5844-0

ТИПОВОЙ ПРОЕКТ 903-2-35.90

РЕЗЕРВУАРНЫЙ ПАРК С ДВУМЯ МЕТАЛЛИЧЕСКИМИ РЕЗЕРВУАРАМИ ДЛЯ МАЗУТА ВМЕСТИМОСТЬЮ ПО 1000 м³

АЛЬБОМ 3

СОСТАВ ПРОЕКТА

АЛЬБОМ 1	ПЗ	Пояснительная записка.
АЛЬБОМ 2	МС	Мазутоснабжение. АС Конструкции строительные. КЖ Конструкции железобетонные. АТМ Автоматизация. ЭМ Силовое электрооборудование. ОВ Отопление и вентиляция. НВК Наружные сети водопровода и канализации.
АЛЬБОМ 3		Нестандартизированное оборудование.
АЛЬБОМ 4	СО	Спецификации оборудования.
АЛЬБОМ 5	ВМ	Ведомости потребности в материалах.
АЛЬБОМ 6	С	Сметы.

ПРИМЕНЕННЫЕ ТИПОВЫЕ МАТЕРИАЛЫ

Типовой проект 704-1-168.84 ал. I, III, VII, VIII, IX, X, XI	Резервуар стальной вертикальный цилиндрический для нефти и нефтепродуктов емкостью 1000м³. (Распространяет Казахский филиал ЦИТП, г. Алма-Ата).
Типовое проектное решение 704-1-66.86 ал. I, II, III	Тепловая изоляция стального вертикального цилиндрического резервуара емкостью 1000м³ с внутренним обогревом для хранения темных нефтепродуктов и масел. (Распространяет ВНИПИ Теплопроект, г. Москва).
Типовое проектное решение 704-1-196.85 ал. II	Тепловая изоляция стального вертикального цилиндрического резервуара емкостью 100 м³ с внутренним обогревом для хранения темных нефтепродуктов и масел. (распространяет ВНИПИ Теплопроект, г. Москва).

Утвержден ГПКНИИ „Сантехнилпроект"
Протокол № 23 от 1 апреля 1991 г.

Разработан
проектным институтом
„ЛАТГИПРОПРОМ"
Главный инженер института /В. Архипов/
Главный инженер проекта /Я. Нидбальский/

© АПП ЦИТП, 1991

gost.e-ecolog.ru

Содержание альбома

Обозначение	Наименование	№ стр.	Обозначение	Наименование	№ стр.
			67.10.00.003	Фланец	12
[illegible].01.000 СБ	Патрубок вентиляционный ПВ-150	2			
48.03.01.000	Патрубок вентиляционный ПВ-150	3			
48.03.01.100	Крышка	3	60.09.00.000	Опора неподвижная лобовая	12
48.03.01.100 СБ	Крышка	3	60.09.00.000 СБ	Опора неподвижная лобовая	12
48.03.01.101	Ручка	4	60.09.00.002	Плита	12
48.03.01.102	Крышка	4	60.11.00.000	Опора неподвижная лобовая	13
48.03.01.103	Колпак	4	60.11.00.000 СБ	Опора неподвижная лобовая	13
48.03.01.200	Патрубок	4	60.11.00.001	Косынка	13
48.03.01.200 СБ	Патрубок	5	60.11.00.002	Плита	13
48.03.01.201	Патрубок	5			
			67.06.00.000	Хомут	14
28.21.00.000	Люк световой Ду 500	6	67.06.00.000 СБ	Хомут	14
28.21.00.000 СБ	Люк световой Ду 500	6	67.06.00.001	Ушко	14
28.21.00.001	Кольцо	6	67.02.00.001	Ниппель	14
28.21.00.002	Прокладка	7			
28.21.01.000	Крышка	7			
28.21.01.000 СБ	Крышка	7			
28.21.01.001	Ручка	7			
28.21.01.002	Диск	8			
28.21.02.000	Корпус люка Ду 500	8			
28.21.02.000 СБ	Корпус люка Ду 500	8			
28.21.02.002	Обечайка	8			
28.21.02.001	Фланец	9			
28.22.00.000	Люк Ду 500 для уровнемера ДУЕ	9			
28.22.00.000 СБ	Люк Ду 500 для уровнемера ДУЕ	9			
28.22.01.000	Крышка	10			
28.22.01.000 СБ	Крышка	10			
50.26.00.000	Рама	10			
50.26.00.000 СБ	Рама	11			

Формат А3

48.03.01.000 СБ

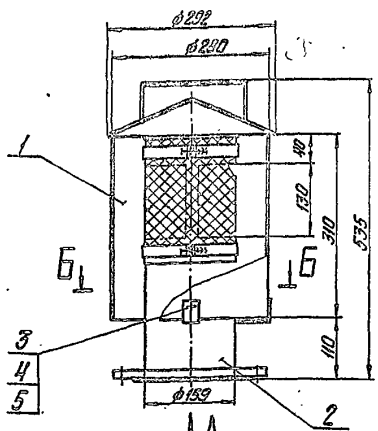

Б – Б

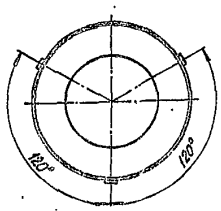

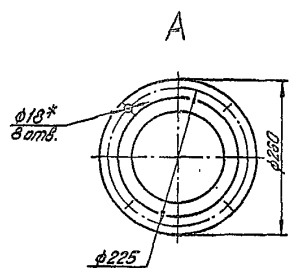

Размеры для справок.

				48.03.01.000 СБ			
Изм.	Лист	№ докум.	Подпись	Дата	Патрубок вентиляционный ПВ-150	Лит.	Масса	Масштаб
Разраб.		Крауя					21,7	1:5
Пров.		Колмец				Лист	Листов 1
Т.контр.							
Н.контр.		Колмец				ЛАТГИПРОПРОМ	
Утв.							

Копировал Дубкова 24968-03 3 Формат А3

Типовой проект 903-2-35.90 Альбом 3

Формат	Зона	Поз.	Обозначение	Наименование	Кол.	Примечание
				Документация		
А3			48.03.01.000СБ	Сборочный чертеж		
				Сборочные единицы		
А4		1	48.03.01.100	Крышка	1	
А4		2	48.03.01.200	Патрубок	1	
				Стандартные изделия		
		3		Болт М6х25.46 ГОСТ 7798-70	3	
		4		Гайка М6.4 ГОСТ 5915-70	3	
		5		Шайба 6.02 ГОСТ 11371-78	3	

Изм.	Лист	№ докум.	Подпись	Дата
Разраб.		Крюня		
Пров.		Колпец		
Н. контр.		Колпец		
Утв.				

48.03.01.000

Патрубок вентиляционный ПВ-150

Лит	Лист	Листов
	1	

ЛАТГИПРОПРОМ

Копировал Дубкова Формат А4

Инв. № подл. | Подпись и дата | Взам. инв. №

Формат	Зона	Поз.	Обозначение	Наименование	Кол.	Примечание
				Документация		
А3			48.03.01.100СБ	Сборочный чертеж		
				Детали		
А4		1	48.03.01.101	Ручка	1	
А4		2	48.03.01.102	Крышка	1	
А4		3	48.03.01.103	Колпак	1	

Изм.	Лист	№ докум.	Подпись	Дата
Разраб.		Крюня		
Пров.		Колпец		
Н. контр.		Колпец		
Утв.				

48.03.01.100

Крышка

Лит	Лист	Листов
	1	

ЛАТГИПРОПРОМ

Копировал Дубкова Формат А4

Типовой проект 903-2-35.90 Альбом 3

48.03.01.100СБ

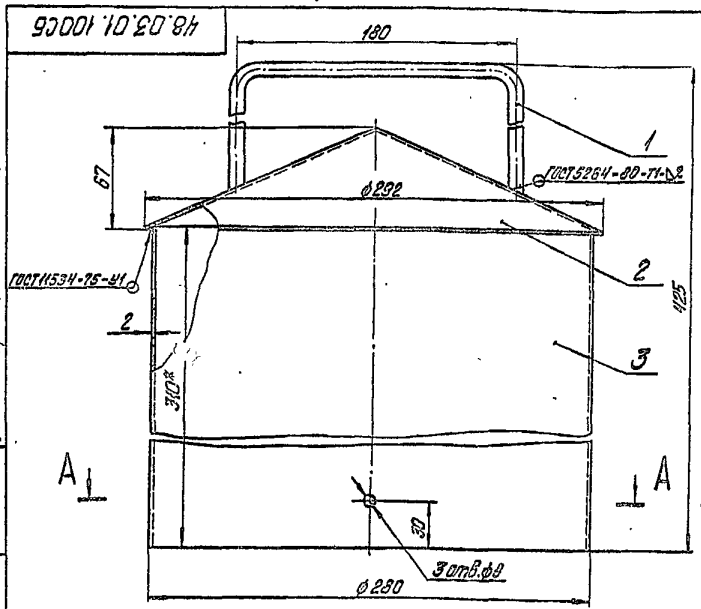

А – А (1:4)

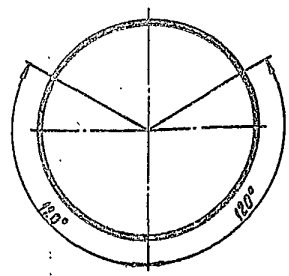

Размеры для справок.

Изм.	Лист	№ докум.	Подпись	Дата
Разраб.		Крюня		
Пров.		Колпец		
Т. контр.				
Н. контр.		Колпец		
Утв.				

48.03.01.100СБ

Крышка

Лит	Масса	Масштаб
Лист	Листов 1	

ЛАТГИПРОПРОМ

Копировал Дубкова 24968-03 4 Формат А3

Альбом 3

Типовой проект 903-2-35.90

Инв. № подл. | Подпись и дата | Взам. инв. №

48.03.01.102

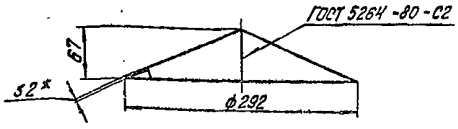

(1:10)

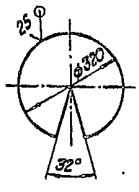

1.* Размеры для справок.

2. $\pm \frac{IT14}{2}$

Изм.	Лист	№ докум.	Подпись	Дата
Разраб.		Краля		
Пров.		Колмец		
Т.контр.				
Н.контр.		Колмец		
Утв.				

48.03.01.102

Крышка

Лит.	Масса	Масштаб
	1,16	1:4
Лист	Листов 1	

Лист 2 ГОСТ 19903-74 Ст3кп4 ГОСТ 16523-70

ЛАТГИПРОПРОМ

Копировал Дубкова

Формат А4

48.03.01.103

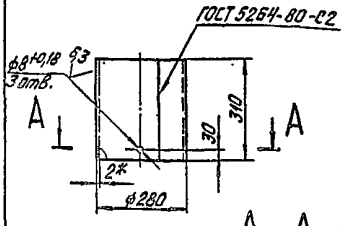

А-А (1:5)

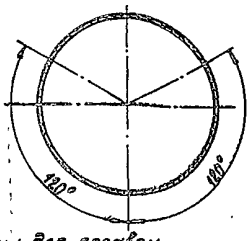

1.* Размеры для справок.

2. $\pm \frac{IT14}{2}$

Изм.	Лист	№ докум.	Подпись	Дата
Разраб.		Краля		
Пров.		Колмец		
Т.контр.				
Н.контр.		Колмец		
Утв.				

48.03.01.103

Колпак

Лит.	Масса	Масштаб
	4,3	1:10
Лист	Листов 1	

Лист 2 ГОСТ 19903-74 ВСт3кп4 ГОСТ 16523-70

ЛАТГИПРОПРОМ

Копировал Дубкова

Формат А4

48.03.01.101

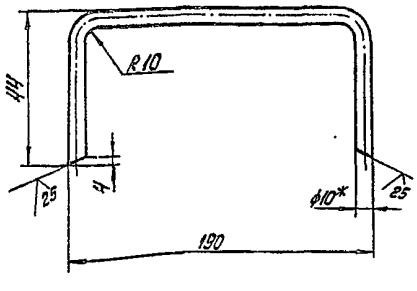

1.*Размер для справок.

2. $\pm \frac{IT14}{2}$

Изм.	Лист	№ докум.	Подпись	Дата
Разраб.		Краля		
Пров.		Колмец		
Т.контр.				
Н.контр.		Колмец		
Утв.				

48.03.01.101

Ручка

Лит.	Масса	Масштаб
	0,18	1:2
Лист	Листов 1	

Круг 10-В-ГОСТ 2590-88 Ст3кп4-Т-ГОСТ 535-79

ЛАТГИПРОПРОМ

Копировал Дубкова

Формат А4

Изм.	Кол.	Лист	№ докум.	Обозначение	Наименование	Кол.	Примечание
					Документация		
	А3			48.03.01.200СБ	Сборочный чертеж		
					Детали		
	А4	1		48.03.01.201	Патрубок	1	
	А4	2		48.03.01.202	Лапа	3	
	А4	3		48.03.01.203	Хомут	2	
	Б4	4		48.03.01.204	Крышка		
					Лист 2 ГОСТ 19903-74 Ст3кп4 ГОСТ 16523-70	1	0,36кг
					Стандартные изделия		
		5			Болт М6х25.46 ГОСТ 7798-70	2	
		6			Гайка М6.4 ГОСТ 5915-70	2	
		7			Шайба 6.02 ГОСТ 11371-78	2	
		8			Фланец 1-150-25 ВСт3сп3 ГОСТ 12820-80	1	

Изм.	Лист	№ докум.	Подпись	Дата
Разраб.		Краля		
Пров.		Колмец		
Н.контр.		Колмец		
Утв.				

48.03.01.200

Патрубок

Лит.	Лист	Листов
	1	2

ЛАТГИПРОПРОМ

Копировал Дубкова 24968-03 5 Формат А4

Формат	Зона	Поз.	Обозначение	Наименование	Кол.	Примечание
				Материалы		
		9		Сетка 2,8-0,7 ГОСТ 3826-82	0,11	м²

Изм. Лист № докум. Подп. Дата

48.03.01.200

Лист 2

Копировал А3 Формат А4

Типовой проект 903-2-33.90 Альбом 3

48.03.01.201

25 (V)

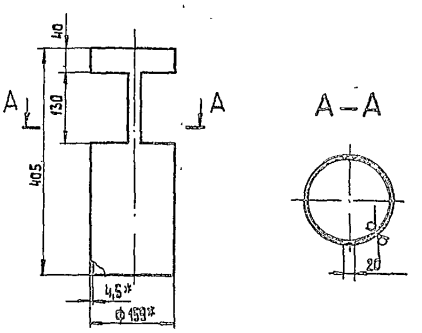

1.* Размеры для справок.

2. $\pm \frac{IT14}{2}$.

Изм.	Лист	№ докум.	Подп.	Дата
Разраб.		Ксаия		
Пров.		Колмец		
Т.контр.				
Н.контр.		Колмец		
ГИП				

48.03.01.201

Патрубок

Лит.	Масса	Масштаб
	5	1:5
Лист	Листов 1	

Труба 159×4,5 ГОСТ 10704-76 / Ст 3сп ГОСТ 10705-80

ЛАТГИПРОПРОМ

Копировал А3 Формат А4

48.03.01.200 СБ

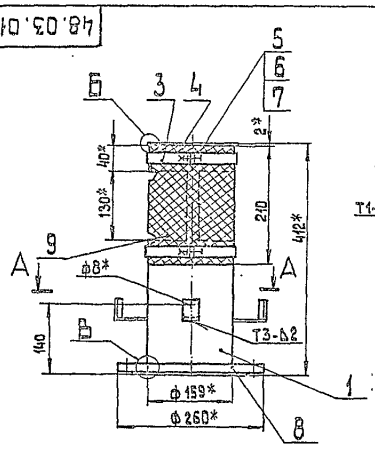

Б (1:1)

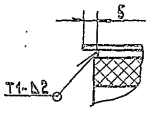

В (1:1)

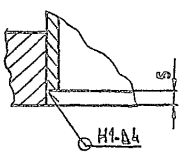

Паз. 4 (V)

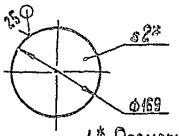

А–А

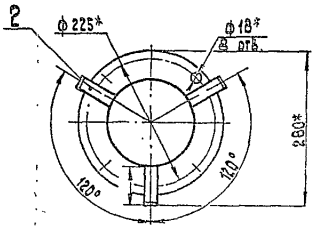

1.* Размеры для справок.

2. $\pm \frac{IT14}{2}$.

3. Сварные швы по ГОСТ 5264-80.

Изм.	Лист	№ докум.	Подп.	Дата
Разраб.		Ксаия		
Пров.		Колмец		
Т.контр.				
Н.контр.		Колмец		
ГИП				

48.03.01.200 СБ

Патрубок

Лит.	Масса	Масштаб
	16	1:5
Лист	Листов 1	

ЛАТГИПРОПРОМ

Копировал А3 24960-03 Формат А3

Типовой проект 903-2-33.90

28.21.00.000 СБ

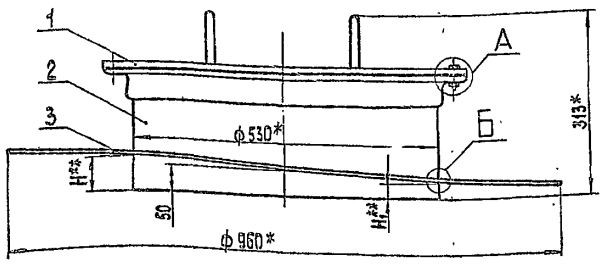

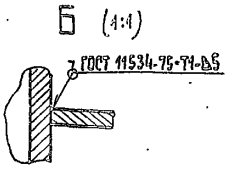

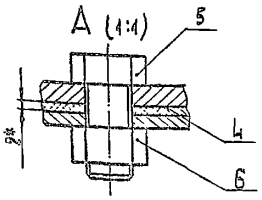

1.* Размеры для справок
2.**Размеры Н и H_1 определить на месту.

Изм.	Лист	№ докум.	Подп.	Дата
Разраб.		Тихонова		
Пров.		Колмец		
Н.контр.		Колмец		
Утв.				

28.21.00.000 СБ

Люк световой Ду 500

Лит.	Масса	Масштаб
	55	1:5

Лист Листов 1

ЛАТГИПРОПРОМ

Копировал Формат А3

Формат	Зона	Поз.	Обозначение	Наименование	Кол.	Примечание
				Документация		
А3			28.21.00.000 СБ	Сборочный чертеж		
				Сборочные единицы		
А4		1	28.21.01.000	Крышка	1	
А4		2	28.21.02.000	Корпус люка Ду 500	1	
				Детали		
А4		3	28.21.00.001	Кольцо	1	
А4		4	28.21.00.002	Прокладка	1	
				Стандартные изделия		
		5		Болт М16×40.46 ГОСТ 7798-70	8	
		6		Гайка М16.5 ГОСТ 5915-70	8	

Изм.	Лист	№ докум.	Подп.	Дата
Разраб.		Тихонова		
Пров.		Колмец		
Н.контр.		Колмец		
Утв.				

28.21.00.000

Люк световой Ду 500

Лит. | Лист | Листов

ЛАТГИПРОПРОМ

Копировал Формат А4

Типовой проект 903-2-35.90 Альбом 3

28.21.00.001

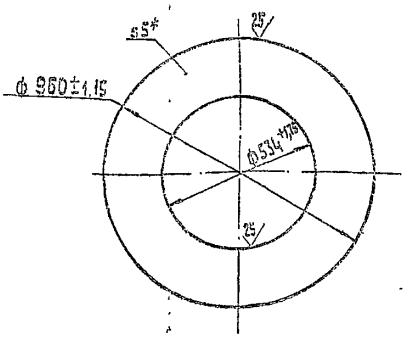

*Размер для справок

Изм.	Лист	№ докум.	Подп.	Дата
Разраб.		Тихонова		
Пров.		Колмец		
Н.контр.		Колмец		
Утв.				

28.21.00.001

Кольцо

Лит.	Масса	Масштаб
	13,7	1:10

Лист Листов 1

ЛАТГИПРОПРОМ

Лист 5 ГОСТ 19903-74
Сталь 3 кп2 ГОСТ 14637-79

Копировал 24968-03 7 Формат А4

Альбом 3

Типовой проект 903-2-35.90

28.21.00.002

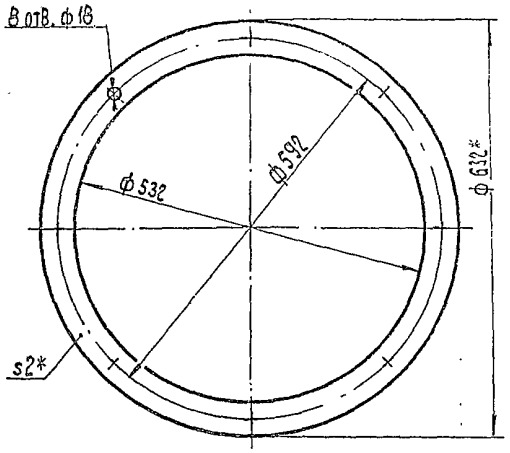

1.* Размеры для справок

2. $\pm\frac{IT14}{2}$.

Изм.	Лист	№ докум.	Подп.	Дата
Разраб.		Тихонова		
Пров.		Колмец		
Т. контр.				
Н. контр.		Колмец		
Утв.				

28.21.00.002

Прокладка

Лит.	Масса	Масштаб
	0,37	1:5

Лист | Листов 1

Паронит ПОН-2 ГОСТ 481-80

ЛАТГИПРОПРОМ

Копировал | формат А4

Альбом 3

Типовой проект 903-2-35.90

Формат	Зона	Поз.	Обозначение	Наименование	Кол.	Примечание
				Документация		
А4			28.21.01.000 СБ	Сборочный чертеж		
				Детали		
А4		1	28.21.01.001	Ручка	2	
А4		2	28.21.01.002	Диск	1	

Изм.	Лист	№ докум.	Подп.	Дата
Разраб.		Тихонова		
Пров.		Колмец		
Т. контр.				
Н. контр.		Колмец		
Утв.				

28.21.01.000

Крышка

Лит.	Лист	Листов
	1	1

ЛАТГИПРОПРОМ

Копировал | формат А4

Альбом 3

Типовой проект 903-2-35.90

28.21.01.000 СБ

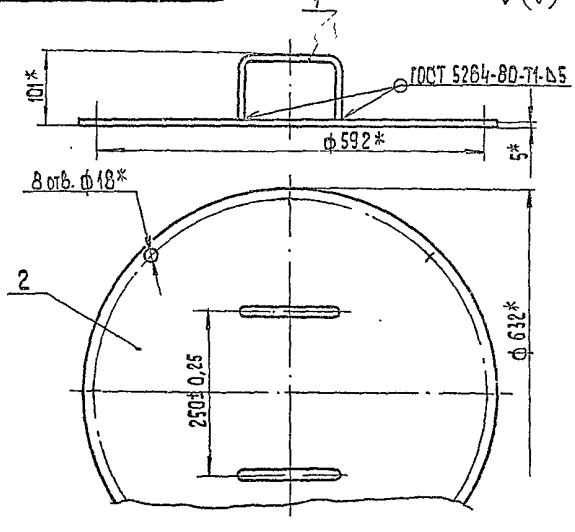

* Размеры для справок

Изм.	Лист	№ докум.	Подп.	Дата
Разраб.		Тихонова		
Пров.		Колмец		
Т. контр.				
Н. контр.		Колмец		
Утв.				

28.21.01.000 СБ

Крышка

Лит.	Масса	Масштаб
	12,8	1:5

Лист | Листов 1

ЛАТГИПРОПРОМ

Копировал | формат А4

Альбом 3

Типовой проект 903-2-35.90

28.21.01.001

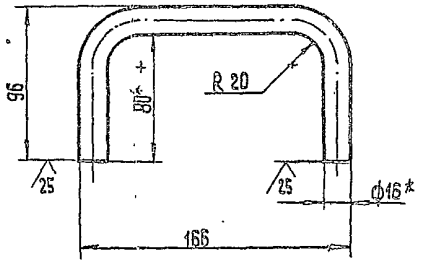

1.* Размеры для справок

2. $\pm\frac{IT14}{2}$.

Изм.	Лист	№ докум.	Подп.	Дата
Разраб.		Тихонова		
Пров.		Колмец		
Т. контр.				
Н. контр.				
Утв.				

28.21.01.001

Ручка

Лит.	Масса	Масштаб
	0,48	1:2

Лист | Листов 1

Круг $\frac{16\text{-}В\text{-}ГОСТ\ 2590\text{-}88}{20\text{-}Б\text{-}ГОСТ\ 1050\text{-}74}$

ЛАТГИПРОПРОМ

Копировал 3224968-03 8 формат А4

28.21.01.002

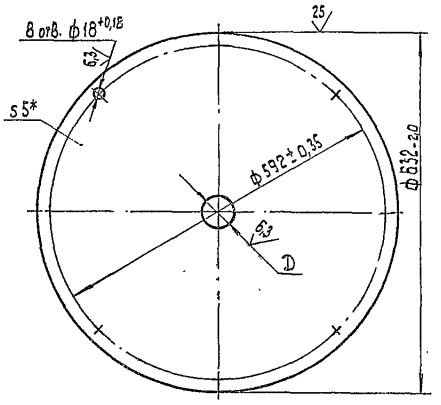

*Размер для справок

Обозначение	D, мм	Масса, кг
28.21.01.002	—	12,3
-01	ф49 +0,62	12,2

Изм.	Лист	№ докум.	Подп.	Дата
Разраб.	Тихонова			
Пров.	Колмец			
Т.контр.				
Н.контр.	Колмец			
Утв.				

28.21.01.002

Диск

Лит. | Масса | Масштаб: См. табл.

Лист | Листов 1

Лист 5 ГОСТ 19903-74 Ст3кп2 ГОСТ 14637-79

ЛАТГИПРОПРОМ

Копировал | Формат А4

Альбом 3

Типовой проект 903-2-35.90

Формат	Зона	Поз.	Обозначение	Наименование	Кол.	Примечание
				Документация		
А4			28.21.02.000 СБ	Сборочный чертеж		
				Детали		
А4		1	28.21.02.001	фланец	1	
А4		2	28.21.02.002	Обечайка	1	

Инв. № подл. | Подпись и дата | Взам. инв. № | Инв. № дубл. | Подпись и дата

Изм.	Лист	№ докум.	Подп.	Дата
Разраб.	Тихонова			
Пров.	Колмец			
Т.контр.				
Н.контр.	Колмец			
Утв.				

28.21.02.000

Корпус люка Ду 500

Лит. | Лист | Листов 1

ЛАТГИПРОПРОМ

Копировал | Формат А4

28.21.02.000 СБ

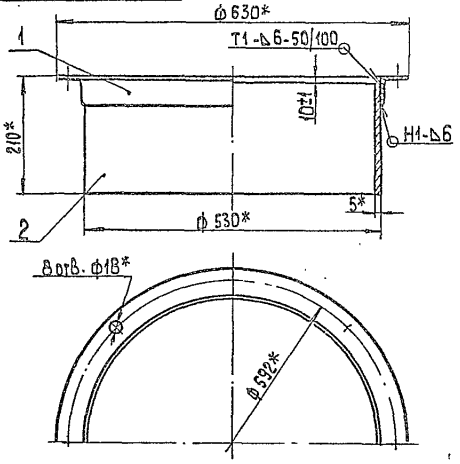

1* Размеры для справок

2. $\pm \frac{IT14}{2}$.

Изм.	Лист	№ докум.	Подп.	Дата
Разраб.	Тихонова			
Пров.	Колмец			
Т.контр.				
Н.контр.	Колмец			
Утв.				

28.21.02.000 СБ

Корпус люка Ду 500

Лит. | Масса | Масштаб: 20,1 | 1:5

Лист | Листов 1

ЛАТГИПРОПРОМ

Копировал | Формат А4

Альбом 3

Типовой проект 903-2-35.90

Инв. № подл. | Подпись и дата | Взам. инв. № | Инв. № дубл. | Подпись и дата

28.21.02.002

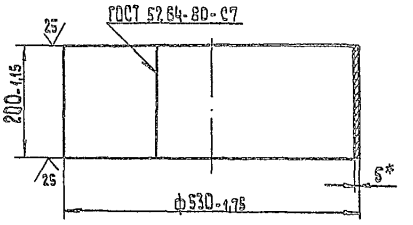

*Размер для справок

Изм.	Лист	№ докум.	Подп.	Дата
Разраб.	Тихонова			
Пров.	Колмец			
Т.контр.				
Н.контр.	Колмец			
Утв.				

28.21.02.002

Обечайка

Лит. | Масса | Масштаб: 13,1 | 1:5

Лист | Листов 1

Лист 5 ГОСТ 19903-74 Ст3кп2 ГОСТ 14637-79

ЛАТГИПРОПРОМ

Копировал 3824968-03 9 | Формат А4

28.24.02.004

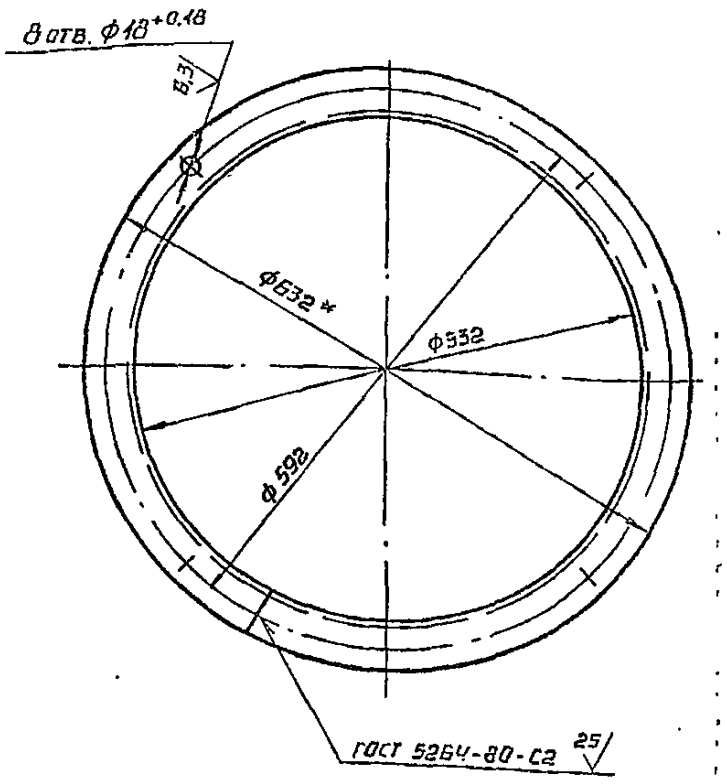

Размер для справок

Поз.	Обозначение	Наименование	Кол.	Примечание
		Документация		
А3	28.22.00.000 СБ	Сборочный чертеж		
		Сборочные единицы		
А4	1 28.22.01.000	Крышка	1	
А4	2 28.21.02.000	Корпус люка Ду 500	1	
		Детали		
А4	3 28.21.00.001	Кольцо	1	
А4	4 28.21.00.002	Прокладка	1	
А4	5 67.10.00.003	Фланец	1	
Б4	6 28.21.00.003	Патрубок		
		Труба 40×3,5		
		ГОСТ 3262-75	1	0,48 кг
		Стандартные изделия		
	7	Болт М16×40.46		
		ГОСТ 7798-70	8	
	8	Гайка М16.5		
		ГОСТ 5915-70	8	

Типовой проект 903-2-35.90 Альбом 3

Инв. № подл. | Подпись и дата | Взам. инв. № | Инв. № дубл. | Подпись и дата

Изм.	Лист	№ докум.	Подп.	Дата	28.21.02.001			
Разраб.		Тихонова			Фланец	Лит.	Масса	Масштаб
Пров.		Колмец					7	1:5
Т. контр.						Лист	Листов 1	
Н. контр.		Колмец			Уголок 50×5И-5-2-ГОСТ 8509-86 Ст3сп3-Т-ГОСТ 535-88	ЛАТГИПРОПРОМ		
Утв.								

Копировал Формат А4

Изм.	Лист	№ докум.	Подп.	Дата	28.22.00.000			
Разраб.		Тихонова			Люк Ду 500 для уровнемера ДУЕ	Лит.	Лист	Листов
Пров.		Колмец						1
Т контр.		Колмец				ЛАТГИПРОПРОМ		
Утв.								

Копировал Формат А4

28.22.00.000 СБ

Типовой проект 903-2-35.90 Альбом 3

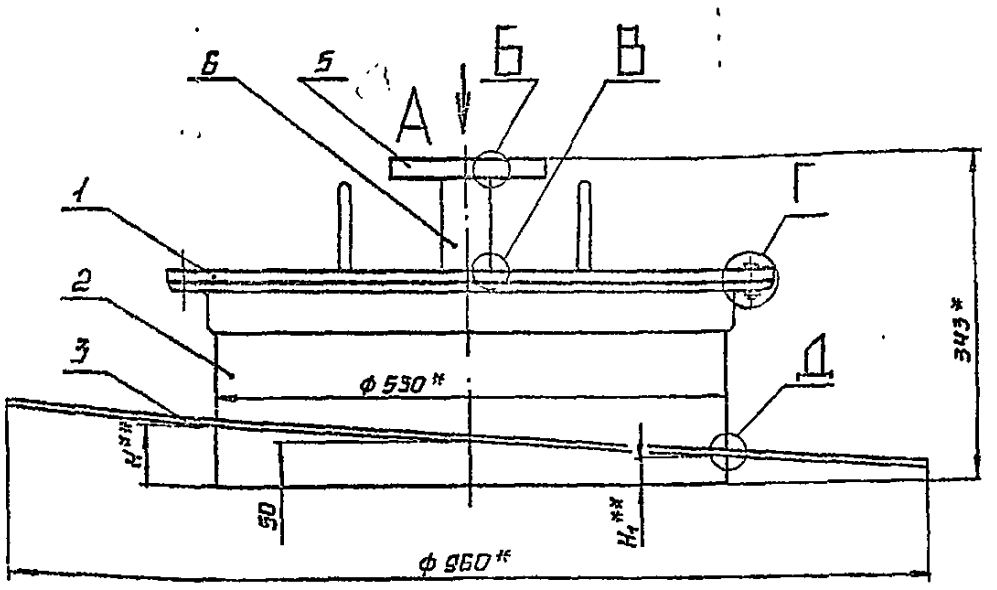

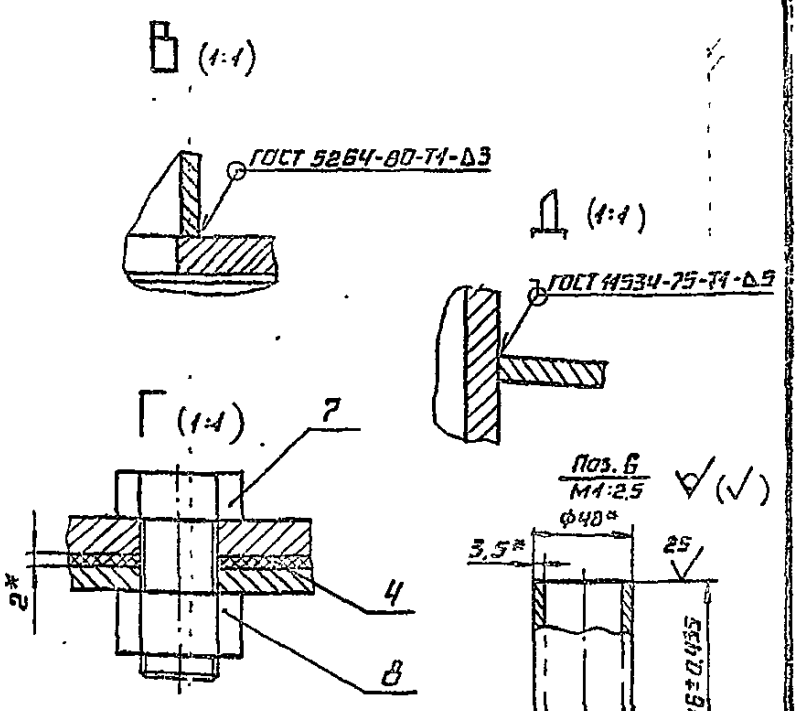

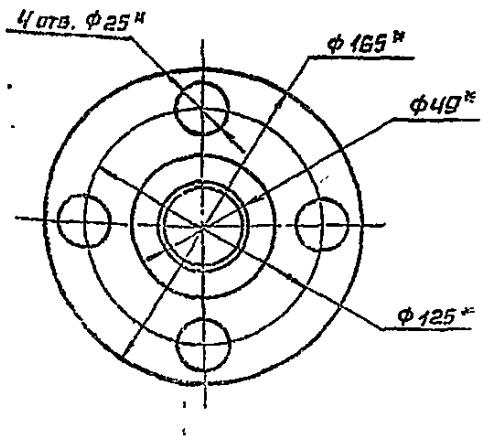

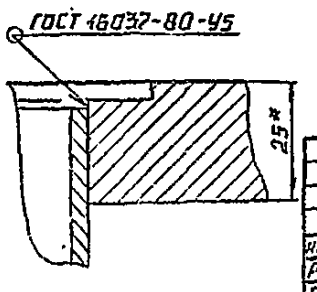

1.* Размеры для справок.

2.** Размеры H и H_1 определить по месту.

Изм.	Лист	№ докум.	Подп.	Дата	28.22.00.000 СБ			
Разраб.		Тихонова			Люк Ду 500 для уровнемера ДУЕ	Лит.	Масса	Масштаб
Пров.		Колмец					87	1:5
Т контр.						Лист	Листов 1	
Н контр.		Колмец				ЛАТГИПРОПРОМ		
Утв.								

24968-03 10 Копировал Формат А3

Формат	Зона	Поз.	Обозначение	Наименование	Кол	Примечание
				Документация		
А4			28.22.01.000 СБ	Сборочный чертеж		
				Детали		
А4		1	28.21.01.001	Ручка	2	
А4		2	28.21.01.002-01	Диск	1	

Изм.	Лист	№ докум.	Подп.	Дата
Разраб.		Тихонова		
Пров.		Колмец		
Н. контр.		Колмец		
Утв.				

28.22.01.000

Крышка

Лит.	Лист	Листов
		1

ЛАТГИПРОПРОМ

Копировал Формат А4

Типовой проект 903-2-35.90 Альбом 3

Инв. № подл. | Подпись и дата | Взам. инв. №

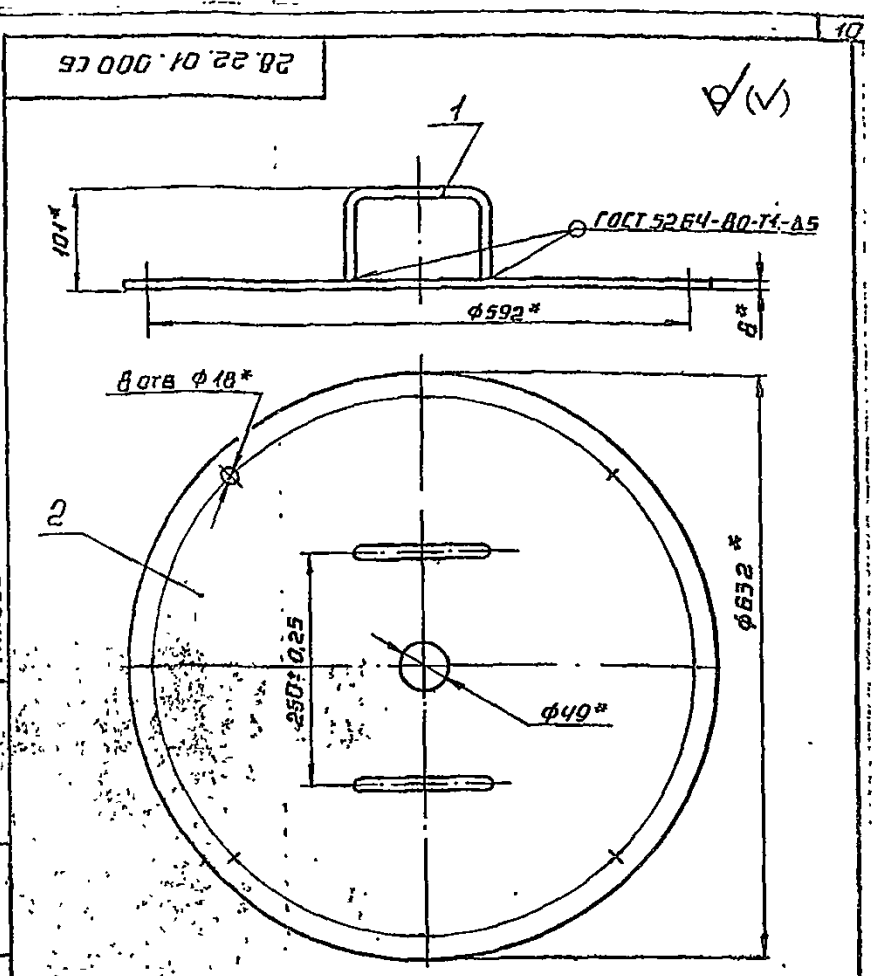

* Размеры для справок

28.22.01.000 СБ

Крышка

Лит	Масса	Масшт
	12,8	1:5
Лист	Листов 1	

ЛАТГИПРОПРОМ

Копировал Формат А4

Форм.	Зона	Поз.	Обозначение	Наименование	Кол	Примечание
				Документация		
А2			50.26.00.000 СБ	Сборочный чертеж		
				Детали		
Б4		1	50.26.00.001	Соединитель		
				Уголок 50×50×5-В ГОСТ 8509-86 / Ст3сп ГОСТ 535-88		
				L = 1240 ± 1,85 мм	2	6,56кг
Б4		2	50.26.00.002	Стойка		
				Швеллер 10 ГОСТ 8240-72 / Ст3сп ГОСТ 535-88	2	10,84кг
Б4		3	50.26.00.003	Стойка		
				Швеллер 10 ГОСТ 8240-72 / Ст3сп ГОСТ 535-88	1	10,84кг
Б4		4	50.26.00.004	Стойка		
				Швеллер 10 ГОСТ 8240-72 / Ст3сп ГОСТ 535-88	2	10,84кг
Б4		5	50.26.00.005	Стойка		
				Швеллер 10 ГОСТ 8240-72 / Ст3сп ГОСТ 535-88	1	10,84кг
Б4		6	50.26.00.006	Поперечина		
				Швеллер 10 ГОСТ 8240-72 / Ст3сп ГОСТ 535-88		
				L = 1008 - 2,6 мм	1	8,66кг

Изм.	Лист	№ докум.	Подп.	Дата
Разраб.		Колмец		
Пров.		Крюк		
Н. контр.		Колмец		
Утв.				

50.26.00.000

Рама

Лит.	Лист	Листов
	1	2

ЛАТГИПРОПРОМ

Копировал Формат А4

Форм.	Зона	Поз.	Обозначение	Наименование	Кол.	Примечание
Б4		7	50.26.00.007	Поперечина		
				Швеллер 10 ГОСТ 8240-72 / Ст3сп ГОСТ 535-88		
				L = 900 - 2,3 мм	1	7,73кг
Б4		8	50.26.00.008	Поперечина		
				Швеллер 10 ГОСТ 8240-72 / Ст3сп ГОСТ 535-88		
				L = 900 - 2,3 мм	1	7,73кг

Типовой проект 903-2-35.90 Альбом 3

Инв. № подл. | Подпись и дата | Взам. инв. № | Инв. № дубл. | Подпись и дата

Изм.	Лист	№ докум.	Подп.	Дата

50.26.00.000

Лист
2

 Копировал Формат А4

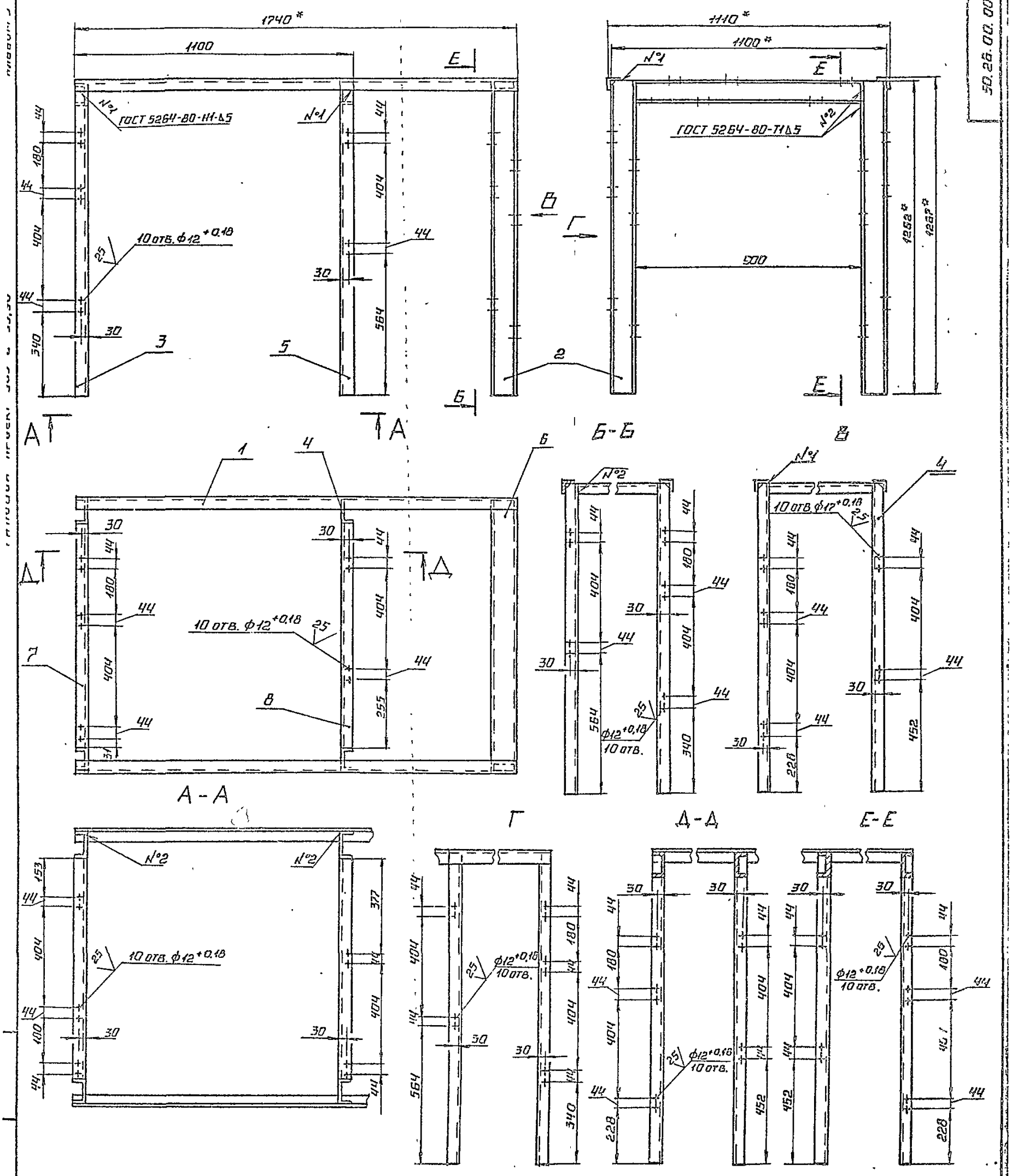

1.* Размеры для справок.

2. $\pm\frac{IT14}{2}$

3. Обработка поверхностей реза деталей Б4 $\overset{25}{\vee}$

					50.26.00.000 СБ	
Изм.	Лист	№ докум.	Подп.	Дата	Рама Сборочный чертеж	Лит. / Масса / Масштаб
Разраб.		Колмеи				102
Пров.		Кравчя				Лист / Листов 1
Т.контр.						ЛАТГИПРОПРОМ
Н.контр.		Колмеи				
Утв.						

24968-03 12 Копировал формат А2

67.10.00.003

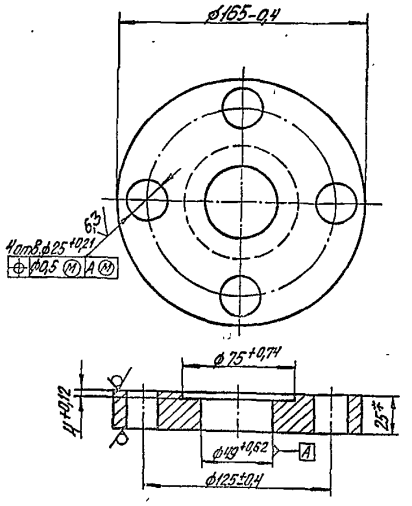

* Размер для справок.

Изм.	Лист	№ докум.	Подпись	Дата
Разраб.		Шушлова		
Пров.		Коллец		
Н.контр.				
Утв.		Коллец		

67.10.00.003

Фланец

Лит.	Масса	Масштаб
	13,38	1:2

Лист 25 ГОСТ 19903-74 Ст3кп2 ГОСТ 14637-79

Листов 1

ЛАТГИПРОПРОМ

Копировал Дубкова Формат А4

Альбом 3

Типовой проект 903-2-35.90

Позиция	Зона	Поз.	Обозначение	Наименование	Кол.	Примечание
				Документация		
	А4		60.09.00.000СБ	Сборочный чертеж		
				Детали		
	Б4	1	60.09.00.001	Косынка	2	
				Лист 5 ГОСТ 19903-74 Ст3кп2 ГОСТ 14637-79	2	0,23кг
				Переменные данные для исполнений		
				60.09.00.000		
				Детали		
	А4	2	60.09.00.002	Плита	1	
				60.09.00.000-01		
				Детали		
		2	60.09.00.002-01	Плита	1	

Инв.№ подл. | Подпись и дата | Взам.инв.№ | Инв.№ дубл. | Подпись и дата

Изм.	Лист	№ докум.	Подпись	Дата
Разраб.		Коллец		
Пров.		Крачун		
Н.контр.		Коллец		
Утв.				

60.09.00.000

Опора неподвижная лобовая

Лит.	Лист	Листов
		1

ЛАТГИПРОПРОМ

Копировал Дубкова Формат А4

60.09.00.000СБ

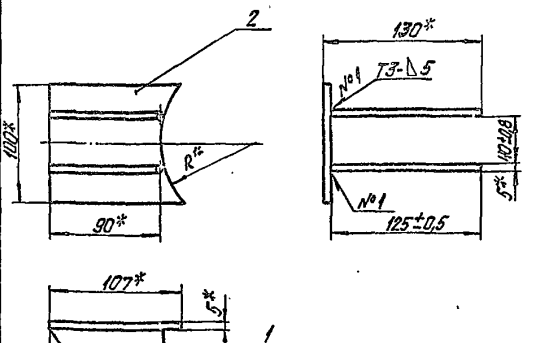

Обозначение	R*, мм	Масса, кг
60.09.00.000	80	0,86
-01	67	0,88

1.* Размеры для справок.
2. Сварные швы по ГОСТ 5264-80.
3. Обработка поверхностей реза деталей Б4 ✓.

Изм.	Лист	№ докум.	Подпись	Дата
Разраб.		Коллец		
Пров.		Крачун		
Т.контр.				
Н.контр.		Коллец		
Утв.				

60.09.00.000СБ

Опора неподвижная лобовая
Сборочный чертеж

Лит.	Масса	Масштаб
СМ табл		1:2,5

Лист Листов 1

ЛАТГИПРОПРОМ

Копировал Дубкова Формат А3

Типовой проект 903-2-35.90 Альбом 3

60.09.00.002

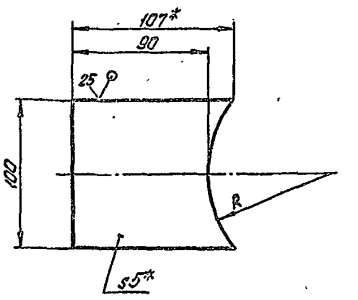

Обозначение	R, мм	Масса, кг
60.09.00.002	80 +0,74	0,4
-01	67 +0,74	0,42

1.* Размеры для справок.
2. ± IT14/2.

Изм.	Лист	№ докум.	Подпись	Дата
Разраб.		Коллец		
Пров.		Крачун		
Т.контр.				
Н.контр.		Коллец		
Утв.				

60.09.00.002

Плита

Лит.	Масса	Масштаб
С табл.		1:2

Лист Листов 1

Лист 5 ГОСТ 19903-74 Ст3кп2 ГОСТ 14637-79

ЛАТГИПРОПРОМ

Копировал Дубкова 24.08.03 Формат А4

Формат	Зона	Поз.	Обозначение	Наименование	Кол.	Прим.
				Документация		
А4			60.11.00.000СБ	Сборочный чертеж		
				Детали		
А4		1	60.11.00.001	Косынка	2	
				Переменные данные для исполнений		
				60.11.00.000		
				Детали		
А4		2	60.11.00.002	Плита	1	
				60.11.00.000-01		
				Детали		
		2	60.11.00.002-001	Плита	1	
				60.11.00.000-02		
				Детали		
		2	60.11.00.002-02	Плита	1	

Изм.	Лист	№ докум.	Подпись	Дата	60.11.00.000		
Разраб.		Карая			Опора неподвижная лобовая	Лит.	Лист 1	Листов 1
Пров.		Колмец				ЛАТГИПРОПРОМ	
Н.контр.		Колмец					
Утв.							

Копировал | Формат А4

Альбом 3

Типовой проект 903-2-3390

60.11.00.000СБ

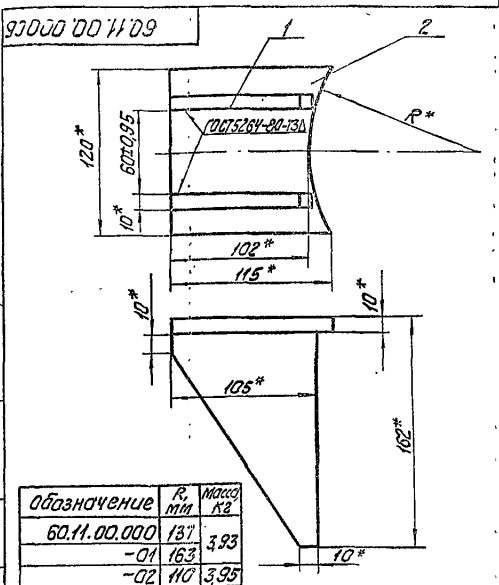

Обозначение	R, мм	Масса кг
60.11.00.000	137	3,93
-01	163	
-02	110	3,95

* Размеры для справок.

Изм.	Лист	№ докум.	Подпись	Дата	60.11.00.000СБ			
Разраб.		Карая			Опора неподвижная лобовая. Сборочный чертеж.	Лит.	Масса	Масштаб
Пров.		Колмец					См. табл.	1:2
Т.контр.						Лист	Листов 1	
Н.контр.		Колмец				ЛАТГИПРОПРОМ		
Утв.								

Копировал | Формат А4

Альбом 3

Типовой проект 903-2-3390

60.11.00.001

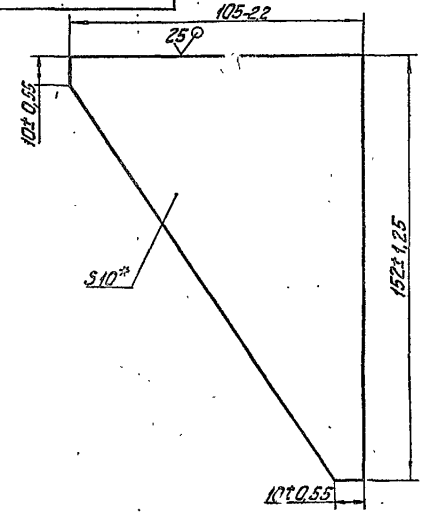

* Размер для справок.

Изм.	Лист	№ докум.	Подпись	Дата	60.11.00.001			
Разраб.		Карая			Косынка	Лит.	Масса	Масштаб
Пров.		Колмец					1,45	1:1
Т.контр.						Лист	Листов 1	
Н.контр.		Колмец				ЛАТГИПРОПРОМ		
Утв.								

Лист 10 ГОСТ 19903-74 Ст3кп2 ГОСТ 14637-79

Копировал | Формат А4

Альбом 3

Типовой проект 903-2-3390

60.11.00.002

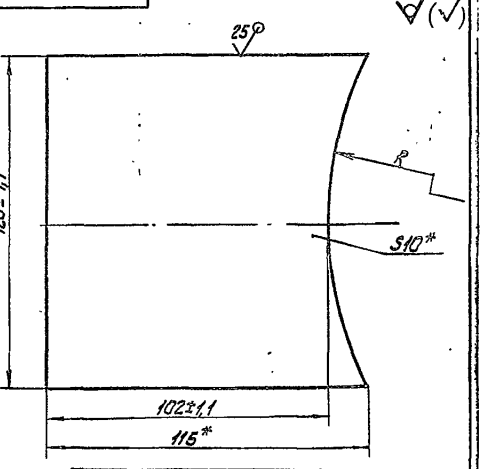

Обозначение	R, мм	Масса кг
60.11.00.002	137±1,25	1,026
-01	163±1,25	1,017
-02	110±1,1	1,046

* Размеры для справок.

Изм.	Лист	№ докум.	Подпись	Дата	60.11.00.002			
Разраб.		Карая			Плита	Лит.	Масса	Масштаб
Пров.		Колмец					См. табл.	
Т.контр.						Лист	Листов 1	
Н.контр.						ЛАТГИПРОПРОМ		
Утв.								

Лист 10 ГОСТ 19903-74 Ст3кп2 ГОСТ 14637-79

Копировал № 24968-03 | Формат А4

Типовой проект 903-2-35.90 Альбом 3

Формат	Зона	Поз.	Обозначение	Наименование	Кол.	Примечание
				Документация		
А4			67.06.00.000 СБ	Сборочный чертеж		
				Детали		
А4		1	67.06.00.001	Ушко	1	
Б4		2	67.06.00.002	Лента Лист Q5 ГОСТ 19903-74 Ст3кп ГОСТ 16523-70 400±2×5±0,15 мм	1	0,008 кг
				Стандартные изделия		
		3		Шплинт 5×16 ГОСТ 397-79	1	

Изм.	Лист	№ докум.	Подп.	Дата	67.06.00.000			
Разраб.		Колмец			Хомут	Лит.	Масса	Масштаб
Пров.		Колмец						
Н. контр.		Колмец				Лист	Листов 1	
Утв.						ЛАТГИПРОПРОМ		

Копировал Ку- Формат А4

Типовой проект 903-2-35.90 Альбом 3

90000 00.90 7.9

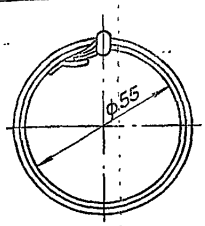

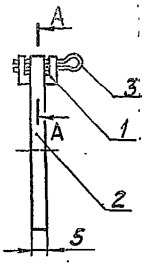

А–А (4:1)

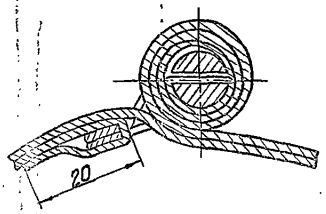

Размеры для справок.

Изм.	Лист	№ докум.	Подп.	Дата	67.06.00.000 СБ			
Разраб.		Колмец			Хомут Сборочный чертеж	Лит.	Масса	Масштаб
Пров.		Колмец					0,014	1:1
Н. контр.						Лист	Листов 1	
Утв.						ЛАТГИПРОПРОМ		

Копировал Ку- Формат А4

Типовой проект 903-2-35.90 Альбом 3

67.06.00.001

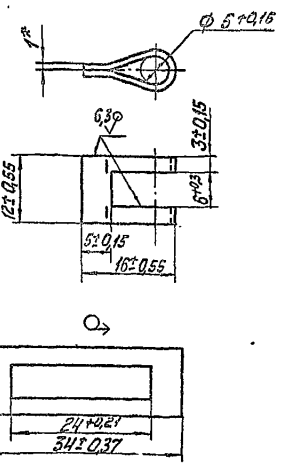

* Размеры для справок.

Изм.	Лист	№ докум.	Подп.	Дата	67.06.00.001			
Разраб.		Колмец			Ушко	Лит.	Масса	Масштаб
Пров.		Колмец					0,002	2:1
Н. контр.						Лист	Листов 1	
Утв.					Лист Q5 ГОСТ 19903-74 Ст3кп ГОСТ 16523-70	ЛАТГИПРОПРОМ		

Копировал Ку- Формат А4

Типовой проект 903-2-35.90 Альбом 3

67.02.00.001

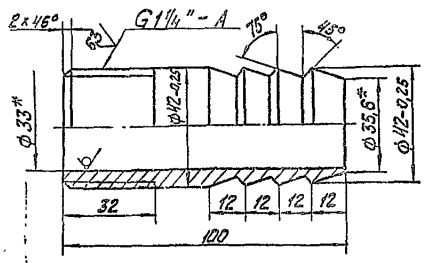

1. * Размеры для справок.
2. 1Т14 / 2

Изм.	Лист	№ докум.	Подп.	Дата	67.02.00.001			
Разраб.		Колмец			Ниппель	Лит.	Масса	Масштаб
Пров.		Колмец						
Н. контр.						Лист	Листов 1	
Утв.					Труба 45×8 ГОСТ 8734-75 320 ГОСТ 8733-87	ЛАТГИПРОПРОМ		

Копировал Ку 24368-03 Формат А4

gost.e-ecolog.ru