ТИПОВОЙ ПРОЕКТ
903-2-32.90

УСТАНОВКА СЛИВА, ХРАНЕНИЯ И ВВОДА В МАЗУТ ЖИДКОЙ ПРИСАДКИ С РЕЗЕРВУАРАМИ 3×25 м³

АЛЬБОМ 3

СОСТАВ ПРОЕКТА

АЛЬБОМ	1	ПЗ	Пояснительная записка
АЛЬБОМ	2	МС	Мазутоснабжение АТМ Автоматизация КЖС Конструкции железобетонные
АЛЬБОМ	3		Нестандартизированное оборудование
АЛЬБОМ	4	СО	Спецификации оборудования
		ВМ	Ведомости потребности в материалах
АЛЬБОМ	5	С	Сметы

ПРИМЕНЕННЫЕ ТИПОВЫЕ МАТЕРИАЛЫ

Типовой проект 704-1-161.83 ал I, III, VI, VII 87 VIII	Резервуар стальной горизонтальный цилиндрический для хранения нефтепродуктов емкостью 25 м³ (Распространяет Казахский филиал ЦИТП г. Алма-Ата)

Утвержден ГПКИИ „Сантехниипроект"
Протокол № 22 от 1 апреля 1991 г

Разработан
проектным институтом
„ЛАТГИПРОПРОМ"
Главный инженер института /В. Архипов/
Главный инженер проекта /Я. Индрильскин/

© АПП ЦИТП, 1991

gost.e-ecolog.ru

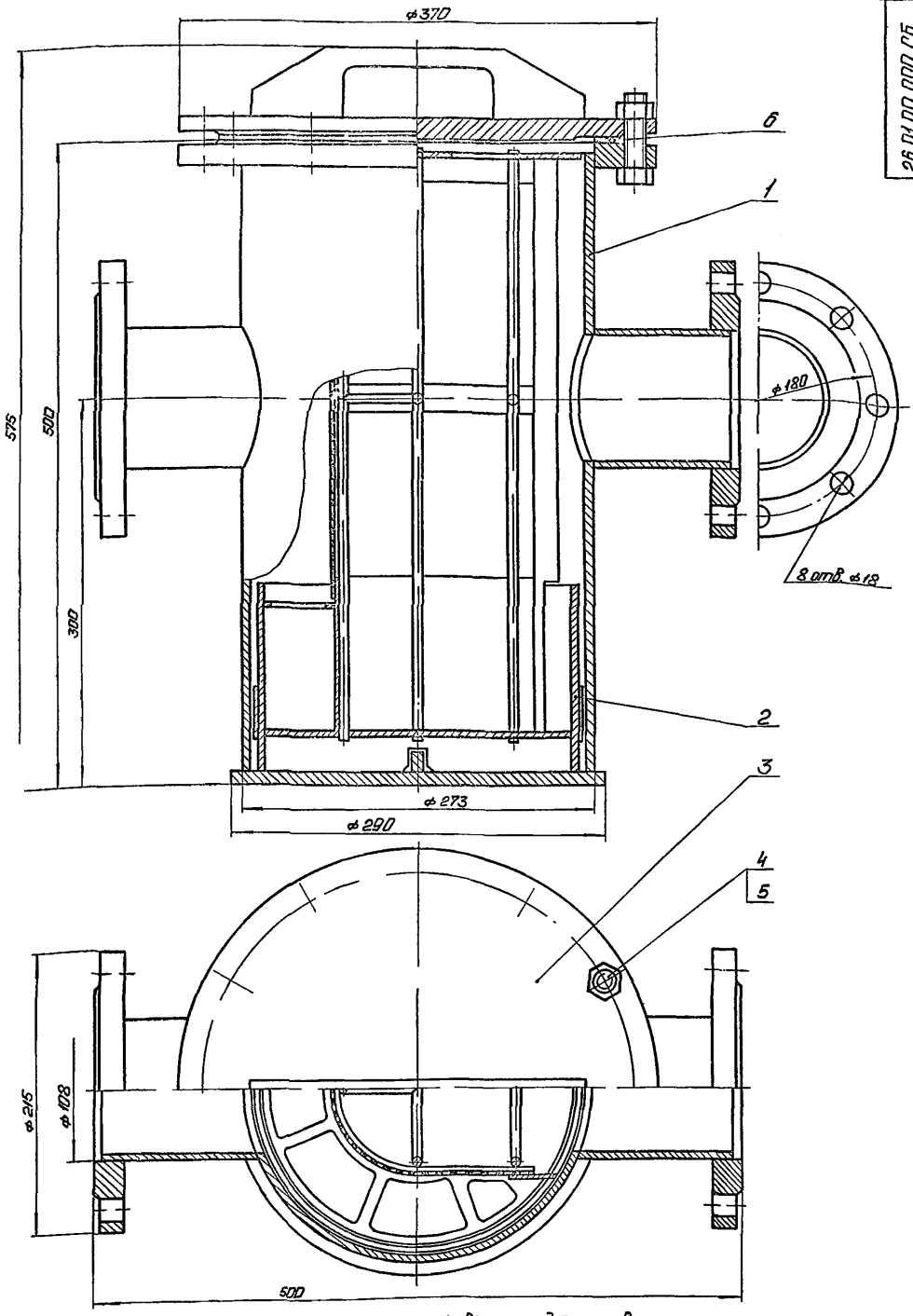

1. Размеры для справок

2. Проверить на герметичность водой давлением 2 кг/см² в течение 10 минут. Течь не допускается

					26 01 00 000 СБ			
Изм.	Лист	№ докум.	Подп.	Дата	Фильтр сетчатый Ду 100 Сборочный чертеж	Лит.	Масса	Масштаб
Разраб.		Колмец					59.65	1:2
Пров.		Колмец				Лист	Листов 1	
Н. контр.		Колмец				ЛАТГИПРОПРОМ		
Утв.								

Копировал: Ф.Д. 24965-03 4 Формат А2

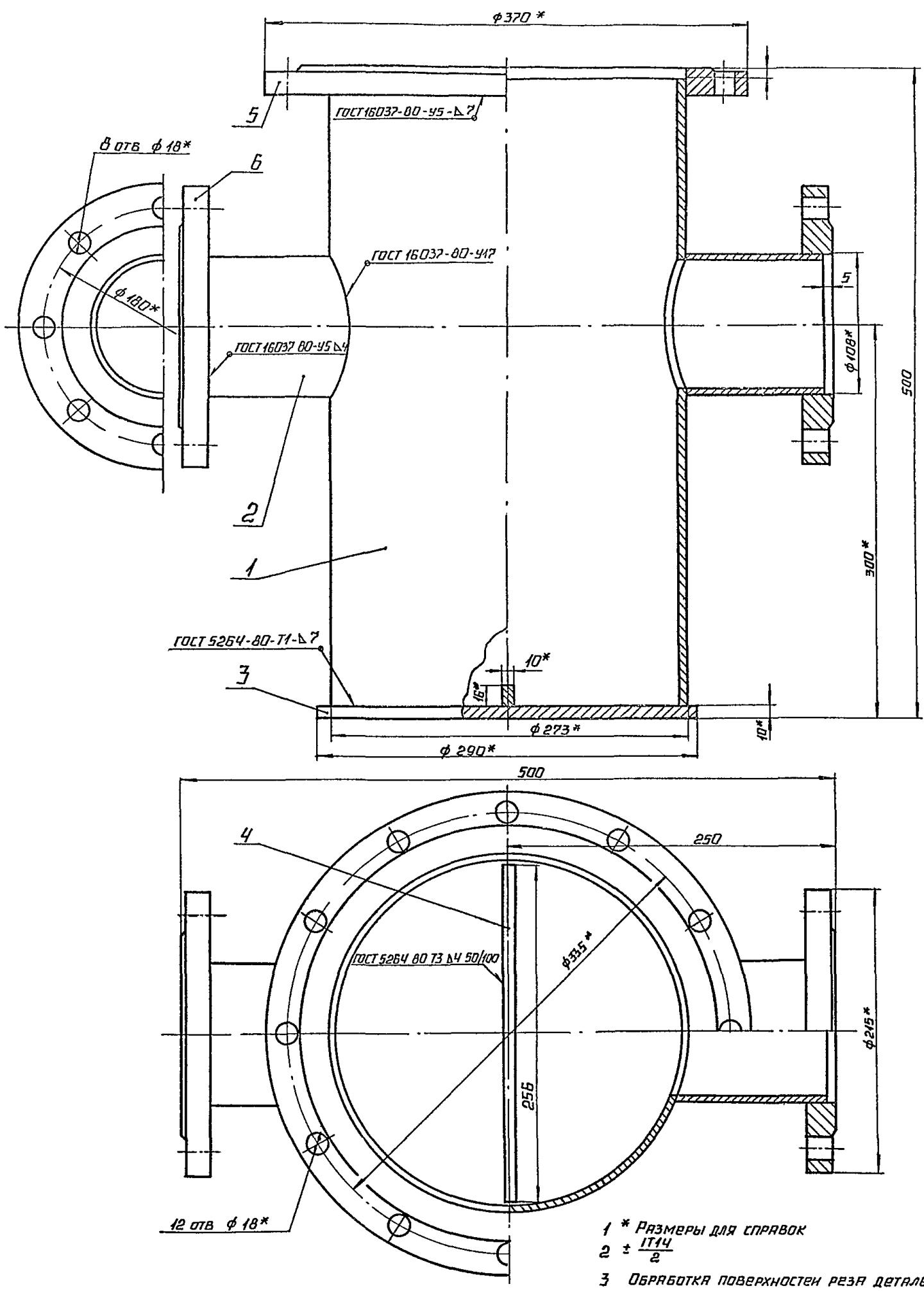

1 * Размеры для справок

2 $\pm \frac{IT14}{2}$

3 Обработка поверхностей реза деталей Б4 ^{50}

					26 01 01 000 СБ			
Изм	Лист	№ докум	Подп	Дата	Корпус Сборочный чертеж	Лит	Масса	Масштаб
Разраб		Колмец					45	1 2
Пров		Колмец				Лист	Листов 1	
Н контр		Колмец				ЛАТГИПРОПРОМ		
Утв								

Типовой проект 903-2-32 УО

Инв № подл | Подпись и дата | Взам инв № | Инв № дубл | Подпись и дата

Типовой проект 903-2-32.90 Альбом 3

26 01 01 001

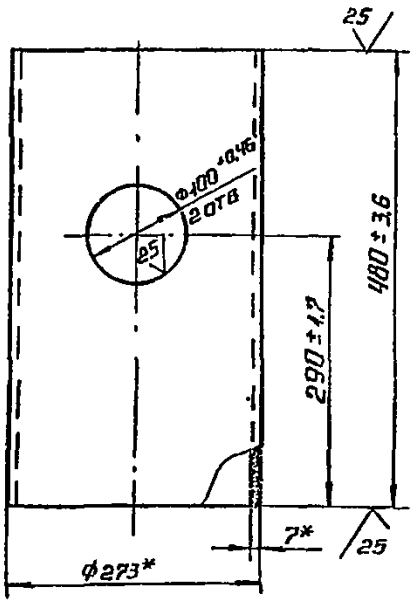

* Размеры для справок.

Изм.	Лист	№ докум.	Подп.	Дата	26.01.01.001			
Разраб.		Колмец			Труба	Лит.	Масса	Масштаб
Пров.		Колмец					22,0	1:5
Н. контр.		Колмец				Лист	Листов 1	
Утв.					Труба 273×7 ГОСТ 8732-78 / 20 ГОСТ 8731-87	ЛАТГИПРОПРОМ		

Копировал А4 — Формат А4

Типовой проект 903-2-32.90 Альбом 3

26 01 01 002

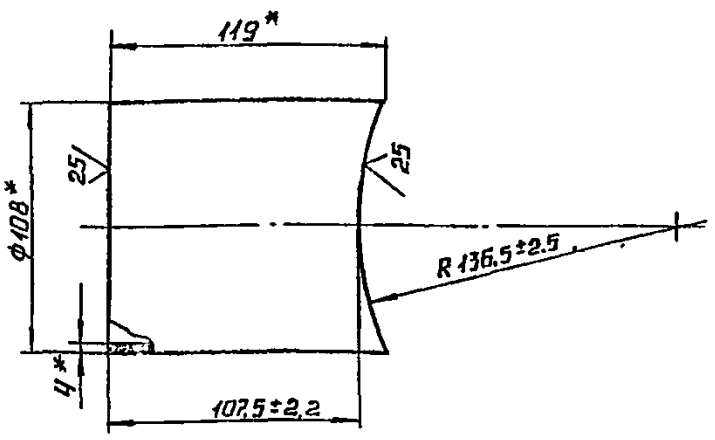

* Размеры для справок.

Изм.	Лист	№ докум.	Подп.	Дата	26 01 01 002			
Разраб.		Колмец			Патрубок	Лит.	Масса	Масштаб
Пров.		Колмец					1,22	1:2
Н. контр.		Колмец				Лист	Листов 2	
Утв.					Труба 108×4 ГОСТ 8732-78 / 20 ГОСТ 8731-87	ЛАТГИПРОПРОМ		

Копировал А4 — Формат А4

Типовой проект 903-2-32.90 Альбом 3

26.01.01.003

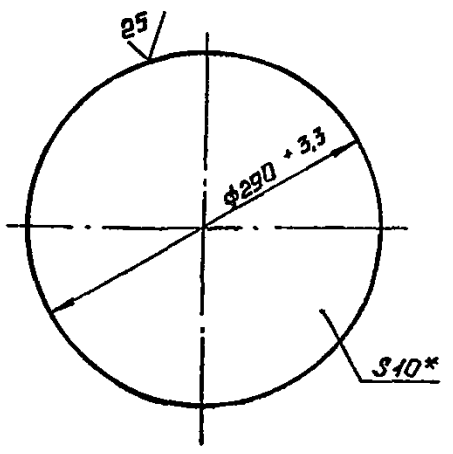

* Размер для справок

Изм.	Лист	№ докум.	Подп.	Дата	26.01.01.003			
Разраб.		Колмец			Днище	Лит.	Масса	Масштаб
Пров.		Колмец					5,18	1:4
Н. контр.		Колмец				Лист	Листов 1	
Утв.					Лист 10 ГОСТ 19903-74 / Ст3кп2 ГОСТ 14637-79	ЛАТГИПРОПРОМ		

Копировал А4 — Формат А4

Типовой проект 903-2-32.90 Альбом 3

Формат	Зона	Поз.	Обозначение	Наименование	Кол.	Примечание
				Документация		
А2			26.01.02.000 СБ	Сборочный чертеж		
				Детали		
А4		1	26.01.02.001	Крышка сетки	1	
А4		2	26.01.02.002	Днище	1	
А4		3	26.01.02.003	Решетка	1	
А4		4	26.01.02.004	Кольцо	1	
А3		5	26.01.02.005	Обечайка	1	
А3		6	26.01.02.006	Пояс нижний	1	
А4		7	26.01.02.007	Пояс жесткости	2	
А4		8	26.01.02.008	Накладка	2	
Б4		9	26.01.02.009	Стержень		
				Круг 8-В-ГОСТ 2590-88 / Ст3кп4 ГОСТ 535-88	5	0,183 кг
Б4		10	26.01.02.010	Стержень		
				Круг 8-В-ГОСТ 2590-88 / Ст3кп4 ГОСТ 535-88	2	0,043 кг
Б4		11	26.01.02.011	Стержень		
				Круг 8-В-ГОСТ 2590-88 / Ст3кп4 ГОСТ 535-88	1	0,02 кг
Б4		12	26.01.02.012	Сетка		
				Сетка Р-5-1,2 ГОСТ 5336-80		
				330 ± 3,3 × 390 ± 3,8	1	0,525 кг

Изм.	Лист	№ докум.	Подп.	Дата	26.01.02.000			
Разраб.		Колмец			Каркас с сеткой	Лит.	Лист	Листов 1
Пров.		Колмец						
Н. контр.		Колмец				ЛАТГИПРОПРОМ		
Утв.								

Копировал А4 — Формат А4

26 01 02 000 СБ

Типовой проект 903-2-32 90 Альбом 5

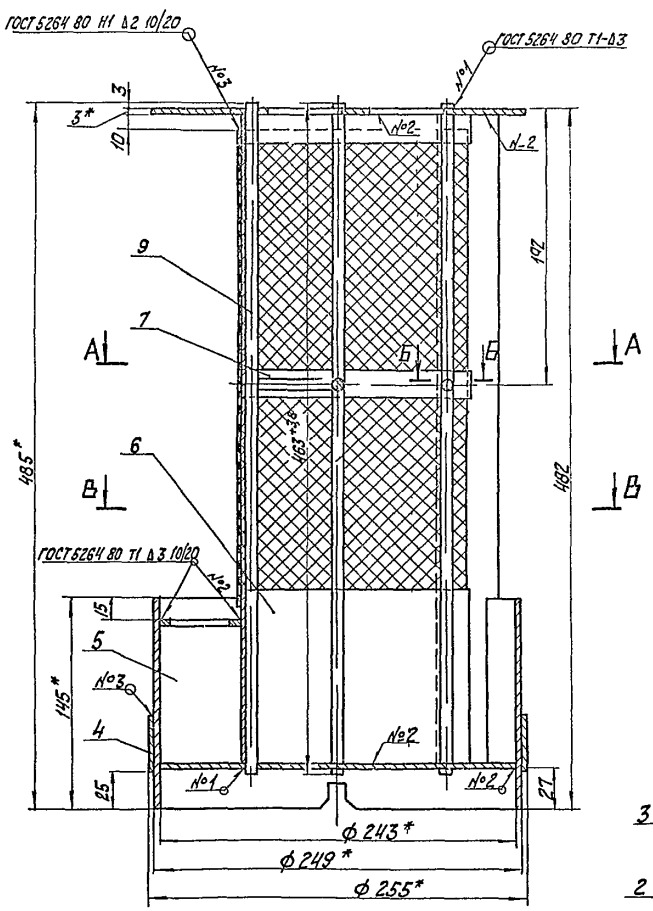

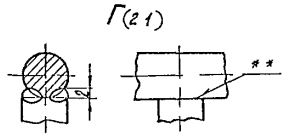

А-А

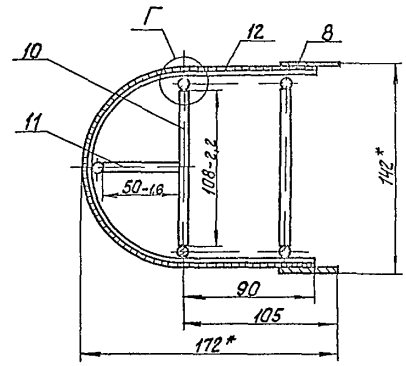

В-В

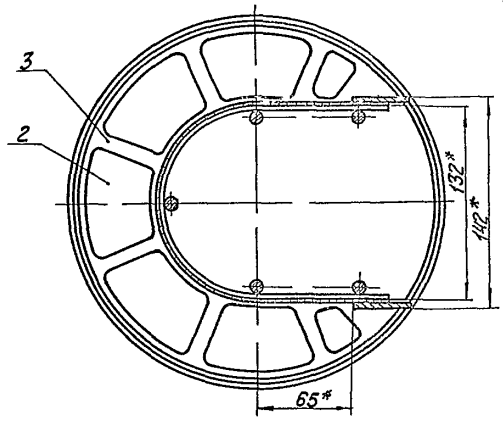

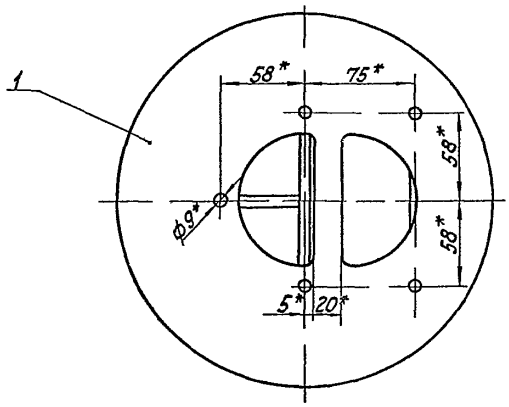

Б-Б (2 1)

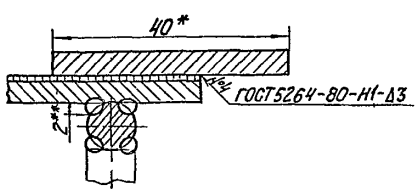

1 * Размеры для справок

2 $\pm \frac{IT14}{2}$

3 ** Сварка ручна дуговая

				26 01 02 000 СБ			
Изм.	Лист	№ докум.	Подп.	Дата	Каркас с сеткой Сборочный чертеж	Лит	Масса 1034	Масштаб 1:2
Разраб.		Колмец				Лист	Листов 1
Пров.		Колмец					
Н. контр.		Колмец				ЛАТГИПРОПРОМ	
Утв.							

Инв. № подл. | Подп. и дата | Взам. инв. № | Инв. № дубл. | Подп. и дата

Копировал 24965-03 7 формат А2

Типовой проект 903-2-32.90 Альбом 3

26 01 02 002

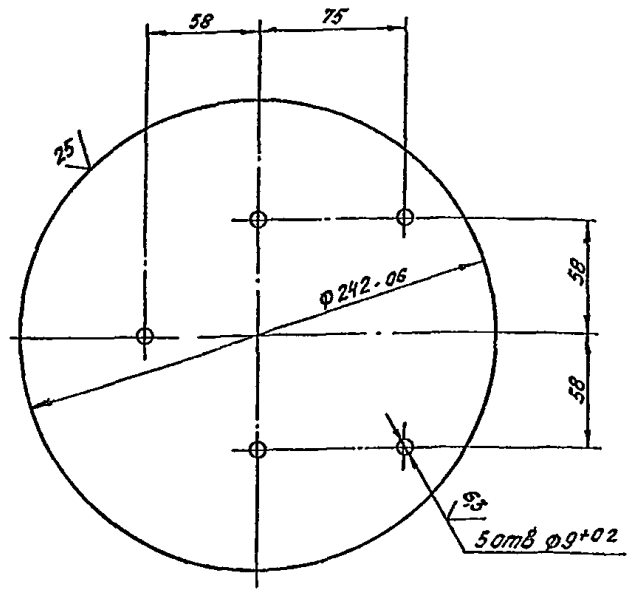

1. Неуказанные предельные отклонения размеров $\pm \frac{IT14}{2}$

				26.01.02.002			
Изм.	Лист	№ докум.	Подп.	Дата	Днище	Лит.	Масса	Масштаб
Разраб.		Колмец					1.08	1:2
Пров.		Колмец				Лист	Листов 1
Н. контр.		Колмец			Лист 3 ГОСТ 19903-74 / Ст3кп4 ГОСТ 16523-70	ЛАТГИПРОПРОМ	
Утв.							

Копировал Формат А4

26 01 02 003

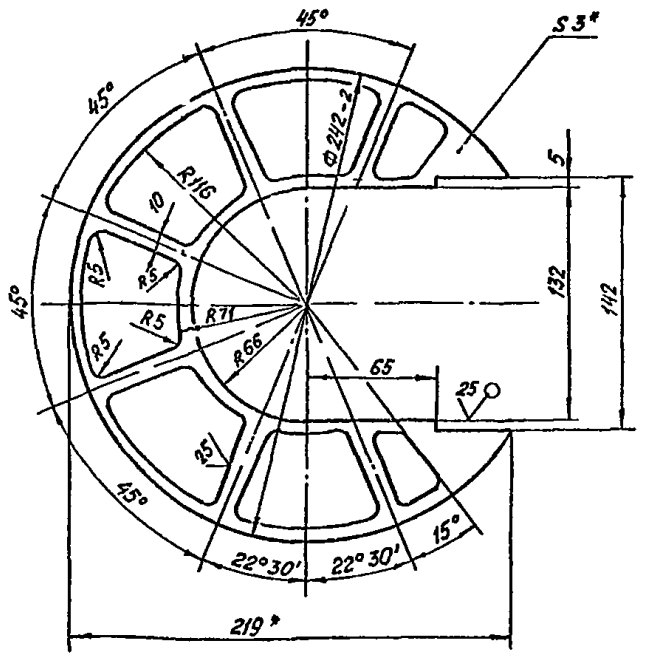

1* Размеры для справок
2 $\pm \frac{IT14}{2}$

				26.01.02.003			
Изм.	Лист	№ докум.	Подп.	Дата	Решетка	Лит.	Масса	Масштаб
Разраб.		Колмец					03	1:2
Пров.		Колмец				Лист	Листов 1
Н. контр.		Колмец			Лист 3 ГОСТ 19903-74 / Ст3кп4 ГОСТ 16523-70	ЛАТГИПРОПРОМ	
Утв.							

Копировал Формат А4

Типовой проект 903-2-32.90 Альбом 3

26 01 02 004

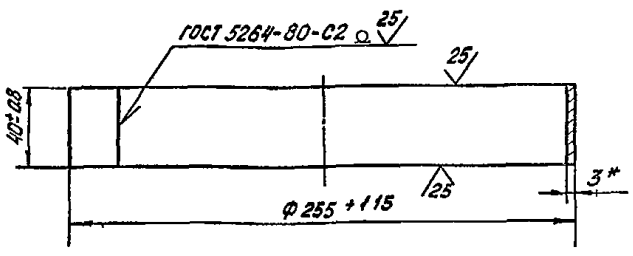

* Размер для справок

				26.01.02.004			
Изм.	Лист	№ докум.	Подп.	Дата	Кольцо	Лит.	Масса	Масштаб
Разраб.		Колмец					0,75	1:2
Пров.		Колмец				Лист	Листов 1
Н. контр.		Колмец			Лист 3 ГОСТ 19903-74 / Ст3кп4 ГОСТ 16523-70	ЛАТГИПРОПРОМ	
Утв.							

Копировал Формат А4

26 01 02 007

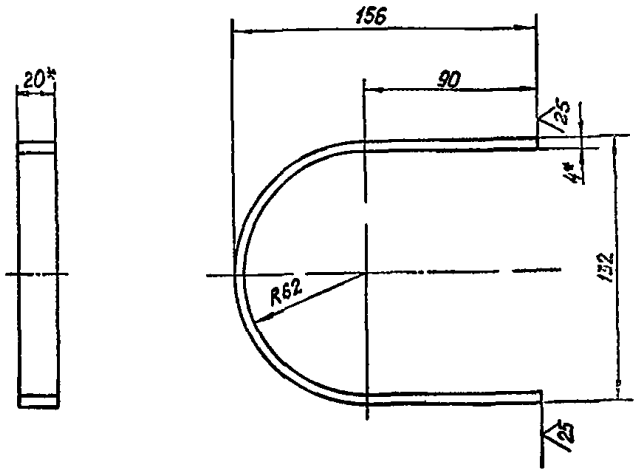

1* Размеры для справок
2 $\pm \frac{IT14}{2}$

				26.01.02.007			
Изм.	Лист	№ докум.	Подп.	Дата	Пояс жесткости	Лит.	Масса	Масштаб
Разраб.		Колмец					0,246	1:2
Пров.		Колмец				Лист	Листов 1
Н. контр.		Колмец			Полоса 4х20 ГОСТ 103-76 / Ст3кп2 ГОСТ 535-88	ЛАТГИПРОПРОМ	
Утв.							

Копировал Формат А4

26 01 02 006

Типовой проект 903 2 32.90 Альбом 3

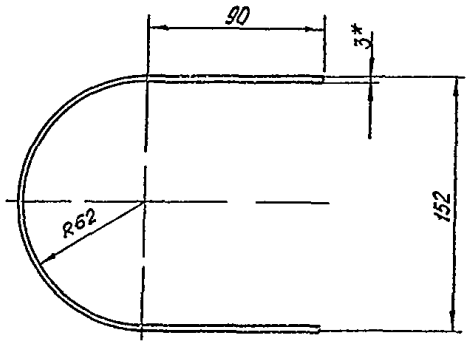

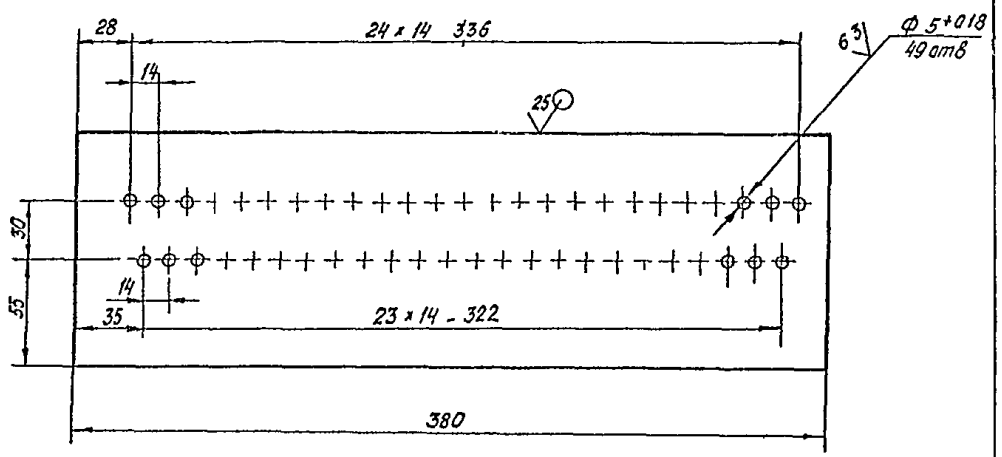

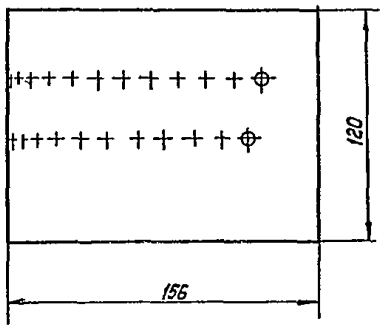

1 * Размер для справок

2 $\pm \frac{IT14}{2}$

					26 01 02 006	
Изм.	Лист	№ докум.	Подп.	Дата	Пояс нижний	Лит. / Масса 143 / Масштаб 1:2
Разраб.		Колмец				Лист / Листов 1
Пров.		Колмец			Лист 3 ГОСТ 19903-74 Ст3кп4 ГОСТ 16523-70	ЛАТГИПРОПРОМ
Н. контр.		Колмец				
Утв.						

Копировал Бел Формат А3

26 01 02 005

Типовой проект 903 2 32.90 Альбом 3

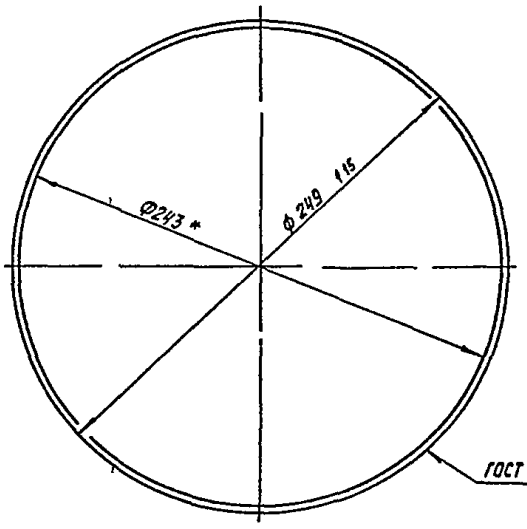

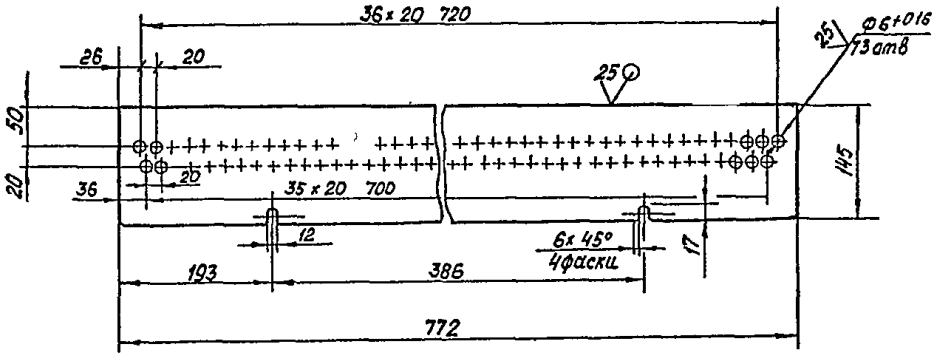

1 * Размеры для справок

2 $\pm \frac{IT14}{2}$

					26 01 02 005	
Изм.	Лист	№ докум.	Подп.	Дата	Обечайка	Лит. / Масса 258 / Масштаб 1:2
Разраб.		Колмец				Лист / Листов 1
Пров.		Колмец			Лист 3 ГОСТ 19903-74 Ст3кп4 ГОСТ 16523-70	ЛАТГИПРОПРОМ
Н. контр.		Колмец				
Утв.						

Копировал Бел 24965-03 9 Формат А3

Инв. № подл. | Подп. и дата | Взам. инв. № | Инв. № дубл. | Подп. и дата

Типовой проект 903-2-32.90 Альбом 3

26 01 02 001

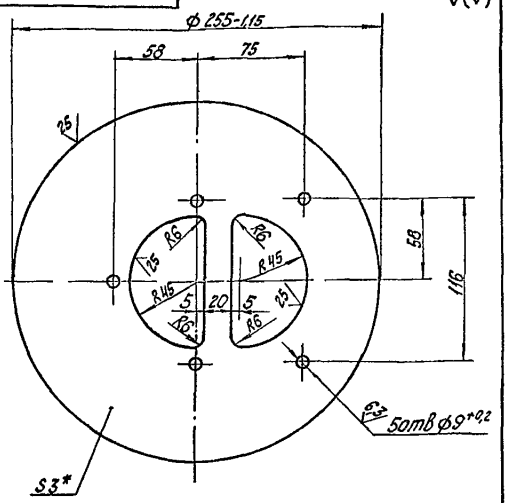

1. * Размер для справок
2. $\pm \frac{IT14}{2}$

Изм. Лист	№ докум.	Подп.	Дата	26 01 02 001	
Разраб.	Колмец			Крышка сетки	Лит. / Масса 1,05 / Масштаб 1:2
Пров.	Колмец				Лист / Листов 1
Н. контр.				Лист 3 ГОСТ 19903-74 Ст3кп2 ГОСТ 16523-70	ЛАТГИПРОПРОМ
Утв.	Колмец				

Копировал Ж/- Формат А4

Типовой проект 903-2-32.90 Альбом 3

26 01 02 008

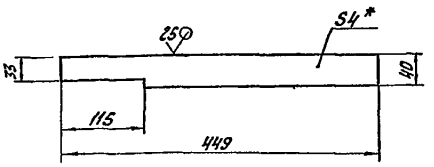

1 * Размер для справок
2 $\pm \frac{IT14}{2}$

Изм. Лист	№ докум.	Подп.	Дата	26 01 02 008	
Разраб.	Колмец			Накладка	Лит. / Масса 0,56 / Масштаб 1:4
Пров.	Колмец				Лист / Листов 1
Н. контр.	Колмец			Лист 4 ГОСТ 19903-74 Ст3кп2 ГОСТ 14637-79	ЛАТГИПРОПРОМ
Утв.					

Копировал Ж/- Формат А4

Типовой проект 903-2-32.90 Альбом 3

Формат	Зона	Поз.	Обозначение	Наименование	Кол.	Примечание
				Документация		
А4			26.01.03.000 СБ	Сборочный чертеж	1	
				Детали		
А4		1	26.01.03.001	Ручка	1	
А4		2	26.01.03.002	Заглушка	1	

Изм. Лист	№ докум.	Подп.	Дата	26 01 03 000	
Разраб.	Колмец			Крышка	Лит. / Лист / Листов 1
Пров.	Золотых				
Н. контр.	Колмец				ЛАТГИПРОПРОМ
Утв.					

Копировал Ж/- Формат А4

Типовой проект 903-2-32.90 Альбом 3

26 01 03 000 СБ

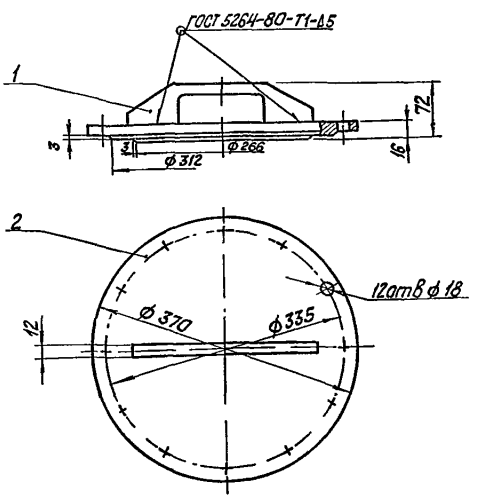

Размеры для справок

Изм. Лист	№ докум.	Подп.	Дата	26 01 03 000 СБ	
Разраб.	Колмец			Крышка сборочный чертеж	Лит. / Масса 12,2 / Масштаб 1:4
Пров.	Колмец				Лист / Листов 1
Н. контр.	Колмец				ЛАТГИПРОПРОМ
Утв.					

Копировал № 24965-03 10 Формат А1

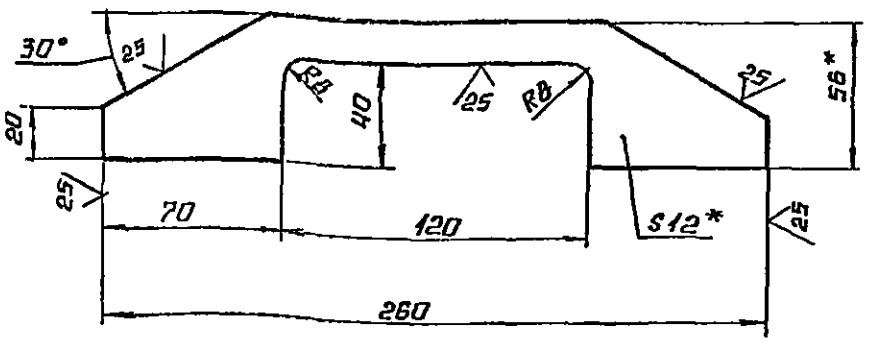

1* Размеры для справок

2 $\pm \frac{IT14}{2}$

Изм.	Лист	№ докум.	Подп.	Дата	26 01 03 001			
Разраб.		Колмец			Ручка	Лит	Масса	Масштаб
Пров.		Колмец					07	1:2
						Лист	Листов 1	
Н. контр.		Колмец			Полоса 12×56-ГОСТ 103-76 / Ст3 кп2 ГОСТ 535-88	ЛАТГИПРОПРОМ		

Копировал Формат А4

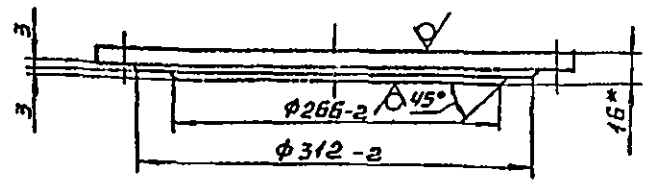

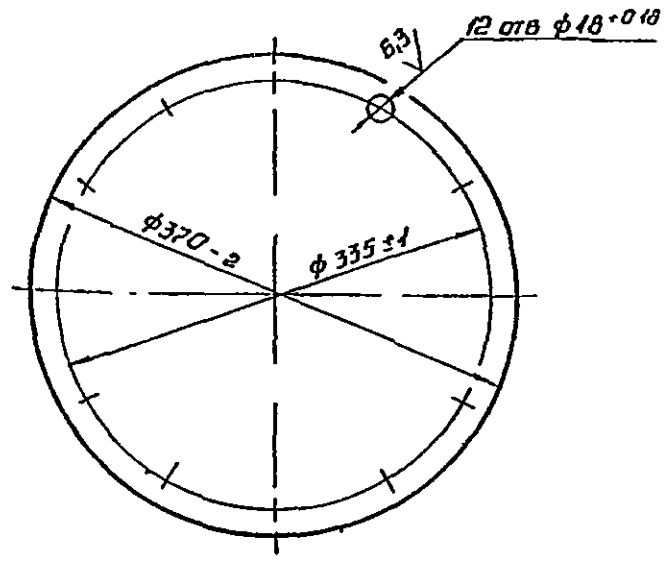

1* Размер для справок

2 $\pm \frac{IT14}{2}$

Изм.	Лист	№ докум.	Подп.	Дата	26 01 03 002			
Разраб.		Колмец			Заглушка	Лит	Масса	Масштаб
Пров.		Колмец					8,54	1:4
Т. контр.						Лист	Листов 1	
Н. контр.		Колмец			Лист 16 ГОСТ 19903-74 / Ст3 кп2 ГОСТ 14637-79	ЛАТГИПРОПРОМ		
Утв.								

Копировал Формат А4

Типовой проект 903-2-32.90 Альбом 3

Формат	Зона	Поз.	Обозначение	Наименование	Кол.	Примечание
				Документация		
А4			67 01 01 000 СБ	Сборочный чертеж		
				Детали		
А4		1	67 01 01 001	Кольцо	1	
А4		2	67 01 01 002	Ушко	4	
				Стандартные изделия		
		3		Гайка М18 S ГОСТ 5915-70	4	

Изм.	Лист	№ докум.	Подп.	Дата	67 01 01 000			
Разраб.		Колмец			Кольцо зажимное	Лит	Лист	Листов
Пров.		Колмец						1
Н. контр.		Колмец				ЛАТГИПРОПРОМ		
Утв.								

24965-03 11 Копировал Формат А4

Инв. № подл. | Подпись и дата | Взам. инв. № | Инв. № дубл. | Подпись и дата

67 01 00 005

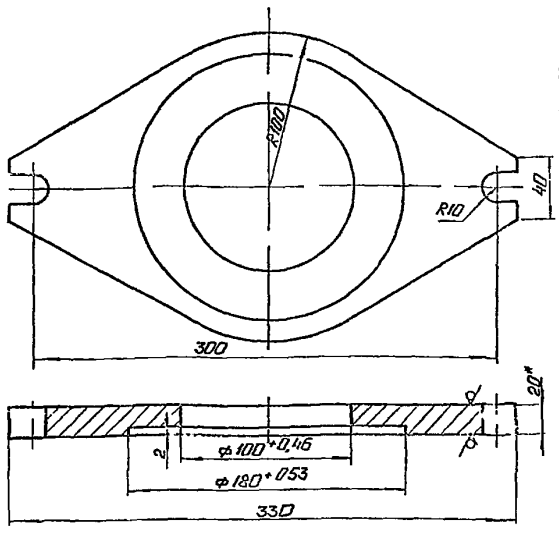

1* Размер для справок

$2 \pm \frac{IT14}{2}$

				67 01 00 005			
Изм. Лист	№ докум.	Подп.	Дата	Фланец	Лит.	Масса	Масштаб
Разраб.	Колмец					4,04	1:2
Пров.	Колмец				Лист	Листов 1	
Н. контр.	Колмец			Лист 20 ГОСТ 19903-74 Ст3кп2 ГОСТ 14637-79	ЛАТГИПРОПРОМ		
Утв.							

Копировал Ф1 Формат А4

Альбом 3

Типовой проект 903-2-32.90

67 01 01 000 СБ

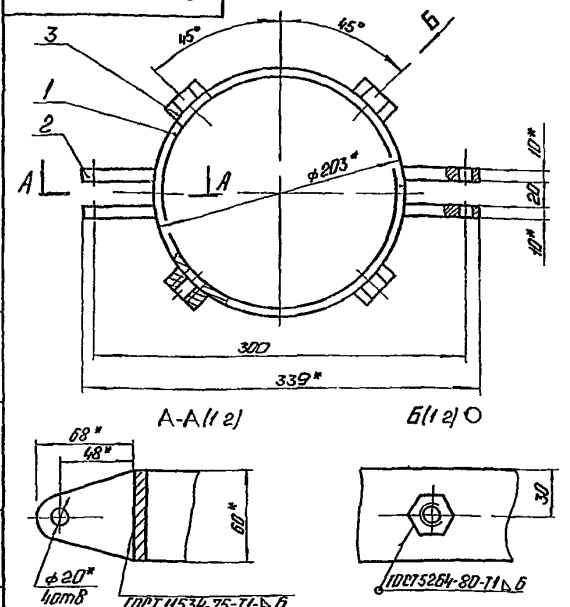

1* Размеры для справок

$2 \pm \frac{IT14}{2}$

				67 01 01 000 СБ			
Изм. Лист	№ докум.	Подп.	Дата	Кольцо зажимное Сборочный чертеж	Лит.	Масса	Масштаб
Разраб.	Колмец					4,06	1:25
Пров.	Колмец				Лист	Листов 1	
Н. контр.	Колмец				ЛАТГИПРОПРОМ		
Утв.							

Копировал Ф1 Формат А4

Альбом 3

Типовой проект 903-2-32.90

67 01 01 001

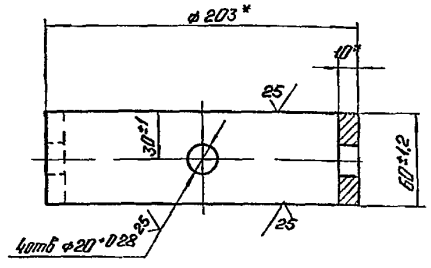

*Размеры для справок

				67 01 01 001			
Изм. Лист	№ докум.	Подп.	Дата	Кольцо	Лит.	Масса	Масштаб
Разраб.	Колмец					28	1:2
Пров.	Колмец				Лист	Листов 1	
Н. контр.	Колмец			Труба 203×10 ГОСТ 8732-78 В20 ГОСТ 8731-87	ЛАТГИПРОПРОМ		
Утв.							

Копировал Ф1 Формат А4

Альбом 3

Типовой проект 903-2-32.90

67 01 01 002

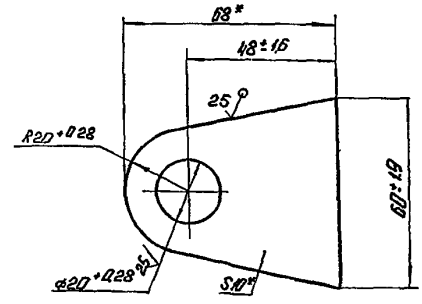

*Размеры для справок

				67 01 01 002			
Изм. Лист	№ докум.	Подп.	Дата	Ушко	Лит.	Масса	Масштаб
Разраб.	Колмец					0,27	1:1
Пров.	Колмец				Лист	Листов 1	
Н. контр.	Колмец			Лист 10 ГОСТ 19903-74 Ст3кп2 ГОСТ 14637-79	ЛАТГИПРОПРОМ		
Утв.							

Копировал Ф1 24965-03 12 Формат А4

67.01.00.001

25 (√)

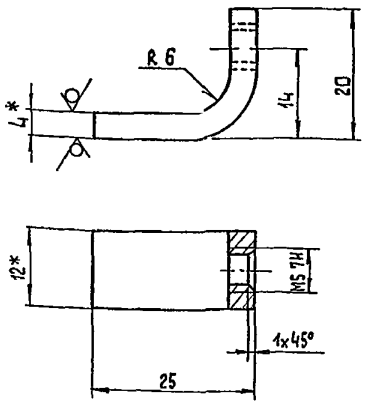

1* Размеры для справок
$2 \pm \frac{IT12}{2}$.

Изм Лист	№ докум	Подп	Дата	67.01 00 001			
Разраб	Колмец			Лапа	Лит	Масса 0,014	Масштаб 2 1
Пров	Колмец				Лист	Листов 1	
Н контр	Колмец			Полоса 4x12 ГОСТ 103-76 / Ст 3 кп 2 ГОСТ 535-88	ЛАТГИПРОПРОМ		
Утв							

Копировал 38 формат А4

Альбом 3 Типовой проект 903-2-32 90

67 01 00 002

25 (√)

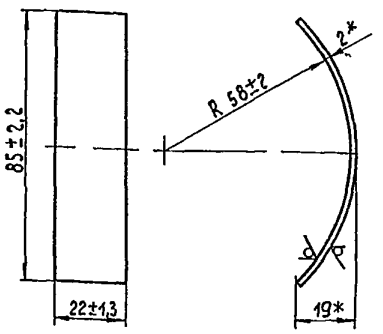

* Размеры для справок

Изм Лист	№ докум	Подп	Дата	67 01 00.002			
Разраб	Колмец			Скоба защитная	Лит	Масса 0,032	Масштаб 1 1
Пров	Колмец				Лист	Листов 1	
Н контр	Колмец			Лист 2 ГОСТ 19903-74 / Ст 3 кп 4 ГОСТ 16523-70	ЛАТГИПРОПРОМ		
Утв							

Копировал 38 формат А4

Альбом 3 Типовой проект 903-2-32.90

67.01 00 003

(√)

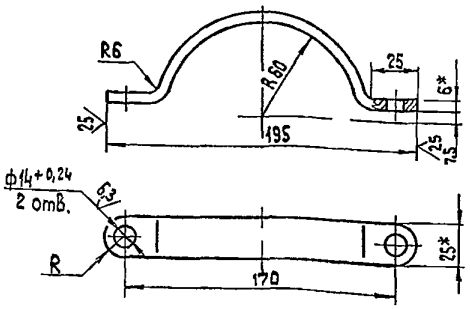

1* Размеры для справок
$2 \pm \frac{IT14}{2}$.

Изм Лист	№ докум	Подп	Дата	67.01 00 003			
Разраб	Колмец			Хомут	Лит	Масса 0,27	Масштаб 1:2
Пров	Колмец				Лист	Листов 1	
Н контр	Колмец			Полоса 6x25-ГОСТ 103-76 / Ст 3 кп 2 ГОСТ 535-88	ЛАТГИПРОПРОМ		
Утв							

Копировал 38 формат А4

Альбом 3 Типовой проект 903-2-32.90

67 01 00.004

6,3 (√)

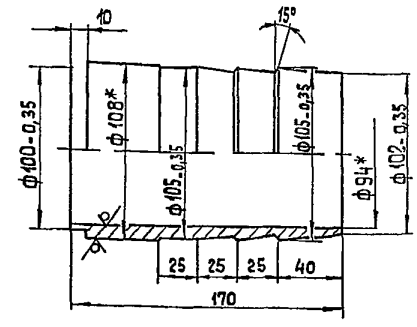

1* Размеры для справок.
$2 \pm \frac{IT14}{2}$

Изм Лист	№ докум	Подп	Дата	67.01 00.004			
Разраб	Колмец			Ниппель	Лит	Масса 2,7	Масштаб 1 2
Пров	Колмец				Лист	Листов 1	
Н контр	Колмец			Труба 108x7 ГОСТ 8732-78 / Ст 3 сп ГОСТ 8731 87	ЛАТГИПРОПРОМ		
Утв							

Копировал 38 24965-03 13 формат А4

Поз.	Зона	Поз.	Обозначение	Наименование	Кол.	Примечание
				Документация		
А4			67 06 00 000 СБ	Сборочный чертеж		
				Детали		
А4		1	67 06 00 001	Ушко	1	
Б4		2	67 06 00 002	Лента		
				Лист 0,5 ГОСТ 19903-74 Ст3кп4 ГОСТ 16523-70		
				400±2×5±0,15 мм	1	0,008 кг
				Стандартные изделия		
		3		Шплинт 5×16 ГОСТ 397-79	1	

Изм.	Лист	№ докум.	Подп.	Дата	67 06 00 000			
Разраб.		Колмец			Хомут	Лит.	Масса	Масштаб
Пров.		Колмец						1
Н. контр.		Колмец				ЛАТГИПРОПРОМ		
Утв.								

Копировал Ф.1 Формат А4

Альбом 3

Типовой проект 903-2-32 90

67 06 00 000 СБ

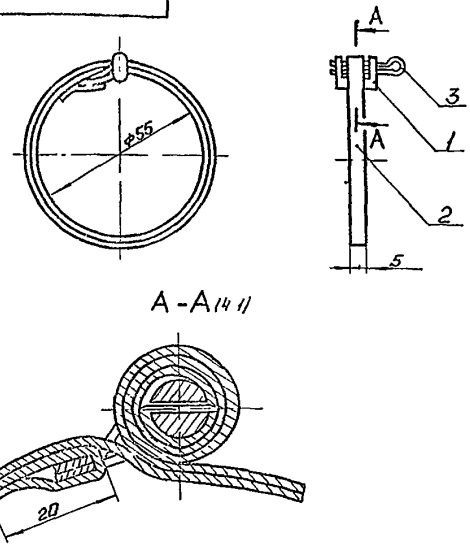

Размеры для справок

Изм.	Лист	№ докум.	Подп.	Дата	67 06 00 000 СБ			
Разраб.		Колмец			Хомут	Лит.	Масса	Масштаб
Пров.		Колмец			Сборочный чертеж		0,014	1:1
Т. контр.						Лист	Листов 1	
Н. контр.		Колмец				ЛАТГИПРОПРОМ		
Утв.								

Копировал Ф.1 Формат А4

Альбом 3

Типовой проект 903-2-32 90

67 06 00 001

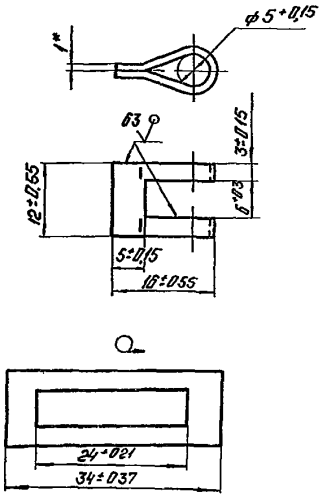

*Размеры для справок

Изм.	Лист	№ докум.	Подп.	Дата	67 06 00 001			
Разраб.		Колмец			Ушко	Лит.	Масса	Масштаб
							0,002	2:1
Пров.						Лист	Листов 1	
Н. контр.		Колмец			Лист 1 ГОСТ 19903-74 Ст3кп4 ГОСТ 16523-70	ЛАТГИПРОПРОМ		
Утв.								

Копировал Ф.1 Формат А4

Альбом 3

Типовой проект 903-2-32 90

67 02 00 001

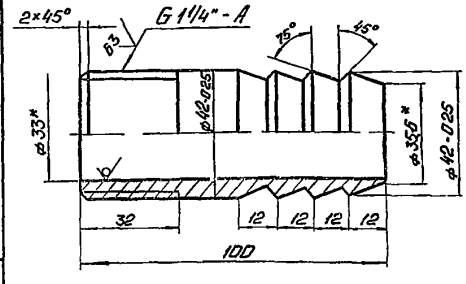

1* Размеры для справок

2 $\frac{1T14}{2}$

Изм.	Лист	№ докум.	Подп.	Дата	67 02 00 001			
Разраб.		Колмец			Ниппель	Лит.	Масса	Масштаб
Пров.		Колмец					0,45	1:1
Т. контр.						Лист	Листов 1	
Н. контр.		Колмец			Труба 45-6 ГОСТ 8734-75 В20 ГОСТ 8733-87	ЛАТГИПРОПРОМ		
Утв.								

Копировал Ф.1 24965-03 (14) Формат А4

gost.e-ecolog.ru