ТИПОВОЙ ПРОЕКТ

903-1-310.95

КРЫШНАЯ КОТЕЛЬНАЯ ДЛЯ ЖИЛЫХ ДОМОВ МОЩНОСТЬЮ 0,5 МВт

АЛЬБОМ 4.

Задания заводу-изготовителю щитов стр. 1-29

Ц00422-04

gost.e-ecolog.ru

ТИПОВОЙ ПРОЕКТ

903-1-310.95

КРЫШНАЯ КОТЕЛЬНАЯ ДЛЯ ЖИЛЫХ ДОМОВ МОЩНОСТЬЮ 0,5 МВт

АЛЬБОМ 4.

ПЕРЕЧЕНЬ АЛЬБОМОВ.

Альбом 1	ПЗ	Общая пояснительная записка
Альбом 2		Блок котельной
	ТМ1	Тепломеханические решения
	ГСВ	Газоснабжение. Внутренние устройства
	АС1	Архитектурно-строительные решения
	ВК1	Внутренние водопровод и канализация
	КМ	Конструкции металлические
	ЭМ1	Электрооборудование силовое и электроосвещение внутреннее
	АТМ1	Автоматизация
	АУС	Автоматизация устройств связи
Альбом 3		Тепловой пункт
	ТМ2	Тепломеханические решения
	АС2	Архитектурно-строительные решения
	ВК2	Внутренние водопровод и канализация
	ЭМ2	Электрооборудование силовое и электроосвещение внутреннее
	АТМ2	Автоматизация
Альбом 4		Задания заводу-изготовителю щитов
Альбом 5	СО	Спецификации оборудования
Альбом 6	ВМ	Ведомости потребности в материалах
Альбом 7	С	Сметы

Разработан :

Акционерным обществом "Озон"

Генеральный директор Ю.М. Лихтер

Главный инженер В.А. Константинов

Главный инженер проекта Е.И. Писаренко

Утвержден :

Комитетом РФ по химической и нефтехимической промышленности письмом от 30.08.95 г. N ЕР-1878-19/09

Введен в действие АО "Озон" приказом от 30.08.95 г. N 64-К

Срок действия 2000 г.

СОДЕРЖАНИЕ АЛЬБОМА 4

NN ЛИСТОВ	НАИМЕНОВАНИЕ И ОБОЗНАЧЕНИЕ ДОКУМЕНТОВ НАИМЕНОВАНИЕ ЛИСТА	СТР.
	ЧЕРТЕЖИ МАРКИ ' ЭМ1 '	
Н1	ПЕРЕЧЕНЬ ПРОЕКТНОЙ ДОКУМЕНТАЦИИ ДЛЯ ЗАКАЗА	
	ЩИТОВ СТАНЦИЙ УПРАВЛЕНИЯ	3
	ШКАФ 1ШС	
Н2	ТЕХНИЧЕСКИЕ ДАННЫЕ АППАРАТОВ	3
Н3	ЧЕРТЕЖ ОБЩЕГО ВИДА	4
Н4	СХЕМА ЭЛЕКТРИЧЕСКАЯ СОЕДИНЕНИЙ	5
Н5	ПЕРЕЧЕНЬ НАДПИСЕЙ	3
	ЧЕРТЕЖИ МАРКИ ' АТМ1 '	
Н1	ПЕРЕЧЕНЬ ТЕХНИЧЕСКОЙ ДОКУМЕНТАЦИИ ДЛЯ ЗАДАНИЯ	
	ЗАВОДУ-ИЗГОТОВИТЕЛЮ ЩИТОВ	6
	ЩИТ КОНТРОЛЯ И УПРАВЛЕНИЯ ЩКУ	
Н2	ОБЩИЙ ВИД	6-8
Н3	ТАБЛИЦА СОЕДИНЕНИЙ	8,9-10
Н4	ТАБЛИЦА ПОДКЛЮЧЕНИЯ	11-12
	ЩИТ ДИСПЕТЧЕРА ЩД	
Н5	ОБЩИЙ ВИД	13-14
Н6	ТАБЛИЦА СОЕДИНЕНИЙ	:,15-16
Н7	ТАБЛИЦА ПОДКЛЮЧЕНИЯ	16
	ЧЕРТЕЖИ МАРКИ ' ЭМ2 '	
Н1	ПЕРЕЧЕНЬ ПРОЕКТНОЙ ДОКУМЕНТАЦИИ ДЛЯ ЗАКАЗА	
	ЩИТОВ СТАНЦИЙ УПРАВЛЕНИЯ	17
	ШКАФ 2ШС	
Н2	ТЕХНИЧЕСКИЕ ДАННЫЕ АППАРАТОВ	17
Н3	ЧЕРТЕЖ ОБЩЕГО ВИДА	18
Н4	СХЕМА ЭЛЕКТРИЧЕСКАЯ СОЕДИНЕНИЙ	19-21
Н5	ПЕРЕЧЕНЬ НАДПИСЕЙ	22
	ЧЕРТЕЖИ МАРКИ ' АТМ2 '	
Н1	ПЕРЕЧЕНЬ ТЕХНИЧЕСКОЙ ДОКУМЕНТАЦИИ ДЛЯ ЗАДАНИЯ	
	ЗАВОДУ-ИЗГОТОВИТЕЛЮ ЩИТОВ	23
	ЩИТ ЩКУ	
Н2	ОБЩИЙ ВИД	23-25
Н3	ТАБЛИЦА СОЕДИНЕНИЙ	25-27
Н4	ТАБЛИЦА ПОДКЛЮЧЕНИЯ	28-29

Инв.N подл. | Подпись и дата | Взамен инв.N

инв № Ц00422-01

Обозначение	Наименование	Примечание
Т.П. 903-1-310.95-ЭМ1.Н1	Перечень проектной документации	
	для заказа щитов станций	
	управления	
	Шкаф 1Ш	
Т.П. 903-1-310.95-ЭМ1.Н2	Технические данные аппаратов	
Т.П. 903-1-310.95-ЭМ1.Н3	Чертеж общего вида	
Т.П. 903-1-310.95-ЭМ1.Н4	Схема электрическая соединений	
Т.П. 903-1-310.95-ЭМ1.Н5	Перечень надписей	

Взамен инв.N

Подпись и дата

ИНВ.N

Инв.N подл.

Изм.	Колуч.	Лист	N док.	Подпись	Дата
Нач.отд.		Ласыкин			
Гл.спец.		Попов			
Вед.инж.		Савченко			
Техник		Исаева			
Провер.		Попов			
Н.контр.		Савченко			

ПРИВЯЗАН

Т.П. 903-1-310.95-ЭМ1.Н1

Крышная котельная для жилых домов мощностью 0,5 МВт

Блок котельной

Стадия	Лист	Листов
Р		1

Перечень проектной документации для заказа щитов станций управления.

OZONE ОЗОН

ФОРМАТ А4

Формат	Зона	Поз	Обозначение	Наименование	Кол	Примечание
				Документация		
А2			Т.П. 903-1-310.95-ЭМ1.Н3	Чертеж общего вида		
А2			Т.П. 903-1-310.95-ЭМ1.Н4	Схема электрическая		
				соединений		
А2			Т.П. 903-1-310.95-ЭМ1.Н5	Перечень надписей		
				Сборочные единицы		
				Н1 1		
		1		Выключатель		
				ВА51-31-3400100-00 УХЛ3		
				U~ 380В 50Гц Ip16A 3In	2	QF1, QF8
		2		ВА51-25-3400100-00 УХЛ3		
				U~ 380В 50Гц Ip16A 3In	2	QF4, QF13
		3		ВА51-25-3400100-00 УХЛ3		QF2, QF3,
				U~ 380В 50Гц Ip6,3A 3In		QF5...QF7,
					9	QF9...QF12

Взамен инв.N

Подпись и дата

ИНВ.N

Инв.N подл.

Изм.	Колуч.	Лист	N док.	Подпись	Дата
Нач.отд.		Ласыкин			
Гл.спец.		Попов			
Вед.инж.		Савченко			
Техник		Исаева			
Провер.		Попов			
Н.контр.		Савченко			

ПРИВЯЗАН

ИНВ.N

Т.П. 903-1-310.95-ЭМ1.Н2

Крышная котельная для жилых домов мощностью 0,5 МВт

Блок котельной

Стадия	Лист	Листов
Р	1	2

Шкаф 1Ш.
Технические данне аппаратов

OZONE ОЗОН

ФОРМАТ А4

Формат	Зона	Поз	Обозначение	Наименование	Кол	Примечание
		4		Блок зажимов		
				Б324-4П25-В/В У3-10	2	X1, X2,
				Н51 1		
		5		Арматура АЕ32522492	2	HL1, HL2

Взамен инв.N

Подпись и дата

ИНВ.N

Инв.N подл.

Изм.	Колуч.	Лист	N док.	Подпись	Дата

ПРИВЯЗАН

ИНВ.N

Т.П. 903-1-310.95-ЭМ1.Н2

Лист 2

ФОРМАТ А4

Панель	Строка	Надпись	Поз. обозн.	Место надписи	Текст	Кол-во	Вид шрифта	Заготовка
					Панель			
		1	QF8	Табличка	QF8-Ввод N2 ~380/220В	1		
		2	QF1	—"—	QF1-Ввод N1 ~380/220В	1		
		3	QF2	—"—	QF2-Контр. ввода N1	1		
		4	QF3	—"—	QF3-Резерв	1		
		5	QF4	—"—	QF4-Печь электрическая	1		
		6	QF5	—"—	QF5-ЩКУ.Ввод N2	1		
		7	QF6	—"—	QF6-Рабочее освещение	1		
		8	QF9	—"—	QF9-Контр. ввода N2	1		
		9	QF10	—"—	QF10-ЩКУ.Ввод N1			
		10	QF11	—"—	QF11-Аварийное освещение	1		
		11	QF12	—"—	QF12-Вентилятор котла 2	1		
		12	QF7	—"—	QF7-Вентилятор котла N1	1		
		13	QF13	—"—	QF13-Секционный выключатель	1		
					Дверь			
		14		Табличка	Шкаф 1Ш	1		
		15	HL1	—"—	HL1-Контроль напряж. Ввод 1	1		
		16	HL2	—"—	HL2-Контроль напряж. Ввод 2	1		

Взамен инв.N

Подпись и дата

ИНВ.N

Инв.N подл.

Изм.	Колуч.	Лист	N док.	Подпись	Дата
Нач.отд.		Ласыкин			
Гл.спец.		Попов			
Вед.инж.		Савченко			
Техник		Исаева			
Провер.		Попов			
Н.контр.		Савченко			

ПРИВЯЗАН

ИНВ.N

Т.П. 903-1-310.95-ЭМ1.Н5

Крышная котельная для жилых домов мощностью 0,5 МВт

Блок котельной

Стадия	Лист	Листов
Р		1

Шкаф 1Ш.
Перечень надписей.

OZONE ОЗОН

ФОРМАТ А4

Т.П. 903-1-310.95 АЛЬБОМ VI

Вид спереди

Дверь не показана

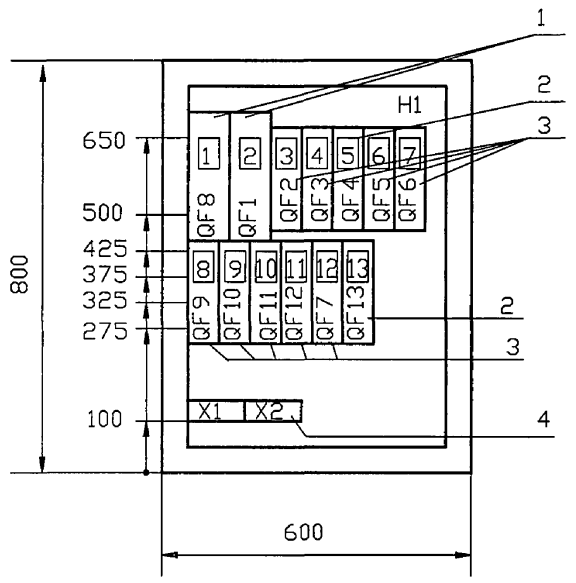

Дверь

Вид спереди

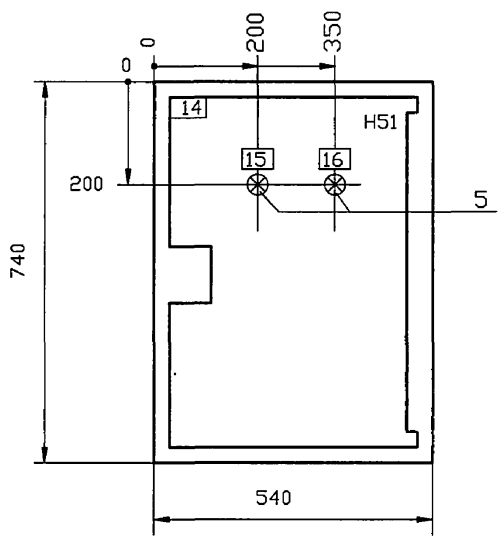

1. Шкаф (ящик) ЯУ3-0863.
2. В контуре табличек и аппаратов указаны номера надписей по перечню надписей.
3. Степень защищенности JP31.

Взамен инв.N								
Подпись и дата								
Инв.N подл.								

							Т.П. 903-1-310.95-ЭМ1.НЗ
							Крышная котельная для жилых домов мощностью 0,5 МВт
изм.	колич.	лист	N док.	подпись	дата		
ПРИВЯЗАН		Нач.отд.	Ласыкин			Блок котельной	Стадия: Р; Лист: ; Листов: 1
		Гл.спец.	Попов				
		Вед.инж.	Савченко				
		Техник	Исаева			Шкаф 1Ш. Чертеж общего вида	OZONE ОЗОН
		Провер.	Попов				
ИНВ.N		Н.контр.	Савченко				

ФОРМАТ А3

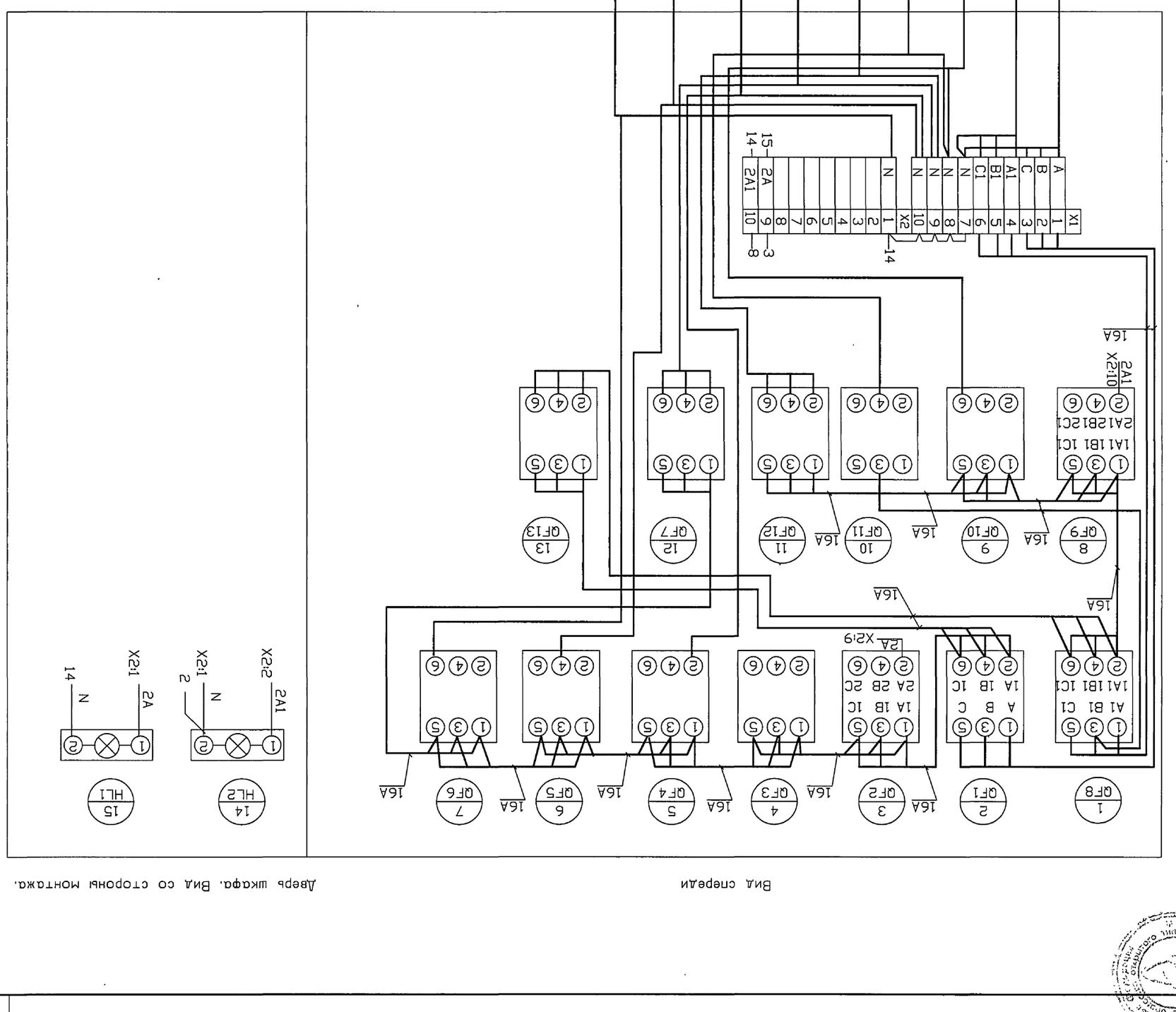
Ввод N1 ~380/220В
Ввод N2 ~380/220В
ШКУ Ввод N2 ~220В(рез)
Авар. освещение
Вентилятор котла 2
Вентилятор котла 1
Печь электрическая
ШКУ Ввод N1 ~220В(раб)
Рабочее освещение
1Ш-1
1Ш-2
ШКУ-2
Гр.1а
7**-2
7**-1
2-1
ШКУ-1
Гр.1
QF1
QF2
QF3
QF4
QF5
QF6
QF7
QF8
QF9
QF10
QF11
QF12
QF13
16А
X1
X2
2A
2A1
A B C A1 B1 C1 N N N N N N 1 2 3 4 5 6 7 8 9 10
1A 1B 1C 2A 2B 2C
1A1 1B1 1C1 2A1 2B1 2C1
Вид снедаи
Двер шкафа. ВнА со стороны монтажа.
HL1
HL2
X2:1
X2:2
N
2A
2A1

| | | |

Т.П. 903-1-310.95 АЛЬБОМ 4

НАИМЕНОВАНИЕ	ОБОЗНАЧЕНИЕ	КОЛ. ЧЕРТ.	КОЛ. ЭКЗ.
ПЕРЕЧЕНЬ ТЕХНИЧЕСКОЙ ДОКУМЕНТАЦИИ ДЛЯ ЗАДАНИЯ ЗАВОДУ-ИЗГОТОВИТЕЛЮ ЩИТОВ	Т.П.903-1-310.95. АТМ1.Н-1 АЛЬБОМ 4.	1	1
СПЕЦИФИКАЦИЯ ЩИТОВ	Т.П.903-1-310.95. АТМ1.СО2, АЛЬБОМ 5.	1	3
ЩИТ КОНТРОЛЯ И УПРАВЛЕНИЯ ЩКУ. ОБЩИЙ ВИД.	Т.П.903-1-310.95. АТМ1.Н-2. АЛЬБОМ 4.	4	3
ЩИТ КОНТРОЛЯ И УПРАВЛЕНИЯ ЩКУ. ТАБЛИЦА СОЕДИНЕНИЙ.	Т.П.903-1-310.95. АТМ1.Н-3. АЛЬБОМ 4.	9	3
ЩИТ КОНТРОЛЯ И УПРАВЛЕНИЯ ЩКУ. ТАБЛИЦА ПОДКЛЮЧЕНИЯ.	Т.П.903-1-310.95. АТМ1.Н-4. АЛЬБОМ 4.	7	3
ЩИТ ДИСПЕТЧЕРА ЩД. ОБЩИЙ ВИД.	Т.П.903-1-310.95. АТМ1.Н-5. АЛЬБОМ 4.	6	3
ЩИТ ДИСПЕТЧЕРА ЩД. ТАБЛИЦА СОЕДИНЕНИЙ.	Т.П.903-1-310.95. АТМ1.Н-6. АЛЬБОМ 4.	6	3
ЩИТ ДИСПЕТЧЕРА ЩД. ТАБЛИЦА ПОДКЛЮЧЕНИЯ.	Т.П.903-1-310.95. АТМ1.Н-7. АЛЬБОМ 4.	3	3

Взамен инв.N

Подпись и дата

Инв.N подл.

ИНВ.N

ПРИВЯЗАН

ИЗМ.	КОЛУЧ.	ЛИСТ	N ДОК.	ПОДПИСЬ	ДАТА
НАЧ.ОТД.		ЛАСЫКИН			
ГЛ.СПЕЦ.		СОКОЛИН			
РАЗРАБОТАЛ		РЕВЕНКО			
ПРОВЕРИЛ		СОКОЛИН			
Н.КОНТР.		РЫКОВ			

Т.П. 903-1-310.95-АТМ1.Н-1

Крышная котельная для жилых домов мощностью 0,5 МВт

Блок котельной

Стадия	Лист	Листов
Р	1	2

Перечень технической документации для задания заводу-изготовителю щитов

ОЗОН

ФОРМАТ А4

Т.П. 903-1-310.95 АЛЬБОМ 4

НАИМЕНОВАНИЕ	ОБОЗНАЧЕНИЕ	КОЛ. ЧЕРТ.	КОЛ. ЭКЗ.
ЭЛЕКТРОПИТАНИЕ. СХЕМЫ ПРИНЦИПИАЛЬНЫЕ ЭЛЕКТРИЧЕСКИЕ	Т.П.903-1-310.95. АТМ1, ЛИСТ 3. АЛЬБОМ 2.	1	2
СИГНАЛИЗАЦИЯ. ИЗМЕРЕНИЕ. СХЕМА ПРИНЦИПИАЛЬНАЯ ЭЛЕКТРИЧЕСКАЯ (НАЧАЛО)	Т.П.903-1-310.95. АТМ1, ЛИСТ 4. АЛЬБОМ 2.	1	2
СИГНАЛИЗАЦИЯ. ИЗМЕРЕНИЕ. СХЕМА ПРИНЦИПИАЛЬНАЯ ЭЛЕКТРИЧЕСКАЯ (ОКОНЧАНИЕ)	Т.П.903-1-310.95. АТМ1, ЛИСТ 5. АЛЬБОМ 2.	1	2
ВЕНТИЛИ К1.1.1, К1.2.1. УПРАВЛЕНИЕ. СХЕМЫ ПРИНЦИПИАЛЬНЫЕ ЭЛЕКТРИЧЕСКИЕ	Т.П.903-1-310.95. АТМ1, ЛИСТ 6. АЛЬБОМ 2.	1	2
ВЕНТИЛИ К1.1.2, К1.2.2. УПРАВЛЕНИЕ. СХЕМЫ ПРИНЦИПИАЛЬНЫЕ ЭЛЕКТРИЧЕСКИЕ	Т.П.903-1-310.95. АТМ1, ЛИСТ 7. АЛЬБОМ 2.	1	2
ВЕНТИЛЬ К1.2. УПРАВЛЕНИЕ. СХЕМА ПРИНЦИПИАЛЬНАЯ ЭЛЕКТРИЧЕСКАЯ	Т.П.903-1-310.95. АТМ1, ЛИСТ 8. АЛЬБОМ 2.	1	2

1. ЗАДАНИЕ ЗАВОДУ-ИЗГОТОВИТЕЛЮ ЩИТОВ КОМПЛЕКТОВАТЬ СОГЛАСНО ПЕРЕЧНЮ ТЕХНИЧЕСКОЙ ДОКУМЕНТАЦИИ, ПРИВЕДЕННОМУ НА ДАННОМ ЧЕРТЕЖЕ.
2. ЧЕРТЕЖИ ТИПОВЫХ КОНСТРУКЦИЙ "ТМ3" РАЗРАБОТАНЫ НПО"МОНТАЖ-АВТОМАТИКА".

Взамен инв.N

Подпись и дата

Инв.N подл.

ПРИВЯЗАН

ИНВ.N

ИЗМ.	КОЛУЧ.	ЛИСТ	N ДОК.	ПОДПИСЬ	ДАТА

Т.П. 903-1-310.95-АТМ1.Н-1

Лист 2

ФОРМАТ А4

Т.П. 903-1-310.95 АЛЬБОМ 4

ПОЗ.	ОБОЗНАЧЕНИЕ	НАИМЕНОВАНИЕ	КОЛ.	ПРИМЕЧ.
		ДОКУМЕНТАЦИЯ		
	АТМ1.Н-3 АТМ1.Н-4	ТАБЛИЦА СОЕДИНЕНИЙ ТАБЛИЦА ПОДКЛЮЧЕНИЯ		
		СТАНДАРТНЫЕ ИЗДЕЛИЯ		
1		ЩИТ ШКАФНОЙ МАЛОГАБАРИТНЫЙ1 (ИСПОЛНЕНИЕ I) ЩШМ-1000Х600Х500 УХЛ3.I ОСТ36.13-90		
2		СКОБА С600 ТК3-285-90	8	
3		РЕЙКА Р3-1Б-800 ТК3-264-902	5	
4		УГОЛЬНИК УП42Х25 L=430 ТК4-2222-74	2	
		ПРОЧИЕ ИЗДЕЛИЯ		
5	25/23Б	СИГНАЛИЗАТОР СТМ10-0002(0001)		
6	26/22Б	БЛОК ИЗМЕРЕНИЯ РАСХОДА БИР1		

Взамен инв.N

Подпись и дата

Инв.N подл.

ПРИВЯЗАН

ИНВ.N

ИЗМ.	КОЛУЧ.	ЛИСТ	N ДОК.	ПОДПИСЬ	ДАТА
НАЧ.ОТД.		ЛАСЫКИН			
ГЛ.СПЕЦ.		СОКОЛИН			
РАЗРАБОТАЛ		РЕВЕНКО			
ПРОВЕРИЛ		СОКОЛИН			
Н.КОНТР.		РЫКОВ			

Т.П. 903-1-310.95-АТМ1.Н-2

Крышная котельная для жилых домов мощностью 0,5 МВт

Блок котельной

Стадия	Лист	Листов
Р	1	7

Щит контроля и управления ЩКУ. Общий вид

ОЗОН

ФОРМАТ А4

Т.П. 903-1-310.95 АЛЬБОМ 4

ПОЗ.	ОБОЗНАЧЕНИЕ	НАИМЕНОВАНИЕ	КОЛ.	ПРИМЕЧ.
8	13/SF1 14/SF2 16/SF4 17/SF5 18/SF6 19/SF7 20/SF8,15/SF3	ВЫКЛЮЧАТЕЛЬ АК63-1МГ У3 500В 50ГЦ 4.0А ТУ16-522.140-78	8	У269 ТМ3-13-90
9	21/1SF 22/2SF	ВЫКЛЮЧАТЕЛЬ АК63-1МГ У3 500В 50ГЦ 4.0А ТУ16-522.140-78	2	У269 ТМ3-13-90
10	43/К1.2SB2 30/1.1SB2 27/2.1SB2 38/1.2SB2 35/2.2SB2	ВЫКЛЮЧАТЕЛЬ КЕ011 УХЛ3 4 ИСПОЛНЕНИЕ ТОЛКАТЕЛЯ ЦИЛИНДРИЧЕСКИЙ ЦВЕТ ТОЛКАТЕЛЯ ЧЕРНЫЙ ТУ16-642.015-84	5	
11	45/К1.2SB1 32/1.1SB1 29/2.1SB1 40/1.2SB1 37/2.2SB1	ВЫКЛЮЧАТЕЛЬ КЕ011 УХЛ3 5 ИСПОЛНЕНИЕ ТОЛКАТЕЛЯ ЦИЛИНДРИЧЕСКИЙ ЦВЕТ ТОЛКАТЕЛЯ КРАСНЫЙ ТУ16-642.015-84	5	
12	46/К1.2SA1 34/1.1SA1 33/2.1SA1 42/1.2SA1 41/2.2SA1	ПЕРЕКЛЮЧАТЕЛЬ ПМОФ45-112222/П-Д9 1 ТУ16-535.424-70	5	
13	44/К1.2HL1 23/2HL 24/1HL 31/1.1HL1 28/2.1HL1 39/1.2HL1 36/2.2HL1	АРМАТУРА СИГНАЛЬНАЯ АС-2207 У2 220В ТИП ЛАМПЫ Ц215-225-10 ЦВЕТ ЛИНЗЫ БЕЛЫЙ(5) ТУ208УССР211-90		
14	1/К1 5/К5 7/К6 2/К2 3/К3 4/К4	РЕЛЕ ПРОМЕЖУТОЧНОЕ ПЭ-37-44 У3 50ГЦ 220В ТУ16-523.622-82	6	У114 ТМ3-13-90
15	6/К1.2К1 8/1.1К1 10/2.1К1 9/1.2К1 11/2.2К1	РЕЛЕ ПРОМЕЖУТОЧНОЕ ПЭ-37-22 У3 50ГЦ 220В ТУ16-523.622-82	5	У114 ТМ3-13-90
16	12/КК	РЕЛЕ ПРОМЕЖУТОЧНОЕ РП-21-004 УХЛ4 220В 50ГЦ А ПЕРЕДНЕЕ ТИП РОЗЕТКИ 2 ТУ16-523.593-80	1	У190 ТМ3-13-90

Взамен инв.N

Подпись и дата

Инв.N подл.

ПРИВЯЗАН

ИНВ.N

ИЗМ.	КОЛУЧ.	ЛИСТ	N ДОК.	ПОДПИСЬ	ДАТА

Т.П. 903-1-310.95-АТМ1.Н-2

Лист 2

ИНВ. Ц00422-04

ФОРМАТ А4

Т.П. 903-1-310.95 АЛЬБОМ 4

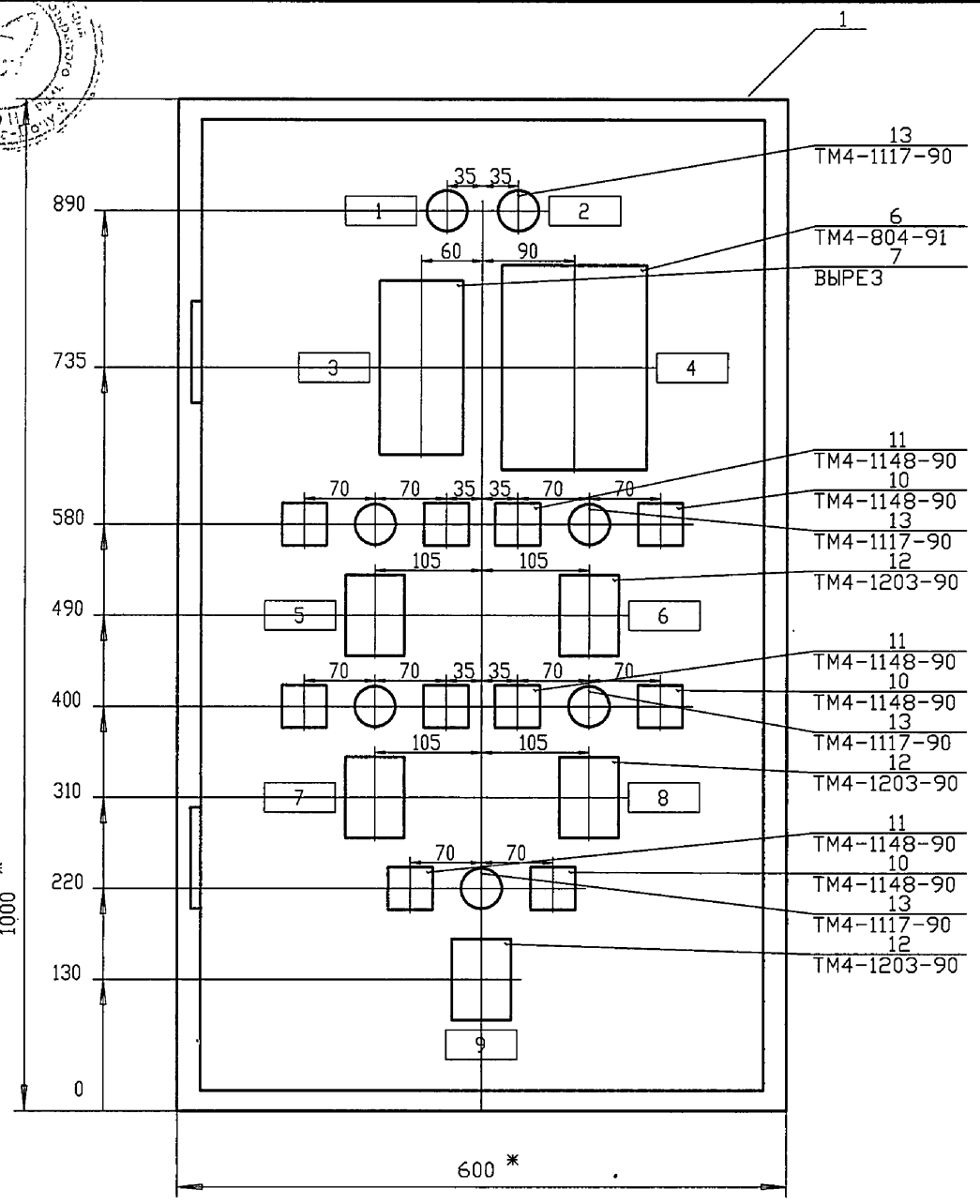

ВЫРЕЗ ДЛЯ УСТАНОВКИ ПРИБОРА БИР-М1

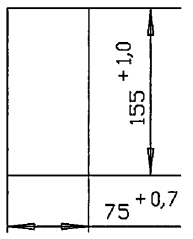

ТЕХНИЧЕСКИЕ ТРЕБОВАНИЯ

1. * РАЗМЕРЫ ДЛЯ СПРАВОК.
2. ПОКРЫТИЕ - ВАРИАНТ 2 ПО ОСТ 36.13-90.

ИНВ N ПОДЛ. | ПОДПИСЬ И ДАТА | ВЗАМ.ИНВ.N

ПРИВЯЗАН

ИНВ.N

ИЗМ.	КОЛУЧ.	ЛИСТ	N ДОК.	ПОДПИСЬ	ДАТА

Т.П. 903-1-310.95-АТМ1.Н-2 ЛИСТ 4

ФОРМАТ А3

Т.П. 903-1-310.95 АЛЬБОМ 4

ВИД НА ВНУТРЕННИЕ ПЛОСКОСТИ (РАЗВЕРНУТО)

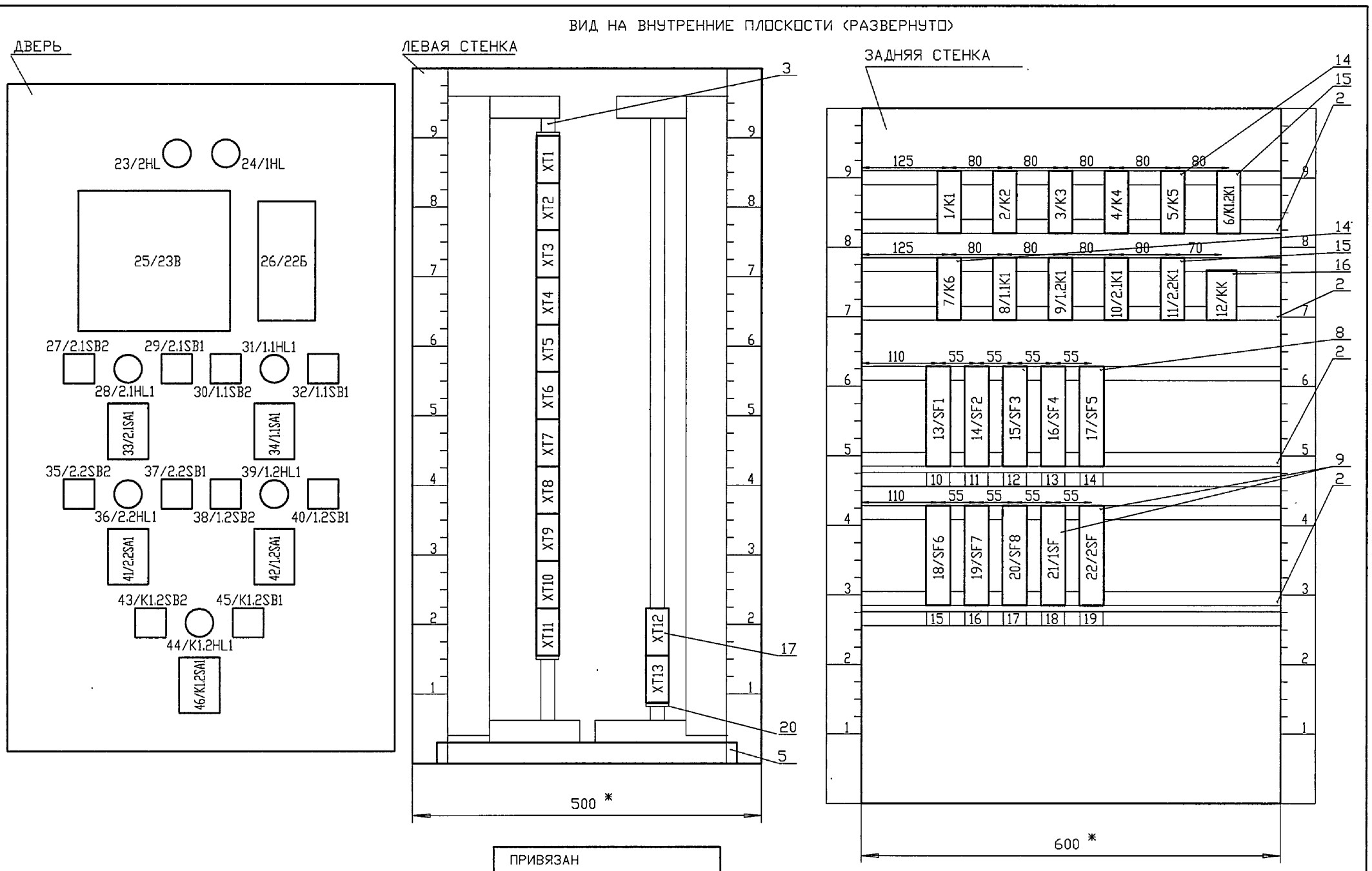

ИНВ N ПОДЛ. | ПОДПИСЬ И ДАТА | ВЗАМ.ИНВ.N

ПРИВЯЗАН

ИНВ.N

ИЗМ.	КОЛУЧ.	ЛИСТ	N ДОК.	ПОДПИСЬ	ДАТА

Т.П. 903-1-310.95-АТМ1.Н-2 ЛИСТ 5

ИНВ. Ц00422-04 8

ФОРМАТ А3

ПРОВОДНИК	ОТКУДА ИДЕТ	КУДА ПОСТУПАЕТ	ДАННЫЕ ПРОВОДА	ПРИМЕ-ЧАНИЯ
	ГИБКИЙ ЖГУТ			
902	8/HL : 2	XT1 : 7	ПВ3 1.0	
502	XT1 : 1	19/SA1 : 3	ПВ3 1.0	
503	19/SA1 : 12	XT1 : 2	ПВ3 1.0	
504	XT1 : 3	20/SB1 : 1	ПВ3 1.0	
505	20/SB1 : 2	XT1 : 4	ПВ3 1.0	
506	XT1 : 5	20/SB1 : 4	ПВ3 1.0	
905	19/SA1 : 10	XT1 : 8	ПВ3 1.0	
N2	XT2 : 4	19/SA1 : 11	ПВ3 1.0	
N2	8/HL1 : 1	XT3 : 7	ПВ3 1.0	

Т.П. 903-1-310.95 АЛЬБОМ 4

Взамен инв.N | Подпись и дата | Инв.N подл.

ПРИВЯЗАН

ИНВ.N

ИЗМ.	КОЛУЧ.	ЛИСТ	N ДОК.	ПОДПИСЬ	ДАТА	Т.П. 903-1-310.95-АТМ1.Н-3	Лист 9

ФОРМАТ А4

НОМЕР	МЕСТО НАДПИСИ	ТЕКСТ НАДПИСИ	КОЛ-ВО	ПРИМЕЧАНИЕ
1	РАМКА	220В ОСНОВНОЙ ВВОД	1	24/1HL
2	РАМКА	220В РЕЗЕРВНЫЙ ВВОД	1	23/2HL
3	РАМКА	F ГАЗА В КОТЕЛЬНУЮ	1	26/22Б
4	РАМКА	ЗАГАЗОВАННОСТЬ	1	25/23В
5	РАМКА	ГАЗ К КОТЛУ К1.1	1	34/1.1SA1
6	РАМКА	ГАЗ К КОТЛУ К1.2	1	33/2.1SA1
7	РАМКА	ПРОДУВКА ГАЗА ОТ КОТЛА К1.1	1	42/1.2SA1
8	РАМКА	ПРОДУВКА ГАЗА ОТ КОТЛА К1.2	1	41/2.2SA1
9	РАМКА	ВЕНТИЛЬ НА ВВОДЕ В КОТЕЛЬНУЮ	1	46/К1.2SA1
10	РАМКА	220В 22Б	1	13/SF1
11	РАМКА	220В 23В	1	14/SF2
12	РАМКА	220В ВЕНТИЛИ КОТЛА К1.1	1	15/SF3
13	РАМКА	220В ВЕНТИЛИ КОТЛА К1.2	1	16/SF4

Т.П. 903-1-310.95 АЛЬБОМ 4

Взамен инв.N | Подпись и дата | Инв.N подл.

ПРИВЯЗАН

ИНВ.N

ИЗМ.	КОЛУЧ.	ЛИСТ	N ДОК.	ПОДПИСЬ	ДАТА	Т.П. 903-1-310.95-АТМ1.Н-2	Лист 6

ФОРМАТ А4

ПОЗ.	ОБОЗНАЧЕНИЕ	НАИМЕНОВАНИЕ	КОЛ.	ПРИМЕЧ.
17	XT1 XT2 XT3 XT4 XT5 XT6 XT7 XT8 XT9 XT10 XT11 XT12 XT13	ЗАЖИМЫ НАБОРНЫЕ ЗН23-4П25-Д/Д УЗИСПОЛНЕНИЕ1 ТУ16-526.492-81	13	227У1 ТМ3-165-90
18		РАМКА РПМ30Х15	10	ТМ4-670-90
19		РАМКА РПМ66Х26	9	ТМ4-670-90
20		КРЫШКА ТОРЦЕВАЯ КТ4У	4	
		МАТЕРИАЛЫ		
21		ПРОВОД ПВ3 1.5	33	
22		ПРОВОД ПВ1 1	50	

Т.П. 903-1-310.95 АЛЬБОМ 4

Взамен инв.N | Подпись и дата | Инв.N подл.

ПРИВЯЗАН

ИНВ.N

ИЗМ.	КОЛУЧ.	ЛИСТ	N ДОК.	ПОДПИСЬ	ДАТА	Т.П. 903-1-310.95-АТМ1.Н-2	Лист 3

ФОРМАТ А4

НОМЕР	МЕСТО НАДПИСИ	ТЕКСТ НАДПИСИ	КОЛ-ВО	ПРИМЕЧАНИЕ
14	РАМКА	220В УОТС-1	1	17/SF5
15	РАМКА	220В УОТС-2	1	18/SF6
16	РАМКА	220В СИГНАЛИЗАЦИЯ	1	19/SF7
17	РАМКА	220В ВЕНТИЛЬ НА ВВОДЕ ГАЗА	1	20/SF8
18	РАМКА	220В ОСНОВНОЙ ВВОД	1	21/1SF
19	РАМКА	220В РЕЗЕРВНЫЙ ВВОД	1	22/2SF

Т.П. 903-1-310.95 АЛЬБОМ 4

Взамен инв.N | Подпись и дата | Инв.N подл.

ПРИВЯЗАН

ИНВ.N

ИЗМ.	КОЛУЧ.	ЛИСТ	N ДОК.	ПОДПИСЬ	ДАТА	Т.П. 903-1-310.95-АТМ1.Н-2	Лист 7

ФОРМАТ А4

инв. Ц00422-04

ПРОВОДНИК	ОТКУДА ИДЕТ	КУДА ПОСТУПАЕТ	ДАННЫЕ ПРОВОДА	ПРИМЕЧАНИЯ
2.1-5	2/K2 : 12	XT2 : 3	ПВ1 1.0	
2.1-7	XT2 : 5	4/K4 : 11	ПВ1 1.0	
2.1-9	4/K4 : 12	2/K2 : 11	ПВ1 1.0	
2.2-5	2/K2 : 64	4/K4 : 64	ПВ1 1.0	
2.2-5	4/K4 : 64	11/2.2K1 : 34	ПВ1 1.0	
2.2-5	11/2.2K1 : A	XT2 : 8	ПВ1 1.0	
2.1-11	XT2 : 6	10/2.1K1 : 44	ПВ1 1.0	
810	10/2.1K1 : 43	8/1.1K1 : 43	ПВ1 1.0	
810	8/1.1K1 : 43	15/SF3 : 1	ПВ1 1.0	
810	15/SF3 : 1	XT6 : 1	ПВ1 1.0	
811	XT6 : 2	9/1.2K1 : 43	ПВ1 1.0	
811	9/1.2K1 : 43	11/2.2K1 : 43	ПВ1 1.0	
811	11/2.2K1 : 43	16/SF4 : 1	ПВ1 1.0	
803	16/SF4 : 2	17/SF5 : 2	ПВ1 1.0	
803	17/SF5 : 2	15/SF3 : 2	ПВ1 1.0	
803	15/SF3 : 2	14/SF2 : 2	ПВ1 1.0	
803	14/SF2 : 2	13/SF1 : 2	ПВ1 1.0	
803	13/SF1 : 2	18/SF6 : 2	ПВ1 1.0	
803	18/SF6 : 2	19/SF7 : 2	ПВ1 1.0	
803	19/SF7 : 2	20/SF8 : 2	ПВ1 1.0	
803	20/SF8 : 2	12/KK : 12	ПВ1 1.0	
801	12/KK : B	21/1SF : 1	ПВ1 1.0	
Ф1	21/1SF : 2	XT7 : 8	ПВ1 1.0	
905	XT7 : 1	2/K2 : 53	ПВ1 1.0	

Взамен инв.N | Подпись и дата | Инв.N подл.

ПРИВЯЗАН

ИНВ.N

Изм.	Колуч.	Лист	N док.	Подпись	Дата	Т.П. 903-1-310.95-АТМ1.Н-3	Лист 2

ФОРМАТ А4

Т.П. 903-1-310.95 АЛЬБОМ 4

ПРОВОДНИК	ОТКУДА ИДЕТ	КУДА ПОСТУПАЕТ	ДАННЫЕ ПРОВОДА	ПРИМЕЧАНИЯ
905	2/K2 : 53	3/K3 : 53	ПВ1 1.0	
905	3/K3 : 53	4/K4 : 53	ПВ1 1.0	
905	4/K4 : 53	5/K5 : 53	ПВ1 1.0	
905	5/K5 : 53	7/K6 : 53	ПВ1 1.0	
108	7/K6 : B	XT3 : 8	ПВ1 1.0	
2.2-7	XT3 : 1	2/K2 : 63	ПВ1 1.0	
2.2-7	2/K2 : 63	4/K4 : 63	ПВ1 1.0	
104	4/K4 : A	XT3 : 5	ПВ1 1.0	
2.2-9	XT3 : 2	11/2.2K1 : 44	ПВ1 1.0	
2.2-3	11/2.2K1 : 33	XT2 : 7	ПВ1 1.0	
1.2-7	XT1 : 9	1/K1 : 63	ПВ1 1.0	
1.2-7	1/K1 : 63	3/K3 : 63	ПВ1 1.0	
103	3/K3 : A	XT3 : 4	ПВ1 1.0	
101	XT3 : 3	1/K1 : A	ПВ1 1.0	
101	1/K1 : A	2/K2 : A	ПВ1 1.0	
509	2/K2 : 54	XT4 : 1	ПВ1 1.0	
511	XT4 : 2	3/K3 : 54	ПВ1 1.0	
804	3/K3 : B	2/K2 : B	ПВ1 1.0	
804	2/K2 : B	1/K1 : B	ПВ1 1.0	
804	1/K1 : B	4/K4 : B	ПВ1 1.0	
804	4/K4 : B	6/K1.2K1 : B	ПВ1 1.0	
804	6/K1.2K1 : B	12/KK : 22	ПВ1 1.0	
804	12/KK : 22	11/2.2K1 : B	ПВ1 1.0	

Взамен инв.N | Подпись и дата | Инв.N подл.

ПРИВЯЗАН

ИНВ.N

Изм.	Колуч.	Лист	N док.	Подпись	Дата	Т.П. 903-1-310.95-АТМ1.Н-3	Лист 3

ФОРМАТ А4

Т.П. 903-1-310.95 АЛЬБОМ 4

ПРОВОДНИК	ОТКУДА ИДЕТ	КУДА ПОСТУПАЕТ	ДАННЫЕ ПРОВОДА	ПРИМЕЧАНИЯ

ТЕХНИЧЕСКИЕ ТРЕБОВАНИЯ

1. ТАБЛИЦА СОЕДИНЕНИЙ ВЫПОЛНЕНА НА ОСНОВАНИИ СХЕМ:

АТМ1 Л.3...8

1.1-5	1/K1 : 12	8/1.1K1 : A	ПВ1 1.0
1.1-5	8/1.1K1 : 34	XT1 : 2	ПВ1 1.0
1.1-3	XT1 : 1	8/1.1K1 : 33	ПВ1 1.0
1.1-11	8/1.1K1 : 44	XT1 : 5	ПВ1 1.0
1.1-7	XT1 : 4	3/K3 : 11	ПВ1 1.0
1.1-9	3/K3 : 12	1/K1 : 11	ПВ1 1.0
1.2-5	1/K1 : 64	3/K3 : 64	ПВ1 1.0
1.2-5	3/K3 : 64	9/1.2K1 : A	ПВ1 1.0
1.2-5	9/1.2K1 : 34	XT1 : 7	ПВ1 1.0
1.2-3	XT1 : 6	9/1.2K1 : 33	ПВ1 1.0
1.2-9	9/1.2K1 : 44	XT2 : 1	ПВ1 1.0
2.1-3	XT2 : 2	10/2.1K1 : 33	ПВ1 1.0
2.1-5	10/2.1K1 : 34	2/K2 : 12	ПВ1 1.0
K1.2-1	6/K1.2K1 : 33	XT8 : 3	ПВ1 1.0

Взамен инв.N | Подпись и дата | Инв.N подл.

ПРИВЯЗАН

ИНВ.N

Изм.	Колуч.	Лист	N док.	Подпись	Дата	Т.П. 903-1-310.95-АТМ1.Н-3	
НАЧ.ОТД.		ЛАСЫКИН				Крышная котельная для жилых домов мощностью 0,5 МВт	
ГЛ.СПЕЦ.		СОКОЛИН				Блок котельной	Стадия: Р; Лист: 1; Листов: 9
РАЗРАБОТАЛ		РЕВЕНКО				Щит контроля и управления ЩКУ. Таблица соединений	OZONE ОЗОН
ПРОВЕРИЛ		СОКОЛИН					
Н.КОНТР.		РЫКОВ					

ФОРМАТ А4

Т.П. 903-1-310.95 АЛЬБОМ 4

ПРОВОДНИК	ОТКУДА ИДЕТ	КУДА ПОСТУПАЕТ	ДАННЫЕ ПРОВОДА	ПРИМЕЧАНИЯ
804	11/2.2K1 : B	10/2.1K1 : B	ПВ1 1.0	
804	10/2.1K1 : B	9/1.2K1 : B	ПВ1 1.0	
804	9/1.2K1 : B	8/1.1K1 : B	ПВ1 1.0	
804	8/1.1K1 : B	XT4 : 6	ПВ1 1.0	
804	XT4 : 9	XT5 : 1	ПВ1 1.0	
805	XT5 : 6	12/KK : 34	ПВ1 1.0	
802	12/KK : 11	22/2SF : 1	ПВ1 1.0	
Ф2	22/2SF : 2	XT7 : 9	ПВ1 1.0	
K1.2-3	XT7 : 2	6/K1.2K1 : 34	ПВ1 1.0	
815	6/K1.2K1 : 43	20/SF8 : 1	ПВ1 1.0	
815	20/SF8 : 1	XT6 : 9	ПВ1 1.0	
812	XT6 : 4	17/SF5 : 1	ПВ1 1.0	
809	14/SF2 : 1	XT5 : 9	ПВ1 1.0	
806	XT5 : 7	12/KK : 31	ПВ1 1.0	
109	7/K6 : A	XT3 : 9	ПВ1 1.0	
106	XT3 : 6	5/K5 : B	ПВ1 1.0	
107	5/K5 : A	XT3 : 7	ПВ1 1.0	
512	XT4 : 3	4/K4 : 54	ПВ1 1.0	
513	5/K5 : 54	XT4 : 4	ПВ1 1.0	
514	XT4 : 5	7/K6 : 54	ПВ1 1.0	
N2	12/KK : 21	XT7 : 7	ПВ1 1.0	
K1.2-5	XT7 : 4	1/K1 : 42	ПВ1 1.0	
K1.2-5	1/K1 : 42	6/K1.2K1 : A	ПВ1 1.0	
K1.2-9	6/K1.2K1 : 44	XT7 : 6	ПВ1 1.0	

Взамен инв.N | Подпись и дата | Инв.N подл.

ПРИВЯЗАН

ИНВ.N

Изм.	Колуч.	Лист	N док.	Подпись	Дата	Т.П. 903-1-310.95-АТМ1.Н-3	Лист 4

ФОРМАТ А4

АЛЬБОМ 4

Т.П. 903-1-310.95

ПРОВОДНИК	ОТКУДА ИДЕТ	КУДА ПОСТУПАЕТ	ДАННЫЕ ПРОВОДА	ПРИМЕЧАНИЯ
1.1-3	30/1.1SB2 : 1	34/1.1SA1 : 12	ПВ1 1.0	
1.1-1	34/1.1SA1 : 9	32/1.1SB1 : 2	ПВ1 1.0	
810	32/1.1SB1 : 1	29/2.1SB1 : 1	ПВ1 1.0	
811	37/2.2SB1 : 1	40/1.2SB1 : 1	ПВ1 1.0	
1.2-1	40/1.2SB1 : 2	42/1.2SA1 : 9	ПВ1 1.0	
1.2-3	42/1.2SA1 : 12	38/1.2SB2 : 1	ПВ1 1.0	
2.1-1	29/2.1SB1 : 2	33/2.1SA1 : 10	ПВ1 1.0	
2.1-3	33/2.1SA1 : 12	27/2.1SB2 : 1	ПВ1 1.0	
2.2-3	35/2.2SB2 : 1	41/2.2SA1 : 12	ПВ1 1.0	
2.2-1	41/2.2SA1 : 9	37/2.2SB1 : 2	ПВ1 1.0	
K1.2-3	43/K1.2SB2: 2	46/K1.2SA1: 9	ПВ1 1.0	
K1.2-1	45/K1.2SB1: 2	43/K1.2SB2: 1	ПВ1 1.0	
23-301	25/23В : X3/1	26/22Б : 7	ПВ1 1.0	ИЗМ.Ц
ЗЕМЛЯ	25/23В : ЗЕМ	РЕЙКА :	ПВ3 1.5	
ЗЕМЛЯ	26/22Б : ЗЕМ	РЕЙКА :	ПВ3 1.5	
	ПЕРЕМЫЧКИ	НА АППАРАТАХ		
1.1-1	34/1.1SA1 : 10	34/1.1SA1 : 9	ПВ1 1.0	
1.2-1	42/1.2SA1 : 9	42/1.2SA1 : 10	ПВ1 1.0	
2.1-1	33/2.1SA1 : 10	33/2.1SA1 : 9	ПВ1 1.0	
2.2-1	41/2.2SA1 : 10	41/2.2SA1 : 9	ПВ1 1.0	
101	25/23В : X3/14	25/23В : X5/14	ПВ1 1.0	
105	25/23В : X3/17	25/23В : X5/17	ПВ1 1.0	

ПРИВЯЗАН

ИНВ.N

Инв.N подл. | Подпись и дата | Взамен инв.N

ИЗМ. | КОЛУЧ. | ЛИСТ | N ДОК. | ПОДПИСЬ | ДАТА

Т.П. 903-1-310.95-АТМ1.Н-3

Лист 5

ФОРМАТ А4

АЛЬБОМ 4

Т.П. 903-1-310.95

ПРОВОДНИК	ОТКУДА ИДЕТ	КУДА ПОСТУПАЕТ	ДАННЫЕ ПРОВОДА	ПРИМЕЧАНИЯ
814	25/23В : X5/16	25/23В : X3/16	ПВ1 1.0	
814	25/23В : X3/16	25/23В : X3/13	ПВ1 1.0	
814	25/23В : X3/13	25/23В : X5/13	ПВ1 1.0	
K1.2-3	46/K1.2SA1: 10	46/K1.2SA1: 9	ПВ1 1.0	
	ГИБКИЙ	ЖГУТ		
804	44/K1.2HL1: 2	XT4 : 6	ПВ3 1.5	
1.1-3	XT1 : 1	30/1.1SB2 : 1	ПВ3 1.5	
810	29/2.1SB1 : 1	XT6 : 1	ПВ3 1.5	
811	XT6 : 2	37/2.2SB1 : 1	ПВ3 1.5	
1.2-3	38/1.2SB2 : 1	XT1 : 6	ПВ3 1.5	
1.1-5	XT1 : 2	30/1.1SB2 : 2	ПВ3 1.5	
2.1-3	27/2.1SB2 : 1	XT2 : 2	ПВ3 1.5	
1.2-9	XT2 : 1	39/1.2HL1 : 1	ПВ3 1.5	
1.2-5	38/1.2SB2 : 2	XT1 : 8	ПВ3 1.5	
1.1-7	XT1 : 4	34/1.1SA1 : 11	ПВ3 1.5	
2.1-7	33/2.1SA1 : 11	XT2 : 5	ПВ3 1.5	
2.1-5	XT2 : 3	27/2.1SB2 : 2	ПВ3 1.5	
2.1-11	28/2.1HL1 : 1	XT2 : 6	ПВ3 1.5	
2.2-3	XT2 : 7	35/2.2SB2 : 1	ПВ3 1.5	
2.2-9	36/2.2HL1 : 1	XT3 : 2	ПВ3 1.5	
2.2-7	XT3 : 1	41/2.2SA1 : 11	ПВ3 1.5	
1.2-7	42/1.2SA1 : 11	XT1 : 9	ПВ3 1.5	
1.1-11	XT1 : 5	31/1.1HL1 : 1	ПВ3 1.5	
809	26/22Б : 1	XT5 : 9	ПВ3 1.5	

ПРИВЯЗАН

ИНВ.N

Инв.N подл. | Подпись и дата | Взамен инв.N

ИЗМ. | КОЛУЧ. | ЛИСТ | N ДОК. | ПОДПИСЬ | ДАТА

Т.П. 903-1-310.95-АТМ1.Н-3

Лист 6

ФОРМАТ А4

АЛЬБОМ 4

Т.П. 903-1-310.95

ПРОВОДНИК	ОТКУДА ИДЕТ	КУДА ПОСТУПАЕТ	ДАННЫЕ ПРОВОДА	ПРИМЕЧАНИЯ
K1.2-1	45/K1.2SB1: 1	XT8 : 3	ПВ1 1.0	
K1.2-7	XT7 : 5	1/K1 : 41	ПВ1 1.0	
808	13/SF1 : 1	XT5 : 8	ПВ1 1.0	
813	XT6 : 5	18/SF6 : 1	ПВ1 1.0	
814	19/SF7 : 1	XT6 : 6	ПВ1 1.0	
	ПЕРЕМЫЧКИ	НА АППАРАТАХ		
1.1-5	8/1.1K1 : A	8/1.1K1 : 34	ПВ1 1.0	
1.2-5	9/1.2K1 : A	9/1.2K1 : 34	ПВ1 1.0	
2.1-5	10/2.1K1 : A	10/2.1K1 : 34	ПВ1 1.0	
2.2-5	11/2.2K1 : 34	11/2.2K1 : A	ПВ1 1.0	
803	12/KK : 12	12/KK : 32	ПВ1 1.0	
801	12/KK : 14	12/KK : B	ПВ1 1.0	
N1	12/KK : A	12/KK : 24	ПВ1 1.0	
K1.2-5	6/K1.2K1 : A	6/K1.2K1 : 34	ПВ1 1.0	
	ДВЕРЬ			
804	23/2HL : 1	24/1HL : 1	ПВ1 1.0	
804	24/1HL : 1	26/22Б : 2	ПВ1 1.0	
804	26/22Б : 2	25/23В : 2	ПВ1 1.0	
804	25/23В : 2	28/2.1HL1 : 2	ПВ1 1.0	
804	28/2.1HL1 : 2	31/1.1HL1 : 2	ПВ1 1.0	
804	31/1.1HL1 : 2	36/2.2HL1 : 2	ПВ1 1.0	
804	36/2.2HL1 : 2	39/1.2HL1 : 2	ПВ1 1.0	
804	39/1.2HL1 : 2	44/K1.2HL1: 2	ПВ1 1.0	

ПРИВЯЗАН

ИНВ.N

Инв.N подл. | Подпись и дата | Взамен инв.N

ИЗМ. | КОЛУЧ. | ЛИСТ | N ДОК. | ПОДПИСЬ | ДАТА

Т.П. 903-1-310.95-АТМ1.Н-3

Лист 8

ФОРМАТ А4

АЛЬБОМ 4

Т.П. 903-1-310.95

ПРОВОДНИК	ОТКУДА ИДЕТ	КУДА ПОСТУПАЕТ	ДАННЫЕ ПРОВОДА	ПРИМЕЧАНИЯ
805	XT5 : 6	24/1HL : 2	ПВ3 1.5	
806	23/2HL : 2	XT5 : 7	ПВ3 1.5	
808	XT5 : 8	25/23В : 1	ПВ3 1.5	
101	25/23В : X5/14	XT3 : 3	ПВ3 1.5	
2.2-5	XT2 : 8	35/2.2SB2 : 2	ПВ3 1.5	
K1.2-3	46/K1.2SA1: 10	XT7 : 2	ПВ3 1.5	
905	XT7 : 1	25/23В : X1/7	ПВ3 1.5	
105	25/23В : X5/17	XT8 : 1	ПВ3 1.5	
510	XT8 : 2	25/23В : X1/8	ПВ3 1.5	
814	25/23В : X5/13	XT6 : 7	ПВ3 1.5	
815	XT6 : 9	45/K1.2SB1: 1	ПВ3 1.5	
K1.2-7	46/K1.2SA1: 11	XT7 : 5	ПВ3 1.5	
K1.2-5	XT7 : 3	46/K1.2SA1: 12	ПВ3 1.5	
K1.2-9	44/K1.2HL1: 1	XT7 : 6	ПВ3 1.5	
23-301	26/22Б : 7	XT9 : 3	ПВ3 1.5	
22-302	XT9 : 1	26/22Б : 5	ПВ3 1.5	
22-303	26/22Б : 3	XT9 : 2	ПВ3 1.5	
23-302	XT9 : 5	25/23В : X3/2	ПВ3 1.5	
23-303	25/23В : X3/3	XT9 : 6	ПВ3 1.5	
23-304	XT9 : 7	25/23В : X3/4	ПВ3 1.5	
23-305	25/23В : X5/1	XT9 : 8	ПВ3 1.5	
23-306	XT9 : 9	25/23В : X5/2	ПВ3 1.5	
23-307	25/23В : X5/3	XT10 : 1	ПВ3 1.5	
23-308	XT10 : 2	25/23В : X5/4	ПВ3 1.5	

ПРИВЯЗАН

ИНВ.N

Инв.N подл. | Подпись и дата | Взамен инв.N

ИЗМ. | КОЛУЧ. | ЛИСТ | N ДОК. | ПОДПИСЬ | ДАТА

Т.П. 903-1-310.95-АТМ1.Н-3

Лист 7

ИНВ. Ц00422-04 11

ФОРМАТ А4

ПРОВОДНИК	ВЫ-ВОД	ВИД КОНТАКТА	ВЫ-ВОД	ПРОВОДНИК
512	3		4	513
514	5			
804 *	6-	П	7	
	7	П	8	
	8	П	9	804
XT5				
804	1	П	2	
	2	П	3	
	3	П	4	
	4	П	5	
805 *	6		7	806 *
808 *	8		9	809 *
XT11				
1-6	1	П	2	
1-7	3	П	4	
1-8	5	П	6	
XT12				
2-6	1	П	2	
2-7	3	П	4	
2-8	5	П	6	

ПРОВОДНИК	ВЫ-ВОД	ВИД КОНТАКТА	ВЫ-ВОД	ПРОВОДНИК
XT8				
105	1		2	510
K1.2-1 *	3			
XT9				
22-302	1		2	22-303
23-301	3	П	4	
23-302	5		6	23-303
23-304	7		8	23-305
23-306	9			
XT10				
23-307	1		2	23-308
XT13				
1-3	1		2	1-4
2-3	3		4	2-4

ПРИВЯЗАН

ИНВ.N

Взамен инв.N | Подпись и дата | Инв.N подл.

ИЗМ.	КОЛУЧ.	ЛИСТ	N ДОК.	ПОДПИСЬ	ДАТА	Т.П. 903-1-310.95-АТМ1.Н-4	Лист 2

ФОРМАТ А4

ПРОВОДНИК	ВЫ-ВОД	ВИД КОНТАКТА	ВЫ-ВОД	ПРОВОДНИК
XT6				
810 *	1		2	811 *
	3	П	4	812
813	5			
814	6	П	7	814
	7	П	8	
815 *	9			
XT7				
905 *	1		2	K1.2-3 *
K1.2-5	3	П	4	K1.2-5
K1.2-7 *	5		6	K1.2-9 *
N2	7		8	Ф1
Ф2	9			

ЗАДНЯЯ

ПРОВОДНИК	ВЫ-ВОД	ВИД КОНТАКТА	ВЫ-ВОД	ПРОВОДНИК
1/K1				
1.1-9	11	Р	12	1.1-5
	21	Р	22	
	31	Р	32	
K1.2-7	41	Р	42	K1.2-5 *
	53	3	54	
1.2-7 *	63	3	64	1.2-5
	73	3	74	
	83	3	84	
101 *	A	К	B	804 *
2/K2				
2.1-9	11	Р	12	2.1-5 *
	21	Р	22	
	31	Р	32	
	41	Р	42	

ПРИВЯЗАН

ИНВ.N

Взамен инв.N | Подпись и дата | Инв.N подл.

ИЗМ.	КОЛУЧ.	ЛИСТ	N ДОК.	ПОДПИСЬ	ДАТА	Т.П. 903-1-310.95-АТМ1.Н-4	Лист 3

ФОРМАТ А4

ПРОВОДНИК	ВЫ-ВОД	ВИД КОНТАКТА	ВЫ-ВОД	ПРОВОДНИК

ТЕХНИЧЕСКИЕ ТРЕБОВАНИЯ

1. ТАБЛИЦА ПОДКЛЮЧЕНИЯ ВЫПОЛНЕНА НА ОСНОВАНИИ СХЕМ:

АТМ1 Л.3...8

И ТАБЛИЦЫ СОЕДИНЕНИЙ ТП.903-1-310.95-АТМ Л.9,10

ЛЕВАЯ

ПРОВОДНИК	ВЫ-ВОД	ВИД КОНТАКТА	ВЫ-ВОД	ПРОВОДНИК
XT1				
1.1-3 *	1			
1.1-5 *	2	П	3	
1.1-7 *	4		5	1.1-11 *
1.2-3 *	6			
1.2-5	7	П	8	1.2-5
1.2-7	*9			
XT2				
1.2-9 *	1		2	2.1-3 *
2.1-5 *	3	П	4	

ПРОВОДНИК	ВЫ-ВОД	ВИД КОНТАКТА	ВЫ-ВОД	ПРОВОДНИК
2.1-7 *	5		6	2.1-11 *
2.2-3 *	7			
2.2-5 *	8	П	9	
XT3				
2.2-7 *	1		2	2.2-9 *
101 *	3		4	103
104	5		6	106
107	7		8	108
109	9			
XT4				
509	1		2	511

ПРИВЯЗАН

ИНВ.N

Взамен инв.N | Подпись и дата | Инв.N подл.

ИЗМ.	КОЛУЧ.	ЛИСТ	N ДОК.	ПОДПИСЬ	ДАТА	Т.П. 903-1-310.95-АТМ1.Н-4	
						Крышная котельная для жилых домов мощностью 0,5 МВт	
НАЧ.ОТД.		ЛАСЫКИН				Блок котельной	Стадия: Р; Лист: 1; Листов: 7
ГЛ.СПЕЦ.		СОКОЛИН					
РАЗРАБОТАЛ		РЕВЕНКО				Щит контроля и управления ЩКУ Таблица подключения	OZONE ОЗОН
ПРОВЕРИЛ		СОКОЛИН					
Н.КОНТР.		РЫКОВ					

ФОРМАТ А4

ПРОВОДНИК	ВЫ-ВОД	ВИД КОНТАКТА	ВЫ-ВОД	ПРОВОДНИК
905 *	53	3	54	509
2.2-7 *	63	3	64	2.2-5
	73	3	74	
	83	3	84	
101	A	К	B	804 *
3/K3				
1.1-7	11	Р	12	1.1-9
	21	Р	22	
	31	Р	32	
	41	Р	42	
905 *	53	3	54	511
1.2-7	63	3	64	1.2-5 *
	73	3	74	
	83	3	84	
103	A	К	B	804
4/K4				
2.1-7	11	Р	12	2.1-9
	21	Р	22	
	31	Р	32	
	41	Р	42	
905 *	53	3	54	512
2.2-7	63	3	64	2.2-5 *
104	A	К	B	804 *

ПРОВОДНИК	ВЫ-ВОД	ВИД КОНТАКТА	ВЫ-ВОД	ПРОВОДНИК
5/K5				
	11	Р	12	
	21	Р	22	
	31	Р	32	
	41	Р	42	
905 *	53	3	54	513
	73	3	74	
	83	3	84	
107	A	К	B	106
6/K1.2K1				
	11	Р	12	
	21	Р	22	
K1.2-1	33	ЗП	34	K1.2-3
815	43	3	44	K1.2-9
K1.2-5	A	ПК	B	804 *
7/K6				
	11	Р	12	
	21	Р	22	
	31	Р	32	
	41	Р	42	
905	53	3	54	514
	63	3	64	
109	A	К	B	108

ПРИВЯЗАН

ИНВ.N

Взамен инв.N | Подпись и дата | Инв.N подл.

ИЗМ.	КОЛУЧ.	ЛИСТ	N ДОК.	ПОДПИСЬ	ДАТА	Т.П. 903-1-310.95-АТМ1.Н-4	Лист 4

АЛЬБОМ 4

Т.П. 903-1-310.95

ПРОВОДНИК	ВЫВОД	ВИД КОНТАКТА	ВЫВОД	ПРОВОДНИК
11/2.2K1				
	11	Р	12	
	21	Р	22	
2.2-3	33	ЗП	34	2.2-5 *
811 *	43	З	44	2.2-9
2.2-5 *	А	ПК	В	804 *

ПРОВОДНИК	ВЫВОД	ВИД КОНТАКТА	ВЫВОД	ПРОВОДНИК
16/SF4				
811	1		2	803
17/SF5				
812	1		2	803 *
18/SF6				
813	1		2	803 *
19/SF7				
814	1		2	803 *
20/SF8				
815 *	1		2	803 *
21/1SF				
801	1		2	Ф1
22/2SF				
802	1		2	Ф2

ПРИВЯЗАН

ИНВ.N

Взамен инв.N | Подпись и дата | Инв.N подл.

ИЗМ. | КОЛУЧ. | ЛИСТ | N ДОК. | ПОДПИСЬ | ДАТА

Т.П. 903-1-310.95-АТМ1.Н-4

Лист 6

ФОРМАТ А4

АЛЬБОМ 4

Т.П. 903-1-310.95

ПРОВОДНИК	ВЫВОД	ВИД КОНТАКТА	ВЫВОД	ПРОВОДНИК
ДВЕРЬ				
23/2HL				
804	1		2	806
24/1HL				
804 *	1		2	805
25/23B				
808	1		2	804 *
ЗЕМЛЯ	ЗЕМ			
X3				
23-301	1		2	23-302
23-303	3		4	23-304
814 *	13П	П14		101
814 *	16П	П17		105
X5				
23-305	1		2	23-306
23-307	3		4	23-308
814 *	13П	П14		101 *
814	16П	П17		105 *
X1				
905	7		8	510
26/22Б				
809	1		2	804 *
22-303	3		5	22-302
23-301 *	7	ЗЕМ		ЗЕМЛЯ

ПРОВОДНИК	ВЫВОД	ВИД КОНТАКТА	ВЫВОД	ПРОВОДНИК
27/2.1SB2				
2.1-3 *	1		2	2.1-5
28/2.1HL1				
2.1-11	1		2	804 *
29/2.1SB1				
810 *	1		2	2.1-1
30/1.1SB2				
1.1-3 *	1		2	1.1-5
31/1.1HL1				
1.1-11	1		2	804 *
32/1.1SB1				
810	1		2	1.1-1
33/2.1SA1				
2.1-1	9 П	П10		2.1-1 *
2.1-7	11		12	2.1-3
34/1.1SA1				
1.1-1 *	9П	П10		1.1-1
1.1-7	11		12	1.1-3
35/2.2SB2				
2.2-3 *	1		2	2.2-5

ПРИВЯЗАН

ИНВ.N

Взамен инв.N | Подпись и дата | Инв.N подл.

ИЗМ. | КОЛУЧ. | ЛИСТ | N ДОК. | ПОДПИСЬ | ДАТА

Т.П. 903-1-310.95-АТМ1.Н-4

Лист 7

ФОРМАТ А4

АЛЬБОМ 4

Т.П. 903-1-310.95

ПРОВОДНИК	ВЫВОД	ВИД КОНТАКТА	ВЫВОД	ПРОВОДНИК
8/1.1K1				
	11	Р	12	
	21	Р	22	
1.1-3	33	ЗП	34	1.1-5
810	*43	З	44	1.1-11
1.1-5	*А	ПК	В	804
9/1.2K1				
	11	Р	12	
	21	Р	22	
1.2-3	33	ЗП	34	1.2-5
811	*43	З	44	1.2-9
1.2-5	*А	ПК	В	804 *
10/2.1K1				
	11	Р	12	
	21	Р	22	
2.1-3	33	ЗП	34	2.1-5 *
810	43	З	44	2.1-11
2.1-5	А	ПК	В	804 *

ПРОВОДНИК	ВЫВОД	ВИД КОНТАКТА	ВЫВОД	ПРОВОДНИК
12/KK				
803	*12	ПЗП	14	801
		Р	11	802
*804	*22	ЗП	24	N1
		Р		
*N2	21	Р		
803	32	ПЗ	34	805
806	31	Р		
	42	З	44	
	41	Р		
*N1	А	ПКПВ		801 *
13/SF1				
808	1		2	803 *
14/SF2				
809	1		2	803 *
15/SF3				
810	*1		2	803 *

ПРИВЯЗАН

ИНВ.N

Взамен инв.N | Подпись и дата | Инв.N подл.

ИЗМ. | КОЛУЧ. | ЛИСТ | N ДОК. | ПОДПИСЬ | ДАТА

Т.П. 903-1-310.95-АТМ1.Н-4

Лист 5

ФОРМАТ А4

АЛЬБОМ 4

Т.П. 903-1-310.95

ПРОВОДНИК	ВЫВОД	ВИД КОНТАКТА	ВЫВОД	ПРОВОДНИК
36/2.2HL1				
2.2-9	1		2	804 *
37/2.2SB1				
811 *	1		2	2.2-1
38/1.2SB2				
1.2-3 *	1		2	1.2-5
39/1.2HL1				
1.2-9	1		2	804 *
40/1.2SB1				
811	1		2	1.2-1
41/2.2SA1				
2.2-1 *	9П	П10		2.2-1
2.2-7	11		12	2.2-3
42/1.2SA1				
1.2-1 *	9П	П10		1.2-1
1.2-7	11		12	1.2-3
43/K1.2SB2				
K1.2-3	1		2	K1.2-5
44/K1.2HL1				
K1.2-9	1		2	804 *

ПРОВОДНИК	ВЫВОД	ВИД КОНТАКТА	ВЫВОД	ПРОВОДНИК
45/K1.2SB1				
815	1		2	K1.2-1 *
46/K1.2SA1				
K1.2-3 *	9П	П10		K1.2-3 *
K1.2-7	11		12	K1.2-5

ПРИВЯЗАН

ИНВ.N

Взамен инв.N | Подпись и дата | Инв.N подл.

ИЗМ. | КОЛУЧ. | ЛИСТ | N ДОК. | ПОДПИСЬ | ДАТА

Т.П. 903-1-310.95-АТМ1.Н-4

Лист 8

ИНВ. Ц00422-04 13

ФОРМАТ А4

ПОЗ.	ОБОЗНАЧЕНИЕ	НАИМЕНОВАНИЕ	КОЛ.	ПРИМЕЧ.
7	7/SF11 6/SF10 5/SF9	ВЫКЛЮЧАТЕЛЬ АК63-1М У3 500В 50ГЦ 1.0А ТУ16-522.140-78	3	У269 ТМ3-13-90
8	19/SA1	ПЕРЕКЛЮЧАТЕЛЬ ПМОВ-112222/П-П55 ТУ16-535.424-70	1	
9	20/SB1	ВЫКЛЮЧАТЕЛЬ КЕ011 УХЛ3 ИСПОЛНЕНИЕ ТОЛКАТЕЛЯ ЦИЛИНДРИЧЕСКИЙ ЦВЕТ ТОЛКАТЕЛЯ ЧЕРНЫЙ ИСП.2 ТУ16-642.015-84	1	
10	8/HL	АРМАТУРА СИГНАЛЬНАЯ АС220 У2 220В ТИП ЛАМПЫ Ц215- 225-10 ЦВЕТ ЛИНЗЫ БЕЛЫЙ(Б) ТУ206УССР211-90	1	
11	9/HL1 10/HL2 11/HL3 12/HL4 13/HL5 14/HL6 15/HL7 16/HL8 17/HL9 18/HL10	ТАБЛО СВЕТОВОЕ ТСБ ТУ1-535.424-79	10	
12	1/K7	РЕЛЕ ПРОМЕЖУТОЧНОЕ ПЭ-37-22 У3 50ГЦ 220В С ВИНТОВЫМИ ЗАЖИМАМИ ТУ16-523.622-82	1	У114 ТМ3-13-90
13	2/KP1	РЕЛЕ ТОКА ДВУХСТАБИЛЬНОЕ РТД-12-02-34 220В 50ГЦ 0.12А ТУ16-523.601-81Е	1	У179 ТМ3-13-90
14	3/R1	РЕЗИСТОР ПЭ-25-2400 ОЖО.467.574ТУ	1	У11 ТМ3-19-90
15	XT1 XT2 XT3	ЗАЖИМЫ НАБОРНЫЕ ЗН23-4П25-Л/Л У3ИСПОЛНЕНИЕ1 ТУ16-526.492-81	30	У1 ТМ3-165-90

ПРИВЯЗАН

ИНВ.N

Инв.N подл. | Подпись и дата | Взамен инв.N

ИЗМ.	КОЛУЧ.	ЛИСТ	N ДОК.	ПОДПИСЬ	ДАТА	Т.П. 903-1-310.95-АТМ1.Н-5	Лист 2

ФОРМАТ А4

АЛЬБОМ 4

Т.П. 903-1-310.95

ПОЗ.	ОБОЗНАЧЕНИЕ	НАИМЕНОВАНИЕ	КОЛ.	ПРИМЕЧ.
16		РАМКА РПМ30Х15	4	ТМ4-670-90
17		РАМКА РПМ66Х26	3	ТМ4-670-90
18		КРЫШКА ТОРЦЕВАЯ КТ4У	2	
		МАТЕРИАЛЫ		
19		ПРОВОД ПВ1 1.0	15	
20		ПРОВОД ПВ3 2.5	1	
21		ПРОВОД ПВ3 1.0	5	

ПРИВЯЗАН

ИНВ.N

Инв.N подл. | Подпись и дата | Взамен инв.N

ИЗМ.	КОЛУЧ.	ЛИСТ	N ДОК.	ПОДПИСЬ	ДАТА	Т.П. 903-1-310.95-АТМ1.Н-5	Лист 3

ФОРМАТ А4

АЛЬБОМ 4

Т.П. 903-1-310.95

ПОЗ.	ОБОЗНАЧЕНИЕ	НАИМЕНОВАНИЕ	КОЛ.	ПРИМЕЧ.
		ДОКУМЕНТАЦИЯ		
	-АТМ1.Н-6 -АТМ1.Н-7	ТАБЛИЦА СОЕДИНЕНИЙ ТАБЛИЦА ПОДКЛЮЧЕНИЯ		
		СТАНДАРТНЫЕ ИЗДЕЛИЯ		
1		ЩИТ ШКАФНОЙ МАЛОГАБАРИТНЫЙ (ИСПОЛНЕНИЕ 1) ЩМК-1000Х600Х350 УХЛ3.1 ОСТ36.13-90	1	
2		СКОБА С600.ТК3-265-90	4	
3		РЕЙКА Р3-1БМ-600 ТК3-264-90	1	
4		УГОЛЬНИК УР15 ТК3-246-90	1	
5		УГОЛЬНИК УП42Х25 L=430 ТК4-2222-74	1	
		ПРОЧИЕ ИЗДЕЛИЯ		
6	4/3SF	ВЫКЛЮЧАТЕЛЬ АК63-1М У3 500В 50ГЦ 2.5А ТУ16-522.140-78	1	У269 ТМ3-13-90

ПРИВЯЗАН

ИНВ.N

Инв.N подл. | Подпись и дата | Взамен инв.N

ИЗМ.	КОЛУЧ.	ЛИСТ	N ДОК.	ПОДПИСЬ	ДАТА	Т.П. 903-1-310.95-АТМ1.Н-5	
ГАП		ЛАСЫКИН				Крышная котельная для жилых домов мощностью 0,5 МВт	
ГЛ.СПЕЦ.		СОКОЛИН				Блок котельной	Стадия: Р; Лист: 1; Листов: 6
РАЗРАБОТАЛ		РЕВЕНКО				Щит диспетчера ЩД. Общий вид.	OZONE ОЗОН
ПРОВЕРИЛ		СОКОЛИН					
Н.КОНТР.		РЫКОВ					

ФОРМАТ А4

АЛЬБОМ 4

Т.П. 903-1-310.95

НОМЕР	МЕСТО НАДПИСИ	ТЕКСТ НАДПИСИ	КОЛ-ВО	ПРИМЕЧАНИЕ
1	ТАБЛО	НЕИСПРАВНОСТЬ ПРИБОРА 23В (ЗАГАЗОВАННОСТЬ)	1	10/HL2
2	ТАБЛО	ЗАГАЗОВАНО В КОТЕЛЬНОЙ	1	9/HL1
3	ТАБЛО	АВАРИЯ НА КОТЛЕ К1.2	1	12/HL4
4	ТАБЛО	АВАРИЯ НА КОТЛЕ К1.1	1	11/HL3
5	ТАБЛО	ПРОНИКНОВЕНИЕ В КОТЕЛЬНУЮ ПОСТОРОННИХ	1	14/HL6
6	ТАБЛО	ПОЖАР В КОТЕЛЬНОЙ	1	13/HL5
7	ТАБЛО	РЕЗЕРВ	1	16/HL8
8	ТАБЛО	ВЫЗОВ В ТЕПЛОВОЙ ПУНКТ	1	15/HL7
9	ТАБЛО	РЕЗЕРВ	1	18/HL10
10	ТАБЛО	РЕЗЕРВ	1	17/HL9
11	РАМКА	НАПРЯЖЕНИЕ 220В ЕСТЬ	1	8/HL
12	РАМКА	СЪЕМ СИГНАЛА	1	20/SB1
13	РАМКА	ОПРОБОВАНИЕ СИГНАЛИЗАЦИИ	1	19/SA1
14	РАМКА	220В 50ГЦ ВВОД	1	4/3SF
15	РАМКА	220В 50ГЦ СХЕМА СИГНАЛИЗАЦИИ	1	5/SF9
16	РАМКА	220В 50ГЦ РЕЗЕРВ	1	6/SF10
17	РАМКА	220В 50ГЦ РЕЗЕРВ	1	7/SF11

ПРИВЯЗАН

ИНВ.N

Инв.N подл. | Подпись и дата | Взамен инв.N

ИЗМ.	КОЛУЧ.	ЛИСТ	N ДОК.	ПОДПИСЬ	ДАТА	Т.П. 903-1-310.95-АТМ1.Н-5	Лист 6

инв.N 400422-04 14

ФОРМАТ А4

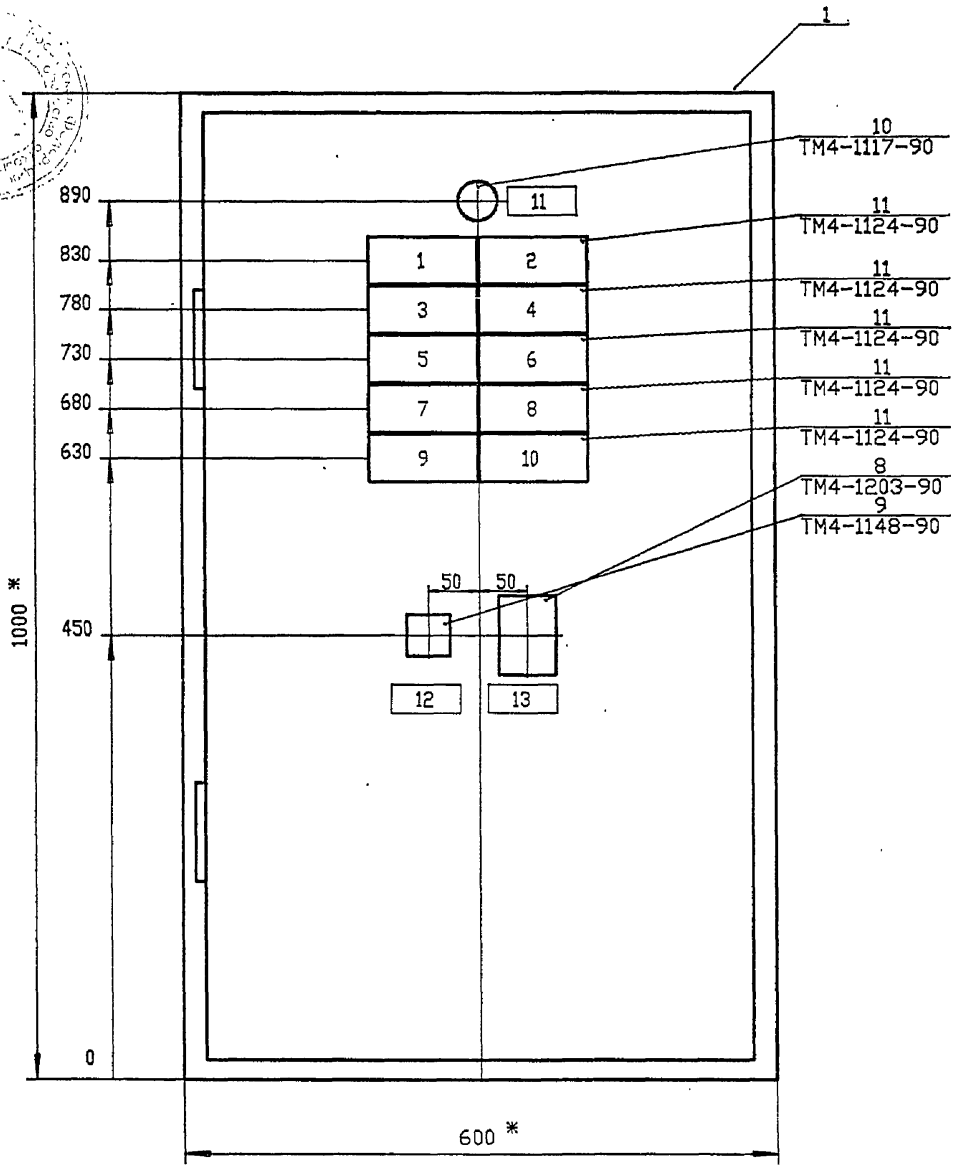

ТЕХНИЧЕСКИЕ ТРЕБОВАНИЯ

1. * РАЗМЕРЫ ДЛЯ СПРАВОК

2.ПОКРЫТИЕ-ВАРИАНТ 2 ПО ОСТ 36.16-90

ПРИВЯЗАН										
ИНВ.N				ИЗМ.	КОЛУЧ.	ЛИСТ	N ДОК.	ПОДПИСЬ	ДАТА	Т.П. 903-1-310.95-АТМ1.Н-5 ЛИСТ 4

ИНВ N ПОДЛ. | ПОДПИСЬ И ДАТА | ВЗАМ.ИНВ.N

ФОРМАТ А3

ВИД НА ВНУТРЕННИЕ ПЛОСКОСТИ (РАЗВЕРНУТО)

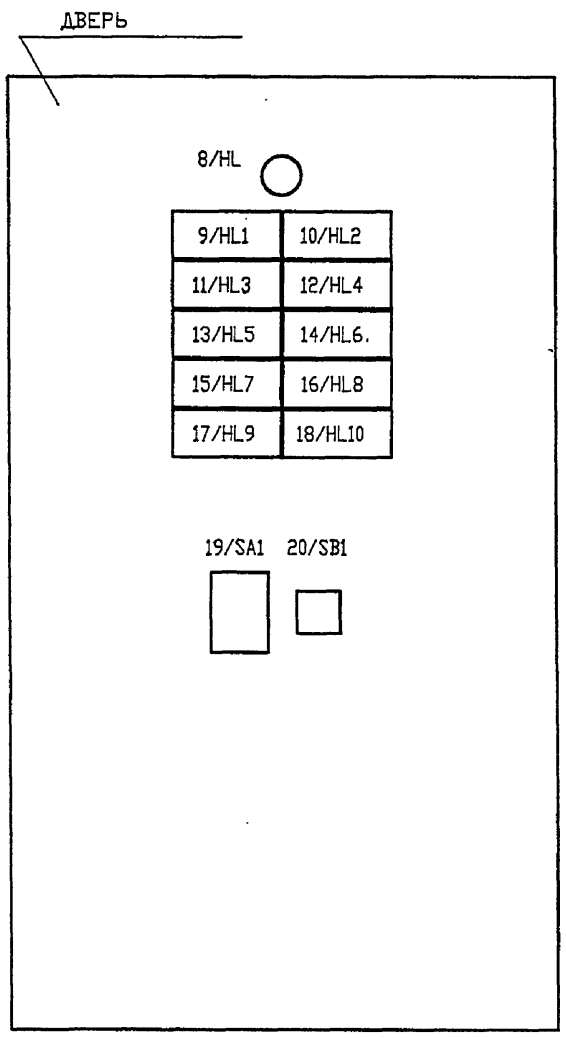

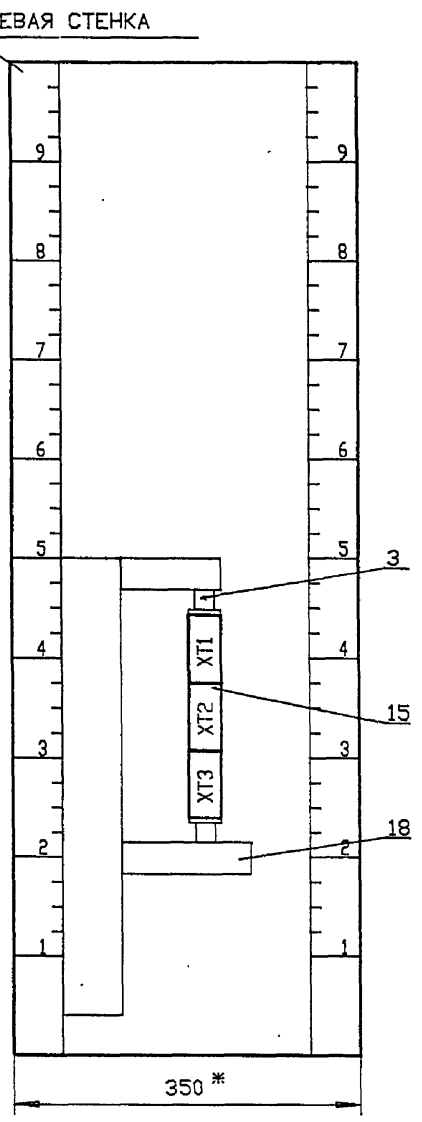

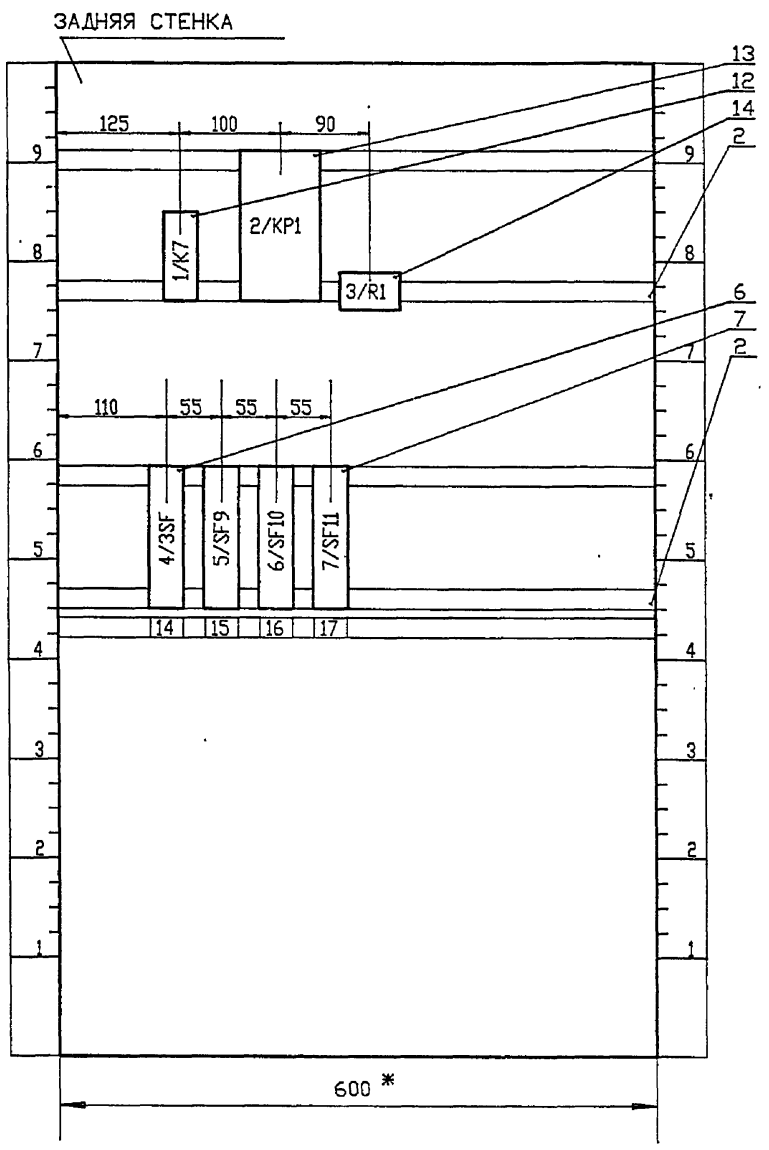

ПРИВЯЗАН										
ИНВ.N				ИЗМ.	КОЛУЧ.	ЛИСТ	N ДОК.	ПОДПИСЬ	ДАТА	Т.П. 903-1-310.95-АТМ1.Н-5 ЛИСТ 5

ИНВ N ПОДЛ. | ПОДПИСЬ И ДАТА | ВЗАМ.ИНВ.N

инв № Ц 00422-04 15

ФОРМАТ А3

АЛЬБОМ 4

Т.П. 903-1-310.95

ПРОВОДНИК	ОТКУДА ИДЕТ		КУДА ПОСТУПАЕТ		ДАННЫЕ ПРОВОДА	ПРИМЕЧАНИЯ
902	6/SF10	: 2	7/SF11	: 2	ПВ1 1.0	
902	7/SF11	: 2	XT1	: 7	ПВ1 1.0	
906	XT2	: 1	6/SF10	: 1	ПВ1 1.0	
907	7/SF11	: 1	XT2	: 2	ПВ1 1.0	
A	XT2	: 3	4/3SF	: 2	ПВ1 1.0	
N2	2/KP1	: 19	1/K7	: B	ПВ1 1.0	
N2	1/K7	: B	XT2	: 4	ПВ1 1.0	
ЗЕМЛЯ	2/KP1	: 3МЛ	РЕЙКА	:	ПВ3 2.5	
ЗЕМЛЯ	РЕЙКА	:	РАМА	:	ПВ3 2.5	

Взамен инв.N | Подпись и дата | Инв.N подл.

ПРИВЯЗАН

ИНВ.N

ИЗМ. | КОЛУЧ. | ЛИСТ | N ДОК. | ПОДПИСЬ | ДАТА

Т.П. 903-1-310.95-АТМ1.Н-6

Лист 2

ФОРМАТ А4

АЛЬБОМ 4

Т.П. 903-1-310.95

ПРОВОДНИК	ОТКУДА ИДЕТ		КУДА ПОСТУПАЕТ		ДАННЫЕ ПРОВОДА	ПРИМЕЧАНИЯ
			ПЕРЕМЫЧКИ НА АППАРАТАХ			
N2	2/KP1	: 13	2/KP1	: 19	ПВ1 1.0	

Взамен инв.N | Подпись и дата | Инв.N подл.

ПРИВЯЗАН

ИНВ.N

ИЗМ. | КОЛУЧ. | ЛИСТ | N ДОК. | ПОДПИСЬ | ДАТА

Т.П. 903-1-310.95-АТМ1.Н-6

Лист 3

ФОРМАТ А4

АЛЬБОМ 4

Т.П. 903-1-310.95

ПРОВОДНИК	ОТКУДА ИДЕТ		КУДА ПОСТУПАЕТ		ДАННЫЕ ПРОВОДА	ПРИМЕЧАНИЯ
			ТЕХНИЧЕСКИЕ ТРЕБОВАНИЯ			
			1. ТАБЛИЦА СОЕДИНЕНИЙ ВЫПОЛНЕНА НА ОСНОВАНИИ СХЕМ:			
			Т.П.903-1-310.95-АТМ1. ЛИСТЫ 3. 4 (АЛЬБОМ 2)			
507	1/K7	: A	2/KP1	: 3	ПВ1 1.0	
502	2/KP1	: 21	3/R1	: 2	ПВ1 1.0	
502	3/R1	: 2	XT1	: 1	ПВ1 1.0	
503	XT1	: 2	3/R1	: 1	ПВ1 1.0	
504	2/KP1	: 15	XT1	: 3	ПВ1 1.0	
505	XT1	: 4	2/KP1	: 17	ПВ1 1.0	
506	2/KP1	: 1	XT1	: 5	ПВ1 1.0	
508	XT1	: 6	1/K7	: 34	ПВ1 1.0	
905	1/K7	: 33	2/KP1	: 11	ПВ1 1.0	
905	2/KP1	: 11	XT1	: 8	ПВ1 1.0	
905	XT1	: 9	5/SF9	: 1	ПВ1 1.0	
902	5/SF9	: 2	4/3SF	: 1	ПВ1 1.0	
902	4/3SF	: 1	6/SF10	: 2	ПВ1 1.0	

Взамен инв.N | Подпись и дата | Инв.N подл.

ПРИВЯЗАН

ИНВ.N

ИЗМ. | КОЛУЧ. | ЛИСТ | N ДОК. | ПОДПИСЬ | ДАТА

Т.П. 903-1-310.95-АТМ1.Н-6

Крышная котельная для жилых домов мощностью 0,5 МВт

НАЧ.ОТД.	ЛАСЫКИН		Блок котельной	Стадия	Лист	Листов
ГЛ.СПЕЦ.	СОКОЛИН			р	1	6
РАЗРАБОТАЛ	РЕВЕНКО		Щит диспетчера ЩД. Таблица соединений	OZONE ОЗОН		
ПРОВЕРИЛ	СОКОЛИН					
Н.КОНТР.	РЫКОВ					

ФОРМАТ А4

АЛЬБОМ 4

Т.П. 903-1-310.95

ПРОВОДНИК	ОТКУДА ИДЕТ		КУДА ПОСТУПАЕТ		ДАННЫЕ ПРОВОДА	ПРИМЕЧАНИЯ
			ДВЕРЬ			
500	19/SA1	: 9	17/HL9	: 2	ПВ1 1.0	
500	17/HL9	: 2	18/HL10	: 2	ПВ1 1.0	
500	18/HL10	: 2	16/HL8	: 2	ПВ1 1.0	
500	16/HL8	: 2	15/HL7	: 2	ПВ1 1.0	
500	15/HL7	: 2	13/HL5	: 2	ПВ1 1.0	
500	13/HL5	: 2	14/HL6	: 2	ПВ1 1.0	
500	14/HL6	: 2	12/HL4	: 2	ПВ1 1.0	
500	12/HL4	: 2	11/HL3	: 2	ПВ1 1.0	
500	11/HL3	: 2	9/HL1	: 2	ПВ1 1.0	
500	9/HL1	: 2	10/HL2	: 2	ПВ1 1.0	
501	10/HL2	: 4	9/HL1	: 4	ПВ1 1.0	
501	9/HL1	: 4	11/HL3	: 4	ПВ1 1.0	
501	11/HL3	: 4	12/HL4	: 4	ПВ1 1.0	
501	12/HL4	: 4	14/HL6	: 4	ПВ1 1.0	
501	14/HL6	: 4	13/HL5	: 4	ПВ1 1.0	
501	13/HL5	: 4	15/HL7	: 4	ПВ1 1.0	
501	15/HL7	: 4	16/HL8	: 4	ПВ1 1.0	
501	16/HL8	: 4	18/HL10	: 4	ПВ1 1.0	
501	18/HL10	: 4	17/HL9	: 4	ПВ1 1.0	
501	17/HL9	: 4	19/SA1	: 13	ПВ1 1.0	
905	20/SB1	: 3	19/SA1	: 15	ПВ1 1.0	

Взамен инв.N | Подпись и дата | Инв.N подл.

ПРИВЯЗАН

ИНВ.N

ИЗМ. | КОЛУЧ. | ЛИСТ | N ДОК. | ПОДПИСЬ | ДАТА

Т.П. 903-1-310.95-АТМ1.Н-6

Лист 4

ИНВ.N Ц.00422-04 16

ФОРМАТ А4

ПРОВОДНИК	ВЫВОД	ВИД КОНТАКТА	ВЫВОД	ПРОВОДНИК
505	33	3	34	508
	43	3	44	
507	A	K	B	N2 *
2/KP1				
506	1		3	507
905 *	11		П13	N2
504	15		17	505
K2 *	19 П		21	502
ЗЕМЛЯ	ЗМЛ			
3/R1				
503	1		2	502 *
4/3SF				
902 *	1		2	A
5/SF9				
905	1		2	902
6/SF10				
906	1		2	902 *
7/SF11				
907	1		2	902 *

ПРИВЯЗАН

ИНВ.N

Инв.N подл. | Подпись и дата | Взамен инв.N

ИЗМ.	КОЛУЧ.	ЛИСТ	N ДОК.	ПОДПИСЬ	ДАТА	Т.П. 903-1-310.95-АТМ1.Н-7	Лист 2

ФОРМАТ А4

АЛЬБОМ 4

Т.П. 903-1-310.95

ПРОВОДНИК	ВЫВОД	ВИД КОНТАКТА	ВЫВОД	ПРОВОДНИК
ДВЕРЬ				
8/H1				
N2	1		2	902
9/H1.1				
509	1 П		2	500 *
509	3 П		4	501 *
10/H1.2				
510	1 П		2	500
510	3 П		4	501
11/H1.3				
511	1 П		2	500 *
511	3 П		4	501 *
12/H1.4				
512	1 П		2	500 *
512	3 П		4	501 *
13/H1.5				
513	1 П		2	500 *
513	3 П		4	501 *
14/H1.6				
514	1 П		2	500 *
514	3 П		4	501 *
515				
515				
516				
516				
517				
517				
518				
518				
500				
501				
500				
N2				
501				
504				
905				
15/HL7				
515	1	П	2	500 *
515	3	П	4	501 *
16/HL8				
516	1	П	2	500 *
516	3	П	4	501 *
17/HL9				
517	1	П	2	500 *
517	3	П	4	501 *
18/HL10				
518	1	П	2	500 *
518	3	П	4	501 *
19/SA1				
500	1	П	П3	502 *
501	5	П	П7	502
500	9 *	П	П10	905 *
N2	11		12	503
501	13 *	П	П15	905 *
20/SB1				
504	1		2	505
905	3		4	506

ПРИВЯЗАН

ИНВ.N

Инв.N подл. | Подпись и дата | Взамен инв.N

ИЗМ.	КОЛУЧ.	ЛИСТ	N ДОК.	ПОДПИСЬ	ДАТА	Т.П. 903-1-310.95-АТМ1.Н-7	Лист 3

ФОРМАТ А4

АЛЬБОМ 4

Т.П. 903-1-310.95

ТЕХНИЧЕСКИЕ ТРЕБОВАНИЯ

1. ТАБЛИЦА ПОДКЛЮЧЕНИЯ ВЫПОЛНЕНА НА ОСНОВАНИИ СХЕМ: Т.П.903-1-310.95-АТМ1. ЛИСТЫ 3, 4 (АЛЬБОМ 2) И ТАБЛИЦЫ СОЕДИНЕНИЙ Т.П.903-1-310.95-АТМ1.Н-6.

ПРОВОДНИК	ВЫВОД	ВИД КОНТАКТА	ВЫВОД	ПРОВОДНИК
ЛЕВАЯ				
XT1				
502 *	1		2	503 *
504 *	3		4	505
506 *	5		6	508
902 *	7			
905 *	8	П	9	905
XT2				
906	1		2	907
A	3			
N2 *	4	П	5	
509	6		7	510
511	8		9	512
XT3				
513	1		2	514
515	3		4	516
517	5		6	518
N2	7			
ЗАПНАЯ				
1/K7				
	11	Р	12	
	21	Р	22	

ПРИВЯЗАН

ИНВ.N

Инв.N подл. | Подпись и дата | Взамен инв.N

ИЗМ.	КОЛУЧ.	ЛИСТ	N ДОК.	ПОДПИСЬ	ДАТА	Т.П. 903-1-310.95-АТМ1.Н-7	
						Крышная котельная для жилых домов мощностью 0,5 МВт	
НАЧ.ОТД.		ЛАСЬКИН				Блок котельной	Стадия: Р; Лист: 1; Листов: 3
ГЛ.СПЕЦ.		СОКОЛИН					
РАЗРАБОТАЛ		РЕВЕЧКО				Щит диспетчера ЩД. Таблица подключения	OZONE ОЗОН
ПРОВЕРИЛ		СОКОЛИН					
Н.КОНТР.		РЫКОВ					

ФОРМАТ А4

АЛЬБОМ 4

Т.П. 903-1-310.95

ПРОВОДНИК	ОТКУДА ИДЕТ	КУДА ПОСТУПАЕТ	ДАННЫЕ ПРОВОДА	ПРИМЕЧАНИЯ
	ПЕРЕМЫЧКИ НА АППАРАТАХ			
502	19/SA1 : 3	19/SA1 : 7	ПВ1 1.0	
500	19/SA1 : 1	19/SA1 : 9	ПВ1 1.0	
501	19/SA1 : 13	19/SA1 : 5	ПВ1 1.0	
905	19/SA1 : 15	19/SA1 : 10	ПВ1 1.0	
509	9/H1.1 : 1	9/HL1 : 3	ПВ1 1.0	
510	10/H1.2 : 1	10/H1.2 : 3	ПВ1 1.0	
511	11/H1.3 : 1	11/H1.3 : 3	ПВ1 1.0	
512	12/H1.4 : 1	12/H1.4 : 3	ПВ1 1.0	
513	13/H1.5 : 1	13/H1.5 : 3	ПВ1 1.0	
514	14/H1.6 : 3	14/H1.6 : 1	ПВ1 1.0	
515	15/HL7 : 1	15/H1.7 : 3	ПВ1 1.0	
516	16/HL8 : 3	16/H1.8 : 1	ПВ1 1.0	
517	17/H1.9 : 1	17/H1.9 : 3	ПВ1 1.0	
518	18/H1.10 : 1	18/H1.10 : 3	ПВ1 1.0	

ПРИВЯЗАН

ИНВ.N

Инв.N подл. | Подпись и дата | Взамен инв.N

ИЗМ.	КОЛУЧ.	ЛИСТ	N ДОК.	ПОДПИСЬ	ДАТА	Т.П. 903-1-310.95-АТМ1.Н-6	Лист 5

инв.№ 400422-04 17

ФОРМАТ А4

Обозначение	Наименование	Примечание
Т.П. 903-1-310.95-ЭМ2.Н1	Перечень проектной документации	
	для заказа щитов станций	
	управления	
	Шкаф 2Ш	
Т.П. 903-1-310.95-ЭМ2.Н2	Технические данные аппаратов	
Т.П. 903-1-310.95-ЭМ2.Н3	Чертеж общего вида	
Т.П. 903-1-310.95-ЭМ2.Н4	Схема электрическая соединений	
Т.П. 903-1-310.95-ЭМ2.Н5	Перечень надписей	

Т.П.903-1-310.95 АЛЬБОМ

Инв.N подл. | Подпись и дата | Взамен инв.N

ИНВ.N

изм.	кол.уч.	лист	N док.	подпись	дата
ГИП		Писаренко			
Нач.отд.		Ласькин			
Гл.спец.		Попов			
Вед.инж.		Савченко			
Провер.		Попов			
Н.контр.		Савченко			

ПРИВЯЗАН

Листов

Т.П.903-1-310.95-ЭМ2.Н1

Крышная котельная для жилых домов мощностью 0,5 МВт

Тепловой пункт	Стадия	Лист	Листов
	Р		1

Перечень проектной документации для заказа щитов станций управления

OZONE ОЗОН

ФОРМАТ А3

Т.П.903-1-310.95 АЛЬБОМ4

Формат	Зона	Поз	Обозначение	Наименование	Кол	Примечание
				Документация		
А2			Т.П. 903-1-310.95-ЭМ2.Н3	Чертеж общего вида		
А2			Т.П. 903-1-310.95-ЭМ2.Н4	Схема электрическая		
				соединений		
А2			Т.П. 903-1-310.95-ЭМ2.Н5	Перечень надписей		
				Сборочные единицы		
				Н1 1		
				Выключатель		
		1		ВА51-31-3400100 00 УХЛ3		
				пп U380В 50Гц Iр40А 3Iн	2	QF1, QF10
		2		ВА51-25-3400100 00 УХЛ3		QF3, QF4
				U380В 50Гц Iр16А 3Iн	4	QF11, QF12
		3		ВА51-25-3400100 00 УХЛ3		
				U380В 50Гц Iр6,3А 3Iн	2	QF7, QF14
		4		ВА51-25-2400100 00 УХЛ3		QF2,QF5,QF6
				U380В 50Гц Iр6,3А 3Iн		QF8,QF9,QF13
					8	QF15, QF16

Привязан

Инв.N

Взамен инв.N | Подпись и дата | Инв.N подл.

Т.П.903-1-310.95-ЭМ2.Н2

Крышная котельная для жилых домов мощностью 0,5 МВт

изм.	кол.уч.	лист	N док.	подпись	дата
Нач.отд.		Ласькин			
Гл.спец.		Попов			
Вед.инж.		Савченко			
Техник		Исаева			
Провер.		Попов			
Н.контр.		Савченко			

Тепловой пункт	Стадия	Лист	Листов
	Р	1	2

Шкаф 2Ш Технические данные аппаратов

OZONE ОЗОН

ФОРМАТ А4

Т.П.903-1-310.95 АЛЬБОМ4

Формат	Зона	Поз	Обозначение	Наименование	Кол	Примечание
		5		Пускатель ПМЛ-2100 0Ж4А		
				U220В 50Гц с приставкой		
				контактной ПКЛ-22 04А	2	К2.1-КМ1, К2.2-КМ1
		6		Пускатель ПМЛ-1100 0Ж4А		
				U220В 50Гц с приставкой		
				контактной ПКЛ-22 04А	2	К3.1-КМ1, К3.2-КМ1
				Реле		
		7		РТЛ-1014 0Ж4		К3.1-РТЛ, К3.2-РТЛ
		8		РТЛ-1016 0Ж4		К2.1-РТЛ, К2.2-РТЛ
		9		ПЭ-37-22 У3 U220В		KV1, KV2
		10		Рубильник ВР32-31А11Х20	1	QS1
		11		Трансформатор		1ТТА, 1ТТВ
				Т-0,66-5-0,5У3 150/5А 50Гц		1ТТС, 2ТТА
					6	2ТТВ, 2ТТС
				Блок зажимов		
				Б324-4П25-В/В У3-10	5	Х28...Х32
				Н51 1		
		13		Счетчик активной энергии		
				33670 380В	2	PI1, PI2
		14		Арматура АЕ325224 У2		
				220В	2	HL1, HL2

Привязан

Инв.N

Взамен инв.N | Подпись и дата | Инв.N подл.

Т.П.503-6-15.95-ЭМ.Н2

Лист 2

изм. | кол.уч. | лист | N док. | подпись | дата

инв.N Ц00422-04 18

ФОРМАТ А4

Вид спереди

Дверь не показана

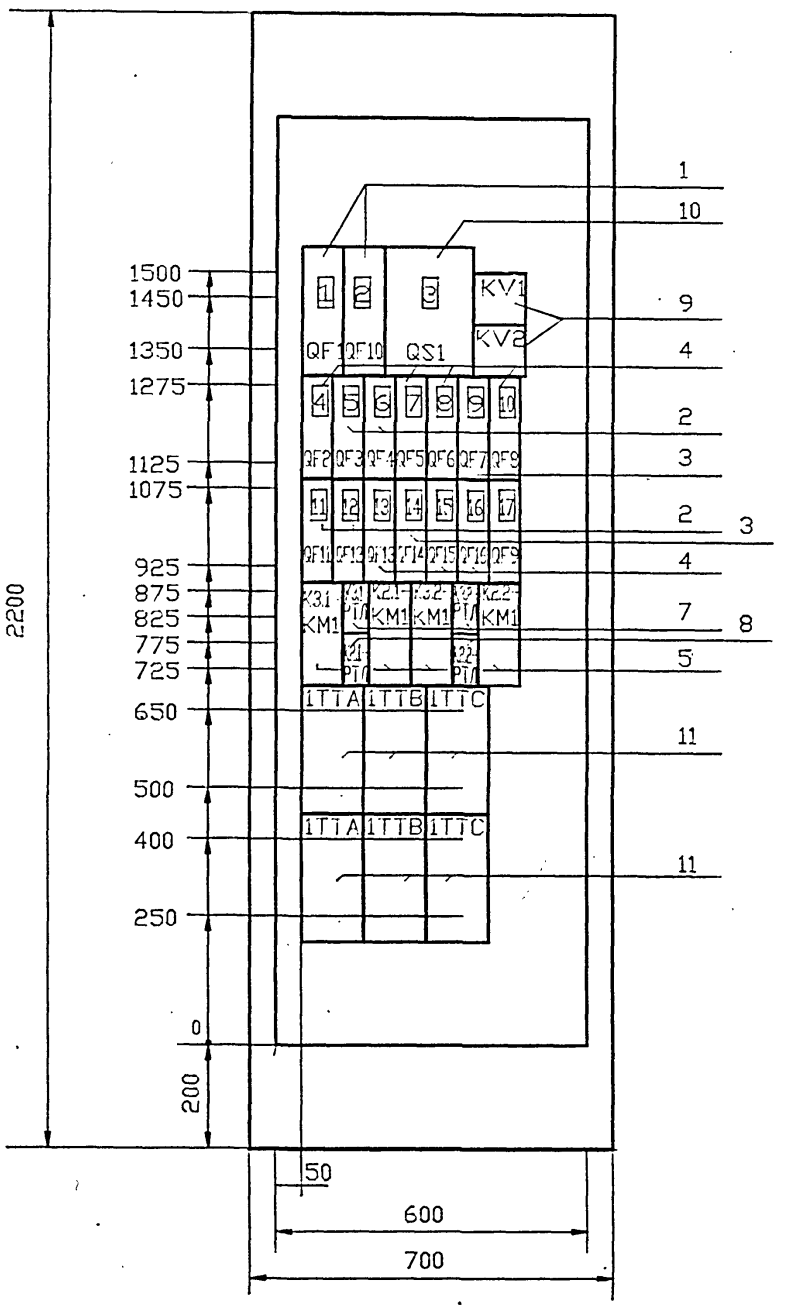

Дверь

Вид спереди

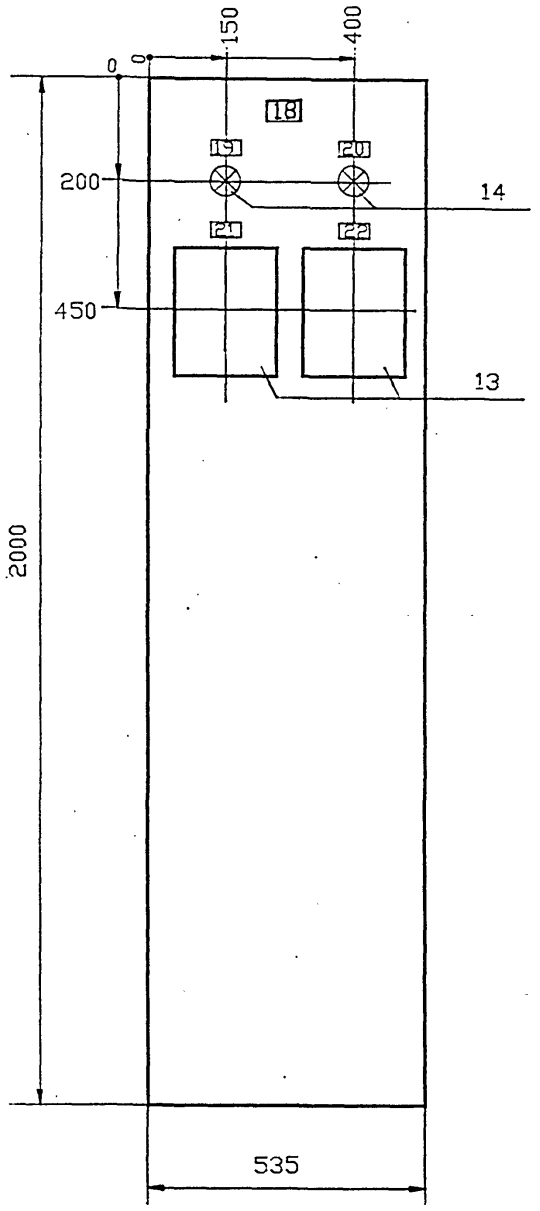

Вид сверху

М1:50

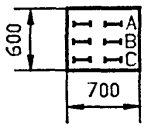

1. В контуре табличек и аппаратов указаны номера надписей по перечню надписей.

							Т.П. 903-1-310.95-ЭМ2.НЗ
							Крышная котельная для жилых домов мощностью 0,5 МВт
Привязан				Изм.	Кол.	Лист	N док.	Подпись	Дата	Тепловой пункт	Стадия: Р; Лист: ; Листов: 1
				Нач.отд.		Ласькин					
				Гл.спец.		Попов					
				Вед.инж.		Савченко				Шкаф 2Ш	OZONE ОЗОН
				Техник		Исаева				Чертеж общего вида	
				Провер.		Попов					
Инв.N				Н.контр.		Савченко					

Инв.N подл. | Подпись и дата | Взам.инв.N

Панель. Вид спереди

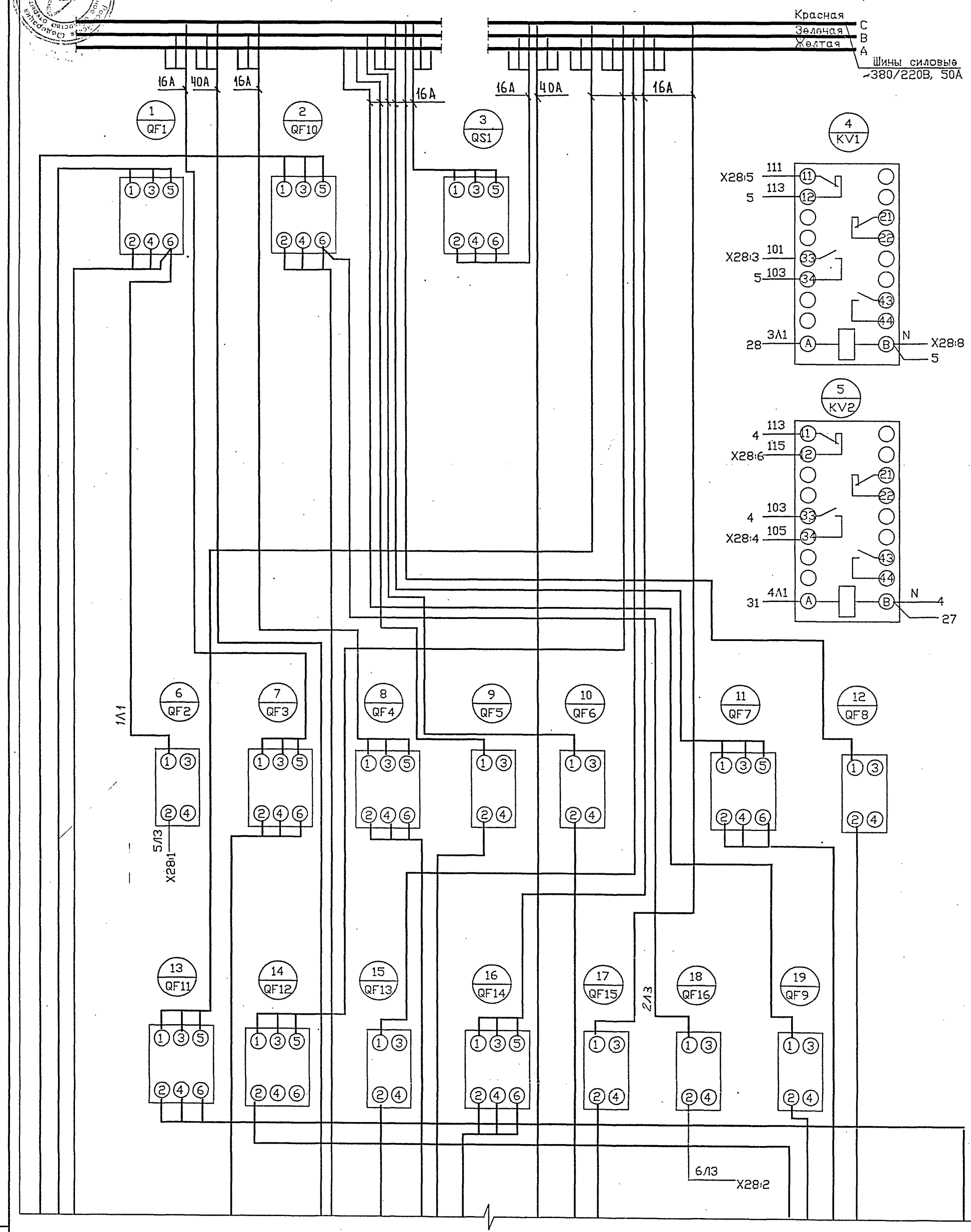

Схематичный план

панель	дверь
ЛИСТ 1	
ЛИСТ 2	ЛИСТ 3

Привязан

Инв.N

Изм.	Колич.	Лист	N док.	Подпись	Дата
Нач.отд.		Ласыкин			
Гл.спец.		Попов			
Вед.инж.		Савченко			
Техник		Исаева			
Просвер.		Попов			
Н.контр.		Савченко			

Т.П. 903-1-310.95-ЭМ2.Н4

Крышная котельная для жилых домов мощностью 0,5 МВт

Тепловой пункт

Стадия	Лист	Листов
Р	1	3

Шкаф 2Ш.
Схема электрическая соединений

OZONE ОЗОН

Взамен инв.N

Подпись и дата

Инв.N подл.

Т.П. 903-1-310.95 АЛЬБОМ 4

Линия совмещения с листом 1

20 К3.1-КМ1 — 903 X31:2 — 53 61 71 83 / 54 62 71 84 — 802 — 23 — A — 1 3 5 13 / 2 4 6 14 — B — 3.1-1 X31:1 — N 23

21 К3.1-РТ — 3.1-3 X31:3 — 1L1 3L2 5L3 — 95 96 95 96 — 2C1 4C2 6C3

22 К2.1-РТ — 1L1 3L2 5L3 — 95 96 95 96 — 2C1 4C2 6C3 — 2.1-3 X31:6

23 К2.1-КМ1 — 901 X31:5 — 24 802 — 53 61 71 83 / 20 54 62 71 84 — A — 1 3 5 13 / 2 4 6 14 — B — 2.1-1 X31:4 — 24 N 20

24 К3.2-КМ1 — 802 27 — 904 X31:8 — 53 61 71 83 / 23 54 62 71 84 — A — 1 3 5 13 / 2 4 6 14 — B — 3.2-1 X31-7 — 27 N 23

28 1ТТА — 1Л1 X29:2 — L1 И1 L2 — 1И1 X29:1 — 1И2 X29:3 — 3Л1 4

29 1ТТВ — 1Л2 X29:5 — L1 И1 L2 — 1И3 X29:4 — 1И4 X29:6 — 3Л2

30 1ТТС — 1Л3 X29:8 — L1 И1 L2 — 1И5 X29:7 — 1И6 X29:9 — 3Л3

31 2ТТА — 2Л1 X30:2 — L1 И1 L2 — 2И1 X30:1 — 2И2 X30:3 — 5 4Л1

32 2ТТВ — 2Л2 X30:5 — L1 И1 L2 — 2И3 X30:4 — 2И4 X30:6 — 4Л2

33 2ТТС — 2Л3 X30:8 — L1 И1 L2 — 2И5 X30:7 — 2И6 X30:9 — 4Л3

Линия совмещения с листом 3

Черная — Шина нулевая

2Ш-2	2Ш-1	ГР1А	К3.1-1	2Ш-2	К7-1	ГР.1	К4.2-1	К4.1-1	2Ш-1	ШКУ-1	К2.1-1
Ввод резервный ~380/220В	Ввод рабочий ~380/220В	Аварийное освещение	Насос горяч. водосн. К3.1	2Ш ввод N2	Установка "Комплексон"	Рабочее освещение	ПМУ-1	ПМУ-1	2Ш ввод N1	Щит контроля и управления	Насос сетевой К2.1

Ввод ~220В

Схематичный план

панель	дверь
ЛИСТ 1	
ЛИСТ 2	ЛИСТ 3

Привязан

Инв.N подл. | Подпись и дата | Взамен инв.N

Изм.	Кол.уч.	Лист	N док.	Подпись	Дата
Нач.отд.		Ласыкин			
Гл.спец.		Попов			
Вед.инж.		Савченко			
Техник		Исаева			
Провер.		Попов			
Н.контр.		Савченко			

Т.П. 903-1-310.95-ЭМ2.Н4

Крышная котельная для жилых домов мощностью 0,5 МВт

Тепловой пункт

Стадия	Лист	Листов
Р	2	3

Шкаф 2Ш.
Схема электрическая соединений

OZONE ОЗОН

Т.П. 903-1-310.95 АЛЬБОМ 4

Дверь. Вид со стороны монтажа

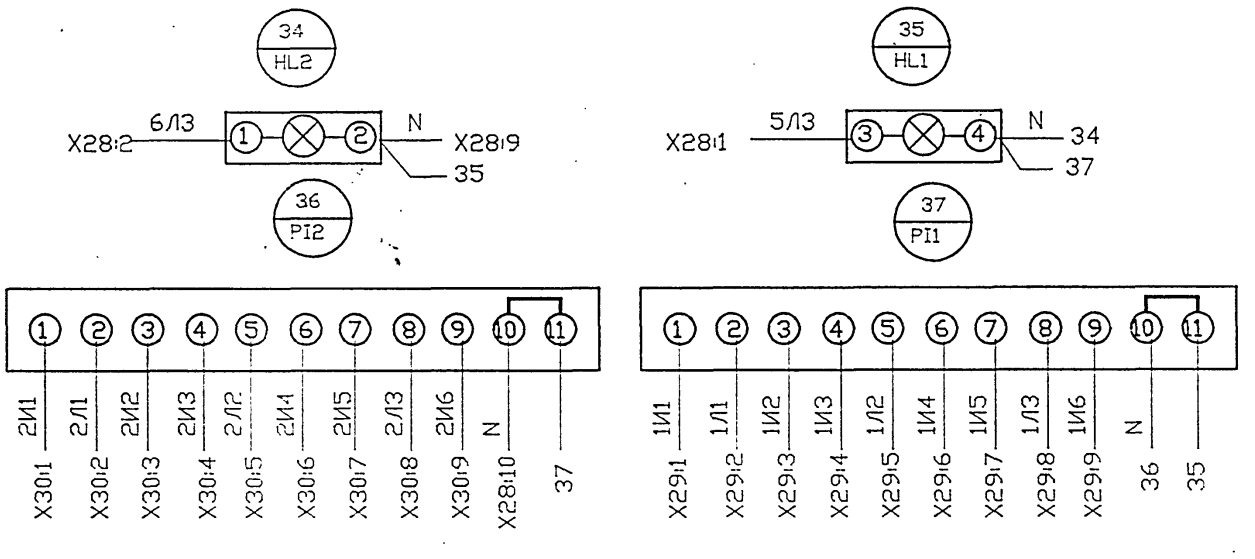

Панель. Вид спереди

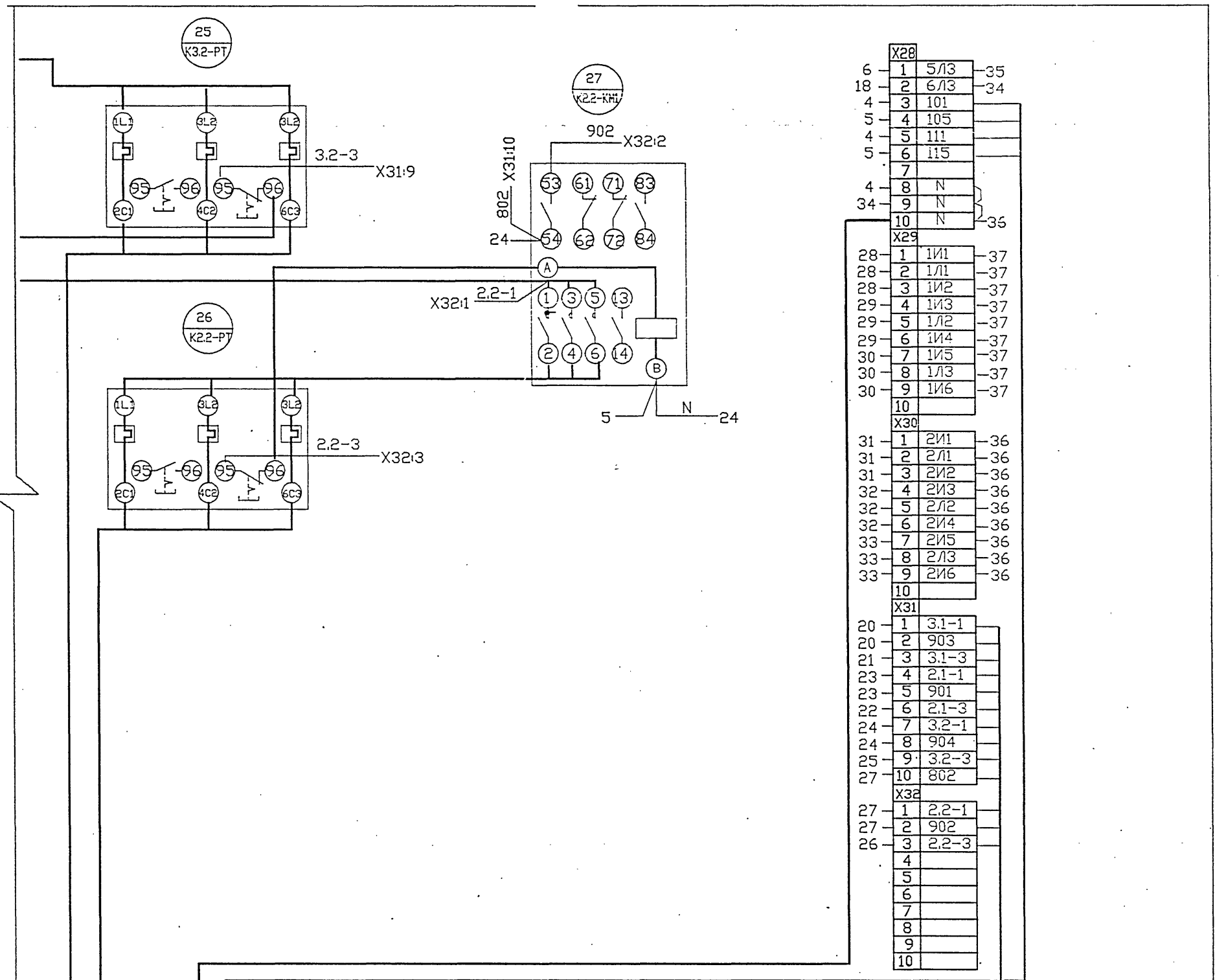

Линия совмещения с листом 2

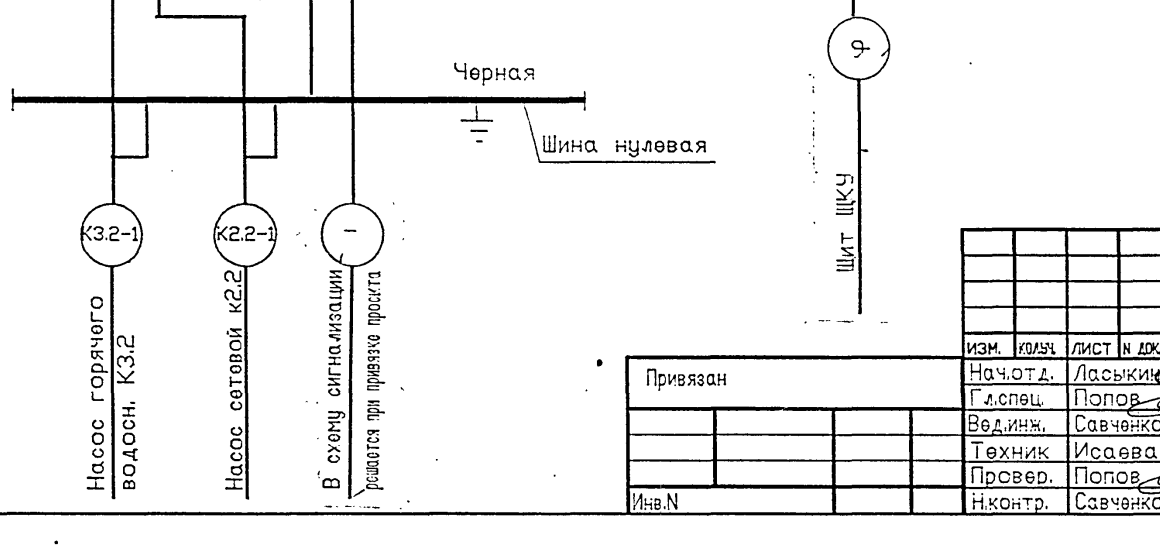

Схематичный план
. панель дверь

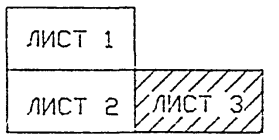

Взамен инв.N | Подпись и дата | Инв.N подл.

Привязан

Инв.N

Изм.	Кол.уч.	Лист	N док.	Подпись	Дата
Нач.отд.		Ласькин			
Гл.спец.		Попов			
Вед.инж.		Савченко			
Техник		Исаева			
Провер.		Попов			
Н.контр.		Савченко			

Т.П. 903-1-310.95-ЭМ2.Н4

Крышная котельная для жилых домов мощностью 0,5 МВт

Тепловой пункт

Стадия	Лист	Листов
Р	3	3

Шкаф 2Ш.
Схема электрическая соединений

OZONE ОЗОН

инв № 400422-04

Т.П.903-1-310.95 АЛЬБОМ4

Панель	Строка	Надпись	Поз. обозн.	Место надписи	Текст	Кол-во	Вид шрифта	Заготовка
					Панель			
		1	QF1	Табличка	QF1-Ввод рабочий 380/220В	1		
		2	QF10	то же	QF10-Ввод резервный 380/220В	1		
		3	QS1	—"—	QS1-Секционный выключатель	1		
		4	QF2	—"—	QF2-Контр. раб. ввода	1		
		5	QF3	—"—	QF3-Насос К2.1	1		
		6	QF4	—"—	QF4-Насос К3.1	1		
		7	QF5	—"—	QF5-Устан. "Комплексон"	1		
		8	QF6	—"—	QF6-Рабочее освещение	1		
		9	QF7	—"—	QF7-2Ш. Ввод N1	1		
		10	QF8	—"—	QF8-ЩКУ Ввод ~220В	1		
		11	QF11	—"—	QF11-Насос К2.2	1		
		12	QF12	—"—	QF12-Насос К3.2	1		
		13	QF13	—"—	QF13 Аварийное освещение	1		
		14	QF14	—"—	QF14-2Ш Ввод N2	1		
		15	QF15	—"—	QF15-ПМУ-1	1		
		16	QF16	—"—	QF16-Контр. рез. ввода	1		
		17	QF9	—"—	QF9-ПМУ-1	1		

Взамен инв.N

Подпись и дата

Инв.N подл.

Привязан

Инв.N

Изм.	Кол.уч.	Лист	N док.	Подпись	Дата
Нач.отд.		Ласькин			
Гл.спец.		Попов			
Вед.инж.		Савченко			
Провер.		Попов			
Н.контр.		Савченко			

Т.П.903-1-310.95-ЭМ2.Н5

Крышная котельная для жилых домов мощностью 0,5 МВт

Тепловой пункт

Стадия	Лист	Листов
Р	1	2

Шкаф 2Ш. Перечень надписей

OZONE ОЗОН

ФОРМАТ А4

Т.П.903-1-310.95 АЛЬБОМ4

Панель	Строка	Надпись	Поз. обозн.	Место надписи	Текст	Кол-во	Вид шрифта	Заготовка
				Табличка	KV1	1		
				—"—	KV2	1		
				—"—	К3.1-КМ1	1		
				—"—	К3.1-РТЛ	1		
				—"—	К2.1-РТЛ	1		
				—"—	К2.1-КМ1	1		
				—"—	К3.2-РТЛ	1		
				—"—	К2.2-РТЛ	1		
				—"—	К2.2-КМ1	1		
				—"—	1ТТА	1		
				—"—	1ТТВ	1		
				—"—	1ТТС	1		
				—"—	2ТТА	1		
				—"—	2ТТВ	1		
				—"—	2ТТС	1		
					Дверь			
		18		Табличка	Шкаф 1Ш	1		
		19	HL1	—"—	HL1-Ввод раб. включения	1		
		20	HL2	—"—	HL2-Ввод рез. включения	1		
		21	PI1	—"—	PI1	1		
		22	PI2	—"—	PI2	1		

Взамен инв.N

Подпись и дата

Инв.N подл.

Привязан

Инв.N

Изм.	Кол.уч.	Лист	N док.	Подпись	Дата

Т.П.503-6-15.95-ЭМ2.Н5

Лист 2

ФОРМАТ А4

Т.П.903-1-310.95 АЛЬБОМ4

инв.N 400422-04

Российская Федерация Общество с ограниченной ответственностью ОЗОН г. Ростов-на Дону

Т.П. 903-1-310.95 АЛЬБОМ 4

НАИМЕНОВАНИЕ	ОБОЗНАЧЕНИЕ	КОЛ. ЧЕРТ.	КОЛ. ЧЕРТ.
ПЕРЕЧЕНЬ ПРОЕКТНОЙ ДОКУМЕНТАЦИИ ДЛЯ ЗАДАНИЯ ЗАВОДУ-ИЗГОТОВИТЕЛЮ	Т.П.903-1-310.95 АТМ2.Н1 АЛЬБОМ 4	1	3
СПЕЦИФИКАЦИЯ ЩИТОВ И ПУЛЬТОВ	Т.П.903-1-310.95 АТМ2.С02 АЛЬБОМ 5	3	3
ЩИТ ЩКУ. ОБЩИЙ ВИД.	Т.П.903-1-310.95 АТМ2.Н2 АЛЬБОМ 4	7	3
ЩИТ ЩКУ. ТАБЛИЦА СОЕДИНЕНИЙ.	Т.П.903-1-310.95 АТМ2.Н3 АЛЬБОМ 4	10	3
ЭЛЕКТРОПИТАНИЕ. ИЗМЕРЕНИЕ УРОВНЯ. СХЕМА ПРИНЦИПИАЛЬНАЯ	Т.П.903-1-310.95 АТМ2 Л.2 АЛЬБОМ 3	1	2
СИГНАЛИЗАЦИЯ. СХЕМА ПРИНЦИПИАЛЬНАЯ	Т.П.903-1-310.95 АТМ2 Л.3 АЛЬБОМ 3	1	2
НАСОСЫ 2.1,2.2. УПРАВЛЕНИЕ. СХЕМА ПРИНЦИПИАЛЬНАЯ	Т.П.903-1-310.95 АОВ Л.4 АЛЬБОМ 3	1	2
НАСОСЫ 3.1,3.2. УПРАВЛЕНИЕ. СХЕМА ПРИНЦИПИАЛЬНАЯ	Т.П.903-1-310.95 АОВ Л.5 АЛЬБОМ 3	1	2
ВЕНТИЛЬ 1. УПРАВЛЕНИЕ. СИГНАЛИЗАЦИЯ. СХЕМА ПРИНЦИПИАЛЬНАЯ	Т.П.903-1-310.95 АОВ Л.6 АЛЬБОМ 3	1	2

1. ЗАДАНИЕ ЗАВОДУ-ИЗГОТОВИТЕЛЮ НА ИЗГОТОВЛЕНИЕ ЩИТОВ КОМПЛЕКТОВАТЬ СОГЛАСНО ПЕРЕЧНЮ ТЕХНИЧЕСКОЙ ДОКУМЕНТАЦИИ, ПРИВЕДЕННОМУ НА ДАННОМ ЧЕРТЕЖЕ.
2. ЧЕРТЕЖИ ТИПОВЫХ КОНСТРУКЦИЙ "ТМ" РАЗРАБОТАНЫ НПО "МОНТАЖАВТОМАТИКА".

Взамен инв.N

Подпись и дата

Инв.N подл.

ПРИВЯЗАН

ИНВ.N

ИЗМ.	КОЛУЧ.	ЛИСТ	N ДОК.	ПОДПИСЬ	ДАТА
НАЧ.ОТД.		ЛАСЫКИН			
ГЛ.СПЕЦ.		СОКОЛИН			
ТЕХНИК		ИСАЕВА			
ПРОВЕРИЛ		СОКОЛИН			
Н.КОНТР.		РЫКОВ			

Т.П. 903-1-310.95- АТМ2.Н1

Крышная котельная для жилых домов мощностью 0,5 МВт

Тепловой пункт	Стадия	Лист	Листов
	Р		1

Перечень технической документации для задания заводу-изготовителю щитов

OZONE ОЗОН

ФОРМАТ А4

Т.П. 903-1-310.95 АЛЬБОМ 4

ПОЗ.	ОБОЗНАЧЕНИЕ	НАИМЕНОВАНИЕ	КОЛ.	ПРИМЕЧ.
		ТОЛКАТЕЛЯ ЧЕРНЫЙ ТУ16-642.015-84		
8	48/2SA 52/2.1SA 51/2.2SA 46/3SA 50/3.1SA 49/3.2SA 57/1SA	ПЕРЕКЛЮЧАТЕЛЬ ПМОФ45-112222/П-Д9 1 ТУ16-535.424-70	7	
9	47/SA1	ПЕРЕКЛЮЧАТЕЛЬ ПМОВ-112222/П-Д55 2 ТУ16-535.424-70	1	
10	53/1SB2	ВЫКЛЮЧАТЕЛЬ КЕ011 УХЛ3 4 ИСПОЛНЕНИЕ ТОЛКАТЕЛЯ ЦИЛИНДРИЧЕСКИЙ ЦВЕТ ТОЛКАТЕЛЯ КРАСНЫЙ ТУ16-642.015-84	1	
11	56/1SB1	ВЫКЛЮЧАТЕЛЬ КЕ011 УХЛ3 4 ИСПОЛНЕНИЕ ТОЛКАТЕЛЯ ЦИЛИНДРИЧЕСКИЙ ЦВЕТ ТОЛКАТЕЛЯ ЧЕРНЫЙ ТУ16-642.015-84	1	
12	27/HL	АРМАТУРА СИГНАЛЬНАЯ АС-220 У2 220В ТИП ЛАМПЫ Ц215-225-10 ЦВЕТ ЛИНЗЫ БЕЛЫЙ(5) ТУ208УССР211-90	1	
13	30/HL1 29/HL2 28/HL3 33/HL4 32/HL5 31/HL6 36/HL7 35/HL8 34/HL9	ТАБЛО СВЕТОВОЕ ТСБ 1 ТУ1-535.424-79	9	
14	40/2.1HL 39/2.2HL 38/3.1HL 37/3.2HL 55/1HL1	АРМАТУРА СИГНАЛЬНАЯ АС-220 У2 220В ТИП ЛАМПЫ Ц215-225-10 ЦВЕТ ЛИНЗЫ БЕЛЫЙ(5) ТУ208УССР211-90	5	
15	54/1HL2	АРМАТУРА СИГНАЛЬНАЯ АС-220 У2 220В ТИП ЛАМПЫ Ц215-225-10 ЦВЕТ ЛИНЗЫ КРАСНЫЙ(1) ТУ208УССР211-90	1	
16	1/1K1	РЕЛЕ ПРОМЕЖУТОЧНОЕ ПЭ-37-22 У3 50ГЦ 220В ТУ16-523.622-82	1	У114 ТМ3-13-90

Взамен инв.N

Подпись и дата

Инв.N подл.

ПРИВЯЗАН

ИНВ.N

ИЗМ.	КОЛУЧ.	ЛИСТ	N ДОК.	ПОДПИСЬ	ДАТА

Т.П. 903-1-310.95- АТМ2.Н2

Лист 2

ФОРМАТ А4

Т.П. 903-1-310.95 АЛЬБОМ 4

ПОЗ.	ОБОЗНАЧЕНИЕ	НАИМЕНОВАНИЕ	КОЛ.	ПРИМЕЧ.
		ДОКУМЕНТАЦИЯ		
	Т.П. 903-1-3010.95-АТМ2.Н3	ТАБЛИЦА СОЕДИНЕНИЙ		
	Т.П. 903-1-3010.95-АТМ2.Н4	ТАБЛИЦА ПОДКЛЮЧЕНИЯ		
		СТАНДАРТНЫЕ ИЗДЕЛИЯ		
1		ШИТ ШКАФНОЙ МАЛОГАБАРИТНЫЙ1 (ИСПОЛНЕНИЕ I) ШШМ-1000Х600Х500 УХЛ3.I ОСТ36.13-90		
2		СКОБА С600 ТК3-285-90	10	
3		РЕЙКА Р3-1БМ-600 ТК3-264-90	4	
4		УГОЛЬНИК УР15 ТК3-246-90	1	
5		УГОЛЬНИК УП42Х25 L=430 ТК4-2222-74	1	
		ПРОЧИЕ ИЗДЕЛИЯ		
6	45/2SB1 44/2SB2 42/3SB1 41/3SB2	ВЫКЛЮЧАТЕЛЬ КЕ011 УХЛ3 2 ИСПОЛНЕНИЕ ТОЛКАТЕЛЯ ЦИЛИНДРИЧЕСКИЙ ЦВЕТ ТОЛКАТЕЛЯ КРАСНЫЙ ТУ16-642.015-84	4	
7	43/SB1	ВЫКЛЮЧАТЕЛЬ КЕ011 УХЛ3 2 ИСПОЛНЕНИЕ ТОЛКАТЕЛЯ ЦИЛИНДРИЧЕСКИЙ ЦВЕТ	1	

Взамен инв.N

Подпись и дата

Инв.N подл.

ПРИВЯЗАН

ИНВ.N

ИЗМ.	КОЛУЧ.	ЛИСТ	N ДОК.	ПОДПИСЬ	ДАТА
НАЧ.ОТД.		ЛАСЫКИН			
ГЛ.СПЕЦ.		СОКОЛИН			
ПРОВЕРИЛ		СОКОЛИН			
Н.КОНТР.		РЫКОВ			

Т.П. 903-1-310.95- АТМ2.Н2

Крышная котельная для жилых домов мощностью 0,5 МВт

Тепловой пункт	Стадия	Лист	Листов
	Р	1	5

Щит ШКУ Общий вид

OZONE ОЗОН

ФОРМАТ А4

Т.П. 903-1-310.95 АЛЬБОМ 4

ПОЗ.	ОБОЗНАЧЕНИЕ	НАИМЕНОВАНИЕ	КОЛ.	ПРИМЕЧ.
17	12/K4 5/2K4 9/3K4 2/2K1 3/2K2 4/2K3 6/3K1 7/3K2 8/3K3 11/K3 13/K5	РЕЛЕ ПРОМЕЖУТОЧНОЕ ПЭ-37-42 У3 50ГЦ 220В ТУ16-523.622-82	11	У114 ТМ3-13-90
18	10/K1	РЕЛЕ ПРОМЕЖУТОЧНОЕ ПЭ-37-22 У3 50ГЦ 220В 0.2А 3.2А С-ВИНТОВЫМИ-ЗАЖИМАМИ ТУ16-523.622-82	1	У114 ТМ3-13-90
19	14/KP1	РЕЛЕ ТОКА ДВУХСТАБИЛЬНОЕ РТД-12-01-34 220В 50ГЦ 0.05А ТУ16-523.601-81Е	1	У179 ТМ3-13-90
20	15/2KT1 16/3KT1	РЕЛЕ ВРЕМЕНИ РКВ11-43-121 УХЛ4 220В 50ГЦ 10-180С ТУ16-647.036-86	2	У200 ТМ3-13-90
21	18/SF	ВЫКЛЮЧАТЕЛЬ АК63-1М У3 500В 50ГЦ 4 А ТУ16-522.140-78	1	У455 ТМ3-13-90
22	24/SF6 23/SF5 22/SF4 21/SF3 20/SF2 19/SF1 25/SF7 26/SF8	ВЫКЛЮЧАТЕЛЬ АК63-1М У3 500В 50ГЦ 1.6А ТУ16-522.140-78	8	У455 ТМ3-13-90
23	17/R1	РЕЗИСТОР ПЭ-25 ОЖО.467.574ТУ	1	У11 ТМ3-19-90
24	XT1 XT2 XT3 XT4 XT5 XT6 XT7 XT8 XT9 XT10 XT11	ЗАЖИМЫ НАБОРНЫЕ ЗН23-4П25-Д/Д У3ИСПОЛНЕНИЕ1 ТУ16-526.492-81	11	У1 ТМ3-165-90
25		РАМКА РПМ30Х15	9	ТМ4-670-90
26		РАМКА РПМ55Х15	22	ТМ4-670-90
27		КРЫШКА ТОРЦЕВАЯ КТ4У	2	
		МАТЕРИАЛЫ		
28		ПРОВОД ПВ1 1.0	69	
29		ПРОВОД ПВ3 1.5	35	

Взамен инв.N

Подпись и дата

Инв.N подл.

ПРИВЯЗАН

ИНВ.N

ИЗМ.	КОЛУЧ.	ЛИСТ	N ДОК.	ПОДПИСЬ	ДАТА

Т.П. 903-1-310.95- АТМ2.Н2

Лист 3

инв. Ц00422-04

ФОРМАТ А4

Российская Федерация Акционерное общество открытого типа "Телефонная компания Ростова-на-Дону"

Т.П. 903-1-310.95 АЛЬБОМ 4

ВИД НА ВНУТРЕННИЕ ПЛОСКОСТИ (РАЗВЕРНУТО)

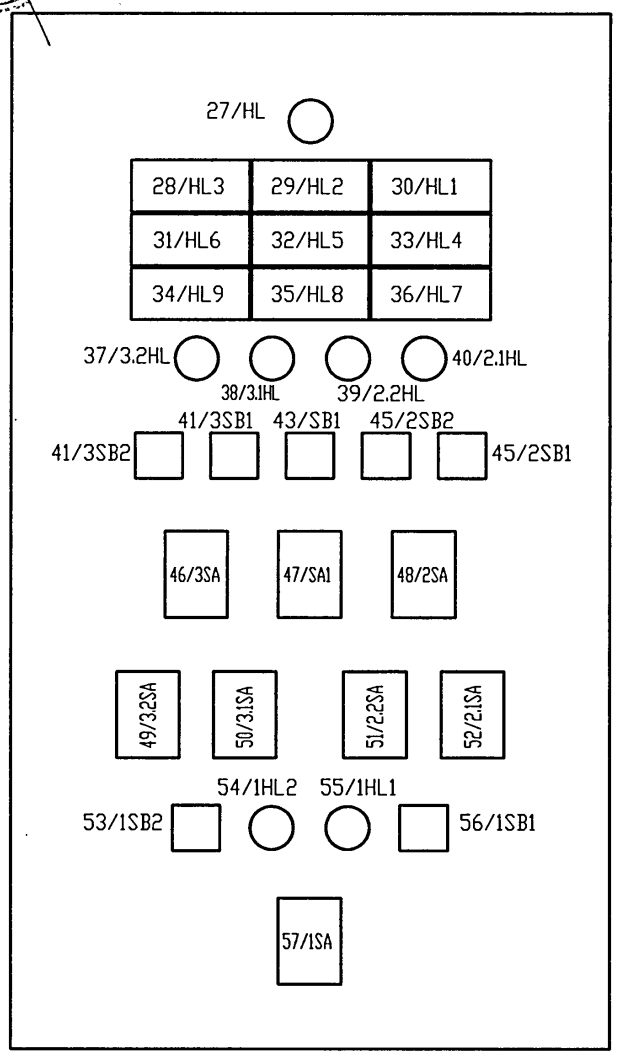

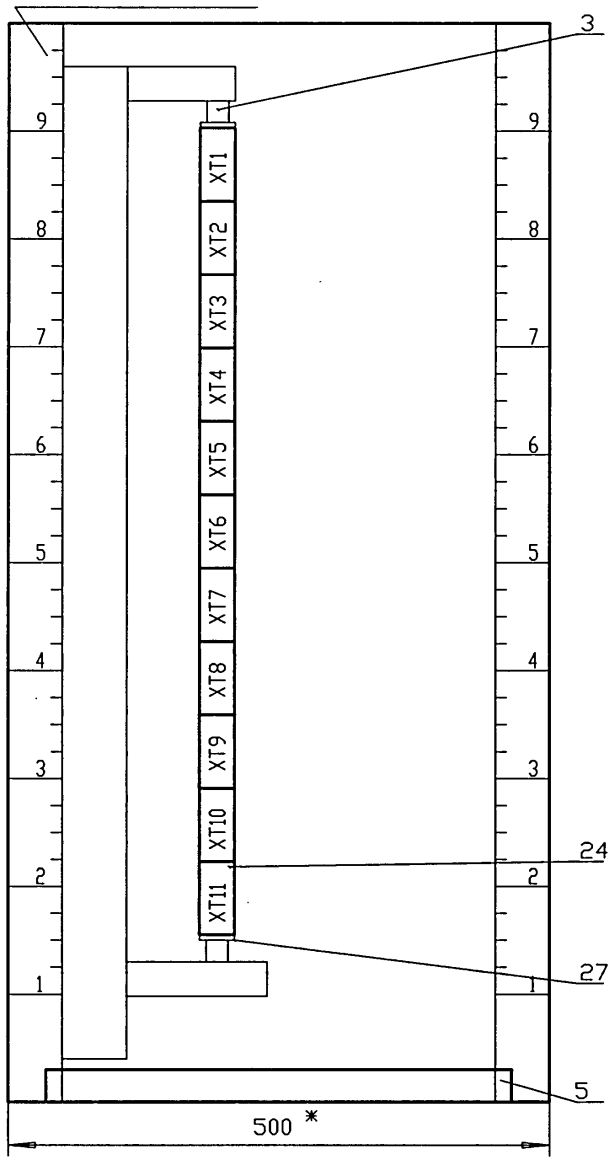

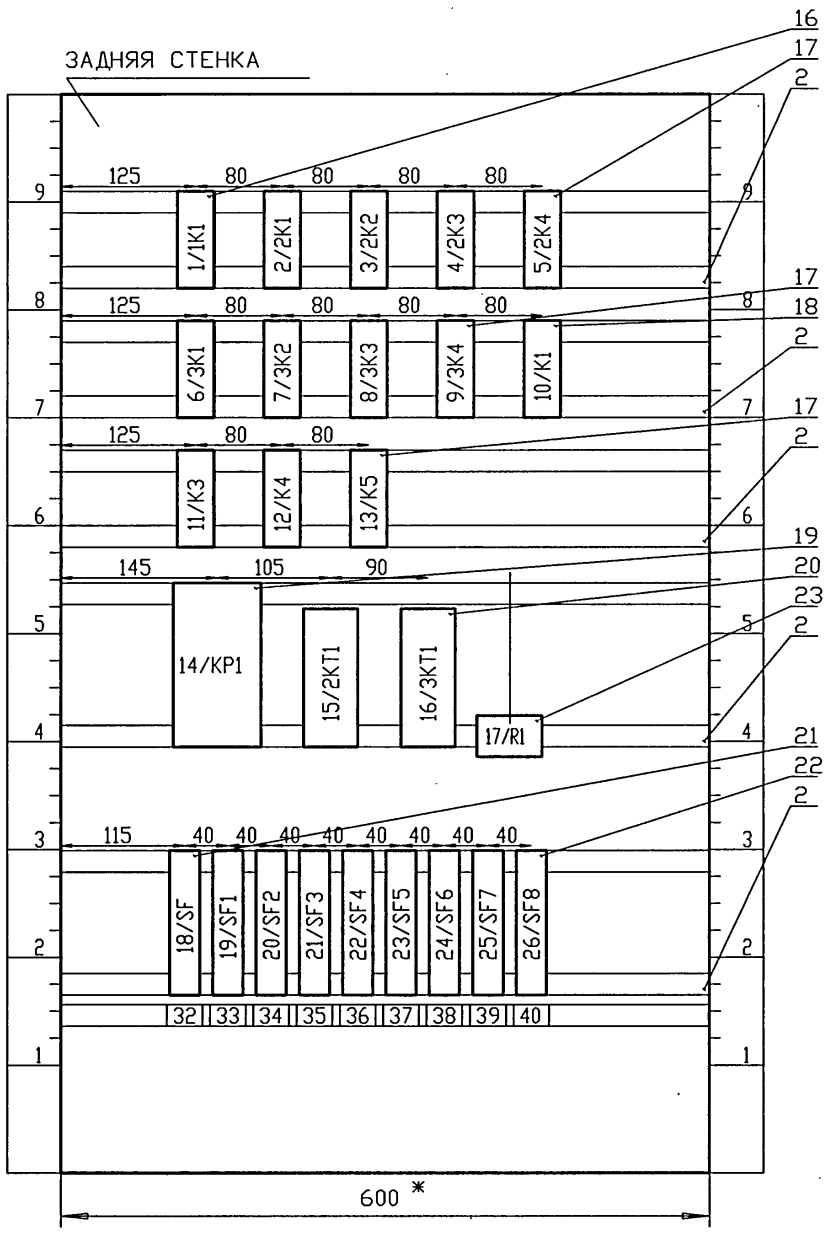

ПРИВЯЗАН

ИНВ.N

ИЗМ.	КОЛУЧ.	ЛИСТ	N ДОК.	ПОДПИСЬ	ДАТА

Т.П.903-1-310.95-АТМ2.Н2

ЛИСТ 5

ФОРМАТ А3

Т.П. 903-1-310.95 АЛЬБОМ 4

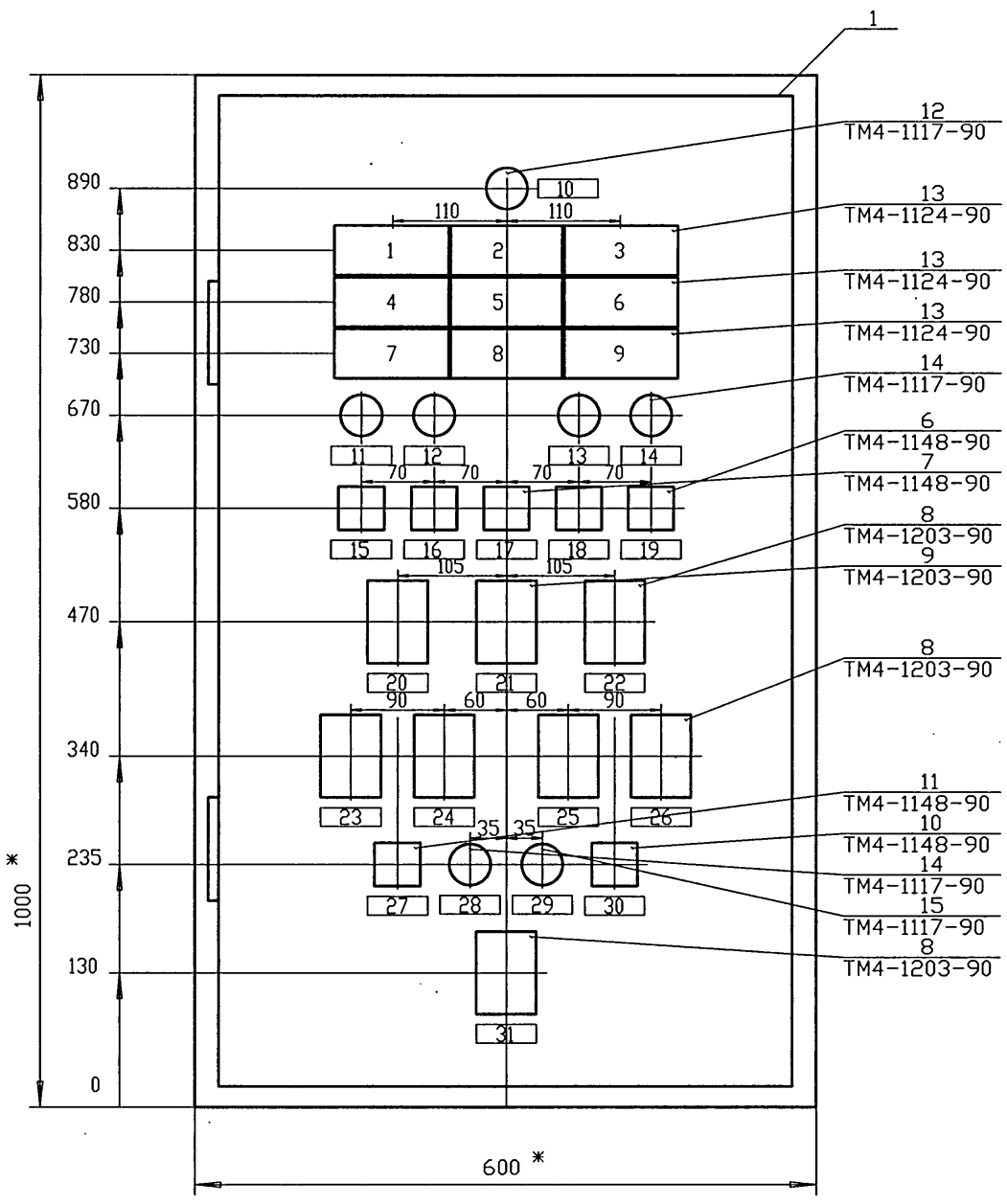

ТЕХНИЧЕСКИЕ ТРЕБОВАНИЯ

1. * РАЗМЕРЫ ДЛЯ СПРАВОК
2. ОКРАСКА ЩИТА - ВАРИАНТ 1. ОСТ36.13-90

ПРИВЯЗАН

ИНВ.N

ИЗМ.	КОЛУЧ.	ЛИСТ	N ДОК.	ПОДПИСЬ	ДАТА

Т.П.903-1-310.95-АТМ2.Н2

ЛИСТ 4

инв. Ц00422-04 25

ФОРМАТ А3

НОМЕР	МЕСТО НАДПИСИ	ТЕКСТ НАДПИСИ	КОЛ-ВО	ПРИМЕЧАНИЕ
1	ТАБЛО	НИЖНИЙ УРОВЕНЬ В АПП.6	1	30/HL1
2	ТАБЛО	НИЖНИЙ УРОВЕНЬ В ПРИЯМКЕ	1	29/HL2
3	ТАБЛО	Т ОБРАТНОЙ ВОДЫ НИЗКАЯ	1	28/HL3
4	ТАБЛО	Р ОБРАТНОЙ ВОДЫ НИЗКОЕ	1	33/HL4
5	ТАБЛО	АВР НАСОСОВ 2	1	32/HL5
6	ТАБЛО	АВР НАСОСОВ 3	1	31/HL6
7	ТАБЛО	РЕЗЕРВ	1	36/HL7
8	ТАБЛО	РЕЗЕРВ	1	35/HL8
9	ТАБЛО	РЕЗЕРВ	1	4/HL9
10	РАМКА	220В, 50Гц НАЛИЧИЕ НАПРЯЖЕНИЯ	1	27/HL
11	РАМКА	НАСОС 2.1 ВКЛЮЧЕН	1	40/2.1HL
12	РАМКА	НАСОС 2.2 ВКЛЮЧЕН	1	39/2.2HL
13	РАМКА	НАСОС 3.1 ВКЛЮЧЕН	1	38/3.1HL
14	РАМКА	НАСОС 3.2 ВКЛЮЧЕН	1	37/3.2HL
15	РАМКА	НАСОС 2.1 ПУСК	1	45/2SB1
16	РАМКА	НАСОС 2.2 ПУСК	1	44/2SB2
17	РАМКА	СЪЕМ ЗВУКА	1	43/SB1
18	РАМКА	НАСОС 3.1 ПУСК	1	42/3SB1
19	РАМКА	НАСОС 3.2 ПУСК	1	41/3SB2
20	РАМКА	НАСОСЫ 2.1,2.2. ВЫБОР НАСОСА	1	48/2SA
21	РАМКА	ОПРОБОВАНИЕ СИГНАЛА ВЫБОР РЕЖИМА	1	47/SA1
22	РАМКА	НАСОСЫ 3.1, 3.2. ВЫБОР НАСОСА	1	46/3SA
23	РАМКА	НАСОС 2.1. ВЫБОР РЕЖИМА	1	52/2.1SA

Альбом 4 Т.П. 903-1-310.95

Взамен инв.N | Подпись и дата | Инв.N подл.

ПРИВЯЗАН

ИНВ.N

ИЗМ.	КОЛУЧ.	ЛИСТ	N ДОК.	ПОДПИСЬ	ДАТА	Т.П. 903-1-310.95- АТМ2.Н2	Лист 6

ФОРМАТ А4

НОМЕР	МЕСТО НАДПИСИ	ТЕКСТ НАДПИСИ	КОЛ-ВО	ПРИМЕЧАНИЕ
24	РАМКА	НАСОС 2.2. ВЫБОР РЕЖИМА	1	51/2.2SA
25	РАМКА	НАСОС 3.1. ВЫБОР РЕЖИМА	1	50/3.1SA
26	РАМКА	НАСОС 3.2. ВЫБОР РЕЖИМА	1	49/3.2SA
27	РАМКА	ВЕНТИЛЬ ОТКРЫТЬ	1	56/1SB1
28	РАМКА	ВЕНТИЛЬ ОТКРЫТ	1	55/1HL1
29	РАМКА	ВЕНТИЛЬ ЗАКРЫТ	1	54/1HL2
30	РАМКА	ВЕНТИЛЬ ЗАКРЫТЬ	1	53/1SB2
31	РАМКА	ВЫБОР РЕЖИМА	1	57/1SA
32	РАМКА	220В,50Гц. ВВОД	1	18/SF
33	РАМКА	220В,50Гц. В СХЕМЫ УПРАВЛЕНИЯ	1	19/SF1
34	РАМКА	220В,50Гц. В СХЕМУ СИГНАЛИЗАЦИИ РАБОТЫ НАСОСОВ	1	20/SF2
35	РАМКА	220В,50Гц. В СХЕМУ СИГНАЛИЗАЦИИ	1	21/SF3
36	РАМКА	220В,50Гц. К П.70Г	1	22/SF4
37	РАМКА	220В,50Гц. К П.71Г	1	23/SF5
38	РАМКА	220В,50Гц. ВЕНТИЛЬ В1	1	24/SF6
39	РАМКА	220В,50Гц. К П.69Г,69Д	1	25/SF7
40	РАМКА	РЕЗЕРВ	1	26/SF8

Альбом 4 Т.П. 903-1-310.95

Взамен инв.N | Подпись и дата | Инв.N подл.

ПРИВЯЗАН

ИНВ.N

ИЗМ.	КОЛУЧ.	ЛИСТ	N ДОК.	ПОДПИСЬ	ДАТА	Т.П. 903-1-310.95- АТМ2.Н2	Лист 7

ФОРМАТ А4

ПРОВОДНИК	ОТКУДА ИДЕТ	КУДА ПОСТУПАЕТ	ДАННЫЕ ПРОВОДА	ПРИМЕЧАНИЯ

ТЕХНИЧЕСКИЕ ТРЕБОВАНИЯ

1. ТАБЛИЦА СОЕДИНЕНИЙ ВЫПОЛНЕНА НА ОСНОВАНИИ СХЕМ: Т.П.903-1-31-95-АТМ2 Л.2...Л.7 АЛЬБОМ 3

	N	1/1K1	: В	2/2K1	: В	ПВ1 1.0
	N	2/2K1	: В	3/2K2	: В	ПВ1 1.0
	N	3/2K2	: В	4/2K3	: В	ПВ1 1.0
	N	4/2K3	: В	5/2K4	: В	ПВ1 1.0
	N	5/2K4	: В	10/K1	: В	ПВ1 1.0
	N	10/K1	: В	9/3K4	: В	ПВ1 1.0
	N	9/3K4	: В	8/3K3	: В	ПВ1 1.0
	N	8/3K3	: В	7/3K2	: В	ПВ1 1.0
	N	7/3K2	: В	6/3K1	: В	ПВ1 1.0
	N	6/3K1	: В	12/K4	: В	ПВ1 1.0
	N	12/K4	: В	13/K5	: В	ПВ1 1.0
	N	13/K5	: В	16/3KT1	: В	ПВ1 1.0
	N	16/3KT1	: В	15/2KT1	: В	ПВ1 1.0
	N	15/2KT1	: В	14/KP1	: 19	ПВ1 1.0
	N	14/KP1	: 13	XT1	: 2	ПВ1 1.0
	N	XT1	: 2	XT6	: 2	ПВ1 1.0

Альбом 4 Т.П. 903-1-310.95

Взамен инв.N | Подпись и дата | Инв.N подл.

ПРИВЯЗАН

ИНВ.N

ИЗМ.	КОЛУЧ.	ЛИСТ	N ДОК.	ПОДПИСЬ	ДАТА	Т.П. 903-1-310.95- АТМ2.Н3	
НАЧ.ОТД.		ЛАСЫКИН				Крышная котельная для жилых домов мощностью 0,5 МВт	
ГЛ.СПЕЦ.		СОКОЛИН				Тепловой пункт	Стадия Р; Лист 1; Листов 10
РАЗРАБОТАЛ		КАНЕВСКАЯ				Щит ШКУ Таблица соединений	ozone ОЗОН
ПРОВЕРИЛ		СОКОЛИН					
Н.КОНТР.		РЫКОВ					

ФОРМАТ А4

ПРОВОДНИК	ОТКУДА ИДЕТ	КУДА ПОСТУПАЕТ	ДАННЫЕ ПРОВОДА	ПРИМЕЧАНИЯ
803	XT6 : 1	XT1 : 1	ПВ1 1.0	
803	XT1 : 1	XT5 : 7	ПВ1 1.0	
803	XT5 : 9	5/2K4 : 43	ПВ1 1.0	
803	5/2K4 : 43	10/K1 : 33	ПВ1 1.0	
803	10/K1 : 33	9/3K4 : 43	ПВ1 1.0	
803	9/3K4 : 43	12/K4 : 33	ПВ1 1.0	
803	12/K4 : 33	14/KP1 : 11	ПВ1 1.0	
803	14/KP1 : 11	21/SF3 : 1	ПВ1 1.0	
800	21/SF3 : 2	20/SF2 : 2	ПВ1 1.0	
800	20/SF2 : 2	19/SF1 : 2	ПВ1 1.0	
800	19/SF1 : 2	18/SF : 1	ПВ1 1.0	
800	18/SF : 1	22/SF4 : 2	ПВ1 1.0	
800	22/SF4 : 2	23/SF5 : 2	ПВ1 1.0	
800	23/SF5 : 2	24/SF6 : 2	ПВ1 1.0	
800	24/SF6 : 2	25/SF7 : 2	ПВ1 1.0	
800	25/SF7 : 2	26/SF8 : 2	ПВ1 1.0	
800	26/SF8 : 2	XT1 : 3	ПВ1 1.0	
801	XT1 : 4	2/2K1 : 43	ПВ1 1.0	
801	2/2K1 : 43	6/3K1 : 43	ПВ1 1.0	
801	6/3K1 : 43	19/SF1 : 1	ПВ1 1.0	
A	18/SF : 2	XT10 : 6	ПВ1 1.0	
807	XT10 : 7	25/SF7 : 1	ПВ1 1.0	
806	24/SF6 : 1	XT1 : 6	ПВ1 1.0	
806	XT1 : 6	XT6 : 9	ПВ1 1.0	
805	XT6 : 6	23/SF5 : 1	ПВ1 1.0	
804	22/SF4 : 1	XT6 : 8	ПВ1 1.0	
802	XT6 : 7	XT1 : 5	ПВ1 1.0	

Альбом 4 Т.П. 903-1-310.95

Взамен инв.N | Подпись и дата | Инв.N подл.

ПРИВЯЗАН

ИНВ.N

ИЗМ.	КОЛУЧ.	ЛИСТ	N ДОК.	ПОДПИСЬ	ДАТА	Т.П. 903-1-310.95- АТМ2.Н3	Лист 2

ФОРМАТ А4

АЛЬБОМ 4

Т.П. 903-1-310.95

ПРОВОДНИК	ОТКУДА ИДЕТ	КУДА ПОСТУПАЕТ	ДАННЫЕ ПРОВОДА	ПРИМЕЧАНИЯ
2-5	5/2K4 : 33	2/2K1 : 44	ПВ1 1.0	
2-5	2/2K1 : 44	15/2KT1 : 3	ПВ1 1.0	
2-5	15/2KT1 : 3	XT2 : 9	ПВ1 1.0	
2-5	XT2 : 9	XT7 : 5	ПВ1 1.0	
2-13	XT7 : 6	3/2K2 : 33	ПВ1 1.0	
2-7	3/2K2 : A	XT3 : 1	ПВ1 1.0	
2-9	XT3 : 2	5/2K4 : 54	ПВ1 1.0	
2-19	5/2K4 : 34	15/2KT1 : 4	ПВ1 1.0	
2-15	15/2KT1 : A	4/2K3 : 34	ПВ1 1.0	
2-15	4/2K3 : 34	3/2K2 : 34	ПВ1 1.0	
2.1-5	3/2K2 : 44	XT3 : 5	ПВ1 1.0	
2-11	XT3 : 3	4/2K3 : A	ПВ1 1.0	
2-17	4/2K3 : 33	XT7 : 7	ПВ1 1.0	
2.1-1	XT7 : 8	XT3 : 4	ПВ1 1.0	
2.1-1	XT3 : 4	3/2K2 : 43	ПВ1 1.0	
2-1	2/2K1 : 33	XT2 : 7	ПВ1 1.0	
504	XT2 : 3	14/KP1 : 15	ПВ1 1.0	
505	14/KP1 : 17	XT2 : 4	ПВ1 1.0	
506	XT2 : 5	14/KP1 : 1	ПВ1 1.0	
3-15	16/3KT1 : A	8/3K3 : 34	ПВ1 1.0	
3-15	8/3K3 : 34	7/3K2 : 34	ПВ1 1.0	
3-13	7/3K2 : 33	XT8 : 9	ПВ1 1.0	
3.2-1	XT8 : 2	XT3 : 9	ПВ1 1.0	
3.2-1	XT3 : 9	8/3K3 : 43	ПВ1 1.0	

ПРИВЯЗАН

ИНВ.N

Взамен инв.N | Подпись и дата | Инв.N подл.

ИЗМ. | КОЛУЧ. | ЛИСТ | N ДОК. | ПОДПИСЬ | ДАТА

Т.П. 903-1-310.95- АТМ2.Н3

Лист 4

ФОРМАТ А4

АЛЬБОМ 4

Т.П. 903-1-310.95

ПРОВОДНИК	ОТКУДА ИДЕТ	КУДА ПОСТУПАЕТ	ДАННЫЕ ПРОВОДА	ПРИМЕЧАНИЯ
3-11	8/3K3 : A	XT5 : 1	ПВ1 1.0	
3.1-7	XT5 : 2	12/K4 : 12	ПВ1 1.0	
3.1-5	12/K4 : 11	7/3K2 : 44	ПВ1 1.0	
3-1	6/3K1 : 33	XT4 : 5	ПВ1 1.0	
903	XT4 : 2	XT8 : 4	ПВ1 1.0	
903	XT8 : 4	13/K5 : 54	ПВ1 1.0	
904	13/K5 : 64	XT4 : 3	ПВ1 1.0	
904	XT4 : 3	XT8 : 5	ПВ1 1.0	
902	XT8 : 6	XT4 : 4	ПВ1 1.0	
902	XT4 : 4	13/K5 : 44	ПВ1 1.0	
3.2-5	12/K4 : 21	8/3K3 : 44	ПВ1 1.0	
3-17	8/3K3 : 33	XT9 : 1	ПВ1 1.0	
1-1	XT9 : 2	1/1K1 : A	ПВ1 1.0	
1-11	1/1K1 : 12	XT5 : 4	ПВ1 1.0	
1-11	XT5 : 4	XT9 : 3	ПВ1 1.0	
1-7	XT9 : 4	XT5 : 6	ПВ1 1.0	
1-7	XT5 : 6	1/1K1 : 44	ПВ1 1.0	
1-15	1/1K1 : 43	XT5 : 5	ПВ1 1.0	
3.2-7	XT5 : 3	12/K4 : 22	ПВ1 1.0	
3-9	9/3K4 : 54	XT4 : 9	ПВ1 1.0	
3-3	XT4 : 6	6/3K1 : A	ПВ1 1.0	
3-19	9/3K4 : 34	16/3KT1 : 4	ПВ1 1.0	
2.2-5	4/2K3 : 44	XT3 : 7	ПВ1 1.0	
2.2-1	XT3 : 6	XT7 : 9	ПВ1 1.0	

ПРИВЯЗАН

ИНВ.N

Взамен инв.N | Подпись и дата | Инв.N подл.

ИЗМ. | КОЛУЧ. | ЛИСТ | N ДОК. | ПОДПИСЬ | ДАТА

Т.П. 903-1-310.95- АТМ2.Н3

Лист 6

ФОРМАТ А4

АЛЬБОМ 4

Т.П. 903-1-310.95

ПРОВОДНИК	ОТКУДА ИДЕТ	КУДА ПОСТУПАЕТ	ДАННЫЕ ПРОВОДА	ПРИМЕЧАНИЯ
802	XT1 : 5	13/K5 : 33	ПВ1 1.0	
802	13/K5 : 63	20/SF2 : 1	ПВ1 1.0	
808	26/SF8 : 1	XT10 : 8	ПВ1 1.0	
509	XT1 : 7	12/K4 : 34	ПВ1 1.0	
519	12/K4 : A	XT7 : 2	ПВ1 1.0	
508	XT7 : 1	10/K1 : 34	ПВ1 1.0	
507	10/K1 : A	14/KP1 : 3	ПВ1 1.0	
502	14/KP1 : 21	17/R1 : 2	ПВ1 1.0	
502	17/R1 : 2	XT2 : 2	ПВ1 1.0	
503	XT2 : 1	17/R1 : 1	ПВ1 1.0	
3-5	16/3KT1 : 3	9/3K4 : 33	ПВ1 1.0	
3-5	9/3K4 : 53	6/3K1 : 44	ПВ1 1.0	
3-5	6/3K1 : 44	XT4 : 7	ПВ1 1.0	
3-5	XT4 : 7	XT8 : 7	ПВ1 1.0	
3.1-1	XT8 : 1	XT3 : 8	ПВ1 1.0	
3.1-1	XT3 : 8	7/3K2 : 43	ПВ1 1.0	
3-7	7/3K2 : A	XT4 : 8	ПВ1 1.0	
901	XT4 : 1	XT8 : 3	ПВ1 1.0	
901	XT8 : 3	13/K5 : 34	ПВ1 1.0	
905	13/K5 : A	10/K1 : 43	ПВ1 1.0	
905	10/K1 : 43	XT2 : 6	ПВ1 1.0	
905	XT2 : 6	XT7 : 3	ПВ1 1.0	
515Д	XT7 : 4	10/K1 : 44	ПВ1 1.0	
514	9/3K4 : 44	XT1 : 9	ПВ1 1.0	
513	XT1 : 8	5/2K4 : 44	ПВ1 1.0	

ПРИВЯЗАН

ИНВ.N

Взамен инв.N | Подпись и дата | Инв.N подл.

ИЗМ. | КОЛУЧ. | ЛИСТ | N ДОК. | ПОДПИСЬ | ДАТА

Т.П. 903-1-310.95- АТМ2.Н3

Лист 3

ФОРМАТ А4

АЛЬБОМ 4

Т.П. 903-1-310.95

ПРОВОДНИК	ОТКУДА ИДЕТ	КУДА ПОСТУПАЕТ	ДАННЫЕ ПРОВОДА	ПРИМЕЧАНИЯ
2.2-1	XT7 : 9	4/2K3 : 43	ПВ1 1.0	
2-3	2/2K1 : 34	XT2 : 8	ПВ1 1.0	
1-3	XT9 : 5	1/1K1 : 33	ПВ1 1.0	
ПЕРЕМЫЧКИ НА АППАРАТАХ				
N	14/KP1 : 19	14/KP1 : 13	ПВ1 1.0	
802	13/K5 : 33	13/K5 : 53	ПВ1 1.0	
802	13/K5 : 53	13/K5 : 43	ПВ1 1.0	
802	13/K5 : 43	13/K5 : 63	ПВ1 1.0	
3-5	9/3K4 : 33	9/3K4 : 53	ПВ1 1.0	
2-5	5/2K4 : 53	5/2K4 : 33	ПВ1 1.0	
2-19	5/2K4 : A	5/2K4 : 34	ПВ1 1.0	
1-1	1/1K1 : A	1/1K1 : 34	ПВ1 1.0	
1-15	1/1K1 : 11	1/1K1 : 43	ПВ1 1.0	
3-3	6/3K1 : A	6/3K1 : 34	ПВ1 1.0	
3-19	9/3K4 : A	9/3K4 : 34	ПВ1 1.0	
2-3	2/2K1 : A	2/2K1 : 34	ПВ1 1.0	
ПОВОРОТНАЯ ЧАСТЬ				
N	27/HL : 1	37/3.2HL : 2	ПВ1 1.0	
N	37/3.2HL : 2	38/3.1HL : 2	ПВ1 1.0	
N	38/3.1HL : 2	39/2.2HL : 2	ПВ1 1.0	
N	39/2.2HL : 2	40/2.1HL : 2	ПВ1 1.0	
N	40/2.1HL : 2	47/SA1 : 11	ПВ1 1.0	
803	43/SB1 : 3	47/SA1 : 15	ПВ1 1.0	
500	29/HL2 : 2	28/HL3 : 2	ПВ1 1.0	

ПРИВЯЗАН

ИНВ.N

Взамен инв.N | Подпись и дата | Инв.N подл.

ИЗМ. | КОЛУЧ. | ЛИСТ | N ДОК. | ПОДПИСЬ | ДАТА

Т.П. 903-1-310.95- АТМ2.Н3

Лист 6

ИНВ. Ц00422-04 27

ФОРМАТ А4

Российская Федерация Министерство общего образования Ростовской области Государственное учреждение «ОЗОН» г. Ростов-на-Дону

ПРОВОДНИК	ОТКУДА ИДЕТ	КУДА ПОСТУПАЕТ	ДАННЫЕ ПРОВОДА	ПРИМЕЧАНИЯ
	ПЕРЕМЫЧКИ НА АППАРАТАХ			
803	47/SA1 : 15	47/SA1 : 10	ПВ1 1.0	
511	28/HL3 : 3	28/HL3 : 1	ПВ1 1.0	
510	29/HL2 : 3	29/HL2 : 1	ПВ1 1.0	
500	47/SA1 : 9	47/SA1 : 1	ПВ1 1.0	
501	47/SA1 : 13	47/SA1 : 5	ПВ1 1.0	
509	30/HL1 : 1	30/HL1 : 3	ПВ1 1.0	
502	47/SA1 : 7	47/SA1 : 3	ПВ1 1.0	
3-5	46/3SA : 9	46/3SA : 10	ПВ1 1.0	
3-7	46/3SA : 12	46/3SA : 15	ПВ1 1.0	
3-9	46/3SA : 13	46/3SA : 14	ПВ1 1.0	
806	57/1SA : 10	57/1SA : 9	ПВ1 1.0	
3-11	46/3SA : 16	46/3SA : 11	ПВ1 1.0	
2-5	48/2SA : 9	48/2SA : 10	ПВ1 1.0	
512	33/HL4 : 1	33/HL4 : 3	ПВ1 1.0	
513	32/HL5 : 3	32/HL5 : 1	ПВ1 1.0	
514	31/HL6 : 1	31/HL6 : 3	ПВ1 1.0	
517	34/HL9 : 3	34/HL9 : 1	ПВ1 1.0	
516	35/HL8 : 3	35/HL8 : 1	ПВ1 1.0	
515	36/HL7 : 1	36/HL7 : 3	ПВ1 1.0	
2-7	48/2SA : 12	48/2SA : 15	ПВ1 1.0	
2-9	48/2SA : 13	48/2SA : 14	ПВ1 1.0	
2-11	48/2SA : 16	48/2SA : 11	ПВ1 1.0	
2.1-3	52/2.1SA : 12	52/2.1SA : 11	ПВ1 1.0	
3.1-3	50/3.1SA : 12	50/3.1SA : 11	ПВ1 1.0	
3.2-3	49/3.2SA : 11	49/3.2SA : 12	ПВ1 1.0	

Взамен инв.N | Подпись и дата | Инв.N подл.

ПРИВЯЗАН

ИНВ.N

ИЗМ.	КОЛУЧ.	ЛИСТ	N ДОК.	ПОДПИСЬ	ДАТА	Т.П. 903-1-310.95- АТМ2.НЗ	Лист 8

ФОРМАТ А4

ПРОВОДНИК	ОТКУДА ИДЕТ	КУДА ПОСТУПАЕТ	ДАННЫЕ ПРОВОДА	ПРИМЕЧАНИЯ
	ГИБКИЙ ЖГУТ			
N	47/SA1 : 11	XT1 : 2	ПВ3 1.5	
803	XT1 : 1	43/SB1 : 3	ПВ3 1.5	
802	47/SA1 : 17	XT1 : 5	ПВ3 1.5	
800	XT1 : 3	27/HL : 2	ПВ3 1.5	
511	28/HL3 : 1	XT9 : 7	ПВ3 1.5	
510	XT9 : 6	29/HL2 : 3	ПВ3 1.5	
509	30/HL1 : 3	XT1 : 7	ПВ3 1.5	
801	XT1 : 4	42/3SB1 : 3	ПВ3 1.5	
2-1	44/2SB2 : 1	XT2 : 7	ПВ3 1.5	
503	XT2 : 1	47/SA1 : 12	ПВ3 1.5	
502	47/SA1 : 3	XT2 : 2	ПВ3 1.5	
504	XT2 : 3	43/SB1 : 1	ПВ3 1.5	
505	43/SB1 : 2	XT2 : 4	ПВ3 1.5	
506	XT2 : 5	43/SB1 : 4	ПВ3 1.5	
3-1	41/3SB2 : 1	XT4 : 5	ПВ3 1.5	
901	XT4 : 1	40/2.1HL : 1	ПВ3 1.5	
902	39/2.2HL : 1	XT4 : 4	ПВ3 1.5	
903	XT4 : 2	38/3.1HL : 1	ПВ3 1.5	
904	37/3.2HL : 1	XT4 : 3	ПВ3 1.5	
3-3	XT4 : 6	41/3SB2 : 2	ПВ3 1.5	
2-3	44/2SB2 : 2	XT2 : 8	ПВ3 1.5	
905	XT2 : 6	47/SA1 : 19	ПВ3 1.5	
3-5	46/3SA : 10	XT4 : 7	ПВ3 1.5	
3-7	XT4 : 8	46/3SA : 12	ПВ3 1.5	
3-9	46/3SA : 14	XT4 : 9	ПВ3 1.5	

Взамен инв.N | Подпись и дата | Инв.N подл.

ПРИВЯЗАН

ИНВ.N

ИЗМ.	КОЛУЧ.	ЛИСТ	N ДОК.	ПОДПИСЬ	ДАТА	Т.П. 903-1-310.95- АТМ2.НЗ	Лист 9

ФОРМАТ А4

ПРОВОДНИК	ОТКУДА ИДЕТ	КУДА ПОСТУПАЕТ	ДАННЫЕ ПРОВОДА	ПРИМЕЧАНИЯ
2.2-3	51/2.2SA : 12	51/2.2SA : 11	ПВ1 1.0	
500	28/HL3 : 2	30/HL1 : 2	ПВ1 1.0	
500	30/HL1 : 2	33/HL4 : 2	ПВ1 1.0	
500	33/HL4 : 2	32/HL5 : 2	ПВ1 1.0	
500	32/HL5 : 2	31/HL6 : 2	ПВ1 1.0	
500	31/HL6 : 2	34/HL9 : 2	ПВ1 1.0	
500	34/HL9 : 2	35/HL8 : 2	ПВ1 1.0	
500	35/HL8 : 2	36/HL7 : 2	ПВ1 1.0	
500	36/HL7 : 2	47/SA1 : 9	ПВ1 1.0	
501	47/SA1 : 5	36/HL7 : 4	ПВ1 1.0	
501	36/HL7 : 4	35/HL8 : 4	ПВ1 1.0	
501	35/HL8 : 4	34/HL9 : 4	ПВ1 1.0	
501	34/HL9 : 4	31/HL6 : 4	ПВ1 1.0	
501	31/HL6 : 4	32/HL5 : 4	ПВ1 1.0	
501	32/HL5 : 4	33/HL4 : 4	ПВ1 1.0	
501	33/HL4 : 4	30/HL1 : 4	ПВ1 1.0	
501	30/HL1 : 4	29/HL2 : 4	ПВ1 1.0	
501	29/HL2 : 4	28/HL3 : 4	ПВ1 1.0	
801	42/3SB1 : 3	45/2SB1 : 3	ПВ1 1.0	
2-1	45/2SB1 : 4	44/2SB2 : 1	ПВ1 1.0	
3-1	42/3SB1 : 4	41/3SB2 : 1	ПВ1 1.0	
806	54/1HL2 : 1	55/1HL1 : 1	ПВ1 1.0	
806	55/1HL1 : 1	57/1SA : 10	ПВ1 1.0	
1-5	57/1SA : 12	53/1SB2 : 1	ПВ1 1.0	
1-5	53/1SB2 : 1	56/1SB1 : 1	ПВ1 1.0	

Взамен инв.N | Подпись и дата | Инв.N подл.

ПРИВЯЗАН

ИНВ.N

ИЗМ.	КОЛУЧ.	ЛИСТ	N ДОК.	ПОДПИСЬ	ДАТА	Т.П. 903-1-310.95- АТМ2.НЗ	Лист 7

ФОРМАТ А4

ПРОВОДНИК	ОТКУДА ИДЕТ	КУДА ПОСТУПАЕТ	ДАННЫЕ ПРОВОДА	ПРИМЕЧАНИЯ
806	XT1 : 6	54/1HL2 : 1	ПВ3 1.5	
1-7	56/1SB1 : 2	XT5 : 6	ПВ3 1.5	
3-11	XT5 : 1	46/3SA : 16	ПВ3 1.5	
2-5	48/2SA : 10	XT2 : 9	ПВ3 1.5	
512	XT9 : 8	33/HL4 : 1	ПВ3 1.5	
513	32/HL5 : 1	XT1 : 8	ПВ3 1.5	
514	XT1 : 9	31/HL6 : 1	ПВ3 1.5	
2-7	48/2SA : 15	XT3 : 1	ПВ3 1.5	
2-9	XT3 : 2	48/2SA : 13	ПВ3 1.5	
2-11	48/2SA : 11	XT3 : 3	ПВ3 1.5	
2.1-1	XT3 : 4	52/2.1SA : 10	ПВ3 1.5	
2.1-3	52/2.1SA : 11	XT9 : 9	ПВ3 1.5	
2.1-5	XT3 : 5	52/2.1SA : 9	ПВ3 1.5	
2.2-1	51/2.2SA : 10	XT3 : 6	ПВ3 1.5	
2.2-5	XT3 : 7	51/2.2SA : 9	ПВ3 1.5	
2.2-3	51/2.2SA : 11	XT10 : 1	ПВ3 1.5	
3.1-3	XT10 : 2	50/3.1SA : 12	ПВ3 1.5	
3.1-1	50/3.1SA : 10	XT3 : 8	ПВ3 1.5	
3.2-1	XT3 : 9	49/3.2SA : 10	ПВ3 1.5	
3.2-3	49/3.2SA : 12	XT10 : 3	ПВ3 1.5	
1-13	XT10 : 4	54/1HL2 : 2	ПВ3 1.5	
1-11	53/1SB2 : 2	XT5 : 4	ПВ3 1.5	
3.1-7	XT5 : 2	50/3.1SA : 9	ПВ3 1.5	
3.2-7	49/3.2SA : 9	XT5 : 3	ПВ3 1.5	
1-15	XT5 : 5	57/1SA : 11	ПВ3 1.5	
1-9	55/1HL1 : 2	XT10 : 5	ПВ3 1.5	

Взамен инв.N | Подпись и дата | Инв.N подл.

ПРИВЯЗАН

ИНВ.N

ИЗМ.	КОЛУЧ.	ЛИСТ	N ДОК.	ПОДПИСЬ	ДАТА	Т.П. 903-1-310.95- АТМ2.НЗ	Лист 10

инв. Ц00422-04

ФОРМАТ А4

АЛЬБОМ 4

Т.П. 903-1-310.95

ПРОВОДНИК	ВЫВОД	ВИД КОНТАКТА	ВЫВОД	ПРОВОДНИК	ПРОВОДНИК	ВЫВОД	ВИД КОНТАКТА	ВЫВОД	ПРОВОДНИК
3-1	*5-		6-	3-3	*904	5		6	902
3-5	*7-		8-	3-7	*3-5	7	П	8	
3-9	*9-				3-13	9			
		XT5					XT9		
3-11	*1		2	3.1-7	*3-17	1		2	1-1
3.2-7	*3		4	1-11	*1-11	3		4	1-7
1-15	*5		6	1-7	*1-3	5		6	510
803	7	П	8		511	7		8	512
	8	П	9	803	2.1-3	9			
		XT6					XT10		
803	1				2.2-3	1		2	3.1-3
N	2	П	3		3.2-3	3		4	1-13
	3	П	4		1-9	5		6	А
	4	П	5		807	7		8	808
805	6		7	802					
804	8		9	806	ЗАДНЯЯ		1/1K1		
		XT7			1-15	11	ПР	12	1-11
508	1		2	519		21	Р	22	
905	3		4	515Д	1-3	33	ЗП	34	1-1
2-5	5		6	2-13	1-15	*43	ПЗ	44	1-7
2-17	7		8	2.1-1	1-1	*А	ПК	В	N
2.2-1	*9								
		XT8				11	Р	12	
3.1-1	1		2	3.2-1		21	Р	22	
901	*3		4	903	*2-1	33	ЗП	34	2-3 *

ПРИВЯЗАН

ИНВ.N

Взамен инв.N | Подпись и дата | Инв.N подл.

ИЗМ. | КОЛУЧ. | ЛИСТ | N ДОК. | ПОДПИСЬ | ДАТА

Т.П. 903-1-310.95- АТМ2.Н4

Лист 2

ФОРМАТ А4

АЛЬБОМ 4

Т.П. 903-1-310.95

ПРОВОДНИК	ВЫВОД	ВИД КОНТАКТА	ВЫВОД	ПРОВОДНИК	ПРОВОДНИК	ВЫВОД	ВИД КОНТАКТА	ВЫВОД	ПРОВОДНИК
801	*43	З	44	2-5	*	63	З	64	
	53	З	54		2-19	А	ПК	В	N *
2-3	А	ПК	В	N *			6/3K1		
		3/2K2				21	Р	22	
	11	Р	12		3-1	33	ЗП	34	3-3
	21	Р	22		801	*43	З	44	3-5 *
2-13	33	З	34	2-15		53	З	54	
2.1-1	43	З	44	2.1-5		63	З	64	
	53	З	54		3-3	*А	ПК	В	N *
2-7	А	К	В	N *			7/3K2		
		4/2K3				21	Р	22	
	11	Р	12		3-13	33	З	34	3-15
	21	Р	22		3.1-1	43	З	44	3.1-5
2-17	33	З	34	2-15 *		53	З	54	
2.2-1	43	З	44	2.2-5		63	З	64	
	53	З	54		3-7	А	К	В	N *
	63	З	64						
2-11	А	К	В	N *			8/3K3		
		5/2K4				21	Р	22	
	11	Р	12		3-17	33	З	34	3 -15 *
	21	Р	22		3.2-1	43	З	44	3.2-5
2-5	*33	ПЗП	34	2-19 *		53	З	54	
803	*43	З	44	513		63	З	64	
2-5	53	ПЗ	54	2-9	3-11	А	К	В	N *

ПРИВЯЗАН

ИНВ.N

Взамен инв.N | Подпись и дата | Инв.N подл.

ИЗМ. | КОЛУЧ. | ЛИСТ | N ДОК. | ПОДПИСЬ | ДАТА

Т.П. 903-1-310.95- АТМ2.Н4

Лист 3

ФОРМАТ А4

АЛЬБОМ 4

Т.П. 903-1-310.95

ТЕХНИЧЕСКИЕ ТРЕБОВАНИЯ

1. ТАБЛИЦА ПОДКЛЮЧЕНИЯ ВЫПОЛНЕНА НА ОСНОВАНИИ СХЕМ:
Т.П. 903-1-310.95-АТМ2 Л.2...Л.7 АЛЬБОМ 3
И ТАБЛИЦЫ СОЕДИНЕНИЙ Т.П. 903-1-310.95-АТМ2.Н3

ПРОВОДНИК	ВЫВОД	ВИД КОНТАКТА	ВЫВОД	ПРОВОДНИК	ПРОВОДНИК	ВЫВОД	ВИД КОНТАКТА	ВЫВОД	ПРОВОДНИК
					2-1	*7		8	2-3 *
ЛЕВАЯ					2-5	*9			
		XT1					XT3		
803	*1		2	N *					
800	*3		4	801	*2-7	*1		2	2-9 *
802	*5		6	806	*2-11	*3		4	2.1-1 *
509	*7		8	513	*2.1-5	*5		6	2.2-1 *
514	*9				2.2-5	*7		8	3.1-1 *
					3.2-1	*9			
		XT2					XT4		
503	*1		2	502 *					
504	*3		4	505	*901	*1		2	903 *
506	*5		6	905	*904	*3		4	902 *

ПРИВЯЗАН

ИНВ.N

Взамен инв.N | Подпись и дата | Инв.N подл.

ИЗМ. | КОЛУЧ. | ЛИСТ | N ДОК. | ПОДПИСЬ | ДАТА

Т.П. 903-1-310.95- АТМ2.Н4

Крышная котельная для жилых домов мощностью 0,5 МВт

НАЧ.ОТД.	ЛАСЫКИН		Тепловой пункт	Стадия	Лист	Листов
ГЛ.СПЕЦ.	СОКОЛИН			Р	1	4
ПРОВЕРИЛ	СОКОЛИН		Щит ЩКУ Таблица подключения	OZONE ОЗОН		
Н.КОНТР.	РЫКОВ					

ФОРМАТ А4

АЛЬБОМ 4

Т.П. 903-1-310.95

ПРОВОДНИК	ВЫВОД	ВИД КОНТАКТА	ВЫВОД	ПРОВОДНИК	ПРОВОДНИК	ВЫВОД	ВИД КОНТАКТА	ВЫВОД	ПРОВОДНИК
					803	*33	З	34	509
		9/3K4				43	З	44	
	11	Р	12			53	З	54	
	21	Р	22			63	З	64	
3-5	*33	ПЗП	34	3-19	*519	А	К	В	N *
803	*43	З	44	514					
3-5	*53	ПЗ	54	3-9			13/K5		
	63	З	64			11	Р	12	
3-19	А	ПК	В	N *		21	Р	22	
					802	*33	ПЗ	34	901
		10/K1			802	*43	ПЗ	44	902
	11	Р	12		802	*53	ПЗ	54	903
	21	Р	22		802	*63	ПЗ	64	904
803	*33	З	34	508	905	А	К	В	N *
905	*43	З	44	515Д					
507	А	К	В	N *					
		11/K3 (РЕЗЕРВ)					14/KP1		
					506	1		3	507
		12/K4			803	*11		П13	N *
3.1-5	11	Р	12	3.1-7	504	15		17	505
3.2-5	21	Р	22	3.2-7	N	*19	П	21	502
							15/2KT1		
					2-5	*3	З	4	2-19
					2-15	А	К	В	N *

ПРИВЯЗАН

ИНВ.N

Взамен инв.N | Подпись и дата | Инв.N подл.

ИЗМ. | КОЛУЧ. | ЛИСТ | N ДОК. | ПОДПИСЬ | ДАТА

Т.П. 903-1-310.95- АТМ2.Н4

Лист 4

ИНВ. Ц00422-04 29

ФОРМАТ А4

АЛЬБОМ 4

Т.П. 903-1-310.95

ПРОВОДНИК	ВЫВОД	ВИД КОНТАКТА	ВЫВОД	ПРОВОДНИК
ПОВОРОТНАЯ ЧАСТЬ				
27/HL				
N	1		2	800
28/HL3				
511	*1	П	2	500
511	3	П	4	501
29/HL2				
510	1	П	2	500
510	*3	П	4	501 *
30/HL1				
509	1	П	2	500 *
509	*3	П	4	501 *
31/HL6				
514	*1	П	2	500 *
514	3	П	4	501
32/HL5				
513	*1	П	2	500
513	3	П	4	501 *
33/HL4				
512	*1	П	2	500 *
512	3	П	4	501 *

ПРОВОДНИК	ВЫВОД	ВИД КОНТАКТА	ВЫВОД	ПРОВОДНИК
34/HL9				
517	1	П	2	500 *
517	3	П	4	501 *
35/HL8				
516	1	П	2	500 *
*516	3	П	4	501 *
36/HL7				
515	1	П	2	500 *
515	3	П	4	501 *
37/3.2HL				
904	1		2	N *
38/3.1HL				
903	1		2	N *
39/2.2HL				
*902	1		2	N *
40/2.1HL				
*901	1		2	N *
3-1	*1		2	3-3

ПРИВЯЗАН

ИНВ.N

Взамен инв.N | Подпись и дата | Инв.N подл.

ИЗМ. | КОЛУЧ. | ЛИСТ | N ДОК. | ПОДПИСЬ | ДАТА

Т.П. 903-1-310.95- АТМ2.Н4

Лист 6

ФОРМАТ А4

АЛЬБОМ 4

Т.П. 903-1-310.95

ПРОВОДНИК	ВЫВОД	ВИД КОНТАКТА	ВЫВОД	ПРОВОДНИК
42/3SB1				
801	*3		4	3-1
43/SB1				
504	1		2	505
803	*3		4	506
44/2SB2				
2-1	*1		2	2-3
45/2SB1				
801	3		4	2-1
46/3SA				
3-5	9	П	П10	3-5
3-11	11	П	П12	3-7 *
3-9	13	П	П14	3-9 *
3-7	15	П	П16	3-11
47/SA1				
500	1	П	П3	502 *
501	*5	П	П7	502
500	*9	П	П10	803
N	*11		12	503
501	13	П	П15	803
802	17		19	905
48/2SA				
2-5	9	П	П10	2-5 *

ПРОВОДНИК	ВЫВОД	ВИД КОНТАКТА	ВЫВОД	ПРОВОДНИК
2-11	*11	П	П12	2-7
2-9	*13	П	П14	2-9
2-7	*15	П	П16	2-11
49/3.2SA				
3.2-7	9		10	3.2-1
3.2-3	11	П	П12	3.2-3 *
50/3.1SA				
3.1-7	9		10	3.1-1
3.1-3	11	П	П12	3.1-3 *
51/2.2SA				
2.2-5	9		10	2.2-1
*2.2-3	*11	П	П12	2.2-3
52/2.1SA				
*2.1-5	9		10	2.1-1
2.1-3	*11	П	П12	2.1-3
53/1SB2				
1-5	*1		2	1-11
54/1HL2				
*806	*1		2	1-13
806	*1		2	1-9

ПРИВЯЗАН

ИНВ.N

Взамен инв.N | Подпись и дата | Инв.N подл.

ИЗМ. | КОЛУЧ. | ЛИСТ | N ДОК. | ПОДПИСЬ | ДАТА

Т.П. 903-1-310.95- АТМ2.Н4

Лист 7

ФОРМАТ А4

АЛЬБОМ 4

Т.П. 903-1-310.95

ПРОВОДНИК	ВЫВОД	ВИД КОНТАКТА	ВЫВОД	ПРОВОДНИК
16/3KT1				
	1	Р	2	
3-5	3	3	4	3-19
	1А	3	2А	
	3А	Р	4А	
3-15	А	К	В	N *
17/R1				
503	1		2	502 *
18/SF				
800	*1		2	А
19/SF1				
801	1		2	800 *
20/SF2				
802	1		2	800 *
21/SF3				
803	1		2	800
22/SF4				
804	1		2	800 *
23/SF5				
805	1		2	800 *

ПРОВОДНИК	ВЫВОД	ВИД КОНТАКТА	ВЫВОД	ПРОВОДНИК
24/SF6				
806	1		2	800 *
25/SF7				
807	1		2	800 *
26/SF8				
808	1		2	800 *

ПРИВЯЗАН

ИНВ.N

Взамен инв.N | Подпись и дата | Инв.N подл.

ИЗМ. | КОЛУЧ. | ЛИСТ | N ДОК. | ПОДПИСЬ | ДАТА

Т.П. 903-1-310.95- АТМ2.Н4

Лист 5

ФОРМАТ А4

АЛЬБОМ 4

Т.П. 903-1-310.95

ПРОВОДНИК	ВЫВОД	ВИД КОНТАКТА	ВЫВОД	ПРОВОДНИК
56/1SB1				
1-5	1		2	1-7
57/1SA				
806	9	П	П10	806 *
1-15	11		12	1-5

ПРИВЯЗАН

ИНВ.N

Взамен инв.N | Подпись и дата | Инв.N подл.

ИЗМ. | КОЛУЧ. | ЛИСТ | N ДОК. | ПОДПИСЬ | ДАТА

Т.П. 903-1-310.95- АТМ2.Н4

Лист 8

ИНВ. Ц00422-04 (30)

ФОРМАТ А4

gost.e-ecolog.ru