1331-04

ТИПОВОЙ ПРОЕКТ
903-1-235.87

КОТЕЛЬНАЯ С 4 КОТЛАМИ Е-1-9ГН

ТОПЛИВО — ПРИРОДНЫЙ ГАЗ

ЗДАНИЕ ИЗ СБОРНЫХ ЖЕЛЕЗОБЕТОННЫХ КОНСТРУКЦИЙ

АЛЬБОМ 3 ЧАСТЬ 2

СОСТАВ ПРОЕКТА:

АЛЬБОМ 1 Пояснительная записка.
АЛЬБОМ 2 Тепломеханическая часть. Водопровод и канализация.
АЛЬБОМ 3 Нетиповые технологические конструкции.
ЧАСТЬ 1,2,3 Блоки оборудования.
АЛЬБОМ 4 Архитектурные решения. Конструкции железобетонные. Конструкции металлические. Отопление и вентиляция.
АЛЬБОМ 5 Строительные изделия.
АЛЬБОМ 6 Силовое электрооборудование. Электрическое освещение. Техническая документация НКУ.
АЛЬБОМ 7 Регулирование и контроль.
АЛЬБОМ 8 Щиты автоматизации.
АЛЬБОМ 9 Спецификации оборудования.
АЛЬБОМ 10 ЧАСТЬ 1,2 Сметы.
АЛЬБОМ 11 ЧАСТЬ 1,2 Ведомости потребности в материалах.

ПРИМЕНЕННЫЕ ТИПОВЫЕ ПРОЕКТЫ:

т.п. 907 2 221 АЛЬБОМ I,II Металлические трубы для отвода дымовых газов с температурой до +350°С. Поставщик: ЦИТП, г. Москва.

РАЗРАБОТАН:
ГПИ „Казахский Сантехпроект"
Главный инженер Шульц Г.Н.
Главный инженер проекта Кутлиметов Р.Т.

УТВЕРЖДЕН И ВВЕДЕН В ДЕЙСТВИЕ
ГПИ „Сантехпроект"
Протокол №16/КУ-86
от 27 ноября 1986г.

gost.e-ecolog.ru

Содержание альбома

Обозначение	Наименование	Стр.
	Содержание	2,3
В185-001.00.000ВС	Блок горячего водоснабжения. Ведомость спецификаций.	4
В185-001.00.000ГЗ	Блок горячего водоснабжения. Схема гидравлическая, принципиальная.	5
В185-001.00.000ВП	Блок горячего водоснабжения. Ведомость покупных изделий.	6÷11
В185-001.00.000	Блок горячего водоснабжения.	12,13
В185-001.00.000СБ	Блок горячего водоснабжения.	14÷16
В185-001.00.001	Отвод	17
В185-001.01.000	Трубопровод	
В185-001.01.000СБ	Трубопровод	
В185-001.02.000	Коллектор	18
В185-001.02.000СБ	Коллектор	
В185-001.03.000	Отвод фланцевый	
В185-001.03.000СБ	Отвод фланцевый	19
В185-001.04.000	Отвод	
В185-001.04.000СБ	Отвод	
В185-001.05.000	Трубопровод	20
В185-001.05.000СБ	Трубопровод	
В185-001.06.000	Коллектор	
В185-001.06.000СБ	Коллектор	21
В185-001.07.000	Трубопровод	
В185-001.07.000СБ	Трубопровод	
В185-001.08.000	Трубопровод	22
В185-001.08.000СБ	Трубопровод	
В185-001.08.001	Патрубок	
В185-001.08.002	Патрубок	23
В185-001.08.003	Отвод	
В185-001.09.000	Трубопровод	
В185-001.09.000СБ	Трубопровод	24
В185-001.10.000	Трубопровод	
В185-001.10.001	Патрубок	
В185-001.10.000СБ	Трубопровод	25
В185-001.11.000	Отвод	
В185-001.11.000СБ	Отвод	
В185-001.12.000	Патрубок	26
В185-001.12.000СБ	Патрубок	
В185-001.13.000	Отвод	
В185-001.13.000СБ	Отвод	
В185-001.14.000	Трубопровод	27
В185-001.14.000СБ	Трубопровод	
В185-001.15.000	Трубопровод	28
В185-001.15.000СБ	Трубопровод	
В185-001.16.000	Трубопровод	
В185-001.17.000	Трубопровод	
В185-001.16.000СБ	Трубопровод	29
В185-001.17.000СБ	Трубопровод	
В185-001.18.000	Трубопровод	30
В185-001.18.000СБ	Трубопровод	
В185-001.19.000	Патрубок	
В185-001.19.000СБ	Патрубок	
В185-001.20.000	Трубопровод	31
В185-001.20.000СБ	Трубопровод	
В185-001.21.000	Отвод	32
В185-001.21.000СБ	Отвод	
В185-001.22.000СБ	Трубопровод	
В185-001.22.000	Трубопровод	32,33
В185-001.23.000	Трубопровод	33
В185-001.23.000СБ	Трубопровод	
В185-001.24.000	Патрубок	
В185-001.24.000СБ	Патрубок	34
В185-001.25.000	Трубопровод	
В185-001.26.000	Отвод	
В185-001.25.000СБ	Трубопровод	35
В185-001.26.000СБ	Отвод	
В185-001.27.000	Трубопровод	35,36
В185-001.27.000СБ	Трубопровод	36
В185-001.28.000	Патрубок	
В185-001.28.000СБ	Патрубок	37
В185-001.29.000	Трубопровод	
В185-001.29.000СБ	Трубопровод	
В185-001.30.000	Трубопровод	38
В185-001.30.000СБ	Трубопровод	
В185-001.31.000	Трубопровод	
В185-001.31.000СБ	Трубопровод	39
В185-001.32.000	Трубопровод	
В185-001.32.000СБ	Трубопровод	40
В185-001.33.000	Трубопровод	
В185-001.33.000СБ	Трубопровод	41
В185-001.34.000	Трубопровод	
В185-001.34.000СБ	Трубопровод	
В185-001.35.000	Патрубок	42
В185-001.35.000СБ	Патрубок	
В185-001.36.000	Трубопровод	
В185-001.36.000СБ	Трубопровод	43
В185-001.36.001	Заглушка	44
В185-001.36.002	Патрубок	
В185-001.36.003	Патрубок	
В185-001.36.004	Патрубок	
В185-001.37.000	Патрубок	45
В185-001.37.000СБ	Патрубок	
В185-001.38.000	Трубопровод	
В185-001.38.000СБ	Трубопровод	
В185-001.39.000	Трубопровод	46
В185-001.39.000СБ	Трубопровод	
В185-001.40.000	Патрубок	47
В185-001.40.000СБ	Патрубок	
В185-001.41.000	Патрубок	
В185-001.41.000СБ	Патрубок	
В185-001.42.000	Патрубок	48

Типовой проект 903-1-235.84 Альбом 2

1331-04

3

Содержание альбома

Обозначение	Наименование	Стр.
В18Б-001.42.000СБ	Патрубок	48
В18Б-001.43.000	Патрубок	
В18Б-001.43.000СБ	Патрубок	
В18Б-001.43.001	Труба	49
В18Б-001.44.000	Отвод	
В18Б-001.44.000СБ	Отвод	
В18Б-001.44.001	Труба	
В18Б-001.45.000	Рама	50
В18Б-001.45.001	Панель	
В18Б-001.45.002	Ребро	
В18Б-001.45.000СБ	Рама	51,52
В18Б-001.45.003	Косынка	53
В18Б-001.45.004	Ребро	
В18Б-001.45.005	Стойка	
В18Б-001.45.006	Стойка	
В18Б-001.45.007	Стойка	54
В18Б-001.45.008	Консоль	
В18Б-001.45.009	Консоль	
В18Б-001.45.010	Консоль	
В18Б-001.45.011	Опора	55
В18Б-001.45.012	Перемычка	
В18Б-001.45.013	Консоль	
В18Б-001.45.014	Стойка	
В18Б-001.45.015	Рамка	56
В18Б-001.45.016	Поперечина	
В18Б-001.45.017	Опора	
В18Б-001.45.018	Ребро	
В18Б-003.00.000ВС	Блок подпиточных насосов. Ведомость спецификаций.	57
В18Б-003.00.000ГЗ	Блок подпиточных насосов. Схема гидравлическая принципиальная	
В18Б-003.00.000ВП	Блок подпиточных насосов. Ведомость покупных изделий.	58
В18Б-003.00.000	Блок подпиточных насосов	59
В18Б-003.00.000СБ	Блок подпиточных насосов	60
В18Б-003.01.000	Рама	61
В18Б-003.01.001	Щит	
В18Б-003.01.002	Швеллер	
В18Б-003.01.000СБ	Рама	62
В18Б-003.01.003	Уголок	63
В18Б-003.01.004	Кронштейн	
В18Б-003.01.005	Кронштейн	
В18Б-003.01.006	Кронштейн	
В18Б-003.02.000	Трубопровод	64
В18Б-003.02.000СБ	Трубопровод	
В18Б-003.02.001	Отвод	
В18Б-003.03.000	Трубопровод	65

Обозначение	Наименование	Стр.
В18Б-003.03.000СБ	Трубопровод	65
В18Б-003.03.001	Отвод	
В18Б-003.04.000	Трубопровод	66
В18Б-003.04.001	Отвод	
В18Б-003.04.002	Отвод	
В18Б-003.04.000СБ	Трубопровод	67
В18Б-003.05.000	Трубопровод	68
В18Б-003.05.001	Отвод	
В18Б-003.05.002	Патрубок	
В18Б-003.05.000СБ	Трубопровод	69
В18Б-003.06.000	Трубопровод	70
В18Б-003.06.000СБ	Трубопровод	
В18Б-003.06.001	Отвод	
В18Б-003.07.000	Трубопровод	71
В18Б-003.07.000СБ	Трубопровод	
В18Б-003.07.001	Переход	
В18Б-003.08.000	Трубопровод	72
В18Б-003.08.001	Отвод	
В18Б-003.08.002	Патрубок	
В18Б-003.08.000СБ	Трубопровод	73

Копия верна

Типовой проект 903-1-235.87, альбом 3, часть 2.

1331-04

№ строк	Обозначение	Наименование	Куда входит: Обозначение	Куда входит: Кол	Общее колич.	Примечание
1	В185-001.22.000	Трубопровод	В185-001.00.000	1	1	
2	В185-001.23.000	Трубопровод	В185-001.00.000	1	1	
3	В185-001.24.000	Патрубок	В185-001.00.000	1	1	
4	В185-001.25.000	Трубопровод	В185-001.00.000	1	1	
5	В185-001.26.000	Отвод	В185-001.00.000	2	2	
6	В185-001.27.000	Трубопровод	В185-001.00.000	1	1	
7	В185-001.28.000	Патрубок	В185-001.00.000	2	2	
8	В185-001.29.000	Трубопровод	В185-001.00.000	1	1	
9	В185-001.30.000	Трубопровод	В185-001.00.000	1	1	
10	В185-001.31.000	Трубопровод	В185-001.00.000	1	1	
11	В185-001.32.000	Трубопровод	В185-001.00.000	1	1	
12	В185-001.33.000	Трубопровод	В185-001.00.000	1	1	
13	В185-001.34.000	Трубопровод	В185-001.00.000	1	1	
14	В185-001.35.000	Патрубок	В185-001.00.000	1	1	
15	В185-001.36.000	Трубопровод	В185-001.00.000	1	1	
16	В185-001.37.000	Патрубок	В185-001.00.000	1	1	
17	В185-001.38.000	Трубопровод	В185-001.00.000	1	1	
18	В185-001.39.000	Трубопровод	В185-001.00.000	1	1	
19	В185-001.40.000	Патрубок	В185-001.00.000	1	1	
20	В185-001.41.000	Патрубок	В185-001.00.000	1	1	
21	В185-001.42.000	Патрубок	В185-001.00.000	1	1	
22	В185-001.43.000	Патрубок	В185-001.00.000	1	1	
23	В185-001.44.000	Отвод	В185-001.00.000	1	1	
24	В185-001.45.000	Рама	В185-001.00.000	1	1	

Инв. № подл. | Подп. и дата | Взам. инв. № | Инв. № дубл. | Подп. и дата

Изм.	Лист	№ докум.	Подп.	Дата	В185-001.00.000 ВС	Лист 2

Формат А4

Типовой проект 4.901-2-230.84.ВОВ.ОВ Часть 2

№ строк	Обозначение	Наименование	Куда входит: Обозначение	Куда входит: Кол	Общее колич.	Примечание
1	В185-001.00.000	Блок горячего водоснабжения			1	
2	В185-001.01.000	Трубопровод	В185-001.00.000	1	1	
3	В185-001.02.000	Коллектор	В185-001.00.000	1	1	
4	В185-001.03.000	Отвод фланцевый	В185-001.00.000	3	3	
5	В185-001.04.000	Отвод	В185-001.00.000	3	3	
6	В185-001.05.000	Трубопровод	В185-001.00.000	3	3	
7	В185-001.06.000	Коллектор	В185-001.00.000	1	1	
8	В185-001.07.000	Трубопровод	В185-001.00.000	1	1	
9	В185-001.08.000	Трубопровод	В185-001.00.000	1	1	
10	В185-001.09.000	Трубопровод	В185-001.00.000	1	1	
11	В185-001.10.000	Трубопровод	В185-001.00.000	1	1	
12	В185-001.11.000	Отвод	В185-001.00.000	1	1	
13	В185-001.12.000	Патрубок	В185-001.00.000	1	1	
14	В185-001.13.000	Отвод	В185-001.00.000	1	1	
15	В185-001.14.000	Трубопровод	В185-001.00.000	1	1	
16	В185-001.15.000	Трубопровод	В185-001.00.000	1	1	
17	В185-001.16.000	Трубопровод	В185-001.00.000	1	1	
18	В185-001.17.000	Трубопровод	В185-001.00.000	1	1	
19	В185-001.18.000	Трубопровод	В185-001.00.000	1	1	
20	В185-001.19.000	Патрубок	В185-001.00.000	1	1	
21	В185-001.20.000	Трубопровод	В185-001.00.000	1	1	
22	В185-001.21.000	Отвод	В185-001.00.000	2	2	

Инв. № подл. | Подп. и дата | Взам. инв. № | Инв. № дубл. | Подп. и дата

Изм.	Лист	№ докум.	Подп.	Дата	В185-001.00.000 ВС		
Разраб.	Яблоков				Блок горячего водоснабжения ведомость спецификаций	Лит.	Лист 1 Листов 2
Пров. гр.	Федоров					Госстрой СССР Казахский Сантехпроект	
Нач. отд.	Федоров						
Н. контр.	Бушина						
Утв.	Федоров						

Формат А4

1331-ОЧ

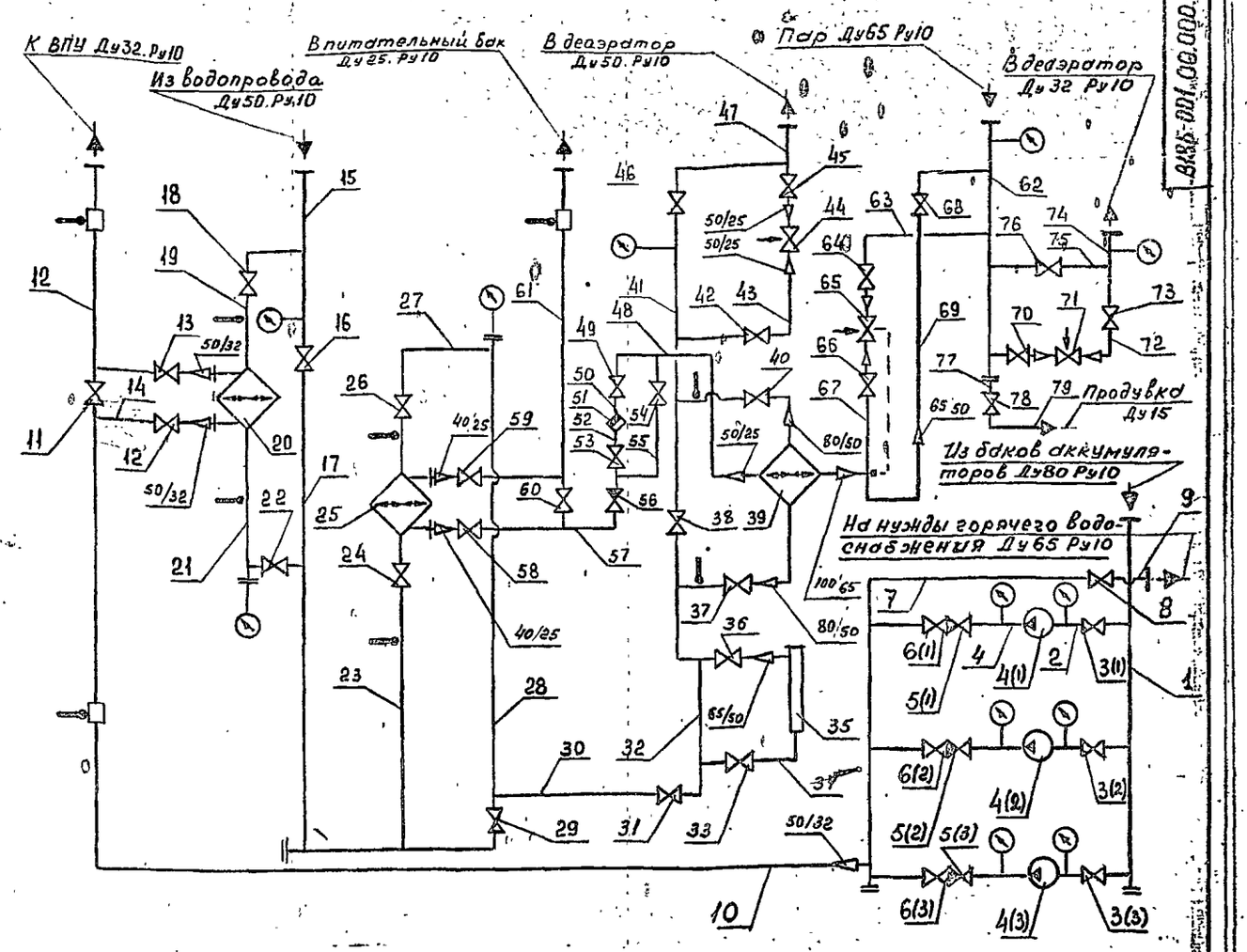

Порядковый номер позиции на чертеже	Обозначение	Наименование	Кол	Примечан
1		Труба 89×3 гост 10704-76 / В-Ст3гост10705-80	2,8 м	
7,9,62 63,67		Труба 76×3 гост 10704-76 / В-Ст3гост10705-80	3,9 м	
2,15,17,19 21,60,30, 32,34,41 43,47,69		Труба 57×3 гост 10704-76 / В-Ст3гост10705-80	12,5 м	
23,27		Труба 45×2 гост 10704-76 / В-Ст3гост10705-80	0,3 м	
10,12,14, 72,74.		Труба 38×2 гост 10704-76 / В-Ст3гост10705-80	3,8 м	
48.55. 57.61.75		Труба 32×2 гост 10704-76 / В-Ст3гост10705-80	3,3 м	
50,52		Труба 25×3 гост 3262-75	0,6 м	
77.78		Труба 15×2,8 гост 3262-75	0,1 м	
8, 64, 64		Вентиль запорный фланцевый Ду65 Ру10	3	
3(1) 3(2) 3(3) 6(1), 6(2) 6(3), 16,18,22, 29,31,33,35 37,38,40 42 45,46		Вентиль запорный фланцевый Ду50 Ру16	19	
24,26		Вентиль запорный фланцевый Ду 40 Ру16	2	
11,12,13, 70,73		Вентиль запорный фланцевый Ду32 Ру16	5	
49,58 57,58 59,60. 75		Вентиль запорный фланцевый Ду 25. Ру16	7	
78		Вентиль муфтовый Ду15. Ру16	1	
5(1) 5(2) 5(3)		Клапан обратный подъемный фланцевый Ду50 Ру16	3	
56		Клапан обратный подъемный фланцевый Ду 25 Ру16	1	
51		Конденсатоотводчик термодинамический муфтовый Ду25. Ру16 45ч12нж	1	
65		Клапан регулирующий Ду 40. Ру16 РТ 40	1	
44,71		Клапан регулирующий с исполнительным механизмом типа МЭО. Ду25. Ру16 25ч939нж	2	
20		Подогреватель водоводяной 3-76×2000-Р-2	1	F=0,62м²
25		Подогреватель водоводяной 1-57×2000-Р	1	F=0,37м²
39		Подогреватель пароводяной Q=0,25т/ч	1	F=3,97м²
33		Аппарат электромагнитный Т-20	1	Q=10т/ч
4(1) 4(2) 4(3)		Насос вихревой ВК-2/26	3	Q=7,2м³/ч H=26м.вод.ст.

Изм.	Лист	№ докум.	Подп.	Дата
Разраб.		Федоров		
Пров.		Федоров		
Т. контр.				
Н. контр.		Бушино		
Утв.		Федоров		

В185-001.00.000.ГЗ

Блок горячего водоснабжения. Схема гидравлическая, принципиальная

Лит.	Масса	Масштаб
		6/1

Лист | Листов 1

ГОССТРОЙ СССР КАЗАХСКИЙ САНТЕХПРОЕКТ

Формат А2

Типовой проект 903-1-235.87, альбом 3, часть 2

Копировал

Инв. № подл. | Подп. и дата | Взам. инв. № | Инв. № дубл. | Подп. и дата

№ строки	Наименование	Код ОКП	Обозначение документа на поставку	Поставщик	Куда входит (обозначение)	Количество: На изделие	В комплекты	На ремонт	Всего	Примечание
1	Ру16; Ду 50	37 2214 1031	ГОСТ 18722-73	П.О. „Кролевецпромарматура"	В18Б-001.00.000	19			19	
2	Ру16; Ду 40	37 2213 1030				2			2	
3	Ру16; Ду 32	37 2213 1029				5			5	
4	Ру16; Ду 25	37 2212 1030				7			7	
5	Вентиль запорный			учреждение УШ-349/13 (г. Нижний Тагил)						
6	муфтовый Ру16									
7	Ду15 15ч8бр	37 2211 1007	ГОСТ 18722-73		В18Б-001.00.000	1			1	
8	Клапан обратный			Душанбинский арматурный ин. Орджоникидзе (Таджикская ССР)						
9	подъемный фланцевый 15ч3бр:		ГОСТ 19500-74		В18Б-001.00.000					
10	Ру16; Ду50	37 2234 1008				3			3	
11	Ру16; Ду25	37 2232 1005		П.О. „Армхимаш" г. Ереван		1			1	
12	Клапан регулирующий РТ-ДО-40(40-80			Сафоновский з-д „Теплоконтроль"						
13	-1,6		ТУ25-02.09.0123-81		В18Б-001.00.000	1			1	
14	Клапан регулирующий с исполнительным механизмом типа МЭО Ру16; Ду25 25ч939нж		ТУ26-07-296-82	Гусь-Хрустальный арматурный з-д „Красный профинтерн"	В18Б-001.00.000	2			2	
15	Конденсатоотводчик термодинамический муфтовый									

Изм.	Лист	№ докум.	Подп.	Дата	В18Б-001.00.000 ВП	Лист 2

Формат А3

Копировал

№ строки	Наименование	Код ОКП	Обозначение документа на поставку	Поставщик	Куда входит (обозначение)	Количество: На изделие	В комплекты	На ремонт	Всего	Примечание
1	Насос вихревой									
2	ВК-2/26А с эл. дви-									
3	гателем 4А-112-М4									
4	(с рамой)	36 3191 1157	ТУ26-06-1213-81	ПО „Ливгидромаш"	В18Б-001.00.000	3			3	
5	Аппарат электро-			Севастопольский эл.ремонтный завод						
6	магнитный									
7	тип Т-20		ГОСТ 2.601-68		В18Б-001.00.000	1			1	
8	Подогреватель			Завод сантехоборудования объединения „Мосантехпром"						
9	водоводяной									
10	3-76х2000-Р-2	31 1356 5203	ТУ400-28-429-82Е		В18Б-001.00.000	1			1	
11	Подогреватель									
12	водоводяной									
13	1-57х2000-Р	31 1356 5201				1			1	
14	Подогреватель			Бийский котельный завод						
15	пароводяной									
16	G=25т/час; F=3,97м²		чертеж 001.8118.001		В18Б-001.00.000	1			1	
17	Вентиль запорный			Душанбинский ин. Орджоникидзе (Таджикская ССР)						
18	фланцевый Ру16;									
19	Ду65 15ч14ч6,	37 2214 1017	ГОСТ 18722-73		В18Б-001.00.000	3			3	
20	Вентиль запорный									
21	фланцевый 15ч9п²:									

Изм.	Лист	№ докум.	Подп.	Дата	В18Б-001.00.000 ВП			
Разраб.		Яблоков			Блок горячего водоснабжения	Лит.	Лист 1	Листов 12
Провер.		Федоров			Ведомость покупных изделий	Госстрой СССР Казгражданпроект С.-Пб. ТЕХПРОЕКТ		
Нач. отд.		Федоров						
Н. контр.		Бушина						
Утв.		Федоров						

Формат А3

1331-04

№ строки	Наименование	Код ОКП	Обозначение документа на поставку	Поставщик	Куда входит (обозначение)	Количество: На изделие	В комплекты	На регулир.	Всего	Примечание
1	Фланец 1-25-16 ст.25		ГОСТ 12821-80		В185-001.29.000	3			3	
2					В185-001.30.000	3			3	
3					В185-001.31.000	3			3	
4					В185-001.32.000	3			3	
5					В185-001.35.000	1			1	
6					В185-001.37.000	1			1	
7					В185-001.38.000	1			1	
8					В185-001.39.000	1			1	
9					В185-001.43.000	1			1	
10					В185-001.44.000	1			1	
11									22	
12	Фланец 1-32-10 ст.25		ГОСТ 12821-80		В185-001.06.000	1			1	
13					В185-001.39.000	1			1	
14									2	
15	Фланец 1-32-16 ст.25		ГОСТ 12821-80		В185-001.08.000	2			2	
16					В185-001.09.000	3			3	
17					В185-001.10.000	1			1	
18					В185-001.11.000	1			1	
19					В185-001.12.000	1			1	
20					В185-001.36.000	1			1	
21					В185-001.37.000	1			1	
22					В185-001.38.000	1			1	
23					В185-001.39.000	1			1	
									12	

Инв. № подл. | Подп. и дата | Взам. инв. № | Инв. № дубл. | Подп. и дата

Изм. Лист № докум. Подп. Дата

В185-001.00.000 ВП

Лист 4

Формат А3

Типовой проект 903-1-235.87, альбом VIII, часть 2.

№ строки	Наименование	Код ОКП	Обозначение документа на поставку	Поставщик	Куда входит (обозначение)	Количество: На изделие	В комплекты	На регулир.	Всего	Примечание
1	Ру16; Ду 25			Уральский арматурный им. Ленина (Казахская ССР)						
2	45ч12нж	37 2261 1026	ГОСТ 12866-67		В185-001.00.000	1			1	
3										
4	Опора:									
5	ОПБ-2 108		ГОСТ 14911-82		В185-001.00.000	2			2	
6	ОПБ-2 89					2			2	
7	ОПБ-2 76					7			7	
8	ОПБ-2 57					6			6	
9	ОПБ-2 38					4			4	
10	ОПБ-2 32					1			1	
11	Прокладка:									
12	А-80-16		ГОСТ 15180-70		В185-001.00.000	1			1	
13	А-65-16					6			6	
14	А-50-16					46			46	
15	А-40-16					10			10	
16	А-32-16					11			11	
17	А-25-16					22			22	
18	Фланец 1-25-10 ст.25		ГОСТ 12820-80		В185-001.41.000	1			1	
19	Фланец 1-50-16 ст.25				В185-001.42.000	1			1	
20	Фланец 1-65-10 ст.25				В185-001.40.000	1			1	
21	Фланец 1-25-16 ст.25		ГОСТ 12821-80		В185-001.23.000	1			1	
22					В185-001.24.000	1			1	
23					В185-001.28.000	2			2	

Инв. № подл. | Подп. и дата | Взам. инв. № | Инв. № дубл. | Подп. и дата

Изм. Лист № докум. Подп. Дата

В185-001.00.000 ВП

Лист 3

Формат А3

1331-04

№ строки	Наименование	Код ОКП	Обозначение документа на поставку	Поставщик	Куда входит (обозначение)	Количество на изделие	Количество в комплекты	Количество нарегулир.	Количество всего	Примечание
1	фланец 1-50-16 ст.25		ГОСТ 12821-80		В185-001.15.000	2			2	
2					В185-001.16.000	3			3	
3					В185-001.17.000	4			4	
4					В185-001.18.000	1			1	
5					В185-001.19.000	1			1	
6					В185-001.20.000	3			3	
7					В185-001.21.000	1			2	
8					В185-001.22.000	3			3	
9					В185-001.23.000	1			1	
10					В185-001.24.000	1			1	
11					В185-001.25.000	2			2	
12					В185-001.27.000	1			1	
13					В185-001.33.000	1			1	
14					В185-001.36.000	1			1	
15									38	
16	фланец 1-65-10 ст.25		ГОСТ 12821-80		В185-001.07.000	1			1	
17					В185-001.36.000	1			1	
18									2	
19	фланец 1-65-16 ст.25		ГОСТ 12821-80		В185-001.06.000	1			1	
20					В185-001.07.000	1			1	
21					В185-001.33.000	2			2	
22					В185-001.34.000	1			1	
23					В185-001.35.000	1			1	

Инв. № подл. | Подп. и дата | Взам. инв. № | Инв. № дубл. | Подп. и дата

Изм.	Лист	№ докум.	Подп.	Дата	В185-001.00.000 ВП	Лит.	Лист 6

Формат А3

Копия

Типовой проект 903-1-235.87, альбом 3, часть 2

№ строки	Наименование	Код ОКП	Обозначение документа на поставку	Поставщик	Куда входит (обозначение)	Количество на изделие	Количество в комплекты	Количество нарегулир.	Количество всего	Примечание
1	фланец 1-40-10 ст.25		ГОСТ 12821-80		В185-001.26.000	1			2	
2					В185-001.28.000	1			2	
3									4	
4	фланец 1-40-16 ст.25		ГОСТ 12821-80		В185-001.16.000	1			1	
5					В185-001.26.000	1			2	
6					В185-001.27.000	1			1	
7					В185-001.34.000	1			1	
8					В185-001.35.000	1			1	
9									6	
10	фланец 1-50-10 ст.25		ГОСТ 12821-80		В185-001.02.000	3			3	
11					В185-001.03.000	1			3	
12					В185-001.05.000	1			3	
13					В185-001.06.000	3			3	
14					В185-001.15.000	1			1	
15					В185-001.18.000	1			1	
16					В185-001.25.000	1			1	
17									15	
18	фланец 1-50-16 ст.25		ГОСТ 12821-80		В185-001.04.000	1			3	
19					В185-001.05.000	1			3	
20					В185-001.11.000	1			1	
21					В185-001.12.000	1			1	
22					В185-001.13.000	2			2	
23					В185-001.14.000	2			2	

Инв. № подл. | Подп. и дата | Взам. инв. № | Инв. № дубл. | Подп. и дата

Изм.	Лист	№ докум.	Подп.	Дата	В185-001.00.000 ВП	Лит.	Лист 7

Формат А3

1331-04

№ строки	Наименование	Код ОКП	Обозначение документа на поставку	Поставщик	Куда входит (обозначение)	Количество: На изделие	В комплекты	На регулир.	Всего	Примечание
1	Отвод 90°57×3		ГОСТ 17375-83		В18Б-001.15.000	1			1	
2					В18Б-001.16.000	2			2	
3					В18Б-001.17.000	1			1	
4					В18Б-001.18.000	1			1	
5					В18Б-001.22.000	2			2	
6					В18Б-001.23.000	1			1	
7					В18Б-001.25.000	1			1	
8					В18Б-001.33.000	1			1	
9					В18Б-001.36.000	1			1	
10									21	
11	Отвод 90°45×2,5		ГОСТ 17375-83		В18Б-001.26.000	1			2	
12					В18Б-001.27.000	1			1	
13									3	
14	Отвод 90°76×3,5		ГОСТ 17375-83		В18Б-001.06.000	2			2	
15					В18Б-001.33.000	1			1	
16					В18Б-001.34.000	1			1	
17									4	
18	Отвод 90°89×3,5		ГОСТ 17375-83		В18Б-001.01.000	2			2	
19	Переход К 45×2,5-32×2		ГОСТ 17378-83		В18Б-001.28.000	1			2	
20					В18Б-001.37.000	1			1	
21					В18Б-001.38.000	1			1	
22									4	
23	Переход К 57×4-32×2		ГОСТ 17378-83		В18Б-001.23.000	1			1	

Копия верна

Инв. № подл. | Подп. и дата | Взам. инв. № | Инв. № дубл. | Подп. и дата

Изм	Лист	№ докум	Подп	Дата	В18Б-001.00.000 ВП	Лист 8

формат А3

Типовой проект 903-1-235.87, альбом 3, часть 2.

№ строки	Наименование	Код ОКП	Обозначение документа на поставку	Поставщик	Куда входит (обозначение)	Количество: На изделия	В комплекты	На регулир.	Всего	Примечание
1	Фланец 1-65-16 Ст.25		ГОСТ 12821-80		В18Б-001.36.000	1			1	
2									7	
3	Фланец 1-80-10 Ст.25		ГОСТ 12821-80		В18Б-001.01.000	2			2	
4					В18Б-001.02.000	1			1	
5					В18Б-001.21.000	1			2	
6									5	
7	Фланец квадратный 1-40-6 Ст.25		ГОСТ 12821-80		В18Б-001.03.000	1			3	
8					В18Б-001.04.000	1			3	
9									6	
10	Заглушка 57×3		ГОСТ 17379-83		В18Б-001.14.000	1			1	
11					В18Б-001.16.000	1			1	
12					В18Б-001.27.000	1			1	
13									3	
14	Заглушка 76×3,5		ГОСТ 17379-83		В18Б-001.06.000	1			1	
15					В18Б-001.36.000	1			1	
16									2	
17	Заглушка 89×3,5		ГОСТ 17379-83		В18Б-001.02.000	1			1	
18	Отвод 45°57×3		ГОСТ 17375-83		В18Б-001.21.000	1			2	
19	Отвод 90°57×3				В18Б-001.04.000	1			3	
20					В18Б-001.05.000	1			3	
21					В18Б-001.11.000	1			1	
22					В18Б-001.13.000	1			1	
23					В18Б-001.14.000	2			2	

Подп. и дата | Взам. инв. № | Инв. № дубл. | Подп. и дата | Инв. № подл.

Изм	Лист	№ докум	Подп	Дата	В18Б-001.00.000 ВП	Лист 7

формат А3

Конец блока 1337-04

№ строки	Наименование	Код ОКП	Обозначение документа на поставку	Поставщик	Куда входит (обозначение)	Количество: На изделие	В компл.	На регулир.	Всего	Примечание
1	Тройник 57х3		ГОСТ 17376-83		В18Б-001.22.000	2			2	
2					В18Б-001.25.000	1			1	
3									10	
4	Тройник 57х3-45х2,5		ГОСТ 17376-83		В18Б-001.16.000	1			1	
5					В18Б-001.27.000	1			1	
6									2	
7	Тройник 76х3,5		ГОСТ 17376-83		В18Б-001.33.000	1			1	
8					В18Б-001.36.000	1			1	
9									2	
10	Тройник 76х3,5-57х3		ГОСТ 17376-83		В18Б-001.06.000	4			4	
11					В18Б-001.36.000	1			1	
12									5	
13	Тройник 89х3,5-57х3		ГОСТ 17376-83		В18Б-001.02.000	3			3	
14	Установка расши-		ВСН 186-74 МС СС СССР „Главмонтажавтоматика"							
15	рителя 64-3к4-2-75									
16	ф 32 мм				В18Б-001.32.000	1			1	
17	Установка расши-		ВСН 186-74 МС СС СССР „Главмонтажавтоматика"							
18	рителя 65-3к4-2-75				В18Б-001.08.000	1			1	
19	ф 38 мм				В18Б-001.09.000	1			1	
20									2	
21	Установка добыш-		ВСН 186-74 МС СС СССР „Главмонтажавтоматика"							
22	ки 3-3к4-1-75				В18Б-001.20.000	1			1	
23					В18Б-001.22.000	1			1	
									2	

Инв. № подл. | Подп. и дата | Взам. инв. № | Инв. № дубл. | Подп. и дата

Изм. Лист № докум. Подп. Дата

В18Б-001.00.000 ВП

Лист 10

Формат А3

Типовой проект 903-1-235.87 альбом 3, часть 2

№ строки	Наименование	Код ОКП	Обозначение документа на поставку	Поставщик	Куда входит (обозначение)	Количество: На изделие	В компл.	На регулир.	Всего	Примечание
1	Переходк 57х4-38х2		ГОСТ 17378-83		В18Б-001.24.000	1			1	
2					В18Б-001.41.000	1			1	
3									3	
4	Переходк 57х4-38х2		ГОСТ 17378-83		В18Б-001.11.000	1			1	
5					В18Б-001.12.000	1			1	
6									2	
7	Переходк 57х4-45х2,5		ГОСТ 17378-83		В18Б-001.03.000	1			3	
8					В18Б-001.04.000	1			3	
9									6	
10	Переходк 76х3,5-45х2,5		ГОСТ 17378-83		В18Б-001.34.000	1			1	
11					В18Б-001.35.000	1			1	
12									2	
13	Переходк 76х3,5-57х3		ГОСТ 17378-83		В18Б-001.06.000	1			1	
14					В18Б-001.19.000	1			1	
15					В18Б-001.33.000	1			1	
16									3	
17	Переходк 89х3,5-57х3		ГОСТ 17378-83		В18Б-001.21.000	1			2	
18	Переходк 108х4-76х3,5				В18Б-001.40.000	1			1	
19	Тройник 57х3		ГОСТ 17376-83		В18Б-001.14.000	1			1	
20					В18Б-001.15.000	1			1	
21					В18Б-001.16.000	2			2	
22					В18Б-001.17.000	2			2	
23					В18Б-001.20.000	1			1	

Инв. № подл. | Подп. и дата | Взам. инв. № | Инв. № дубл. | Подп. и дата

Изм. Лист № докум. Подп. Дата

В18Б-001.00.000 ВП

Лист 9

Формат А3

№ строки	Наименование	Код ОКП	Обозначение документа на поставку	Поставщик	Куда входит (обозначение)	Количество: На изделие	В комплекты	На регулир.	Всего	Примечание
1	Болт М16х50.58		ГОСТ 7798-70		В185-001.00.000	290			290	
2	М12х45.58					96			96	
3	Гайка М20.5		ГОСТ 5915-70		В185-001.00.000	4			4	
4	М16.5					302			302	
5	М12.5					120			120	
6	Контргайка 25		ГОСТ 8968-75		В185-001.00.000	1			1	
7	15					1			1	
8	Шайба 20.01		ГОСТ 11371-78		В185-001.00.000	4			4	
9	16.01					302			302	
10	12.01					120			120	
11										
12										
13										
14										
15										
16										
17										
18										
19										
20										
21										
22										
23										

Инв. № подл. | Подп. и дата | Взам. инв. № | Инв. № дубл. | Подп. и дата

Изм. Лист № докум. Подп. Дата

В185-001.00.000 ВП

Лист 12

Формат А3

Копия

Типовой проект 903-1-235.87, альбом 3, часть 2

№ строки	Наименование	Код ОКП	Обозначение документа на поставку	Поставщик	Куда входит (обозначение)	Количество: На изделие	В комплекты	На регулир.	Всего	Примечание
1	Установка добыш-		ВСН 186-74 МС СССР „Главмонтажавтоматика"		В185-001.13.000	1			1	
2	ки 3-3К4-6-45				В185-001.25.000	1			1	
3					В185-001.26.000	1			2	
4									4	
5	Установка добыш-									
6	ки 5-3К4-1-75				В185-001.33.000	1			1	
7	Установка добыш-									
8	ки 5-3К4-53-76				В185-001.04.000	1			3	
9	Установка добыш-									
10	ки 8-3К4-1-75				В185-001.14.000	1			1	
11	Установка добыш-				В185-001.03.000	1			3	
12	ки 3К4-45-70				В185-001.14.000	1			1	
13					В185-001.15.000	1			1	
14					В185-001.27.000	1			1	
15					В185-001.36.000	1			1	
16					В185-001.39.000	1			1	
17									8	
18										
19	Крепежные									
20	изделия									
21										
22	Болт М20х45.58		ГОСТ 7798-70		В185-001.00.000	4			4	
23	М16х55.58					12			12	

Инв. № подл. | Подп. и дата | Взам. инв. № | Инв. № дубл. | Подп. и дата

Изм. Лист № докум. Подп. Дата

В185-001.00.000 ВП

Лист 11

Формат А3

4534-000

Форм	Зона	Поз	Обозначение	Наименование	Кол	Примечание
		50		Болт М16х50.58		
				ГОСТ 7798-70	280	0,114кг
		51		Болт М12×45.58		
				ГОСТ 7798-70	96	0,057кг
		52		Гайка М20.5		
				ГОСТ 5915-70	4	0,063кг
		53		Гайка М16.5		
				ГОСТ 5915-70	302	0,033кг
		54		Гайка М12.5		
				ГОСТ 5915-70	120	0,0154кг
		55		Контргайка 25		
				ГОСТ 8968-75	1	0,037кг
		56		Контргайка 15		
				ГОСТ 8968-75	1	0,016кг
		57		Шайба 20.01		
				ГОСТ 11371-78	4	0,023кг
		58		Шайба 16.01		
				ГОСТ 11371-78	302	0,011кг
		59		Шайба 12.01		
				ГОСТ 11371-78	120	0,0063кг
		60		Прокладка		
				А-80-16		
				ГОСТ 15180-70	1	0,022кг

Инв. № подл. | Подп. и дата | Взам. инв. № | Инв. № дубл. | Подп. и дата

Изм. Лист № докум. Подп. Дата

В18Б-001.00.000 Лист 4

Формат А4

Форм	Зона	Поз	Обозначение	Наименование	Кол	Примечание
2х А4		36	В18Б-001.36.000	Трубопровод		35,0кг
А4		37	В18Б-001.37.000	Патрубок	1	2,9кг
А4		38	В18Б-001.38.000	Трубопровод	1	3,4кг
2х А4		39	В18Б-001.39.000	Трубопровод	1	5,7кг
А4		40	В18Б-001.40.000	Патрубок	1	3,8кг
А4		41	В18Б-001.41.000	Патрубок	1	0,90кг
А4		42	В18Б-001.42.000	Патрубок	1	2,9кг
А4		43	В18Б-001.43.000	Патрубок	1	1,3кг
А4		44	В18Б-001.44.000	Отвод	1	2,4кг
А2× 4У		45	В18Б-001.45.000	Рама	1	350. кг
				Детали		
А4		46	В18Б-001.00.001.	Отвод	1	0,32кг
				Стандартные изделия		
		47		Аппарат электромагнитный тип Т-20 ГОСТ 2.601-68	1	62,0кг
		48		Болт М20×45.58 ГОСТ 7798-70	4	0,182кг
		49		Болт М16×55.58 ГОСТ 7798-70	12	0,121кг

Инв. № подл. | Подп. и дата | Взам. инв. № | Инв. № дубл. | Подп. и дата

Изм. Лист № докум. Подп. Дата

В18Б-001.00.000 Лист 3

Формат А4

Типовой проект 903-1-235.87, альбом VI, часть 2.

Форм	Зона	Поз	Обозначение	Наименование	Кол	Примечание
А4		11	В18Б-001.11.000	Отвод	1	4,6кг
А4		12	В18Б-001.12.000	Патрубок	1	4,0кг
А4		13	В18Б-001.13.000	Отвод	1	5,1кг
2х А4		14	В18Б-001.14.000	Трубопровод	1	8,2кг
А4		15	В18Б-001.15.000	Трубопровод	1	9,0кг
А4		16	В18Б-001.16.000	Трубопровод	1	21,0кг
А4		17	В18Б-001.17.000	Трубопровод	1	16,4кг
А4		18	В18Б-001.18.000	Трубопровод	1	7,0кг
4У		19	В18Б-001.19.000	Патрубок	1	2,7кг
А4		20	В18Б-001.20.000	Трубопровод	1	10,7кг
А4		21	В18Б-001.21.000	Отвод	2	7,0кг
2х А4		22	В18Б-001.22.000	Трубопровод	1	13,0кг
А4		23	В18Б-001.23.000	Трубопровод	1	6,5кг
А4		24	В18Б-001.24.000	Патрубок	1	3,6кг
2х А4		25	В18Б-001.25.000	Трубопровод	1	12,0кг
А4		26	В18Б-001.26.000	Отвод	2	4,0кг
3х А4		27	В18Б-001.27.000	Трубопровод	1	14,0кг
А4		28	В18Б-001.28.000	Патрубок	2	3,0кг
А4		29	В18Б-001.29.000	Трубопровод	1	6,4кг
А4		30	В18Б-001.30.000	Трубопровод	1	4,2кг
А4		31	В18Б-001.31.000	Трубопровод	1	4,2кг
2х А4		32	В18Б-001.32.000	Трубопровод	1	5,0кг
2х А4		33	В18Б-001.33.000	Трубопровод	1	16,0кг
А4		34	В18Б-001.34.000	Трубопровод	1	8,0кг
А4		35	В18Б-001.35.000	Патрубок	1	5,7кг

Инв. № подл. | Подп. и дата | Взам. инв. № | Инв. № дубл. | Подп. и дата

Изм. Лист № докум. Подп. Дата

В18Б-001.00.000 Лист 2

Формат А4

Форм	Зона	Поз	Обозначение	Наименование	Кол.	Примечание
				Документация		
3х А2			В18Б-001.00.000.СБ	Сборочный чертеж		
2х А3			В18Б-001.00.000.ВС	Ведомость спецификаций		
А2			В18Б-001.00.000.ГЗ	Схема гидравлическая принципиальная		
			В18Б-001.00.000.ВП	Ведомость покупных изделий		
				Сборочные единицы		
А4		1	В18Б-001.01.000	Трубопровод	1	20,4кг
А4		2	В18Б-001.02.000	Коллектор	1	24,2кг
А4		3	В18Б-001.03.000	Отвод фланцевый	3	5,0кг
А4		4	В18Б-001.04.000	Отвод	3	5,0кг
А4		5	В18Б-001.05.000	Трубопровод	3	7,3кг
2х А4		6	В18Б-001.06.000	Коллектор	1	31,0кг
А4		7	В18Б-001.07.000	Трубопровод	1	9,8кг
А4		8	В18Б-001.08.000	Трубопровод	1	6,2кг
2х А4		9	В18Б-001.09.000	Трубопровод	1	5,4кг
А4		10	В18Б-001.10.000	Трубопровод	1	2,9кг

Инв. № подл. | Подп. и дата | Взам. инв. № | Инв. № дубл. | Подп. и дата

Изм.	Лист	№ докум.	Подп.	Дата
Разраб.		Федоров		
Провер.		Федоров		
Нач.отд		Федоров		
Н.контр.		Бушина		
Утв.		Федоров		

В18Б-001.00.000

Блок горячего водоснабжения

Лит.	Лист	Листов
	1	1

Госстрой СССР Казанский ф-л УТЕХПРОЕКТ

Формат А4

Типовой проект 903-1-235.87 альбом 3 часть 2

1331-04

Форм	Зона	Поз	Обозначение	Наименование	Кол	Примечание
				ТУ 400-28-429-82Е	1	35,3кг
		84	черт. 001.8111.001	Подогреватель водоводяной. Q=25 т/ч		
				F=3,97м²	1	287кг
		85		Клапан регулирующий		
				РТДО-40(40-80)-15.		
				ТУ25.02.09.0123-81	1	14,5кг
		86		Клапан регулирующий с исполнительным механизмом типа М90		
				Ду25. Ру16. 25ч939нж		
				ТУ26-07-296-82	2	23кг

В18Б-001.00.000 Лист 8

Формат А4

Форм	Зона	Поз	Обозначение	Наименование	Кол	Примечание
		77		Опора $\frac{опб-2}{76}$		
				гост 14911-82	7	0,46кг
		78		Опора $\frac{опб-2}{57}$		
				гост 14911-82	6	0,35кг
		79		Опора $\frac{опб-2}{38}$		
				гост 14911-82	4	0,16кг
		80		Опора $\frac{опб\,т2}{32}$		
				гост 14911-82	1	0,12кг
				Прочие изделия		
		81		Насос вихревой		
				ВК-2/26 с электродвигателем		
				4А-112-М4 N=5,5кВт		
				ТУ26-06-1213-81	3	107кг
		82		Подогреватель водоводяной		
				3-76×2000-Р-2		
				ТУ400-28-429-82Е	1	56,3кг
		83		Подогреватель водоводяной		
				1-57×2000-Р		

В18Б-001.00.000 Лист 7

Формат А4

Форм	Зона	Поз	Обозначение	Наименование	Кол	Примечание
		69		Вентиль запорный фланцевый Ду32. Ру16		
				15ч9п2 гост 18722-73	5	5,5кг
		70		Вентиль запорный фланцевый Ду25. Ру16		
				15ч9п2 гост 18722-73	7	3,6кг
		71		Вентиль проходной муфтовый Ду15. Ру16		
				15ч8бр гост 18722-73	1	0,75кг
		72		Клапан обратный подъемный фланцевый Ду50. Ру16		
				16ч3бр гост 19500-74	3	9,4кг
		73		Клапан обратный подъемный фланцевый Ду25 Ру16		
				16ч3бр гост 19500-74	1	3,1кг
		74		Конденсатоотводчик термодинамический муфтовый Ду25. Ру16		
				45ч12нж гост 12866-67	1	2,0кг
		75		Опора $\frac{опб-2}{108}$		
				гост 14911-82	2	0,56кг
		76		Опора $\frac{опб-2}{89}$		
				гост 14911-82	2	0,52

В18Б-001.00.000 Лист 6

Формат А4

Форм	Зона	Поз	Обозначение	Наименование	Кол	Примечание
		61		Прокладка А-65-16		
				гост 15180-70	6	0,020кг
		62		Прокладка А-50-16		
				гост 15180-70	46	0,014кг
		63		Прокладка А-40-16		
				гост 15180-70	10	0,011кг
		64		Прокладка А-32-16		
				гост 15180-70	11	0,009кг
		65		Прокладка А-25-16		
				гост 15180-70	22	0,008кг
		66		Вентиль запорный фланцевый Ду65 Ру16		
				15ч4бр. гост 18722-73	3	21,5кг
		67		Вентиль запорный фланцевый Ду50. Ру16		
				15ч9п2 гост 18722-73	19	10,3кг
		68		Вентиль запорный фланцевый Ду40. Ру16		
				15ч9п2 гост 18722-73	2	7,65кг

В18Б-001.00.000 Лист 5

Формат А4

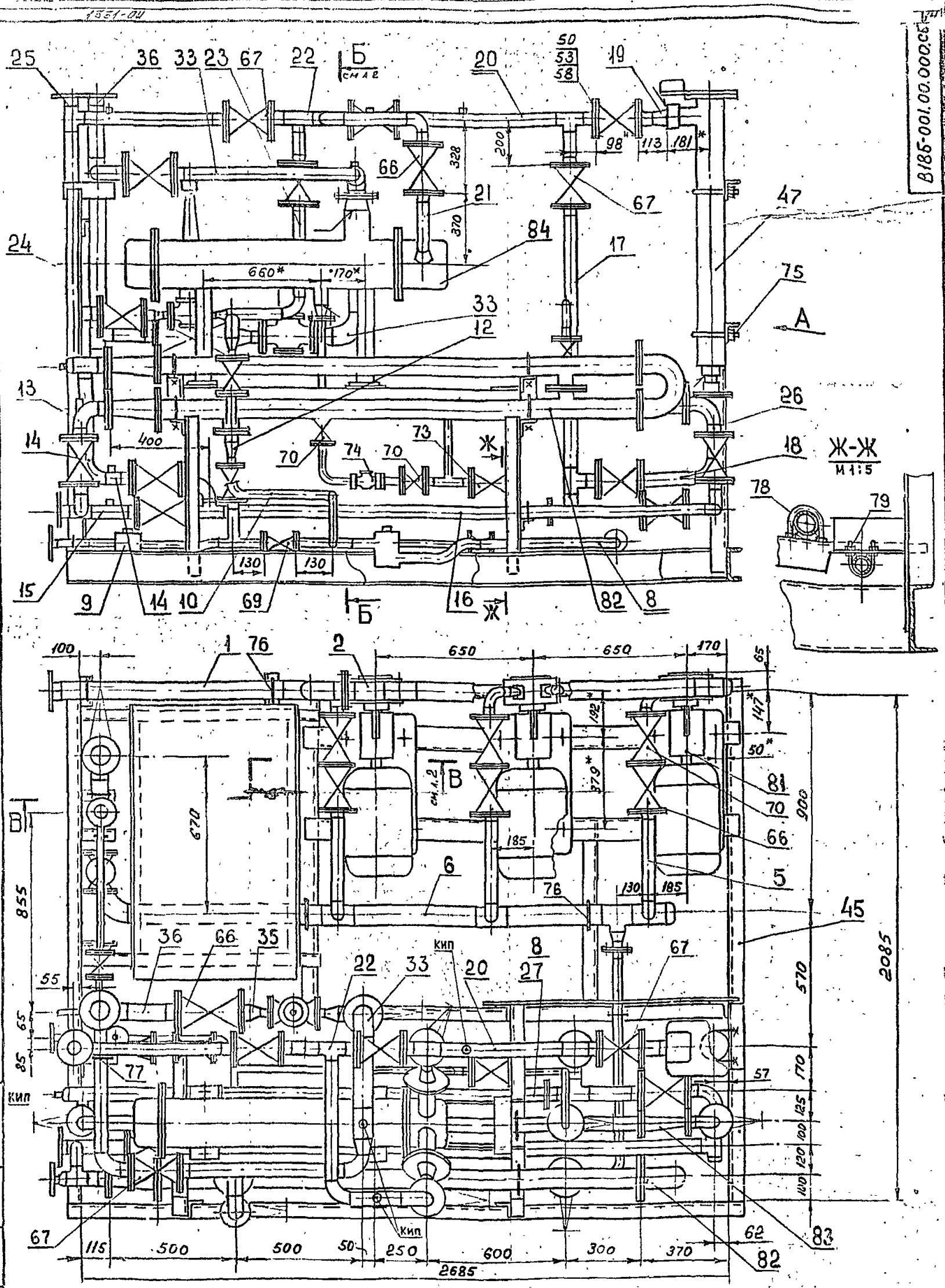

1 * Размер для справок
2. Блок в сборе испытать на герметичность давлением воды Рпр = 1,5 Рраб. В течении 5 минут, после чего давление снизить до рабочего и произвести осмотр. Течи не допускаются
3. На период транспортировки и хранения блока, все отверстия в трубопроводах заглушить.
4. Электрод Э42 ГОСТ 9467-75

Изм.	Лист	№ докум.	Подп.	Дата
Разраб.		Федоров		
Пров.		Федоров		
Т. контр.		Федоров		
Н. контр.		Бушина		
Утв.		Федоров		

В18Б-001.00.000.СБ

Блок горячего водоснабжения

Лит.	Масса	Масштаб
	2018	1:10

Лист 1 Листов 3

ГОССТРОЙ СССР КАЗАХСКИЙ САНТЕХПРОЕКТ

Формат А2

Типовой проект 903-1-235.87, альбом 3, часть 2.

В18Б-001.00.000.СБ

Копия верна

Инв. № подл. | Подп. и дата | Взам. инв. № | Инв. № дубл. | Подп. и дата

12

Вид А

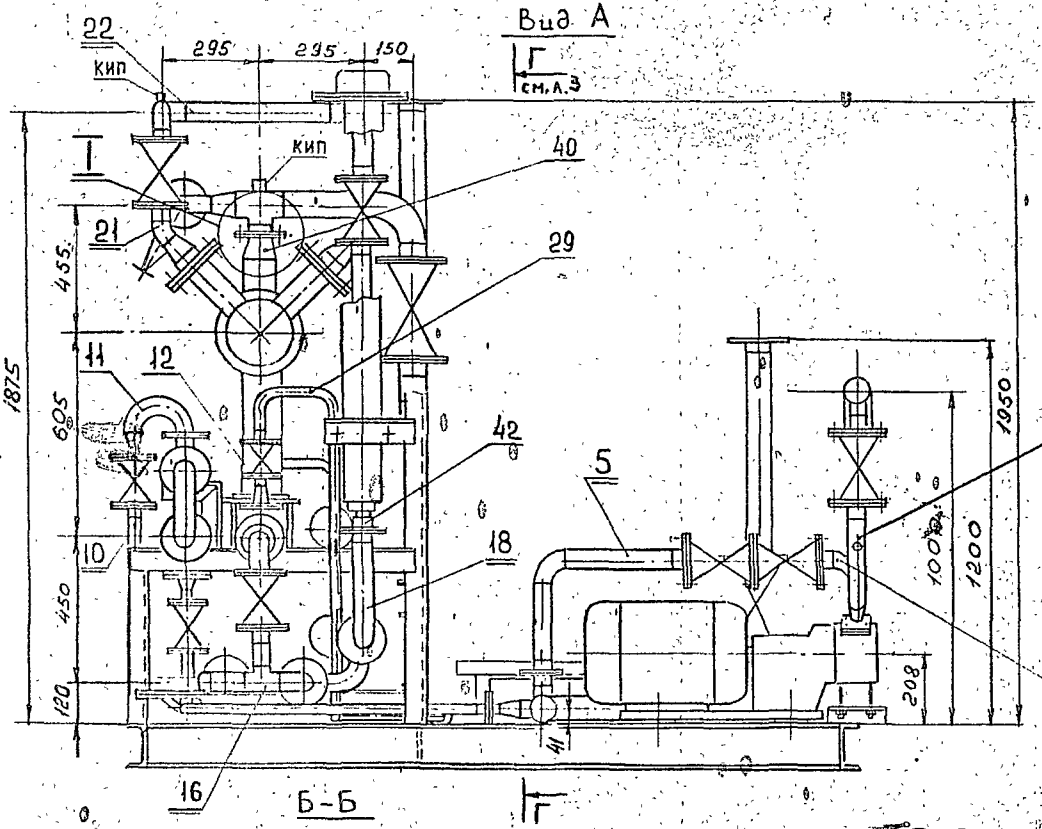

Б-Б

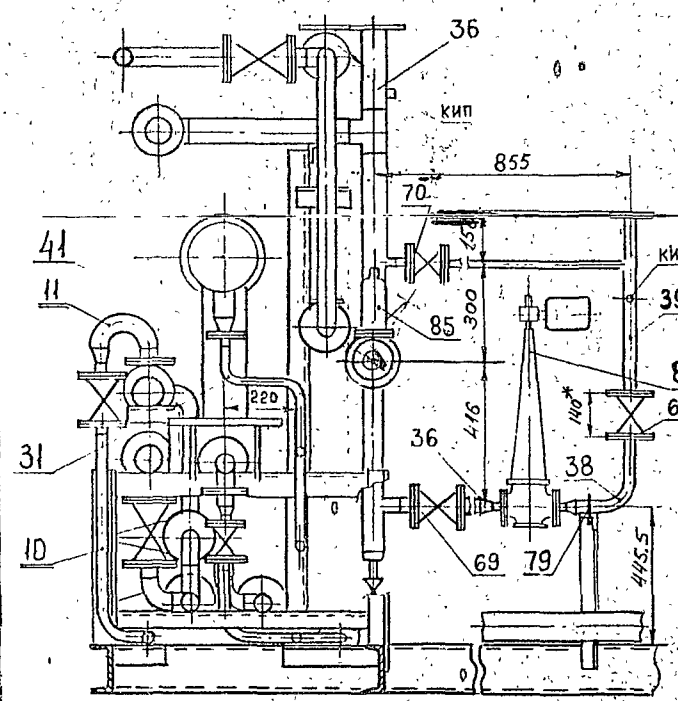

В-В

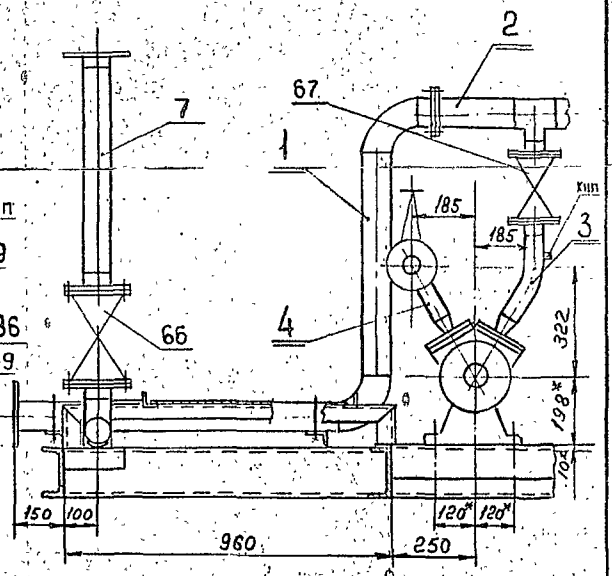

I
М 1:4

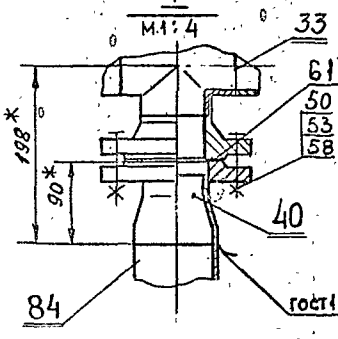

II
М 1:2

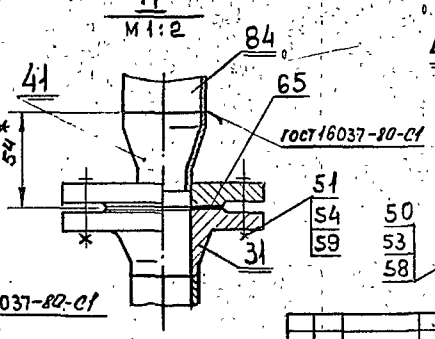

III
М 1:2

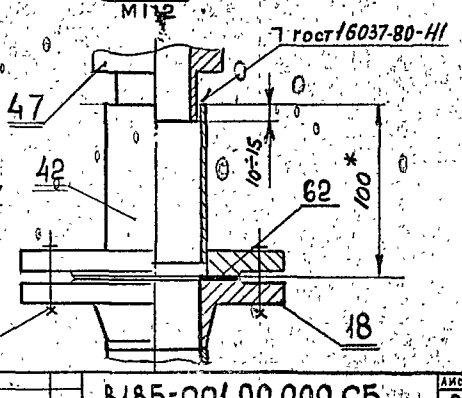

Изм.	Лист	N докум.	Подп.	Дата	8185-001.00.000.СБ	Лист 2

Формат А2

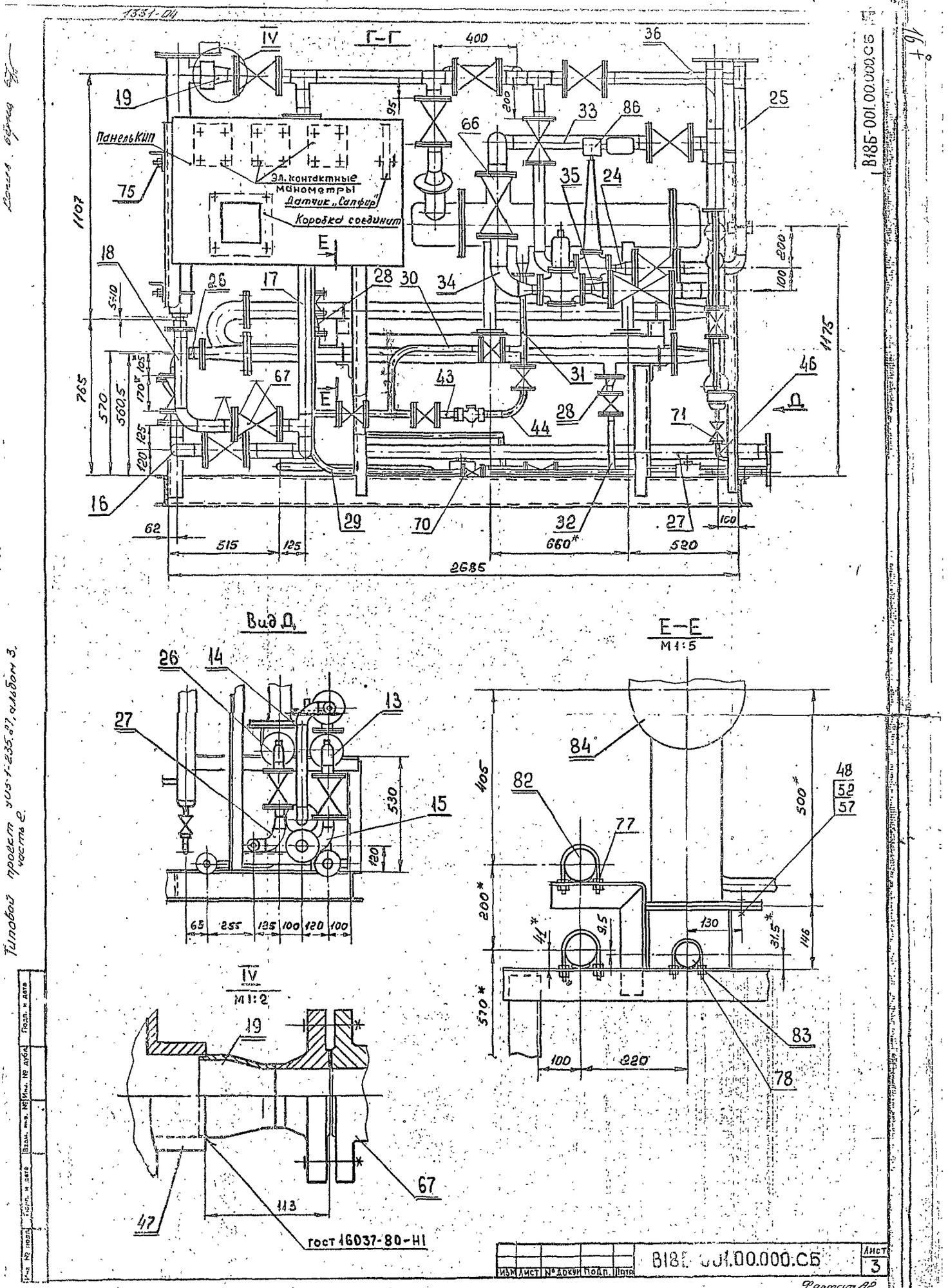

1351-04
Г-Г
IV
Панель КИП
Эл. контактные манометры
Датчик „Сапфир"
Коробка соединит
Вид Д
Е-Е
М1:5
IV
М1:2
гост 16037-80-Н1
В18Б-001.00.000.СБ
Лист 3
Формат А2

1331-04

В18Б-001.01.000СБ

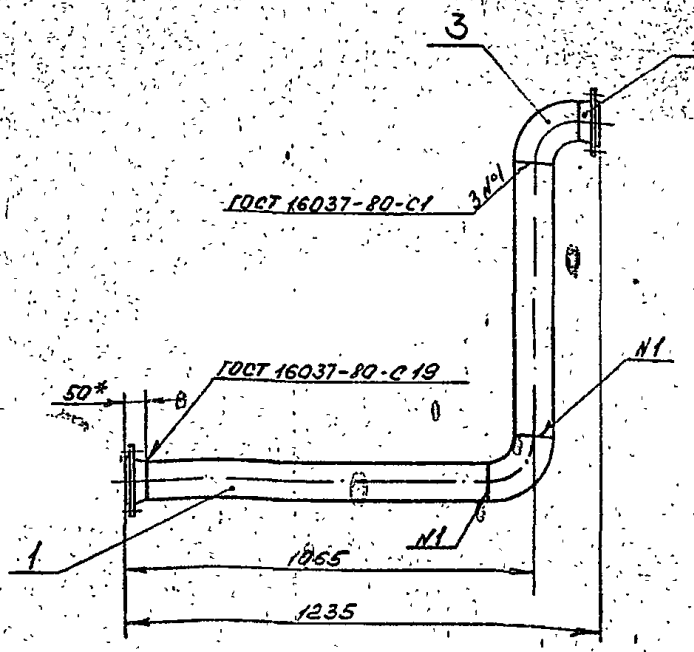

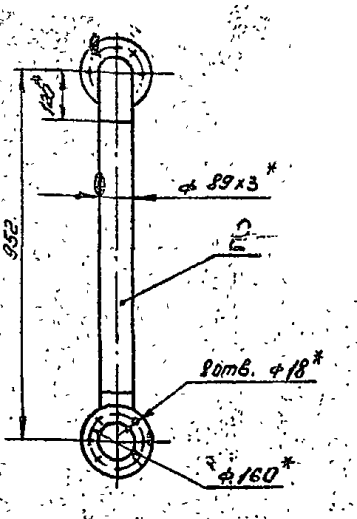

1. * Размеры для справок.
2. Предельные отклонения размеров $\pm \frac{JT14}{2}$ по ГОСТ 25347-82
3. Шероховатость кромок реза Rz160
4. Электрод Э42 ГОСТ 9467-75

Изм	Лист	№ докум.	Подп.	Дата	В18Б-001.01.000 СБ	Лит.	Масса	Масштаб
Разраб.		Гуц			Трубопровод		20,4	1:10
Пров.		Федоров				Лист	Листов 1	
Т. контр.		Федоров				Госстрой СССР Казахский САНТЕХПРОЕКТ		
Н. контр.		Бушина						
Утв.		Федоров						

Формат А3

Форм	Зона	Поз.	Обозначение	Наименование	Кол.	Примечание
				Документация		
А3			В18Б-001.01.000 СБ	Сборочный чертеж		
				Детали		
Б4		1	В18Б-001.01.001	Патрубок Труба 89х3 ГОСТ 10704-76 / В-В Ст3 ГОСТ 10705-80 ℓ=895	1	5,69
Б4		2	В18Б-001.01.002	Патрубок Труба 89х3 ГОСТ 10704-76 / В-В Ст3 ГОСТ 10705-80 ℓ=712	1	4,52
				Стандартные изделия		
		3		Отвод 90° 89х3,5 ГОСТ 17375-83	2	1,4
		4		Фланец 1-80-10 Ст25 ГОСТ 12821-80	2	3,67

Изм	Лист	№ докум.	Подп.	Дата	В18Б-001.01.000	Лит.	Лист	Листов
Разраб.		Гуц			Трубопровод			1
Провер.		Федоров				Госстрой СССР Казахский САНТЕХПРОЕКТ		
Нач. отд.		Федоров						
Н. контр.		Бушина						
Утв.		Федоров						

Формат А4

100.00.100-9818

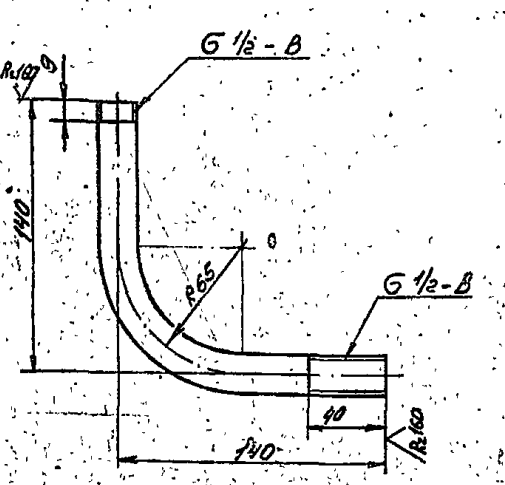

1. Гибку заготовки производить в горячем состоянии. Длина заготовки - 252 мм.
2. Неуказанные предельные отклонения $\pm \frac{JT14}{2}$ по ГОСТ 25347-82

Изм	Лист	№ докум.	Подп.	Дата	В18Б-001.00.001	Лит.	Масса	Масштаб
Разраб.		Гуц			Отвод		0,32	1:2
Пров.		Федоров				Лист	Листов 1	
Т. контр.		Федоров			Труба 15х2,8 ГОСТ 3262-75	Госстрой СССР Казахский САНТЕХПРОЕКТ		
Н. контр.		Бушина						
Утв.		Федоров						

Формат А4

1351-01.4

В18Б-001.02.000СБ

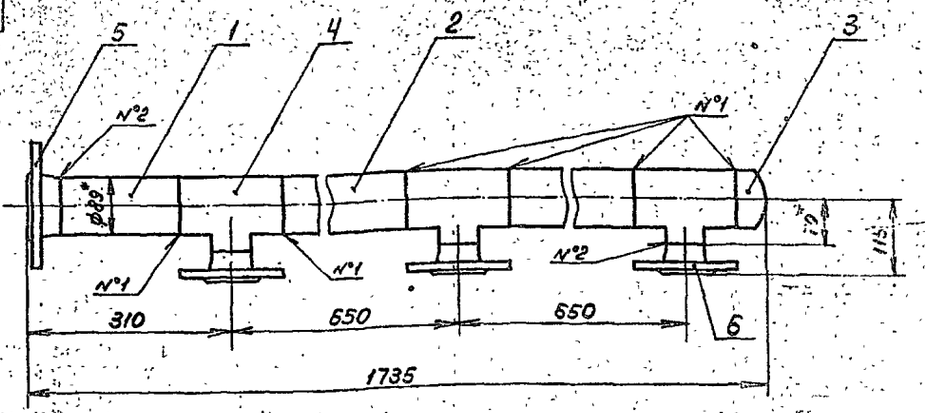

1. * Размер для справок.
2. Предельные отклонения размеров ± IT14/2 по ГОСТ 25347-82.
3. Шероховатость кромок реза Rz 160.
4. Сварные швы по ГОСТ 16037-80.
   №1-С1.; №2-С19.
5. Электрод Э42 ГОСТ 9467-75.

Изм.	Лист	№ докум.	Подп.	Дата	В18Б-001.02.000СБ			
Разраб.		Яблоков			Коллектор	Лит.	Масса	Масштаб
Пров.		Федоров					24,2	1:5
Т. контр.		Федоров				Лист	Листов 1	
Н. контр.		Бушина				Госстрой СССР Казахский Сантехпроект		
Утв.		Федоров						

Формат А3

Типовой проект 903-1-235.87, альбом 2

Формат	Зона	Поз.	Обозначение	Наименование	Кол.	Прим.
				Документация		
А3			В18Б-001.03.000СБ	Сборочный чертеж		
				Детали		
БЧ		1	В18Б-001.03.001	Отвод 57х3 ГОСТ 10704-76 / Труба В-В ст3 ГОСТ 10705-80, ℓ=254	1	1
				Стандартные изделия		
		2		Переход К57х4-45х2,5 ГОСТ 17378-83	1	0,2
		3		Фланец квадратный 1-40-6 Ст.25 ГОСТ 12821-80	1	1,36
		4		Фланец 1-50-10 Ст.25 ГОСТ 12821-80	1	2,26
				Прочие изделия		
		5		Установка добышки ЗК4-45-70 "Главмонтажавтоматика"	1	-

Изм.	Лист	№ докум.	Подп.	Дата	В18Б-001.03.000			
Разраб.		Яблоков			Отвод фланцевый	Лит.	Лист	Листов
Пров.		Федоров						
Нач. отд.		Федоров				Госстрой СССР Казахский САНТЕХПРОЕКТ		
Н. контр.		Бушина						
Утв.		Федоров						

Формат А4

Формат	Зона	Поз.	Обозначение	Наименование	Кол.	Прим.
				Документация		
А3			В18Б-001.02.000СБ	Сборочный чертеж		
				Детали		
				Патрубок 89х3 ГОСТ 10704-76 / Труба В-В ст3 ГОСТ 10705-80		
БЧ		1	В18Б-001.02.001	ℓ=180	1	1,15
БЧ		2	В18Б-001.02.002	ℓ=490	2	3,12
				Стандартные изделия		
		3		Заглушка 89х3,5 ГОСТ 17379-83	1	0,5
		4		Тройник 89х3,5-57х3 ГОСТ 17376-83	3	1,9
		5		Фланец 1-80-10 Ст.25 ГОСТ 12821-80	1	3,67
		6		Фланец 1-50-10 Ст.25 ГОСТ 12821-80	3	2,26

Изм.	Лист	№ докум.	Подп.	Дата	В18Б-001.02.000			
Разраб.		Яблоков			Коллектор	Лит.	Лист	Листов
Пров.		Федоров						
Нач. отд.		Федоров				Госстрой СССР Казахский САНТЕХПРОЕКТ		
Н. контр.		Бушина						
Утв.		Федоров						

Формат А4

1331-04

В18Б-001.04.000СБ

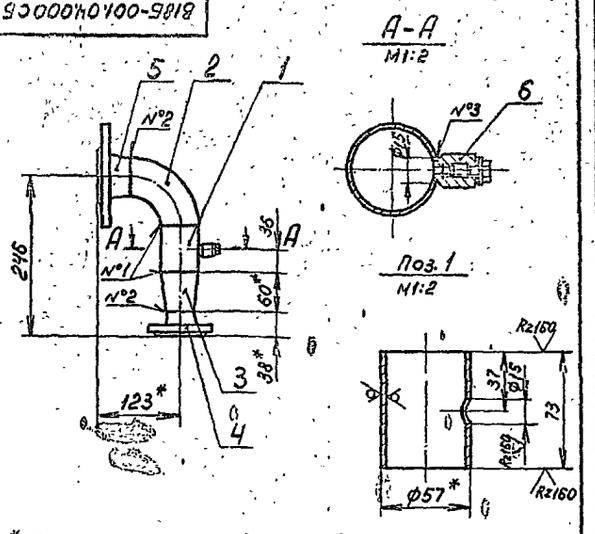

1.* Размер для справок.
2. Предельные отклонения размеров $\pm\frac{УТ14}{2}$ по ГОСТ 25347-82
3. Сварные швы по ГОСТ 16037-80 №1-С1; №2-С19, №3-У8
4. Электрод Э42 ГОСТ 9467-75.

Изм.	Лист	№ докум.	Подп.	Дата
Разраб.		Яблоков		
Пров.		Федоров		
Т. контр.		Федоров		
Н. контр.		Бушина		
Утв.		Федоров		

В18Б-001.04.000СБ

Отвод

Лит.	Масса	Масштаб
	5	1:5

Лист | Листов 1

Госстрой СССР Казахский Сантехпроект

формат А4

Формат	Зона	Поз.	Обозначение	Наименование	Кол.	Прим.
				Документация		
А4			В18Б-001.04.000СБ	Сборочный чертеж		
				Детали		
Б4		1.	В18Б-001.04.001	Патрубок		
				Труба 57х3 ГОСТ 10704-76 / 8-В ст.3 ГОСТ 10705-80	1	0,3
				Стандартные изделия		
		2		Отвод 90°57х3 ГОСТ 17375-83	1	0,6
		3		Переход к 57х4-45х2,5 ГОСТ 17378-83	1	0,2
		4		Фланец квадратный 1-40-6 ст.25 ГОСТ 12821-80	1	1,36
		5		Фланец 1-50-16 ст.25 ГОСТ 12821-80	1	2,28
				Прочие изделия		
		6		Установка бобышки 5-3к4-53-76 „Главмонтажавтоматика"	1	–

Изм.	Лист	№ докум.	Подп.	Дата
Разраб.		Яблоков		
Провер.		Федоров		
Нач.отд.		Федоров		
Н. контр.		Бушина		
Утв.		Федоров		

В18Б-001.04.000

Отвод

Лит.	Лист	Листов
		1

Госстрой СССР Казахский САНТЕХПРОЕКТ

формат А4

В18Б-001.03.000СБ

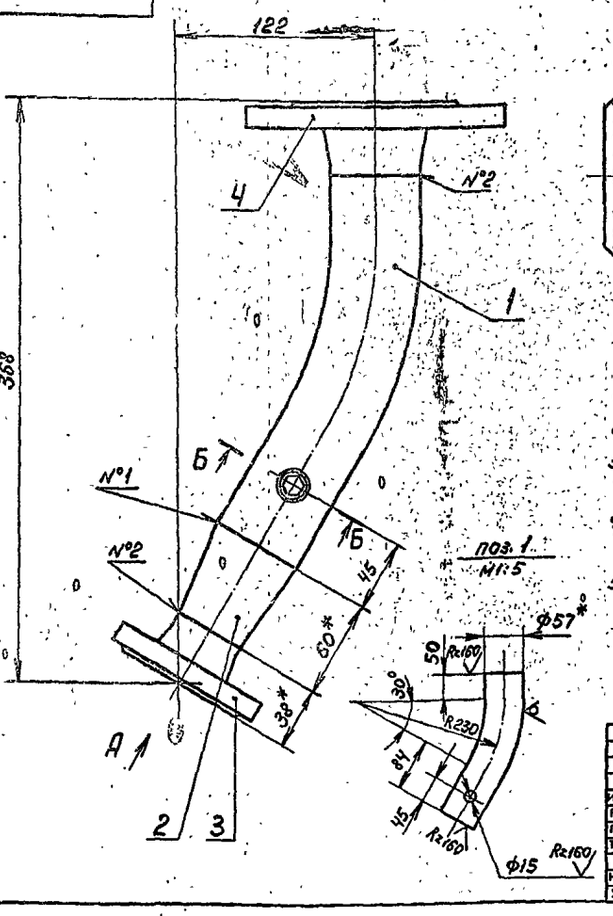

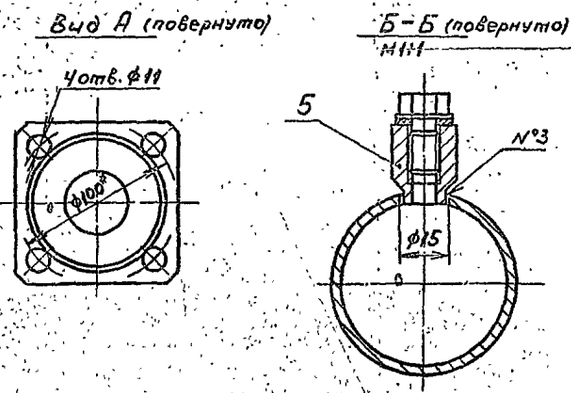

1. Длина заготовки (дет.поз. 1) – 254 мм
2.* Размер для справок.
3. Предельные отклонения размеров $\pm\frac{УТ14}{2}$ по ГОСТ 25347-82.
4. Сварные швы по ГОСТ 16037-80 №1-С1; №2-С19; №3-У8
5. Электрод Э42 ГОСТ 9467-75.

Изм.	Лист	№ докум.	Подп.	Дата
Разраб.		Яблоков		
Пров.		Федоров		
Т. контр.		Федоров		
Н. контр.		Бушина		
Утв.		Федоров		

В18Б-001.03.000СБ

Отвод фланцевый

Лит.	Масса	Масштаб
	5	1:2

Лист | Листов 1

Госстрой СССР Казахский Сантехпроект

формат А3

Типовой проект 903-1-235 87 альбом 3, часть 2

1331-01

Форм	Зона	Поз.	Обозначение	Наименование	Кол.	Примечание
		6		Переход к 76×3,5 –		
				–57×3 ГОСТ 17378-83	1	0,4
		7		Отвод 90° 76×3,5		
				ГОСТ 17375-83	2	0,5
		8		Тройник 76×3,5–57×3		
				ГОСТ 17376-83	4	1,6
		9		Фланец 1-65-16		
				Ст25 ГОСТ 12821-80	1	3,42
		10		Фланец 1-50-10		
				Ст25 ГОСТ 12821-80	3	2,06
		11		Фланец 1-32-10		
				Ст25 ГОСТ 12821-80	1	1,4

Изм	Лист	N докум	Подп.	Дата	В18Б-001.06.000	Лит.	2

Формат А4

Форм	Зона	Поз.	Обозначение	Наименование	Кол.	Примечание
				Документация		
А3			В18Б-001.06.000СБ	Сборочный чертеж		
				Детали		
				Патрубок		
				Труба 76×3 ГОСТ 10704-76 В-В Ст3 ГОСТ 10705-80		
Б4		1	В18Б-001.06.001	l = 470	1	2,53
Б4		2	В18Б-001.06.002	l = 765	1	4,13
Б4		3	В18Б-001.06.003	l = 520	1	2,8
Б4		4	В18Б-001.06.004	l = 390	1	2,1
				Стандартные изделия		
		5		Заглушка 76×3,5		
				ГОСТ 17379-83	1	0,4

Изм	Лист	N докум	Подп.	Дата	В18Б-001.06.000	Лит.	Лист	Листов
Разраб		Гуц			Коллектор		1	2
Провер.		Федоров				Госстрой СССР Казахский САНТЕХПРОЕКТ		
Нач.отд		Федоров						
Н.контр		Бушина						
Утв.		Федоров						

Формат А4

В18Б-001.05.000СБ

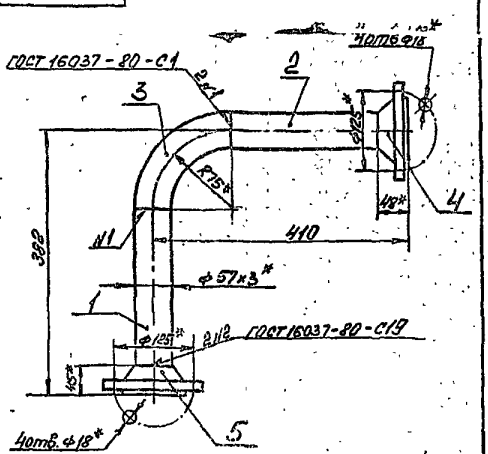

1. *Размеры для справок.
2. Предельные отклонения размеров ± $\frac{IT14}{2}$ по ГОСТ 25347-82
3. Шероховатость кромок реза Rz160
4. Электрод Э42 ГОСТ 9467-75

альбом 3, часть 2

Изм	Лист	N докум	Подп.	Дата	В18Б-001.05.000 СБ	Лит.	Масса	Масштаб
Разраб.		Гуц			Трубопровод		7,3	1:5
Пров.		Федоров				Лист	Листов 1	
Т. контр		Федоров				Госстрой СССР Казахский САНТЕХПРОЕКТ		
Н. контр		Бушина						
Утв.		Федоров						

Формат А4

Форм	Зона	Поз.	Обозначение	Наименование	Кол.	Примечание
				Документация		
А4			В18Б-001.05.000СБ	Сборочный чертеж		
				Детали		
				Патрубок		
				Труба 57×3 ГОСТ 10704-76 В-В Ст3 ГОСТ 10705-80		
Б4		1	В18Б-001.05.001	l = 263	1	1,05
Б4		2	В18Б-001.05.002	l = 287	1	1,14
				Стандартные изделия		
		3		Отвод 90° 57×3		
				ГОСТ 17375-83	1	0,5
		4		Фланец 1-50-16		
				Ст25 ГОСТ 12821-80	1	2,28
		5		Фланец 1-50-10		
				Ст25 ГОСТ 12821-80	1	2,26

Изм	Лист	N докум	Подп.	Дата	В18Б-001.05.000	Лит.	Лист	Листов
Разраб		Гуц			Трубопровод			1
Провер.		Федоров				Госстрой СССР Казахский САНТЕХПРОЕКТ		
Нач.отд		Федоров						
Н.контр		Бушина						
Утв.		Федоров						

Формат А4

1331-04

В18Б-001.07.000СБ

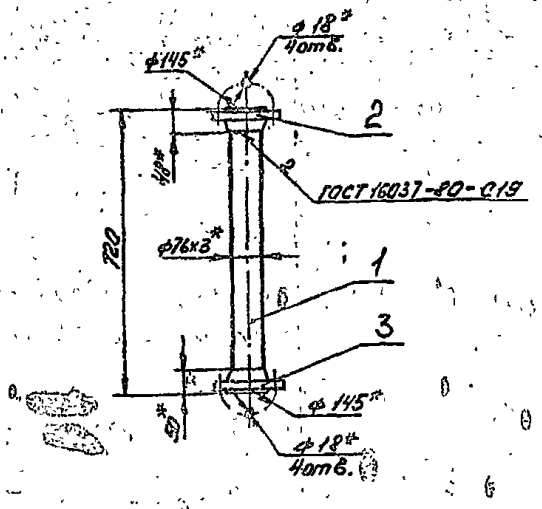

1.* Размеры для справок.
2. Предельные отклонения размеров $\pm\frac{JT14}{2}$ по ГОСТ 25347-82
3. Шероховатость кромок реза Rz 160
4. Электрод Э42 ГОСТ 9467-75

Изм.	Лист	№ докум.	Подп.	Дата
Разраб.		Гуц		
Пров.		Федоров		
Т. контр.		Федоров		
Н. контр.		Бушина		
Утв.		Федоров		

В18Б-001.07.000 СБ

Трубопровод

Лит.	Масса	Масштаб
	9,8	1:10

Лист | Листов 1

Госстрой СССР Казахский САНТЕХПРОЕКТ

Формат А4

Форм.	Зона	Поз.	Обозначение	Наименование	Кол.	Примечание
				Документация		
А4			В18Б-001.07.000 СБ	Сборочный чертеж		
				Детали		
Б4		1	В18Б-001.07.001	Патрубок		
				Труба 76х3 ГОСТ 10704-76 В-В.Ст3 ГОСТ 10705-80		
				l=622	1	3,35
				Стандартные изделия		
		2		Фланец 1-65-10		
				Ст 25 ГОСТ 12821-80	1	3,17
		3		Фланец 1-65-16		
				Ст 25 ГОСТ 12821-80	1	3,19

В18Б-001.07.000

Трубопровод

Изм.	Лист	№ докум.	Подп.	Дата
Разраб.		Гуц		
Провер.		Федоров		
Нач. отд.		Федоров		
Н. контр.		Бушина		
Утв.		Федоров		

Лит | Лист | Листов 1

Госстрой СССР Казахский САНТЕХПРОЕКТ

Формат А4

В18Б-001.06.000СБ

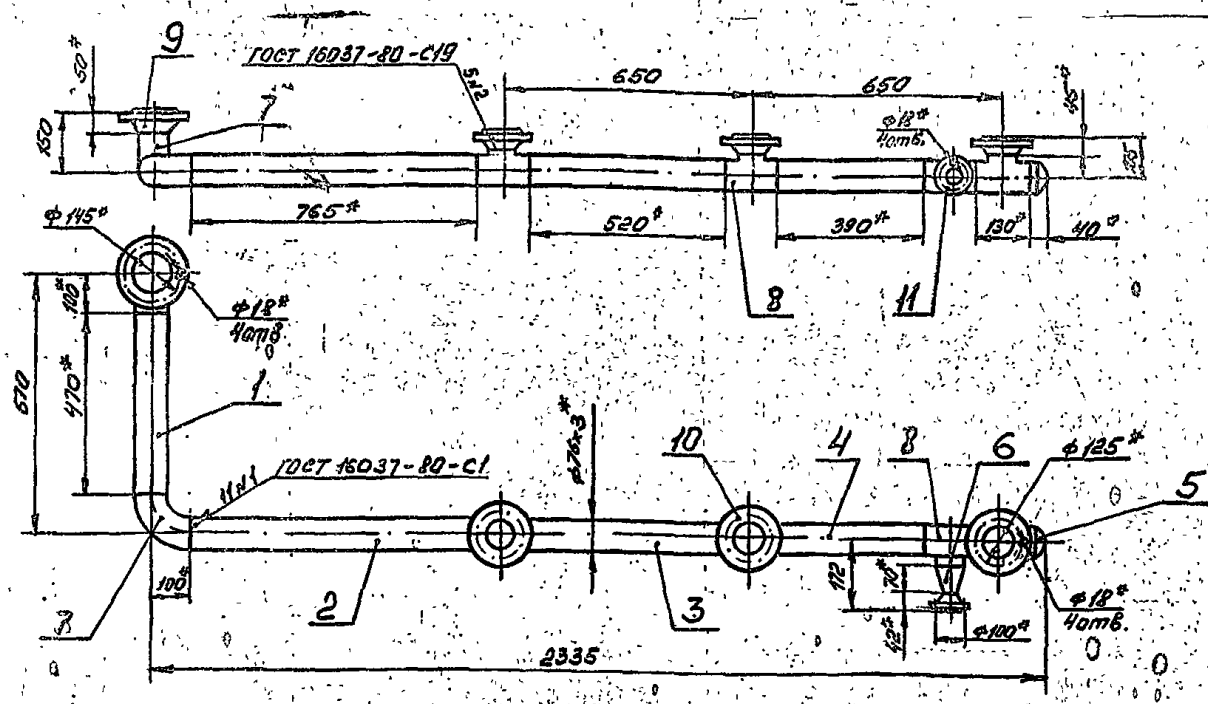

1.* Размеры для справок
2. Предельные отклонения размеров $\pm\frac{JT14}{2}$ по ГОСТ 25347-82
3. Шероховатость кромок реза Rz 160
4. Электрод Э42 ГОСТ 9467-75

Изм.	Лист	№ докум.	Подп.	Дата
Разраб.		Гуц		
Пров.		Федоров		
Т. контр.		Федоров		
Н. контр.		Бушина		
Утв.		Федоров		

В18Б-001.06.000 СБ

Коллектор

Лит.	Масса	Масштаб
	31	1:10

Лист | Листов 1

Госстрой СССР Казахский САНТЕХПРОЕКТ

Формат А3

Копия верна

альбом 3, часть 2

1337-01

В18Б-001.08.000СБ

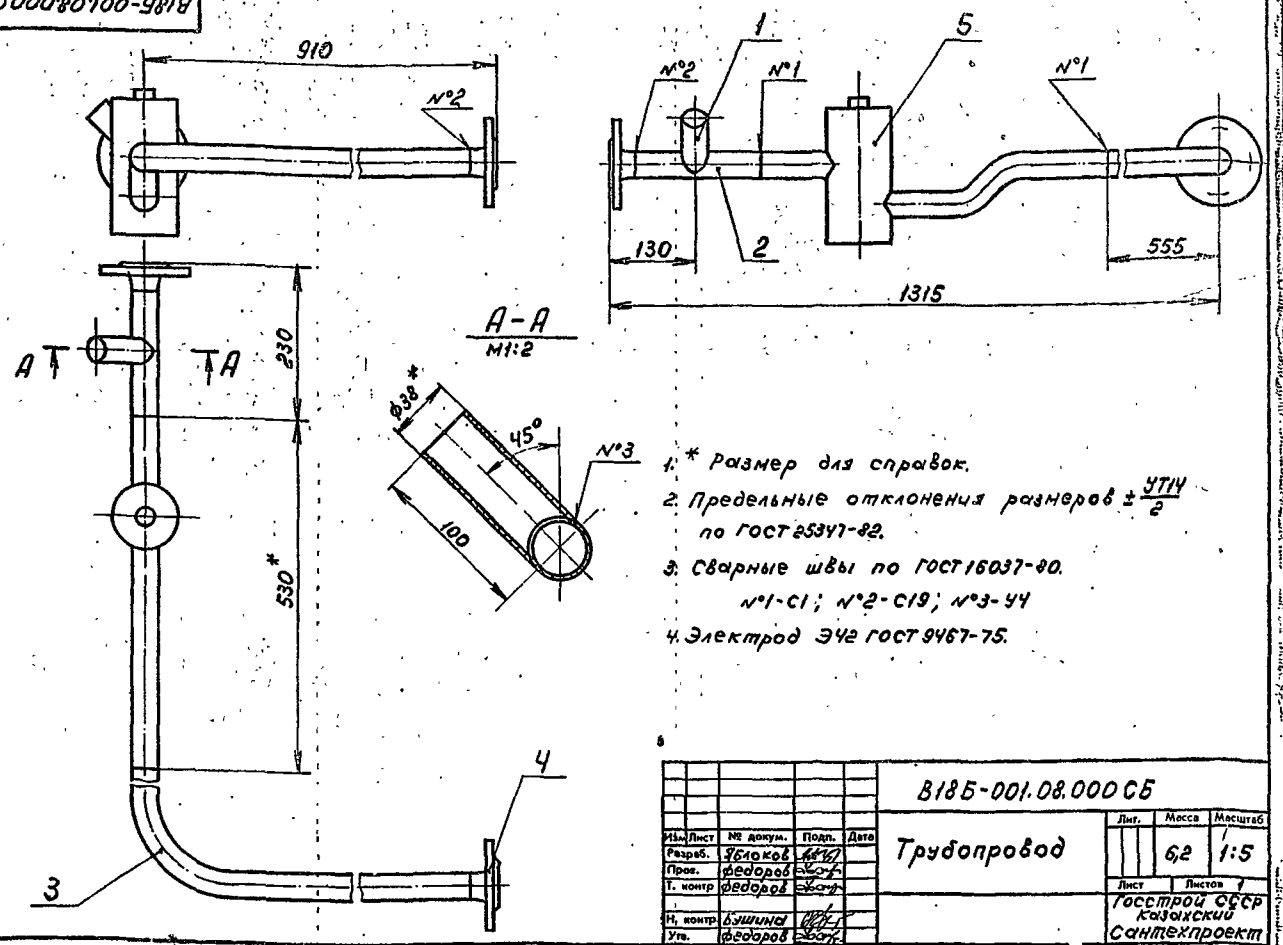

1. * Размер для справок.
2. Предельные отклонения размеров $\pm \frac{IT14}{2}$ по ГОСТ 25347-82.
3. Сварные швы по ГОСТ 16037-80. №1-С1; №2-С19; №3-У4
4. Электрод Э42 ГОСТ 9467-75.

Изм.	Лист	№ докум.	Подп.	Дата
Разраб.	Яблоков			
Пров.	Федоров			
Т. контр.	Федоров			
Н. контр.	Бушина			
Утв.	Федоров			

В18Б-001.08.000СБ

Трубопровод

Лит.	Масса	Масштаб
	6,2	1:5

Лист — Листов 1

Госстрой СССР Казахский Сантехпроект

Формат А3

В18Б-001.08.001

Rz 160 (√)

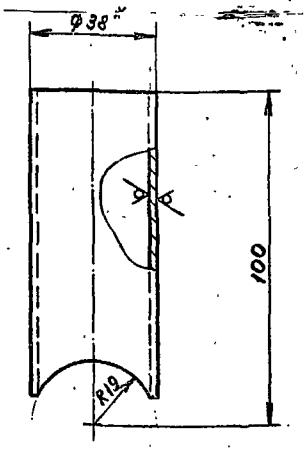

1. * Размер для справок.
2. Предельные отклонения размеров $\pm \frac{IT14}{2}$ по ГОСТ 25347-82.

Изм.	Лист	№ докум.	Подп.	Дата
Разраб.	Яблоков			
Пров.	Федоров			
Т. контр.	Федоров			
Н. контр.	Бушина			
Утв.	Федоров			

В18Б-001.08.001

Патрубок

Лит.	Масса	Масштаб
	0,18	1:1

Лист — Листов 1

Труба 38×2 ГОСТ 10704-76 / В-В сп.3 ГОСТ 10705-80

Госстрой СССР Казахский Сантехпроект

Формат А4

Формат	Зона	Поз.	Обозначение	Наименование	Кол.	Прим.
				Документация		
А3			В18Б-001.08.000СБ	Сборочный чертеж		
				Детали		
А4		1	В18Б-001.08.001	Патрубок	1	0,18
А4		2	В18Б-001.08.002	Патрубок	1	0,33
А4		3	В18Б-001.08.003	Отвод	1	2,43
				Стандартные изделия		
		4		Фланец 1-32-16 ст.25 ГОСТ 12821-80	2	1,54
				Прочие изделия		
		5		Установка расширителя 65-3К4-2-75 Ф38мм. „Главмонтажавтоматика"	1	–

Изм.	Лист	№ докум.	Подп.	Дата
Разраб.	Яблоков			
Пров.	Федоров			
Нач. отд.	Федоров			
Н. контр.	Бушина			
Утв.	Федоров			

В18Б-001.08.000

Трубопровод

Лит.	Лист	Листов
		1

Госстрой СССР Казахский Сантехпроект

Формат А4

1331-04

Формат	Зона	Поз.	Обозначение	Наименование	Кол.	Прим.
		5		Установка расширителя 65-3к4-2-75 ф38мм „Главмонтажавтоматика"	1	—

Инв. № подл. | Подп. и дата | Взам. инв. № | Инв. № дубл. | Подп. и дата

Изм	Лист	№ докум	Подп	Дата	В18Б-001.09.000	Лист 2

формат А4

Копия верна

23

Формат	Зона	Поз.	Обозначение	Наименование	Кол.	Прим.
				Документация		
А3			В18Б-001.09.000СБ	Сборочный чертеж		
				Детали		
Б4		1	В18Б-001.09.001	Патрубок Труба 38×2 ГОСТ10704-76 / В-ВСТ3ГОСТ10705-80	1	0,29
Б4		2	В18Б-001.09.002	Патрубок Труба 38×2 ГОСТ10704-76 / В-ВСТ3ГОСТ10705-80	1	0,24
Б4		3	В18Б-001.09.003	Патрубок Труба 38×2 ГОСТ10704-76 / В-ВСТ3ГОСТ10705-80		
				ℓ=118	1	0,21
				Стандартные изделия		
		4		фланец 1-32-16 Ст.25 ГОСТ 12821-80	3	1,54
				Прочие изделия		

Инв. № подл. | Подп. и дата | Взам. инв. № | Инв. № дубл. | Подп. и дата

Изм	Лист	№ докум.	Подп.	Дата	В18Б-001.09.000	Лит.	Лист	Листов
Разраб.		Гуц			Трубопровод		1	2
Провер.		Федоров				Госстрой СССР Казахский Сантехпроект		
Нач отд.		Федоров						
Н. контр.		Бушина						
Утв.		Федоров						

формат А4

Типовой проект 903-1-235.87, альбом 3, часть 2.

В18Б-001.08.002

Rz160 (√)

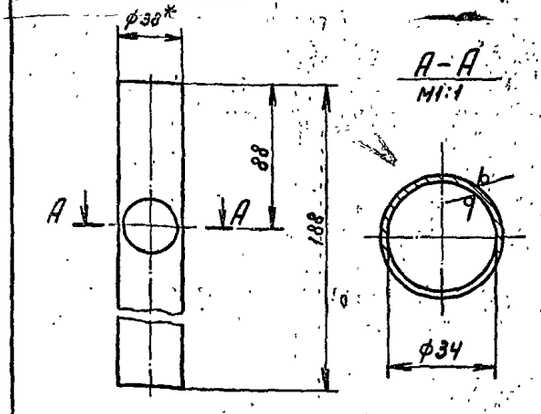

1. * Размер для справок.
2. Предельные отклонения размеров $\pm\frac{УТ14}{2}$ по ГОСТ 25347-82.

Изм	Лист	№ докум.	Подп.	Дата	В18Б-001.08.002	Лит.	Масса	Масштаб
Разраб.		Яблоков			Патрубок		0,33	1:2
Пров.		Федоров				Лист	Листов 1	
Т. контр.		Федоров						
Н. контр.		Бушина			Труба 38×2 ГОСТ10704-76 / В-ВСТ3ГОСТ10705-80	Госстрой СССР Казахский Сантехпроект		
Утв.		Федоров						

формат А4

В18Б-001.08.003

Rz160 (√)

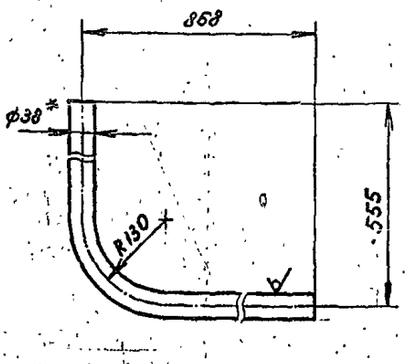

1. Гибку заготовки производить в горячем состоянии. Длина заготовки — 1367 мм.
2. * Размер для справок.
3. Предельные отклонения размеров $\pm\frac{УТ14}{2}$ по ГОСТ 25347-82.

Изм	Лист	№ докум.	Подп.	Дата	В18Б-001.08.003	Лит.	Масса	Масштаб
Разраб.		Яблоков			Отвод		2,43	1:5
Пров.		Федоров				Лист	Листов 1	
Т. контр.		Федоров						
Н. контр.		Бушина			Труба 38×2 ГОСТ10704-76 / В-ВСТ3ГОСТ10705-80	Госстрой СССР Казахский Сантехпроект		
Утв.		Федоров						

формат А4

22

23

1331-04

В18Б-001.10.001

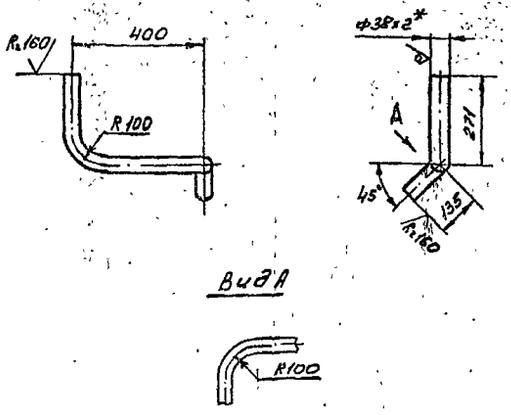

1. Гибку заготовки производить в горячем состоянии. Развернутая длина детали - 720 мм.
2. * Размер для справок.
3. Предельные отклонения размеров $\pm \frac{JT14}{2}$ по ГОСТ 25347-82

Изм.	Лист	№ докум.	Подп.	Дата	В18Б-001.10.001	Лит.	Масса	Масштаб
Разраб.		Гуц			Патрубок.		1,28	1:10
Пров.		Федоров				Лист	Листов 1	
Т. контр.		Федоров						
Н. контр.		Бушина			Труба 38х2 ГОСТ 10704-76 / 8-ВСт3 ГОСТ 10705-80	Госстрой СССР Казахский САНТЕХПРОЕКТ		
Утв.		Федоров						

Формат А4

Форм	Зона	Поз	Обозначение	Наименование	Кол.	Примечание
				Документация		
А3			В18Б-001.10.000СБ	Сборочный чертеж		
				Детали		
А4		1	В18Б-001.10.001	Патрубок	1	1,28
				Стандартные изделия		
		2		Фланец 1-32-16 Ст25 ГОСТ 12821-80	1	1,54

Изм	Лист	№ докум.	Подп.	Дата	В18Б-001.10.000	Лит	Лист	Листов
Разраб		Гуц			Трубопровод			1
Провер		Федоров				Госстрой СССР Казахский САНТЕХПРОЕКТ		
Нач отд		Федоров						
Н. контр		Бушина						
Утв.		Федоров						

Формат А4

В18Б-001.09.000СБ

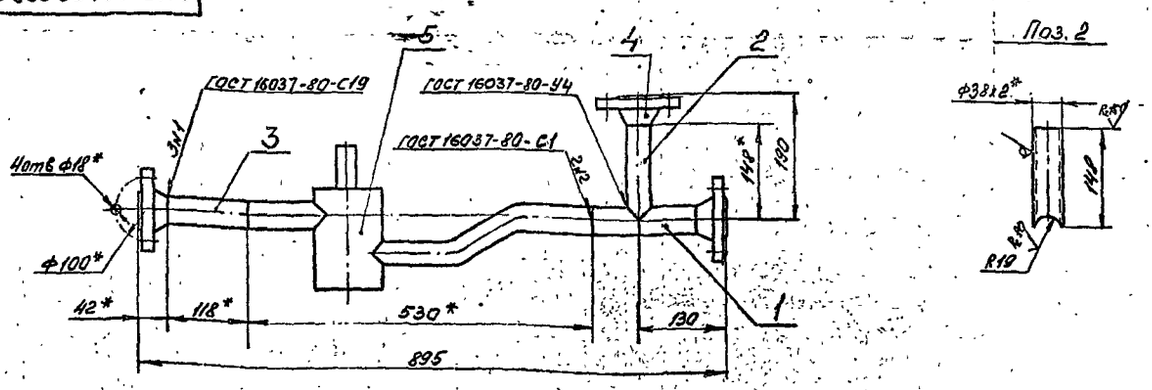

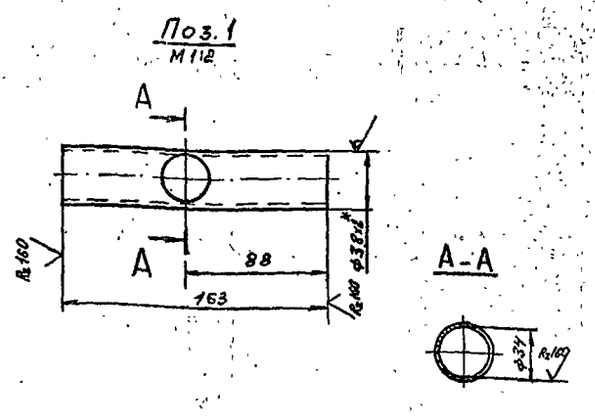

1* Размеры для справок.
2. Предельные отклонения размеров $\pm \frac{JT14}{2}$ по ГОСТ 25347-82
3. Шероховатость кромок реза Rz 160
4. Электрод Э42 ГОСТ 9467-75

Изм	Лист	№ докум.	Подп.	Дата	В18Б-001.09.000СБ	Лит.	Масса	Масштаб
Разраб.		Гуц			Трубопровод		5,4	1:5
Пров.		Федоров				Лист	Листов 1	
Т. контр.		Федоров				Госстрой СССР Казахский САНТЕХПРОЕКТ		
Н. контр.		Бушина						
Утв.		Федоров						

Формат А3

1331-ОМ

Копия верна

9ЭФ00.01.100-9819

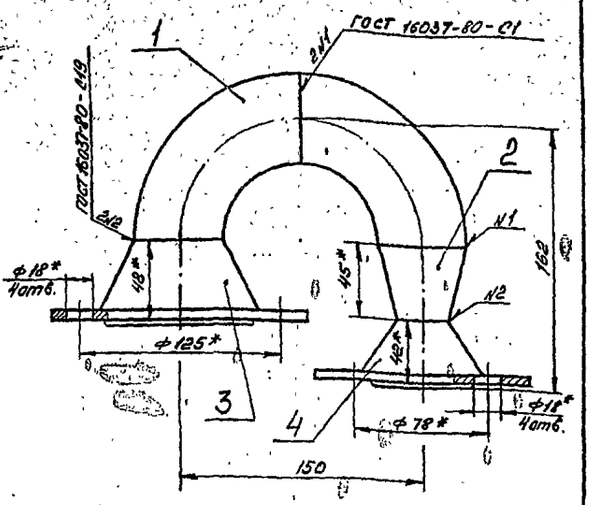

1. *Размеры для справок.
2. Предельные отклонения размеров ± JT14/2 по ГОСТ 25347-82
3. Электрод Э42 ГОСТ 9467-75

Изм.	Лист	№ докум.	Подп.	Дата
Разраб.		Гуц		
Пров.		Федоров		
Т. контр.		Федоров		
Н. контр.		Бушина		
Утв.		Федоров		

В 185-001.11.000 СБ

Отвод

Лит.	Масса	Масштаб
	4,6	1:2
Лист	Листов 1	

Госстрой СССР Казгражданпроект САНТЕХПРОЕКТ

Формат А4

Форм.	Зона	Поз.	Обозначение	Наименование	Кол.	Примечание
				Документация		
А4			В185-001.11.000 СБ	Сборочный чертеж		
				Стандартные изделия		
		1		Отвод 90° 57х3 ГОСТ 17375-83	1	0,5
		2		Переход К 57х4-38х2 ГОСТ 17378-83	1	0,2
		3		Фланец 1-50-16Ст20 ГОСТ 12821-80	1	2,8
		4		Фланец 1-32-16Ст20 ГОСТ 12821-80	1	1,54

Изм.	Лист	№ докум.	Подп.	Дата
Разраб.		Гуц		
Пров.		Федоров		
Нач.отд		Федоров		
Н.контр.		Бушина		
Утв.		Федоров		

В 185-001.11.000

Отвод

Лит.	Лист	Листов

Госстрой СССР Казгражданпроект САНТЕХПРОЕКТ

Формат А4

Типовой проект 903-1-235.87. альбом 3, часть 2.

9ЭФ00.01.100-9819

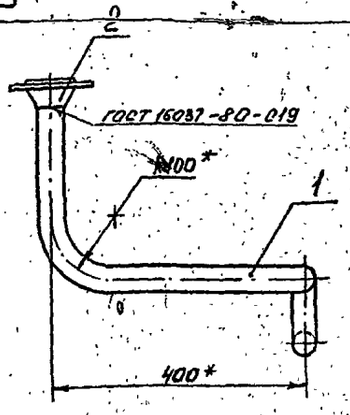

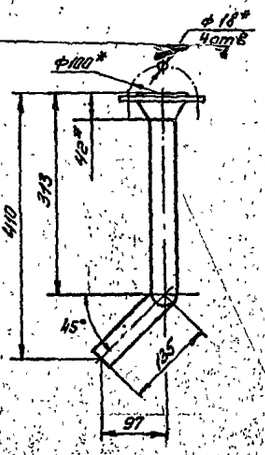

1. *Размеры для справок.
2. Предельные отклонения размеров ± JT14/2 по ГОСТ 25347-82
3. Электрод Э42 ГОСТ 9467-75

Изм.	Лист	№ докум.	Подп.	Дата
Разраб.		Гуц		
Пров.		Федоров		
Т. контр.		Федоров		
Н. контр.		Бушина		
Утв.		Федоров		

В 185-001.10.000 СБ

Трубопровод

Лит.	Масса	Масштаб
	2,9	1:5
Лист	Листов	

Госстрой СССР Казгражданпроект САНТЕХПРОЕКТ

Формат А3

254

1331-04

Копия верна

В18Б-001.13.000.СБ

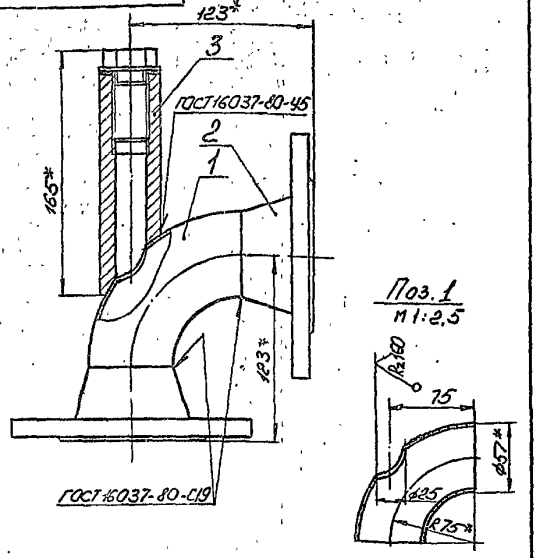

1.* Размер для справок.
2. Предельные отклонения размеров $\frac{\pm ЭТ14}{2}$ по ГОСТ 25347-82.
3. Электрод Э42 ГОСТ 9467-75.

Изм	Лист	№ докум.	Подп.	Дата	В18Б-001.13.000.СБ.	Лит.	Масса	Масштаб
Разраб.		Боровиков			Отвод		5,1	1:2
Пров.		Федоров				Лист	Листов 1	
Т. контр		Федоров				Госстрой СССР Казахский Сантехпроект		
Н. контр		Бушина						
Утв		Федоров						

Формат А4

Форм	Зона	Поз.	Обозначение	Наименование	Кол-во	Прим.
				Документация		
А4			В18Б-001.13.000.СБ.	Сборочный чертеж		
				Детали		
Б4		1	В18Б-001.13.001.	Отвод		
				Отвод 90° [illegible] ГОСТ 17375-83	1	0,5
				Стандартные изделия		
		2		Фланец 1-50-16Ст25 ГОСТ 12821-80	2	2,28
				Прочие изделия		
		3		Установка бобышки 3-3к4-6-75 „Главмонтажавтоматика"	1	1,1

Изм	Лист	№ докум.	Подп.	Дата	В18Б-001.13.000.	Лит.	Лист	Листов
Разраб.		Боровиков			Отвод			1
Провер.		Федоров				Госстрой СССР Казахский Сантехпроект		
Нач отд.		Федоров						
Н. контр.		Бушина						
Утв.		Федоров						

Формат А4

Типовой проект 903-1.235.17 альбом 3, часть 2

В18Б-001.12.000.СБ

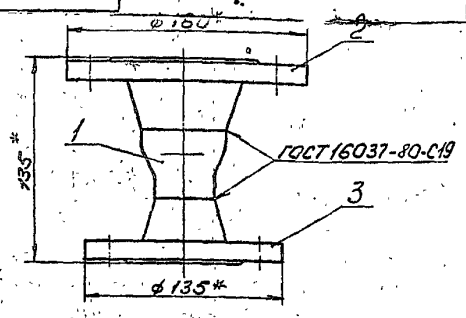

1.* Размеры для справок.
2. Электрод Э42 ГОСТ 9467-75.

Изм	Лист	№ докум.	Подп.	Дата	В18Б-001.12.000.СБ.	Лит.	Масса	Масштаб
Разраб		Боровиков			Патрубок		4,0	1:2
Пров.		Федоров				Лист	Листов 1	
Т. контр.		Федоров				Госстрой СССР Казахский Сантехпроект		
Н. контр.		Бушина						
Утв.		Федоров						

Формат А4

Форм	Зона	Поз.	Обозначение	Наименование	Кол-во	Прим.
				Документация		
А4			В18Б-001.12.000.СБ.	Сборочный чертеж		
				Стандартные изделия		
		1		Переход К57×4-38×2 ГОСТ 17378-83	1	0,2
		2		Фланец 1-50-16Ст25 ГОСТ 12821-80	1	2,28
		3		Фланец 1-32-16Ст25 ГОСТ 12821-80	1	1,5

Изм	Лист	№ докум.	Подп.	Дата	В18Б-001.12.000	Лит.	Лист	Листов
Разраб.		Боровиков			Патрубок			1
Провер.		Федоров				Госстрой СССР Казахский Сантехпроект		
Нач отд.		Федоров						
Н. контр.		Бушина						
Утв.		Федоров						

Формат А4

1331-04

В18Б-001.14.000СБ

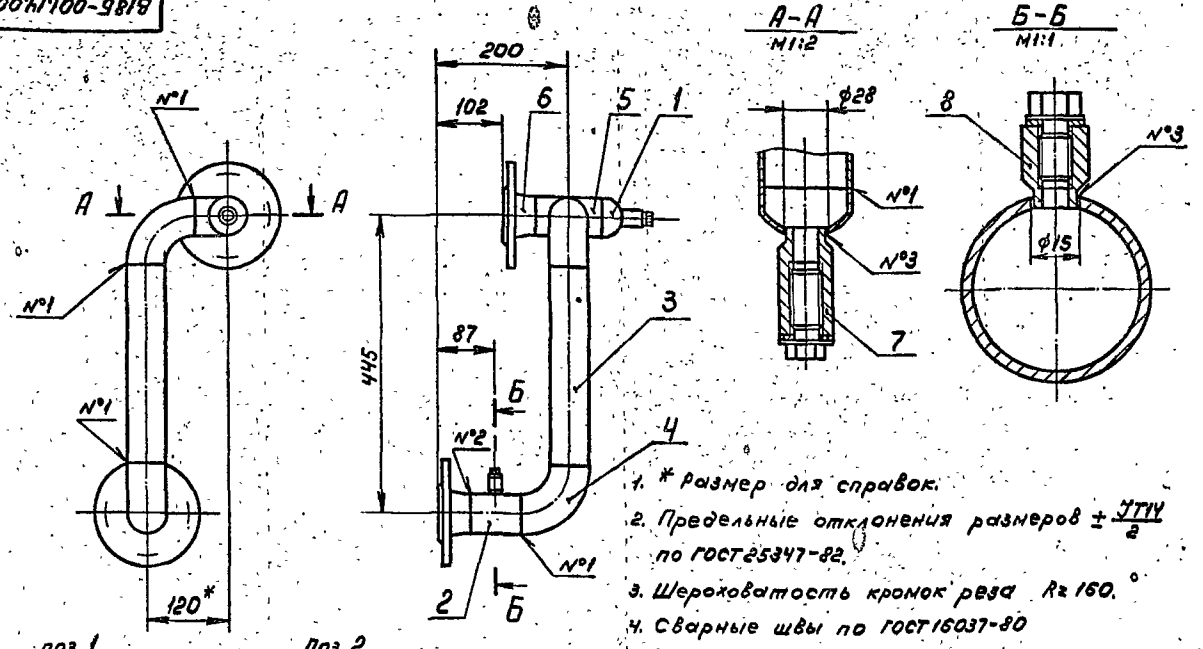

Поз. 1
М1:2

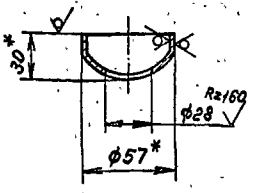

Поз. 2
М1:2

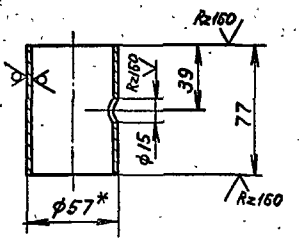

1. * размер для справок.
2. Предельные отклонения размеров $\pm \frac{IT14}{2}$ по ГОСТ 25347-82.
3. Шероховатость кромок реза Rz 160.
4. Сварные швы по ГОСТ 16037-80
   №1 - С1; №2 - С19; №3 - У8
5. Электрод Э42 ГОСТ 9467-75.

Изм.	Лист	№ докум.	Подп.	Дата
Разраб.		Яблоков		
Пров.		Федоров		
Т. контр.		Федоров		
Н. контр.		Бушина		
Утв.		Федоров		

В18Б-001.14.000СБ

Трубопровод

Лит.	Масса	Масштаб
	8,2	1:5

Лист | Листов 1

Госстрой СССР Казахский Сантехпроект

Формат А3

Альбом 3, часть 2

Формат	Зона	Поз.	Обозначение	Наименование	Кол.	Прим.
		6		Фланец 1-50-16 Ст.25 ГОСТ 12821-80	2	2,28
				Прочие изделия		
		7		Установка добышки 8-3К4-1-75 "Главмонтажавтоматика"	1	-
		8		Установка добышки 3К4-45-70 "Главмонтажавтоматика"	1	-

Изм.	Лист	№ докум.	Подп.	Дата

В18Б-001.14.000

Лист 2

Формат А4

Формат	Зона	Поз.	Обозначение	Наименование	Кол.	Прим.
				Документация		
А3			В18Б-001.14.000СБ	Сборочный чертеж		
				Детали		
БЧ		1	В18Б-001.14.001	Заглушка Заглушка 57х3 ГОСТ 17379-83	1	0,2
БЧ		2	В18Б-001.14.002	Патрубок Труба 57х3 ГОСТ 10704-76 / В-Ст.3 ГОСТ 10705-80	1	0,3
БЧ		3	В18Б-001.14.003	Патрубок Труба 57х3 ГОСТ 10704-76 / В-Ст.3 ГОСТ 10705-80 ℓ=295	1	1,2
				Стандартные изделия		
		4		Отвод 90°57х3 ГОСТ 17375-83	2	0,5
		5		Тройник 57х3 ГОСТ 17376-83	1	0,8

Изм.	Лист	№ докум.	Подп.	Дата
Разраб.		Яблоков		
Пров.		Федоров		
Нач. отд.		Федоров		
Н. контр.		Бушина		
Утв.		Федоров		

В18Б-001.14.000

Трубопровод

Лит.	Лист	Листов
	1	2

Госстрой СССР Казахский Сантехпроект

Формат А4

Инв. № подл. | Подп. и дата | Взам. инв. № | Инв. № дубл. | Подп. и дата

1331-01

Поз.	Обозначение	Наименование	Кол.	Прим.
		Документация		
А3	В18Б-001.17.000.СБ.	Сборочный чертеж		
		Детали		
		Патрубок 57×3 ГОСТ 10704-76 / Труба В-Вст.3 ГОСТ 10705-80		
Б4	1 В18Б-001.17.001.	ℓ = 1130	1	
Б4	2 В18Б-001.17.002	ℓ = 152	1	
		Стандартные изделия		
	3	Отвод 90° 57×3 ГОСТ 17375-83	1	0,5
	4	Тройник 57×3 ГОСТ 17376-83	2	0,8
	5	Фланец 1-50-16 Ст25 ГОСТ 12821-80	4	2,28

Изм.	Лист	№ докум.	Подп.	Дата	В18Б-001.17.000.
Разраб.		Бородкова			Трубопровод
Провер.		Федоров			
Нач.отд.		Федоров			Госстрой СССР Казахский САНТЕХПРОЕКТ
Н.контр.		Бушина			
Утв.		Федоров			

Формат А4

Поз.	Обозначение	Наименование	Кол.	Прим.
		Документация		
А3	В18Б-001.16.000.СБ.	Сборочный чертеж		
		Детали		
		Патрубок 57×3 ГОСТ 10704-76 / Труба В-Вст.3 ГОСТ 10705-80		
Б4	1 В18Б-001.16.001.	ℓ = 1962	1	
Б4	2 В18Б-001.16.002.	ℓ = 85	1	
Б4	3 В18Б-001.16.003.	Патрубок 45×3 ГОСТ 10704-76 / Труба В-Вст.3 ГОСТ 10705-80 ℓ = 102	1	
		Стандартные изделия		
	4	Заглушка 57×3 ГОСТ 17378-83	1	0,2
	5	Отвод 90° 57×3 ГОСТ 17375-83	2	0,5
	6	Тройник 57×3-45×2,5 ГОСТ 17376-83	1	0,7
	7	Тройник 57×3 ГОСТ 17376-83	2	0,8
	8	Фланец 1-50-16 Ст.25 ГОСТ 12821-80	3	2,28
	9	Фланец 1-110-16 Ст.25 ГОСТ 12821-80	1	1,85

Изм.	Лист	№ докум.	Подп.	Дата	В18Б-001.16.000.
Разраб.		Бородкова			Трубопровод
Провер.		Федоров			
Нач.отд.		Федоров			Госстрой СССР Казахский САНТЕХПРОЕКТ
Н.контр.		Бушина			
Утв.		Федоров			

Формат А4

90000.15.700-98Т8

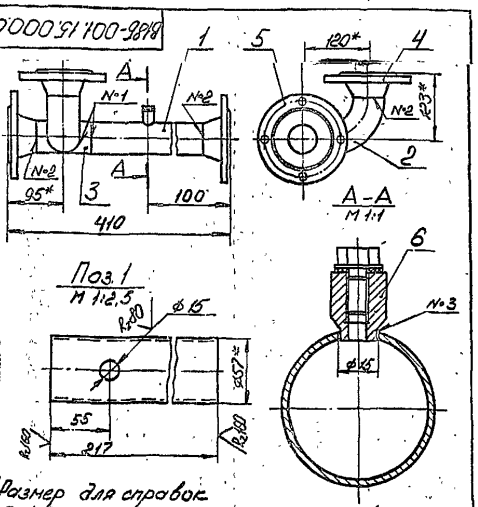

1. *Размер для справок.
2. Предельные отклонения размеров ±IT4/2 по ГОСТ 25347-82.
3. Сварные швы по ГОСТ 16037-80:
   №1 - С1; №2 - С19; №3 - У8.
4. Электрод Э42 ГОСТ 9467-75.

Изм.	Лист	№ докум.	Подп.	Дата	В18Б-001.15.000.СБ.	Лит.	Масса	Масштаб
Разраб.		Бородкова			Трубопровод		9,0	1:5
Пров.		Федоров				Лист	Листов 1	
Т. контр.		Федоров				Госстрой СССР Казахский Сантехпроект		

Формат А4

Поз.	Обозначение	Наименование	Кол.	Прим.
		Документация		
А4	В18Б-001.15.000.СБ.	Сборочный чертеж		
		Детали		
Б4	1 В18Б-001.15.001.	Патрубок 57×3 ГОСТ 10704-76 / Труба В-Вст.3 ГОСТ 10705-80	1	0,9
		Стандартные изделия		
	2	Отвод 90° 57×3 ГОСТ 17375-83	1	0,5
	3	Тройник 57×3 ГОСТ 17376-83	1	0,8
	4	Фланец 1-50-16 Ст25 ГОСТ 12821-80	2	2,28
	5	Фланец 1-50-10 Ст25 ГОСТ 12821-80	1	2,25
		Прочие изделия		
	6	Установка бобышки 3К4-45-10 Главмонтажавтоматика*	1	—

Изм.	Лист	№ докум.	Подп.	Дата	В18Б-001.15.000.
Разраб.		Бородкова			Трубопровод
Провер.		Федоров			
Нач.отд.		Федоров			Госстрой СССР Казахский САНТЕХПРОЕКТ
Н.контр.		Бушина			
Утв.		Федоров			

Формат А4

Типовой проект 90501-2-235.87.ОВ, ВОВ 3, часть 2

Копир. бумага

287

1331-04

В185-001.17.000СБ

Копия верна

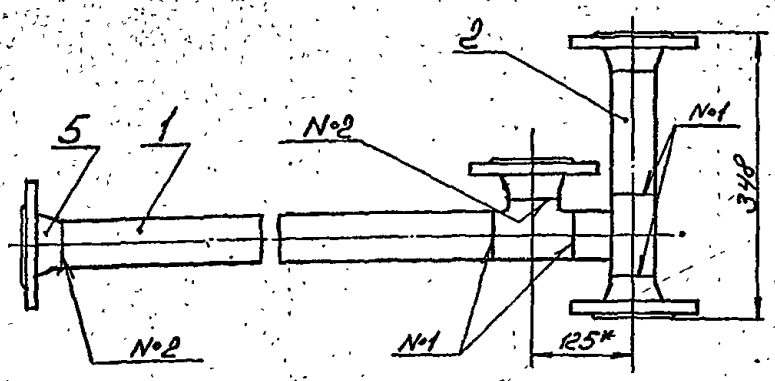

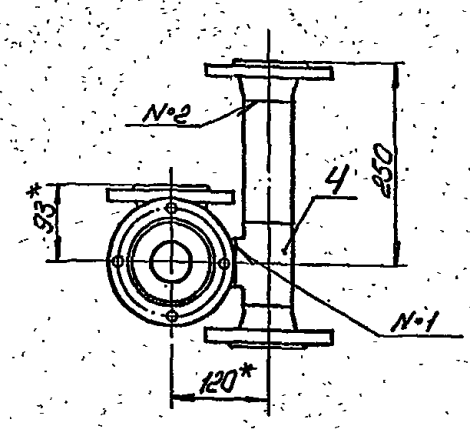

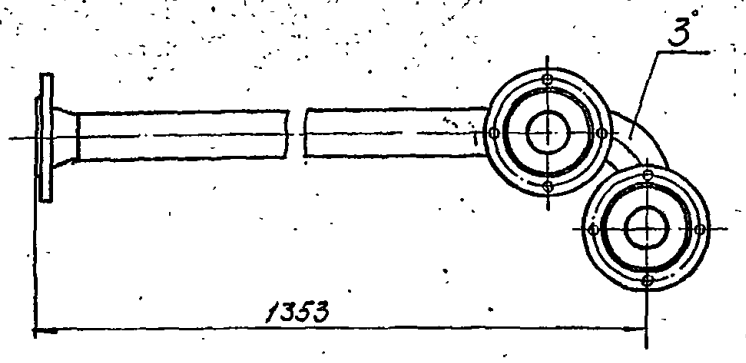

1. * Размер для справок.
2. Предельные отклонения размеров $\pm\frac{IT14}{2}$ по ГОСТ 25347-82.
3. Шероховатость кромок реза R_z 160.
4. Сварные швы по ГОСТ 16037-80:
   №1 - С1; №2 - С19.
5. Электрод Э42 ГОСТ 9467-75.

Изм.	Лист	№ докум.	Подп.	Дата	В185-001.17.000СБ.			
Разраб.		Воробьева			Трубопровод	Лит.	Масса	Масштаб
Пров.		Федоров					16.4	1:5
Т. контр.		Федоров				Лист	Листов 1	
Н. контр.		Кишина				Госстрой СССР Казахский Союзтехпроект		
Утв.		Федоров						

Формат А3

Инв. № подл. | Подп. и дата | Взам. инв. № | Инв. № дубл. | Подп. и дата

Типовой проект 903-1-235.87, альбом 3, часть 2

В185-001.16.000СБ

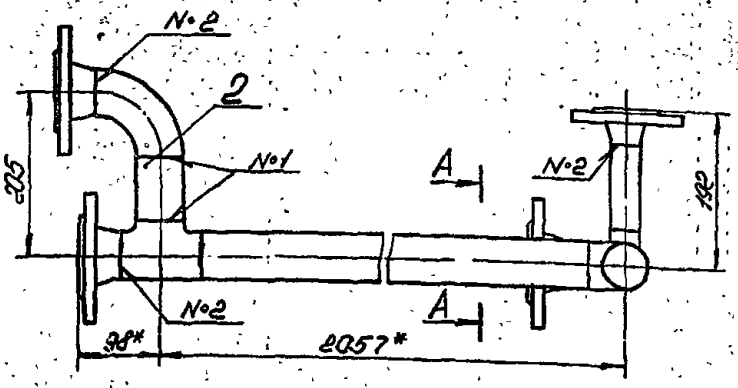

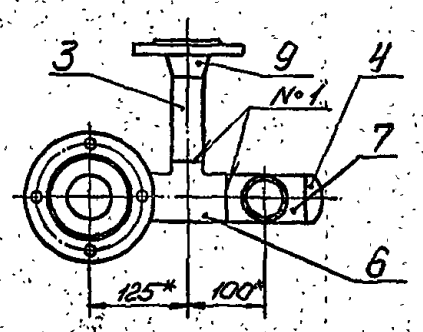

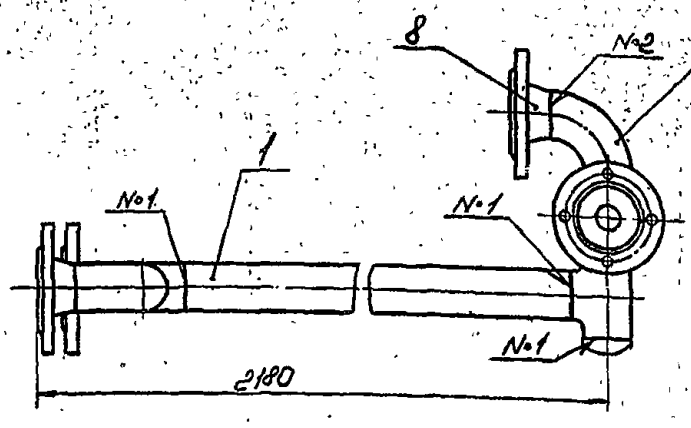

1. * Размеры для справок.
2. Предельные отклонения размеров $\pm\frac{IT14}{2}$ по ГОСТ 25347-82.
3. Шероховатость кромок реза R_z 160.
4. Сварные швы по ГОСТ 16037-80:
   №1 - С1; №2 - С19.
5. Электрод Э42 ГОСТ 9467-75.

Изм.	Лист	№ докум.	Подп.	Дата	В185-001.16.000СБ.			
Разраб.		Воробьева			Трубопровод	Лит.	Масса	Масштаб
Пров.		Федоров					21.0	1:5
Т. контр.		Федоров				Лист	Листов 1	
Н. контр.		Кишина				Госстрой СССР Казахский Союзтехпроект		
Утв.		Федоров						

Формат А3

Инв. № подл. | Подп. и дата | Взам. инв. № | Инв. № дубл. | Подп. и дата

В18Б-001.19.000.СБ

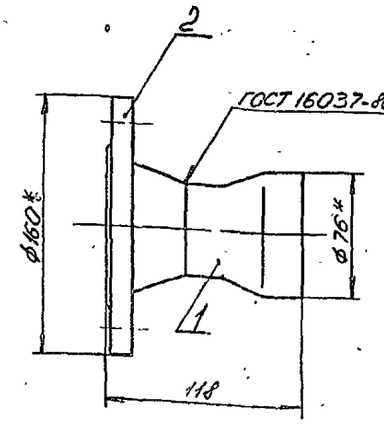

1. * Размеры для справок.
2. Электрод Э42 ГОСТ 9467-75.

Изм.	Лист	№ докум.	Подп.	Дата
Разраб.		Горавников		
Пров.		Федоров		
Т. контр.		Федоров		
Н. контр.		Бушина		
Утв.		Федоров		

В18Б-001.19.000.СБ.

Патрубок

Лит.	Масса	Масштаб
	2,7	1:2

Лист | Листов 1

Госстрой СССР Казахский Сантехпроект

Формат А4

Формат	Зона	Поз.	Обозначение	Наименование	Кол.	Прим.
				Документация		
А4			В18Б-001.19.000.СБ.	Сборочный чертеж		
				Стандартные изделия		
		1		Переход К 76×3,5-57×3 ГОСТ 17378-73	1	0,4
		2		Фланец 1-50-160 Ст25 ГОСТ 12821-80	1	2,28

Изм.	Лист	№ докум.	Подп.	Дата
Разраб.		Горавников		
Провер.		Федоров		
Нач. отд.		Федоров		
Н. контр.		Бушина		
Утв.		Федоров		

В18Б-001.19.000.

Патрубок

Лит.	Лист	Листов
	1	1

Госстрой СССР Казахский САНТЕХПРОЕКТ

Формат А4

Инв. № подл. | Подп. и дата | Взам. инв. № | Инв. № дубл. | Подп. и дата

Типовой проект 903-1-235.87, альбом 3, часть 2

В18Б-001.18.000.СБ

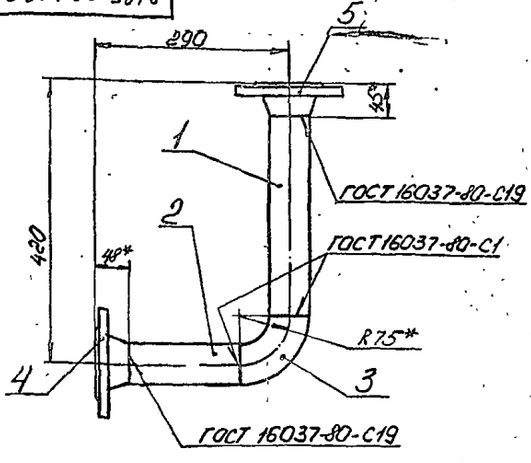

1. * Размеры для справок.
2. Предельные отклонения размеров $\pm \frac{IT14}{2}$ по ГОСТ 25347-82.
3. Шероховатость кромок реза R_z 160
4. Электрод Э42 ГОСТ 9467-75.

Изм.	Лист	№ докум.	Подп.	Дата
Разраб.		Горавников		
Пров.		Федоров		
Т. контр.		Федоров		
Н. контр.		Бушина		
Утв.		Федоров		

В18Б-001.18.000.СБ.

Трубопровод

Лит.	Масса	Масштаб
	7,0	1:5

Лист | Листов 1

Госстрой СССР Казахский Сантехпроект

Формат А4

Формат	Зона	Поз.	Обозначение	Наименование	Кол.	Прим.
				Документация		
А4			В18Б-001.18.000.СБ.	Сборочный чертеж		
				Детали		
Б4		1	В18Б-001.18.001.	Патрубок		
				Труба 57×3 ГОСТ 10704-76 / В-Ст3 ГОСТ 10705-80		
				ℓ = 300	1	1,2
Б4		2	В18Б-001.18.002.	Патрубок		
				Труба 57×3 ГОСТ 10704-76 / В-Ст3 ГОСТ 10705-80		
				ℓ = 167	1	0,7
				Стандартные изделия		
		3		Отвод 90° 57×3 ГОСТ 17375-83	1	0,5
		4		Фланец 1-50-160 Ст25 ГОСТ 12821-80	1	2,28
		5		Фланец 1-50-10 Ст25 ГОСТ 12821-80	1	2,26

Изм.	Лист	№ докум.	Подп.	Дата
Разраб.		Горавников		
Провер.		Федоров		
Нач. отд.		Федоров		
Н. контр.		Бушина		
Утв.		Федоров		

В18Б-001.18.000.

Трубопровод

Лит.	Лист	Листов
	1	1

Госстрой СССР Казахский САНТЕХПРОЕКТ

Формат А4

Инв. № подл. | Подп. и дата | Взам. инв. № | Инв. № дубл. | Подп. и дата

Копия верна

30

1331-04

В18Б-001.20.000СБ

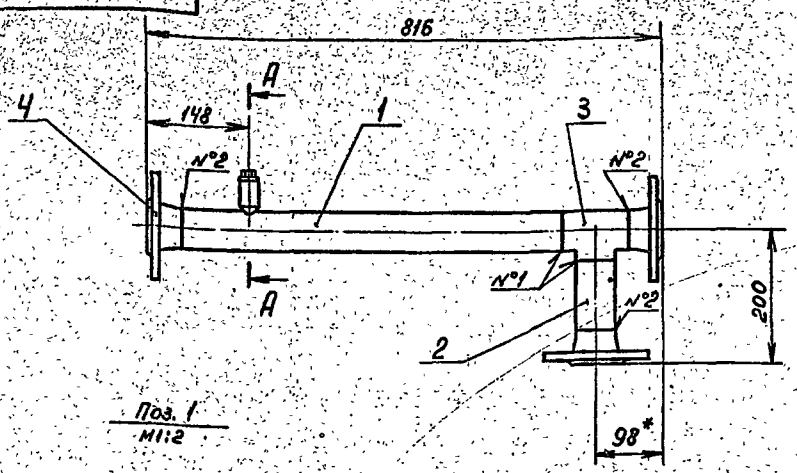

Поз. 1
М1:2

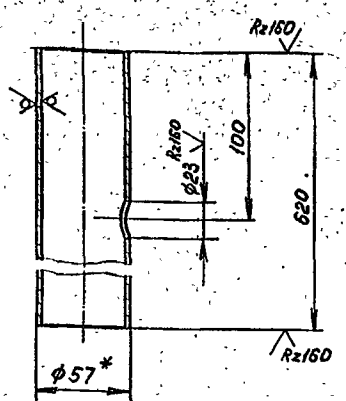

А-А
М1:1

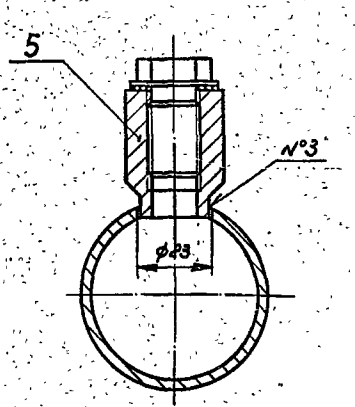

1. * Размер для справок.
2. Предельные отклонения размеров ± IT14/2 по ГОСТ 25347-82.
3. Шероховатость кромок реза Rz 160.
4. Сварные швы по ГОСТ 16037-80
   №1-С1; №2-С19; №3-У8.
5. Электрод Э42 ГОСТ 9467-75.

Изм.	Лист	№ докум.	Подп.	Дата	В18Б-001.20.000СБ			
Разраб.		Яблоков			Трубопровод	Лит.	Масса	Масштаб
Пров.		Федоров					10,7	1:5
Т. контр.		Федоров				Лист	Листов 1	
Н. контр.		Бушина				Госстрой СССР Казахский Сантехпроект		
Утв.		Федоров						

Формат А3

Типовой проект 903-1-235.87, альбом 3, часть 2

Подп.	Зона	Поз.	Обозначение	Наименование	Кол.	Прим.
				Документация		
А4			В18Б-001.21.000СБ	Сборочный чертеж		
				Стандартные изделия		
		1		Отвод 45°57×3		
				ГОСТ 17375-83	1	0,3
		2		Переход К-89×3,5-57×3		
				ГОСТ 17378-83	1	0,6
		3		Фланец 1-80-10 Ст.25		
				ГОСТ 12821-80	1	3,67
		4		Фланец 1-50-16 Ст.25		
				ГОСТ 12821-80	1	2,28

Изм.	Лист	№ докум.	Подп.	Дата	В18Б-001.21.000			
Разраб.		Яблоков			Отвод	Лит.	Лист	Листов
Пров.		Федоров						
Нач.отд.		Федоров				Госстрой СССР Казахский Сантехпроект		
Н. контр.		Бушина						
Утв.		Федоров						

Формат А4

Подп.	Зона	Поз.	Обозначение	Наименование	Кол.	Прим.
				Документация		
А3			В18Б-001.20.000СБ	Сборочный чертеж		
				Детали		
Б4		1	В18Б-001.20.001	Патрубок		
				Труба 57×3 ГОСТ 10704-76 / 8-Вст3 ГОСТ 10705-80	1	2,48
Б4		2	В18Б-001.20.002	Патрубок		
				Труба 57×3 ГОСТ 10704-76 / 8-Вст3 ГОСТ 10705-80		
				Р=107	1	0,4
				Стандартные изделия		
		3		Тройник 57×3 ГОСТ 7378-83	1	0,6
		4		Фланец 1-50-16 Ст.25 ГОСТ 12821-80	3	2,28
				Прочие изделия		
		5		Установка водомерки 3-3К4-1-75 "Гидромонтажавтоматики"	1	-

Изм.	Лист	№ докум.	Подп.	Дата	В18Б-001.20.000			
Разраб.		Яблоков			Трубопровод	Лит.	Лист	Листов
Пров.		Федоров						
Нач.отд.		Федоров				Госстрой СССР Казахский Сантехпроект		
Н. контр.		Бушина						
Утв.		Федоров						

Формат А4

Формат	Зона	Поз.	Обозначение	Наименование	Кол.	Прим.
				Документация		
А4			В18Б-001.24.000СБ	Сборочный чертеж		
				Стандартные изделия		
		1		Переход К57х4-32х2		
				ГОСТ 17378-83	1	0,2
		2		Фланец 1-50-16 Ст.25		
				ГОСТ 12821-80	1	2,28
		3		Фланец 1-25-16 Ст.25		
				ГОСТ 12821-80	1	1,05

Изм.	Лист	№ докум.	Подп.	Дата
Разраб.		Яблоков		
Пров.		Федоров		
Т. контр.		Федоров		
Н. контр.		Бушина		
Утв.		Федоров		

В18Б-001.24.000

Патрубок

Лит. | Лист | Листов

Госстрой СССР Казахский САНТЕХПРОЕКТ

Формат А4

Копировал

В18Б-001.23.000СБ

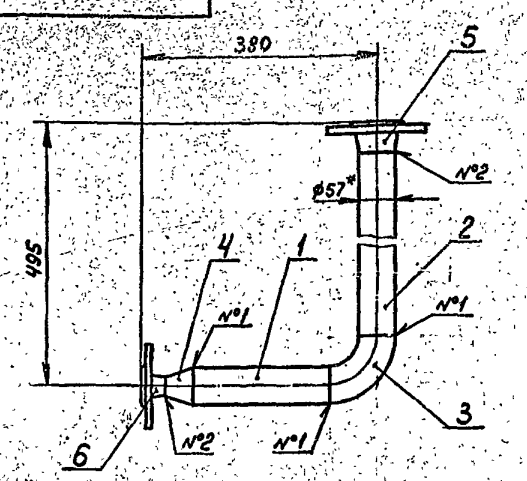

1. * Размер для справок.
2. Предельные отклонения размеров $\pm \frac{IT14}{2}$ по ГОСТ 25347-82.
3. Шероховатость кромок реза Rz 160.
4. Сварные швы по ГОСТ 16037-80. №1 - С1; №2 - С19.
5. Электрод Э42 ГОСТ 9467-75

Изм.	Лист	№ докум.	Подп.	Дата
Разраб.		Яблоков		
Пров.		Федоров		
Т. контр.		Федоров		
Н. контр.		Бушина		
Утв.		Федоров		

В18Б-001.23.000СБ

Трубопровод

Лит.	Масса	Масштаб
	6,5	1:5

Лист | Листов

Госстрой СССР Казахский Сантехпроект

Формат А4

Типовой проект 903-1-235.84 альбом 3, часть 2

Формат	Зона	Поз.	Обозначение	Наименование	Кол.	Прим.
				Документация		
А4			В18Б-001.23.000СБ	Сборочный чертеж		
				Детали		
				Патрубок 57х3 ГОСТ 10704-76 / Труба В-ВСт3 ГОСТ 10705-80		
Б4		1	В18Б-001.23.001	ℓ = 220	1	0,9
Б4		2	В18Б-001.23.002	ℓ = 372	1	1,49
				Стандартные изделия		
		3		Отвод 90°57х3		
				ГОСТ 17375-83	1	0,5
		4		Переход К57х4-32х2		
				ГОСТ 17378-83	1	0,2
		5		Фланец 1-50-16 Ст.25		
				ГОСТ 12821-80	1	2,28
		6		Фланец 1-25-16 Ст.25		
				ГОСТ 12821-80	1	1,05

Изм.	Лист	№ докум.	Подп.	Дата
Разраб.		Яблоков		
Пров.		Федоров		
Нач. отд.		Федоров		
Н. контр.		Бушина		
Утв.		Федоров		

В18Б-001.23.000

Трубопровод

Лит. | Лист | Листов 1

Госстрой СССР Казахский САНТЕХПРОЕКТ

Формат А4

Формат	Зона	Поз.	Обозначение	Наименование	Кол.	Прим.
		6		Фланец 1-50-16 Ст.25		
				ГОСТ 12821-80	3	2,28
				Прочие изделия		
		7		Установка добывшики 3-3К4-1-75 "Главмонтажавтоматика"	1	-

В18Б-001.22.000

Формат А4

Формат	Зона	Поз.	Обозначение	Наименование	Кол.	Прим.
				Документация		
А4			В185-001.26.000СБ	Сборочный чертеж		
				Детали		
Б4		1	В185-001.26.001	Отвод		
				Отвод 90° 45х4,5 ГОСТ 17375-83	1	0,3
				Стандартные изделия		
		2		Фланец 1-40-16 Ст25 ГОСТ 12821-80	1	1,85
		3		Фланец 1-40-10 Ст25 ГОСТ 12821-80	1	1,83
				Прочие изделия		
		4		Установка бобышки 3-3К4-6-75 "Главмонтажавтоматика"	1	—

Изм.	Лист	№ докум.	Подп.	Дата
Разраб.		Гуц		
Провер.		Ребров		
Нач.отд.		Ребров		
Н.контр.		Бушина		
Утв.		Федоров		

В185-001.26.000.

Отвод

Лит. | Лист | Листов

Госстрой СССР Казахский ОРГТЕХПРОЕКТ

Формат А4

Копия верна

Формат	Зона	Поз.	Обозначение	Наименование	Кол.	Прим.
		5		Фланец 1-50-16 Ст25 ГОСТ 12821-83	2	2,28
		6		Фланец 1-50-10 Ст25 ГОСТ 12821-83	1	1,6
				Прочие изделия		
		7		Установка бобышки 3-К4-6-75 "Главмонтажавтоматика"	1	—

В185-001.25.000.

Формат А4

Типовой проект 903-1-235.8 альбом 3, часть 2

Формат	Зона	Поз.	Обозначение	Наименование	Прим.
				Документация	
А3			В185-001.25.000СБ	Сборочный чертеж	
				Детали	
Б4		1	В185-001.25.001	Патрубок	
				Труба 57х3 ГОСТ 10704-76 / В-ВСт3 ГОСТ 10705-80	
				ℓ = 582 — 1 — 2,3	
Б4		2	В185-001.25.002	Патрубок	
				Труба 57х3 ГОСТ 10704-76 / В-ВСт3 ГОСТ 10705-80	
				ℓ = 370 — 1 — 1,48	
				Стандартные изделия	
		3		Тройник 57х3 ГОСТ 17376-83 — 1 — 0,8	
		4		Отвод 90° 57х3 ГОСТ 17375-83 — 1 — 0,5	

Изм.	Лист	№ докум.	Подп.	Дата
Разраб.		Гуц		
Провер.		Ребров		
Нач.отд.		Ребров		
Н.контр.		Бушина		
Утв.		Федоров		

В185-001.25.000.

Трубопровод

Лит. | Лист 1 | Листов 2

Госстрой СССР Казахский ОРГТЕХПРОЕКТ

Формат А4

В185-001.24.000.СБ.

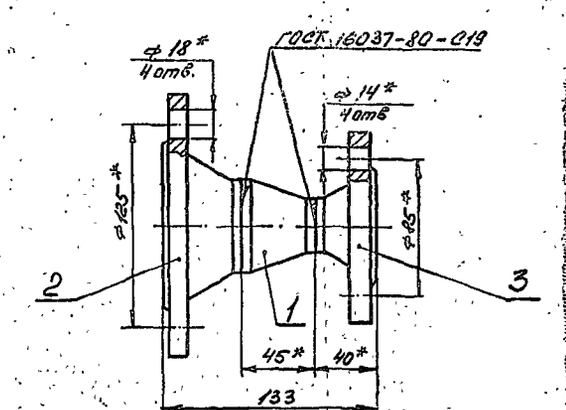

1. * Размер для справок.
2. Предельные отклонения размеров $\pm \frac{IT14}{2}$ по ГОСТ 25347-82.
3. Электрод Э42 ГОСТ 9467-75

Изм.	Лист	№ докум.	Подп.	Дата
Разраб.		Гуц		
Пров.		Ребров		
Т. контр.		Ребров		
Н. контр.		Бушина		
Утв.		Федоров		

Патрубок

Лит.	Масса	Масштаб
	3,6	
Лист	Листов	

Госстрой СССР Казахский Сантехпроект

Формат А4

Копия верна

1581-84

Формат	Зона	Поз.	Обозначение	Наименование	Кол.	Прим.
				Документация		
А3			В185-001.27.000СБ	Сборочный чертеж		
				Детали		
БЧ		1	8185-001.27.001	Заглушка		
				Заглушка 57×3		
				ГОСТ 17379-83	1	0,2
				Патрубок		
				Труба 57×3 ГОСТ 10704-76 / В-Ст.3 ГОСТ 10705-80		
БЧ		2	8185-001.27.002	ℓ=20	1	0,08
БЧ		3	8185-001.27.003	ℓ=1838	1	7,35
БЧ		4	8185-001.27.004	ℓ=177	1	0,71
				Стандартные изделия		
		5		Отвод 90°45×2,5		
				ГОСТ 17375-83	1	0,3
		6		Тройник 57×3-45×2,5		
				ГОСТ 17376-83	1	0,7

Инв. № подл. | Подп. и дата | Взам. инв. № | Инв. № дубл. | Подп. и дата

Изм.	Лист	№ докум.	Подп.	Дата
Разраб.		Яблоков		
Пров.		Федоров		
Нач. отд.		Федоров		
Н. контр.		Бушина		
Утв.		Федоров		

В185-001.27.000

Трубопровод

Лит.	Лист	Листов
	1	2

Госстрой СССР Казахский САНТЕХПРОЕКТ

Формат А4

---

90 000 98 100-98 КВ

Поз. 1
М 1:2,5

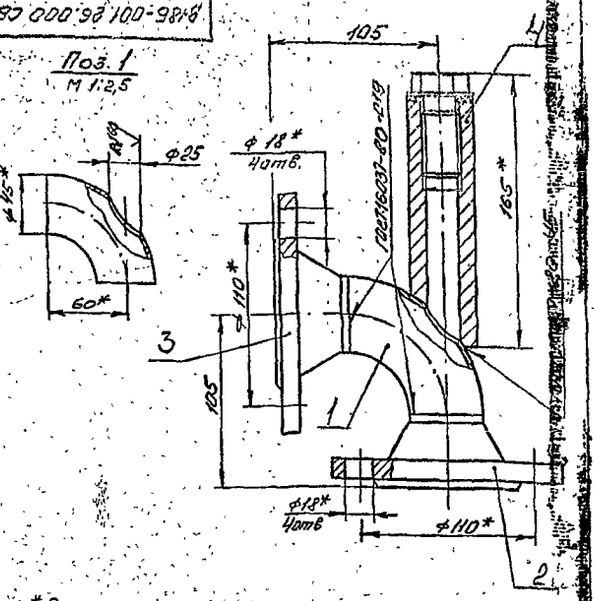

1. *Размер для справок.
2. Предельные отклонения размеров ± IT14/2 по ГОСТ 25347-82
3. Электрод Э42 ГОСТ 9467-75

В185-001.26.000 СБ

Отвод

Изм.	Лист	№ докум.	Подп.	Дата
Разраб.		Гуц		
Пров.		Федоров		
Т. контр.		Федоров		
Н. контр.		Бушина		
Утв.		Федоров		

Лит.	Масса	Масштаб
	4	1:5

Лист	Листов
	1

Госстрой СССР Казахский САНТЕХПРОЕКТ

Формат А4

Типовой проект 903-1-235.87 альбом 3 часть 2

90 000 98 100-98 КВ

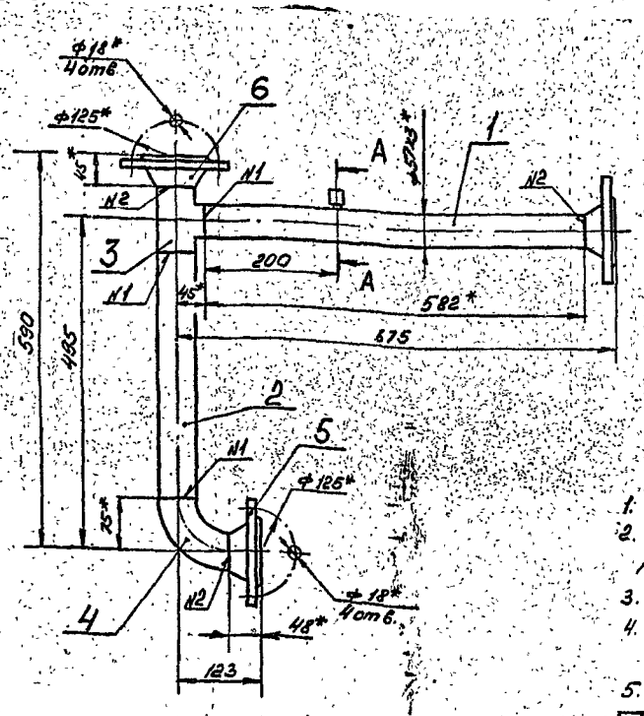

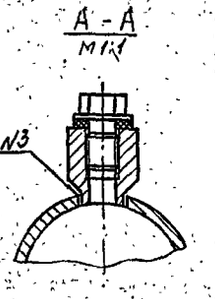

Поз. 1

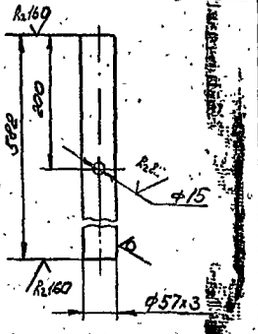

1. *Размер для справок.
2. Предельные отклонения размеров ± IT14/2 по ГОСТ 25347-82
3. Шероховатость кромок реза R2 160
4. Сварные швы по ГОСТ 16037-80:
   N1- С1 ; N2- С19 ; N3- У8
5. Электрод Э42 ГОСТ 9467-75

В185-001.25.000 СБ

Трубопровод

Изм.	Лист	№ докум.	Подп.	Дата
Разраб.		Гуц		
Пров.		Федоров		
Т. контр.		Федоров		
Н. контр.		Бушина		
Утв.		Федоров		

Лит.	Масса	Масштаб
	12	1:5

Лист	Листов

Госстрой СССР Казахский САНТЕХПРОЕКТ

Формат А4

Инв. № подл. | Подп. и дата | Взам. инв. № | Инв. № дубл. | Подп. и дата

34

351

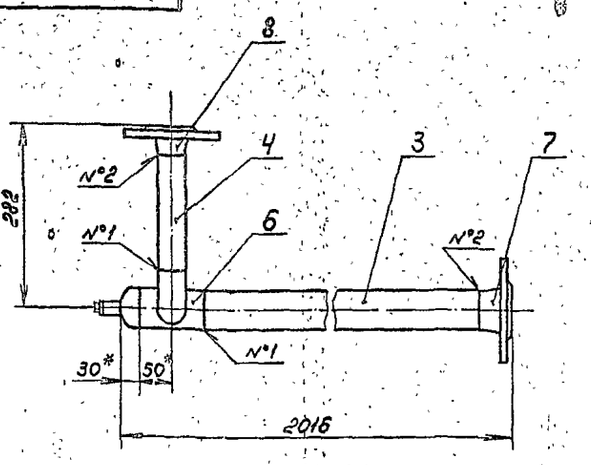

Поз. 1
М1:2

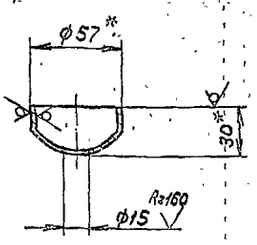

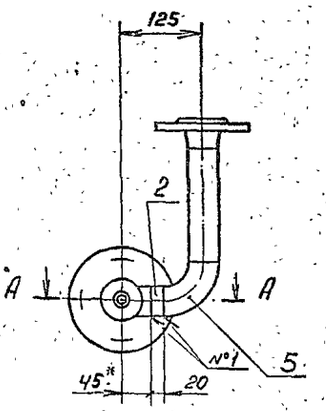

А-А
М1:1

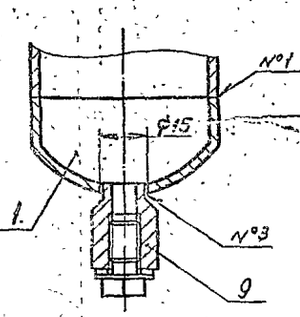

1. * Размер для справок.
2. Предельные отклонения размеров $\pm \frac{IT14}{2}$ по ГОСТ 25347-82.
3. Шероховатость кромок реза Rz 160.
4. Сварные швы по ГОСТ 16037-80 №1-С1; №2-С19; №3-У8.
5. Электрод Э42 ГОСТ 9467-75.

					В185-001.27.000 СБ		
Изм.	Лист	№ докум.	Подп.	Дата			
Разраб.		Яблоков			Трубопровод	Лит.	Масса	Масштаб
Пров.		Федоров					14	1:5
Т. контр.		Федоров				Лист	Листов 1
Н. контр.		Бушина				Госстрой СССР Казахский Сантехпроект	
Утв.		Федоров					

Формат А3

Зона	Поз.	Обозначение	Наименование	Кол.	Прим.
			Документация		
А4		В185-001.28.000 СБ	Сборочный чертеж		
			Стандартные изделия		
	1		Переход К45×2,5-32×2 ГОСТ 17378-83	1	0,1
	2		Фланец 1-40-10 Ст.25 ГОСТ 12821-80	1	1,83
	3		Фланец 1-25-16 Ст.25 ГОСТ 12821-80	1	1,05

Изм.	Лист	№ докум.	Подп.	Дата	В185-001.28.000			
Разраб.		Яблоков			Патрубок	Лит.	Лист	Листов
Пров.		Федоров					1	
Нач. отд.		Сезоров				Госстрой СССР Казахский САНТЕХПРОЕКТ	
Н. контр.		Бушина					
Утв.		Федоров					

Формат А4

Зона	Поз.	Обозначение	Наименование	Кол.	Прим.
	7		Фланец 1-50-16 Ст.25 ГОСТ 12821-80	1	2,28
	8		Фланец 1-40-16 Ст.25 ГОСТ 12821-80	1	1,85
			Прочие изделия		
	9		Установка бобышки 3К4-45-70 „Главмонтажавтоматика“	1	–

Изм.	Лист	№ докум.	Подп.	Дата	В185-001.27.000	Лист 2

Формат А4

Инв. № подл. | Подп. и дата | Взам. инв. № | Инв. № дубл. | Подп. и дата

Альбом 3, часть 2

В185-001.29.000СБ

Поз. 1

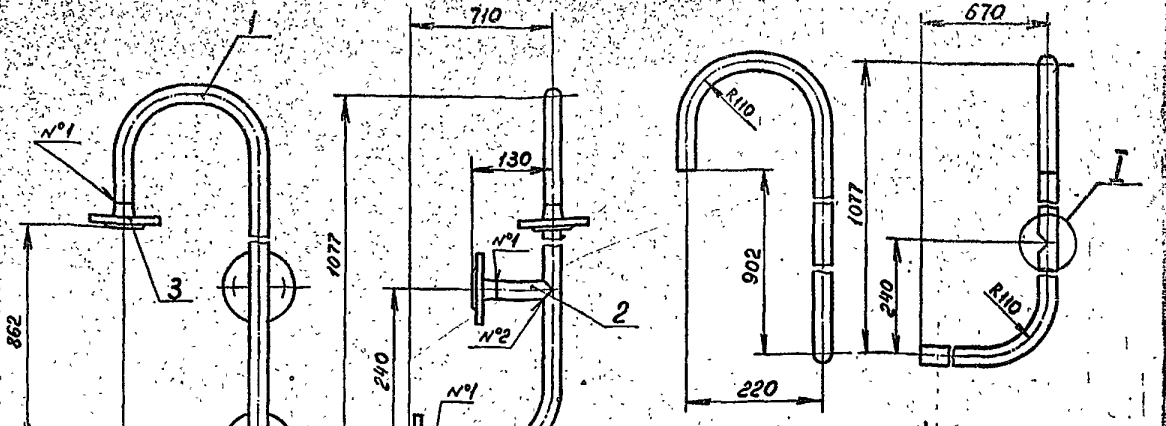

Поз. 2
М1:2

I
М1:2

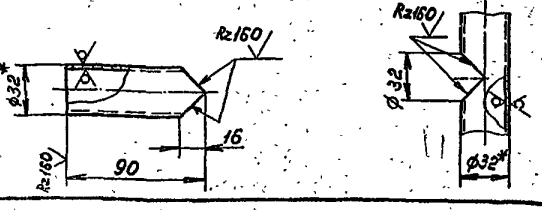

1. Гибку заготовки (дет. поз. 1) производить в горячем состоянии. Длина заготовки — 2014 мм.
2. * Размер для справок.
3. Предельные отклонения размеров $\pm \frac{IT14}{2}$ по ГОСТ 25347-82.
4. Сварные швы по ГОСТ 16037-80 №1-С19; №2-У4.
5. Электрод Э42 ГОСТ 9467-75

Изм.	Лист	№ докум.	Подп.	Дата	В185-001.29.000СБ			
Разраб.		Яблоков			Трубопровод	Лит.	Масса	Масштаб
Пров.		Федоров					6,4	1:5
Т. контр.		Федоров				Лист	Листов 1	
Н. контр		Бушина				Госстрой СССР Казахский Сантехпроект		
Утв.		Федоров						

Формат А3

Типовой проект 409-1-235.87 альбом 3, часть 2

Зона	Поз.	Обозначение	Наименование	Кол.	Прим.
			Документация		
А3		В185-001.29.000СБ	Сборочный чертеж		
			Детали		
Б4	1	В185-001.29.001	Отвод		
			Труба 32×2 ГОСТ 10704-76 / В-Ст3 ГОСТ 10705-80	1	3
Б4	2	В185-001.29.002	Патрубок		
			Труба 32×2 ГОСТ 10704-76 / В-Ст3 ГОСТ 10705-80	1	0,13
			Стандартные изделия		
	3		Фланец 1-25-16 Ст.25 ГОСТ 12821-80	3	105

Изм.	Лист	№ докум.	Подп.	Дата	В185-001.29.000			
Разраб.		Яблоков			Трубопровод	Лит.	Лист	Листов
Пров.		Федоров					1	
Нач. отд.		Федоров				Госстрой СССР Казахский Сантехпроект		
Н. контр.		Бушина						
Утв.		Федоров						

Формат А4

В185-001.28.000СБ

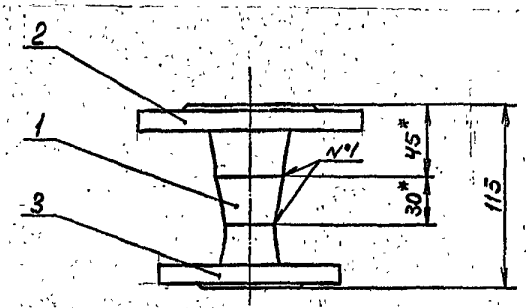

1. * Размер для справок.
2. Сварные швы по ГОСТ 16037-80 №1-С19
3. Электрод Э42 ГОСТ 9467-75.

Изм.	Лист	№ докум.	Подп.	Дата	В185-001.28.000СБ			
Разраб.		Яблоков			Патрубок	Лит.	Масса	Масштаб
Пров.		Федоров					3	1:2
Т. контр.		Федоров				Лист	Листов 1	
Н. контр		Бушина				Госстрой СССР Казахский Сантехпроект		
Утв.		Федоров						

Формат А4

1331-04

38

В18Б-001.30.000СБ

Копия верна

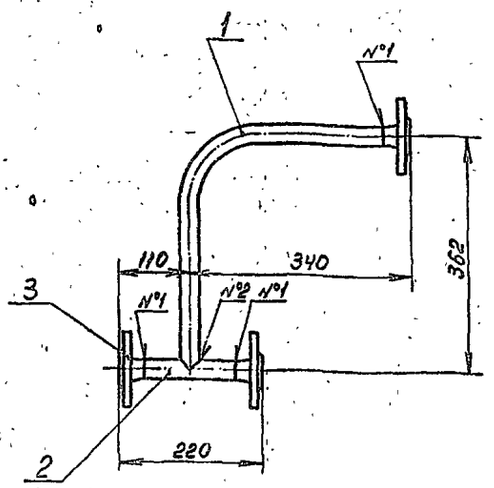

Поз. 1

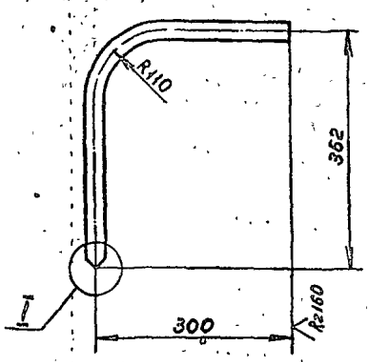

I
М1:2

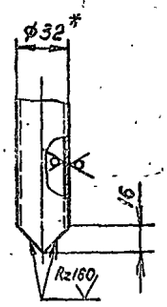

Поз. 2
М1:2

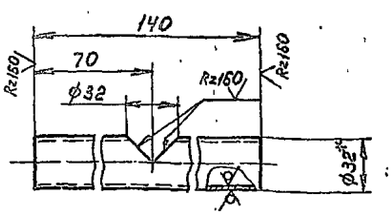

1. Гибку заготовки (дет.поз. 1) производить в горячем состоянии. Длина заготовки – 565 мм.
2. * Размер для справок.
3. Предельные отклонения размеров $\pm \frac{УТ14}{2}$ по ГОСТ 25347-82.
4. Сварные швы по ГОСТ 16037-82, №1-С19; №2-У4.
5. Электрод Э42 ГОСТ 9467-75.

Изм.	Лист	№ докум.	Подп.	Дата	В18Б-001.30.000 СБ	Лит.	Масса	Масштаб
Разраб.		Яблоков			Трубопровод		4,2	1:5
Пров.		Федоров				Лист	Листов 1	
Т. контр.		Федоров				Госстрой СССР Казахский Сантехпроект		
Н. контр.		Бушина						
Утв.		Федоров						

Формат А3

Типовой проект 903-1-253 81 альбом 3, часть 2

Формат	Зона	Поз.	Обозначение	Наименование	Кол.	Прим.
				Документация		
А3			В18Б-001.31.000СБ	Сборочный чертеж		
				Детали		
Б4		1	В18Б-001.31.001	Отвод		
				Труба 32х2 ГОСТ10704-76 / В-ВСт.3ГОСТ10705-80	1	0,66
Б4		2	В18Б-001.31.002	Патрубок		
				Труба 32х2 ГОСТ10704-76 / В-ВСт.3ГОСТ10705-80	1	0,32
				Стандартные изделия		
		3		фланец 1-25-16 Ст.25 ГОСТ12821-80	3	1,05

Изм.	Лист	№ докум.	Подп.	Дата	В18Б-001.31.000	Лит.	Лист	Листов
Разраб.		Яблоков			Трубопровод			1
Провер.		Федоров				Госстрой СССР Казахский САНТЕХПРОЕКТ		
Нач.отд.		Федоров						
Н.контр.		Бушина						
Утв.		Федоров						

Формат А4

Формат	Зона	Поз.	Обозначение	Наименование	Кол.	Прим.
				Документация		
А3			В18Б-001.30.000СБ	Сборочный чертеж		
				Детали		
Б4		1	В18Б-001.30.001	Отвод		
				Труба 32х2 ГОСТ10704-76 / В-ВСт.3ГОСТ10705-80	1	0,84
Б4		2	В18Б-001.30.002	Патрубок		
				Труба 32х2 ГОСТ10704-76 / В-ВСт.3ГОСТ10705-80	1	0,21
				Стандартные изделия		
		3		фланец 1-25-16 Ст.25 ГОСТ12821-80	3	1,05

Изм.	Лист	№ докум.	Подп.	Дата	В18Б-001.30.000	Лит.	Лист	Листов
Разраб.		Яблоков			Трубопровод			1
Провер.		Федоров				Госстрой СССР Казахский САНТЕХПРОЕКТ		
Нач.отд.		Федоров						
Н.контр.		Бушина						
Утв.		Федоров						

Формат А4

Инв. № подл. | Подп. и дата | Взам. инв. № | Инв. № дубл. | Подп. и дата

38+

37

1331-04

Форм	Зона	Поз	Обозначение	Наименование	Кол.	Примечание
		4		Фланец 1-25-16 Ст25 ГОСТ 12821-80	3	1,05
				Прочие изделия		
		5		Установка расширителя 64-3К4-2-75 ф32 мм „Главмонтажавтоматика"	1	–

Изм	Лист	N докум.	Подп.	Дата	В18Б-001.32.000	Лист 2

Формат А4

Форм	Зона	Поз	Обозначение	Наименование	Кол.	Примечание
				Документация		
А3			В18Б-001.32.000 СБ	Сборочный чертеж		
				Детали		
Б4		1	В18Б-001.32.001	Патрубок Труба 32×2 ГОСТ 10704-76 / В-ВСт3 ГОСТ 10705-80	1	0,88
Б4		2	В18Б-001.32.002	Патрубок Труба 32×2 ГОСТ 10704-76 / В-ВСт3 ГОСТ 10705-80	1	0,78
Б4		3	В18Б-001.32.003	Патрубок Труба 32×2 ГОСТ 10704-76 / В-ВСт3 ГОСТ 10705-80 ℓ=70	1	0,1
				Стандартные изделия		

Изм	Лист	N докум.	Подп.	Дата	В18Б-001.32.000	Лит.	Лист 1	Листов 2
Разраб.		Гуц			Трубопровод	Госстрой СССР Казахский САНТЕХПРОЕКТ		
Провер.		Федоров						
Нач.отд.		Федоров						
Н.контр.		Бушина						
Утв.		Федоров						

Формат А4

В18Б-001.31.000 СБ

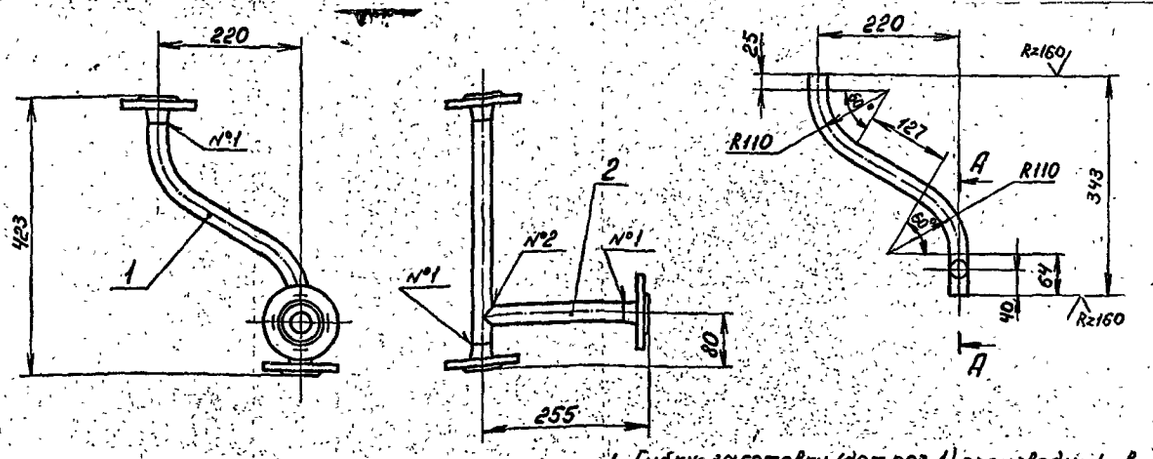

1. Гибку заготовки (дет. поз. 1) производить в горячем состоянии. Длина заготовки – 446 мм.
2.* Размер для справок.
3. Предельные отклонения размеров ± $\frac{JT14}{2}$ по ГОСТ 25347-82.
4. Сварные швы по ГОСТ 16037-80. №1-С19; №2-У4.
5. Электрод Э42 ГОСТ 9467-75.

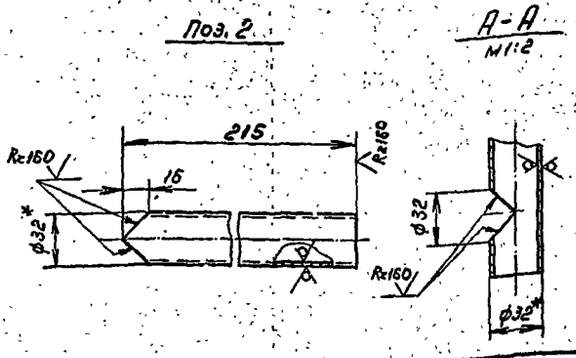

Изм	Лист	№ докум.	Подп.	Дата	В18Б-001.31.000 СБ	Лит.	Масса	Масштаб
Разраб.		Яблоков			Трубопровод		4,2	1:5
Пров.		Федоров				Лист	Листов 1	
Т. контр.		Федоров				Госстрой СССР Казахский Сантехпроект		
Н. контр.		Бушина						
Утв.		Федоров						

Формат А3

1331-04

Формат	Зона	Поз.	Обозначение	Наименование	Кол.	Прим.
		6		Переход К 76х3,5-57х3 ГОСТ 17378-83	1	0,4
		7		Фланец 1-65-16 Ст.25 ГОСТ 12821-80	2	3,19
		8		Фланец 1-50-16 Ст.25 ГОСТ 12821-80	1	2,28
				Прочие изделия		
		9		Установка добыш-ки 5-3К4-1-75 "Главмонтажав-томатика"	1	-

Формат	Зона	Поз.	Обозначение	Наименование	Прим.
				Документация	
А3			В185-001.33.000СБ	Сборочный чертеж	
				Детали	
Б4		1	В185-001.33.001	Тройник 76х3,5 ГОСТ 17376-83	1 4,5
Б4		2	В185-001.33.002	Патрубок 76х3 ГОСТ 10704-76 / Труба 8-Ст.3 ГОСТ 10705-80 ℓ=280	1 4,5
Б4		3	В185-001.33.003	Патрубок 57х3 ГОСТ 10704-76 / Труба 8-Ст.3 ГОСТ 10705-80 ℓ=535	1 2,1
				Стандартные изделия	
		4		Отвод 90°76х3,5 ГОСТ 17375-83	1 1,0
		5		Отвод 90°57х3 ГОСТ 17375-83	1 0,5

Изм.	Лист	№ докум.	Подп.	Дата	В185-001.33.000		
Разраб.		Яблоков			Трубопровод	Лит.	Лист 1	Листов 1
Провер.		Федоров				Госстрой СССР Казахский САНТЕХПРОЕКТ	
Нач.отд.		Федоров					
Н.контр.		Бушина					
Утв.		Федоров					

Инв. № подл. | Подп. и дата | Взам. инв. № | Инв. № дубл. | Подп. и дата

Формат А4

Типовой проект 903-1-235.87, альбом 3, часть 2

В185-001.32.000 СБ

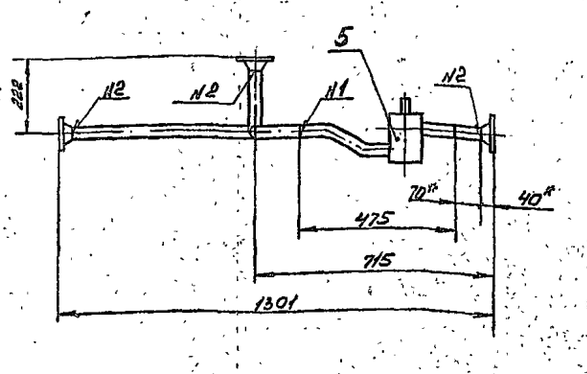

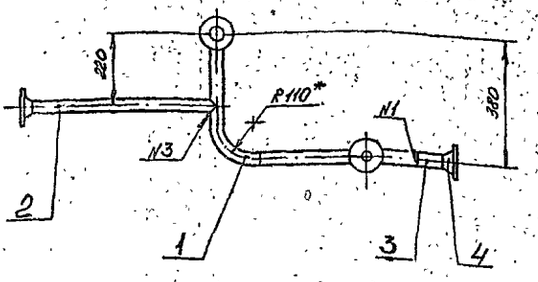

Поз. 1

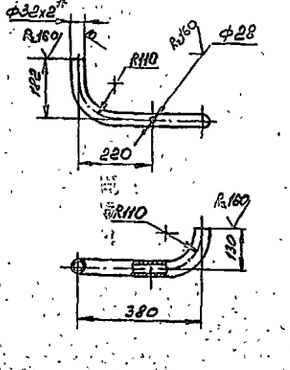

Поз. 2

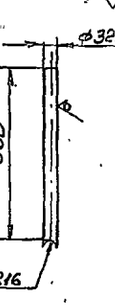

1. Гибку заготовки детали поз 1 производить в горячем состоянии. Длина заготовки - 597 мм.
2. *Размеры для справок.
3. Предельные отклонения размеров ± IT14/2 по ГОСТ 25347-82.
4. Шероховатость кромок реза - Rz 160
5. Сварные швы по ГОСТ 16037-80: №1 - С1; №2 - С19; №3 - У5
6. Электрод Э42 ГОСТ 9467-75

Изм.	Лист	№ докум.	Подп.	Дата	В185-001.32.000 СБ			
Разраб.		Гичц			Трубопровод	Лит.	Масса	Масштаб
Пров.		Федоров					5	1:10
Т. контр.		Федоров				Лист	Листов 1	
Н. контр.		Бушина				Госстрой СССР Казахский САНТЕХПРОЕКТ		
Утв.		Федоров						

Инв. № подл. | Подп. и дата | Взам. инв. № | Инв. № дубл. | Подп. и дата

Формат А3

1331-04

В185-001.34.000СБ

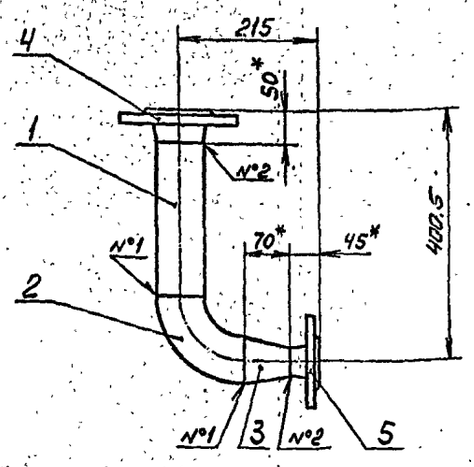

1. * Размер для справок.
2. Предельные отклонения размеров $\pm \frac{IT14}{2}$ по ГОСТ 25347-82.
3. Шероховатость кромок реза Rz 160.
4. Сварные швы по ГОСТ 16037-80 №1-С1; №2-С19.
5. Электрод Э42 ГОСТ 9467-75

Изм.	Лист	№ докум.	Подп.	Дата
Разраб.		Яблоков		
Пров.		Федоров		
Т. контр.		Федоров		
Н. контр.		Бушина		
Утв.		Федоров		

В185-001.34.000СБ

Трубопровод

Лит.	Масса	Масштаб
	8	1:5

Лист | Листов 1

Госстрой СССР Казахский Сантехпроект

Формат А4

Формат	Зона	Поз.	Обозначение	Наименование	Кол.	Прим.
				Документация		
А4			В185-001.34.000СБ	Сборочный чертеж		
				Детали		
Б4		1	В185-001.34.001	Патрубок		
				Труба 76х3 ГОСТ 10704-76 / 6-8 Ст.3 ГОСТ 10705-80		
				ℓ = 250,5	1	1,3
				Стандартные изделия		
		2		Отвод 90°76х3,5		
				ГОСТ 17375-83	1	1
		3		Переход К 76х3,5-45-25		
				ГОСТ 17378-83	1	0,4
		4		Фланец 1-65-16 Ст.25		
				ГОСТ 12821-80	1	3,19
		5		Фланец 1-40-16 Ст.25		
				ГОСТ 12821-80	1	1,85

Изм.	Лист	№ докум.	Подп.	Дата
Разраб.		Яблоков		
Провер.		Федоров		
Нач. отд.		Федоров		
Н. контр.		Бушина		
Утв.		Федоров		

В185-001.34.000

Трубопровод

Лит.	Лист	Листов
	1	1

Госстрой СССР Казахский САНТЕХПРОЕКТ

Формат А3

Типовой проект 903-1-235.87, альбом 3, часть 2

В185-001.33.000СБ

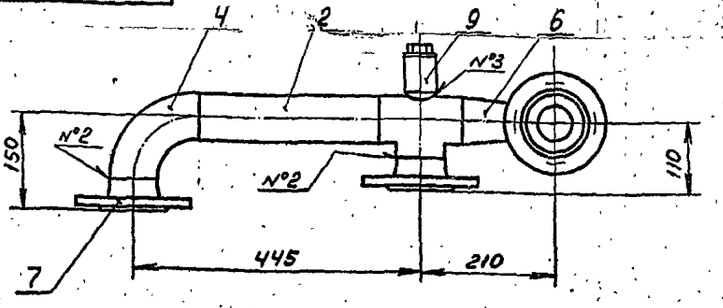

Поз. 1
М1:2,5

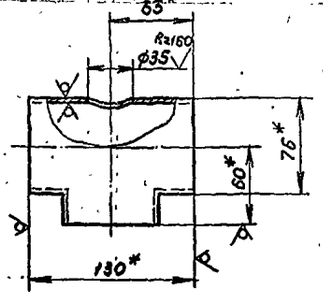

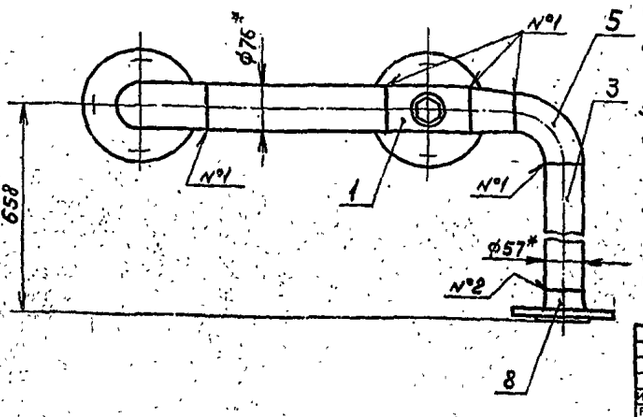

1. * Размер для справок.
2. Предельные отклонения размеров $\pm \frac{IT14}{2}$ по ГОСТ 25347-82.
3. Шероховатость кромок реза Rz 160.
4. Сварные швы по ГОСТ 16037-80 №1-С1; №2-С19; №3-У8.
5. Электрод Э42 ГОСТ 9467-75.

Изм.	Лист	№ докум.	Подп.	Дата
Разраб.		Яблоков		
Пров.		Федоров		
Т. контр.		Федоров		
Н. контр.		Бушина		
Утв.		Федоров		

В185-001.33.000СБ

Трубопровод

Лит.	Масса	Масштаб
	16	1:5

Лист | Листов 1

Госстрой СССР Казахский Сантехпроект

Формат А3

Копия верна

Инв. № подл. | Подп. и дата | Взам. инв. № | Инв. № дубл. | Подп. и дата

40

1831-04

Формат	Зона	Поз.	Обозначение	Наименование	Кол.	Примечание
				Стандартные изделия		
		10		Тройник 76×3,5 ГОСТ 17376-83	1	1,5
		11		Тройник 76×3,5-57×3 ГОСТ 17376-83	1	1,6
		12		Отвод 90° 57×3 ГОСТ 17375-83	1	0,3
		13		Фланец 1-65-16 Ст25 ГОСТ 12821-80	1	3,19
		14		Фланец 1-65-10 Ст25 ГОСТ 12821-80	1	3,17
		15		Фланец 1-50-16 Ст25 ГОСТ 12821-80	1	2,28
		16		Фланец 1-32-16 Ст25 ГОСТ 12821-80	1	1,54
		17		Фланец 1-25-16 Ст25 ГОСТ 12821-80	1	1,05
				Прочие изделия		
		18		Установка бабыш. КИ 3К4-45-70 „Главмонтажавтоматики"	1	-

Инв. № подл. | Подп. и дата | Инв. № дубл. | Взам. инв. № | Инв. № дубл. | Подп. и дата

Изм.	Лист	№ докум.	Подп.	Дата	В185-001.36.000	Лит.	Лист	Листов
							2	

Формат А4

Формат	Зона	Поз.	Обозначение	Наименование	Кол.	Примечание
				Документация		
А2			В185-001.36.000 СБ	Сборочный чертеж		
				Детали		
А4		1	В185-001.36.001	Заглушка	1	0,4
А4		2	В185-001.36.002	Патрубок	1	0,08
А4		3	В185-001.36.003	Патрубок	1	2,36
-		4	-01	Патрубок	1	3,31
-		5	-02	Патрубок	1	1,17
А4		6	В185-001.36.004	Патрубок	1	0,1
-		7	-01	Патрубок	1	0,12
А4		8		Патрубок Труба 76×3 ГОСТ 10704-76 / В-ВСт3 ГОСТ 10705-80 l=35	1	0,18
А4		9		Патрубок Труба 57×3 ГОСТ 10704-76 / В-ВСт3 ГОСТ 10705-80 l=520	1	2,08

Инв. № подл. | Подп. и дата | Взам. инв. № | Инв. № дубл. | Подп. и дата

Изм.	Лист	№ докум.	Подп.	Дата	В185-001.36.000	Лит.	Лист	Листов
Разраб.		Гуч.			Трубопровод.		1	2
Провер.		Федоров				Госстрой СССР Казахский САНТЕХПРОЕКТ		
Нач.отд.		Федоров						
Н.контр.		Бушина						
Утв.		Федоров						

Формат А4

Типовой проект 903-1-235.87, альбом 3, лист 6

В185-001.35.000СБ

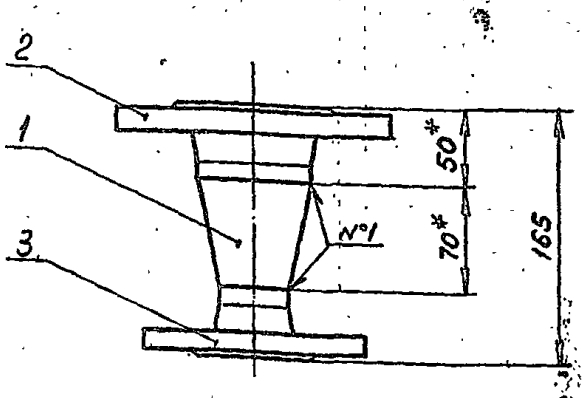

1. * Размер для справок.
2. Сварные швы по ГОСТ 16037-80 №1-С19.
3. Электрод Э42 ГОСТ 9467-75.

Изм.	Лист	№ докум.	Подп.	Дата	В185-001.35.000СБ	Лит.	Масса	Масштаб
Разраб.		Яблоков			Патрубок		5,7	1:25
Пров.		Федоров				Лист	Листов 1	
Т. контр.		Федоров				Госстрой СССР Казахский Сантехпроект		
Н. контр.		Бушина						
Утв.		Федоров						

Инв. № подл. | Подп. и дата | Взам. инв. № | Инв. № дубл. | Подп. и дата

Формат А4

Формат	Зона	Поз.	Обозначение	Наименование	Кол.	Примечание
				Документация		
А4			В185-001.35.000СБ	Сборочный чертеж		
				Стандартные изделия		
		1		Переход К 76×3,5-45×2,5 ГОСТ 17378-83	1	0,6
		2		фланец 1-65-16 ст.25 ГОСТ 12821-80	1	3,19
		3		фланец 1-40-16 ст.25 ГОСТ 12821-80	1	1,85

Инв. № подл. | Подп. и дата | Взам. инв. № | Инв. № дубл. | Подп. и дата

Изм.	Лист	№ докум.	Подп.	Дата	В185-001.35.000	Лит.	Лист	Листов
Разраб.		Яблоков			Патрубок		1	1
Провер.		Федоров				Госстрой СССР Казахский САНТЕХПРОЕКТ		
Нач.отд.		Федоров						
Н.контр.		Бушина						
Утв.		Федоров						

Формат А4

1331-04

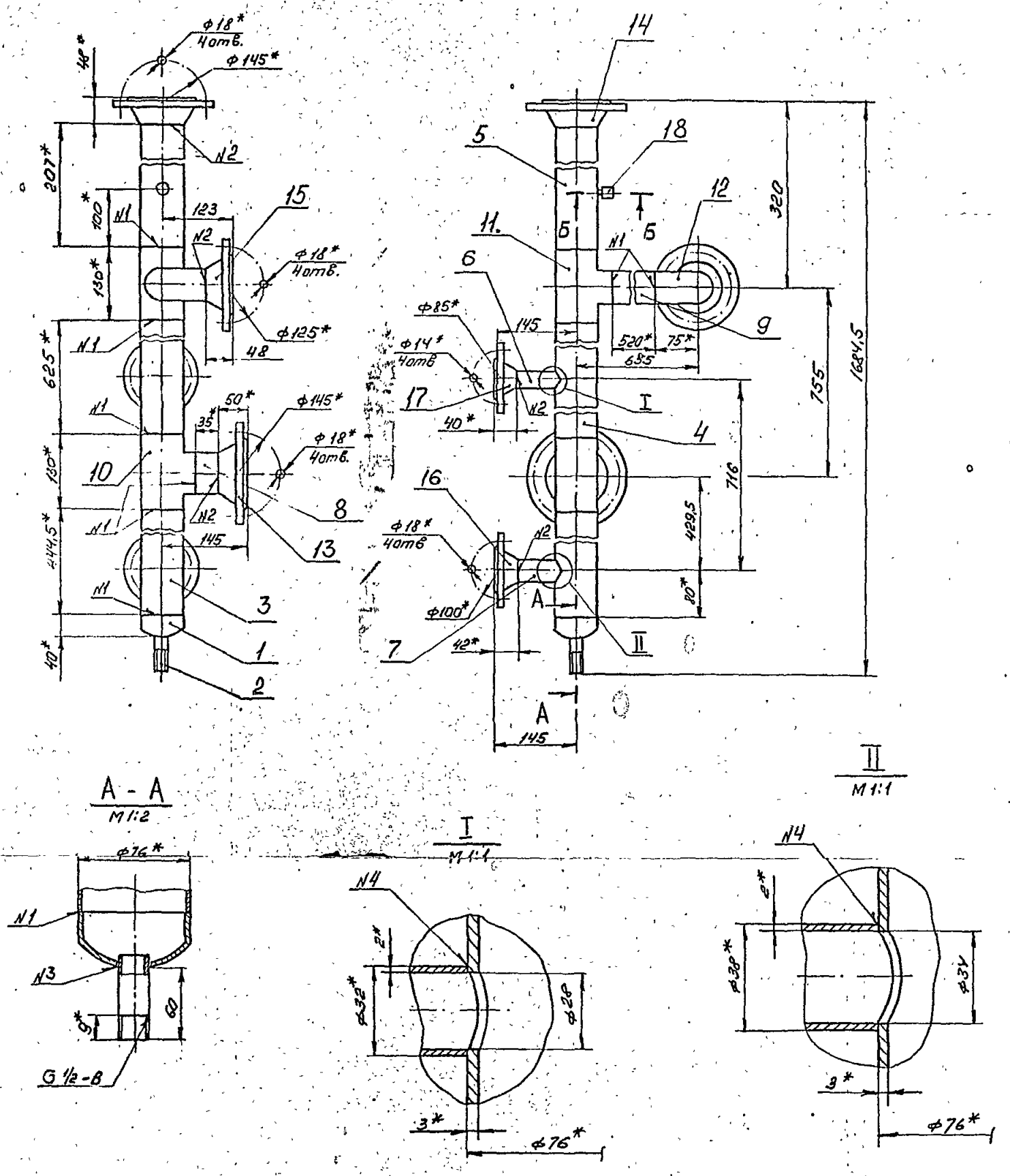

Б - Б
М 1:1

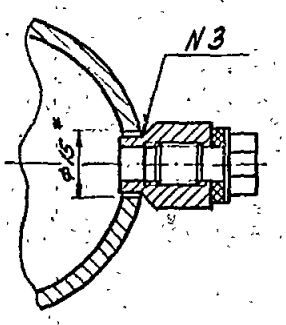

1. *Размер для справок.
2. Предельные отклонения размеров $\pm \frac{JT14}{2}$ по ГОСТ 25347-82.
3. Шероховатость кромок реза R_z 160
4. Сварные швы по ГОСТ 16037-80
   N1 - С1; N2 - С19; N3 - У8; N4 - У5
5. Электрод Э42 ГОСТ 9467-75

Изм.	Лист	№ докум.	Подп.	Дата	В18Б-001.36.000 СБ	Лит.	Масса	Масштаб
Разраб.		Гуц			Трубопровод		25	1:5
Пров.		Федоров				Лист	Листов 1	
Т. контр.		Федоров				Госстрой СССР Казахский САНТЕХПРОЕКТ		
Н. контр.		Бушина				Формат А2		
Утв.		Федоров						

Копия верна

Типовой проект 9.13-1-230.87, альбом 3, часть 2.

Инв. № подл. | Подп. и дата | Взам. инв. № | Инв. № дубл. | Подп. и дата

В18Б-001.36.000СБ

43

1331-01

В18Б-001.34.000СБ

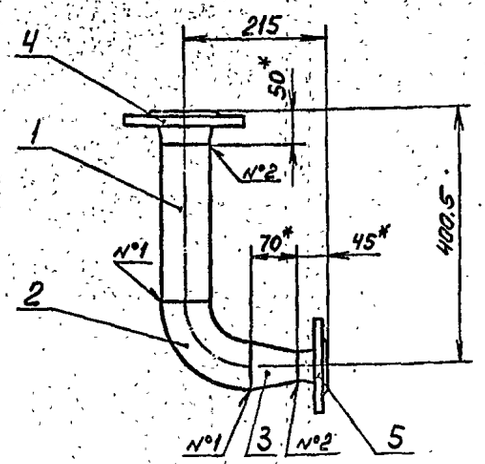

1. * Размер для справок.
2. Предельные отклонения размеров $\pm \frac{IT14}{2}$ по ГОСТ 25347-82.
3. Шероховатость кромок реза Rz 160.
4. Сварные швы по ГОСТ 16037-80 №1-С1; №2-С19.
5. Электрод Э42 ГОСТ 9467-75

Изм.	Лист	№ докум.	Подп.	Дата
Разраб.		Яблоков		
Пров.		Федоров		
Т. контр.		Федоров		
Н. контр.		Бушина		
Утв.		Федоров		

В18Б-001.34.000СБ

Трубопровод

Лит.	Масса	Масштаб
	8	1:5
Лист	Листов 1	

Госстрой СССР Казахский Сантехпроект

Формат А4

Позиция	Зона	Поз.	Обозначение	Наименование	Кол.	Прим.
				Документация		
			В18Б-001.34.000СБ	Сборочный чертеж		
				Детали		
		1	В18Б-001.34.001	Патрубок. Труба 76×3 ГОСТ 10704-76 / В-Ст.3 ГОСТ 10705-80		
				ℓ = 250,5	1	1,3
				Стандартные изделия		
		2		Отвод 90°76×3,5 ГОСТ 17375-83	1	1
		3		Переход К 76×3,5-45×25 ГОСТ 17378-83	1	0,4
		4		Фланец 1-65-16 Ст.25 ГОСТ 12821-80	1	3,19
		5		Фланец 1-40-16 Ст.25 ГОСТ 12821-80	1	1,85

Изм.	Лист	№ докум.	Подп.	Дата
Разраб.		Яблоков		
Провер.		Федоров		
Нач. отд.		Федоров		
Н. контр.		Бушина		
Утв.		Федоров		

В18Б-001.34.000

Трубопровод

Лит.	Лист	Листов
	1	1

Госстрой СССР Казахский Сантехпроект

Формат А3

Типовой проект 903-1-235.87, альбом 3, часть 2

В18Б-001.33.000СБ

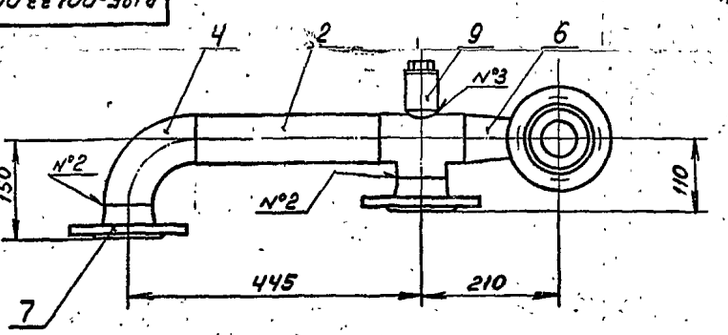

Поз. 1
М1:2,5

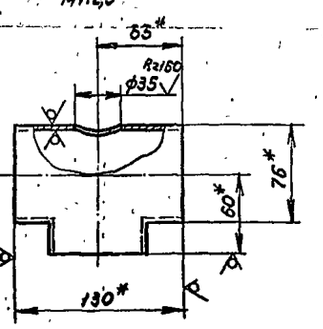

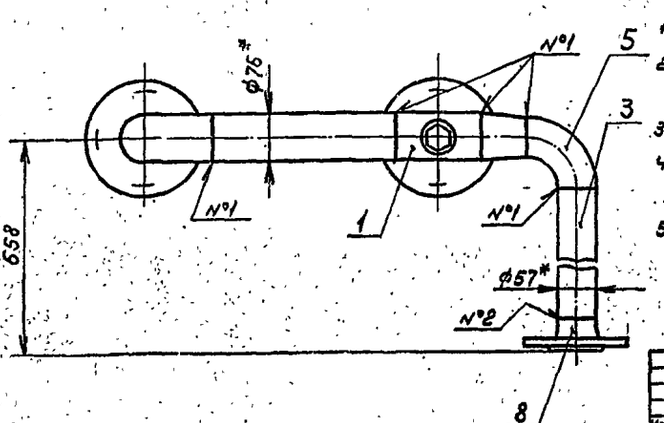

1. * Размер для справок.
2. Предельные отклонения размеров $\pm \frac{IT14}{2}$ по ГОСТ 25347-82.
3. Шероховатость кромок реза Rz 160.
4. Сварные швы по ГОСТ 16037-80 №1-С1; №2-С19; №3-У8.
5. Электрод Э42 ГОСТ 9467-75.

Изм.	Лист	№ докум.	Подп.	Дата
Разраб.		Яблоков		
Пров.		Федоров		
Т. контр.		Федоров		
Н. контр.		Бушина		
Утв.		Федоров		

В18Б-001.33.000СБ

Трубопровод

Лит.	Масса	Масштаб
	16	1:5
Лист	Листов 1	

Госстрой СССР Казахский Сантехпроект

Формат А3

Копия верна

Инв. № подл. | Подп. и дата | Взам. инв. № | Инв. № дубл. | Подп. и дата

40

1331-04

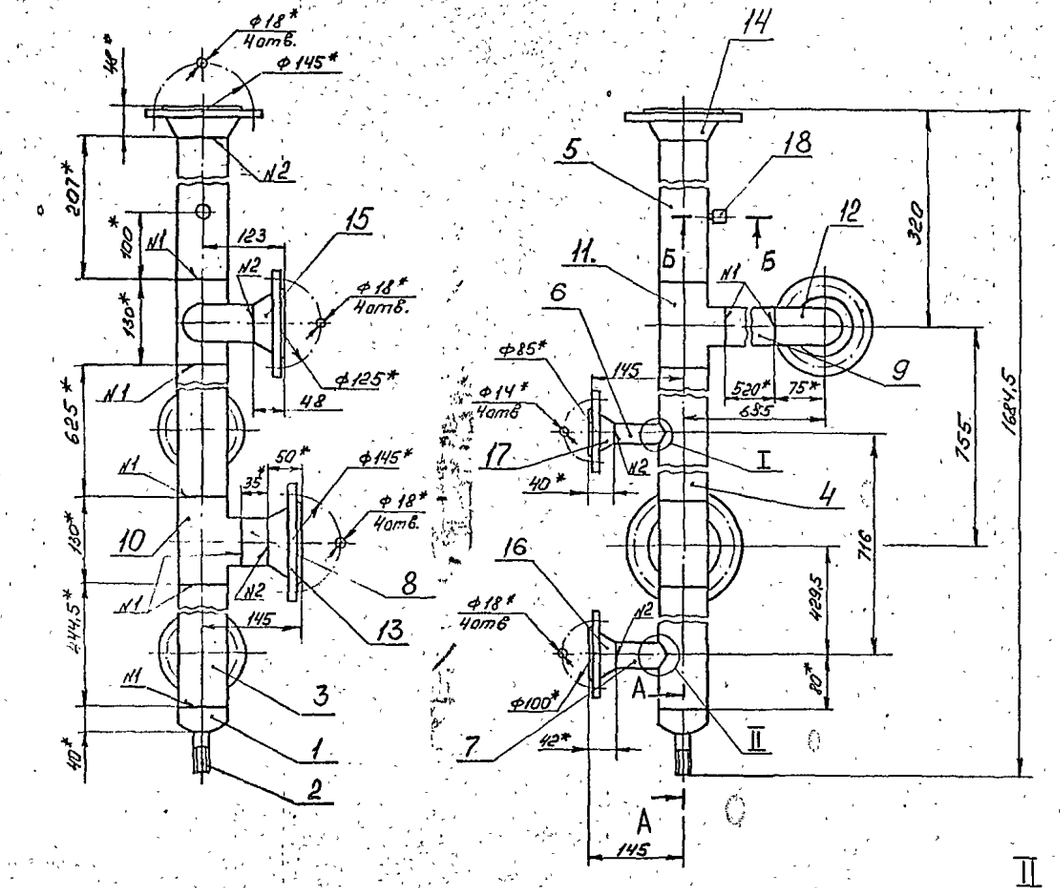

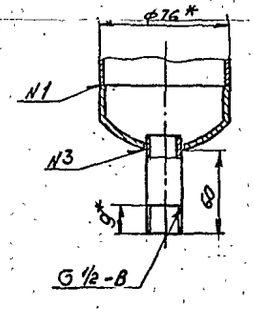

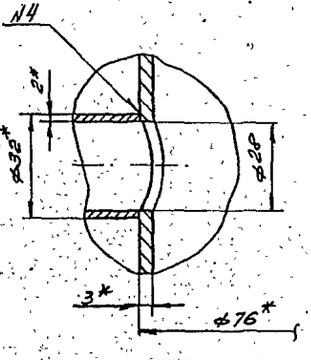

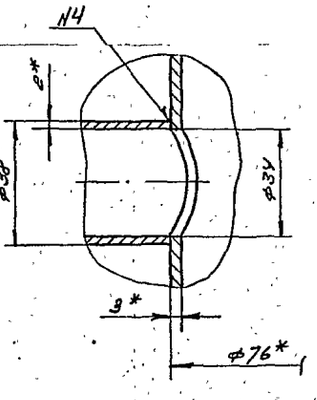

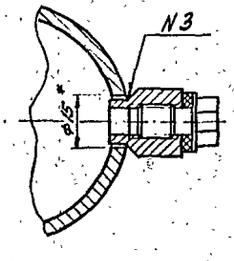

1. *Размер для справок.
2. Предельные отклонения размеров ± $\frac{JT14}{2}$ по ГОСТ 25347-82.
3. Шероховатость кромок реза Rz 160
4. Сварные швы по ГОСТ 16037-80
   N1 - С1; N2 - С19; N3 - У8; N4 - У5
5. Электрод Э42 ГОСТ 9467-75

Изм.	Лист	№ докум.	Подп.	Дата	В18Б-001.36.000 СБ	Лит.	Масса	Масштаб
Разраб.		Гуц			Трубопровод		25	1:5
Пров.		Федоров				Лист	Листов 1	
Т. контр.		Федоров				Госстрой СССР Казахский САНТЕХПРОЕКТ		
Н. контр.		Бушина						
Утв.		Федоров				Формат А2		

Копия верна

Типовой проект 3.5.4-230.87, выпуск 3, часть 2.

Инв. № подл. | Подп. и дата | Взам. инв. № | Инв. № дубл. | Подп. и дата

В18Б-001.36.000 СБ

43

1331-04

В18Б-001.38.000.СБ.

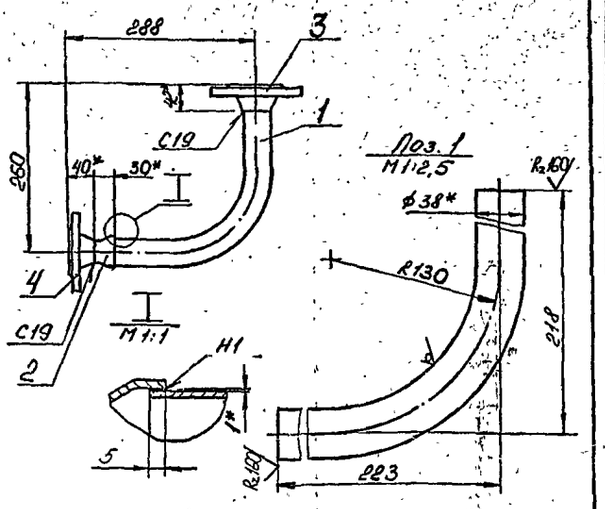

1. Гибку заготовки (дет. поз. 1) производить в горячем состоянии. Длина заготовки - 385 мм.
2. * Размер для справок.
3. Предельные отклонения размеров $\pm\frac{ЭТ14}{2}$ по ГОСТ 25347-82.
4. Сварные швы по ГОСТ 16037-80.
5. Электрод Э42 ГОСТ 9467-75.

Изм.	Лист	№ докум.	Подп.	Дата	В18Б-001.38.000.СБ.	Лит.	Масса	Масштаб
Разраб.		Боровикова			Трубопровод		3,4	1:5
Пров.		Федоров				Лист	Листов 1	
Т. контр.		Федоров				Госстрой СССР Казахский Сантехпроект		
Н. контр.		Бушина						
Утв.		Федоров						

Формат А4

Форм.	Зона	Поз.	Обозначение	Наименование		Прим.
				Документация		
А4			В18Б-001.38.000.СБ.	Сборочный чертеж		
				Детали		
Б4		1	В18Б-001.38.001.	Отвод		
				Труба 38×2 ГОСТ 10704-76 / В-ВСт3 ГОСТ 10705-80	1	0,7
				Стандартные изделия		
		2		Переход К 45×2,5-32×2,0 ГОСТ 17378-83	1	0,1
		3		Фланец 1-32-16 Ст.25 ГОСТ 12821-80	1	1,54
		4		Фланец 1-25-16 Ст.25 ГОСТ 12821-80	1	1,05

Изм.	Лист	№ докум.	Подп.	Дата	В18Б-001.38.000.	Лит.	Лист	Листов
Разраб.		Боровикова			Трубопровод			1
Пров.		Федоров				Госстрой СССР Казахский САНТЕХПРОЕКТ		
Нач. отд.		Федоров						
Н. контр.		Бушина						
Утв.		Федоров						

Формат А4

В18Б-001.37.000.СБ.

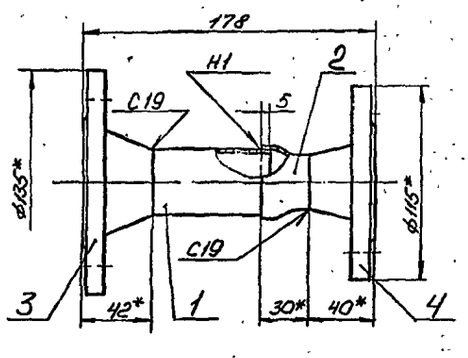

1. * Размер для справок.
2. Предельные отклонения размеров $\pm\frac{ЭТ14}{2}$ по ГОСТ 25347-82.
3. Шероховатость кромок реза Rz160.
4. Сварные швы по ГОСТ 16037-80.
5. Электрод Э42 ГОСТ 9467-75.

Изм.	Лист	№ докум.	Подп.	Дата	В18Б-001.37.000.СБ.	Лит.	Масса	Масштаб
Разраб.		Боровикова			Патрубок		2,9	1:2
Пров.		Федоров				Лист	Листов 1	
Т. контр.		Федоров				Госстрой СССР Казахский Сантехпроект		
Н. контр.		Бушина						
Утв.		Федоров						

Формат А4

Форм.	Зона	Поз.	Обозначение	Наименование	Кол-во	Прим.
				Документация		
А4			В18Б-001.37.000.СБ.	Сборочный чертеж		
				Детали		
Б4		1	В18Б-001.37.001.	Патрубок		
				Труба 38×2 ГОСТ 10704-76 / В-ВСт3 ГОСТ 10705-80		
				l = 71	1	0,13
				Стандартные изделия		
		2		Переход К 45×2,5-32×2,0 ГОСТ 17378-83	1	0,1
		3		Фланец 1-32-16 Ст.25 ГОСТ 12821-80	1	1,54
		4		Фланец 1-25-16 Ст.25 ГОСТ 12821-80	1	1,05

Изм.	Лист	№ докум.	Подп.	Дата	В18Б-001.37.000.	Лит.	Лист	Листов
Разраб.		Боровикова			Патрубок			1
Пров.		Федоров				Госстрой СССР Казахский САНТЕХПРОЕКТ		
Нач. отд.		Федоров						
Н. контр.		Бушина						
Утв.		Федоров						

Формат А4

Типовой проект 903-1-235.87, альбом 3, часть 2.

В18Б-001.39.000 СБ

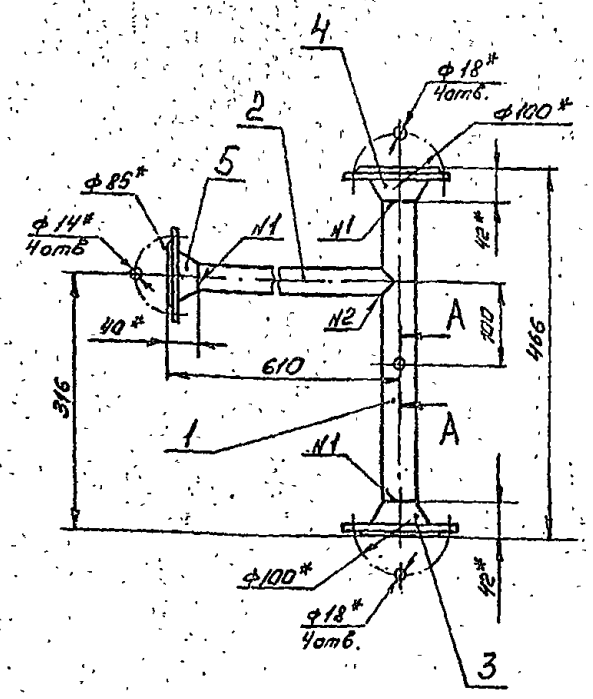

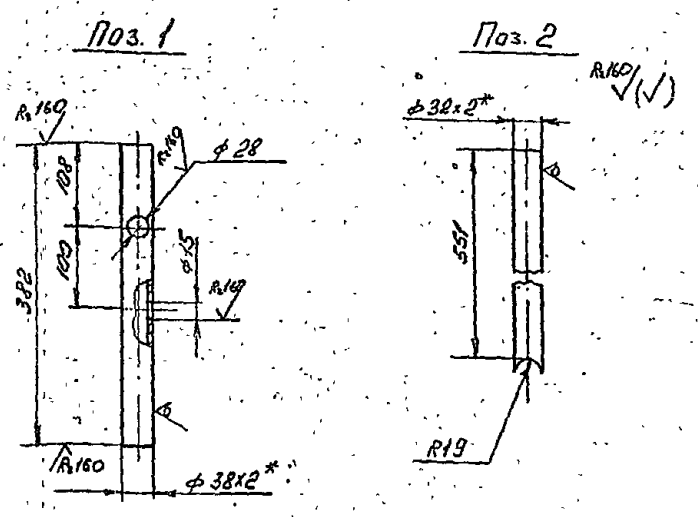

1. *Размер для справок.
2. Предельные отклонения размеров ± $\frac{JT14}{2}$ по ГОСТ 25347-82
3. Сварные швы по ГОСТ 16037-80 N1-С19; N2-У5; N3-У8
4. Электрод Э42 ГОСТ 9467-75

Изм.	Лист	№ докум.	Подп.	Дата	В18Б-001.39.000 СБ	Лит.	Масса	Масштаб
Разраб.		Гуц			Трубопровод		5,7	1:5
Пров.		Федоров				Лист	Листов 1	
Т. контр.		Федоров				Госстрой СССР Казахский САНТЕХПРОЕКТ		
Н. контр.		Бушина						
Утв.		Федоров						

Формат А3

Типовой проект 903-1-235.87, альбом 3, часть 2

Форм.	Зона	Поз.	Обозначение	Наименование	Кол.	Примечание
				Прочие изделия		
		6		Установка добышки ЗКЧ-45-70 „Главмонтаж-автоматика"	1	—

Изм.	Лист	N докум.	Подп.	Дата	В18Б-001.39.000	Лист 2

Формат А4

Форм.	Зона	Поз.	Обозначение	Наименование	Кол.	Примечание
				Документация		
А3			В18Б-001.39.000СБ	Сборочный чертеж		
				Детали		
Б4		1	В18Б-001.39.001	Патрубок		
				Труба 38х2 ГОСТ 10704-76 / В-ВСт3 ГОСТ 10705-80	1	0,7
Б4		2	В18Б-001.39.002	Патрубок		
				Труба 32х2 ГОСТ 10704-76 / В-ВСт3 ГОСТ 10705-80	1	0,8
				Стандартные изделия		
		3		Фланец 1-32-16 Ст25 ГОСТ 12821-80	1	1,54
		4		Фланец 1-32-10 Ст25 ГОСТ 12821-80	1	1,54
		5		Фланец 1-25-16 Ст25 ГОСТ 12821-80	1	1,05

Изм.	Лист	N докум.	Подп.	Дата	В18Б-001.39.000.	Лит.	Лист	Листов
Разраб.		Гуц			Трубопровод		1	2
Провер.		Федоров				Госстрой СССР Казахский САНТЕХПРОЕКТ		
Нач. отд.		Федоров						
Н. контр.		Бушина						
Утв.		Федоров						

Формат А4

В18Б-001.41.000-9818

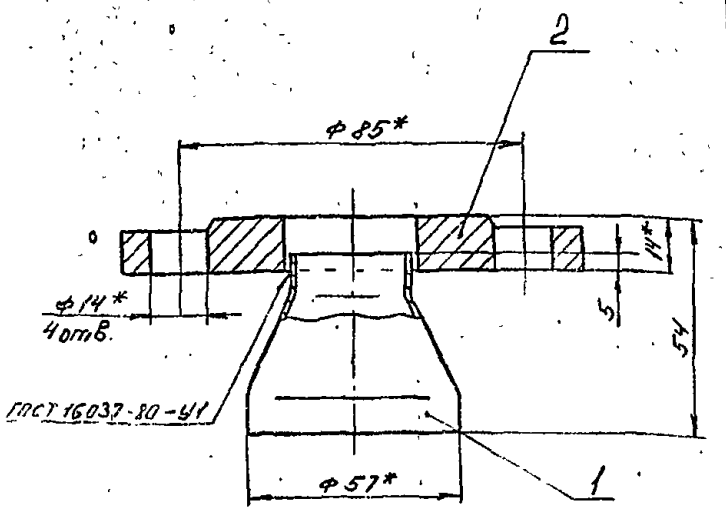

1* Размер для справок.

2. Предельные отклонения размеров $\pm \frac{JT14}{2}$ по ГОСТ 25347-82

3. Электрод Э42 ГОСТ 9467-75

Изм.	Лист	№ докум.	Подп.	Дата
Разраб.		Гуц		
Пров.		Федоров		
Т. контр.		Федоров		
Н. контр.		Бушина		
Утв.		Федоров		

В18Б-001 41.000 СБ

Патрубок

Лит.	Масса	Масштаб
	0,92	1:1
Лист	Листов 1	

Госстрой СССР Казахский САНТЕХПРОЕКТ

Формат А4

Поз.	Обозначение	Наименование	Кол.	Примечание
		Документация		
А4	В18Б-001 41.000СБ	Сборочный чертеж		
		Стандартные изделия		
1		Переход К 57х4-38х2 ГОСТ 17378-83	1	0,2
2		Фланец 1-25-10 Ст25 ГОСТ 12820-80	1	0,83

Изм.	Лист	№ докум.	Подп.	Дата
Разраб.		Гуц		
Провер.		Федоров		
Нач. отд.		Федоров		
Н. контр.		Бушина		
Утв.		Федоров		

В18Б-001.41.000

Патрубок

Лит.	Лист	Листов
		1

Госстрой СССР Казахский САНТЕХПРОЕКТ

Формат А4

В18Б-001.40.000-9818

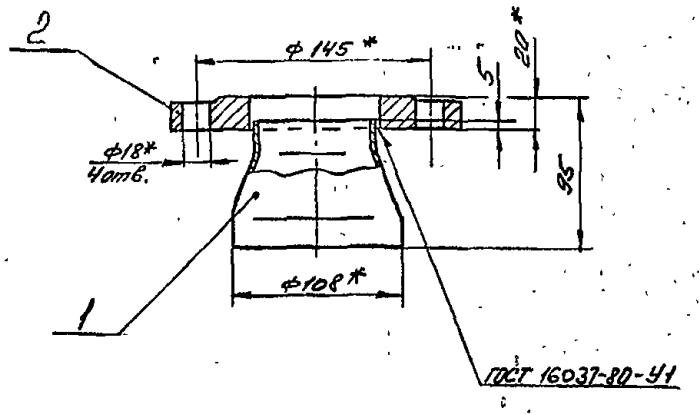

1* Размер для справок

2. Предельные отклонения размеров $\pm \frac{JT14}{2}$ по ГОСТ 25347-82

3. Электрод Э42 ГОСТ 9467-75

Изм.	Лист	№ докум.	Подп.	Дата
Разраб.		Гуц		
Пров.		Федоров		
Т. контр.		Федоров		
Н. контр.		Бушина		
Утв.		Федоров		

В18Б-001.40.000 СБ

Патрубок

Лит.	Масса	Масштаб
	3,8	1:2,5
Лист	Листов 1	

Госстрой СССР Казахский САНТЕХПРОЕКТ

Формат А4

Поз.	Обозначение	Наименование	Кол.	Примечание
		Документация		
А4	В18Б-001.40.000СБ	Сборочный чертеж		
		Стандартные изделия		
1		Переход К 108х4-76х3,5 ГОСТ 17378-83	1	1
2		Фланец 1-65-10 Ст25 ГОСТ 12820-80	1	2,8

Изм.	Лист	№ докум.	Подп.	Дата
Разраб.		Гуц		
Провер.		Федоров		
Нач. отд.		Федоров		
Н. контр.		Бушина		
Утв.		Федоров		

В18Б-001.40.000

Патрубок

Лит.	Лист	Листов
		1

Госстрой СССР Казахский САНТЕХПРОЕКТ

Формат А4

Типовой проект 903-1-235.87, альбом 3, часть 2

Книга 6, серия 4.903-1

3Э.000.26.100-9818

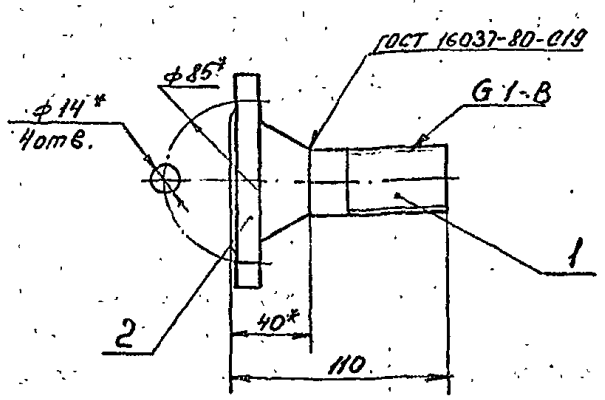

1. *Размер для справок.
2. Неуказанные предельные отклонения размеров $\pm \frac{IT14}{2}$ по ГОСТ 25347-82
3. Электрод Э42 ГОСТ 9467-75

Изм.	Лист	№ докум.	Подп.	Дата	В185-001.43.000 СБ	Лит.	Масса	Масштаб
Разраб.		Гуц			Патрубок		1,3	1:2
Пров.		Федоров				Лист	Листов 1	
Т. контр.		Федоров				Госстрой СССР Казахский САНТЕХПРОЕКТ		
Н. контр.		Бушина						
Утв.		Федоров						

Формат А4

Формат	Зона	Поз.	Обозначение	Наименование	Кол.	Примечание
				Документация		
А4			В185-001.43.000 СБ	Сборочный чертеж		
				Детали		
А4		1	В185-001.43.001	Труба	1	0,16
				Стандартные изделия		
		2		Фланец 1-25-16 Ст25 ГОСТ 12821-80	1	1,05

Изм.	Лист	№ докум.	Подп.	Дата	В185-001.43.000	Лит.	Лист	Листов
Разраб.		Гуц			Патрубок			1
Пров.		Федоров				Госстрой СССР Казахский САНТЕХПРОЕКТ		
Т. контр.		Федоров						
Н. контр.		Бушина						
Утв.		Федоров						

Формат А4

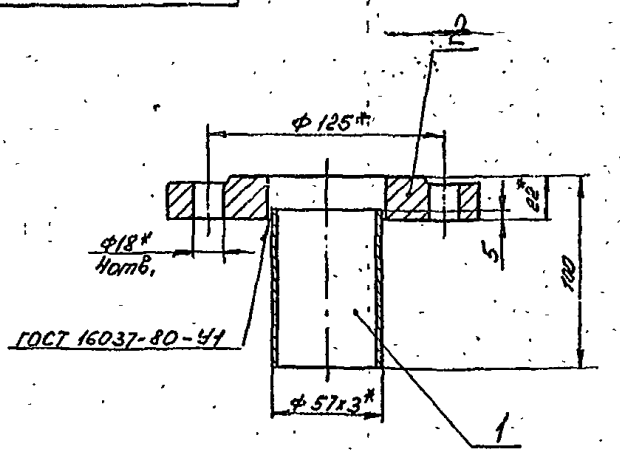

1. *Размер для справок.
2. Предельные отклонения размеров - $\pm \frac{IT14}{2}$ по ГОСТ 25347-82
3. Шероховатость кромок реза - R_z 160
4. Электрод Э42 ГОСТ 9467-75

Изм.	Лист	№ докум.	Подп.	Дата	В185-001.42.000 СБ	Лит.	Масса	Масштаб
Разраб.		Гуц			Патрубок		2,9	1:2
Пров.		Федоров				Лист	Листов 1	
Т. контр.		Федоров				Госстрой СССР Казахский САНТЕХПРОЕКТ		
Н. контр.		Бушина						
Утв.		Федоров						

Формат А4

Формат	Зона	Поз.	Обозначение	Наименование	Кол.	Примечание
				Документация		
А4			В185-001.42.000 СБ	Сборочный чертеж		
				Детали		
А4		1	В185-001.42.001	Труба		
				Труба 57х3 ГОСТ 10704-76 / В-ВСт3 ГОСТ 10705-80		
				l = 68	1	0,27
				Стандартные изделия		
		2		Фланец 1-50-16 Ст25 ГОСТ 12820-80	1	2,58

Изм.	Лист	№ докум.	Подп.	Дата	В185-001.42.000	Лит.	Лист	Листов
Разраб.		Гуц			Патрубок			1
Пров.		Федоров				Госстрой СССР Казахский САНТЕХПРОЕКТ		
Нач. отд.		Федоров						
Н. контр.		Бушина						
Утв.		Федоров						

Формат А4

100 НА 100-9818

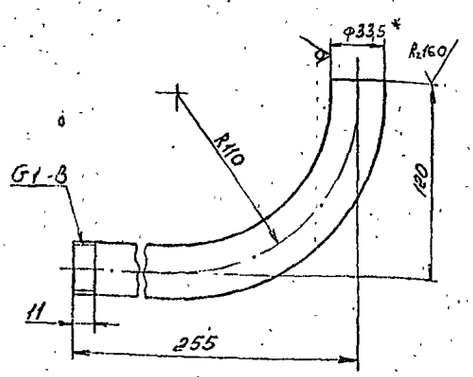

1. Гибку заготовки производить в горячем состоянии. Длина заготовки - 528 мм.
2. * Размер для справок.
3. Неуказанные предельные отклонения размеров - $\pm \frac{JT14}{2}$ по ГОСТ 25347-82

Изм.	Лист	№ докум.	Подп.	Дата
Разраб.		Гуц		
Пров.		Федоров		
Т. контр.		Федоров		
Н. контр.		Бушина		
Утв.		Федоров		

В18Б-001.44.001

Труба

Лит.	Масса	Масштаб
	1,26	1:2
Лист	Листов 1	

Труба 25 х 3,2 ГОСТ 3262-75

Госстрой СССР Казахский САНТЕХПРОЕКТ

Формат А4

93000 НА 100-9818

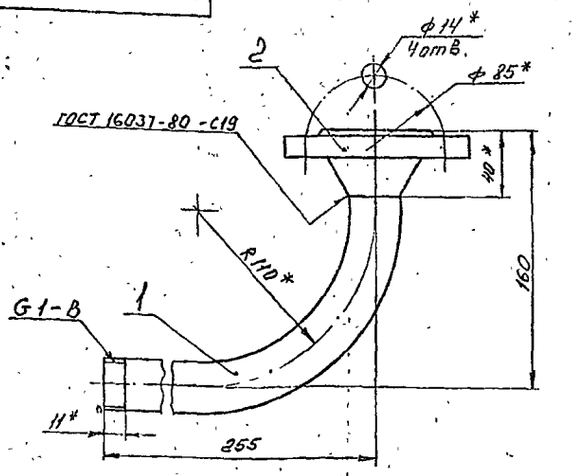

1. * Размеры для справок.
2. Неуказанные предельные отклонения размеров - $\pm \frac{JT14}{2}$ по ГОСТ 25347-82
3. Электрод Э 42 ГОСТ 9467-75

Изм.	Лист	№ докум.	Подп.	Дата
Разраб.		Гуц		
Пров.		Федоров		
Т. контр.		Федоров		
Н. контр.		Бушина		
Утв.		Федоров		

В18Б-001.44.000 СБ

Отвод

Лит.	Масса	Масштаб
	2,4	1:2
Лист	Листов 1	

Госстрой СССР Казахский САНТЕХПРОЕКТ

Формат А4

Типовой проект 903-1-235.82, альбом 3, часть 2.

Поз.	Зона	Поз.	Обозначение	Наименование	Кол.	Примечание
				Документация		
А4			В18Б-001.44.000 СБ	Сборочный чертеж		
				Детали		
А4		1	В18Б-001.44.001	Труба	1	1,26
				Стандартные изделия		
		2		Фланец 1-25-16 Ст20 ГОСТ 12821-80	1	1,05

Изм.	Лист	№ докум.	Подп.	Дата
Разраб.		Гуц		
Пров.		Федоров		
Т. контр.		Федоров		
Н. контр.		Бушина		
Утв.		Федоров		

В18Б-001.44.000

Отвод

Лит.	Лист	Листов
		1

Госстрой СССР Казахский САНТЕХПРОЕКТ

Формат А4

---

100 НА 100-9818

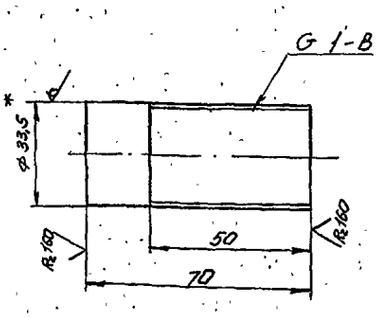

1. * Размер для справок.
2. Неуказанные предельные отклонения размеров $\pm \frac{JT14}{2}$ по ГОСТ 25347-82

Изм.	Лист	№ докум.	Подп.	Дата
Разраб.		Гуц		
Пров.		Федоров		
Т. контр.		Федоров		
Н. контр.		Бушина		
Утв.		Федоров		

В18Б-001.43.001

Труба

Лит.	Масса	Масштаб
	0,16	1:1
Лист	Листов 1	

Труба 25 х 3,2 ГОСТ 3262-75

Госстрой СССР Казахский САНТЕХПРОЕКТ

Формат А4

1331-ОМ

В186-001.45.002

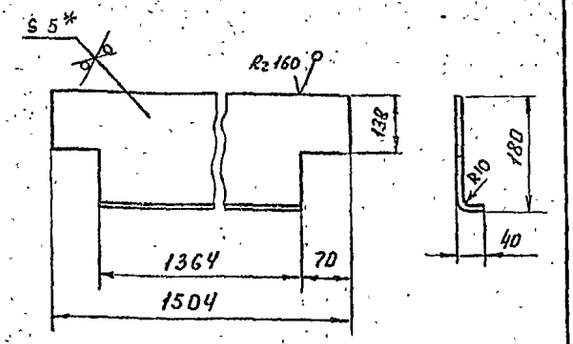

1 * Размер для справок

2 Предельные отклонения размеров $\pm \frac{JT14}{2}$ ГОСТ 25347-82.

Изм.	Лист	№ докум.	Подп.	Дата	
Разраб.		Федоров			
Пров.		Федоров			
Т. контр.		Федоров			
Н. контр.		Бушина			
Утв.		Федоров			

В186-001.45.002.

Ребро

Лит.	Масса	Масштаб
	13,0	1:5

Лист | Листов 1

Лист 6-5 ГОСТ 19903-74
Вст3 ГОСТ 14637-79

ГОССТРОЙ СССР КАЗАХСКИЙ САНТЕХПРОЕКТ

Формат А4

В186-001.45.001

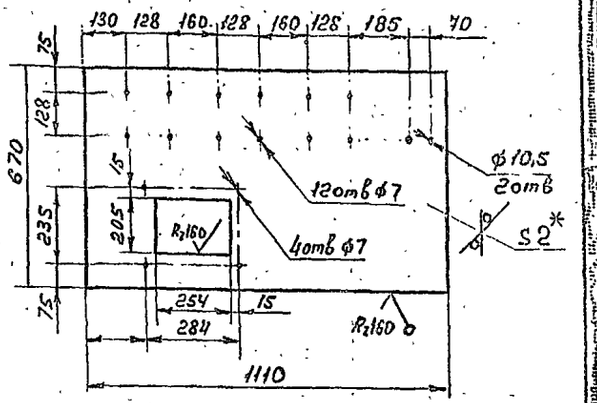

1. * Размер для справок

2. Предельные отклонения размеров $\pm \frac{JT14}{2}$ ГОСТ 25347-82.

Изм.	Лист	№ докум.	Подп.	Дата	
Разраб.		Федоров			
Пров.		Федоров			
Т. контр.		Федоров			
Н. контр.		Бушина			
Утв.		Федоров			

В186-001.45.001

Панель

Лит.	Масса	Масштаб
	11,6	1:10

Лист | Листов 1

Лист 6-2 ГОСТ 19903-74
Вст3 ГОСТ 14637-79

ГОССТРОЙ СССР КАЗАХСКИЙ САНТЕХПРОЕКТ

Формат А4

Типовой проект 903-1-235.87, альбом 3, часть 2.

Формат	Зона	Поз.	Обозначение	Наименование	Кол.	Примечание
А4		17	В186-001.45.017	Опора	2	26,0кг
А4		18	В186-001.45.018	Ребро	6	0,29кг
Б4		19	В186-001.45.019	Настил		
				Лист 6-4 ГОСТ 19903-74 / Вст3 ГОСТ 14637-79		
				980×620 мм	1	19,0кг
				Пластина		
				Лист 6-8 ГОСТ 19903-74 / Вст3 ГОСТ 14637-79		
Б4		20	В186-001.45.020	360×120 мм.	2	2,72кг
Б4		21	В186-001.45.021	260×120 мм	1	1,97кг
Б4		22	В186-001.45.022	Стойка		
				Уголок 63×63×5 ГОСТ 8509-72 / Вст3 ГОСТ 535-79		
				L = 1670 мм	1	7,65кг
				Опора		
				Уголок 63×63×5 ГОСТ 8509-72 / Вст3 ГОСТ 535-79		
Б4		23	В186-001.45.023	L = 840	2	4,1кг
Б4		24	В186-001.45.024	L = 955	2	1,24кг
Б4		25	В186-001.45.025	L = 165	2	0,8кг
Б4		26	В186-001.45.026	L = 142	4	0,73кг
				Опора		
				Швеллер 14 ГОСТ 8240-72 / Вст3 ГОСТ 535-79		
А4		27	В186-001.45.027	L 2766	2	34,0кг
Б4		28	В186-001.45.028	L = 2085	2	25,7кг
Б4		29	В186-001.45.029	L = 1285	1	15,8кг
Б4		30	В186-001.45.030	L = 803	1	9,9кг
Б4		31	В186-001.45.031	L = 191	1	2,35кг

В186-001.45.000

Лист 2

Формат А4

Формат	Зона	Поз.	Обозначение	Наименование	Кол.	Примечание
				Документация		
А3×А2			В186-001.45.000.СБ	Сборочный чертеж		
				Детали		
А4		1	В186-001.45.001	Панель	1	11,6кг
А4		2	В186-001.45.002	Ребро	2	13,0кг
А4		3	В186-001.45.003	Косынка	4	0,45кг
А4		4	В186-001.45.004	Ребро	2	0,63кг
А4		5	В186-001.45.005	Стойка	1	9,4кг
А4		6	В186-001.45.006	Стойка	1	3,3кг
А4		7	В186-001.45.007	Стойка	2	3,0кг
А4		8	В186-001.45.008	Консоль	1	3,4кг
А4		9	В186-001.45.009	Консоль	1	1,95кг
А4		10	В186-001.45.010	Консоль	1	1,95кг
А4		11	В186-001.45.011	Опора	1	2,95кг
А4		12	В186-001.45.012	Перемычка	1	4,0кг
А4		13	В186-001.45.013	Консоль	1	0,8кг
А4		14	В186-001.45.014	Стойка	1	8,5кг
А4		15	В186-001.45.015	Рамка	2	5,3кг
А4		16	В186-001.45.016	Поперечина	2	3,7кг

В186-001.45.000

Изм.	Лист	№ докум.	Подп.	Дата	
Разраб.		Федоров			
Пров.		Федоров			
Нач. отд.		Федоров			
Н. контр.		Бушина			
Утв.		Федоров			

Рамка

Лит.	Лист	Листов
	1	2

Госстрой СССР Казахский Сантехпроект

Формат А4

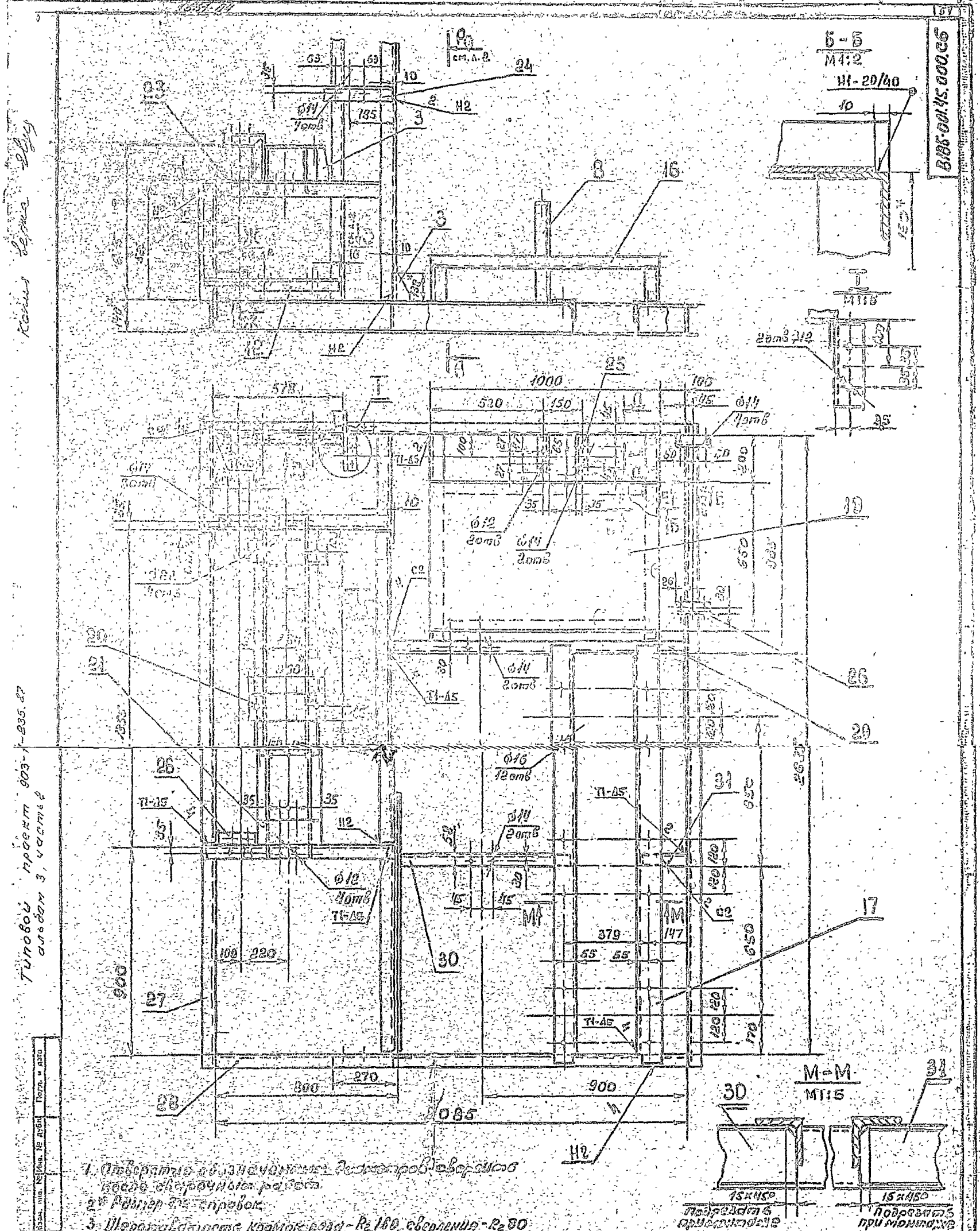

1. Отверстия обозначенных диаметров сверлить после сварочных работ.
2. Размер для справок.
3. Шероховатость кромок реза - R_z 160, сверления - R_z 80
4. Сварные швы по гост 5264-80
5. Электрод Э42 гост 6497-75

Изм.	Лист	№ докум.	Подп.	Дата
Разраб.		Федоров		
Пров.		Федоров		
Т.-контр.		Федоров		
Н. контр.		Бушина		
Утв.		Федоров		

В18Б-001.45.000.СБ

Рама

Лит.	Масса	Масштаб
	350.	1:10

Лист 1 Листов 2

ГОССТРОЙ СССР
КАЗАХСКИЙ
САНТЕХПРОЕКТ

Формат А2

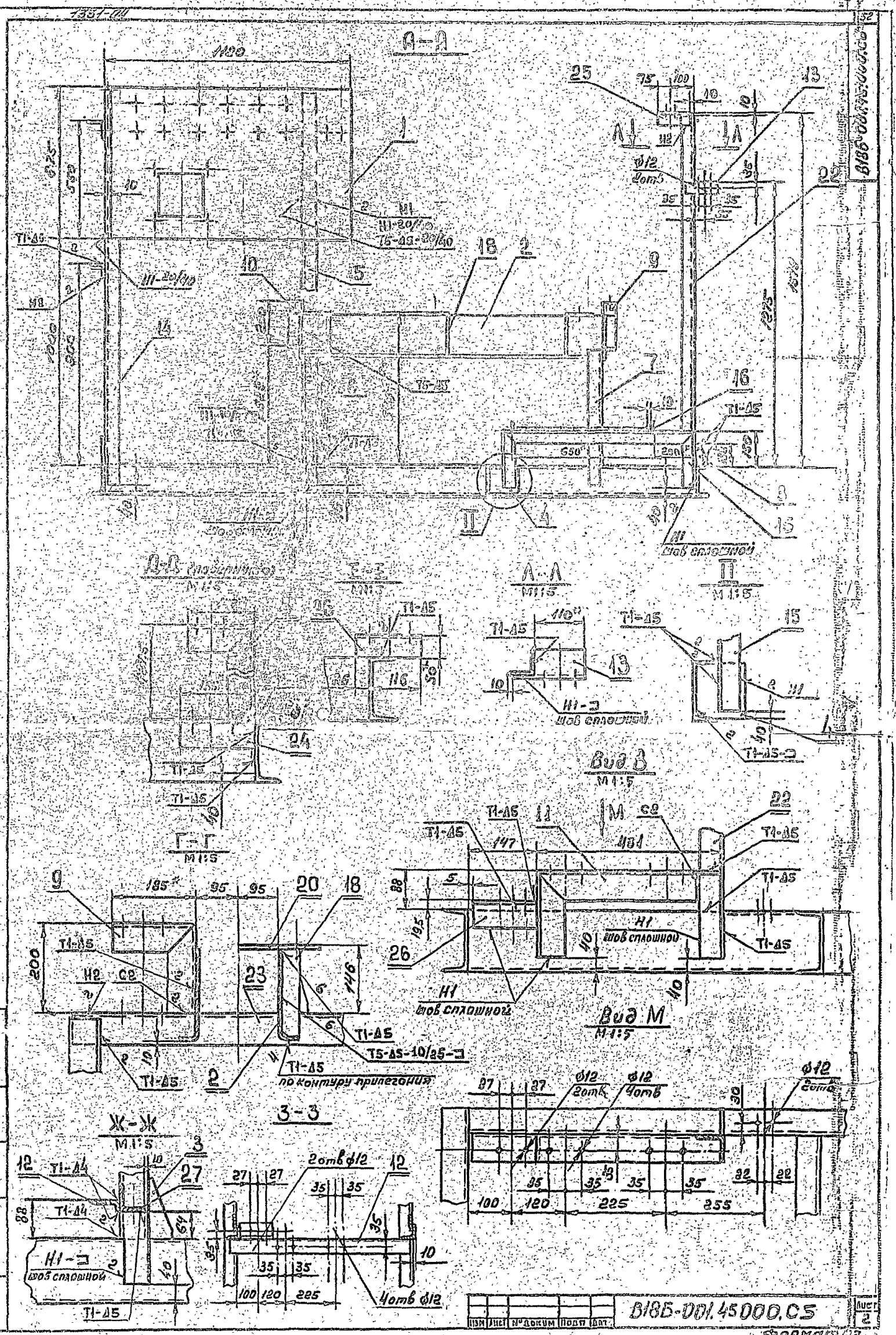

Типовой проект 903-1-215.87
альбом 3, часть 2

Копия верна

52+

Изм	Лист	№ докум	Подп	Дат	В18Б-001.45000.С5	Лист 2

Формат А2

1331-04

В18Б-001.45.006

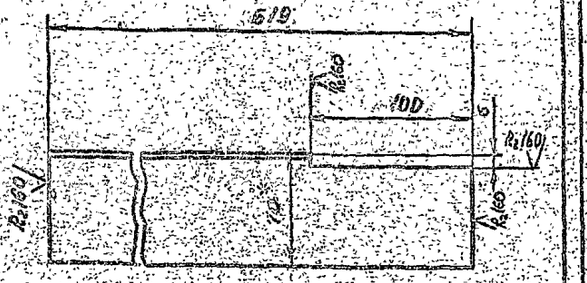

1.* Размер для справок

2. Предельные отклонения размеров $\pm\frac{УТ14}{2}$ ГОСТ 25347-82

				В18Б-001.45.006			
Изм.	Лист	№ докум.	Подп.	Дата	Стойка	Лит.	Масса 3,3	Масштаб 1:2
Разраб.	Федоров					Лист	Листов 1
Пров.	Федоров						
Т. контр.	Федоров						
Н. контр.	Бушина				Уголок 70×70×5 ГОСТ 8509-72 / Вст3 ГОСТ 535-79		Госстрой СССР Казахский Сантехпроект
Утв.	Федоров						

Формат А4

В18Б-001.45.005

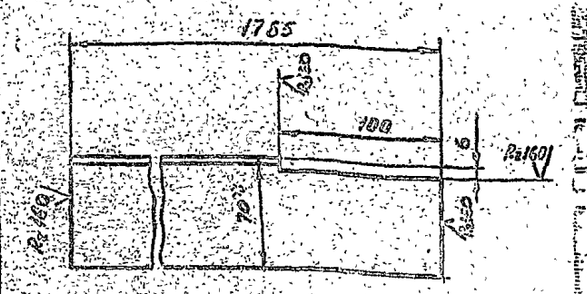

1.* Размер для справок

2. Предельные отклонения размеров $\pm\frac{УТ14}{2}$ ГОСТ 25347-82

				В18Б-001.45.005			
Изм.	Лист	№ докум.	Подп.	Дата	Стойка	Лит.	Масса 0,4	Масштаб 1:2
Разраб.	Федоров					Лист	Листов 1
Пров.	Федоров						
Т. контр.	Федоров						
Н. контр.	Бушина				Уголок 70×70×5 ГОСТ 8509-72 / Вст3 ГОСТ 535-75		Госстрой СССР Казахский Сантехпроект
Утв.	Федоров						

Формат А4

В18Б-001.45.004

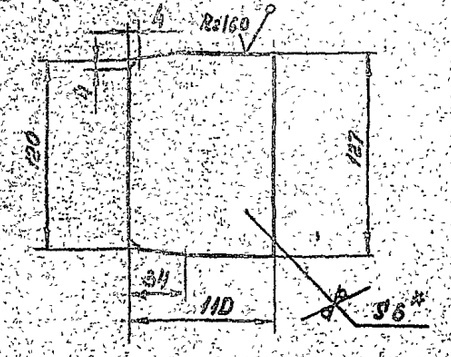

1.* Размер для справок

2. Предельные отклонения размеров $\pm\frac{УТ14}{2}$ ГОСТ 25347-82

				В18Б-001.45.004			
Изм.	Лист	№ докум.	Подп.	Дата	Ребро	Лит.	Масса 0,63	Масштаб 1:2
Разраб.	Федоров					Лист	Листов 1
Пров.	Федоров						
Т. контр.	Федоров						
Н. контр.	Бушина				Лист Б-6 ГОСТ 19903-74 / Вст3 ГОСТ 14637-79		Госстрой СССР Казахский Сантехпроект
Утв.	Федоров						

Формат А4

В18Б-001.45.003

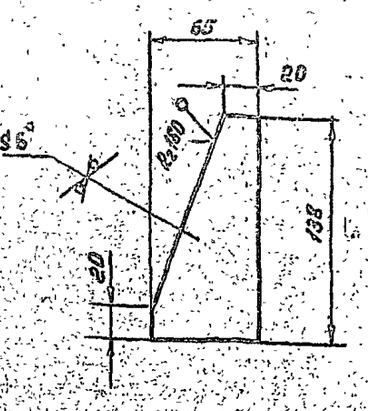

1.* Размер для справок

2. Предельные отклонения размеров $\pm\frac{УТ14}{2}$ ГОСТ 25347-82

				В18Б-001.45.003			
Изм.	Лист	№ докум.	Подп.	Дата	Косынка	Лит.	Масса 0,45	Масштаб 1:2
Разраб.	Федоров					Лист	Листов 1
Пров.	Федоров						
Т. контр.	Федоров						
Н. контр.	Бушина				Лист Б-6 ГОСТ 19903-74 / Вст3 ГОСТ 14637-76		Госстрой СССР Казахский Сантехпроект
Утв.	Федоров						

Формат А4

Типовой проект 903-1-235.87 альбом 3, часть 2

53

1351-04

В186-001.45.010

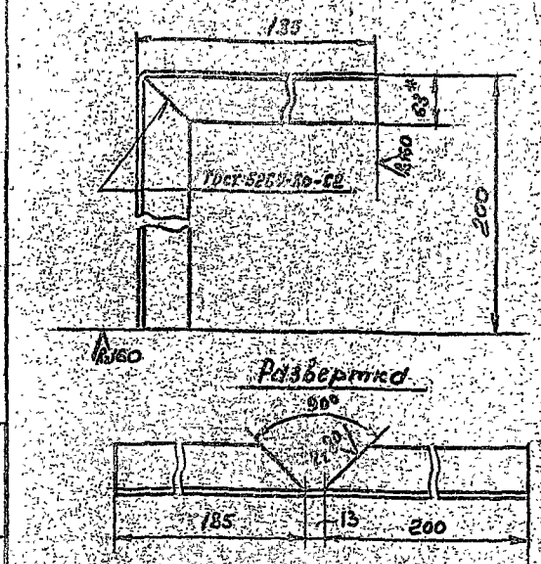

1* Размер для справок
2. Предельные отклонения размеров $\pm\frac{УТ14}{2}$ ГОСТ 25347-82

Изм.	Лист	№ докум.	Подп.	Дата	В186-001.45.010		
Разраб.	Федоров				Консоль	Лит.	Масса 1,95	Масштаб 1:4
Пров.	Федоров					Лист	Листов 1
Т. контр.	Федоров						
Н. контр.	Бушина				Уголок 63×63×5 ГОСТ 8509-72 / Вст3 ГОСТ 535-79	ГОССТРОЙ СССР КАЗАХСКИЙ САНТЕХПРОЕКТ	
Утв.	Федоров						

Формат А4

В186-001.45.009

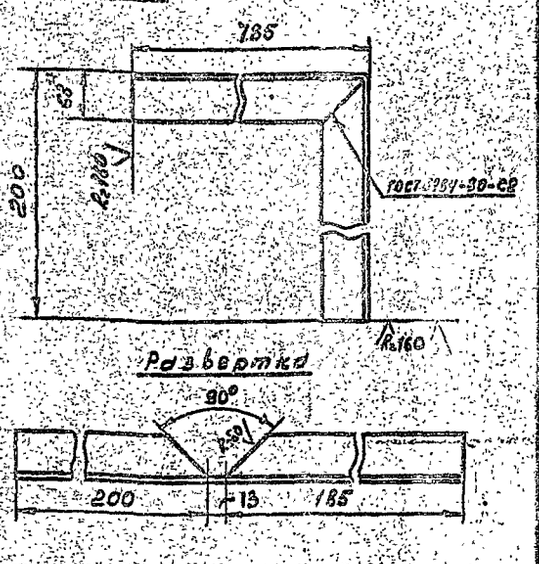

1* Размер для справок
2. Предельные отклонения размеров $\pm\frac{УТ14}{2}$ ГОСТ 25347-82

Изм.	Лист	№ докум.	Подп.	Дата	В186-001.45.009		
Разраб.	Федоров				Консоль	Лит.	Масса 1,95	Масштаб 1:4
Пров.	Федоров					Лист	Листов 1
Т. контр.	Федоров						
Н. контр.	Бушина				Уголок 63×63×5 ГОСТ 8509-72 / Вст3 ГОСТ 535-79	ГОССТРОЙ СССР КАЗАХСКИЙ САНТЕХПРОЕКТ	
Утв.	Федоров						

Формат А4

В186-001.45.008

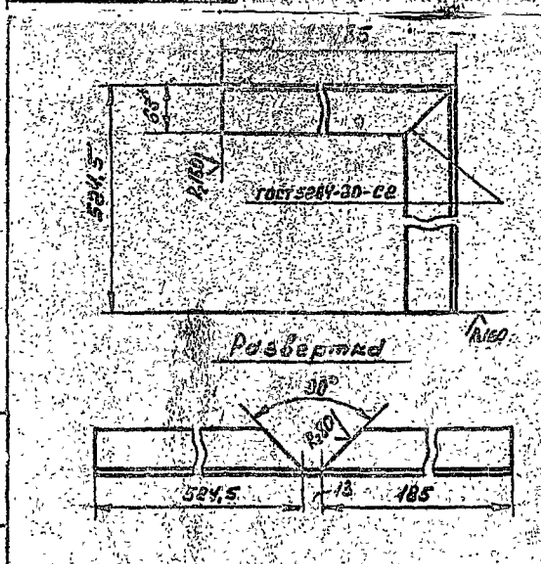

1* Размер для справок
2. Предельные отклонения размеров $\pm\frac{УТ14}{2}$ ГОСТ 25347-82

Изм.	Лист	№ докум.	Подп.	Дата	В186-001.45.008		
Разраб.	Федоров				Консоль	Лит.	Масса 3,4	Масштаб 1:4
Пров.	Федоров					Лист	Листов 1
Т. контр.	Федоров						
Н. контр.	Бушина				Уголок 63×63×5 ГОСТ 8509-72 / Вст3 ГОСТ 535-79	ГОССТРОЙ СССР КАЗАХСКИЙ САНТЕХПРОЕКТ	
Утв.	Федоров						

Формат А4

В186-001.45.007

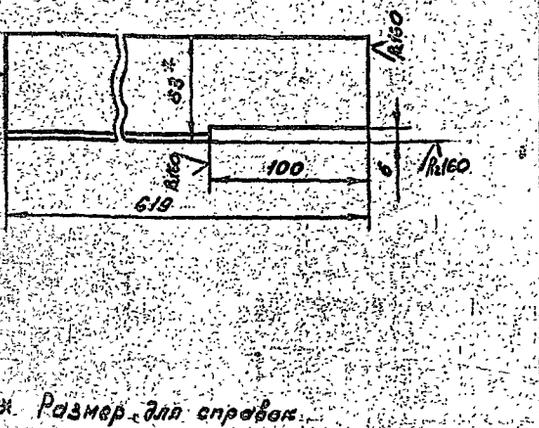

1* Размер для справок
2. Предельные отклонения размеров $\pm\frac{УТ14}{2}$ ГОСТ 25347-82

Изм.	Лист	№ докум.	Подп.	Дата	В186-001.45.007		
Разраб.	Федоров				Стойка	Лит.	Масса 3,0	Масштаб 1:2
Пров.	Федоров					Лист	Листов 1
Т. контр.	Федоров						
Н. контр.	Бушина				Уголок 63×63×5 ГОСТ 8509-72 / Вст3 ГОСТ 535-79	ГОССТРОЙ СССР КАЗАХСКИЙ САНТЕХПРОЕКТ	
Утв.	Федоров						

Формат А4

В186-001.45.014

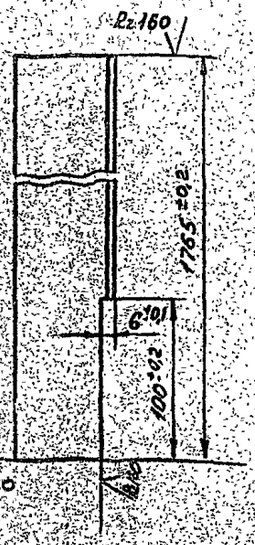

* Размер для справок

					В186-001.45.014		
Изм.	Лист	№ докум.	Подп.	Дата	Стойка	Лит.	Масса 8,5	Масштаб 1:2
Разраб.	Федоров					Лист	Листов 1
Пров.	Федоров						
Т. контр.	Федоров						
Н. контр.	Бушина				Уголок 63×63×5 ГОСТ 8509-72 / Вст3 ГОСТ 535-79	ГОССТРОЙ СССР КАЗАХСКИЙ САНТЕХПРОЕКТ	
Утв.	Федоров						

Формат А4

В186-001.45.013

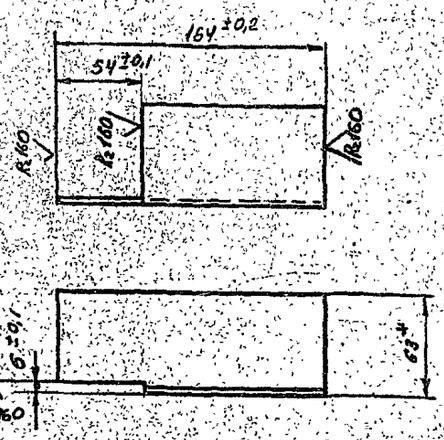

* Размер для справок

					В186-001.45.013		
Изм.	Лист	№ докум.	Подп.	Дата	Консоль	Лит.	Масса 0,8	Масштаб 1:2
Разраб.	Федоров					Лист	Листов 1
Пров.	Федоров						
Т. контр.	Федоров						
Н. контр.	Бушина				Уголок 63×63×5 ГОСТ 8509-72 / Вст3 ГОСТ 535-79	ГОССТРОЙ СССР КАЗАХСКИЙ САНТЕХПРОЕКТ	
Утв.	Федоров						

Формат А4

В186-001.45.012

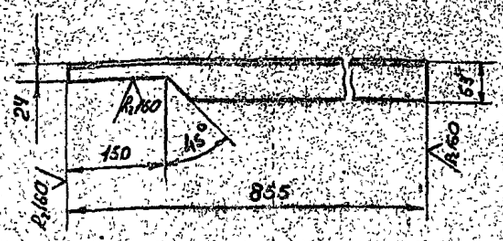

1* Размер для справок
2. Предельные отклонения размеров $\pm \frac{JT14}{2}$ ГОСТ 25347-82

					В186-001.45.012		
Изм.	Лист	№ докум.	Подп.	Дата	Перемычка	Лит.	Масса 4,5	Масштаб 1:5
Разраб.	Федоров					Лист	Листов 1
Пров.	Федоров						
Т. контр.	Федоров						
Н. контр.	Бушина				Уголок 63×63×5 ГОСТ 8509-72 / Вст3 ГОСТ 535-79	ГОССТРОЙ СССР КАЗАХСКИЙ САНТЕХПРОЕКТ	
Утв.	Федоров						

Формат А4

В186-001.45.011

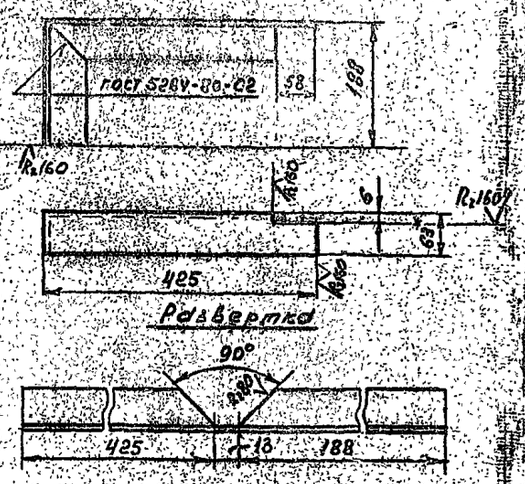

1* Размер для справок
2. Предельные отклонения размеров $\pm \frac{JT14}{2}$ ГОСТ 25347-82

					В186-001.45.011		
Изм.	Лист	№ докум.	Подп.	Дата	Опора	Лит.	Масса 2,95	Масштаб 1:5
Разраб.	Федоров					Лист	Листов 1
Пров.	Федоров						
Т. контр.	Федоров						
Н. контр.	Бушина				Уголок 63×63×5 ГОСТ 8509-72 / Вст3 ГОСТ 535-79	ГОССТРОЙ СССР КАЗАХСКИЙ САНТЕХПРОЕКТ	
Утв.	Федоров						

Формат А4

Типовой проект 903-1-230.87, альбом 2, часть 2

55

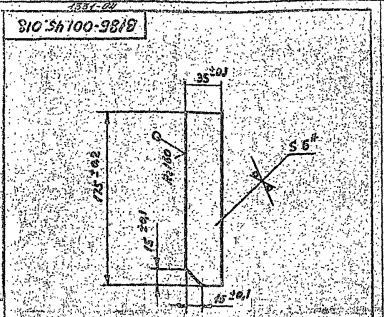

* Размер для справок.

Изм.	Лист	№ докум.	Подп.	Дата	
Разраб.		Федоров			В185-001.45.018
Пров.		Федоров			Ребро
Т. контр.		Федоров			
Н. контр.		Бушина			Лист 5-8 ГОСТ 19903-74
Утв.		Федоров			Ст3 ГОСТ 14637-79

Лит.	Масса	Масштаб
	0,29	1:2
Лист	Листов 1	

Госстрой СССР Казахский Сантехпроект

Формат А4

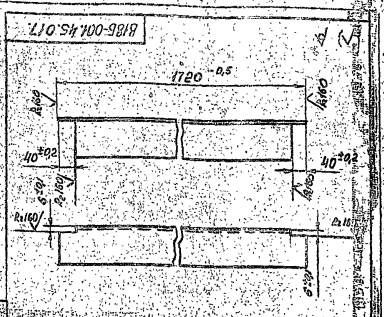

* Размер для справок.

Изм.	Лист	№ докум.	Подп.	Дата	
Разраб.		Федоров			В185-001.45.017
Пров.		Федоров			Опора
Т. контр.		Федоров			
Н. контр.		Бушина			Уголок 50×50×5 ГОСТ 8509-72
Утв.		Федоров			Ст3 ГОСТ 535-79

Лит.	Масса	Масштаб
	26,0	1:5
Лист	Листов 1	

Госстрой СССР Казахский Сантехпроект

Формат А4

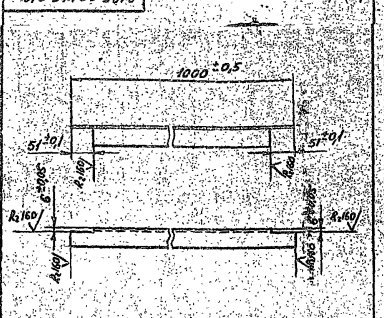

* Размер для справок.

Изм.	Лист	№ докум.	Подп.	Дата	
Разраб.		Федоров			В185-001.45.016
Пров.		Федоров			Поперечина
Т. контр.		Федоров			
Н. контр.		Бушина			Уголок 50×50×5 ГОСТ 8509-72
Утв.		Федоров			Ст3 ГОСТ 535-79

Лит.	Масса	Масштаб
	3,7	1:5
Лист	Листов 1	

Госстрой СССР Казахский Сантехпроект

Формат А4

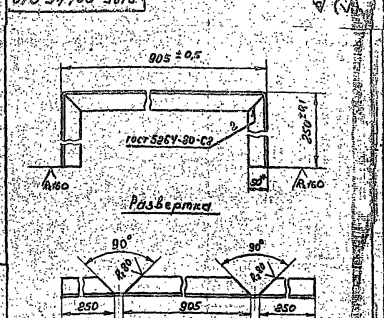

* Размер для справок.

Изм.	Лист	№ докум.	Подп.	Дата	
Разраб.		Федоров			В185-001.45.015
Пров.		Федоров			Рамка
Т. контр.		Федоров			
Н. контр.		Бушина			Уголок 50×50×5 ГОСТ 8509-72
Утв.		Федоров			Ст3 ГОСТ 535-79

Лит.	Масса	Масштаб
	5,3	1:5
Лист	Листов 1	

Госстрой СССР Казахский Сантехпроект

Формат А4

№ позиции	Наименование	Код ОКП	Обозначение документа на поставку	Поставщик	Куда входит (обозначение)	Количество: На изделие	Количество: Вкладных	Количество: На ремонт	Количество: Всего	Примечание
1	Фланец 1-25-16 Ст.25		ГОСТ 12821-80		В185-003.02.000	2			2	
2					В185-003.03.000	2			2	
3					В185-003.04.000	3			3	
4					В185-003.05.000	4			4	
5					В185-003.06.000	3			3	
6					В185-003.07.000	1			1	
7					В185-003.08.000	1			1	
8									15	
9	Заглушка 32×2		ГОСТ 17379-83		В185-003.08.000	1			1	
10	Установка бы-		ВСН 186-74		В185-003.02.000	2			2	
11	шими ЗП4-45-70		Мо СО СССР		В185-003.06.000	1			1	
12	Установка бы-								3	
13	шими 5ЗП4-53-76				В185-003.02.000	2			2	
14	Крепежные	изделия								
15	Болт М16×90.58		ГОСТ 7798-70		В185-003.00.000	8			8	
16	М12×50.58					72			72	
17	Гайка М16.5					8			8	
18	М12.5		ГОСТ 5915-70		В185-003.00.000	72			72	
19	М10.5					8			8	
20	Шайба 16.01					8			8	
21	12.01		ГОСТ 11371-78		В185-003.00.000	72			72	
22	10.01					8			8	
23	Шайба 15 65Г		ГОСТ 6402-70		В185-003.00.000	8			8	
24	Шпилька М10-6g×30.58		ГОСТ 22032-76		В185-003.00.000	8			8	

Изм. Лист № докум. Подп. Дата — В185-003.00.000ВП — Лист 1

Формат А4

№ позиции	Наименование	Код ОКП	Обозначение документа на поставку	Поставщик	Куда входит (обозначение)	Количество: На изделие	Количество: Вкладных	Количество: На ремонт	Количество: Всего	Примечание
1	Насос бытовой ВК-1Ц6			ПО						
2	в электроизвестис дет ЧАУ80В1 (срезной)	36 3191 1142	ТУ 26-06-1213-81	„Ливгидромаш"	В185-003.00.000	2			2	
3	вентиль запорный фланцевый 15Б6 Ду25			ПО „Кролевецпро-						
4	15ч9р2	37 2212 1030	ГОСТ 18722-73	арматура"	В185-003.00.000	7			7	
5	Клапан обратный поворотный однодис-			ПО						
6	ковый Ру16 Ду85. 16ч3бр	37 2238 1005	ГОСТ 19500-74	„Артхимташ"	В185-003.00.000	2			2	
7	Клапан регулиру-									
8	ющий однороздель- ный с электрическим исполнитель-			Гусь-Хрустальный арматурный за-						
9	ным механизмом Ру16 Ду15. 25ч94нж	37 2251	ТУ 26-07-326-83	вод „Красный Пролетарий"	В185-003.00.000	1			1	
10										
11	Отвод ОПБ-2 / 3Р		ГОСТ 14911-82		В185-003.00.000	4			4	
12	Прокладка:		ГОСТ 15180-70							
13	А-25-16				В185-003.00.000	16			16	
14	А-25-6				В185-003.00.000	4			4	
15	А-15-16				В185-003.00.000	2			2	
16	Фланец клад-									
17	ратный 1-25-6				В185-003.02.000	2			2	
18	Ст.25		ГОСТ 12821-80		В185-003.03.000	2			2	
19									4	
20	Фланец 1-15-16				В185-003.07.000	1			1	
21	Ст.25		ГОСТ 12821-80		В185-003.08.000	1			1	

2

Изм. Лист № докум. Подп. Дата — В185-003.00.000ВП

Разраб. Ушишиц — Блок подпиточных насосов — Лит. 1 — Лист 2 — Листов 2

Пров. Федоров — Ведомость покупных изделий — Госстрой СССР, Ленинград, Сантехпроект

Н.контр. Ушишиц

Утв. Федоров

Формат А4

1331-04

В18Б-003.00.000 ГЗ

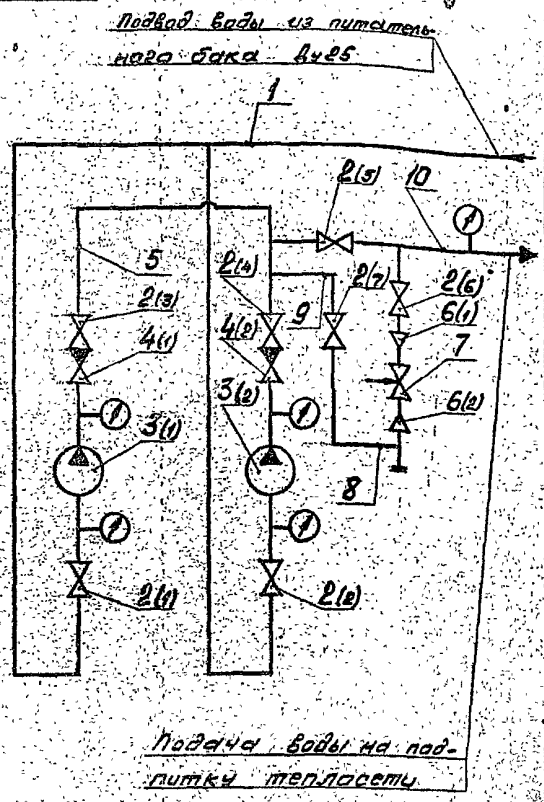

Порядковый номер (позиционное обозначение)	Обозначение	Наименование	Кол.	Примечание
1; 5; 8; 9; 10	–	Труба 32×2 ГОСТ 10704-76 / В-ВСт.3 ГОСТ 10705-80	-7м	
2(1)÷2(7)	–	Вентиль запорный фланцевый Ду25 Ру16		
		15ч9п2	7	
3(1); 3(2)	–	Насос вихревой ВК-1/16	2	
4(1); 4(2)	–	Клапан обратный под'емный Ду25 Ру16		
		16ч3бр	2	
6(1); 6(2)	В18Б-003.07.001	Переход	2	
7	–	Клапан регулирующий с электрическим исполнительным механизмом		
		Ду15 Ру16 25ч943нм	1	

Изм.	Лист	№ докум.	Подп.	Дата
Разраб.		Бушина		
Пров.		Федоров		
Т. контр.		Федоров		
Н. контр.		Бушина		
Утв.		Федоров		

В18Б-003.00.000 ГЗ

Блок подпиточных насосов

Схема гидравлическая принципиальная

Лит.	Масса	Масштаб
	–	1/м

Лист | Листов

Госстрой СССР Казахский Сантехпроект

Формат А3

Типовой проект 903-1-23.5.87 альбом 3, часть 2

№ строки	Обозначение	Наименование	Куда входит: Обозначение	Кол.	Общее кол.	Примечание
1	В18Б-003.00.000	Блок подпиточных насосов			1	
2	В18Б-003.01.000	Рама	В18Б-003.00.000	1	1	
3	В18Б-003.02.000	Трубопровод	В18Б-003.00.000	2	2	
4	В18Б-003.03.000	Трубопровод	В18Б-003.00.000	2	2	
5	В18Б-003.04.000	Трубопровод	В18Б-003.00.000	1	1	
6	В18Б-003.05.000	Трубопровод	В18Б-003.00.000	1	1	
7	В18Б-003.06.000	Трубопровод	В18Б-003.00.000	1	1	
8	В18Б-003.07.000	Трубопровод	В18Б-003.00.000	1	1	
9	В18Б-003.08.000	Трубопровод	В18Б-003.00.000	1	1	
10						
11						
12						
13						
14						
15						
16						
17						
18						
19						
20						
21						
22						

Изм.	Лист	№ докум.	Подп.	Дата
Разраб.		Бушина		
Пров.		Федоров		
Нач.отд.		Федоров		
Н.контр.		Бушина		
Утв.		Федоров		

В18Б-003.00.000 ВС

Блок подпиточных насосов. Ведомость спецификаций

Лит.	Лист	Листов
		1

Госстрой СССР Казахский Сантехпроект

Формат А3

Инв. № подл. | Подп. и дата | Взам. инв. № | Инв. № дубл. | Подп. и дата

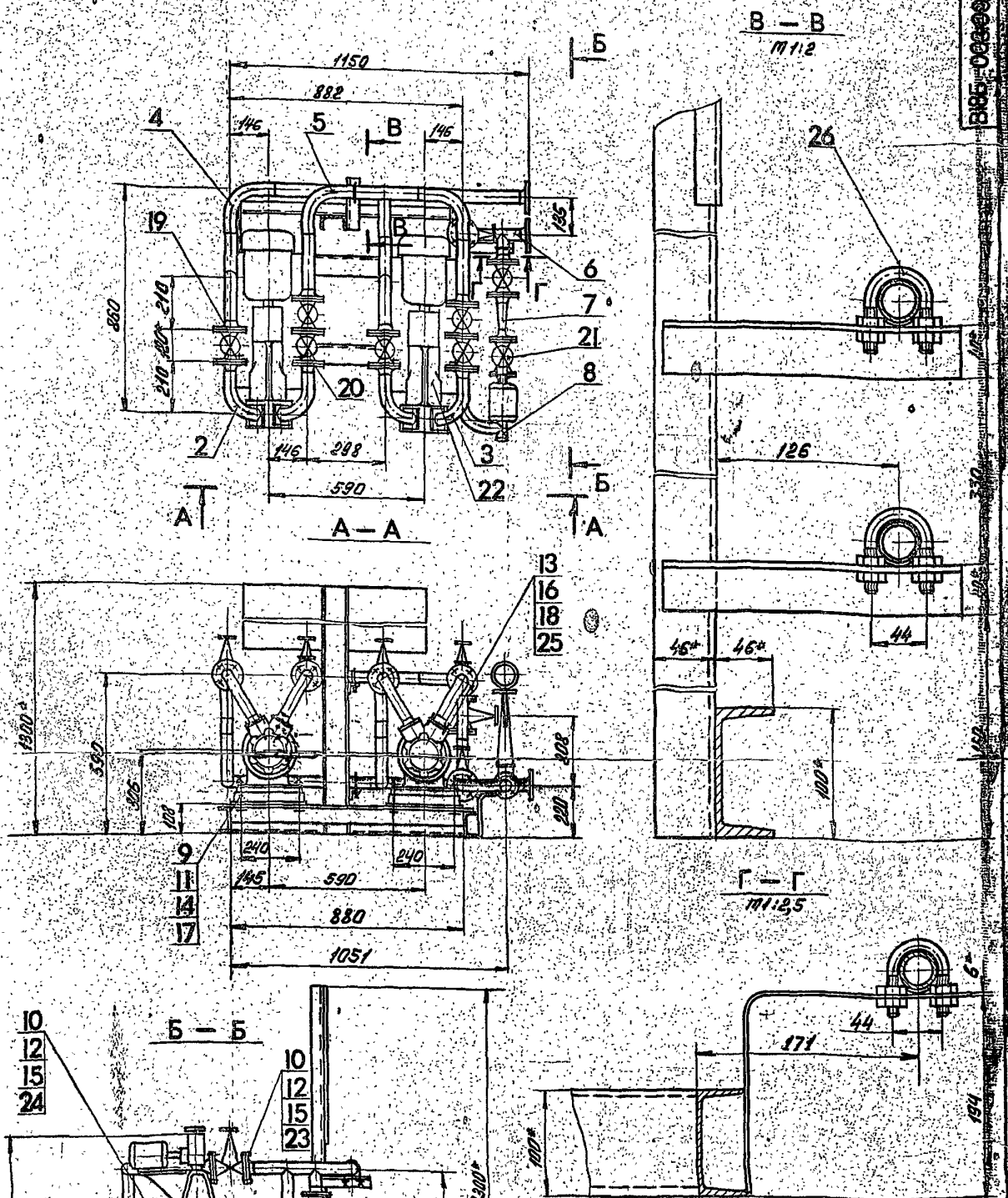

1.* Размер для справок.

2. Блок в сборе испытать на герметичность давлением воды $P_{пр.} = 1{,}5 P_{раб.}$ в течение 5 минут, после чего давление снизить до рабочего и произвести осмотр. Течи не допускаются.

3. На период транспортировки и хранения блока все отверстия в трубопроводах заглушить.

					В18Б-003.00.000СБ			
Изм.	Лист	№ докум.	Подп.	Дата	Блок подпиточных насосов	Лит.	Масса	Масштаб
Разраб.		Бушина					281,0	1:10
Пров.		Федоров				Лист	Листов	
Т. контр.		Федоров				Госстрой СССР Казахский Сантехпроект		
Н. контр.		Бушина						
Утв.		Федоров				Формат №2		

Инв. № подл. | Подп. и дата | Взам. инв. № | Инв. № дубл. | Подп. и дата

30

Позиция	Зона	Поз.	Обозначение	Наименование	Кол.	Примечание
				ГОСТ 6402-70	8	0,008
		18		Шпилька М10-6gх		
				30.58		
				ГОСТ 22032-76	8	0,027
		19		Вентиль запорный		
				фланцевый Ру16		
				Ду25 15ч9п2		
				ГОСТ 18722-73	7	3,6
		20		Клапан обратный		
				подъемный		
				фланцевый Ру16		
				Ду25 16ч3бр		
				ГОСТ 19500-74	2	3,3
		21		Клапан регулирующий		
				односедельный с		
				электрическим		
				исполнительным		
				механизмом		
				фланцевый		
				Ру16 Ду15 25ч945нж		
				ТУ 26-07-925-89	1	20,0
		22		Насос вихревой		
				типа ВК-1/16 с		

Инв. № подл. | Подп. и дата | Взам. инв. № | Инв. № дубл. | Подп. и дата

Изм. Лист № докум. Подп. Дата

В18Б-003.00.000

Лист 3

Позиция	Зона	Поз.	Обозначение	Наименование	Кол.	Примечание
				электродвигатель		
				4АХ80В4		
				N=1,5кВт (с рамой)		
				ТУ 26-06-1213-81	2	64,0
		23		Прокладка		
				А-25-16		
				ГОСТ 15180-70	16	0,013
		24		Прокладка		
				А-15-16		
				ГОСТ 15180-70	2	0,007
		25		Прокладка		
				А-25-6		
				ГОСТ 15180-70	4	0,01
		26		Опора ОПБ-2/32		
				ГОСТ 14911-82	4	0,12

Инв. № подл. | Подп. и дата | Взам. инв. № | Инв. № дубл. | Подп. и дата

Изм. Лист № докум. Подп. Дата

В18Б-003.00.000

Лист 4

Позиция	Зона	Поз.	Обозначение	Наименование	Кол.	Примечание
ВЧ		7	В18Б-003.07.000	Трубопровод	1	2,0
ВЧ		8	В18Б-003.08.000	Трубопровод	1	2,8
				Стандартные		
				изделия		
		9		Болт М16х90.58		
				ГОСТ 7798-70	8	0,177
		10		Болт М12х50.58		
				ГОСТ 7798-70	72	0,062
		11		Гайка М16.5		
				ГОСТ 5915-70	8	0,033
		12		Гайка М12.5		
				ГОСТ 5915-70	72	0,015
		13		Гайка М10.5		
				ГОСТ 5915-70	8	0,011
		14		Шайба 16.01		
				ГОСТ 11371-78	8	0,011
		15		Шайба 12.01		
				ГОСТ 11371-78	72	0,005
		16		Шайба 10.01		
				ГОСТ 11371-78	8	0,004
		17		Шайба 16 65Г		

Инв. № подл. | Подп. и дата | Взам. инв. № | Инв. № дубл. | Подп. и дата

Изм. Лист № докум. Подп. Дата

В18Б-003.00.000

Лист 2

Позиция	Зона	Поз.	Обозначение	Наименование	Кол.	Примечание
				Документация		
ВЧ			В18Б-003.00.000СБ	Сборочный чертеж		
ВЧ			В18Б-003.00.000ГЗ	Схема гидравлическая принципиальная		
ВЧ			В18Б-003.00.000ВС	Ведомость спецификаций		
			В18Б-003.00.000ВП	Ведомость покупных изделий		
				Сборочные		
				единицы		
ВЧ		1	В18Б-003.01.000	Рама	1	540
ВЧ		2	В18Б-003.02.000	Трубопровод	2	2,5
ВЧ		3	В18Б-003.03.000	Трубопровод	2	2,5
ВЧ		4	В18Б-003.04.000	Трубопровод	1	7,1
ВЧ		5	В18Б-003.05.000	Трубопровод	1	7,0
ВЧ		6	В18Б-003.06.000	Трубопровод	1	3,8

Инв. № подл. | Подп. и дата | Взам. инв. № | Инв. № дубл. | Подп. и дата

Изм.	Лист	№ докум.	Подп.	Дата	В18Б-003.00.000		
Разраб.	Бушина				Блок подпиточных насосов	Лит.	Лист 1	Листов 4
Пров.	Федоров					ГПОСТРОЙ СССР Казахский Сантехпроект	
Н.контр.	Федоров						
Н.контр.	Бушина						
Утв.	Федоров						

Формат А4

Альбом 1331-04 Часть 2 Том 4 Книга 2

1337-04

В18Б-003.01.001

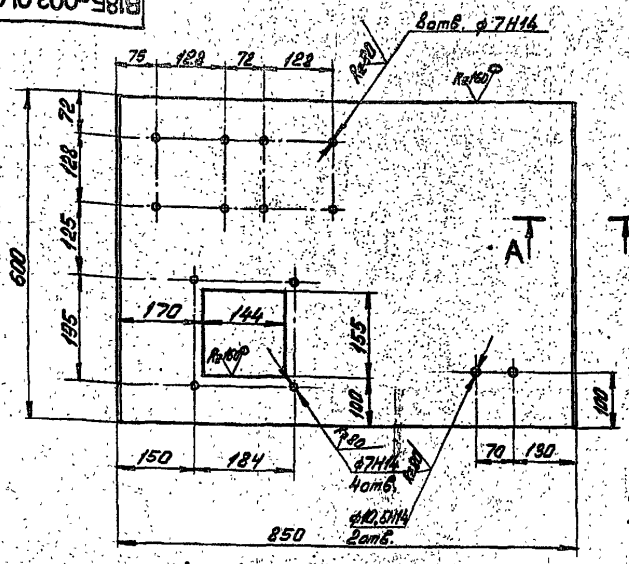

1. Развернутая длина детали - 876мм.
2.* Размер для справок.
3. Неуказанные предельные отклонения размеров $\pm \frac{IT14}{2}$ по ГОСТ 25347-82.

Изм.	Лист	№ докум.	Подп.	Дата
Разраб.		Бушина		
Пров.		Федоров		
Т. контр.		Федоров		
Н. контр.		Бушина		
Утв.		Федоров		

В18Б-003.01.001

Щит

Лит.	Масса	Масштаб
	7,9	1:5

Лист | Листов

Госстрой СССР Казахский Сантехпроект

Лист 5-2.0 ГОСТ 19903-74
8Сп.3 ГОСТ 16523-70

Формат А3

В18Б-003.01.002

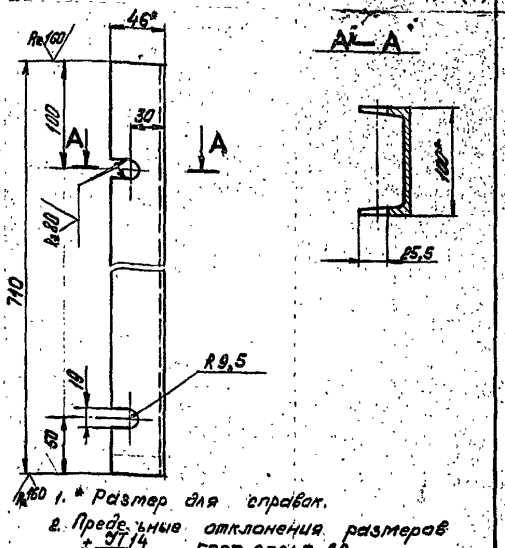

1. * Размер для справок.
2. Предельные отклонения размеров $\pm \frac{IT14}{2}$ по ГОСТ 25347-82.

Изм.	Лист	№ докум.	Подп.	Дата
Разраб.		Бушина		
Пров.		Федоров		
Т. контр.		Федоров		
Н. контр.		Бушина		
Утв.		Федоров		

В18Б-003.01.002

Швеллер

Лит.	Масса	Масштаб
	6,1	1:25

Лист | Листов 1

Швеллер 10 ГОСТ 8240-72 / 8Сп.3 ГОСТ 535-79

Госстрой СССР Казахский Сантехпроект

Формат А4

Поз.	Кол.	Обозначение	Наименование	Кол.	Примечание
			Документация		
А2		В18Б-003.01.000СБ	Сборочный чертеж		
			Детали		
А3	1	В18Б-003.01.001	Щит	1	7,9
А4	2	В18Б-003.01.002	Швеллер	2	6,1
А4	3	В18Б-003.01.003	Уголок	2	8,5
А4	4	В18Б-003.01.004	Кронштейн	2	0,5
А4	5	В18Б-003.01.005	Кронштейн	1	0,7
А4	6	В18Б-003.01.006	Кронштейн	1	0,5
Б4	7		Стойка Швеллер 10 ГОСТ 8240-72 / 8Сп.3 ГОСТ 535-79 L=1090	1	11,1
Б4	8		Швеллер Швеллер 10 ГОСТ 8240-72 / 8Сп.3 ГОСТ 535-79 L=880-2	1	7,6

Изм.	Лист	№ докум.	Подп.	Дата
Разраб.		Бушина		
Пров.		Федоров		
Нач. отд.		Федоров		
Н. контр.		Бушина		
Утв.		Федоров		

В18Б-003.01.000

Рама

Лит.	Масса	Масштаб

Лист | Листов 1

Госстрой СССР Казахский Сантехпроект

Альбом 3, часть 2.

Инв. № подл. | Подп. и дата | Взам. инв. № | Инв. № дубл. | Подп. и дата

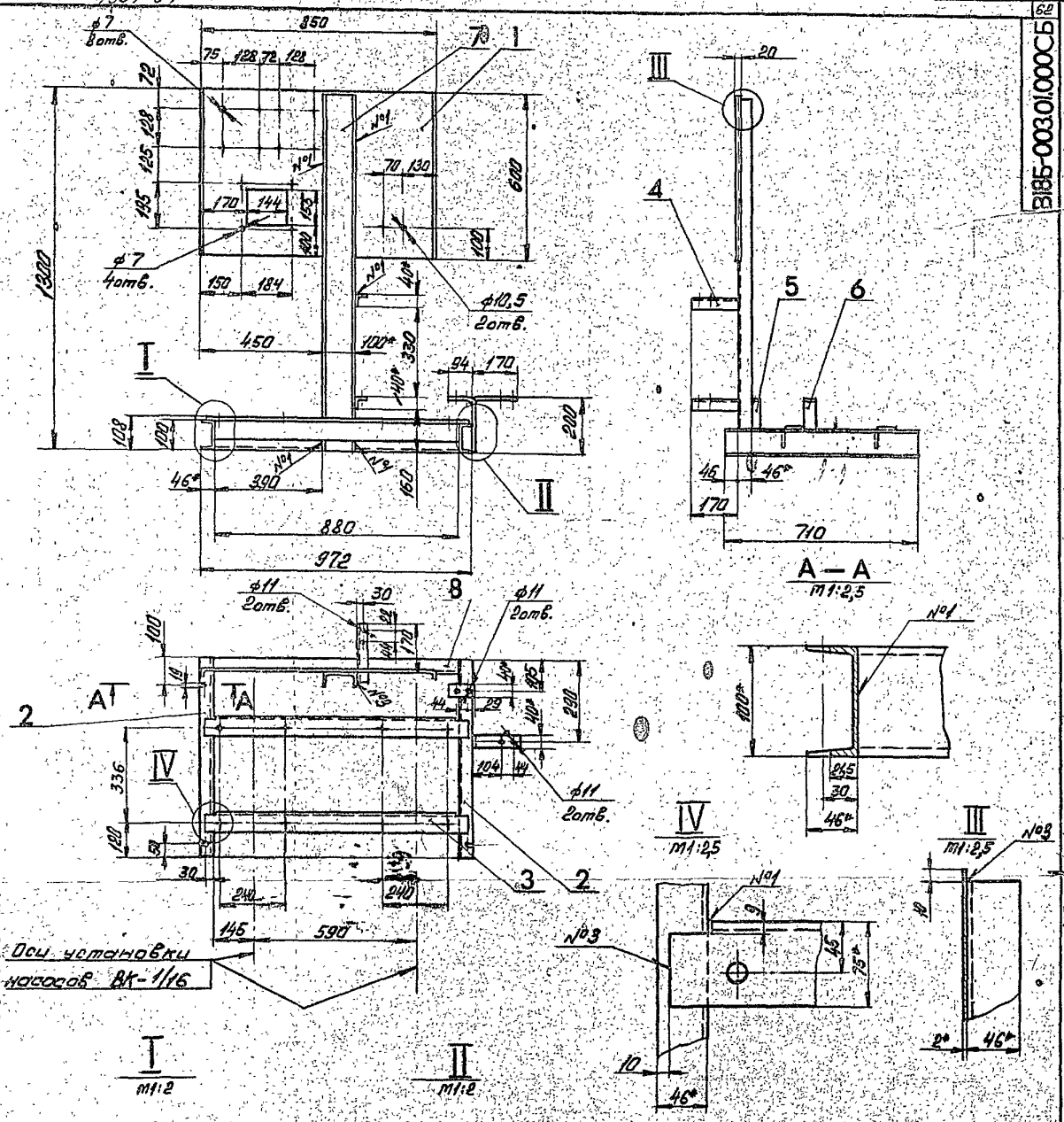

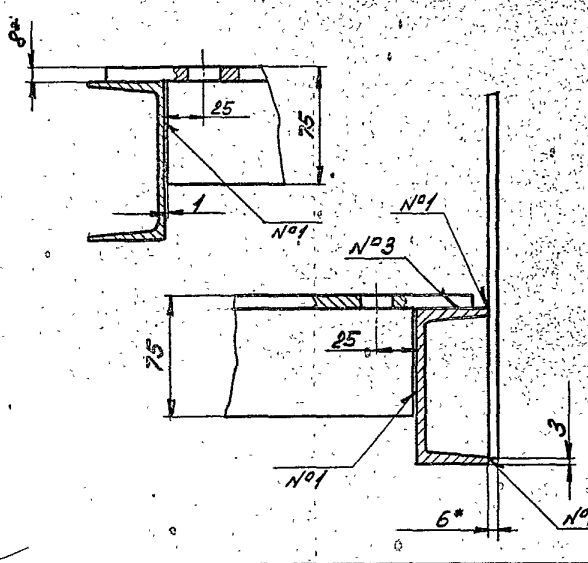

1.* Размер для справок.
2. Предельные отклонения размеров $\pm\frac{IT14}{2}$ по ГОСТ 25347-82.
3. Шероховатость кроток реза - Rz160.
4. Сварные швы по ГОСТ 5264-80:
№1-Т1; №2-У2; №3-Н1 (шов сплошной).
Катет шва принимать равным наименьшей толщине свариваемых деталей.
5. Электрод 942 ГОСТ 9467-75.

					В18Б-003.01.000 СБ			
Изм.	Лист	№ докум.	Подп.	Дата	Рама	Лит.	Масса 59,0	Масштаб 1:10
Разраб.		Бушина				Лист	Листов 1	
Пров.		Федоров				ГОССТРОЙ СССР Казахский Сантехпроект		
Т. контр.		Федоров				Формат А2		
Н. контр.		Бушина						
Утв.		Федоров						

32

В18Б-003.01.003

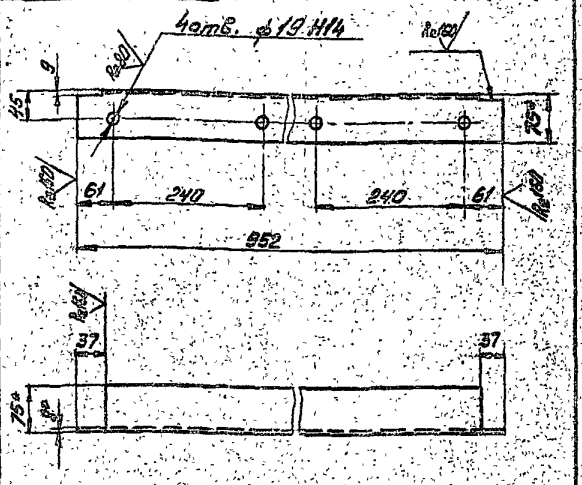

1. * Размер для справок.
2. Предельные отклонения размеров $\pm \frac{JT14}{2}$ по ГОСТ 25347-82.

Изм.	Лист	№ докум.	Подп.	Дата
Разраб.		Бушина		
Пров.		Федоров		
Т. контр.		Федоров		
Н. контр.		Бушина		
Утв.		Федоров		

Уголок

Лит.	Масса	Масштаб
	8,5	1:5

Лист | Листов 1

Уголок Б-75х75х8 ГОСТ 8509-72 / Вст.3 ГОСТ 535-79

Госстрой СССР Казахский Сантехпроект

Формат А4

В18Б-004.01.004

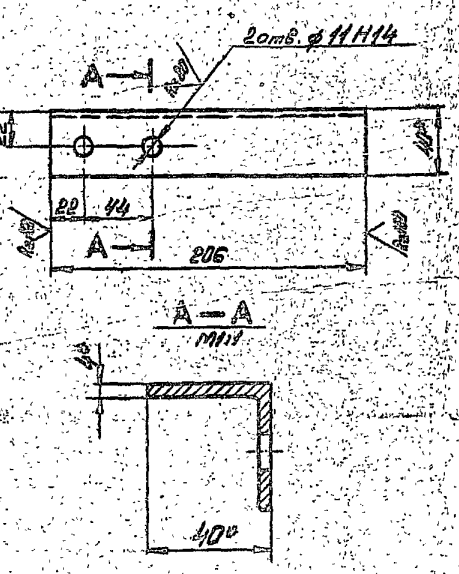

1. * Размер для справок.
2. Предельные отклонения размеров $\pm \frac{JT14}{2}$ по ГОСТ 25347-82.

Изм.	Лист	№ докум.	Подп.	Дата
Разраб.		Бушина		
Пров.		Федоров		
Т. контр.		Федоров		
Н. контр.		Бушина		
Утв.		Федоров		

Кронштейн

Лит.	Масса	Масштаб
	0,5	1:2

Лист | Листов

Уголок Б-40х40х4 ГОСТ 8509-72 / Вст.3 ГОСТ 535-79

Госстрой СССР Казахский Сантехпроект

Формат А4

В18Б-003.01.005

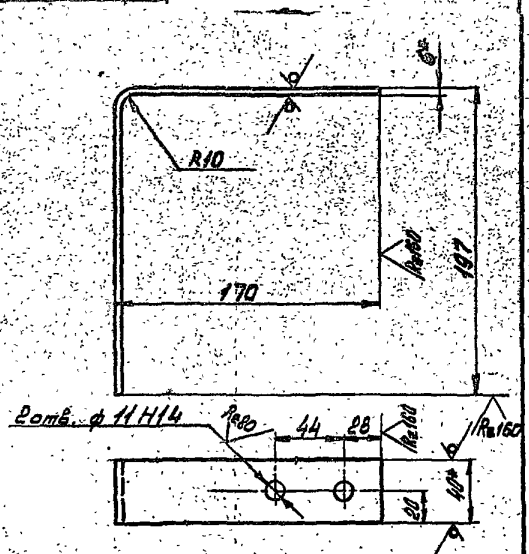

1. Развернутая длина детали – 355 мм
2. * Размер для справок.
3. Предельные отклонения размеров $\pm \frac{JT14}{2}$ по ГОСТ 25347-82.

Изм.	Лист	№ докум.	Подп.	Дата
Разраб.		Бушина		
Пров.		Федоров		
Т. контр.		Федоров		
Н. контр.		Бушина		
Утв.		Федоров		

Кронштейн

Лит.	Масса	Масштаб
	0,7	1:2

Лист | Листов 1

Полоса Б-6х40 ГОСТ 103-76 / Вст.3 ГОСТ 535-79

Госстрой СССР Казахский Сантехпроект

Формат А4

В18Б-003.01.006

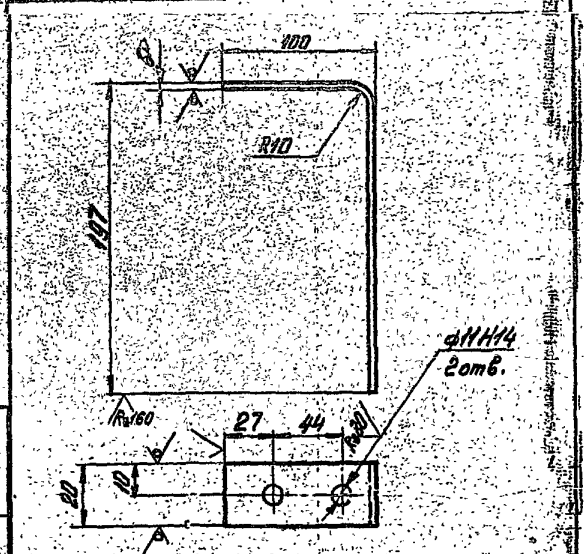

1. Развернутая длина детали – 285 мм
2. * Размер для справок.
3. Предельные отклонения размеров $\pm \frac{JT14}{2}$ по ГОСТ 25347-82

Изм.	Лист	№ докум.	Подп.	Дата
Разраб.		Бушина		
Пров.		Федоров		
Т. контр.		Федоров		
Н. контр.		Бушина		
Утв.		Федоров		

Кронштейн

Лит.	Масса	Масштаб
	0,5	1:2

Лист | Листов

Полоса Б-6х40 ГОСТ 103-76 / Вст.3 ГОСТ 535-79

Госстрой СССР Казахский Сантехпроект

Формат А4

Типовой проект 903-1-235.87 альбом 3, часть 2

Инв. № подл. | Подп. и дата | Взам. инв. № | Инв. № дубл. | Подп. и дата

В18Б-003.02.000СБ

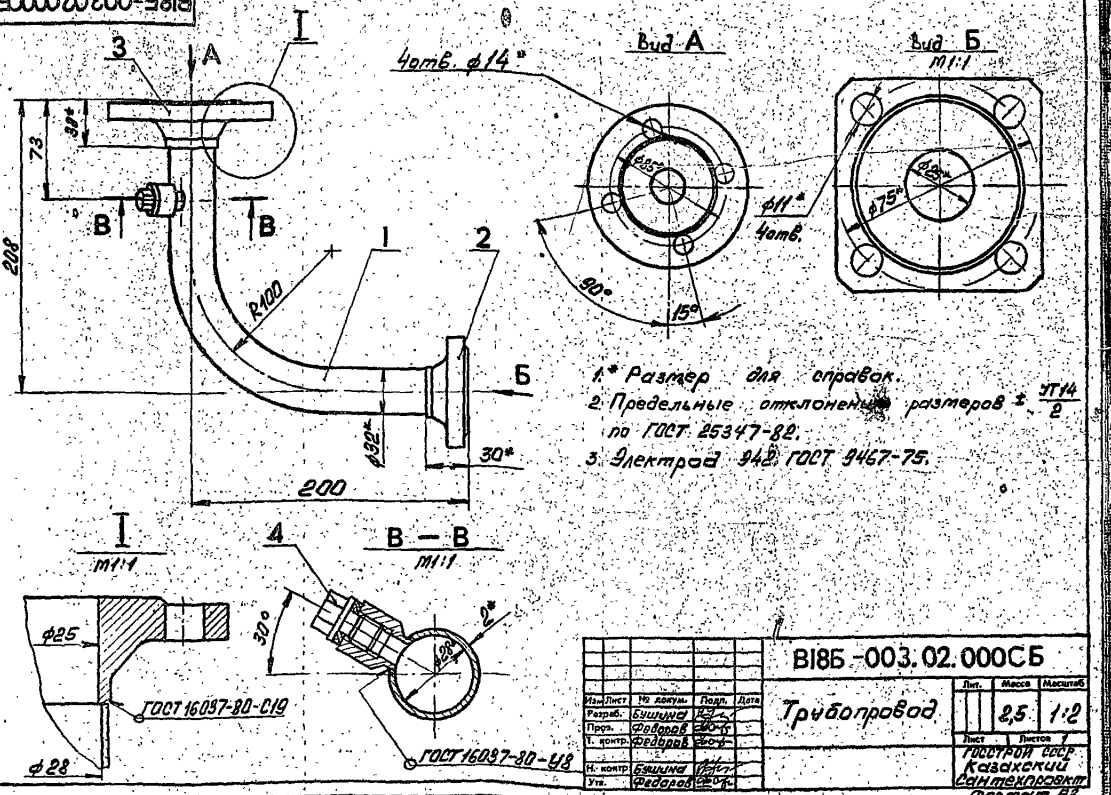

1.* Размер для справок.
2. Предельные отклонения размеров ± $\frac{УТ14}{2}$ по ГОСТ 25347-82.
3. Электрод 942 ГОСТ 9467-75.

Изм.	Лист	№ докум.	Подп.	Дата	В18Б-003.02.000СБ	Лит.	Масса	Масштаб
Разраб.		Бушина			Трубопровод		2,5	1:2
Пров.		Федоров				Лист	Листов 1	
Т. контр.		Федоров				ГОССТРОЙ СССР Казахский Сантехпроект		
Н. контр.		Бушина						
Утв.		Федоров						

Формат А3

В18Б-003.02.001

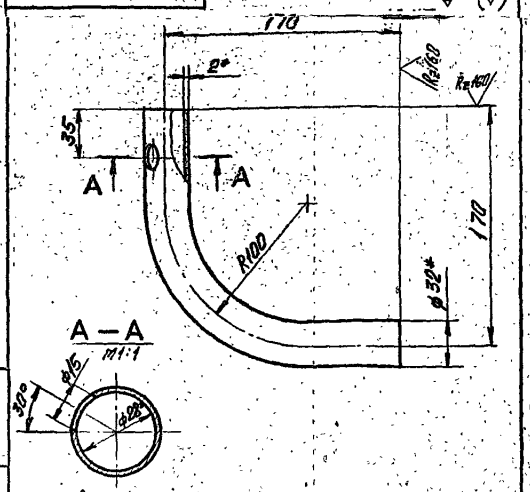

1. Гибку заготовки производить в горячем состоянии. Длина заготовки - 297мм
2.* Размер для справок.
3. Предельные отклонения размеров ± $\frac{УТ14}{2}$ по ГОСТ 25347-82.

Изм.	Лист	№ докум.	Подп.	Дата	В18Б-003.02.001	Лит.	Масса	Масштаб
Разраб.		Бушина			Отвод		0,44	1:2
Пров.		Федоров				Лист	Листов 1	
Т. контр.		Федоров						
Н. контр.		Бушина			Труба 32х2 ГОСТ 10704-76 / В-ВСт.3 ГОСТ 10705-80	ГОССТРОЙ СССР Казахский Сантехпроект		
Утв.		Федоров						

Формат А4

Формат	Зона	Поз.	Обозначение	Наименование	Кол.	Примечание
				Документация		
А3			В18Б-003.02.000СБ	Сборочный чертеж		
				Детали		
А4		1	В18Б-003.02.001	Отвод	1	0,44
				Стандартные изделия		
		2		Фланец квадратный 1-25-6 Ст.25 ГОСТ 12821-80	1	0,76
		3		Фланец 1-25-16 Ст.25 ГОСТ 12821-80	1	1,05
				Прочие изделия		
		4		Установка бобышки ЗК4-45-70 ВСН 186-74 ТС СС СССР (комплект)	1	–

Изм.	Лист	№ докум.	Подп.	Дата	В18Б-003.02.000	Литер	Лист	Листов
Разраб.		Бушина			Трубопровод			1
Пров.		Федоров				ГОССТРОЙ СССР Казахский Сантехпроект		
Нач. сект.		Федоров						
Н. контр.		Бушина						
Утв.		Федоров						

Формат А4

Типовой проект 903-4-253.81, альбом 4, часть 2.

1331-04

В18Б-003.03.000СБ

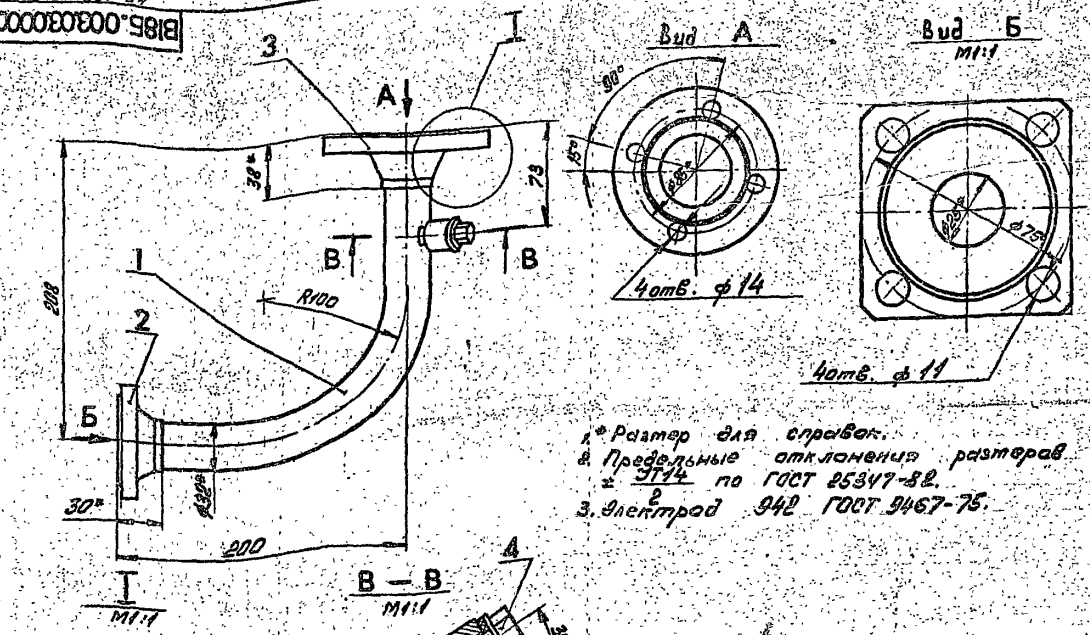

1. * Размер для справок.
2. Предельные отклонения размеров ± $\frac{IT14}{2}$ по ГОСТ 25347-82.
3. Электрод 942 ГОСТ 9467-75.

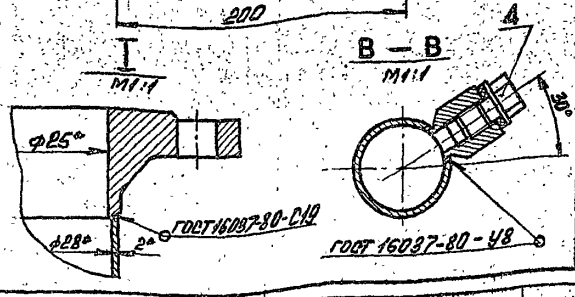

Изм.	Лист	№ докум.	Подп.	Дата
Разраб.		Бушина		
Пров.		Федоров		
Т. контр.		Федоров		
Н. контр.		Бушина		
Утв.		Федоров		

В18Б-003.03.000СБ

Трубопровод

Лит.	Масса	Масштаб
	2,5	1:2

Лист | Листов 1

Госстрой СССР Казахский Сантехпроект

Формат А3

В18Б-003.03.001

Типовой проект 903-1-235, 87 альбом 3, часть 2

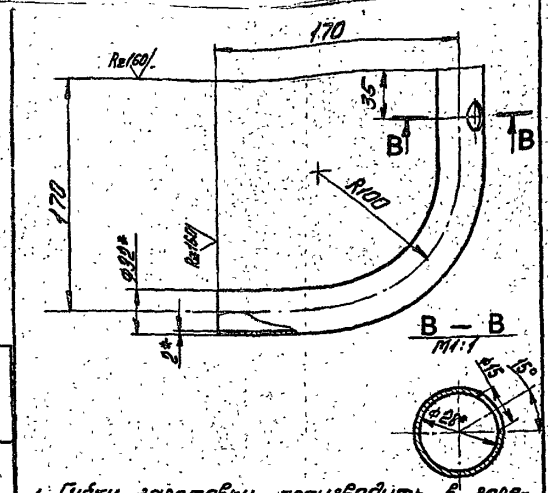

1. Гибку заготовки производить в горячем состоянии. Длина заготовки - 297 мм.
2. * Размер для справок.
3. Предельные отклонения размеров ± $\frac{IT14}{2}$ по ГОСТ 25347 82.

Формат	Зона	Поз.	Обозначение	Наименование	Кол.	Примечание
				Документация		
А3			В18Б-003.03.000СБ	Сборочный чертеж		
				Детали		
А4		1	В18Б-003.03.001	Отвод	1	0,44
				Стандартные изделия		
		2		Фланец квадратный 1-25-6 Ст.25 ГОСТ 12821-80	1	0,76
		3		Фланец 1-25-16 Ст.25 ГОСТ 12821-80	1	1,05
				Прочие изделия		
		4		Установка бобышки 5-3К4-53-76 ВСН 186-74 МС СС СССР (комплект)	1	—

Изм.	Лист	№ докум.	Подп.	Дата
Разраб.		Бушина		
Пров.		Федоров		
Т. контр.		Федоров		
Н. контр.		Бушина		
Утв.		Федоров		

В18Б-003.03.001

Отвод

Лит.	Масса	Масштаб
	0,44	1:2

Лист | Листов 1

Труба 32×2 ГОСТ 10704-76, 8-В Ст.3 ГОСТ 10705-80

Госстрой СССР Казахский Сантехпроект

Формат А4

Изм.	Лист	№ докум.	Подп.	Дата
Разраб.		Бушина		
Пров.		Федоров		
Нач. сект.		Федоров		
Н. контр.		Бушина		
Утв.		Федоров		

В18Б-003.03.000

Трубопровод

Лит.	Масса	Масштаб
		1

Госстрой СССР Казахский Сантехпроект

Формат А4

35

159

1331-04

Формат	Зона	Поз.	Обозначение	Наименование	Кол.	Примечание
				Стандартные изделия		
		5		Фланец 1-25-16 Ст.25 ГОСТ 12821-80	3	1,05

Изм. Лист № докум. Подп. Дата

В18Б-003.04.000

Лист 2

66

Формат	Зона	Поз.	Обозначение	Наименование	Кол.	Примечание
				Документация		
А2			В18Б-003.04.000СБ	Сборочный чертеж		
				Детали		
А4		1	В18Б-003.04.001	Отвод	4	0,48
А4		2	В18Б-003.04.002	Отвод	1	0,41
Б4		3	В18Б-003.04.003	Патрубок Труба 32×2 ГОСТ 10704-76 В-ВСт.3 ГОСТ 10705-80	1	1,35
Б4		4	В18Б-003.04.004	Патрубок Труба 32×2 ГОСТ 10704-76 В-ВСт.3 ГОСТ 10705-80	1	0,17

Изм.	Лист	№ докум.	Подп.	Дата
Разраб.		Бушина		
Пров.		Федоров		
Нач.сект.		Федоров		
Н.контр.		Бушина		
Утв.		Федоров		

В18Б-003.04.000

Трубопровод

Лит. | Лист 1 | Листов 2

Госстрой СССР Казахский Сантехпроект

Формат А4

В18Б-003.04.001

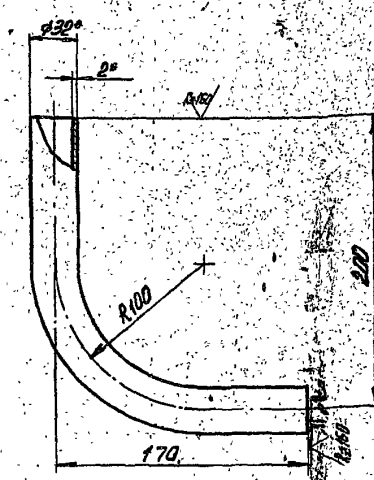

1. Гибку заготовки производить в горячем состоянии. Длина заготовки - 327 мм.
2. * Размер для справок.
3. Предельные отклонения размеров $\pm \frac{УТ14}{2}$ по ГОСТ 25347-82.

В18Б-003.04.001

Изм.	Лист	№ докум.	Подп.	Дата
Разраб.		Бушина		
Пров.		Федоров		
Т. контр.		Федоров		
Н. контр.		Бушина		
Утв.		Федоров		

Отвод

Лит. | Масса 0,48 | Масштаб 1:2

Лист | Листов 1

Труба 32×2 ГОСТ 10704-76 В-ВСт.3 ГОСТ 10705-80

Госстрой СССР Казахский Сантехпроект

Формат А4

В18Б-003.04.002

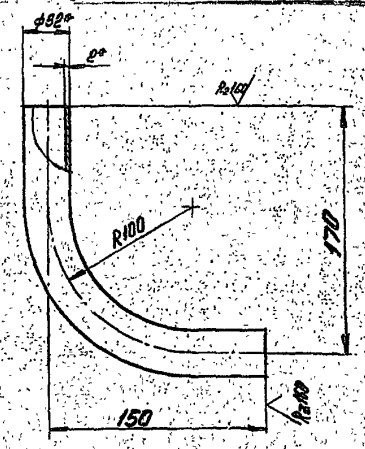

1. Гибку заготовки производить в горячем состоянии. Развернутая длина - 277 мм.
2. * Размер для справок.
3. Предельные отклонения размеров $\pm \frac{УТ14}{2}$ по ГОСТ 25347-82.

В18Б-003.04.002

Изм.	Лист	№ докум.	Подп.	Дата
Разраб.		Бушина		
Пров.		Федоров		
Т. контр.		Федоров		
Н. контр.		Бушина		
Утв.		Федоров		

Отвод

Лит. | Масса 0,41 | Масштаб 1:2

Лист | Листов 1

Труба 32×2 ГОСТ 10704-76 В-ВСт.3 ГОСТ 10705-80

Госстрой СССР Казахский Сантехпроект

Формат А4

Инв. № подл. | Подп. и дата | Взам. инв. № | Инв. № дубл. | Подп. и дата

Типовой проект 901-1-235.87, альбом 3, часть 2.

Сонид Верия

+99

36

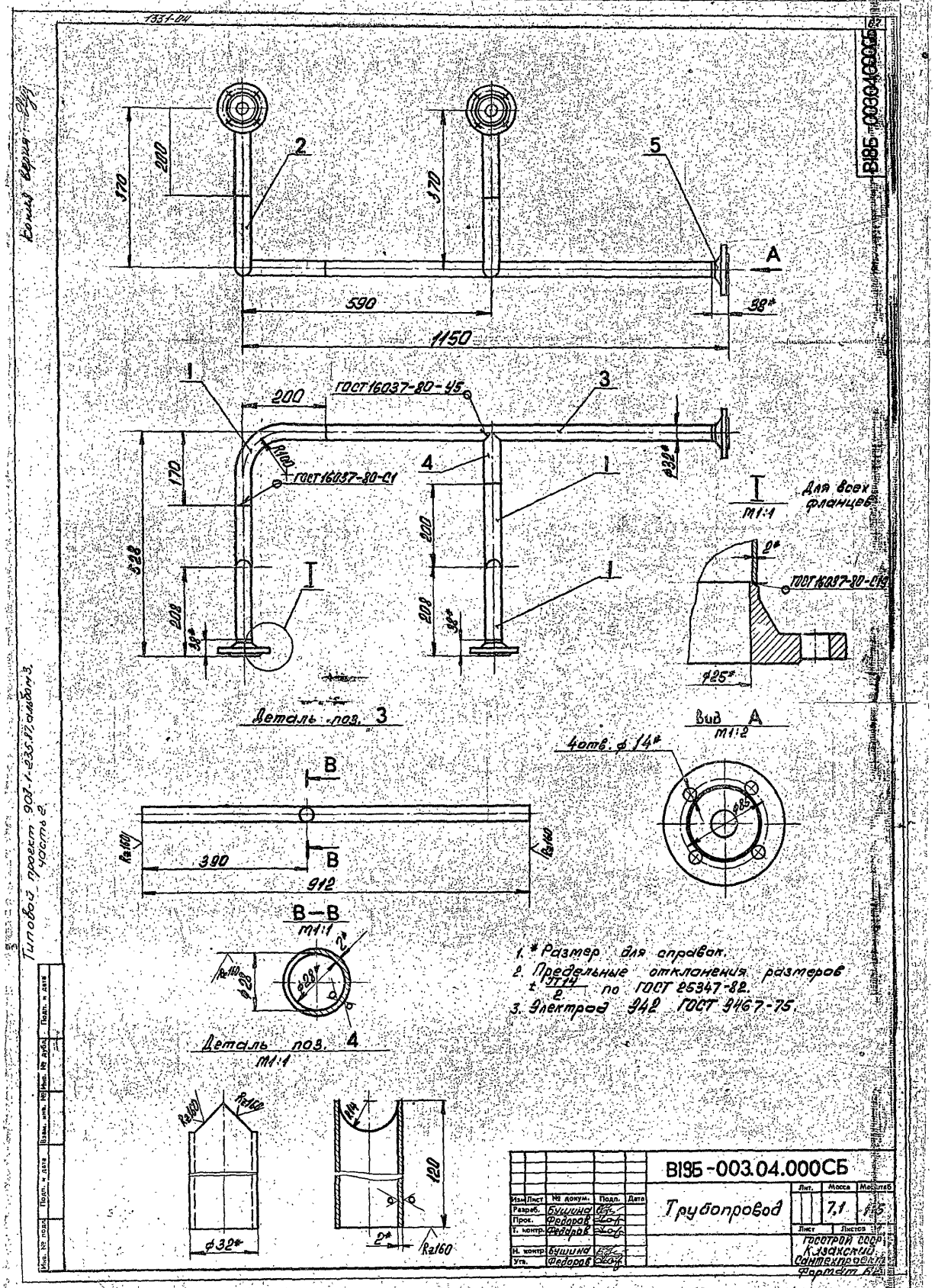

1331-04
В195-003.04.000СБ
Копия верна
Типовой проект 903-1-235.87, альбом 3, часть 2
2
5
A
370
200
590
1150
38*
1
3
ГОСТ 16037-80-У5
ГОСТ 16037-80-С1
R100
4
170
528
208
38*
200
208
38*
ф32*
I
М1:1
Для всех фланцев
2*
ГОСТ 16037-80-С19
ф25*
Деталь поз. 3
Вид А
М1:2
4отв. ф14*
ф85
B
390
912
Rz160
B—B
М1:1
2*
ф28*
Деталь поз. 4
М1:1
R14
120
2*
Rz160
ф32*
1. * Размер для справок.
2. Предельные отклонения размеров ± IT14/2 по ГОСТ 25347-82.
3. Электрод 942 ГОСТ 9467-75.
В195-003.04.000СБ
Трубопровод
Лит.
Масса
Масштаб
7,1
Лист
Листов
Изм. Лист № докум. Подп. Дата
Разраб. Бушина
Пров. Федоров
Т. контр. Федоров
Н. контр. Бушина
Утв. Федоров
Госстрой СССР
Казахский Сантехпроект
Формат А2
Инв. № подл. Подп. и дата Взам. инв. № Инв. № дубл. Подп. и дата

1331-04

Формат	Зона	Поз.	Обозначение	Наименование	Кол.	Примечание
				Стандартные изделия		
		8		Фланец 1-25-16 Ст. 25 ГОСТ 12821-80	4	1,05

Копия верна: [illegible]

Изм.	Лист	№ докум.	Подп.	Дата

В18Б-003.05.000 Лист 2

Формат А4

Формат	Зона	Поз.	Обозначение	Наименование	Кол.	Примечание
				Документация		
А2			В18Б-003.05.000СБ	Сборочный чертеж		
				Детали		
А4		1	В18Б-003.05.001	Отвод	1	0,47
А4		2	В18Б-003.05.002	Патрубок	1	0,25
Б4		3	В18Б-003.05.003	Патрубок Труба 32×2 ГОСТ 10704-76 В-ВСт.3 ГОСТ 10705-80	1	0,2[illegible]
Б4		4	В18Б-003.05.004	Патрубок Труба 32×2 ГОСТ 10704-76 В-ВСт.3 ГОСТ 10705-80	1	0,09
				Патрубок Труба 32×2 ГОСТ 10704-76 В-ВСт.3 ГОСТ 10705-80		
Б4		5	В18Б-003.05.005	l=198	1	0,2[illegible]
Б4		6	В18Б-003.05.006	l=190	1	0,2[illegible]
А4		7	В18Б-003.04.001	Отвод	2	0,4[illegible]

Изм.	Лист	№ докум.	Подп.	Дата
Разраб.	Бушина			
Пров.	Федоров			
Нач.отд.	Федоров			
Н.контр.	Бушина			
Утв.	Федоров			

В18Б-003.05.000

Трубопровод

Лит.	Лист	Листов
	1	2

Госстрой СССР Казахский Сантехпроект

Формат А4

Типовой проект 902-1-235.87, альбом 3, часть 2.

В18Б-003.05.001

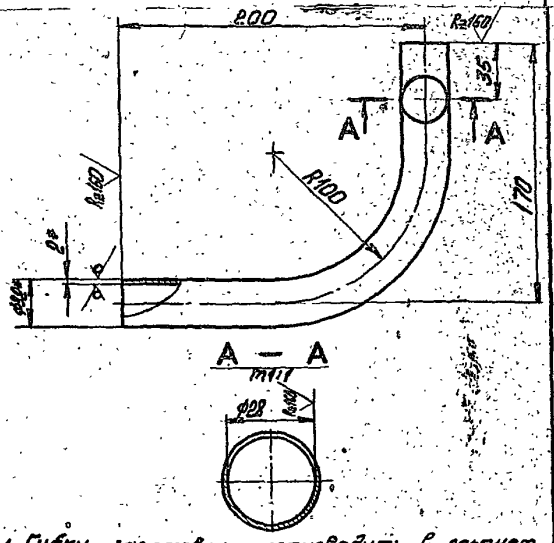

1. Гибку заготовки производить в горячем состоянии. Длина заготовки - 327 мм.
2. * Размер для справок.
3. Предельные отклонения размеров ± $\frac{IT14}{2}$ по ГОСТ 25347-82.

Изм.	Лист	№ докум.	Подп.	Дата
Разраб.	Бушина			
Пров.	Федоров			
Т. контр.	Федоров			
Н. контр.	Бушина			
Утв.	Федоров			

В18Б-003.05.001

Отвод

Лит.	Масса	Масштаб
	0,47	1:2

Лист 1 Листов 1

Труба 32×2 ГОСТ 10704-76 В-ВСт.3 ГОСТ 10705-80

Госстрой СССР Казахский Сантехпроект

Формат А4

В18Б-003.05.002

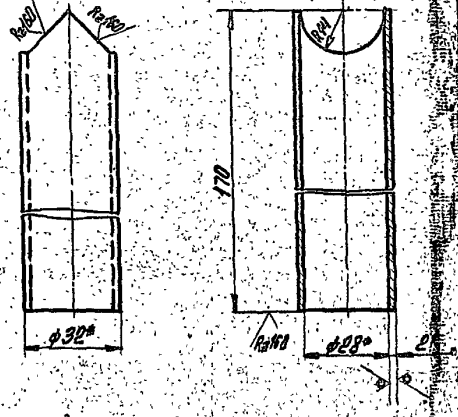

1. * Размер для справок.
2. Предельные отклонения размеров ± $\frac{IT14}{2}$ по ГОСТ 25347-82.

Изм.	Лист	№ докум.	Подп.	Дата
Разраб.	Бушина			
Пров.	Федоров			
Т. контр.	Федоров			
Н. контр.	Бушина			
Утв.	Федоров			

В18Б-003.05.002

Патрубок

Лит.	Масса	Масштаб
	0,25	1:1

Лист 1 Листов 1

Труба 32×2 ГОСТ 10704-76 В-ВСт.3 ГОСТ 10705-80

Госстрой СССР Казахский Сантехпроект

Формат А4

+89

38

1331-04

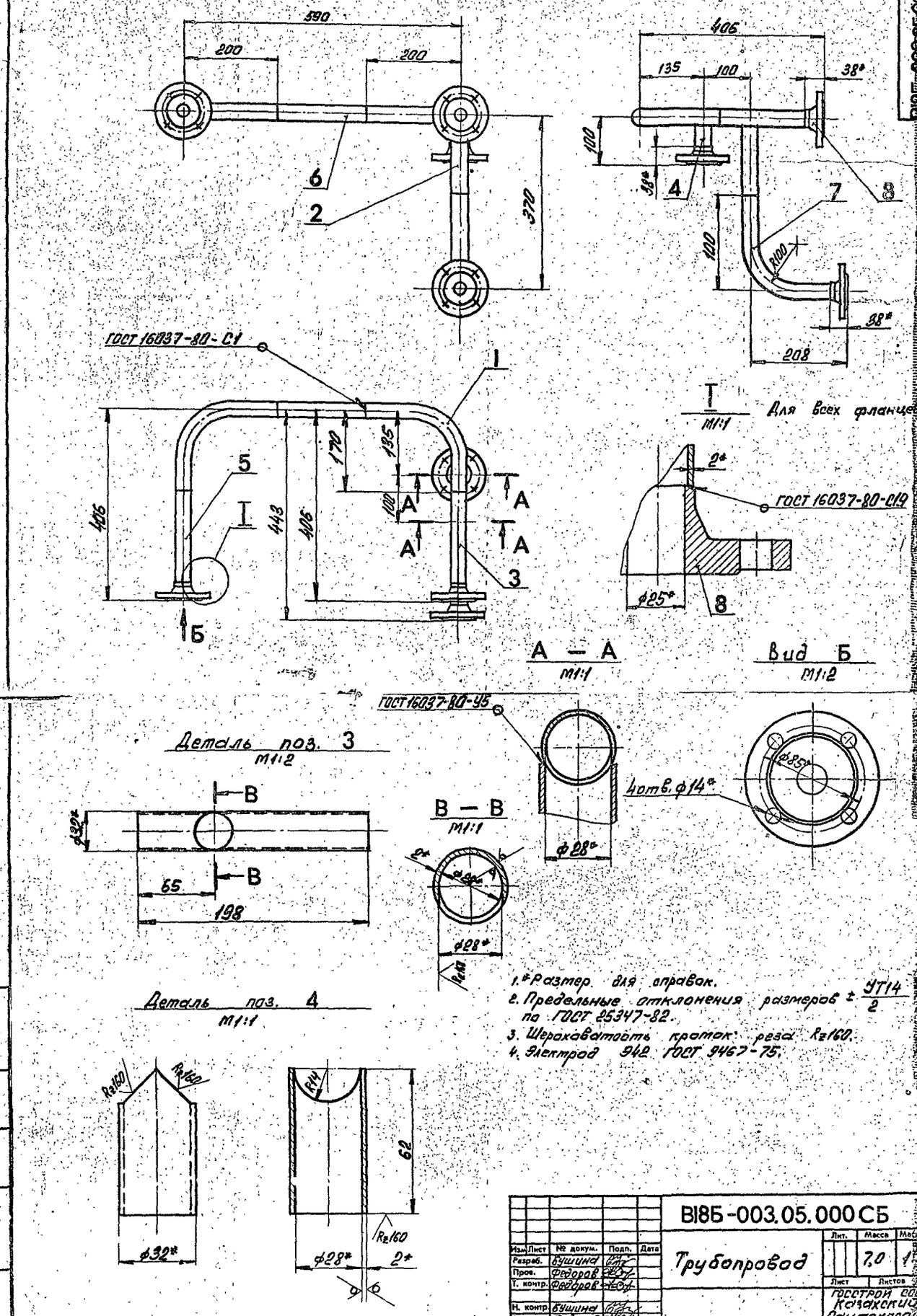

1. *Размер для справок.
2. Предельные отклонения размеров ± $\frac{УТ14}{2}$ по ГОСТ 25347-82.
3. Шероховатость кромок реза Rz160.
4. Электрод 942 ГОСТ 9467-75.

Изм.	Лист	№ докум.	Подп.	Дата	ВI8Б-003.05.000СБ			
Разраб.		Бушина			Трубопровод	Лит.	Масса 7,0	Масштаб 1:5
Пров.		Федоров				Лист	Листов	
Т. контр.		Федоров				ГОССТРОЙ СССР Казахский Сантехпроект		
Н. контр.		Бушина						
Утв.		Федоров				Формат А2		

Типовой проект 903-1-235.87, альбом 3, часть 2.

Инв. № подл. | Подп. и дата | Взам. инв. № | Инв. № дубл. | Подп. и дата

ВI8Б-003.05.000СБ

39

169

1331-04

В18Б-003.06.000СБ

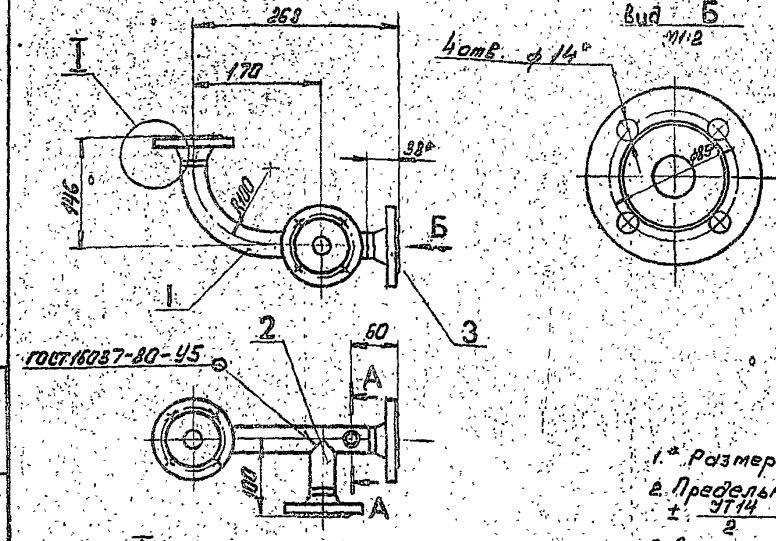

1. * Размер для справок.
2. Предельные отклонения размеров $\pm \frac{IT14}{2}$ по ГОСТ 25347-82.
3. Электрод Э42 ГОСТ 9467-75.

Изм.	Лист	№ докум.	Подп.	Дата
Разраб.		Бушина		
Пров.		Федоров		
Т. контр.		Федоров		
Н. контр.		Бушина		
Утв.		Федоров		

Трубопровод

Лит.	Масса	Масштаб
	3,8	1:4

Лист — Листов 1

Госстрой СССР Казахский Сантехпроект

Формат А4

В18Б-003.06.001

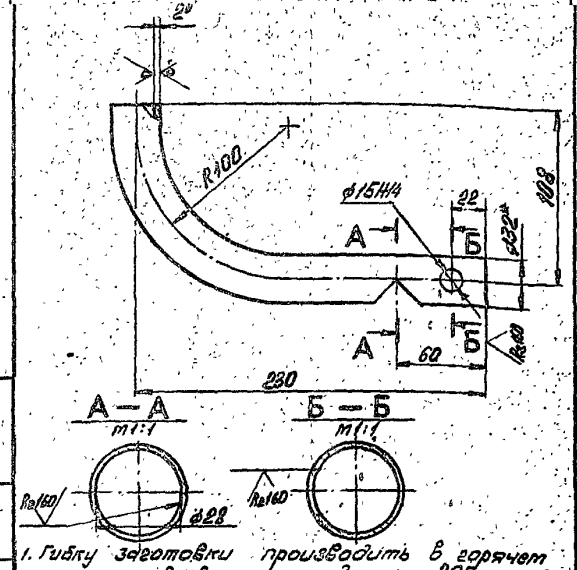

1. Гибку заготовки производить в горячем состоянии. Развернутая длина - 295 мм.
2. * Размер для справок.
3. Неуказанные предельные отклонения размеров $\pm \frac{IT14}{2}$ по ГОСТ 25347-82.

Изм.	Лист	№ докум.	Подп.	Дата
Разраб.		Бушина		
Пров.		Федоров		
Т. контр.		Федоров		
Н. контр.		Бушина		
Утв.		Федоров		

Отвод

Лит.	Масса	Масштаб
	0,43	1:2

Лист — Листов 1

Госстрой СССР Казахский Сантехпроект

Труба 30×2 ГОСТ 10704-76 / В-ВСт3 ГОСТ 10705-80

Формат А4

Поз.	Кол.	Обозначение	Наименование		Примечание
			Документация		
05		В18Б-003.06.000СБ	Сборочный чертеж		
			Детали		
04	1	В18Б-003.06.001	Отвод	1	0,43
01	2	В18Б-003.06.002	Патрубок		
			Труба 30×2 ГОСТ 10704-76 / В-ВСт3 ГОСТ 10705-80	1	0,05
			Стандартные изделия		
	3		Фланец 1-25-16		
			Ст. 25 ГОСТ 12821-80	3	1,05
			Прочие изделия		
	4		Установка бабышки 3К4-45-70 ВСН 186-74 МС ос СССР (комплект)	1	—

Изм.	Лист	№ докум.	Подп.	Дата
Разраб.		Бушина		
Пров.		Федоров		
Нач.отд.		Федоров		
Н.контр.		Бушина		
Утв.		Федоров		

Трубопровод

Лит.	Лист	Листов
	1	

Госстрой СССР Казахский Сантехпроект

Формат А4

Типовой проект 903-1-236.87 альбом 3, часть 2

Инв. № подл. | Подп. и дата | Взам. инв. № | Инв. № дубл. | Подп. и дата

Копир. Вариант. Ордер

40

В18Б-003.07.000СБ

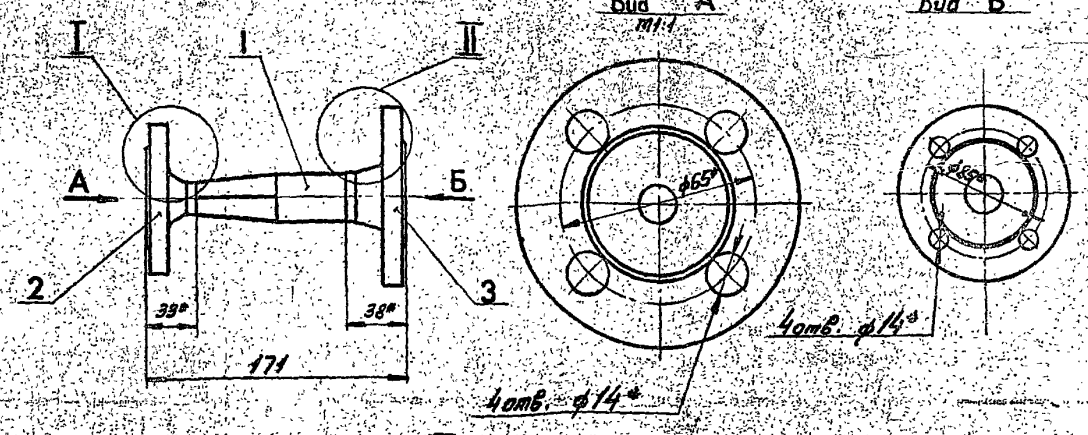

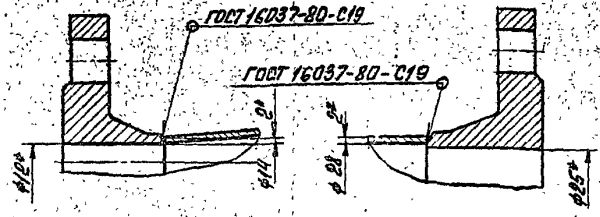

1.* Размер для справок.
2. Предельные отклонения размеров ± IT14/2 по ГОСТ 25347-82.
3. Электрод Э42 ГОСТ 9467-75.

Изм.	Лист	№ докум.	Подп.	Дата
Разраб.		Бушина		
Пров.		Федоров		
Т. контр.		Федоров		
Н. контр.		Бушина		
Утв.		Федоров		

В18Б-003.07.000СБ

Трубопровод

Лит.	Масса	Масштаб
	2,0	1:2
Лист	Листов 1	

Госстрой СССР Казахский Сантехпроект

Формат А3

В18Б-003.07.001

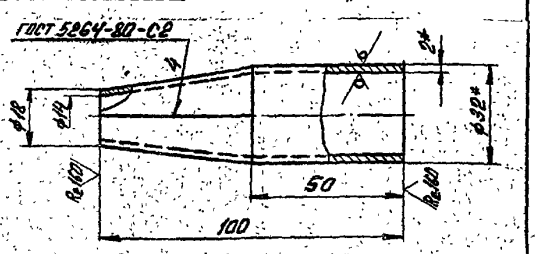

Шаблон для раскроя заготовки

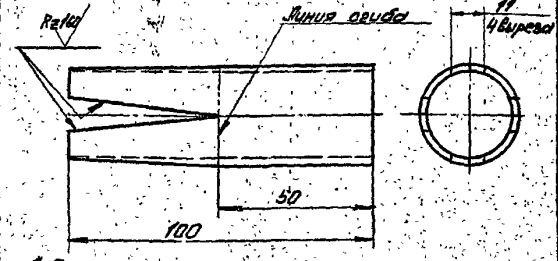

1.* Размер для справок.
2. Предельные отклонения размеров ± IT14/2 по ГОСТ 25847-82.
3. Электрод Э42 ГОСТ 9467-75.

Изм.	Лист	№ докум.	Подп.	Дата
Разраб.		Бушина		
Пров.		Федоров		
Т. контр.		Федоров		
Н. контр.		Бушина		
Утв.		Федоров		

В18Б-003.07.001

Переход

Лит.	Масса	Масштаб
	0,14	1:1
Лист	Листов 1	

Труба 38×2 ГОСТ 10704-76 / В-ВСт3 ГОСТ 10705-80

Госстрой СССР Казахский Сантехпроект

Формат А4

Формат	Зона	Поз.	Обозначение	Наименование	Кол.	Примечание
				Документация		
А0			В18Б-003.07.000СБ	Сборочный чертеж		
				Детали		
А4		1	В18Б-003.07.001	Переход	1	0,14
				Стандартные изделия		
		2		Фланец 1-15-16		
				Ст.25 ГОСТ 12821-80	1	0,65
		3		Фланец 1-25-16		
				Ст.25 ГОСТ 12821-80	1	1,05

Изм.	Лист	№ докум.	Подп.	Дата
Разраб.		Бушина		
Пров.		Федоров		
Н.контр.		Бушина		
Утв.		Федоров		

В18Б-003.07.000

Трубопровод

Лит.	Лист	Листов
	1	

Госстрой СССР Казахский Сантехпроект

Формат А4

Инв. № подл. | Подп. и дата | Взам. инв. № | Инв. № дубл. | Подп. и дата

1331-04

Формат	Зона	Поз.	Обозначение	Наименование	Кол.	Примечание
		6		Заглушка 32×2		
				ГОСТ 17379-83	1	0,1

Изм.	Лист	№ докум.	Подп.	Дата	В18Б-003.08.000	Лист 2

Формат А4

Формат	Зона	Поз.	Обозначение	Наименование		
				Документация		
А2			В18Б-003.08.000СБ	Сборочный чертеж		
				Детали		
А4		1	В18Б-003.08.001	Отвод	1	0,56
А4		2	В18Б-003.08.002	Патрубок	1	0,18
А4		3	В18Б-003.07.001	Переход	1	0,14
				Стандартные изделия		
		4		Фланец 1-15-16 Ст. 25 ГОСТ 12821-80	1	0,68
		5		Фланец 1-25-16 Ст. 25 ГОСТ 12821-80	1	1,0[illegible]

Изм.	Лист	№ докум.	Подп.	Дата	В18Б-003.08.000	Лит.	Лист	Листов
Разраб.		Бушина			Трубопровод		1	
Пров.		Федоров				Госстрой СССР Казахский Сантехпроект		
Нач. отд.		Федоров						
Н. контр.		Бушина						
Утв.		Федоров						

Формат А4

В18Б-003.08.001

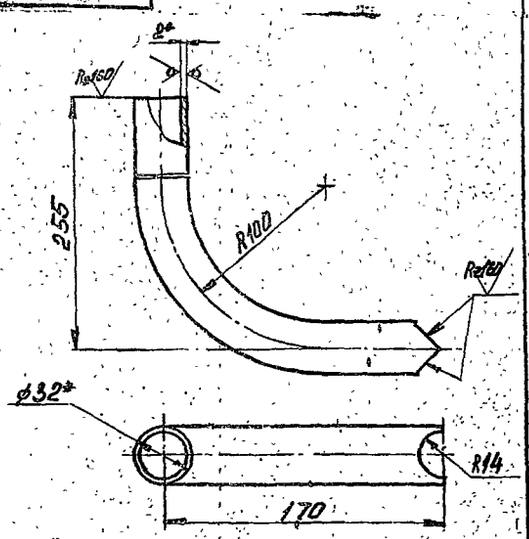

1. Гибку заготовки производить в горячем состоянии. Длина заготовки-382мм.
2. * Размер для справок.
3. Предельные отклонения размеров $\pm \frac{УТ14}{2}$ по ГОСТ 25347-82.

Изм.	Лист	№ докум.	Подп.	Дата	В18Б-003.08.001	Лит.	Масса	Масштаб
Разраб.		Бушина			Отвод		0,56	1:2
Пров.		Федоров				Лист	Листов 1	
Т. контр.		Федоров						
Н. контр.		Бушина			Труба 32×2 ГОСТ 10704-76 / В-ВСт.3 ГОСТ 10705-80	Госстрой СССР Казахский Сантехпроект		
Утв.		Федоров						

Формат А4

В18Б-003.08.002

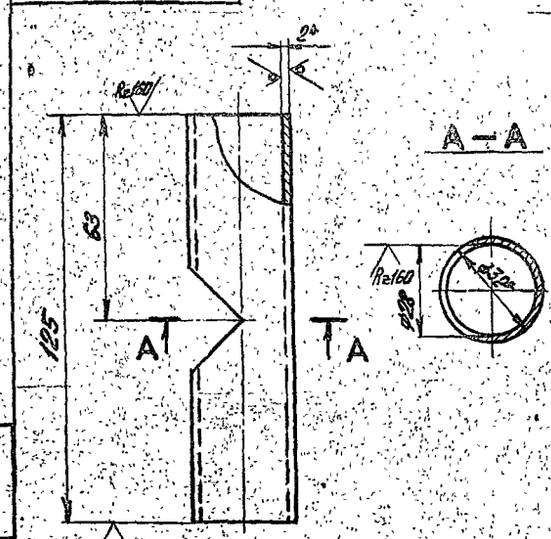

1. * Размер для справок.
2. Предельные отклонения размеров $\pm \frac{УТ14}{2}$ по ГОСТ 25347-82.

Изм.	Лист	№ докум.	Подп.	Дата	В18Б-003.08.002	Лит.	Масса	Масштаб
Разраб.		Бушина			Патрубок		0,18	1:1
Пров.		Федоров				Лист	Листов 1	
Т. контр.		Федоров						
Н. контр.		Бушина			Труба 32×2 ГОСТ 10704-76 / В-ВСт.3 ГОСТ 10705-80	Госстрой СССР Казахский Сантехпроект		
Утв.		Федоров						

Формат А4

42

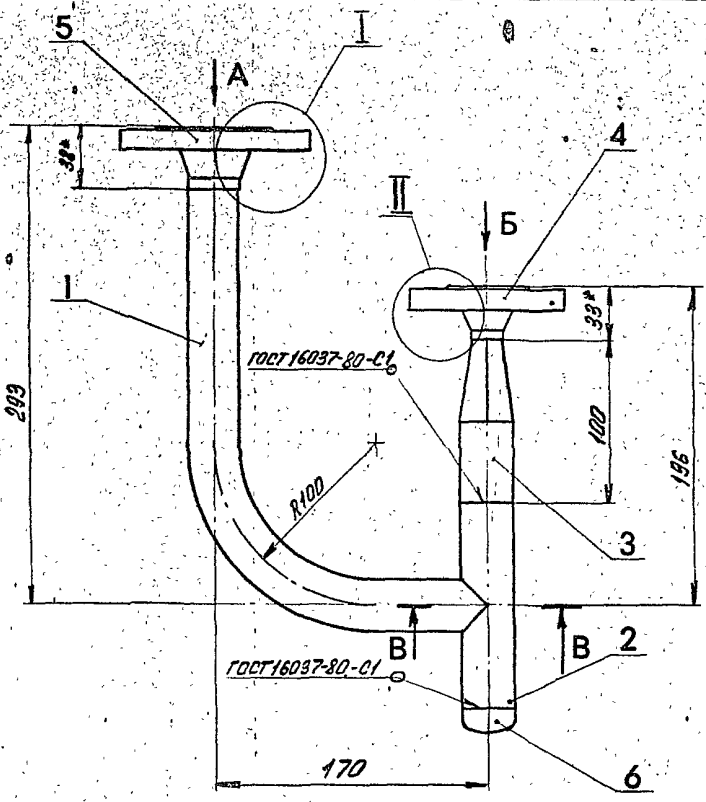

Вид А

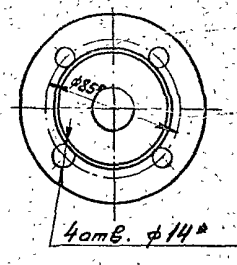

Вид Б
М1:1

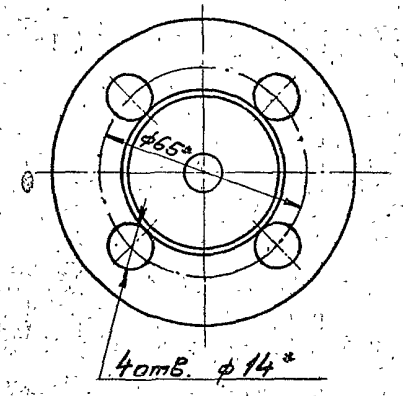

I
М1:1

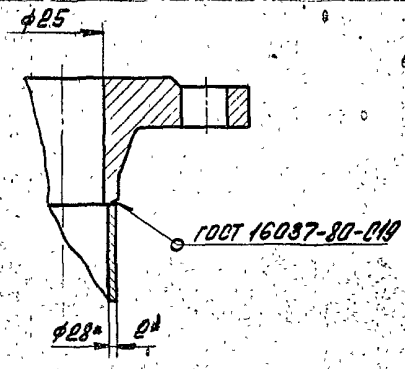

В — В
М1:1

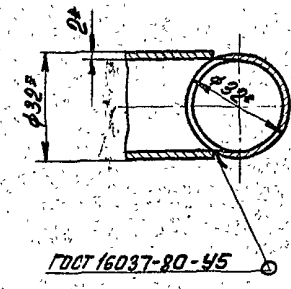

II
М1:1

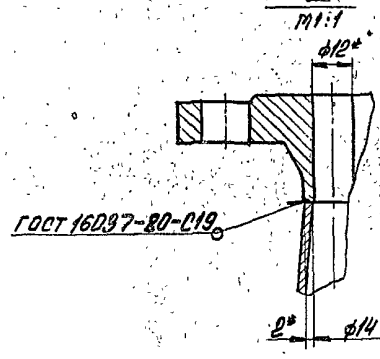

1.* Размер для справок.
2. Предельные отклонения размеров $\pm\frac{IT14}{2}$ по ГОСТ 25347-82.
3. Электрод Э42 ГОСТ 9467-75.

Изм.	Лист	№ докум.	Подп.	Дата
Разраб.		Бушина		
Пров.		Федоров		
Т. контр.		Федоров		
Н. контр.		Бушина		
Утв.		Федоров		

В18Б-003.08.000СБ

Трубопровод

Лит.	Масса	Масштаб
	2,8	1:2

Лист | Листов 1

ГОССТРОЙ СССР Казахский Сантехпроект

Формат А2

Инв. № подл. | Подп. и дата | Взам. инв. № | Инв. № дубл. | Подп. и дата

Трубопровод Ду50, Ру1,6 МПа (16 кгс/см²). Часть 2.

gost.e-ecolog.ru