ТИПОВОЙ ПРОЕКТ
903-1-239.87
КОТЕЛЬНАЯ С 4 КОТЛАМИ
Е·1·9М
ТОПЛИВО – МАЗУТ

ЗДАНИЕ ИЗ СБОРНЫХ ЖЕЛЕЗОБЕТОННЫХ КОНСТРУКЦИЙ

АЛЬБОМ 3

ЧАСТЬ I

НЕТИПОВЫЕ ТЕХНОЛОГИЧЕСКИЕ КОНСТРУКЦИИ. БЛОКИ ОБОРУДОВАНИЯ.

СОСТАВ ПРОЕКТА:

Альбом 1 Пояснительная записка
Альбом 2 Тепломеханическая часть. Водопровод и канализация.
Альбом 3 Нетиповые технологические конструкции
часть 1 Блоки оборудования.
Альбом 3 Нетиповые технологические конструкции.
часть 2,3 Блоки оборудования, из т.п. 903-1-235.87.
Альбом 4 Архитектурные решения. Конструкции железобетонные. Конструкции металлические. Отопление и вентиляция.
Альбом 5 Строительные изделия.
Альбом 6 Силовое электрооборудование. Электрическое освещение. Техническая документация НКУ
Альбом 7 Регулирование и контроль.
Альбом 8 Щиты автоматизации.
Альбом 9 Спецификации оборудования.
Альбом 10 Сметы.
часть 1,2
Альбом 11 Ведомости потребности в материалах.
часть 1,2

ПРИМЕНЕННЫЕ ТИПОВЫЕ ПРОЕКТЫ:

тп 907-2-263.86 Металлические трубы для отвода дымовых газов с температурой до 350°С. Труба Н=31,815м. Поставщик: ЦИТП г. Москва.

тп 704-1-161.83 Альбом I, IV, VI, VII Резервуар стальной горизонтальный цилиндрический для хранения нефтепродуктов емкостью 25 м³. Поставщик: Казахский филиал ЦИТП.

РАЗРАБОТАН:

ГПИ, Казахский Сантехпроект
Главный инженер — Шульц Г.Н.
Главный инженер проекта — Кутлиметов Р.Т.

Утвержден и введен в действие
ВО Союзсантехпроект
Протокол № 2/КУ-87
от 19 января 1987 г.

				Привязан	
Инв №					

gost.e-ecolog.ru

Содержание альбома

Обозначение	Наименование	Стр
	Содержание	2,3
В15У-055 00.000 ВС	Газоходы котлов Е-1-9М Ведомость спецификаций	4
В15У-055.00.000 ВП	Газоходы котлов Е-1-9М Ведомость покупных изделий	
В15У-055.00.000	Газоходы котлов Е-1-9М	5
В15У-055.00.000 СБ	Газоходы котлов Е-1-9М	6,7
В15У-055 01 000	Тройник переходной	8
В15У-055 01.000 СБ	Тройник переходной	
В15У-055.02 000	Тройник переходной косой	9
В15У-055 01 001	Патрубок	
В15У-055.02 000 СБ	Тройник переходной косой	10
В15У-055.02.001	Патрубок	
В15У-055 02 002	Патрубок	
В15У 055 03 000	Отвод $\alpha=90°$	11
В15У-055.03.000 СБ	Отвод $\alpha=90°$	
В15У-055.03.001	Звено	
В15У-055.03 002	Стакан	12
В15У-055.04.000	Отвод $\alpha=45°$	
В15У-055 04.000 СБ	Отвод $\alpha=45°$	
В15У-055.05.000	Отвод $\alpha=45°$	13,
В15У-055.05 000 СБ	Отвод $\alpha=45°$	
В15У-056 05 001	Стакан	
В15У-055 06 000	Переход	
В15У-055.06.000СБ	Переход	
В15У-055 06 100	Фланец	14
В15У-055 06 100СБ	Фланец	
В15У-055.06 001	Переход	
В15У-055.07.000	Переход	15
В15У-055.07.000 СБ	Переход	
В15У-055.07.100	Фланец	
В15У-055.07 100 СБ	Фланец	16
В15У-055 07.001	Переход	
В15У-055 08 000	Утка	
В15У-055 08 000СБ	Утка	17
В15У-055.08 001	Стакан	
В15У-055.08 002	Патрубок	
В15У-055 09 000	Короб	18
В15У-055.09.000СБ	Короб	
В15У-055.09.001	Патрубок	
В15У-055.09.002	Фланец	
В15У-055 10.000	Короб	19
В15У-055.10.000СБ	Короб	
В15У-055 10 001	Патрубок	
В15У-055. 10 002	Фланец	
В15У-055 11 000	Вставка	20
В15У-055.11 000СБ	Вставка	
В15У-055.11 100	Фланец	
В15У-055 11 100 СБ	Фланец	21
В15У-055 00 001	Переход	
В15У-055 00 002	Патрубок	
В15У-055 00 003	Фланец	22
В15У-055 00 004	Прокладка	
В15У-055.00 005	Прокладка	
В15У-055.00 006	Прокладка	
В16Е-070 00.000 ВС	Люк. Ведомость спецификаций	23
В16Е-070 00 000 ВП	Люк Ведомость покупных изделий	
В16Е-070 00 000	Люк	24
В16Е-070.00 000 СБ	Люк	
В16Е-070.00.001	Прокладка	
В16Е-070 01.000	Корпус	25
В16Е-070 01 000 СБ	Корпус	
В16Е-070 01 001	Фланец	

Обозначение	Наименование	Стр
В16Е-070 02 000	Крышка	26
В16Е-070 02 000 СБ	Крышка	
В16Е-070.02.001	Ручка	
В16Е-071 00 000	Патрубок фланцевый	27
В16Е-071 00 000 СБ	Патрубок фланцевый	28
В16Е-072.00 000	Отвод фланцевый	27
В16Е-072.00 000 СБ	Отвод фланцевый	28
В16Е-073.00 000 ВС	Штуцер для приема топлива из автоцистерн Ведомость спецификаций	29
В16Е-073.00 000	Штуцер для приема топлива из автоцистерн.	
В16Е-073 00 000 СБ	Штуцер для приема топлива из автоцистерн.	
В16Е-073 01 000	Патрубок	30
В16Е-073.01.000 СБ	Патрубок.	
В16Е-073.01 001	Втулка	
В16Е-073.01 002	Фланец	31
В16Е-073.02.000	Крышка	
В16Е-073.02.000 СБ	Крышка	
В16Е-074 00 000 ВС	Бадья дренажная. Ведомость спецификаций.	32
В16Е-074.00.000	Бадья дренажная.	
В16Е-074 00 001	Ушко	
В16Е-074 00 000 СБ	Бадья дренажная	33
В16Е-074 01 000	Корпус	
В16Е-074 01 001	Обечайка	
В16Е-074 01 000 СБ	Корпус	34
В16Е-074 01 002	Ребро	
В16Е-074 01.003	Ребро	
В18Б-004.00 000 ВС	Блок насосов перекачки топлива. Ведомость спецификаций.	35
В18Б-004 00.000 ГЗ	Блок насосов перекачки топлива. Схема гидравлическая, принципиальная	
В18Б-004.00.000 ВП	Блок насосов перекачки топлива. Ведомость покупных изделий	36
В18Б-004.00 000	Блок насосов перекачки топлива.	37
В18Б-004.01 000	Трубопровод	
В18Б-004.00 000 СБ	Блок насосов перекачки топлива	38
В18Б-004 01 000 СБ	Трубопровод	39
В18Б-004 02 000	Трубопровод	
В18Б-004 02 000СБ	Трубопровод	
В18Б-004.03.000	Отвод фланцевый	40
В18Б-004 03 000СБ	Отвод фланцевый	
В18Б-004 04 000	Трубопровод	41
В18Б-004 04 000СБ	Трубопровод	
В18Б-004 05 000	Рама	42
В18Б-004 05 001	Кронштейн	
В18Б-004 05 002	Стойка	
В18Б-004 05 000СБ	Рама	43
В18Б-004 06 000 ВС	Фильтр сетчатый Ду 100 Ведомость спецификаций	44
В18Б-004.06 000	Фильтр сетчатый Ду 100	
В18Б-004 06 100	Корпус	
В18Б-004 06 000СБ	Фильтр сетчатый Ду 100	45
В18Б-004 06 100 СБ	Корпус	46
В18Б-004 06 101	Труба	47

Типовой проект 903-1-339.87, альбом 3, часть I

Копия верна

Содержание альбома

Обозначение	Наименование	Стр
В18Б-004.06 102	Патрубок	47
В18Б-004.06 200	Каркас с сеткой	
В18Б 004 06 201	Крышка сетки	
В18Б-004 06 200 СБ	Каркас с сеткой	48
В18Б-004.06 202	Днище	49
В18Б-004 06 203	Решетка	
В18Б-004 06 204	Обечайка	
В18Б-004.06 205	Пояс нижний	50
В18Б-004 06 206	Пояс жесткости	
В18Б-004 06 207	Кольцо	
В18Б-004 06 208	Накладка	51
В18Б-004 06 300	Крышка	
В18Б-004 06 300 СБ	Крышка	
В18Б-004 06 301	Ручка	
В18В 002 00 000 ВС	Блок приточной камеры. Ведомость спецификаций	52
В18В-002 00 000 ВП	Блок приточной камеры. Ведомость покупных изделий	52,53
В18В-002 00 000	Блок приточной камеры	53,54
В18В-002 00 001	Крышка	54
В18В-002 00 002	Прокладка	
В18В-002.00 003	Прокладка	
В18В-002 00 000 СБ	Блок приточной камеры	55
В18В 002 01.000	Короб	56
В18В-002 01 100	Фланец	
В18В-002 01 100 СБ	Фланец	
В18В-002 01 000 СБ	Короб	57
В18В-002.01 200	Фланец	58
В18В-002 01 200 СБ	Фланец	
В18В-002.01 001	Стенка	
В18В-002 02 000	Тройник	59
В18В-002 02.100	Фланец	
В18В-002.02.100 СБ	Фланец	
В18В-002 02 000 СБ	Тройник	60
В18В-002 02 001	Переход	61
В18В-002.02 002	Обечайка	
В18В-002 02 003	Дно	
В18В-002.02 004	Патрубок	62
В18В-002 02 005	Звено	
В18В-002 02.006	Патрубок	63
В18В-002 02 007	Фланец	
В18В-002 03 000	Тройник	64
В18В-002 03.000 СБ	Тройник	
В18В-002 03 100	Короб	65
В18В-002 03 100 СБ	Короб	
В18В-002.03.101	Стенка	
В18В-002 03 200	Короб	66
В18В-002 03.200 СБ	Короб	
В18В-002 03 300	Переход	
В18В-002 03 300 СБ	Переход	
В18В-002 03 301	Стенка	67
В18В-002.03 400	Отвод 45°	
В18В-002 03.400 СБ	Отвод 45°	
В18В-002 03 001	Фланец	68
В18В-002 03 002	Ребро	
В18В 002 04 000	Рама	
В18В-002 04 000 СБ	Рама	69

Обозначение	Наименование	Стр.

Альбом 1501-05 "Установки приточные с рекуператором пластинчатым" Спецификация оборудования

№ строки	Обозначение	Наименование	Куда входит: Обозначение	Куда входит: Кол.	Общее кол-во	Примечание
1	В15У-055.00.000	Газоходы котлов Е-1-9М			1	
2	В15У-055.01.000	Тройник переходной	В15У-055.00.000	1	1	
3	В15У-055.02.000	Тройник переходной косой	В15У-055.00.000	2	2	
4	В15У-055.03.000	Отвод $\alpha = 90°$	В15У-055.00.000	2	2	
5	В15У-055.04.000	Отвод $\alpha = 45°$	В15У-055.00.000	2	2	
6	В15У-055.05.000	Отвод $\alpha = 45°$	В15У-055.00.000	2	2	
7	В15У-055.06.000	Переход	В15У-055.00.000	4	4	
8	В15У-055.06.100	Фланец	В15У-055.06.000	1	4	
9	В15У-055.07.000	Переход	В15У-055.00.000	1	1	
10	В15У-055.07.100	Фланец	В15У-055.07.000	1	1	
11			В15У-055.11.000	1	1	
12	В15У-055.08.000	Утка	В15У-055.00.000	1	1	
13	В15У-055.09.000	Короб	В15У-055.00.000	1	1	
14	В15У-055.10.000	Короб	В15У-055.00.000	1	1	
15	В15У-055.11.000	Вставка	В15У-055.00.000	1	1	
16						
17						
18						
19						
20						

Инв. № подл. | Подп. и дата | Взам. инв. № | Инв. № дубл. | Подп. и дата

Изм.	Лист	№ докум.	Подп.	Дата	В15У-055.00.000ВС		
Разраб.		Бушина			Газоходы котлов Е-1-9М Ведомость спецификаций	Лит.	Лист	Листов
Пров.		Федоров					1	
Нач. отд.		Федоров				Госстрой СССР Казахский СантехНИИпроект		
Н. контр.		Бушина						
Утв.		Федоров						

Формат А3

Копировал Борисов

Типовой проект 903-1-239.87, альбом 3, часть 1

№ строки	Наименование	Код ОКП	Обозначение документа на поставку	Поставщик	Куда входит (обозначение)	Количество: на изделие	Количество: в комплекты	Количество: на регулир.	Количество: всего	Примечание
1	Компенсатор круг-			Алма-Атин-						
2	лый однолинзо-			ский завод						
3	вый ф 350	31 1315 1122	09 ПГВУ 334-79	КВОиТ	В15У-055.00.000	4			4	
4	Компенсатор круг-			Алма-Атин-						
5	лый двухлинзовый			ский завод						
6	ф600 с фланцами	31 1315 1122	08 ПГВУ 243-76	КВОиТ	В15У-055.00.000	1			1	
7	Компенсатор									
8	прямоугольный			Алма-Атин-						
9	двухлинзовый 400×600			ский завод						
10	с фланцами	31 1315 1507	05 ПГВУ 247-76	КВОиТ	В15У-055.00.000	1			1	
11										
12	Крепежные									
13	изделия									
14										
15	Болт М16×45.58		ГОСТ 7798-70*		В15У-055.00.000	78			78	
16	Гайка М16.5		ГОСТ 5915-70*		В15У-055.00.000	78			78	
17	Шайба 16.01		ГОСТ 11371-78*		В15У-055.00.000	78			78	
18										
19										
20										
21										

Инв. № подл. | Подп. и дата | Взам. инв. № | Инв. № дубл. | Подп. и дата

Изм.	Лист	№ докум.	Подп.	Дата	В15У-055.00.000ВП		
Разраб.		Бушина			Газоходы котлов Е-1-9М Ведомость покупных изделий	Лит.	Лист	Листов
Пров.		Федоров					1	
Нач. отд.		Федоров				Госстрой СССР Казахский СантехНИИпроект		
Н. контр.		Бушина						
Утв.		Федоров						

Формат А3

Копия верна

Формат	Зона	Поз.	Обозначение	Наименование	Кол.	Примечание
				Прочие изделия		
		28		Компенсатор круглый однолинзовый ф350 09 ПГВУ 334-79	4	18,2
		29		Компенсатор круглый двухлинзовый ф600 с фланцами 08 ПГВУ 243-76	1	26,9
		30		Компенсатор прямоугольный двухлинзовый 400×600 с фланцами 05 ПГВУ 247-76	1	23,6
				Материалы		
		31		Круг 5 ГОСТ 2590-71* / ВСт.3 ГОСТ 535-79*	120т	18,5кг

Изм. Лист № докум. Подп. Дата

В15И-055.00.000 Лист 4

Формат	Зона	Поз.	Обозначение	Наименование	Кол.	Примечание
Б4		23	В15И-055.00.009	Патрубок Труба 377×5 ГОСТ 10704-76 / В-ВСт.3сп ГОСТ 10705-80		
				ℓ=2625-2	2	120,4
Б4		24	В15И-055.00.010	Патрубок Труба 426×5 ГОСТ 10704-76 / В-ВСт.3сп ГОСТ 10705-80		
				ℓ=124-2	1	6,44
				Стандартные изделия		
		25		Болт М16×45.58 ГОСТ 7798-70*	78	0,106кг
		26		Гайка М16.5 ГОСТ 5915-70*	78	0,033кг
		27		Шайба 16.01 ГОСТ 11371-78*	78	0,011

Изм. Лист № докум. Подп. Дата

В15И-055.00.000 Лист 3

Формат А4

Типовой проект 903-1-239 87, альбом 3, часть 1

Формат	Зона	Поз.	Обозначение	Наименование	Кол.	Примечание
А4		9	В15И-055.09.000	Короб	1	285кг
А4		10	В15И-055.10.000	Короб	1	250кг
А4		11	В15И-055.11.000	Вставка	1	35,2кг
				Детали		
А3		12	В15И-055.00.001	Переход	2	14,89кг
А4		13	В15И-055.00.002	Патрубок	1	337,2кг
А4		14	В15И-055.00.003	Фланец	1	9,8кг
		15	-01	Фланец	1	9,6кг
А4		16	В15И-055.00.004	Прокладка	4	0,18кг
А4		17	В15И-055.00.005	Прокладка	1	0,55кг
		18	-01	Прокладка	1	0,5кг
А4		19	В15И-055.00.006	Прокладка	2	0,5кг
		20	-01	Прокладка	1	0,78кг
Б4		21	В15И-055.00.007	Патрубок Труба 377×5 ГОСТ 10704-76 / В-ВСт.3сп ГОСТ 10705-80		
				ℓ=956	2	43,85кг
Б4		22	В15И-055.00.008	Патрубок Труба 377×5 ГОСТ 10704-76 / В-ВСт.3сп ГОСТ 10705-80		
				ℓ=1204-0,5	2	55,2кг

Изм. Лист № докум. Подп. Дата

В15И-055.00.000 Лист 2

Формат А4

Формат	Зона	Поз.	Обозначение	Наименование	Кол.	Примечание
				Документация		
2×А2			В15И-055.00.000СБ	Сборочный чертеж		
А3			В15И-055.00.000ВС	Ведомость спецификаций		
А3			В15И-055.00.000ВП	Ведомость покупных изделий		
				Сборочные единицы		
А4		1	В15И-055.01.000	Тройник переходной	1	37,5кг
А4		2	В15И-055.02.000	Тройник переходной косой	2	80кг
А4		3	В15И-055.03.000	Отвод α=90°	2	40кг
А4		4	В15И-055.04.000	Отвод α=45°	2	20кг
А4		5	В15И-055.05.000	Отвод α=45°	2	26кг
А4		6	В15И-055.06.000	Переход	4	27кг
А4		7	В15И-055.07.000	Переход	1	32кг
А4		8	В15И-055.08.000	Утка	1	72кг

В15И-055.00.000

Изм.	Лист	№ докум.	Подп.	Дата
Разраб.		Бушина		
Провер.		Федоров		
Нач.отд.		Федоров		
Н.контр.		Бушина		
Утв.		Федоров		

Газоходы котлов Е-1-9М

Лит. Лист 1 Листов 4

Госстрой СССР Казахский САНТЕХПРОЕКТ

Формат А4

Копия верна

Типовой проект 903-1-239.87, альбом 3, часть I

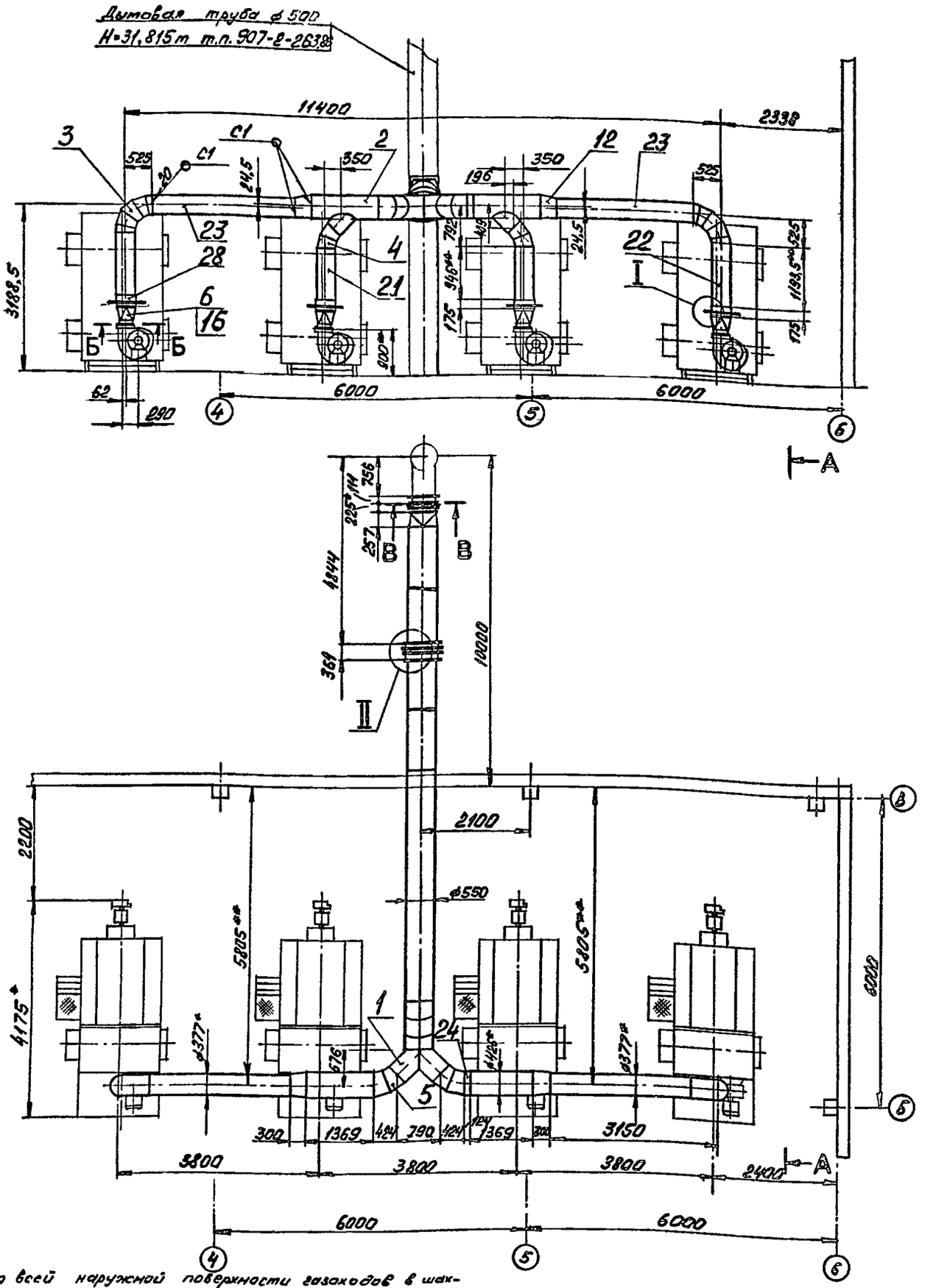

1. По всей наружной поверхности газоходов в шахматном порядке с шагом 600мм приварить штыри для крепления теплоизоляции длиной 200мм из круглой стали ф5мм по ГОСТ 2590-71 (см спецификацию, раздел "Материалы", поз. 31).
2. * Размер для справок.
3. ** Размер уточнить по месту.
4. Предельные отклонения размеров ± $\frac{IT14}{2}$ по ГОСТ 25347-82 и ГОСТ 25348-82.
5. Шероховатость кромок рвы Rz160.
6. Сварные швы по ГОСТ 16037-80
7. Электрод Э42 ГОСТ 9467-75.

Изм.	Лист	№ докум.	Подп.	Дата	
Разраб.		Бушина			
Пров.		Федоров			
Т. контр.		Федоров			
Н. контр.		Бушина			
Утв.		Федоров			

В15И-055.00.000С5

Газоходы котлов Е-1-9,0

Лит.	Масса	Масштаб
	21600	1:50
Лист	Листов	
	2	

Госстрой СССР Казахский Сантехпроект

Формат А2

Инв. № подл. | Подп. и дата | Взам. инв. № | Инв. № дубл. | Подп. и дата

А — А
М1:50

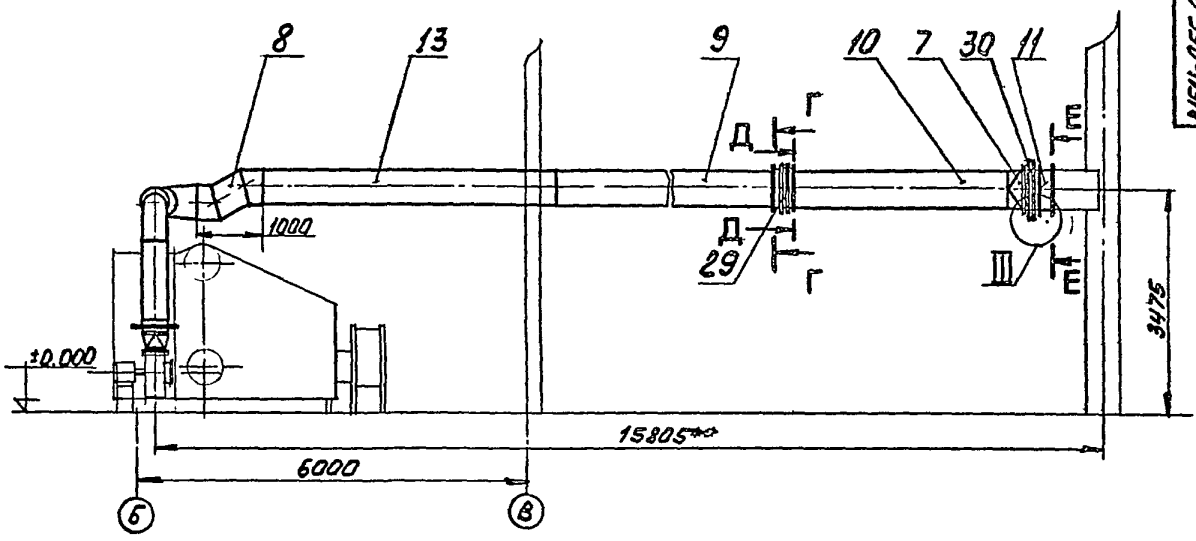

Б — Б
М1:10

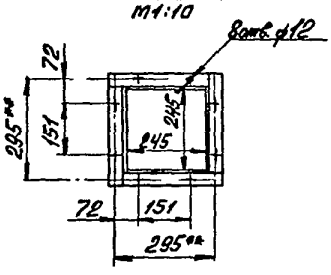

Е — Е
М1:20

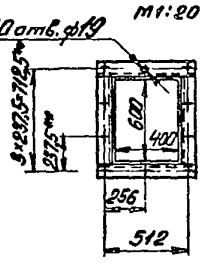

Г — Г
М1:10

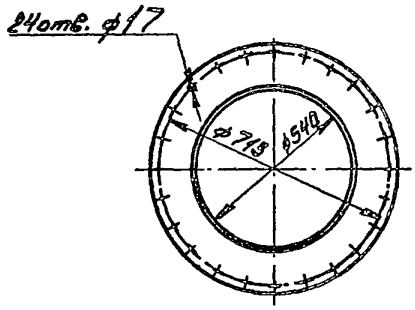

Д — Д
М1:10

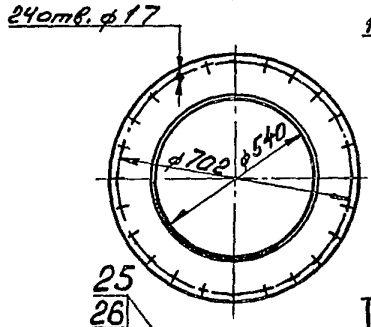

В — В
М1:20

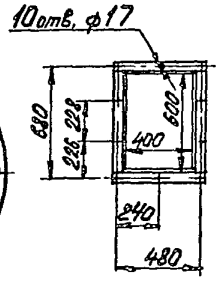

I
М1:5

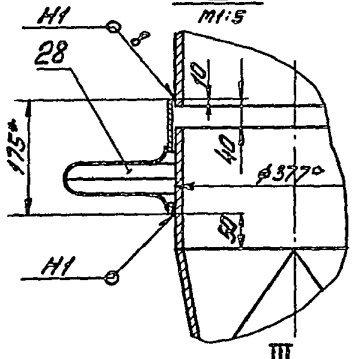

II
М1:5

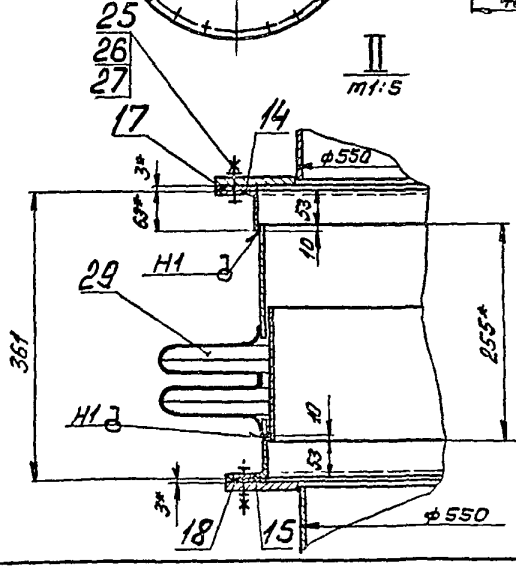

III
М1:5

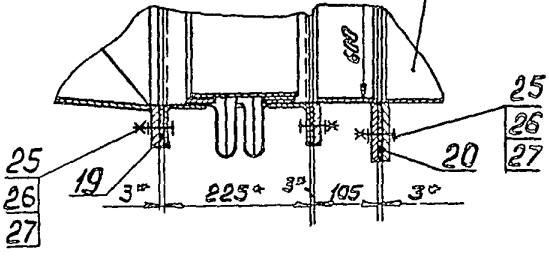

Типовой проект 903-1-239.87, альбом 3, часть 1

Копия верна

Инв. № подл.	Подп. и дата	Взам. инв. №	Инв. № дубл.	Подп. и дата

В15У-055.01.000СБ

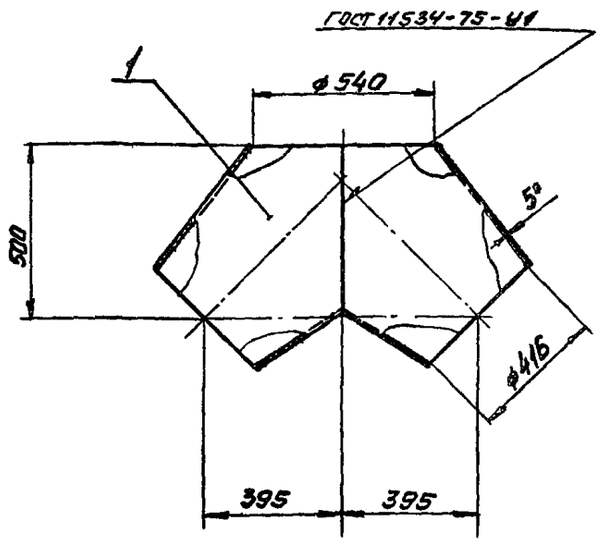

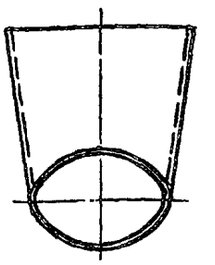

1. * Размер для справок.
2. Предельные отклонения размеров $\pm \frac{IT14}{2}$ по ГОСТ 25347-82.
3. Электрод Э42 ГОСТ 9467-75.

Изм.	Лист	№ докум.	Подп.	Дата	В15У-055.01.000СБ			
Разраб.		Бушмина			Тройник переходной	Лит.	Масса	Масштаб
Пров.		Федоров					37,5	1:10
Т. контр.		Федоров				Лист	Листов 1	
Н. контр.		Бушмина				Госстрой СССР Казахский Сантехпроект		
Утв.		Федоров						

Формат А3

Типовой проект 903-1-239.87, альбом 3, часть 1

Формат	Зона	Поз.	Обозначение	Наименование	Кол.	Примечание
				Документация		
А3			В15У-055.02.000СБ	Сборочный чертеж		
				Детали		
А4		1	В15У-055.02.001	Патрубок	1	13,5
А4		2	В15У-055.02.002	Патрубок	1	65,5

Изм.	Лист	№ докум.	Подп.	Дата	В15У-055.02.000			
Разраб.		Бушмина			Тройник переходной косой	Лит.	Масса	Масштаб
Пров.		Федоров						
Т. контр.		Федоров				Лист	Листов	
Н. контр.		Бушмина				Госстрой СССР Казахский Сантехпроект		
Утв.		Федоров						

Формат А4

Формат	Зона	Поз.	Обозначение	Наименование	Кол.	Примечание
				Документация		
А3			В15У-055.01.000СБ	Сборочный чертеж		
				Детали		
А4		1	В15У-055.01.001	Патрубок	2	18,7кг

Изм.	Лист	№ докум.	Подп.	Дата	В15У-055.01.000			
Разраб.		Бушмина			Тройник переходной	Лит.	Масса	Масштаб
Пров.		Федоров						
Т. контр.		Федоров				Лист	Листов	
Н. контр.		Бушмина				Госстрой СССР Казахский Сантехпроект		
Утв.		Федоров						

Формат А4

Инв. № подл. | Подп. и дата | Взам. инв. № | Инв. № дубл. | Подп. и дата

Rz 160 ✓ (✓)

Вид А

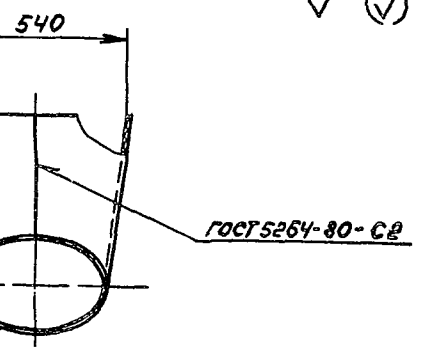

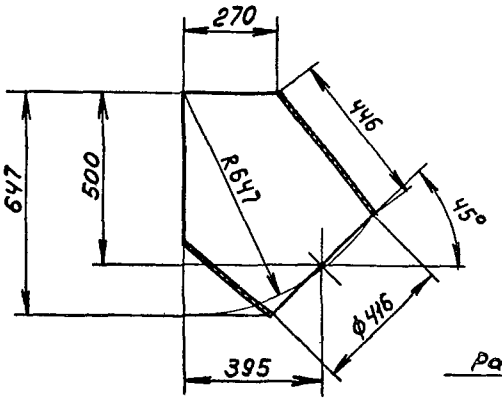

Развертка

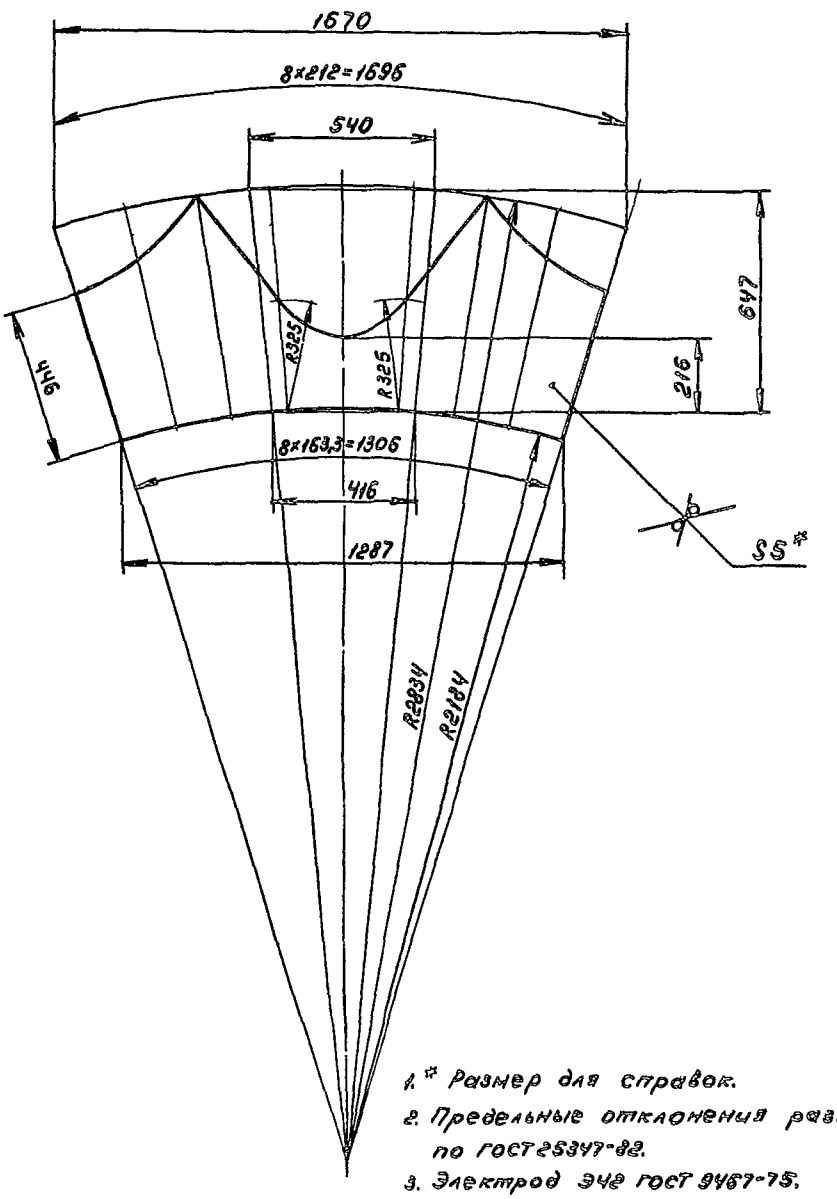

1. * Размер для справок.
2. Предельные отклонения размеров $\pm \frac{IT14}{2}$ по ГОСТ 25347-82.
3. Электрод Э42 ГОСТ 9467-75.

Типовой проект 903-1-239.87, альбом 3, часть 1

Копия верна

Инв. № подл. | Подп. и дата | Взам. инв. № | Инв. № дубл. | Подп. и дата

Изм.	Лист	№ докум.	Подп.	Дата	
Разраб.		Яблоков			
Пров.		Федоров			
Т. контр.		Федоров			
Н. контр.		Бушина			
Утв.		Федоров			

В15И-055.01.001

Патрубок

Лит	Масса	Масштаб
	18,7	1:10

Лист | Листов 1

Лист 5 ГОСТ 19903-74* Ст 3 ГОСТ 14637-79

Госстрой СССР Казахский Сантехпроект

Формат А2

В15Ч-055.02.002

Rz 160 ▽ (▽)

Шаблон

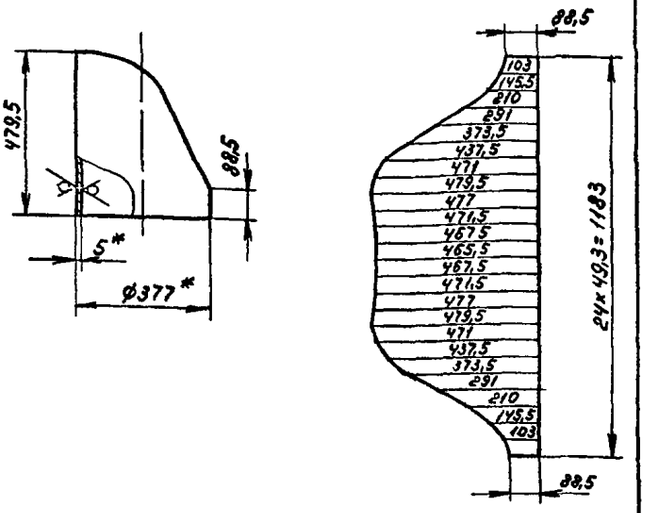

1. * Размер для справок.
2. Предельные отклонения размеров $\pm \frac{JT14}{2}$ по ГОСТ 25347-82.

Изм.	Лист	№ докум.	Подп.	Дата	В15Ч-055.02.002			
Разраб.		Яблоков			Патрубок	Лит.	Масса	Масштаб
Пров.		Федоров					13,5	1:10
Т. контр.		Федоров				Лист	Листов 1	
Н. контр.		Бушина			Труба 377×5 ГОСТ 10704-76 / В-Вст3 ГОСТ 10705-80	Госстрой СССР Казахский Сантехпроект		
Утв.		Федоров						

Формат А4

В15Ч-055.02.001

Rz 160 ▽ (▽)

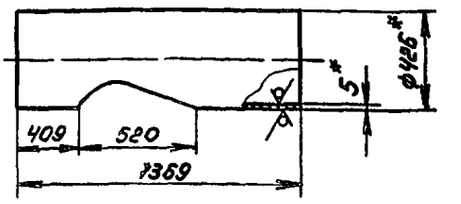

Половина шаблона
М1:5

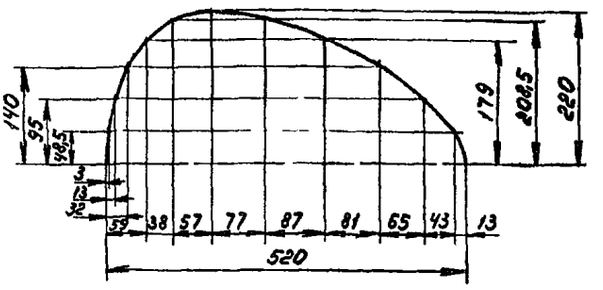

1. * Размер для справок.
2. Предельные отклонения размеров $\pm \frac{JT14}{2}$ по ГОСТ 25347-82

Изм.	Лист	№ докум.	Подп.	Дата	В15Ч-055.02.001			
Разраб.		Яблоков			Патрубок	Лит.	Масса	Масштаб
Пров.		Федоров					65,5	1:15
Т. контр.		Федоров				Лист	Листов 1	
Н. контр.		Бушина			Труба 426×5 ГОСТ 10704-76 / В-Вст3 ГОСТ 10705-80	Госстрой СССР Казахский Сантехпроект		
Утв.		Федоров						

Формат А4

В15Ч-055.02.000СБ

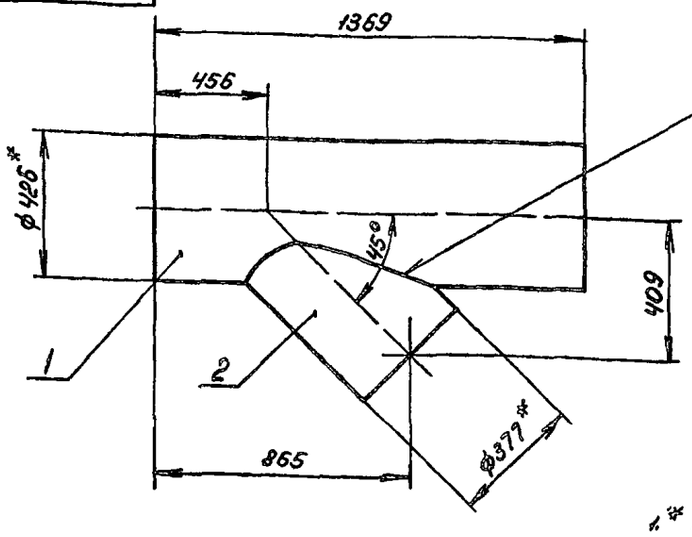

1. * Размер для справок.
2. Предельные отклонения размеров $\pm \frac{JT14}{2}$ по ГОСТ 25347-82.
3. Электрод Э42 ГОСТ 9467-75.

Изм.	Лист	№ докум.	Подп.	Дата	В15Ч-055.02.000СБ			
Разраб.		Яблоков			Тройник переходной косой	Лит.	Масса	Масштаб
Пров.		Федоров					80	1:10
Т. контр.		Федоров				Лист	Листов 1	
Н. контр.		Бушина				Госстрой СССР Казахский Сантехпроект		
Утв.		Федоров						

Формат А3

Типовой проект 903-1-233.87, альбом 3, часть 1

Инв. № подл. | Подп. и дата | Взам. инв. № | Инв. № дубл. | Подп. и дата

Копировал

В15U-055.03.000СБ

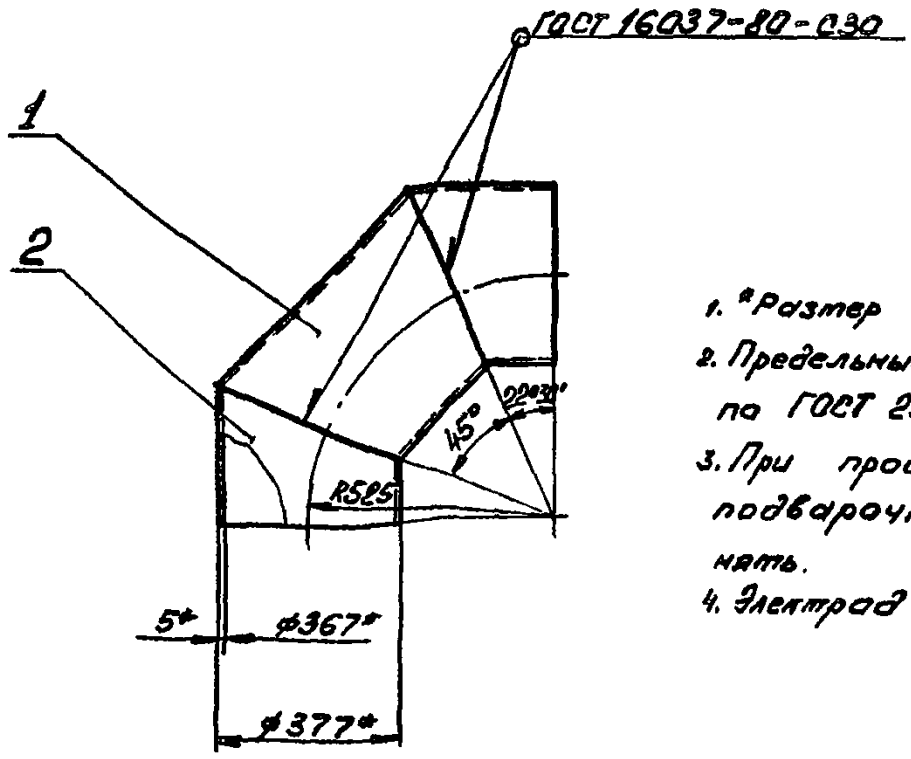

1. * Размер для справок.
2. Предельные отклонения размеров ± JT14/2 по ГОСТ 25347-82.
3. При производстве сварки внутренний подварочный слой допускается не выполнять.
4. Электрод Э42 ГОСТ 9467-75.

Подп. и дата | Инв. № дубл. | Взам. инв. № | Подп. и дата | Инв. № подл.

Изм.	Лист	№ докум.	Подп.	Дата
Разраб.		Бушина		
Пров.		Федоров		
Т. контр.		Федоров		
Н. контр.		Бушина		
Утв.		Федоров		

В15U-055.03.000СБ

Отвод α=90°

Лит.	Масса	Масштаб
		1:10

Лист | Листов 1

Госстрой СССР Казахский Сантехпроект

Формат А3

В15U-055.03.001

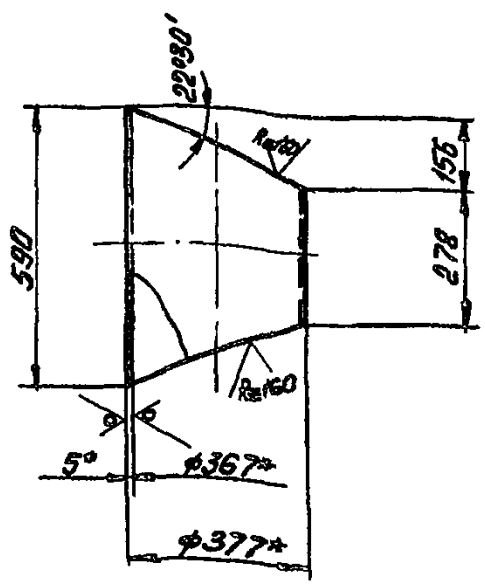

1. * Размер для справок.
2. Предельные отклонения размеров ± JT14/2 по ГОСТ 25347-82.

Изм.	Лист	№ докум.	Подп.	Дата
Разраб.		Бушина		
Пров.		Федоров		
Т. контр.		Федоров		
Н. контр.		Бушина		
Утв.		Федоров		

В15U-055.03.001

Звено

Лит.	Масса	Масштаб
	19,9	1:10

Лист | Листов 1

Госстрой СССР Казахский Сантехпроект

Труба 377×5 ГОСТ 10704-76 В-В Ст.3сп ГОСТ 10705-80

Формат А4

Формат	Зона	Поз.	Обозначение	Наименование	Кол.	Примечание
				Документация		
А3			В15U-055.03.000СБ	Сборочный чертеж		
				Детали		
А4		1	В15U-055.03.001	Звено	1	19,9кг
А4		2	В15U-055.03.002	Стакан	2	9,95кг

Изм.	Лист	№ докум.	Подп.	Дата
Разраб.		Бушина		
Пров.		Федоров		
Нач. отд.		Федоров		
Н. контр.		Бушина		
Утв.		Федоров		

В15U-055.03.000

Отвод α=90°

Лит.	Масса	Масштаб

Лист | Листов 1

Госстрой СССР Казахский Сантехпроект

Формат А3

Типовой проект 4.903-1-205.83 альбом 8, часть 1

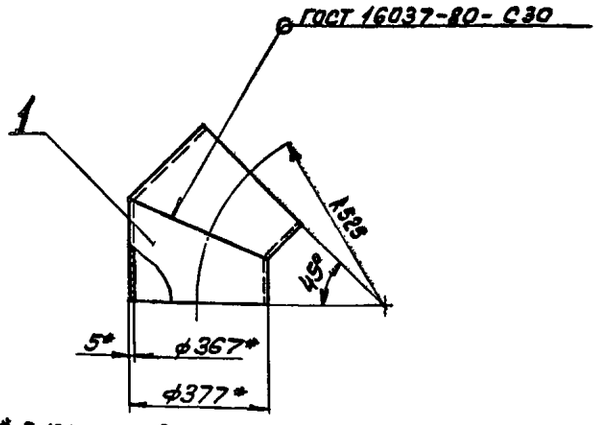

1. * размер для справок.
2. Предельные отклонения размеров ± JT14/2 по ГОСТ 25347-82.
3. При производстве сварки внутренний подварочный слой допускается не выполнять.
4 Электрод Э42 ГОСТ 9467-75.

Изм.	Лист	№ докум.	Подп.	Дата
Разраб.		Бушина		
Пров.		Федоров		
Т. контр.		Федоров		
Н. контр.		Бушина		
Утв.		Федоров		

В15У-055.04.000СБ

Отвод α=45°

Лит.	Масса	Масштаб
	20,0	1:10

Лист | Листов 1

Госстрой СССР Казахский Сантехпроект

Формат А4

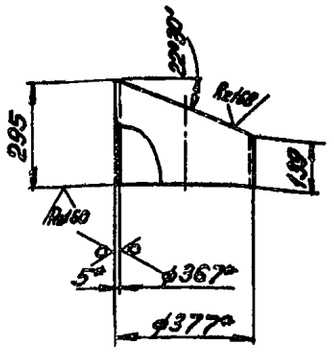

1. * размер для справок.
2. Предельные отклонения размеров ± JT14/2 по ГОСТ 25347-82.

Изм.	Лист	№ докум.	Подп.	Дата
Разраб.		Бушина		
Пров.		Федоров		
Т. контр.		Федоров		
Н. контр.		Бушина		
Утв.		Федоров		

В15У-055.03.002

Стакан

Лит.	Масса	Масштаб
	9,95	1:10

Лист | Листов 1

Труба 377×5 ГОСТ 10704-76 / В-Ст3сп ГОСТ 10705-80

Госстрой СССР Казахский Сантехпроект

Формат А4

Типовой проект 903-1-239.87, альбом 3, часть 1

Формат	Зона	Поз.	Обозначение	Наименование	Кол.	Примечание
				Документация		
А4			В15У-055.04.000СБ	Сборочный чертеж		
				Детали		
А4		1	В15У-055.03.002	Стакан	2	9,95кг

Изм.	Лист	№ докум.	Подп.	Дата
Разраб.		Бушина		
Пров.		Федоров		
Нач. отд.		Федоров		
Н. контр.		Бушина		
Гип.		Федоров		

В15У-055.04.000

Отвод α=45°

Лит.	Лист	Листов
		1

Госстрой СССР Казахский Сантехпроект

Формат А4

Формат	Зона	Поз.	Обозначение	Наименование	Кол.	Примечание
				Документация		
А4			В15У-055.05.000СБ	Сборочный чертеж		
				Детали		
А4		1	В15У-055.05.001	Стакан	2	12,87кг

Изм.	Лист	№ докум.	Подп.	Дата
Разраб.		Бушина		
Пров.		Федоров		
Нач. отд.		Федоров		
Н. контр.		Бушина		
Утв.		Федоров		

В15У-055.05.000

Отвод α=45°

Лит.	Лист	Листов
		1

Госстрой СССР Казахский Сантехпроект

Формат А4

Копия верна

Типовой проект 903-1-239.87 альбом 3, часть 1

В15У-055.05.000С6

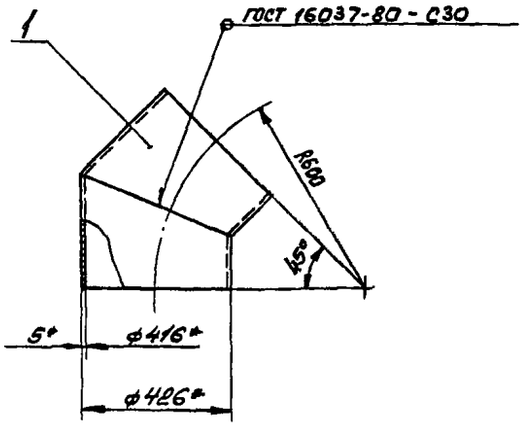

1. * Размер для справок.
2. Предельные отклонения размеров ± JT14/2 по ГОСТ 25347-82.
3. При производстве сварки внутренний подварочный слой допускается не выполнять.
4. Электрод Э42 ГОСТ 9467-75.

Изм.	Лист	№ докум.	Подп.	Дата	В15У-055.05.000С6	Лит.	Масса	Масштаб
Разраб.		Бушина			Отвод α=45°		26,0	1:10
Пров.		Федоров				Лист	Листов 1	
Т. контр.		Федоров				Госстрой СССР Казахский Сантехпроект		
Н. контр.		Бушина						
Утв.		Федоров						

Формат А4

В15У-055.05.001

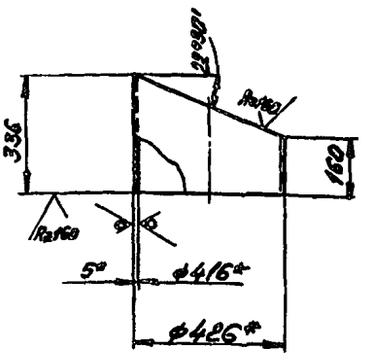

1. * Размер для справок.
2. Предельные отклонения размеров ± JT14/2 по ГОСТ 25347-82.

Изм.	Лист	№ докум.	Подп.	Дата	В15У-055.05.001	Лит.	Масса	Масштаб
Разраб.		Бушина			Стакан		12,87	1:10
Пров.		Федоров				Лист	Листов 1	
Т. контр.		Федоров				Госстрой СССР Казахский Сантехпроект		
Н. контр.		Бушина			Труба 426×5 ГОСТ 10704-76 / В-ВСт.3сп. ГОСТ 10705-80			
Утв.		Федоров						

Формат А4

В15У-055.06.000С6

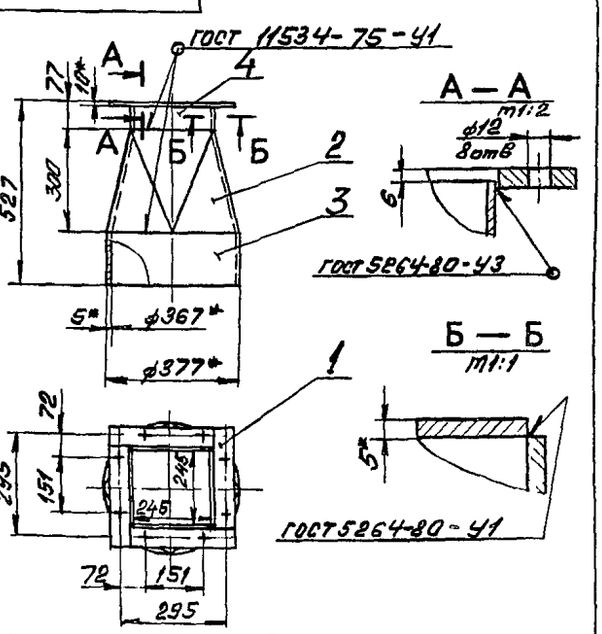

1. * Размер для справок.
2. Предельные отклонения размеров ± JT14/2 по ГОСТ 25347-82.
3. Электрод Э42 ГОСТ 9467-75.

Изм.	Лист	№ докум.	Подп.	Дата	В15У-055.06.000С6	Лит.	Масса	Масштаб
Разраб.		Бушина			Переход		27,0	1:10
Пров.		Федоров				Лист	Листов 1	
Т. контр.		Федоров				Госстрой СССР Казахский Сантехпроект		
Н. контр.		Бушина						
Утв.		Федоров						

Формат А4

Формат	Зона	Поз.	Обозначение	Наименование	Кол.	Примечание
				Документация		
А4			В15У-055.06.000С6	Сборочный чертеж		
				Сборочные единицы		
А4		1	В15У-055.06.100	Фланец	1	8,75кг
				Детали		
А3		2	В15У-055.06.001	Переход	1	13,3кг
Б4		3	В15У-055.06.002	Патрубок		
				Труба 377×5 ГОСТ 10704-76 / В-ВСт.3сп ГОСТ 10705-80		
				С-150	1	6,9кг
Б4		4	В15У-055.06.003	Стенка		
				Лист 5 ГОСТ 19903-74* / ВСт.3 ГОСТ 14637-79		
				71×245	4	0,68кг

Изм.	Лист	№ докум.	Подп.	Дата	В15У-055.06.000	Лит.	Масса	Масштаб
Разраб.		Бушина			Переход			
Пров.		Федоров				Лист	Листов	
Нач. отд.		Федоров				Госстрой СССР Казахский Сантехпроект		
Н. контр.		Бушина						
Утв.		Федоров						

Формат А4

В15И-055.06.001

Копия верна

Развертка половины детали

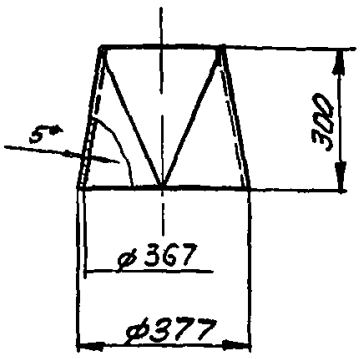

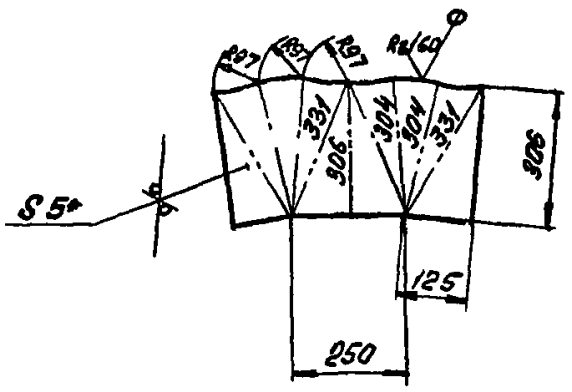

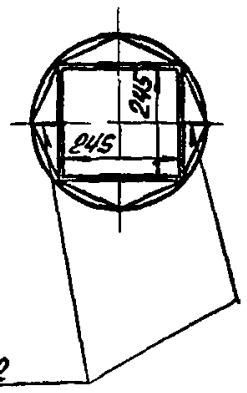

ГОСТ 5264-80-С2

1* Размер для справок.
2. Предельные отклонения размеров $\pm \frac{УТ14}{2}$ по ГОСТ 25347-82.
3. Электрод 942 ГОСТ 9467-75.

					В15И-055.06.001			
Изм	Лист	№ докум	Подп	Дата	Переход	Лит	Масса	Масштаб
Разраб		Бушина					13,3	1:10
Пров		Федоров				Лист	Листов 1	
Т контр		Федоров						
Н контр		Бушина			Лист 5 ГОСТ 19903-74* / В Ст.3 ГОСТ 14637-79	Госстрой СССР Казахский Сантехпроект		
Утв		Федоров						

Формат А3

Типовой проект 903 1-239 87. альбом 3 часть 1

В15И-055.06.100СБ

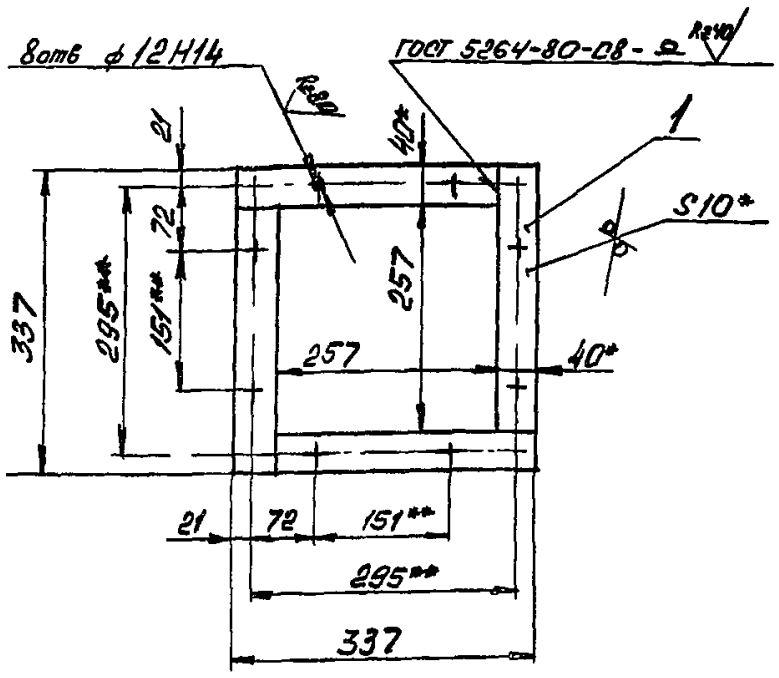

1.* Размер для справок.
2** Размер уточнить по месту
3 Болтовые отверстия во фланце выполнить после сварки.
4 Предельные отклонения размеров $\pm \frac{УТ14}{2}$ по ГОСТ 25347-82.
5 Шероховатость кромок реза Rz160.
6. Электрод 942 ГОСТ 9467-75.

					В15И-055.06.100СБ			
Изм	Лист	№ докум	Подп	Дата	Фланец	Лит	Масса	Масштаб
Разраб		Бушина					3,75	1:5
Пров		Федоров				Лист	Листов 1	
Т контр		Федоров						
Н контр		Бушина				Госстрой СССР Казахский Сантехпроект		
Утв		Федоров						

Формат А4

Формат	Зона	Поз	Обозначение	Наименование	Кол	Примечание
				Документация		
А4			В15И-055.06.100СБ	Сборочный чертеж		
				Детали		
Б4		1	В15И-055 06.101	Планка		
				Полоса 10×40 ГОСТ 103-76* / В Ст.3 ГОСТ 535-79*		
				е=297-1	4	0,93кг

					В15И-055.06.100			
Изм	Лист	№ докум	Подп	Дата	Фланец	Лит	Лист	Листов 1
Разраб		Бушина						
Пров		Федоров				Госстрой СССР Казахский Сантехпроект		
Начотд		Федоров						
Н контр		Бушина						
Утв		Федоров						

Формат А4

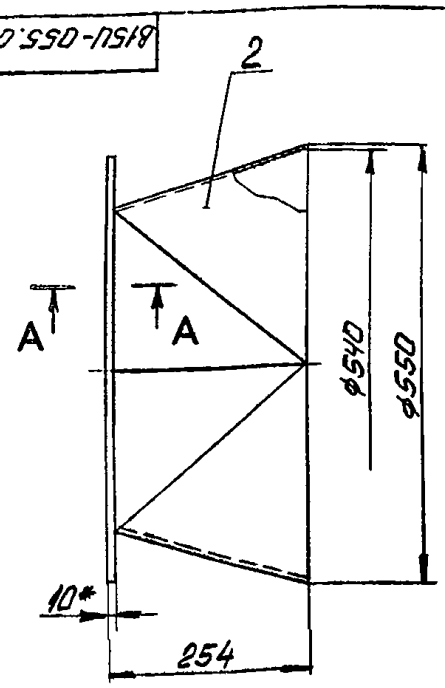

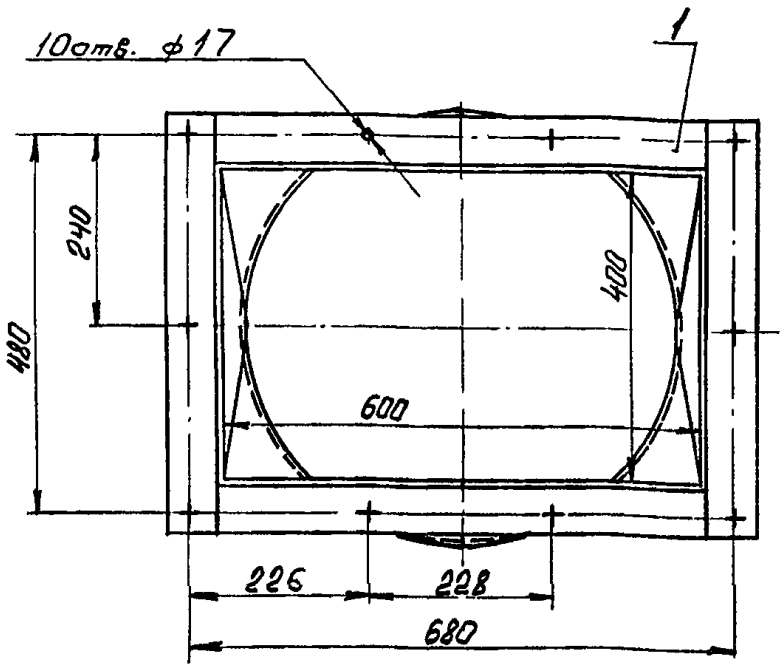

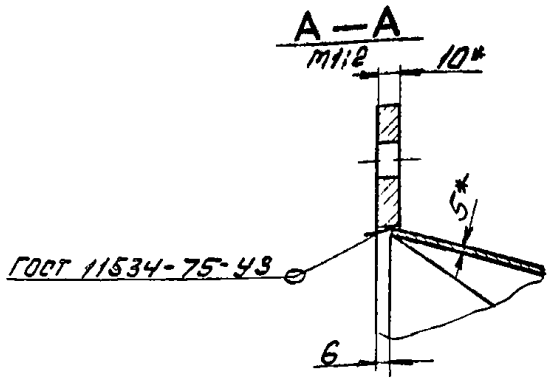

1. * Размер для справок.
2. Предельные отклонения размеров $\pm \frac{JT14}{2}$ по ГОСТ 25347-82.
3. Электрод Э42 ГОСТ 9467-75.

					В15У-055.07.000СБ	
Изм.	Лист	№ докум.	Подп.	Дата		
Разраб.		Бушина			Переход	Лит. / Масса 32,0 / Масштаб 1:5
Пров.		Федоров				Лист / Листов 1
Т. контр.		Федоров				Госстрой СССР Казахский Сантехпроект
Н. контр.		Бушина				
Утв.		Федоров				

Формат А3

Типовой проект 903-1-239.87, альбом 3, часть 1

Копия в архив

Инв. № подл. | Подп. и дата | Взам. инв. № | Инв. № дубл. | Подп. и дата

Формат	Зона	Поз.	Обозначение	Наименование	Кол.	Примечание
				Документация		
А3			В15У-055.07.000СБ	Сборочный чертеж		
				Сборочные единицы		
А4		1	В15У-055.07.100	Фланец	1	10,8кг
				Детали		
А3		2	В15У-055.07.001	Переход	1	20,9кг

					В15У-055.07.000	
Изм.	Лист	№ докум.	Подп.	Дата		
Разраб.		Бушина			Переход	Лит. / Лист / Листов 1
Пров.		Федоров				Госстрой СССР Казахский Сантехпроект
Нач. отд.		Федоров				
Н. контр.		Бушина				
Утв.		Федоров				

Формат А4

Формат	Зона	Поз.	Обозначение	Наименование	Кол.	Примечание
				Документация		
А4			В15У-055.07.100СБ	Сборочный чертеж		
				Детали		
Б4		1	В15У-055.07.101	Планка		
				Полоса 10×60 ГОСТ 103-76* / В Ст.3 ГОСТ 535-79*		
				ℓ=614-2	2	2,9кг
Б4		2	В15У-055.07.102	Планка		
				Полоса 10×60 ГОСТ 103-76* / В Ст.3 ГОСТ 535-79*		
				ℓ=534	2	2,5кг

					В15У-055.07.100	
Изм.	Лист	№ докум.	Подп.	Дата		
Разраб.		Бушина			Фланец	Лит. / Лист / Листов 1
Пров.		Федоров				Госстрой СССР Казахский Сантехпроект
Нач. отд.		Федоров				
Н. контр.		Бушина				
Утв.		Федоров				

Формат А4

В15Ц-055.07.001

Развертка половины детали

ГОСТ 5264-80-С2

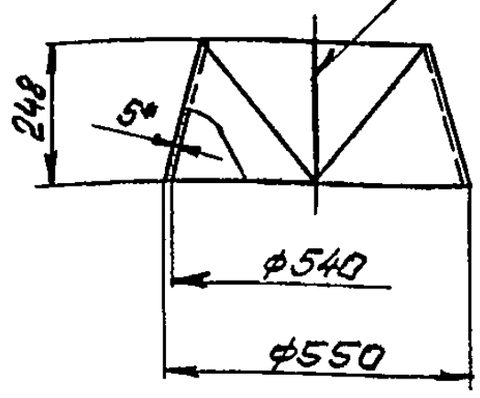

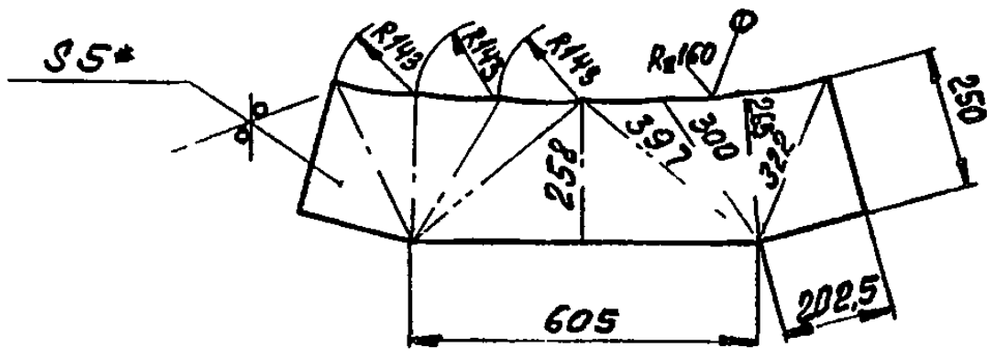

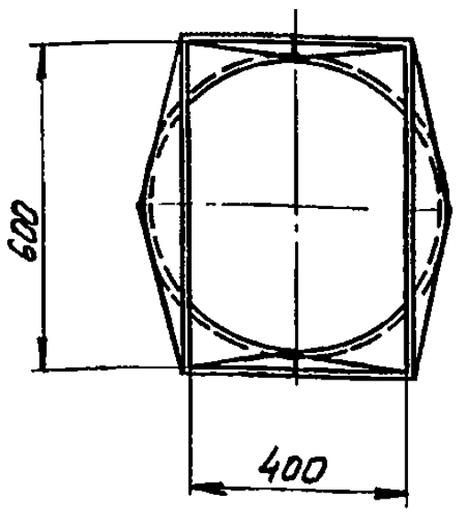

1* Размер для справок.

2 Предельные отклонения размеров $\pm \frac{IT14}{2}$ по ГОСТ 25347-82.

3. Электрод Э42 ГОСТ 9467-75.

					В15Ц-055.07.001
Изм	Лист	№ докум	Подп	Дата	Переход
Разраб		Бушина			Лит: — Масса: 20,9 Масштаб: 1:10
Пров		Федоров			Лист — Листов 1
Т контр		Федоров			Госстрой СССР Казахский Сантехпроект
Н контр		Бушина			Лист 5 ГОСТ 19903-74* / Вст.3 ГОСТ 14637-79
Утв		Федоров			

Формат А3

Типовой проект 903-1-239.87, альбом 9, часть 1

В15Ц-055.07.100СБ

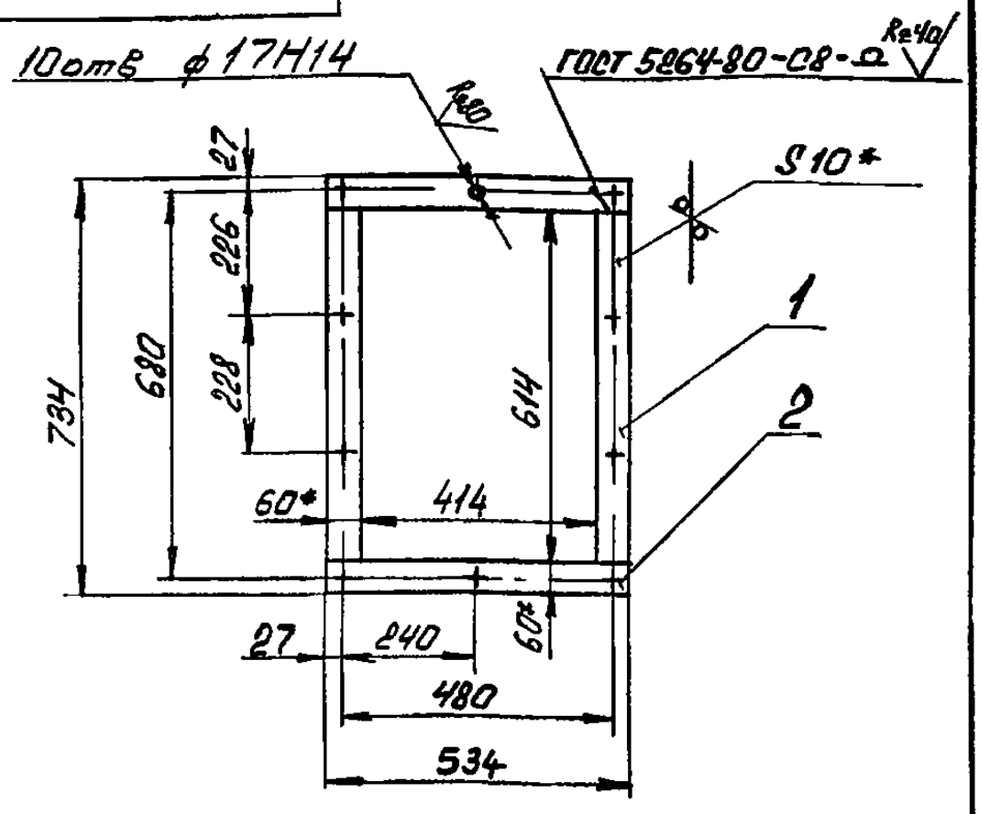

1. Болтовые отверстия во фланце выполнить после сварки.
2. * Размер для справок
3 Предельные отклонения размеров $\pm \frac{IT14}{2}$ по ГОСТ 25347-82.
4 Шероховатость кромок реза Ra160.
5 Электрод Э42 ГОСТ 9467-75.

					В15Ц-055.07.100СБ
Изм	Лист	№ докум	Подп	Дата	Фланец
Разраб		Бушина			Лит: — Масса: 10,8 Масштаб: 1:10
Пров		Федоров			Лист — Листов 1
Т контр		Федоров			Госстрой СССР Казахский Сантехпроект
Н контр		Бушина			
Утв		Федоров			Формат А4

Формат	Зона	Поз	Обозначение	Наименование	Кол	Примечания
				Документация		
А4			В15Ц-055.08.000СБ	Сборочный чертеж		
				Детали		
А4		1	В15Ц-055.08.001	Стакан	2	18,3кг
А3		2	В15Ц-055.08.002	Патрубок	1	35,2кг

					В15Ц-055.08.000
Изм	Лист	№ докум	Подп	Дата	Уткa
Разраб		Бушина			Лит. — Лист. — Листов 1
Пров		Федоров			Госстрой СССР Казахский Сантехпроект
Нач отд		Федоров			
Н контр		Бушина			
Утв		Федоров			Формат А4

815U-055.08.000С

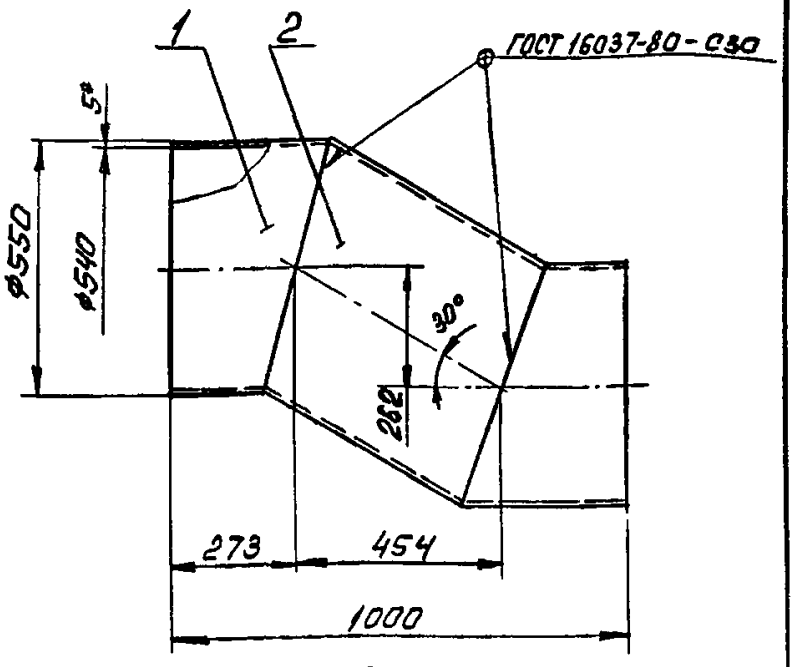

1.* Размер для справок
2. Предельные отклонения размеров $\pm \frac{УТ14}{2}$ по ГОСТ 25347-82.
3. При производстве сварки внутренний подварочный слой допускается не выполнять.
4. Электрод Э42 ГОСТ 9467-75.

Изм	Лист	№ докум	Подп	Дата	815U-055.08.000С	Лит	Масса	Масштаб
Разраб		Бушина			Утка		72,0	1:10
Пров		Федоров				Лист	Листов 1	
Т контр		Федоров				Госстрой СССР Казахский Сантехпроект		
Н контр		Бушина						
Утв		Федоров						

Формат А4

815U-055.08.001

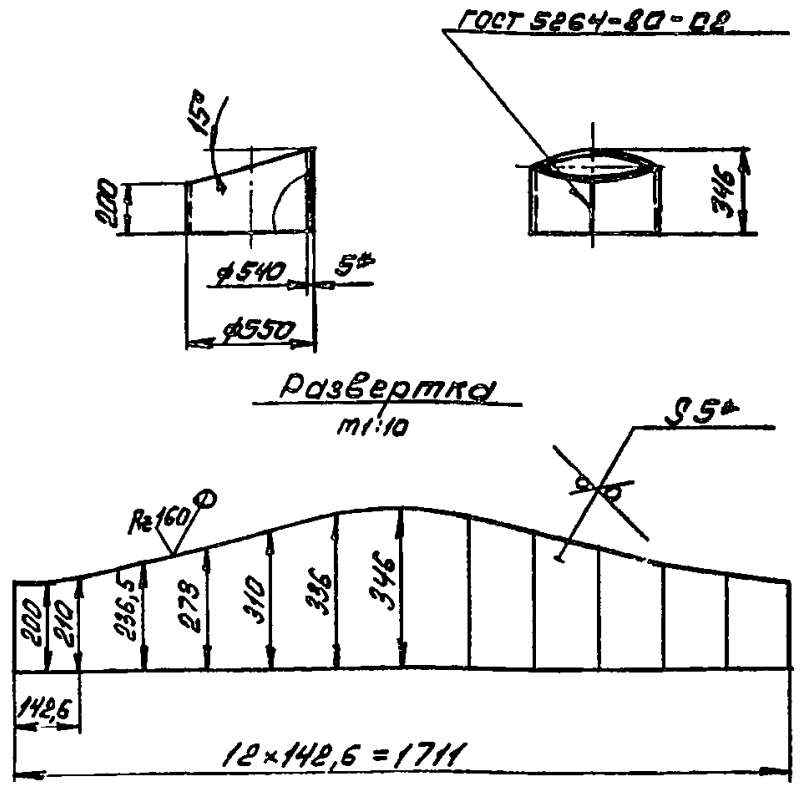

1* Размер для справок.
2 Предельные отклонения размеров $\pm \frac{УТ14}{2}$ по ГОСТ 25347-82
3. Электрод Э42 ГОСТ 9467-75.

Изм	Лист	№ докум	Подп	Дата	815U-055.08.001	Лит	Масса	Масштаб
Разраб		Бушина			Стакан		18,3	1:20
Пров		Федоров				Лист	Листов 1	
Т контр		Федоров				Госстрой СССР Казахский Сантехпроект		
Н контр		Бушина			Лист 5 ГОСТ 19903-74* В Ст.3 ГОСТ 14637-79			
Утв		Федоров						

Формат А4

815U-055.08.002

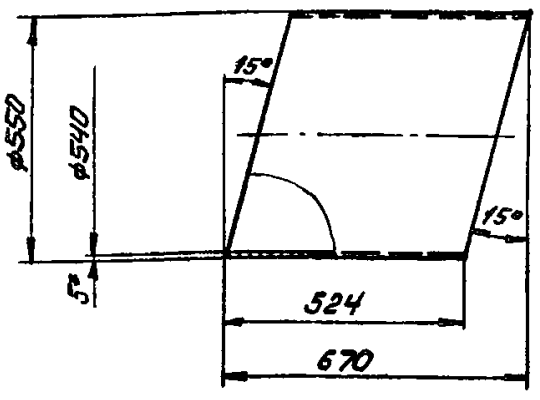

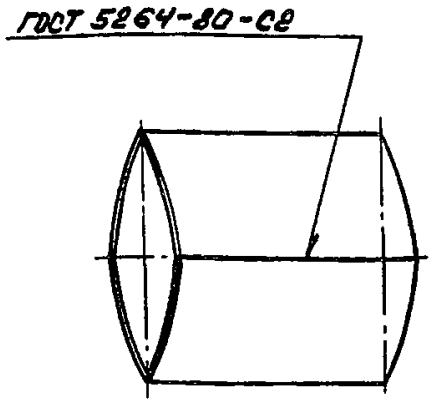

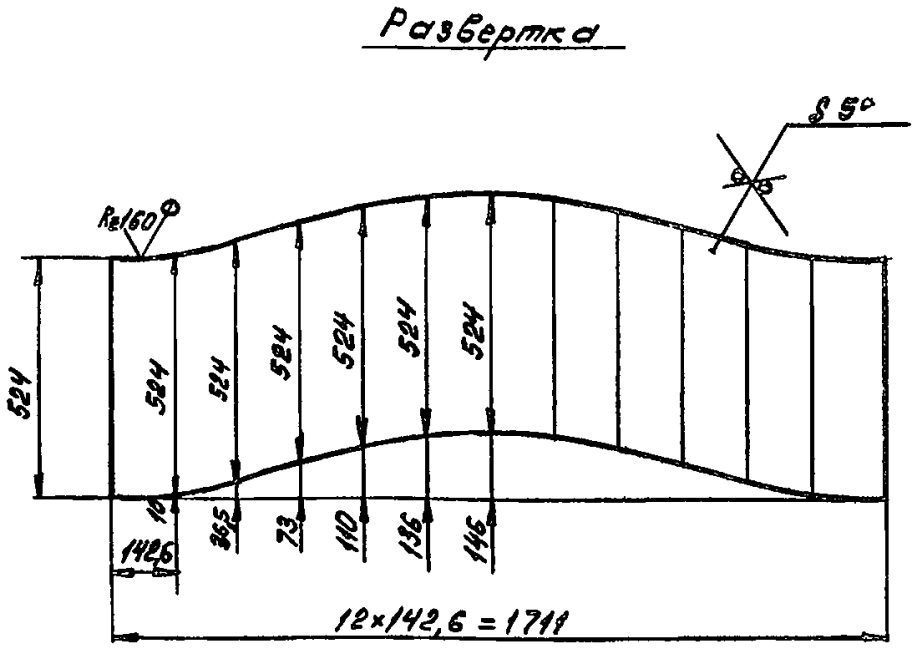

1.* Размер для справок.
2. Предельные отклонения размеров $\pm \frac{УТ14}{2}$ по ГОСТ 25347-82.
3. Электрод Э42 ГОСТ 9467-75.

Изм	Лист	№ докум	Подп	Дата	815U-055.08.002	Лит	Масса	Масштаб
Разраб		Бушина			Патрубок		35,2	1:10
Пров		Федоров				Лист	Листов 1	
Т контр		Федоров				Госстрой СССР Казахский Сантехпроект		
Н контр		Бушина			Лист 5 ГОСТ 19903-74* В Ст.3 ГОСТ 14637-79			
Утв		Федоров						

Формат А3

Типовой проект 903-1-239,87, альбом 3, часть 1

Копия верна

В15И-055.09.002

Rz160 √ (√)

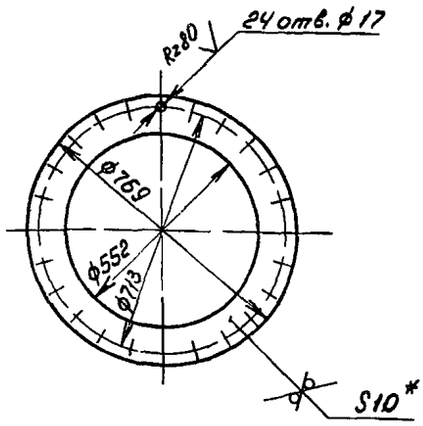

1.* Размер для справок.
2. Предельные отклонения размеров $\pm \frac{УТ14}{2}$ по ГОСТ 25347-82.

Изм	Лист	№ докум	Подп	Дата	В15И-055.09.002	Лит	Масса	Масштаб
Разраб		Яблоков			Фланец		17,6	1:10
Пров		Бушина				Лист	Листов 1	
Т контр		Федоров						
Н контр		Бушина			Лист 10 ГОСТ19903-74* / Ст.3 ГОСТ14637-79	Госстрой СССР Казахский Сантехпроект		
Утв		Федоров						

Формат А4

В15И-055.09.001

Rz160 √ (√)

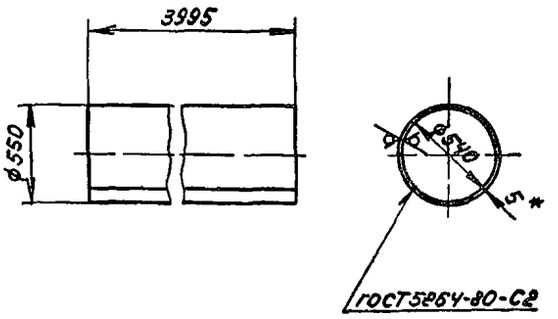

1. Развернутая длина детали ℓ = 1696 мм.
2.* Размер для справок.
3. Предельные отклонения размеров $\pm \frac{УТ14}{2}$ по ГОСТ 25347-82.
4. Электрод Э42 ГОСТ 9467-75.

Изм	Лист	№ докум	Подп	Дата	В15И-055.09.001	Лит	Масса	Масштаб
Разраб		Яблоков			Патрубок		266	1:20
Пров		Бушина				Лист	Листов 1	
Т контр		Федоров						
Н контр		Бушина			Лист 5 ГОСТ19903-74* / Ст.3 ГОСТ14637-79	Госстрой СССР Казахский Сантехпроект		
Утв		Федоров						

Формат А4

В15И-055.09.000СБ

Типовой проект 903-1-239.87, альбом 3, часть 1

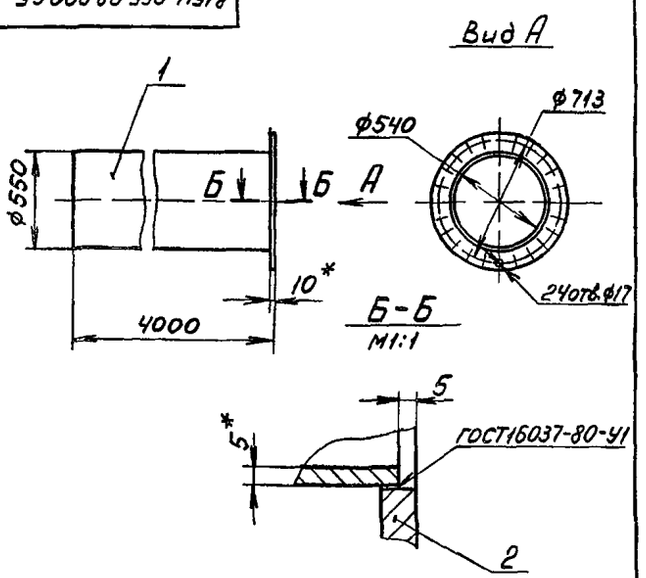

1.* Размер для справок
2. Предельные отклонения размеров $\pm \frac{УТ14}{2}$ по ГОСТ 25347-82.
3. Электрод Э42 ГОСТ 9467-75.

Изм	Лист	№ докум	Подп	Дата	В15И-055.09.000СБ	Лит	Масса	Масштаб
Разраб		Яблоков			Короб		285	1:20
Пров		Бушина				Лист	Листов 1	
Т контр		Федоров						
Н контр		Бушина				Госстрой СССР Казахский Сантехпроект		
Утв		Федоров						

Формат А4

Формат	Зона	Поз	Обозначение	Наименование	Кол	Прим
				Документация		
А4			В15И-055.09.000СБ	Сборочный чертеж		
				Детали		
А4		1	В15И-055.09.001	Патрубок	1	266
А4		2	В15И-055.09.002	Фланец	1	17,6

Изм	Лист	№ докум	Подп	Дата	В15И-055.09.000	Лит	Лист	Листов
Разраб		Яблоков			Короб			1
Провер		Бушина				Госстрой СССР Казахский Сантехпроект		
Нач отд		Федоров						
Н контр		Бушина						
Утв		Федоров						

Формат А4

Копия верна

В15И-055.10.002

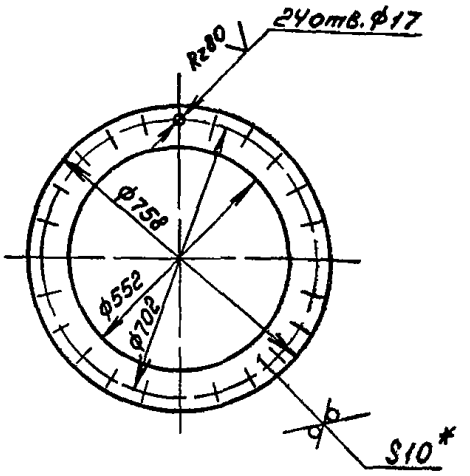

1. * Размер для справок.
2. Предельные отклонения размеров $\pm \frac{УТ14}{2}$ по ГОСТ 25347-82.

Изм	Лист	№ докум	Подп	Дата	В15И-055.10.002	Лит	Масса	Масштаб
Разраб		Яблоков			Фланец		16,6	1:10
Пров		Бушина				Лист	Листов 1	
Т контр		Федоров			Лист 10 ГОСТ19903-74* / Ст.3 ГОСТ14637-79	Госстрой СССР Казахский Сантехпроект		
Н контр		Бушина						
Утв		Федоров						

Формат А4

В15И-055.10.001

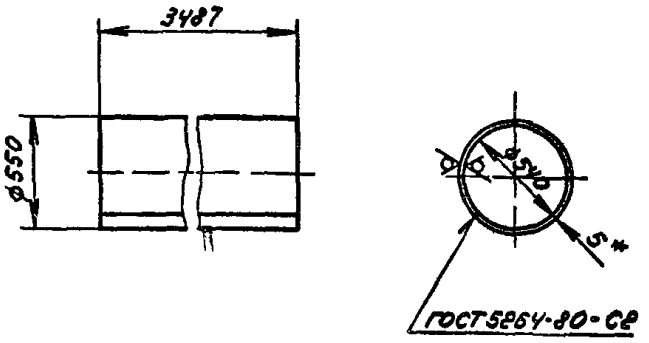

1. Развернутая длина детали 2=1696 мм.
2. * Размер для справок.
3. Предельные отклонения размеров $\pm \frac{УТ14}{2}$ по ГОСТ 25347-82.
4. Электрод Э42 ГОСТ 9467-75.

Изм	Лист	№ докум	Подп	Дата	В15И-055.10.001	Лит	Масса	Масштаб
Разраб		Яблоков			Патрубок		232,1	1:20
Пров		Бушина				Лист	Листов 1	
Т контр		Федоров			Лист 5 ГОСТ19903-74* / Ст 3 ГОСТ14637-79	Госстрой СССР Казахский Сантехпроект		
Н контр		Бушина						
Утв		Федоров						

Формат А4

В15И-055.10.000СБ

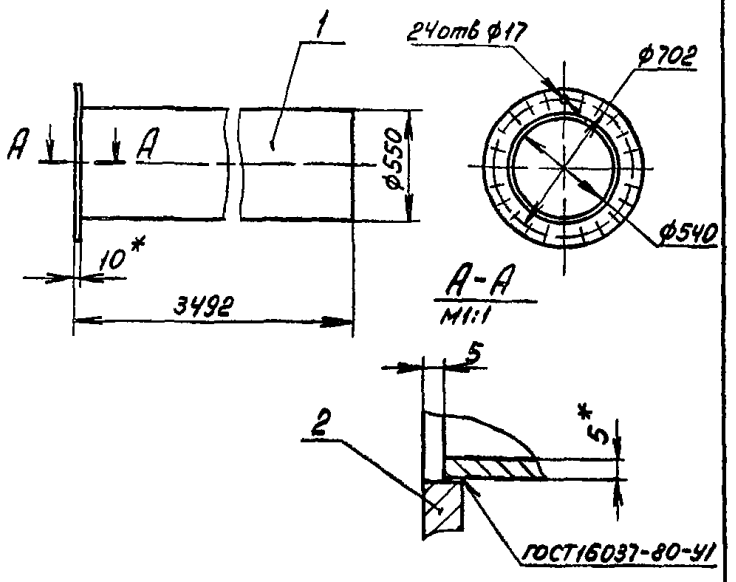

1. * Размер для справок.
2. Предельные отклонения размеров $\pm \frac{УТ14}{2}$ по ГОСТ 25347-82.
3. Электрод Э42 ГОСТ 9467-75

Изм	Лист	№ докум	Подп	Дата	В15И-055.10.000СБ	Лит	Масса	Масштаб
Разраб		Яблоков			Короб		250	1:20
Пров		Бушина				Лист	Листов 1	
Т контр		Федоров				Госстрой СССР Казахский Сантехпроект		
Н контр		Бушина						
Утв		Федоров						

Формат А4

Типовой проект 903-1-239 87, альбом 3, часть 1

Формат	Зона	Поз	Обозначение	Наименование	Кол	
				Документация		
А4			В15И-055.10.000СБ	Сборочный чертеж		
				Детали		
А4		1	В15И-055.10.001	Патрубок	1	232,1
А4		2	В15И-055.10.002	Фланец	1	16,6

Изм	Лист	№ докум	Подп	Дата	В15И-055.10.000	Лит	Лист	Листов
Разраб		Яблоков			Короб			1
Провер		Бушина				Госстрой СССР Казахский Сантехпроект		
Нач отд		Федоров						
Н контр		Бушина						
Утв		Федоров						

Формат А4

В15И-055 11 000 СБ

Копия верна

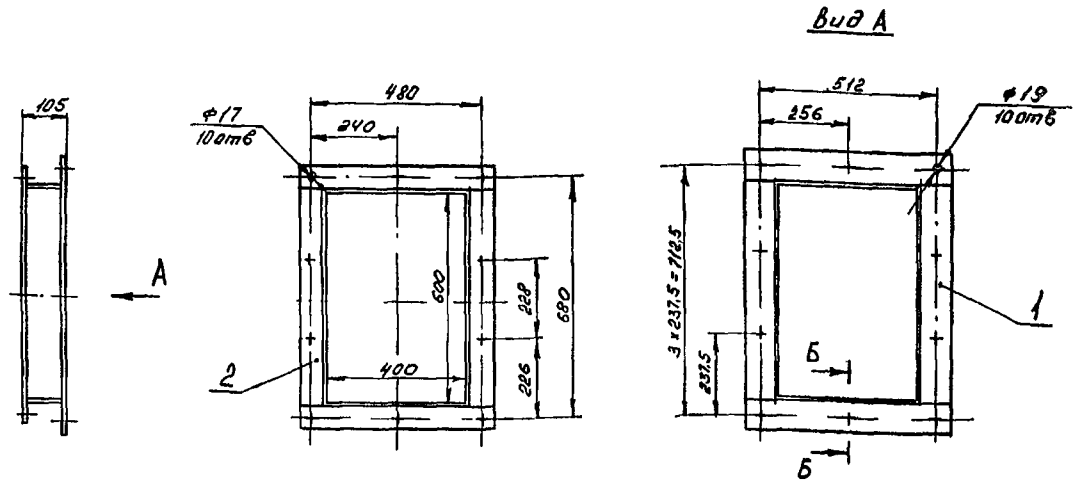

1. * Размер для справок.
2. Отклонение от перпендикулярности фланца к оси патрубка не более 1,5 мм
3. Предельные отклонения размеров ± $\frac{IT14}{2}$ по ГОСТ 25347-82
4. Шероховатость кромок реза Rz 160
5. Электрод Э 42 ГОСТ 9467-75

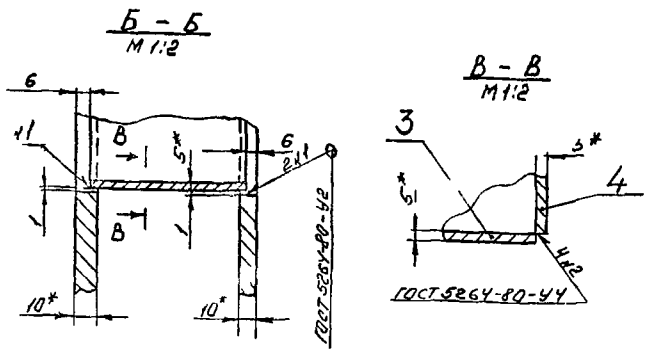

Изм	Лист	№ докум	Подп	Дата	В15И-055. 11 000 СБ	Лит	Масса	Масштаб
Разраб		Гуц			Вставка		35,2	1:10
Пров		Бушина				Лист	Листов 1	
Т контр		Федоров				Госстрой СССР Казахский САНТЕХПРОЕКТ		
Н контр		Бушина						
Утв		Федоров						

Формат А3

Типовой проект 903-1 239 87, альбом 3, часть 1

Форм	Зона	Поз	Обозначение	Наименование	Кол	Прим
				Документация		
А4			В15И-055 11.100 СБ	Сборочный чертеж		
				Детали		
				Полка		
				Полоса 10x90 ГОСТ 103-76* / В-Ст3 ГОСТ 535-79*		
Б4		1		l = 592	2	4,18 кг
Б4		2		l = 612	2	4,32 кг

Изм	Лист	№ докум	Подп	Дата	В15И-055. 11.100	Лит	Лист	Листов
Разраб		Гуц			Фланец			1
Провер		Бушина				Госстрой СССР Казахский САНТЕХПРОЕКТ		
Нач отд		Федоров						
Н контр		Бушина						
Утв		Федоров						

Формат А4

Форм	Зона	Поз	Обозначение	Наименование	Кол	Прим
				Документация		
А3			В15И-055.11.000 СБ	Сборочный чертеж		
				Сборочные единицы		
А4		1	В15И-055.11 100	Фланец	1	17 кг
А4		2	В15И-055.07.100	Фланец	1	10,8 кг
				Детали		
				Стенка		
				Лист 5 ГОСТ 19903-74* / В Ст3 ГОСТ 14637-79		
Б4		3	В15И-055.11.001	93 x 400	2	1,46 кг
Б4		4	В15И-055.11.002	93 x 600	2	2,19 кг

Изм	Лист	№ докум	Подп	Дата	В15И-055. 11.000	Лит	Лист	Листов
Разраб		Гуц			Вставка			1
Провер		Бушина				Госстрой СССР Казахский САНТЕХПРОЕКТ		
Нач отд		Федоров						
Н контр		Бушина						
Утв		Федоров						

Формат А4

В15Ц-055.00 001

Развертка

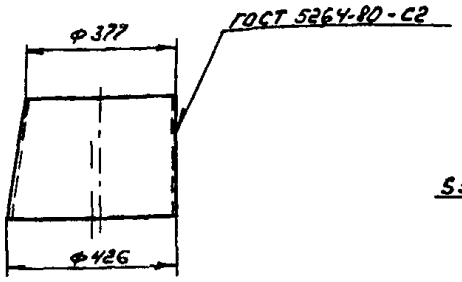

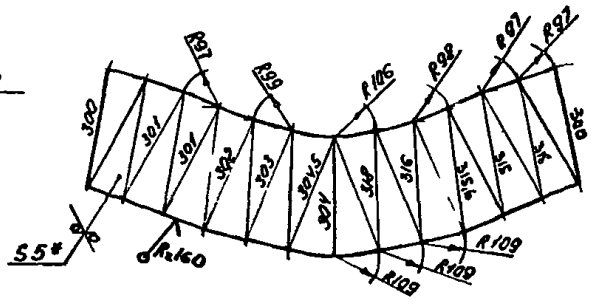

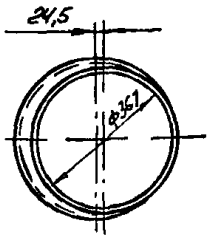

1. *Размер для справок
2. Предельные отклонения размеров ± JT14/2 по ГОСТ 25347-82
3. Электрод Э42 ГОСТ 9467-75

Изм.	Лист	№ докум.	Подп.	Дата
Разраб.		ГЧЦ		
Пров.		Бушина		
Т. контр.		Федоров		
Н. контр.		Бушина		
Утв.		Федоров		

В15Ц-055.00 001

Переход

Лит.	Масса	Масштаб
	14,89	1:10
Лист	Листов 1	

Лист 5 ГОСТ 19903-74* Лист 8-Ст3 ГОСТ 14637-79

Госстрой СССР Казахский Алтехпроект

Формат А3

Копия верна

Инв. № подл. | Подп. и дата | Взам. инв. № | Инв. № дубл. | Подп. и дата

Типовой проект 903-1-239.87, альбом 3, часть 1

В15Ц-055.00 002

(V)

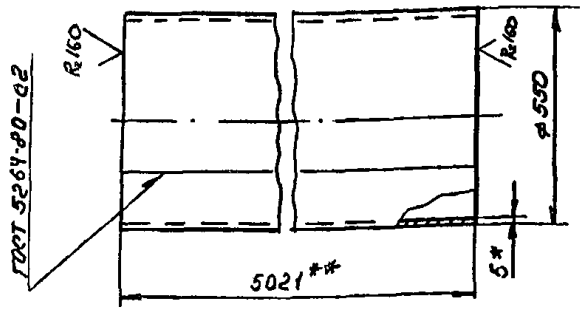

1. Развернутая длина детали - 1711 мм
2. * Размер для справок
3. ** В размере учтен монтажный припуск 100мм
4. Предельные отклонения размеров ± JT14/2 по ГОСТ 25347-82
5. Электрод Э42 ГОСТ 9467-75

Изм.	Лист	№ докум.	Подп.	Дата
Разраб.		ГЧЦ		
Пров.		Бушина		
Т. контр.		Федоров		
Н. контр.		Бушина		
Утв.		Федоров		

В15Ц-055.00.002

Патрубок

Лит.	Масса	Масштаб
	337,2	1:10
Лист	Листов 1	

Лист 5 ГОСТ 19903-74* Лист 8 Ст3 ГОСТ 14637-79

Госстрой СССР Казахский Алтехпроект

Формат А4

Инв. № подл. | Подп. и дата | Взам. инв. № | Инв. № дубл. | Подп. и дата

В15Ц-055.11.100СБ

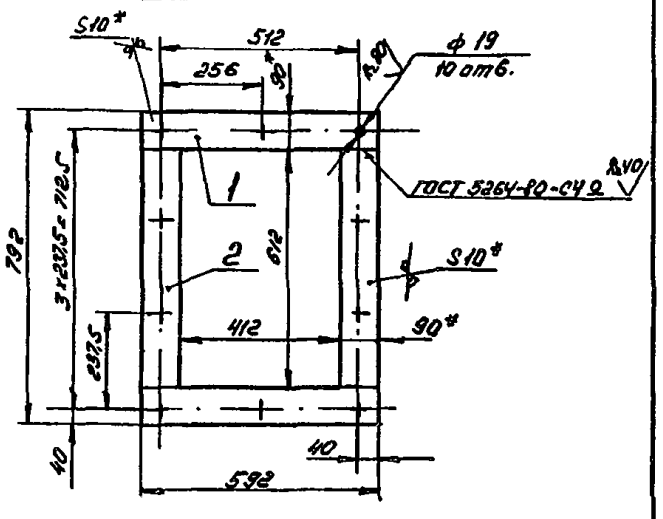

1. Отверстия ф19мм выполнить после сварки
2. *Размер для справок
3. Предельные отклонения размеров ± JT14/2 по ГОСТ 25347-82
4. Шероховатость кромок реза Rz 160
5. Электрод Э42 ГОСТ 9467-75

Изм.	Лист	№ докум.	Подп.	Дата
Разраб.		ГЧЦ		
Пров.		Бушина		
Т. контр.		Федоров		
Н. контр.		Бушина		
Утв.		Федоров		

В15Ц-055.11.100СБ

Фланец

Лит.	Масса	Масштаб
	17	1:10
Лист	Листов 1	

Госстрой СССР Казахский Алтехпроект

Формат А4

В15У-055.00.003

24 отв. ф17 Н14

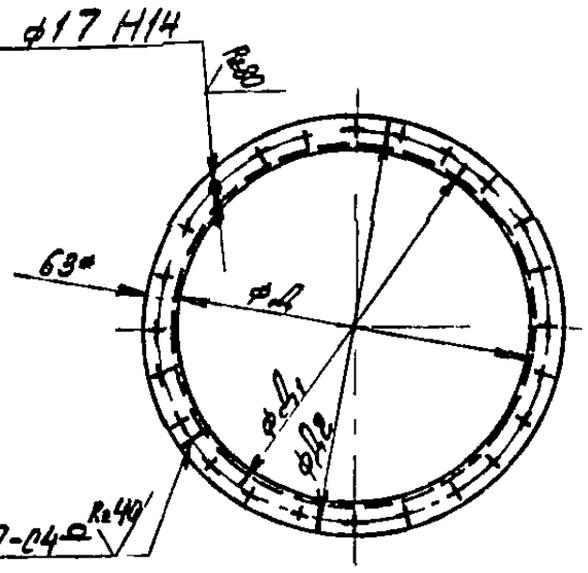

Обозначение	Размеры в мм Д	Д1	Д2	Lразв	Масса кг
В15У-055 00.003	643	713	769	2035	9,8
-01	632	702	758	2000	9,6

1* Размер для справок

2 Предельные отклонения размеров по Н14 и h14 ГОСТ 25347-82

3 Шероховатость кромок реза Ra160

4 Электрод Э42 ГОСТ 9467-75

Изм. Лист	№ докум	Подп	Дата	
Разраб	Бушина			В15У-055.00.003
Пров	Федьков			Фланец — Лит: — Масса: См. табл — Масштаб: 1:10 — Лист — Листов 1
Т контр	Федоров			
Н контр	Бушина			Уголок 63×63×5 ГОСТ 8509-72* / Ст.3 ГОСТ 535-79* — Госстрой СССР Казахский Сантехпроект
Утв	Федоров			

Подп. и дата | Инв. № дубл. | Взам. инв. № | Подп. и дата | Инв. № подл.

Формат А4

В15У-055.00.004

8 отв. ф12 Н14

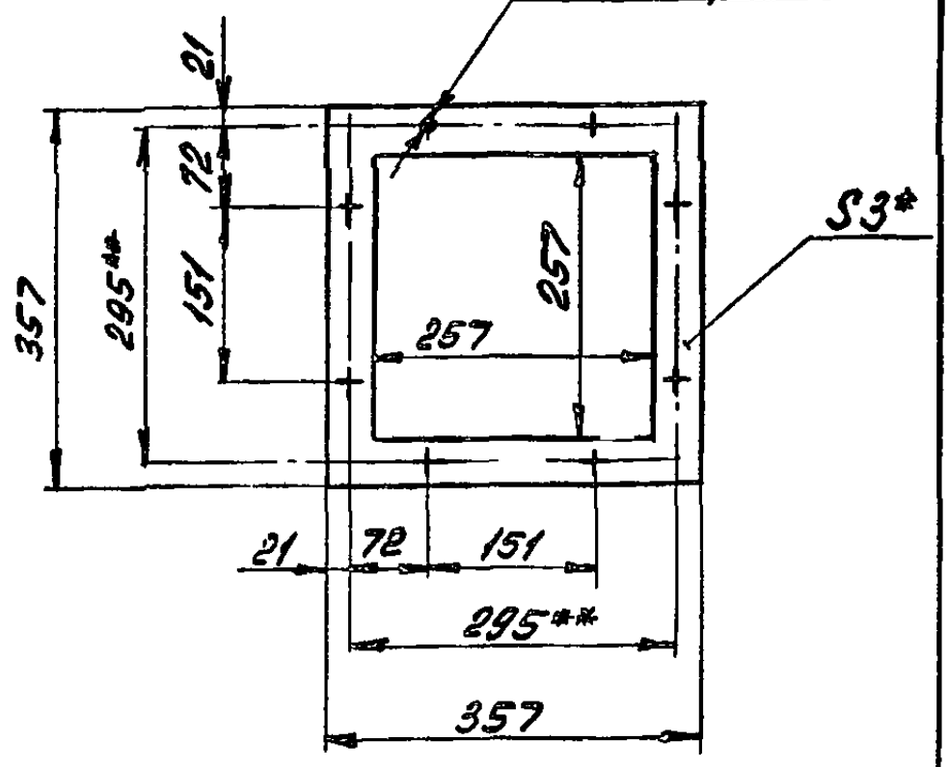

1* Размер для справок.

2.** Размер уточнить по месту.

3. Предельные отклонения размеров $\pm \frac{IT14}{2}$ по ГОСТ 25347-82.

Изм. Лист	№ докум	Подп	Дата	
Разраб	Бушина			В15У-055.00.004
Пров	Федоров			Прокладка — Лит: — Масса: 0,18 — Масштаб: 1:5 — Лист — Листов 1
Т контр	Федоров			
Н контр	Бушина			Картон асбестовый КАОН-2-3 ГОСТ 2850-80 — Госстрой СССР Казахский Сантехпроект
Утв	Федоров			

Подп. и дата | Инв. № дубл. | Взам. инв. № | Подп. и дата | Инв. № подл.

Формат А4

В15У-055.00.007

24 отв. ф17 Н14

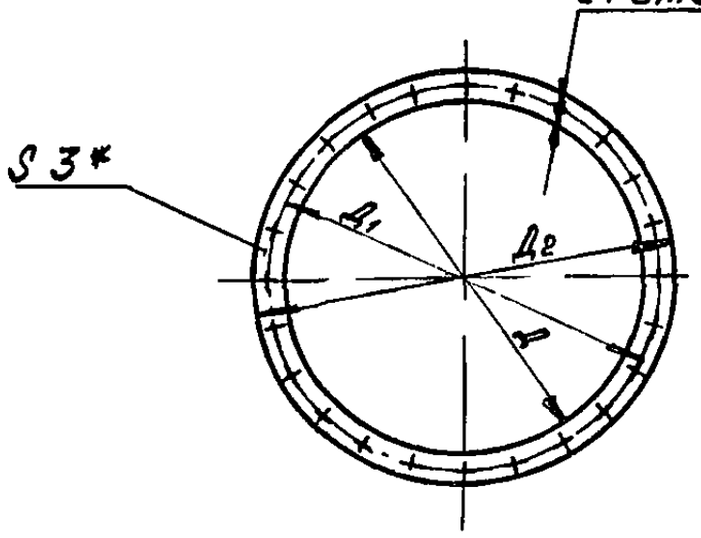

Обозначение	Размеры в мм Д	Д1	Д2	Масса кг
В15У-055.00.005	643	713	768	0,55
-01	632	702	758	0,5

1* Размер для справок

2 Предельные отклонения размеров по Н14 и h14 ГОСТ 25347-82.

Изм. Лист	№ докум	Подп	Дата	
Разраб	Бушина			В15У-055.00.005
Пров	Федоров			Прокладка — Лит: — Масса: Ст. табл — Масштаб: 1:10 — Лист — Листов 1
Т контр	Федоров			
Н контр	Бушина			Картон асбестовый* КАОН-2-3 ГОСТ 2850-80 — Госстрой СССР Казахский Сантехпроект
Утв	Федоров			

Подп. и дата | Инв. № дубл. | Взам. инв. № | Подп. и дата | Инв. № подл.

Формат А4

В15У-055.00.006

8 отв. ф d Н14

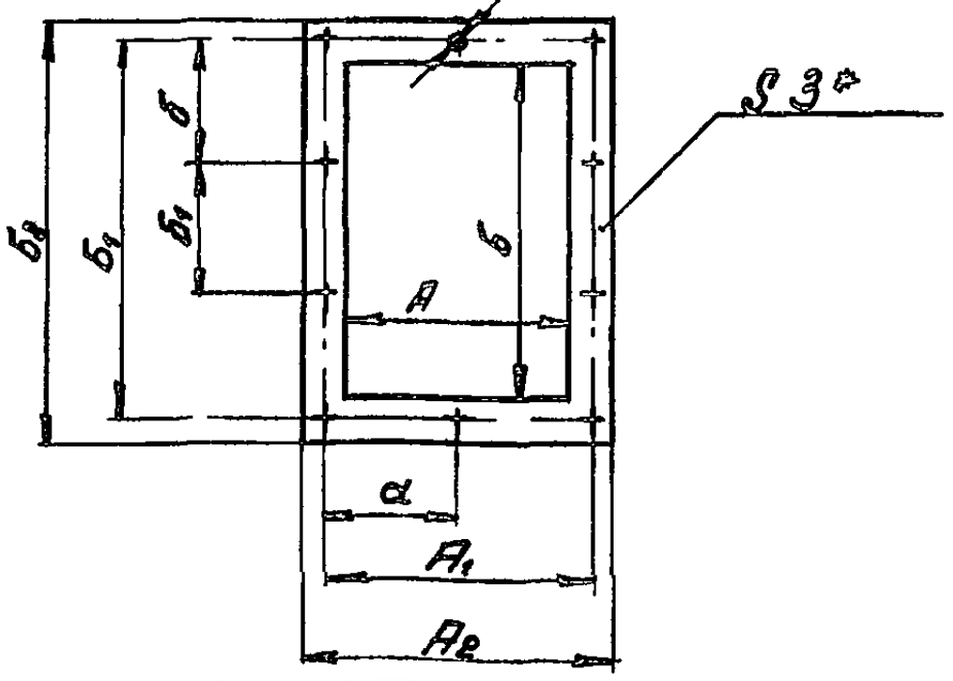

Обозначение	Размеры в мм А	А1	А2	а	б	б1	б2	б	б1	d		Масса кг
В15У-055 00.006	414	480	534	240	614	680	734	226	228	17		0,5
-01	412	512	592	256	612	712,5	792	237,5	237,5	19		0,78

1.* Размер для справок

2 Предельные отклонения размеров $\pm \frac{IT14}{2}$ по ГОСТ 25347-82.

Изм. Лист	№ докум	Подп	Дата	
Разраб	Бушина			В15У-055.00.006
Пров	Федоров			Прокладка — Лит: — Масса: Ст. табл — Масштаб: б/м — Лист — Листов 1
Т контр	Федоров			
Н контр	Бушина			Картон асбестовый КАОН-2-3 ГОСТ 2850-80 — Госстрой СССР Казахский Сантехпроект
Утв	Федоров			

Подп. и дата | Инв. № дубл. | Взам. инв. № | Подп. и дата | Инв. № подл.

Формат А4

Типовой проект 903-1-239.87, альбом 3, часть 1

Копия брона

Копия верна

№ строки	Обозначение	Наименование	Куда входит: Обозначение	Куда входит: Кол	Общее кол-во	Примечание
1	В16Е-070.00.000.	Люк			1	
2	В16Е-070.01.000.	Корпус	В16Е-070.00.000.	1	1	
3	В16Е-070.02.000.	Крышка	В16Е-070.00.000.	1	1	
4						
5						
6						
7						
8						
9						
10						
11						
12						
13						
14						
15						
16						
17						
18						
19						
20						
21						

Инв. № подл. | Подп. и дата | Взам. инв. № | Инв. № дубл. | Подп. и дата

Изм.	Лист	№ докум.	Подп.	Дата
Разраб.		Боровиков		
Провер.		Федоров		
Нач. отд.		Федоров		
Н. контр.		Бушмин		
Утв.		Федоров		

В16Е-070.00.000. ВС

Люк

Ведомость спецификаций

Лит.	Лист	Листов
		1

Госстрой СССР Казахский САНТЕХПРОЕКТ

Формат А3

Типовой проект 903-1-239.87 альбом 3, часть I

№ строки	Наименование	Код ОКП	Обозначение документа на поставку	Поставщик	Куда входит (обозначение)	Количество: На изделие	Комплекты	Нарезной	Всего	Примечание
1	Крепежные									
2	изделия									
3										
4	Болт М10х35.58		ГОСТ 7798-70*		В16Е-070.00.000.	6			6	
5	Гайка М10 5		ГОСТ 5915-70*		В16Е-070.00.000.	6			6	
6	Шайба 10.01.		ГОСТ 11371-78*		В16Е-070.00.000.	6			6	
7										
8										
9										
10										
11										
12										
13										
14										
15										
16										
17										
18										
19										
20										
21										

Инв. № подл. | Подп. и дата | Взам. инв. № | Инв. № дубл. | Подп. и дата

Изм.	Лист	№ докум.	Подп.	Дата
Разраб.		Боровиков		
Провер.		Федоров		
Нач. отд.		Федоров		
Н. контр.		Бушмин		
Утв.		Федоров		

В16Е-070.00.000. ВП

Люк

Ведомость покупных изделий

Лит.	Лист	Листов
		1

Госстрой СССР Казахский САНТЕХПРОЕКТ

Формат А3

В16Е-070.00.000 СБ

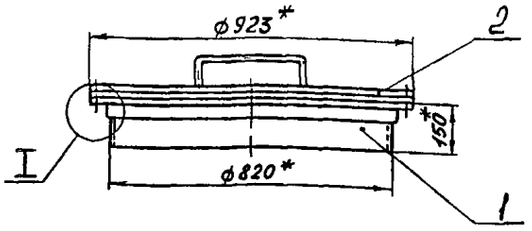

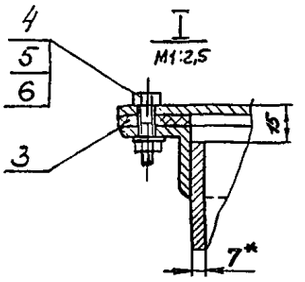

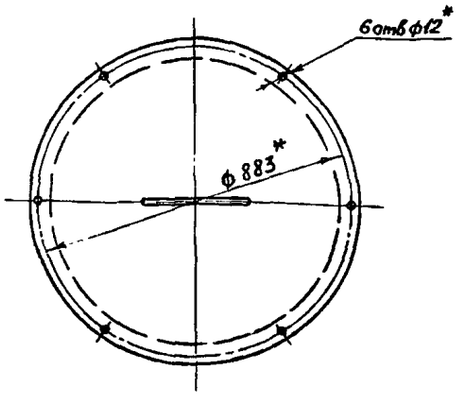

1.* Размер для справок

2. Предельные отклонения размеров $\pm\frac{JT14}{2}$ по ГОСТ 25347-82.

Изм.	Лист	№ докум.	Подп.	Дата
Разраб.		Куруськин		
Пров.		Федоров		
Т. контр.		Федоров		
Н. контр.		Бушина		
Утв.		Федоров		

В16Е-070.00.000 СБ

Люк

Лит.	Масса	Масштаб
	53,0	1:10

Лист | Листов 1

Госстрой СССР КАЗАХСКИЙ САНТЕХПРОЕКТ

Формат А3

Инв. № подл. | Подп. и дата | Взам. инв. № | Инв. № дубл. | Подп. и дата

Копировал

Типовой проект 903-1-239.87, альбом 3, часть I

В16Е-070.00.001

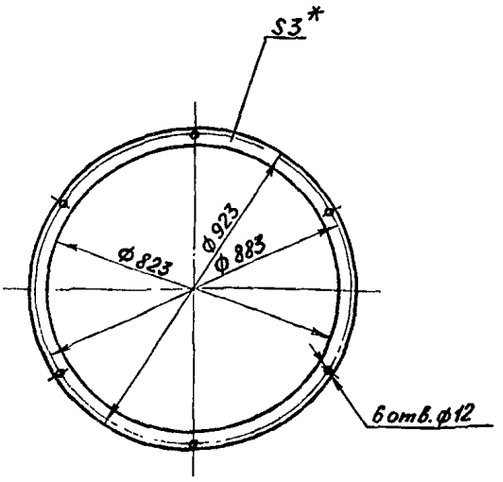

* Размер для справок.

Изм.	Лист	№ докум.	Подп.	Дата
Разраб.		Куруськин		
Пров.		Федоров		
Т. контр.		Федоров		
Н. контр.		Бушина		
Утв.		Федоров		

В16Е-070.00.001

Прокладка

Лит.	Масса	Масштаб
	0,67	1:10

Лист | Листов 1

Пластина-1 лист ТМКЩ-С-3х703х903-1.7 ГОСТ 7338-77.*

Госстрой СССР КАЗАХСКИЙ САНТЕХПРОЕКТ

Формат А4

Инв. № подл. | Подп. и дата | Взам. инв. № | Инв. № дубл. | Подп. и дата

Форм.	Зона	Поз.	Обозначение	Наименование	Кол.	Прим.
				Документация		
А3			В16Е-070.00.000 СБ	Сборочный чертеж		
				Сборочные единицы		
А4		1	В16Е-070.01.000	Корпус	1	30,3
А4		2	В16Е-070.02.000	Крышка	1	21,95
				Детали		
А4		3	В16Е-070.00.001	Прокладка	1	0,67
				Стандартные изделия		
		4		Болт М10×35.58 ГОСТ 7798-70*	6	0,034
		5		Гайка М10.5 ГОСТ 5915-70*	6	0,0114
		6		Шайба М10.01 ГОСТ 11371-78*	6	0,004

Изм.	Лист	№ докум.	Подп.	Дата
Разраб.		Куруськин		
Провер.		Федоров		
Нач. отд.		Федоров		
Н. контр.		Бушина		
Утв.		Федоров		

В16Е-070.00.000

Люк

Лит.	Лист	Листов
		1

Госстрой СССР Казахский САНТЕХПРОЕКТ

Формат А4

В16Е-070.01.000СБ

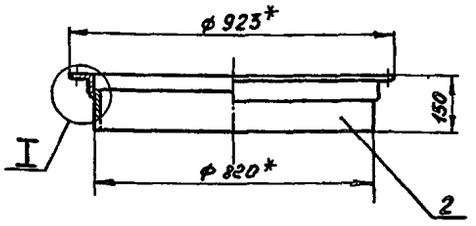

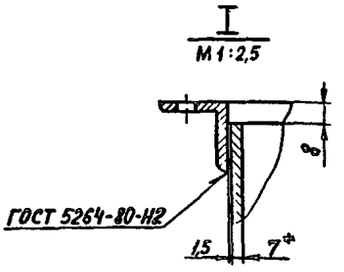

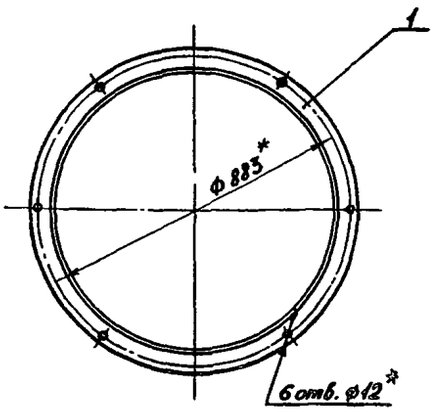

1. * Размер для справок.
2. Предельные отклонения размеров $\pm\frac{JT14}{2}$ по ГОСТ 25347-82.
3. Шероховатость кромок реза R_z 160
4. Электрод Э-42 ГОСТ 9467-75.

Изм.	Лист	№ докум.	Подп.	Дата
Разраб		Куруськин		
Пров		Федоров		
Т. контр		Федоров		
Н. контр		Бушина		
Утв		Федоров		

В16Е-070.01.000СБ

Корпус

Лит	Масса	Масштаб
	30,3	1:10
Лист	Листов 1	

Госстрой СССР КАЗАХСКИЙ САНТЕХПРОЕКТ

Формат А3

Типовой проект 903-1-239.87, альбом 3, часть 1

В16Е-070.01.001

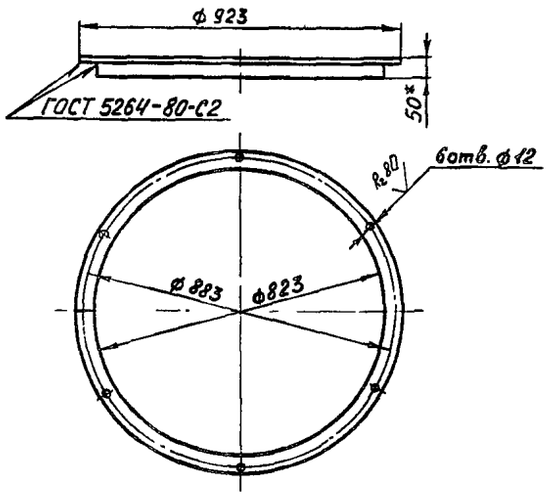

1. Развернутая длина детали - 2773 мм.
2. * Размер для справок.
3. Предельные отклонения размеров $\pm\frac{JT14}{2}$ по ГОСТ 25347-82.
4. Электрод Э-42 ГОСТ 9467-75.

Изм.	Лист	№ докум.	Подп.	Дата
Разраб		Куруськин		
Пр в		Федоров		
Т. контр		Федоров		
Н. контр		Бушина		
Утв		Федоров		

В16Е-070.01.001

Фланец

Лит	Масса	Масштаб
	10,5	1:10
Лист	Листов 1	

Уголок $\frac{50\times50\times5}{Ст3}$ ГОСТ 8509-72* / ГОСТ 535-79*

Госстрой СССР КАЗАХСКИЙ САНТЕХПРОЕКТ

Формат А4

Форм. зона	Поз.	Обозначение	Наименование	Кол.	Прим.
			Документация		
А3		В16Е-070.01.000СБ	Сборочный чертеж		
			Детали		
А4	1	В16Е-070.01.001	Фланец	1	10,5
Б4	2	В16Е-070.01.002	Обечайка		
			Труба $\frac{820\times7\ ГОСТ\ 10704-76}{В\ ст3\ ГОСТ\ 10705-80}$		
			ℓ = 142 мм	1	19,8

Изм.	Лист	№ докум.	Подп.	Дата
Разраб		Куруськин		
Пров		Федоров		
Т. контр		Федоров		
Н. контр		Бушина		
Утв		Федоров		

В16Е-070.01.000

Корпус

Лит	Масса	Масштаб
Лист	Листов 1	

Госстрой СССР КАЗАХСКИЙ САНТЕХПРОЕКТ

Формат А4

Копия верна

Инв. № подл. | Подп. и дата | Взам. инв. № | Инв. № дубл. | Подп. и дата

В16Е-070.00.000 СБ

Копировал Формат А4

Поз. 2

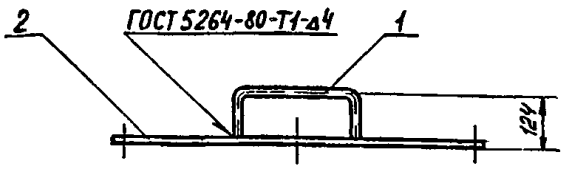

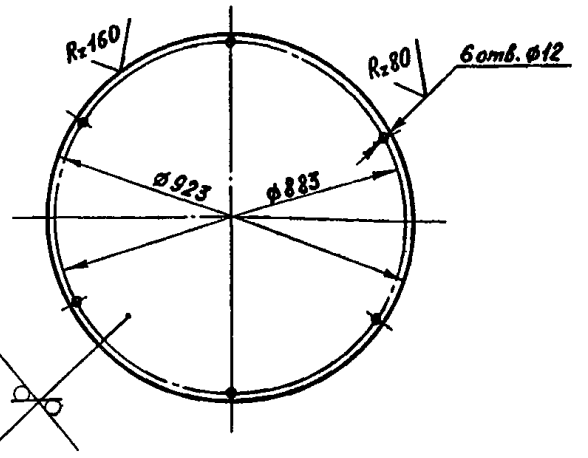

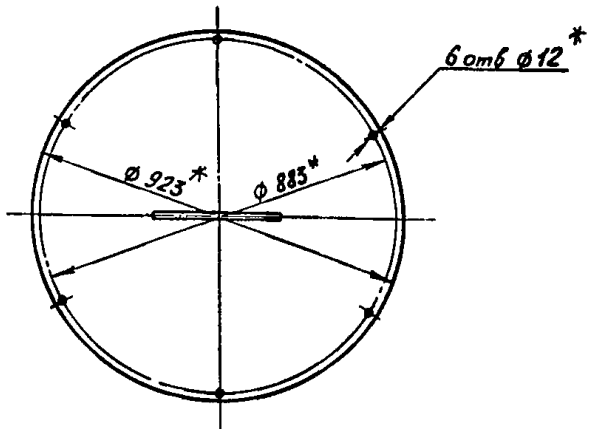

1. * Размер для справок.
2. Предельные отклонения размеров $\pm\frac{JT14}{2}$ по ГОСТ 25347-82.
3. Электрод Э-42 ГОСТ 9467-75.

Изм.	Лист	№ докум.	Подп.	Дата
Разраб.		Куруськин		
Пров.		Федоров		
Т. контр.		Федоров		
Н. контр.		Бушина		
Утв.		Федоров		

В16Е-070.02.000.СБ

Крышка

Лит.	Масса	Масштаб
	21,95	1:10
Лист	Листов 1	

Госстрой СССР КАЗАХСКИЙ САНТЕХПРОЕКТ

Формат А3

Типовой проект 903-1-239.87, альбом 3, часть 1

В16Е-072.02.001

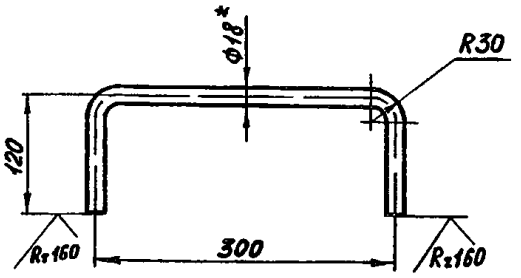

1. Развернутая длина детали – 515 мм.
2. * Размер для справок.
3. Предельные отклонения размеров $\pm\frac{JT14}{2}$ по ГОСТ 25347-82.

Изм.	Лист	№ докум.	Подп.	Дата
Разраб.		Куруськин		
Пров.		Федоров		
Т. контр.		Федоров		
Н. контр.		Бушина		
Утв.		Федоров		

В16Е-070.02.001

Ручка

Лит.	Масса	Масштаб
	1,0	1:2,5
Лист	Листов 1	

Круг В-18 ГОСТ 2590-71* / Ст 3 ГОСТ 535-79*

Госстрой СССР КАЗАХСКИЙ САНТЕХПРОЕКТ

Формат А4

Форм.	Зона	Поз.	Обозначение	Наименование	Кол.	Прим.
				Документация		
А3			В16Е-070.02.000.СБ	Сборочный чертеж		
				Детали		
А4		1	В16Е-070.02.001	Ручка	1	1,0
Б4		2	В16Е-070.02.002	Круг Лист Б-4 ГОСТ 19903-74* / Ст.3 ГОСТ 14637-79	1	20,95

Изм.	Лист	№ докум.	Подп.	Дата
Разраб.		Куруськин		
Пров.		Федоров		
Т. контр.		Федоров		
Н. контр.		Бушина		
Утв.		Федоров		

В16Е-070.02.000

Крышка

Лит.	Масса	Масштаб
Лист	Листов 1	

Госстрой СССР Казахский САНТЕХПРОЕКТ

Формат А4

Инв. № подл. | Подп. и дата | Взам. инв. № | Инв. № дубл. | Подп. и дата

Копия верна

Форм	Зона	Поз	Обозначение	Наименование	Кол	Прим
				Документация		
А3			В16Е-072 00 000СБ	Сборочный чертеж		
				Детали		
Б4		1	В16Е-072 00 001	Отвод		
				Труба 57×3 ГОСТ 10704-76 / В Ст 3 ГОСТ 10705-80	1	1,3кг
				Стандартные изделия		
		2		Фланец 1-50-10Ст25		
				ГОСТ 12821-80*	1	2,26кг

Изм	Лист	№ докум.	Подп	Дата
Разраб.		Боровиков		
Провер		Федоров		
Нач отд		Федоров		
Н контр		Бушина		
Утв		Федоров		

В16Е-072 00 000

Отвод фланцевый

Лит | Лист | Листов 1

Госстрой СССР Казахский СЛНТЕХПРОЕКТ

Формат А4

Типовой проект 903-1-239 87, альбом 3, часть 1

Форм	Зона	Поз	Обозначение	Наименование	Кол	Прим
				В16Е-071 00 000-02		
				Детали		
Б4		1	В16Е-071 00 001-02	Патрубок		
				Труба 38×2 ГОСТ 10704-76 / В Ст 3 ГОСТ 10705-80		
				ℓ = 100	1	0,17кг
				Стандартные изделия		
		2		Фланец 1-32-10Ст25		
				ГОСТ 12821-80*	1	1,54кг
				В16Е-071 00 000-03		
				Детали		
Б4		1	В16Е-071 00 001-03	Патрубок		
				Труба 32×2 ГОСТ 10704-76 / В Ст 3 ГОСТ 10705-80		
				ℓ = 100	1	0,14кг
				Стандартные изделия		
		2		Фланец 1-25-10Ст25		
				ГОСТ 12821-80*	1	1,05кг
				В16Е-071 00 000-04		
				Детали		
Б4		1	В16Е-071 00 001-04	Патрубок		
				Труба 89×3 ГОСТ 10704-76 / В Ст 3 ГОСТ 10705-80		
				ℓ = 200	1	1,27кг
				Стандартные изделия		
		2		Фланец 1-80-10Ст25		
				ГОСТ 12821-80*	1	3,67кг

Изм	Лист	№ докум	Подп	Дата

В16Е-071.00 000

Лист 2

Формат А4

Форм	Зона	Поз	Обозначение	Наименование	Кол	Прим
				В16Е-071 00 000-05		
				Детали		
Б4		1	В16Е-071 00 001-05	Патрубок		
				Труба 57×3 ГОСТ 10704-76 / В Ст 3 ГОСТ 10705-80		
				ℓ = 205	1	0,82кг
				Стандартные изделия		
		2		Фланец 1-50-10Ст25		
				ГОСТ 12821-80*	1	2,26кг
				В16Е-071 00 000-06		
				Детали		
Б4		1	В16Е-071 00 001-06	Патрубок		
				Труба 38×2 ГОСТ 10704-76 / В Ст 3 ГОСТ 10705-80		
				ℓ = 208	1	0,37кг
				Стандартные изделия		
		2		Фланец 1-32-10Ст25		
				ГОСТ 12821-80*	1	1,54кг
				В16Е-071 00.000-07		
				Детали		
Б4		1	В16Е-071 00 001-07	Патрубок		
				Труба 32×2 ГОСТ 10704-76 / В Ст 3 ГОСТ 10705-80		
				ℓ = 210	1	0,31кг
				Стандартные изделия		
		2		Фланец 1-25-10Ст25		
				ГОСТ 12821-80*	1	1,05кг

Изм	Лист	№ докум	Подп	Дата

В16Е-071.00.000.

Лист 3

Формат А4

Форм	Зона	Поз	Обозначение	Наименование	Кол	Прим
				Документация		
А3			В16Е-071 00.000	Сборочный чертеж		
			Переменные данные для исполнений			
				В16Е-071 00 000.		
				Детали		
Б4		1	В16Е-071 00 001.	Патрубок		
				Труба 89×3 ГОСТ 10704-76 / В Ст 3 ГОСТ 10705-80		
				ℓ = 100	1	0,63кг
				Стандартные изделия		
		2		Фланец 1-80-10Ст25		
				ГОСТ 12821-80*	1	3,67кг
				В16Е-071 00 000-01		
				Детали		
Б4		1	В16Е-071 00.001-01	Патрубок		
				Труба 57×3 ГОСТ 10704-76 / В Ст 3 ГОСТ 10705-80		
				ℓ = 100	1	0,4кг
				Стандартные изделия		
		2		Фланец 1-50-10Ст25		
				ГОСТ 12821-80*	1	2,26кг

Изм	Лист	№ докум	Подп	Дата
Разраб		Боровиков		
Провер		Федоров		
Нач отд		Федоров		
Н контр		Бушина		
Утв		Федоров		

В16Е-071 00.000

Патрубок фланцевый

Лит | Лист 1 | Листов 3

Госстрой СССР Казахский СЛНТЕХПРОЕКТ

Формат А4

B16E-072.00.000 СБ

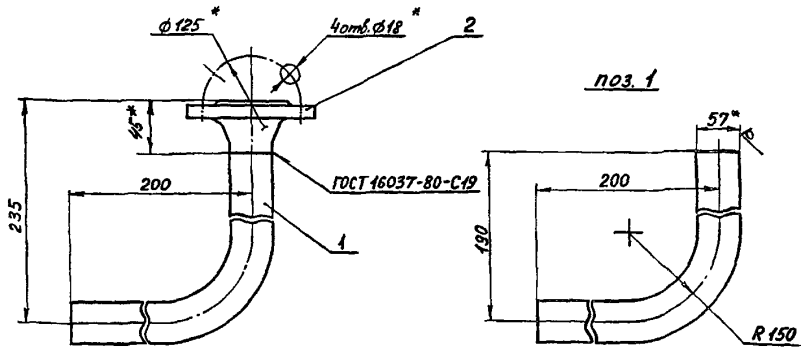

1. Гибку заготовки (дет. поз 1) производить в горячем состоянии. Длина заготовки – 325 мм.
2. *Размер для справок.
3. Предельные отклонения размеров $\pm\frac{IT14}{2}$ по ГОСТ 25347-82.
4. Шероховатость кромок реза R_z160.
5. Электрод Э-42 ГОСТ 9467-75.

Изм.	Лист	№ докум.	Подп.	Дата
Разраб.		Курускин		
Пров.		Федоров		
Т. контр		Федоров		
Н. контр		Бушина		
Утв.		Федоров		

B16E-072.00.000.СБ

Отвод фланцевый

Лит.	Масса	Масштаб
	3,6	1:2,5
Лист	Листов 1	

Госстрой СССР КАЗАХСКИЙ САНТЕХПРОЕКТ

Формат А3

B16E-071.00.000 СБ

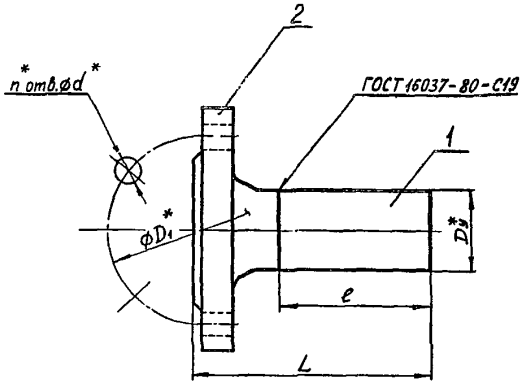

Обозначение	Размеры, мм						Масса ед. кг
	L	e	Dy*	D1*	d*	n*	
B16E-071.00.000	150	100	80	160	18	8	4,3
B16E-071.00.000-01	145	100	50	125	18	4	2,66
B16E-071.00.000-02	142	100	32	100	18	4	1,71
B16E-071.00.000-03	140	100	25	85	14	4	1,20
B16E-071.00.000-04	250	200	80	160	18	8	4,94
B16E-071.00.000-05	250	205	50	125	18	4	3,08
B16E-071.00.000-06	250	208	32	100	18	4	1,91
B16E-071.00.000-07	250	210	25	85	14	4	1,36

1. *Размер для справок.
2. Предельные отклонения размеров $\pm\frac{IT14}{2}$ по ГОСТ 25347-82.
3. Шероховатость кромок реза R_z160
4. Электрод Э-42 ГОСТ 9467-75.

Изм.	Лист	№ докум.	Подп.	Дата
Разраб.		Курускин		
Пров.		Федоров		
Т. контр		Федоров		
Н. контр		Бушина		
Утв.		Федоров		

B16E-071.00.000.СБ

Патрубок фланцевый

Лит.	Масса	Масштаб
	см. табл	б/м
Лист	Листов 1	

Госстрой СССР КАЗАХСКИЙ САНТЕХПРОЕКТ

Формат А3

Типовой проект 903-1-234.87. альбом 3, часть I

Инв. № подл. | Подп. и дата | Взам. инв. № | Инв. № дубл. | Подп. и дата

В16Е-073 00 000 СБ

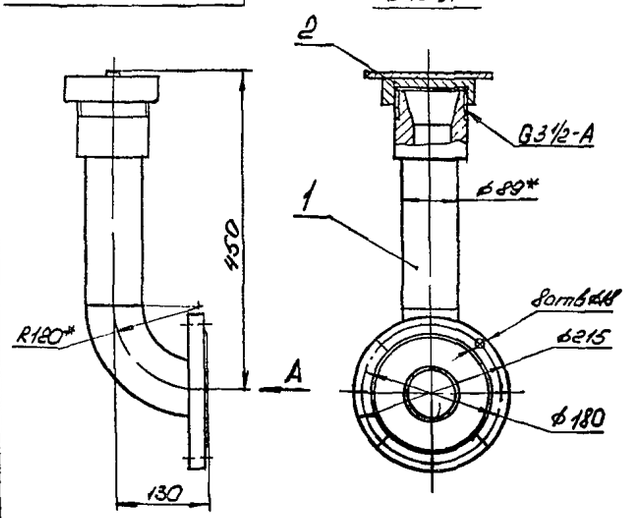

1. * Размер для справок.
2. Предельные отклонения размеров $\pm\frac{IT14}{2}$ по ГОСТ 25347-82.

Изм	Лист	№ докум	Подп	Дата
Разраб		Боровикова		
Пров		Федоров		
Т контр		Федоров		
Н контр		Бушина		
Утв		Федоров		

В16Е-073 00.000 СБ

Штуцер для приема топлива из автоцистерн

Лит	Масса	Масштаб
	13,5	1:5

Лист | Листов 1

Госстрой СССР Казахский Сантехпроект

Формат А4

Форм	Зона	Поз	Обозначение	Наименование	Кол-во	Прим.
				Документация		
А4			В16Е-073 00 000 СБ	Сборочный чертеж		
				Сборочные единицы		
А4		1	В16Е-073 01.000	Патрубок	1	11,2кг
А4		2	В16Е-073 02.000	Крышка	1	2,3кг

Изм	Лист	N докум	Подп.	Дата
Разраб		Боровикова		
Провер.		Федоров		
Нач отд		Федоров		
Н. контр		Бушина		
Утв.		Федоров		

В16Е-073.00 000.

Штуцер для приема топлива из автоцистерн.

Лит	Лист	Листов
		1

Госстрой СССР Казахский САНТЕХПРОЕКТ

Формат А4

№ строки	Обозначение	Наименование	Куда входит: Обозначение	Кол	Общее кол-во	Примечание
1	В16Е-073 00 000	Штуцер для приема топлива				
2		из автоцистерн			1	
3	В16Е-073 01 000.	Патрубок	В16Е-073.00.000.	1	1	
4	В16Е-073.02.000.	Крышка	В16Е-073.00.000.	1	1	
5						
6						
7						
8						
9						
10						
11						
12						
13						
14						
15						
16						
17						
18						
19						
20						
21						
22						

Изм	Лист	N докум	Подп.	Дата
Разраб		Боровикова		
Провер		Федоров		
Нач отд		Федоров		
Н. контр		Бушина		
Утв		Федоров		

В16Е-073 00 000.ВС.

Штуцер для приема топлива из автоцистерн.

Ведомость спецификаций

Лит	Лист	Листов
		1

Госстрой СССР Казахский САНТЕХПРОЕКТ

Формат А3

Типовой проект 9054-239 87, альбом 3, часть 1

Взам инв № | Инв № дубл | Подп и дата | Инв № подл

В16Е-073.01.000.СБ.

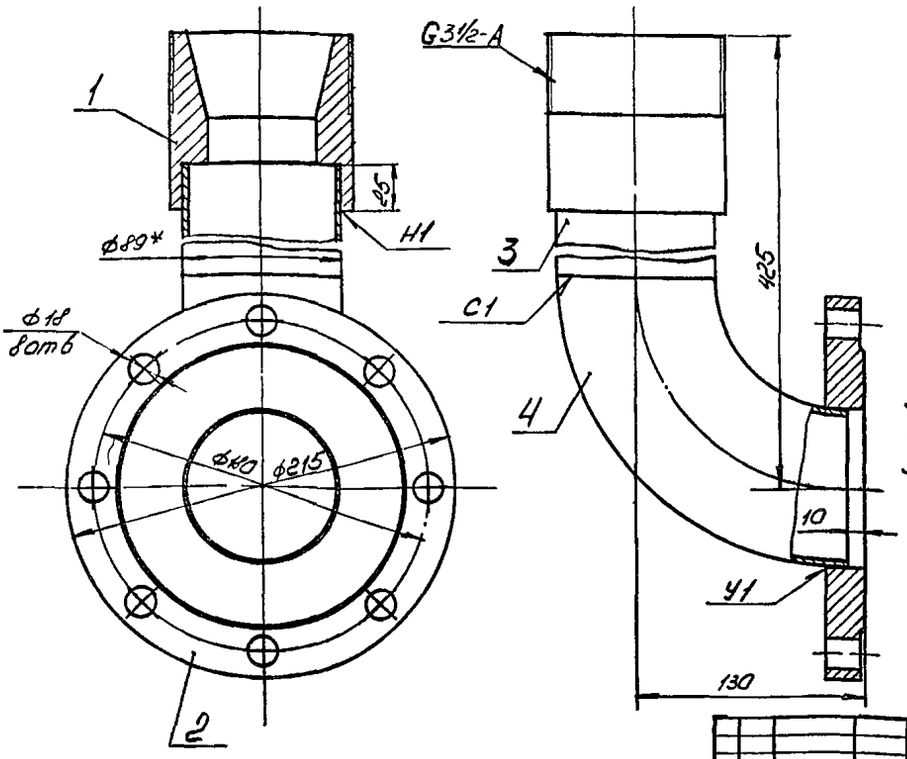

1 * Размер для справок.
2 Предельные отклонения размеров $\pm\frac{JT14}{2}$ по ГОСТ 25347-82.
3. Шероховатость кромок реза R_z160
4. Сварные швы по ГОСТ 16037-80.
5 Электрод Э42 ГОСТ 9467-75.

Изм	Лист	№ докум	Подп	Дата	В16Е-073.01.000.СБ.	Лит	Масса	Масштаб
Разраб		Боровиков			Патрубок		11.2	1:2
Пров		Федоров				Лист	Листов 1	
Т контр		Федоров				Госстрой СССР Казахский Сантехпроект		
Н контр		Бушина						
Утв		Федоров						

Формат А3

В16Е-073.01.001

R_z80 (√)

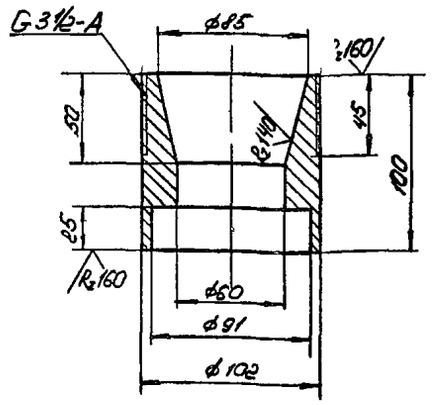

Предельные отклонения размеров $\pm\frac{JT14}{2}$ по ГОСТ 25347-82.

Изм	Лист	№ докум	Подп	Дата	В16Е-073.01.001.	Лит	Масса	Масштаб
Разраб		Боровиков			Втулка		30	1:2
Пров		Федоров				Лист	Листов 1	
Т контр		Федоров			Круг В105 ГОСТ 2590-71* Ст 3 ГОСТ 535-79*	Госстрой СССР Казахский Сантехпроект		
Н контр		Бушина						
Утв		Федоров						

Формат А4

Форм	Зона	Поз	Обозначение	Наименование	Кол-во	Прим
				Документация		
А3			В16Е-073.01.000.СБ	Сборочный чертеж		
				Детали		
А4		1	В16Е-073.01.001.	Втулка	1	3,0кг
А4		2	В16Е-073.01.002.	Фланец	1	5,1кг
Б4		3		Патрубок		
				Труба 89×3,5 ГОСТ 10704-76 / ВСт3 ГОСТ 10705-80		
				$l = 230$	1	1,7кг
				Стандартные изделия		
		4		Отвод 90° 89×3,5 ГОСТ 17375-83*	1	1,4кг

Изм	Лист	№ докум	Подп	Дата	В16Е-073.01.000.	Лит	Лист	Листов
Разраб		Боровиков			Патрубок			1
Пров		Федоров				Госстрой СССР Казахский САНТЕХПРОЕКТ		
Нач отд		Федоров						
Н контр		Бушина						
Утв		Федоров						

Копия верна

Типовой проект альбом 3 часть 1

Инв № подл | Подп и дата | Взам инв № | Инв № дубл | Подп и дата

В16Е-073.02.000СБ

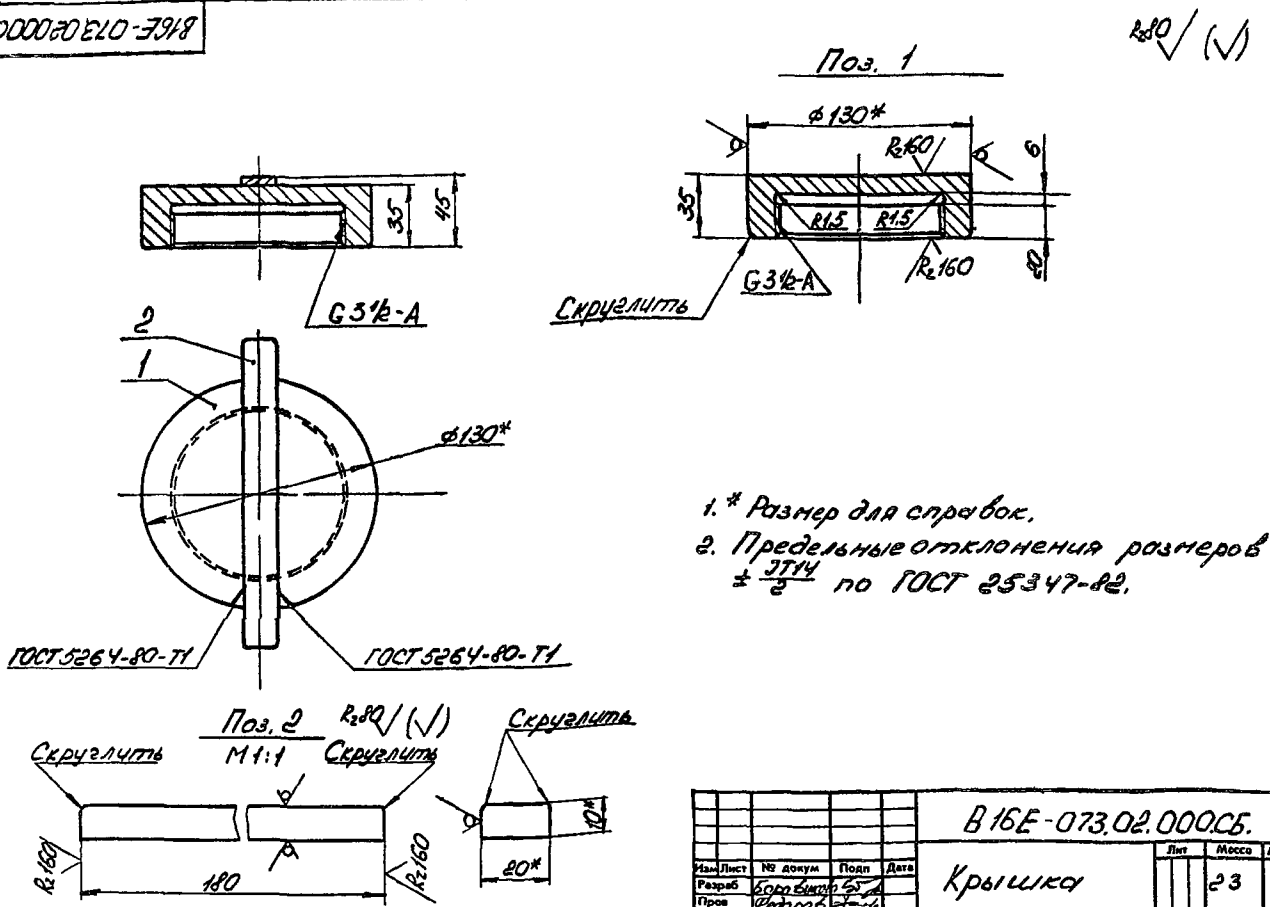

1. * Размер для справок.
2. Предельные отклонения размеров $\pm\frac{JT14}{2}$ по ГОСТ 25347-82.

Изм	Лист	№ докум	Подп	Дата	В16Е-073.02.000СБ.		
Разраб		Боровиков			Крышка	Лит	Масса 23 / Масштаб 1:2
Пров		Федоров				Лист	Листов 1
Т контр		Федоров				Госстрой СССР Казахский Сантехпроект	
Н контр		Бушина					
Утв		Федоров					

Формат А3

Копия верна

Типовой проект 903-1-239 87, альбом 3, часть 1

Форм	Зона	Поз	Обозначение	Наименование	Кол-во	Прим
				Документация		
А3			В16Е-073 02 000СБ	Сборочный чертеж		
				Деталь		
Б4		1	В16Е-073.02 001.	Колпак		
				Круг В130 ГОСТ 2590-71* / Ст.3 ГОСТ 535-79*	1	2,0кг
Б4		2	В16Е-073 02 002.	Ручка		
				Полоса 10×20 ГОСТ 103-76* / Ст3 ГОСТ 535-79*	1	0,3кг

Изм	Лист	№ докум.	Подп	Дата	В16Е-073 02 000		
Разраб		Боровиков			Крышка	Лит	Лист	Листов 1
Провер		Федоров				Госстрой СССР Казахский САНТЕХПРОЕКТ	
Нач отд		Федоров					
Н.контр		Бушина					
Утв		Федоров					

Формат А4

В16Е-073.01.002.

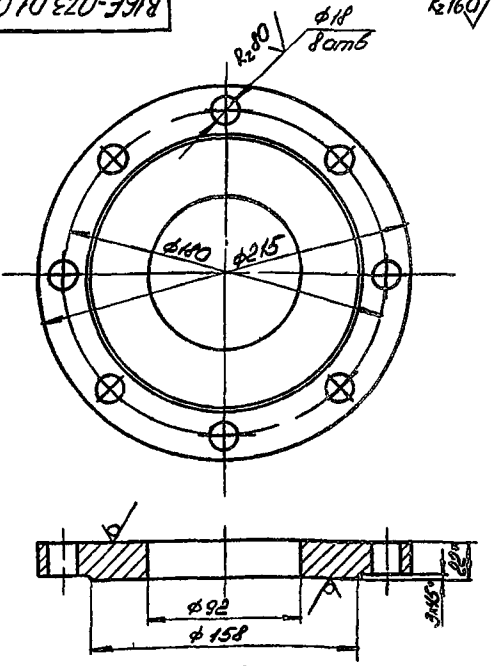

1 * Размер для справок.
2 Предельные отклонения размеров $\pm\frac{JT14}{2}$ по ГОСТ 25347-82.

Изм	Лист	№ докум	Подп	Дата	В16Е-073 01 002.		
Разраб		Боровиков			Фланец	Лит	Масса 5,1 / Масштаб 1:2
Пров		Федоров				Лист	Листов 1
Т контр		Федоров				Госстрой СССР Казахский Сантехпроект	
Н контр		Бушина			Лист Б22 ГОСТ 19903-74* / Ст3 ГОСТ 14637-79		
Утв		Федоров					

Формат А4

Копия верна

100'00'ХЛО-3918

√(√)

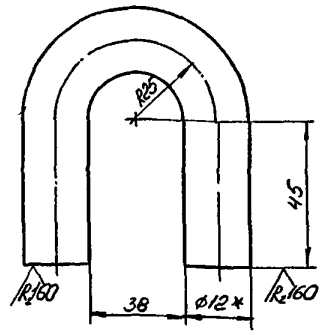

1. Развернутая длина детали – 169 мм.
2. * Размер для справок
3. Предельные отклонения размеров $\pm\frac{IT14}{2}$ по ГОСТ 25347-82.

Изм	Лист	№ докум	Подп	Дата
Разраб		Боровиков		
Пров		Федоров		
Т контр		Федоров		
Н контр		Бушина		
Утв		Федоров		

B16E-074.00.001.

Ушко

Лит	Масса	Масштаб
	0,15	1:1

Лист | Листов 1

Круг В12 ГОСТ 2590-71* / Ст 3 ГОСТ 535-79*

Госстрой СССР Казахский Сантехпроект

Формат А4

Подп. и дата | Инв. № дубл. | Взам. инв. № | Подп. и дата | Инв. № подл.

32

Поз	Обозначение	Наименование	Кол	Прим
		Документация		
А3	B16E-074.00.000.СБ.	Сборочный чертеж		
		Сборочные единицы		
А4	1 B16E-074.01.000.	Корпус	1	26,4кг
		Детали		
А4	2 B16E-074.00.001.	Ушко	2	0,42кг
		Стандартные изделия		
	3	Коуш 10 ГОСТ 2224-72*	2	0,15кг
		Материалы		
	4	Канат 12-Г-В-Н-140 ГОСТ 2688-80	2м	0,527кг
	5	Проволока 1,5-О-Ч ГОСТ 3282-74*	5м	0,013кг

Изм	Лист	№ докум	Подп	Дата
Разраб		Боровиков		
Провер		Федоров		
Нач отд		Федоров		
Н контр		Бушина		
Утв		Федоров		

B16E-074.00.000

Бадья дренажная

Лит	Лист	Листов
		1

Госстрой СССР Казахский Сантехпроект

Формат А4

Типовой проект 903-1-239.87 альбом 3, часть 1

Поз	Обозначение	Наименование	Куда входит: Обозначение	Кол	Общее кол-во	Примечание
1	B16E-074.00.000.	Бадья дренажная			1	
2	B16E-074.01.000.	Корпус	B16E-074.00.000.	1	1	
3						
4						
5						
6						
7						
8						
9						
10						
11						
12						
13						
14						
15						
16						
17						
18						
19						
20						
21						
22						

Изм	Лист	№ докум	Подп	Дата
Разраб		Боровиков		
Провер		Федоров		
Нач отд		Федоров		
Н контр		Бушина		
Утв		Федоров		

B16E-074.00.000 ВС

Бадья дренажная

Ведомость спецификаций

Лит	Лист	Листов
		1

Госстрой СССР Казахский Сантехпроект

Формат А3

В16Е-074.01.001

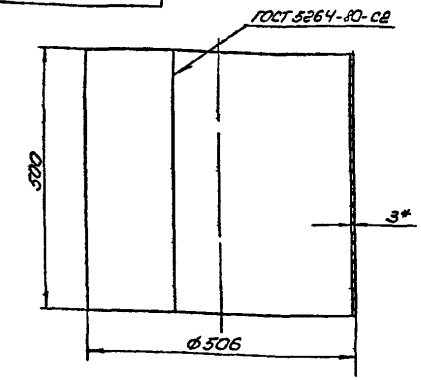

1. Развернутая длина детали -
2. * Размер для справок.
3. Предельные отклонения размеров $\pm\frac{IT14}{2}$ по ГОСТ 25347-82.

Изм.	Лист	№ докум.	Подп.	Дата
Разраб.		Бобровик		
Пров.		Федоров		
Т. контр.		Федоров		
Н. контр.		Бушина		
Утв.		Федоров		

В16Е-074.01.001.

Обечайка

Лит.	Масса	Масштаб
	18,6	1:5

Лист 3 ГОСТ 19903-74* Вст 3 ГОСТ 14637-79

Госстрой СССР Казахский Сантехпроект

Формат А4

Поз.	Обозначение	Наименование	Кол.	Прим.
		Документация		
А3	В16Е-074.01.000СБ.	Сборочный чертеж		
		Детали		
А4	1 В16Е-074.01.001.	Обечайка	1	18,6кг
А4	2 В16Е-074.01.002	Ребро	1	0,8кг
А4	3 В16Е-074.01.003	Ребро	2	0,4кг
А4	4 В16Е-074.01.004.	Дно		
		Лист 4 ГОСТ 19903-74* Вст 3 ГОСТ 14637-79	1	6,2кг

Изм.	Лист	№ докум.	Подп.	Дата
Разраб.		Коробчиков		
Провер.		Федоров		
Нач. отд.		Федоров		
Н. контр.		Бушина		
Утв.		Федоров		

В16Е-074.01.000

Корпус

Лит.	Лист	Листов
		1

Госстрой СССР Казахский СантехПроект

Формат А4

Типовой проект 903-1-238.87. альбом 3, часть 1

В16Е-074.00.000СБ.

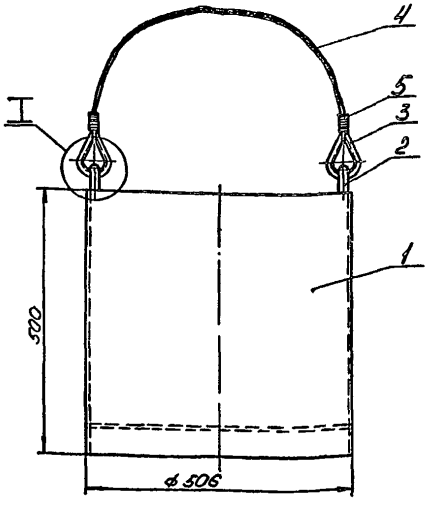

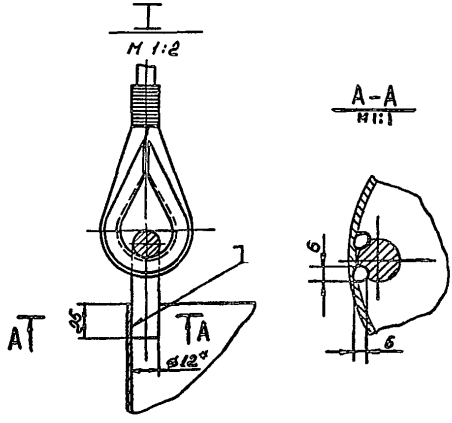

1. * Размер для справок.
2. Электрод Э42 ГОСТ 9467-75.

Изм.	Лист	№ докум.	Подп.	Дата
Разраб.		Коробчиков		
Пров.		Федоров		
Т. контр.		Федоров		
Н. контр.		Бушина		
Утв.		Федоров		

В16Е-074.00.000.СБ.

Бадья дренажная

Лит.	Масса	Масштаб
	28,5	1:5

Лист	Листов
	1

Госстрой СССР Казахский Сантехпроект

Формат А3

Копия верна

В16Е-074.01.003.

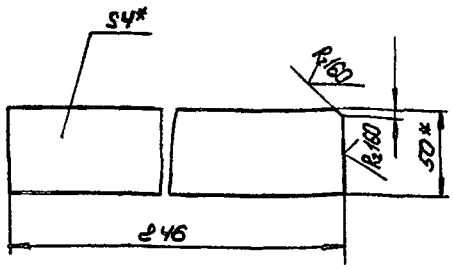

1. * Размер для справок.
2. Предельные отклонения размеров $\pm\frac{JT14}{2}$ по ГОСТ 25347-82.

Изм	Лист	№ докум.	Подп.	Дата	В16Е-074.01.003.			
Разраб		Боровикова			Ребро	Лит.	Масса 0,4	Масштаб 1:2
Пров.		Федоров				Лист	Листов 1	
Т. контр.		Федоров						
Н. контр.		Бушина			Полоса 4×50 ГОСТ 103-76* Ст.3 ГОСТ 535-79*	Госстрой СССР Казахский Сантехпроект		
Утв.		Федоров						

Формат А4

В16Е-074.01.002.

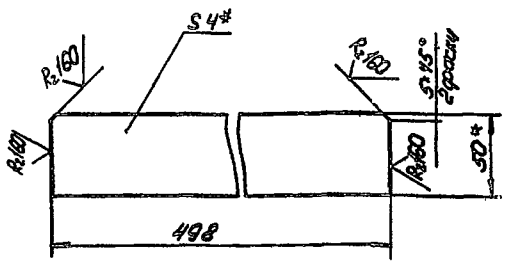

1. * Размер для справок.
2. Предельные отклонения размеров $\pm\frac{JT14}{2}$ по ГОСТ 25347-82.

Изм	Лист	№ докум.	Подп.	Дата	В16Е-074.01.002.			
Разраб.		Боровикова			Ребро	Лит.	Масса 0,8	Масштаб 1:2
Пров		Федоров				Лист	Листов 1	
Т. контр		Федоров						
Н. контр.		Бушина			Полоса 4×50 ГОСТ 103-76* Ст.3 ГОСТ 535-79*	Госстрой СССР Казахский Сантехпроект		
Утв.		Федоров						

Формат А4

В16Е-074.01.000.СБ

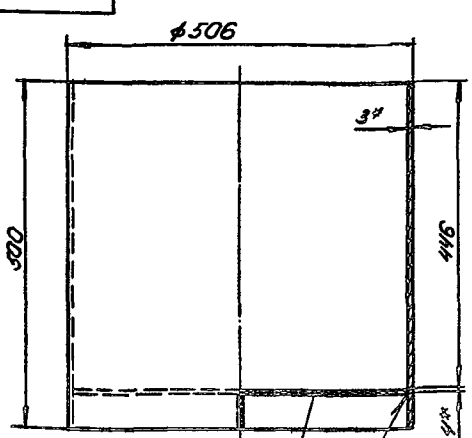

Вид А

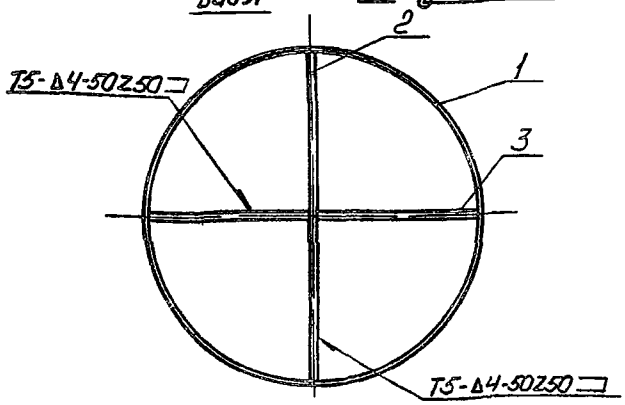

Поз. 4
М 1:10

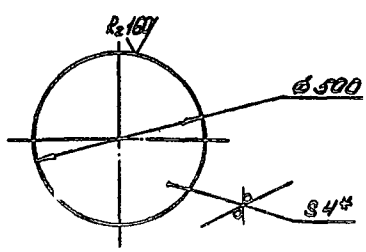

1. * Размер для справок.
2. Предельные отклонения размеров $\pm\frac{JT14}{2}$ по ГОСТ 25347-82.
3. Сварные швы по ГОСТ 5264-80.
4. Электрод Э42 ГОСТ 9467-75.

Изм	Лист	№ докум	Подп.	Дата	В16Е-074.01.000.СБ.			
Разраб		Боровикова			Корпус	Лит.	Масса 26,4	Масштаб 1:5
Пров		Федоров				Лист	Листов 1	
Т. контр		Федоров						
Н. контр.		Бушина				Госстрой СССР Казахский Сантехпроект		
Утв.		Федоров						

Формат А3

Типовой проект 903-1-239.87, альбом 3, часть 1

В18Б-004 00 000 ГЗ

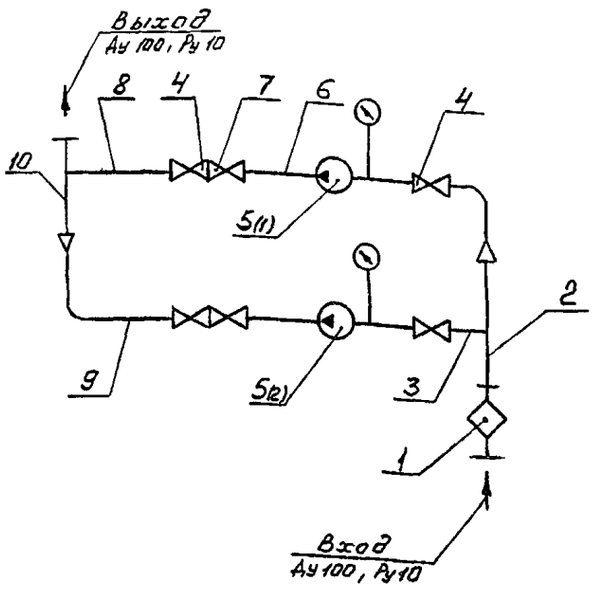

Порядков. Энергоэлектрические обозначения	Обозначение	Наименование	Кол.	Примечание
1	В18Б-004 02 000	Фильтр сетчатый Ду 100	1	
2,	—	Труба 108×4 ГОСТ 10704-76 / В-В Ст3 ГОСТ 10705-80	0,4м	
3, 6, 8, 9, 10	—	Труба 89×3 ГОСТ 10704-76 / В-В Ст3 ГОСТ 10705-80	1,95м	
5(1); 5(2)	—	Насос Ш-40-4-18/46-1 с эл. двиг. В13256	2	
7	—	Клапан обратный однодисковый с концами под приварку 19с38нж Ду80, Ру=6,3	2	

Изм	Лист	№ докум	Подп	Дата
Разраб		Гуц		
Пров		Федоров		
Т контр		Федоров		
Н контр		Бушина		
Утв		Федоров		

В18Б-004.00.000 ГЗ

Блок насосов перекачки топлива
Схема гидравлическая принципиальная

Лит	Масса	Масштаб
	-	Б/м

Лист | Листов 1

Госстрой СССР
Казахский
САНТЕХПРОЕКТ

Формат А3

Типовой проект 903 1-239 87, альбом 3, часть 1

Строка	Обозначение	Наименование	Куда входит: Обозначение	Кол	Общее кол.	Примечание
1	В18Б-004 00 000	Блок насосов перекачки топлива			1	
2	В18Б-004 01 000	Трубопровод	В18Б-004.00.000	1	1	
3	В18Б-004 02.000	Трубопровод	В18Б-004 00.000	2	2	
4	В18Б-004 03 000	Отвод фланцевый	В18Б-004.00 000	2	2	
5	В18Б-004.04 000	Трубопровод	В18Б-004 00 000	1	1	
6	В18Б-004 05 000	Рама	В18Б-004.00 000	1	1	
		Ведомость спецификаций фильтра сетчатого (входящий в настоящий блок) В18Б-004 06.000ВС				

Изм	Лист	№ докум	Подп	Дата
Разраб		Гуц		
Провер		Федоров		
Нач отд		Федоров		
Н контр		Бушина		
Утв		Федоров		

В18Б-004 00.000 ВС

Блок насосов перекачки топлива

Ведомость спецификаций

Лит	Лист	Листов
		1

Госстрой СССР
Казахский
САНТЕХПРОЕКТ

Формат А3

Копия верна

№ строки	Наименование	Код ОКП	Обозначение документа на поставку	Поставщик	Куда входит (обозначение)	Количество: На изделие	В комплекты	На регулир.	Всего	Примечание
1	Фланец 1-100-10 Ст 25		ГОСТ 12821-80 *		В185-004.01.000	1			1	
2					В185-004.04.000	1			1	
3	Фланец 1-80-10 Ст. 25				В185-004.01.000	2			2	
4					В185-004.02.000	1			2	
5					В185-004.03.000	1			2	
6					В185-004.04.000	2			2	
7									8	
8	Заглушка 89×3,5		ГОСТ 17379-83		В185-004.03.000	1			2	
9	Отвод 90°89×3,5		ГОСТ 17375-83 *		В185-004.01.000	1			1	
10					В185-004.02.000	1			2	
11					В185-004.03.000	1			2	
12					В185-004.04.000	1			1	
13									6	
14	Переходк 108×4-89×3,5		ГОСТ 17378-83		В185-004.01.000	1			1	
15					В185-004.04.000	1			1	
16	Тройник 108×4-89×4				В185-004.01.000	1			1	
17					В185-004.04.000	1			1	
18	Тройник 89×3		ГОСТ 17376-83 *		В185-004.03.000	1			2	
19	Установка добыш-				В185-004.02.000	1			2	
20	ки 3К4-45-70				В185-004.03.000	1			2	
21	Крепежные изделия									
22	Болт М16×60.58		ГОСТ 7798-70 *		В185-004.06.000	12			12	
23	М16×55.58					8			8	
24	М16×50.58				В185-004.00.000	90			90	
25	Гайка М16.5		ГОСТ 5915-70 *		В185-004.06.000	12			12	
26					В185-004.00.000	98			98	
27									110	
28	Шайба 16.01		ГОСТ 11371-78 *		В185-004.00.000	98			98	
29										

Инв. № подл. | Подп. и дата | Инв. № дубл. | Взам. инв. № | Инв. № подл. | Подп. и дата

Изм.	Лист	№ докум.	Подп.	Дата	В185-004.00.000 ВП	Лист 2

Формат А3

Типовой проект 903-1-239.87, альбом 3, часть 1

№ строки	Наименование	Код ОКП	Обозначение документа на поставку	Поставщик	Куда входит (обозначение)	Количество: На изделие	В комплекты	На регулир.	Всего	Примечание
1	Насос Ш-40-4-18/46									
2	с эл двигателем									
3	В132S6 N=5,5 кВт									
4	Q=18 м³/час; H=47 кг/см²		ТУ26-06-1087-84	ПО "Ливгидромаш"	В185-004.00.000	2			2	
5	Задвижка клиновая									
6	с выдвижным шпин-									
7	делем, фланцевая									
8	с ручным управлени-			ПО. "Прикарпат-						
9	ем Ду80; Ру16.			пронарматура"						
10	30с 41 нж	37 4121 1031	ГОСТ 10194-78 *	г. Львов	В185-004.00.000	4			4	
11	Клапан обратный									
12	поворотный с кон-									
13	цами под приварку			Георгиевский						
14	Ду80, Ру63			арматурный						
15	19с 38 нж	37 4242 1054	ТУ26-07-1192-78	завод им. В.И.	В185-004.02.000	1			2	
16	Опора ОПБ-2/89			Ленина						
17			ГОСТ 14911-82 *		В185-004.00.000	1			1	
18	Прокладка:				В185-004.06.000	1			1	
19	А-250-6									
20	А-100-10		ГОСТ 15180-70 *			1			1	
21	А-80-10				В185-004.00.000	8			8	
22	А-80-6					4			4	
23	Фланец 1-250-6 Ст.25					1			1	
24	Фланец 1-100-10 Ст.25		ГОСТ 12820-80 *		В185-004.06.100	2			2	
25	Фланец квадратный				В185-004.02.000	1			2	
26	1-80-6 Ст.25		ГОСТ 12821-80 *		В185-004.03.000	1			2	

Инв. № подл. | Подп. и дата | Инв. № дубл. | Взам. инв. № | Инв. № подл. | Подп. и дата

Изм.	Лист	№ докум.	Подп.	Дата	В185-004.00.000 ВП		
Разраб.		Яблонов			Блок насосов перекачки топлива. Ведомость покупных изделий	Лит.	Лист 1	Листов 2
Провер.		Федоров				Госстрой СССР Казанский САНТЕХПРОЕКТ		
Нач. отд.		Федоров						
Н. контр.		Сушина						
Гл. б.		Федоров						

Формат А3

Копия верна

Формат	Зона	Поз	Обозначение	Наименование	Кол	Прим
				Документация		
А3			В18Б-004.01.000СБ	Сборочный чертеж		
				Детали		
				Патрубок Труба 89×3 ГОСТ 10704-76 / В-Ст 3 ГОСТ 10705-80		
БЧ		1		ℓ=400	1	2,5 кг
БЧ		2		ℓ=510	1	3,24 кг
БЧ		3		ℓ=550	1	3,45 кг
				Стандартные изделия		
		4		Отвод 90°89×3,5 ГОСТ 17375-83 *	1	1,4 кг
		5		Переход К108×4-89×3,5 ГОСТ 17378-83	1	1,0 кг
		6		Тройник 108×4-89×4 ГОСТ 17376-83 *	1	3,1 кг
		7		Фланец 1-80-10 Ст.25 ГОСТ 12821-80 *	2	3,67 кг
		8		Фланец 1-100-10 Ст.25 ГОСТ 12821-80 *	1	4,7 кг

Инв. № подл. | Подп. и дата | Взам. инв. № | Инв. № дубл. | Подп. и дата

Изм.	Лист	№ докум.	Подп.	Дата
Разраб.		Яблоков		
Пров.		Федоров		
Нач. отд.		Федоров		
Н. контр.		Бушина		
Утв.		Федоров		

В18Б-004.01.000

Трубопровод

Лит.	Лист	Листов
		1

Госстрой СССР Казахский Сантехпроект

Формат А4

Формат	Зона	Поз	Обозначение	Наименование	Кол.	Прим.
		13		Прокладка А-100-10 ГОСТ 15180-70	1	0,0 кг
		14		Прокладка А-80-10 ГОСТ 15180-70	8	0,04 кг
		15		Прокладка А-80-6 ГОСТ 15180-70	4	0,032 кг
				Прочие изделия		
		16		Насос Ш-40-4-18/46 с эл. двигателем В132S6 ТУ26-06-1087-84	2	223 кг

Инв. № подл. | Подп. и дата | Взам. инв. № | Инв. № дубл. | Подп. и дата

Изм.	Лист	№ докум.	Подп.	Дата

В18Б-004.00.000

Лист 3

Формат А4

Типовой проект 903 1-239.87, альбом 3, часть 1

Формат	Зона	Поз.	Обозначение	Наименование	Кол.	Прим
				Стандартные изделия		
		7		Болт М16×55.58 ГОСТ 7798-70 *	8	0,1215 кг
		8		Болт М16×50.58 ГОСТ 7798-70 *	90	0,1136 кг
		9		Гайка М16.5 ГОСТ 5915-70 *	98	0,033 кг
		10		Шайба 16.01 ГОСТ 11371-78 *	98	0,011 кг
		11		Задвижка клиновая с выдвижным шпинделем, фланцевая с ручным управлением 30с41нж Ду80, Ру16	4	38 кг
		12		Опора ОПБ-2/89 ГОСТ 14911-82 *	1	0,52 кг

Инв. № подл. | Подп. и дата | Взам. инв. № | Инв. № дубл. | Подп. и дата

Изм.	Лист	№ докум.	Подп.	Дата

В18Б-004.00.000

Лист 2

Формат А4

Формат	Зона	Поз.	Обозначение	Наименование	Кол.	Прим
				Документация		
А2			В18Б-004.00.000СБ	Сборочный чертеж		
А3			В18Б-004.00.000ВС	Ведомость спецификаций		
А3			В18Б-004 00 000 ГЗ	Схема гидравлическая, принципиальная		
2х А3			В18Б-004.00.000ВП	Ведомость покупных изделий		
				Сборочные единицы		
А4		1	В18Б-004.01.000	Трубопровод	1	26,8 кг
2х А4		2	В18Б-004.02.000	Трубопровод	2	35 кг
А4		3	В18Б-004 03 000	Отвод фланцевый	2	11,5 кг
2х А4		4	В18Б-004.04.000	Трубопровод	1	22 кг
2х А4		5	В18Б-004.05.000	Рама	1	80,6 кг
А4		6	В18Б-004 06 000	Фильтр сетчатый Ду 100	1	60 кг

Инв. № подл. | Подп. и дата | Взам. инв. № | Инв. № дубл. | Подп. и дата

Изм.	Лист	№ докум.	Подп.	Дата
Разраб.		Яблоков		
Пров.		Федоров		
Нач. отд.		Федоров		
Н. контр.		Бушина		
Утв.		Федоров		

В18Б-004.00.000

Блок насосов перекачки топлива

Лит.	Лист	Листов
	1	3

Госстрой СССР Казахский САНТЕХПРОЕКТ

Формат А4

1501-03

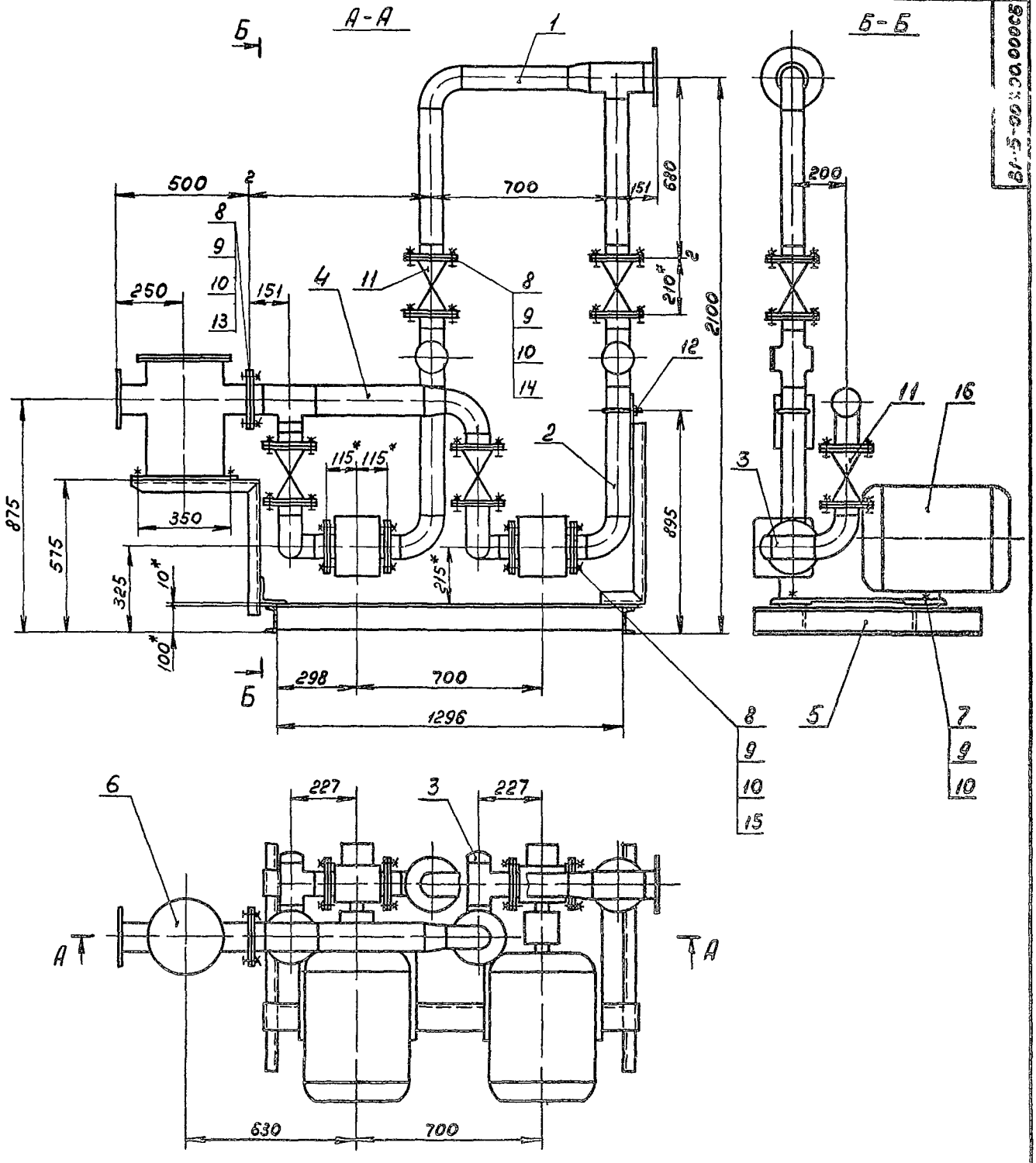

1.* Размер для справок.

2. Блок в сборе испытать на герметичность давлением воды Рпр. = 1,5Рраб. в течение 5 минут, после чего давление снизить до рабочего и произвести осмотр. Течи не допускаются.

3. На период транспортировки и хранения блока все отверстия в трубопроводах заглушить.

					В18Б-004.00.000 СБ			
Изм	Лист	№ докум	Подп	Дата	Блок насосов перекачки топлива	Лит	Масса	Масштаб
Разраб		Яблоков					397	1:10
Пров		Федоров				Лист	Листов 1	
Т контр		Федоров				Госстрой СССР Казахский Сантехпроект		
Н контр		Бушина						
Утв		Федоров						

формат А2

Типовой проект 903-1-239 87, альбом 3, часть 1

Копия верна

Инв № подл | Подп и дата | Взам инв № | Инв № дубл | Подп и дата

В18Б-004.00.000СБ

Форм	Зона	Поз	Обозначение	Наименование	Кол	Примечание
				Прочие изделия		
		5		Клапан обратный однодисковый с концами под приварку 19с38нж Ду80, Ру 6,3 МПа	1	2? 9кг
		6		Установка бобышки ЗКЧ-45-70 „Главмонтажавтоматика"	1	–

Изм	Лист	N докум	Подп	Дата	В18Б-004 02.000	Лист 2

Формат А4

Форм	Зона	Поз	Обозначение	Наименование	Кол	Примечание
				Документация		
А3			В18Б-004 02 000СБ	Сборочный чертеж		
				Детали		
Б4		1	В18Б-004 02 001	Патрубок		
				Трубы 89х3 ГОСТ 10704-76 / В-В Ст3 ГОСТ 10705-80	1	2,89кг
				Стандартные изделия		
		2		Отвод 90° 89х3,5 ГОСТ 17375-83*	1	1,4кг
		3		Фланец 1-80-10 Ст25 ГОСТ 12821-80*	1	3,67кг
		4		Фланец квадратный 1-80-6 Ст25 ГОСТ 12821-80*	1	2,76кг

Изм	Лист	N докум.	Подп	Дата	В18Б-004 02.000	Лит	Лист 1	Листов 2
Разраб.		Гуц			Трубопровод			
Провер.		Федоров						
Нач отд.		Федоров						
Н контр.		Бушина						
Утв.		Федоров						

Госстрой СССР Казахский САНТЕХПРОЕКТ

Формат А4

Копия верна Б4

Типовой проект 903-239 87, альбом 3, часть 1

В18Б-004 01 000 СБ

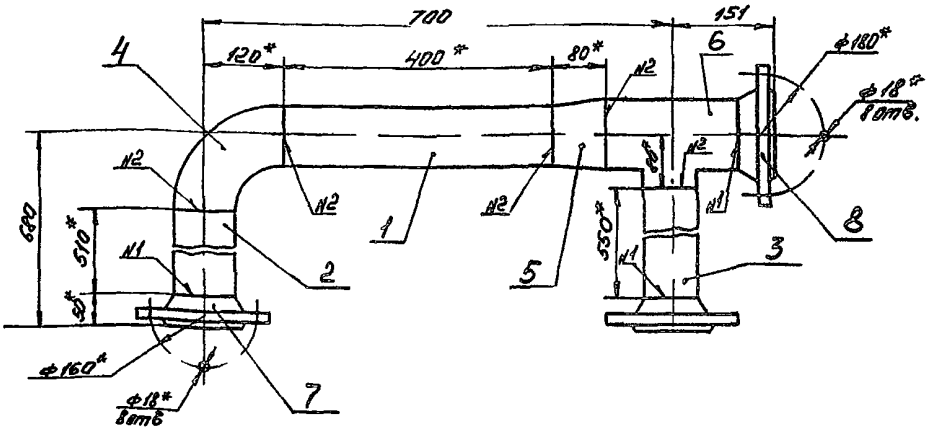

1* Размер для справок
2 Предельные отклонения размеров $\pm\frac{3914}{2}$ по ГОСТ 25347-82
3 Шероховатость кромок реза – Rz 160
4 Сварные швы по ГОСТ 16037-80: N1- С19, N2- С1,
5 Электрод Э42 ГОСТ 9467-75

Изм	Лист	№ докум	Подп	Дата	В18Б-004 01 000 СБ	Лит	Масса	Масштаб
Разраб		Гуц			Трубопровод		26,8	1:5
Пров		Федоров				Лист	Листов 1	
Т контр		Федоров						
Н контр		Бушина						
Утв		Федоров						

Госстрой СССР Казахский САНТЕХПРОЕКТ

Формат А3

Копия в цвете

9Э000Л0Л00-9818

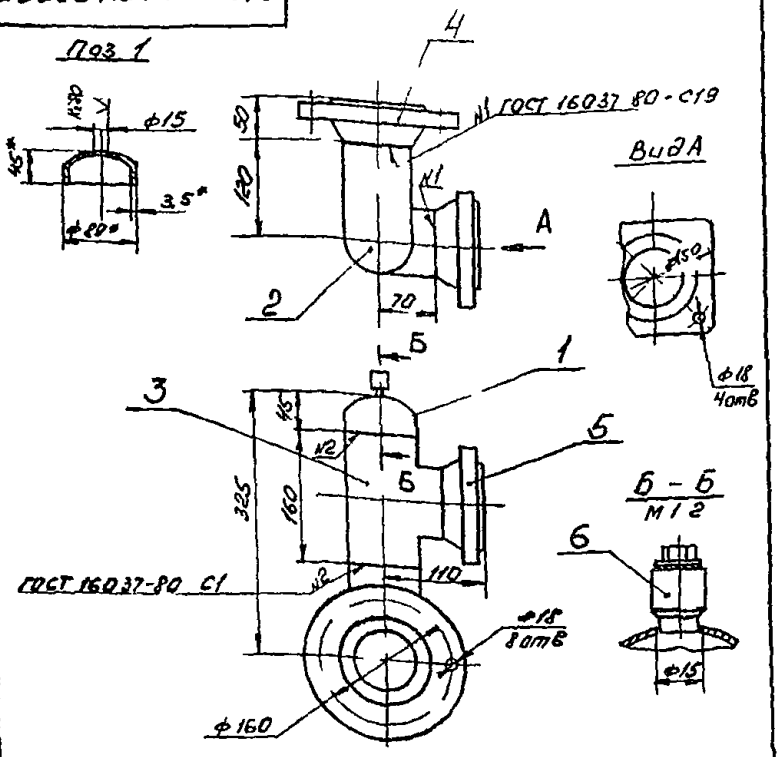

1 Размеры для справок
2 Электрод Э42 ГОСТ 9467-75

Изм	Лист	№ докум.	Подп.	Дата
Разраб.		Гуц		
Пров.		Федоров		
Т. контр.		Федоров		
Н. контр.		Бушина		
Утв.		Федоров		

В18Б-004.03.000 СБ

Отвод фланцевый

Лит	Масса	Масштаб
	11,5	1:5
Лист	Листов 1	

Госстрой СССР Казахский САНТЕХПРОЕКТ

Формат А4

Формат	Зона	Поз	Обозначение	Наименование	Кол	Примечание
				Документация		
А4			В18Б-004.03.000 СБ	Сборочный чертеж		
				Детали		
Б4		1	В18Б-004.03.001	Заглушка		
				Заглушка 89х3,5		
				ГОСТ 17379-83	1	0,6 кг
				Стандартные изделия		
		2		Отвод 90° 89х3,5		
				ГОСТ 17375-83*	1	1,4 кг
		3		Тройник 89х3,5		
				ГОСТ 17376-83*	1	2,6 кг
		4		Фланец 1-80-10 Ст25		
				ГОСТ 12821-80*	1	3,67 кг
		5		Фланец квадратный 1-80-6 Ст25		
				ГОСТ 12821-80*	1	2,76 кг
				Прочие изделия		
		6		Установка добычи ЗКЧ 45-70 "Лавомонтажавтоматика"	1	-

Изм	Лист	№ докум.	Подп.	Дата
Разраб.		Гуц		
Пров.		Федоров		
Нач. отд.		Федоров		
Н. контр.		Бушина		
Утв.		Федоров		

В18Б-004.03.000

Отвод фланцевый

Лит	Лист	Листов
		1

Госстрой СССР Казахский САНТЕХПРОЕКТ

Формат А4

9Э000Г20Л00-9818

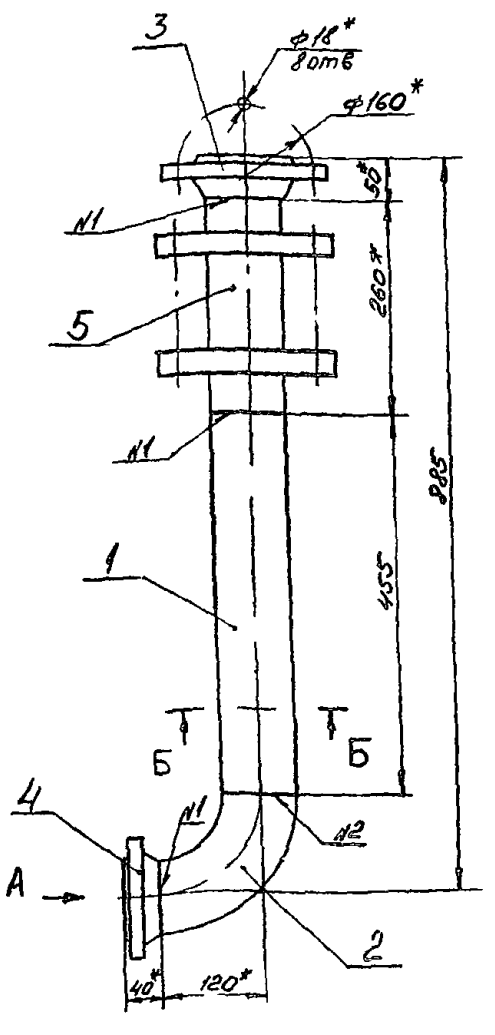

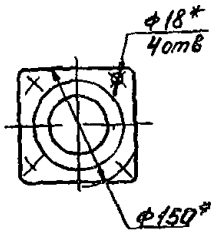

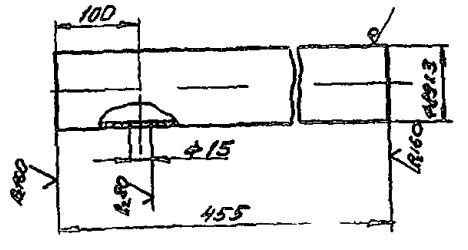

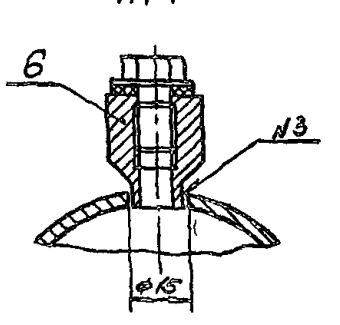

1* Размер для справок
2 Предельные отклонения размеров ±IT14/2 по ГОСТ 25347-82
3 Сварные швы по ГОСТ 16037-80
N1 - С19, N2 - С1, N3 - У8
4 Электрод Э42 ГОСТ 9467-75

Изм	Лист	№ докум.	Подп.	Дата
Разраб.		Гуц		
Пров.		Федоров		
Т. контр.		Федоров		
Н. контр.		Бушина		
Утв.		Федоров		

В18Б-004.02.000 СБ

Трубопровод

Лит	Масса	Масштаб
	35	1:5
Лист	Листов 1	

Госстрой СССР Казахский САНТЕХПРОЕКТ

Формат А3

Альбом 3, 40 стр.

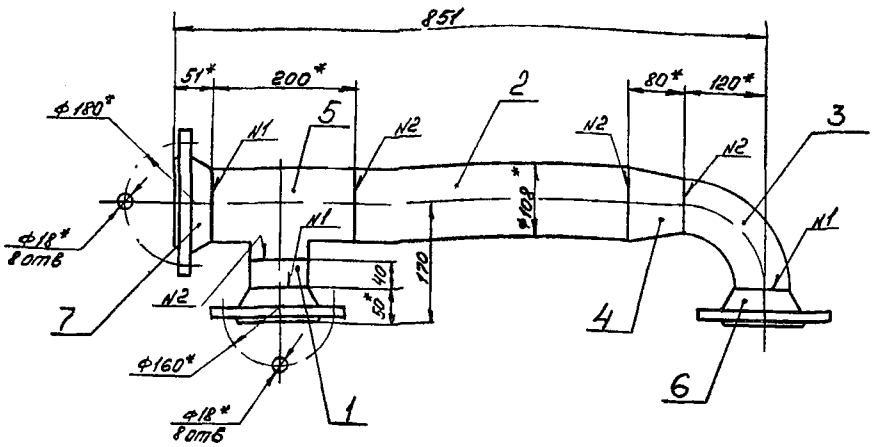

1 * Размер для справок.

2 Предельные отклонения размеров ± IT14/2 по ГОСТ 25347-80

3 Шероховатость кромок реза - R_z 160

4 Сварные швы по ГОСТ 16037-80:
N1 - С19; N2 - С1

5. Электрод Э42 ГОСТ 9467-75

Изм.	Лист	№ докум.	Подп.	Дата
Разраб		Гуц		
Пров		Федоров		
Т. контр		Федоров		
Н. контр		Бушина		
Утв		Федоров		

В185-004.04.000 СБ

Трубопровод

Лит.	Масса	Масштаб
	22	1:5

Лист | Листов 1

Госстрой СССР Казахский САНТЕХПРОЕКТ

Формат А3

Формат	Зона	Поз.	Обозначение	Наименование	Кол.	Примечание
		4		Переходник 108х4-89х3,5 ГОСТ 17378-83	1	1 кг
		5		Тройник 108х4-89х4 ГОСТ 17376-83*	1	3,1 кг
		6		Фланец 1-80-10 Ст25 ГОСТ 12821-80*	2	3,67 кг
		7		Фланец 1-100-10 Ст25 ГОСТ 12821-80*	1	4,7 кг

Изм.	Лист	№ докум.	Подп.	Дата
Разраб		Гуц		
Пров		Федоров		
Нач. отд		Федоров		
Н. контр		Бушина		
Утв		Федоров		

В185-004.04.000

Трубопровод

Лит. | Лист 1 | Листов 2

Госстрой СССР Казахский САНТЕХПРОЕКТ

Формат А4

Формат	Зона	Поз.	Обозначение	Наименование	Кол.	Примечание
				Документация		
А3			В185-004 04.000СБ	Сборочный чертеж		
				Детали		
Б4		1	В185-004 04.001	Патрубок		
				Труба 89х3 ГОСТ 10704-76 / В-ВСт3 ГОСТ 10705-80		
				ℓ = 40	1	0,25кг
Б4		2	В185-004 04.002	Патрубок		
				Труба 108х4 ГОСТ 10704-76 / В-ВСт3 ГОСТ 10705-80		
				ℓ = 400	1	4,1кг
				Стандартные изделия		
		3		Отвод 90° 89х3,5 ГОСТ 17375-83*	1	1,4 кг

Типовой проект 903-1-239.87, альбом 3, часть 1

Копия верна

Копия верна

В18Б-004.05.002

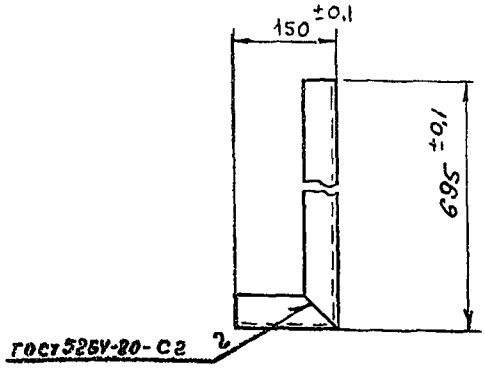

Развертка

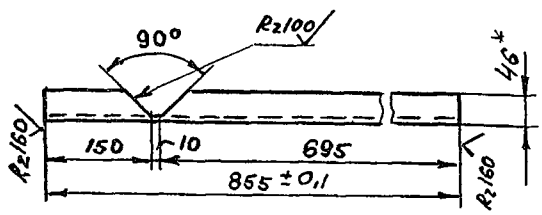

1* Размер для справок
2 Электрод Э42 ГОСТ 9467-75

Изм.	Лист	№ докум.	Подп.	Дата	В18Б-004.05.002			
Разраб.		Федоров			Стойка	Лит.	Масса	Масштаб
Пров.		Федоров					7,4	1:5
Т. контр.		Федоров				Лист	Листов 1	
Н. контр.		Бушина			Швеллер 10 ГОСТ 8240-72* Вст3 ГОСТ 535-79*	Госстрой СССР Казахский Сантехпроект		
Утв.		Федоров						

Формат А4

В18Б-004.05.001

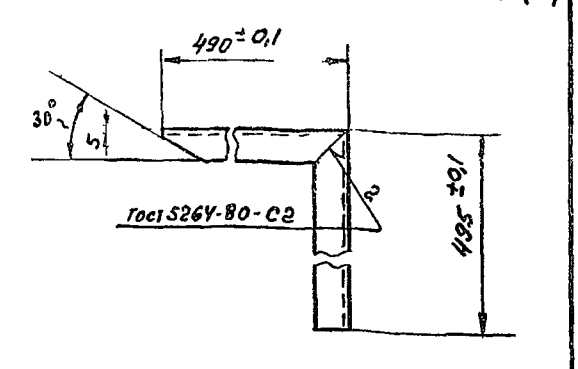

Развертка

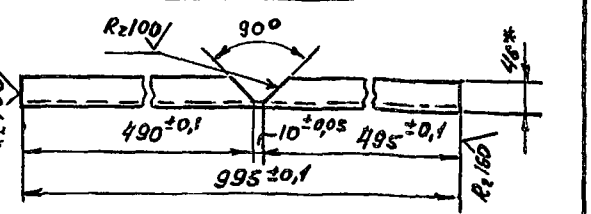

1* Размер для справок
2 Электрод Э42 ГОСТ 9467-75

Изм.	Лист	№ докум.	Подп.	Дата	В18Б-004.05.001			
Разраб.		Федоров			Кронштейн	Лит.	Масса	Масштаб
Пров.		Федоров					8,6	1:5
Т. контр.		Федоров				Лист	Листов 1	
Н. контр.		Бушина			Швеллер 10 ГОСТ 8240-72* Вст3 ГОСТ 535-79*	Госстрой СССР Казахский Сантехпроект		
Утв.		Федоров						

Формат А4

Типовой проект 903-1-239.83
Альбом 3, часть 1

Формат	Зона	Поз.	Обозначение	Наименование	Кол.	Примечание
Б4		5	В18Б-004.05.005	Кронштейн		
				Уголок 100×100×10 ГОСТ 8509-72* Вст3 ГОСТ 535-79*		
				L = 120 мм	1	0,18 кг
Б4		6	В18Б-004.05.006	Опора		
				Швеллер 10 ГОСТ 8240-72* Вст3 ГОСТ 535-79*		
				L = 1416 мм	2	12,1 кг

В18Б-004.01.000 — Лист 2

Формат А4

Формат	Зона	Поз.	Обозначение	Наименование	Кол.	Примечание
				Документация		
А2			В18Б-004.05.000 СБ	Сборочный чертеж		
				Детали		
А4		1	В18Б-004.05.001	Кронштейн	1	8,6 кг
А4		2	В18Б-004.05.002	Стойка	1	7,4 кг
Б4		3	В18Б-004.05.003	Опора		
				Уголок 100×100×10 ГОСТ 8509-72* Вст3 ГОСТ 535-79*	2	21,4 кг
Б4		4	В18Б-004.05.004	Пластина		
				Лист Б-6 ГОСТ 19903-74 Вст3 ГОСТ 14637-79		
				200×130 мм	1	1,28 кг

Изм.	Лист	№ докум.	Подп.	Дата	В18Б-004.05.000			
Разраб.		Федоров			Рама	Лит.	Лист	Листов 2
Провер.		Федоров				Госстрой СССР Казахский Сантехпроект		
Нач. отд.		Федоров						
Н. контр.		Бушина						
Утв.		Федоров						

Формат А4

1501-03

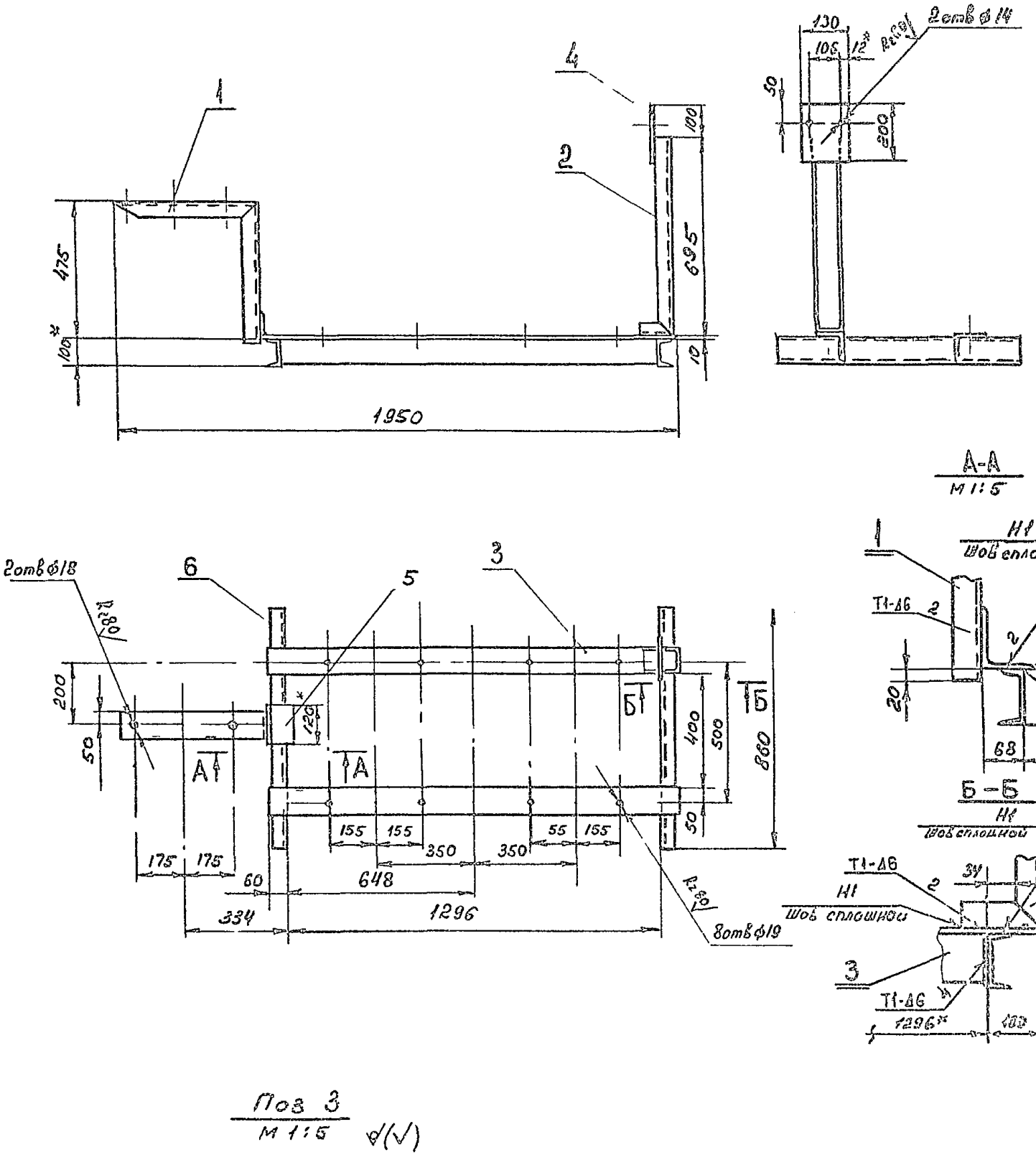

Поз 3
М 1:5 ⌀(√)

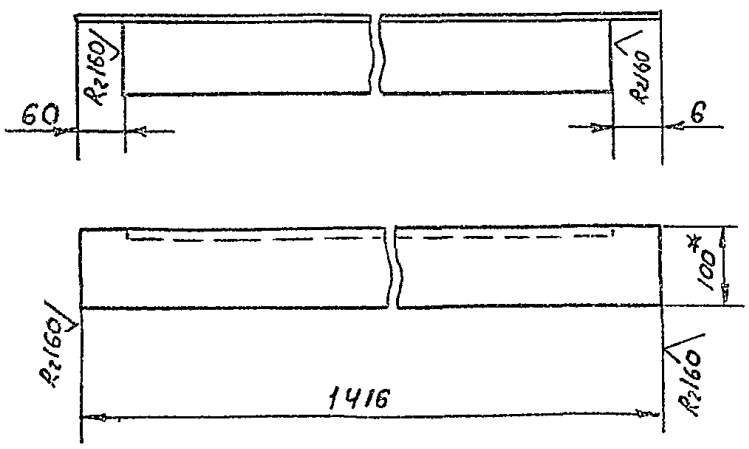

1 Отверстия сверлить после сварочных работ
2* Размеры для справок
3 Предельные отклонения размеров $\pm \frac{УТ14}{2}$ гост 25347-82
4 Шероховатость кромок реза - R2 160
5 Сварные швы по гост 5264-80
6 Электрод Э42 гост 9467-75

					В185-004.05.000.СБ		
Изм	Лист	№ докум.	Подп	Дата	Рама	Лит	Масса 80,6	Масштаб 1:10
Разраб		Федоров					
Пров		Федоров				Лист	Листов
Т контр		Федоров				ГОССТРОЙ СССР КАЗАХСКИЙ СЛИТЕХПРОЕКТ	
Н. контр		Кушина					
Утв		Федоров					

Копия верна

Типовой проект 903-1-239 87, альбом 3 часть 1

Инв № подл | Подп и дата | Взам инв № | Инв № дубл | Подп и дата

В185-004.05000.СБ

Копия верна

Формат	Зона	Поз.	Обозначение	Наименование	Кол.	Прим.
				Документация		
А2			В1В5-004.06.100 СБ	Сборочный чертеж		
				Детали		
А4		1	В1В5-004.06.101.	Труба	1	22 0кг
А4		2	В1В5-004.06.102.	Патрубок	2	1,22кг
Б4		3	В1В5-004.06.103	Днище		
				Лист 10 ГОСТ 19903-74 / Ст3 ГОСТ 14637-79	1	5,6кг
Б4		4		Ребро		
				Полоса 10×16 ГОСТ 103-76* / Ст3 ГОСТ 535-79*		
				ℓ=256	1	0,32кг
				Стандартные изделия		
		5		Фланец 1-100-10 Ст25		
				ГОСТ 12820-80*	2	3,96кг
		6		Фланец 1-250-6 Ст25		
				ГОСТ 12820-80*	1	7,67кг

Подп. и дата | Инв. № дубл. | Взам. инв. № | Подп. и дата | Инв. № подл.

Изм.	Лист	№ докум.	Подп.	Дата
Разраб.		Кузнецов		
Провер.		Федоров		
Нач. отд.		Федоров		
Н. контр.		Кушнир		
Утв.		Федоров		

В1В5-004 06.100

Корпус

Лит.	Лист	Листов
		1

Госстрой СССР Казахский САНТЕХПРОЕКТ

Формат А4

1/4

Формат	Зона	Поз.	Обозначение	Наименование	Кол.	Прим.
				Документация		
А2			В1В5-004.06.000 СБ.	Сборочный чертеж		
				Сборочные единицы		
А4		1	В1В5-00406.100	Корпус	1	45,95кг
А4		2	В1В5-004 06.200	Каркас с сеткой	1	10,4кг
А4		3	В1В5-004 06.300	Крышка	1	12,2кг
				Стандартные изделия		
		4		Болт М16×60.58.		
				ГОСТ 7798-70*	12	0,129кг
		5		Гайка М16.5		
				ГОСТ 5915-70*	12	0,0332кг
		6		Прокладка А-250-6		
				ГОСТ 15180-70	1	0,101кг

Подп. и дата | Инв. № дубл. | Взам. инв. № | Подп. и дата | Инв. № подл.

Изм.	Лист	№ докум.	Подп.	Дата
Разраб.		Коробицкий		
Пров.		Федоров		
Нач. отд.		Федоров		
Н. контр.		Кушнир		
Утв.		Федоров		

В1В5-004 06.000.

Фильтр сетчатый Ду 100

Лит.	Лист	Листов
		1

Госстрой СССР Казахский САНТЕХПРОЕКТ

Формат А4

Типовой проект 903-1-239.87 альбом 3, часть I

№ строки	Обозначение	Наименование	Куда входит: Обозначение	Кол.	Кол. на изд.	Примечание
1	В1В5-004.06.000	Фильтр сетчатый Ду 100			1	
2	В1В5-004.06.100.	Корпус	В1В5-004.06.000.	1	1	
3	В1В5-004 06.200.	Каркас с сеткой	В1В5-004.06 000.	1	1	
4	В1В5-004 06.300	Крышка	В1В5-004. 06.000.	1	1	
5						
6						
7						
8						
9						
10						
11						
12						
13						
14						
15						
16						
17						
18						
19						
20						
21						
22						

Подп. и дата | Инв. № дубл. | Взам. инв. № | Подп. и дата | Инв. № подл.

Изм.	Лист	№ докум.	Подп.	Дата
Разраб.		Коробицкий		
Пров.		Федоров		
Нач. отд.		Федоров		
Н. контр.		Кушнир		
Утв.		Федоров		

В1В5-004.06.000 ВС.

Фильтр сетчатый Ду 100.

Ведомость спецификаций

Лит.	Лист	Листов
		1

Госстрой СССР Казахский САНТЕХПРОЕКТ

Формат А3

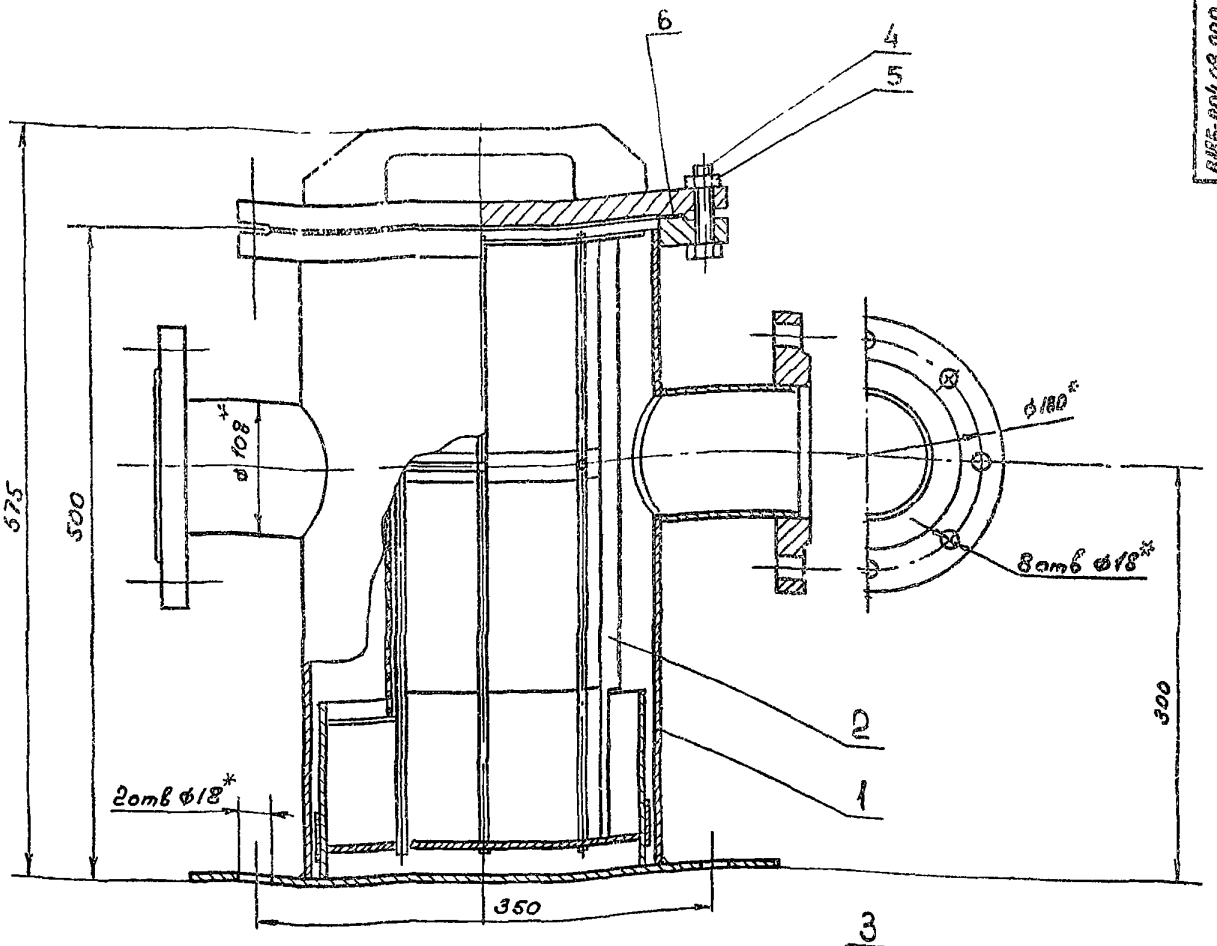

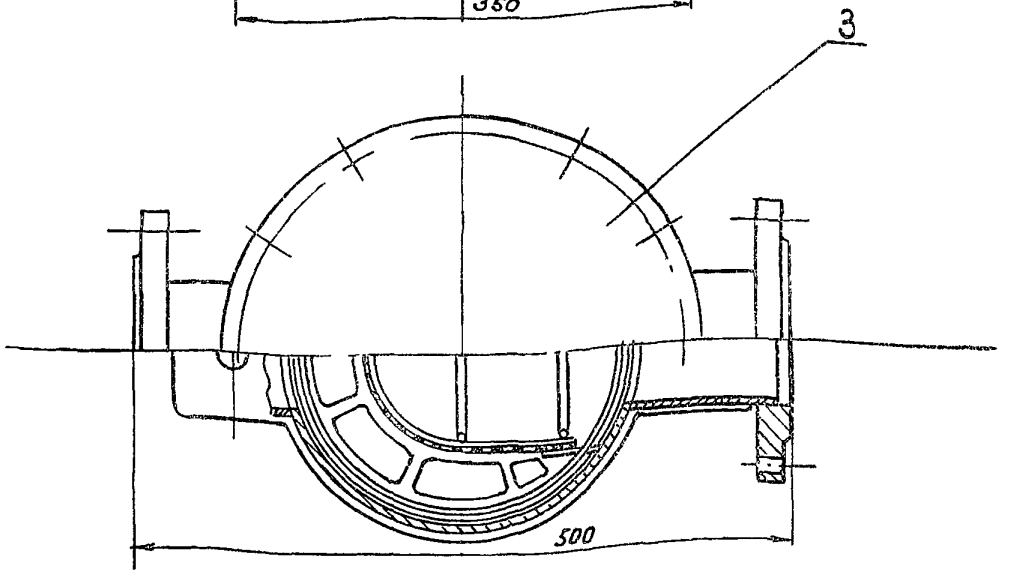

1. Настоящий чертеж выполнен на основании ТП-903-2-20.84. альбом 7.2 черт 26.01 00.000.СБ
2. Фильтр проверить на герметичность водой давлением 0,2 МПа (2 кг/см²) в течении 10мин
3. * Размер для справок
4. Предельные отклонения размеров $\pm \frac{IT14}{2}$ гост 25347-82

				В185-004.06.000.СБ	
Изм.	Лист	№ докум.	Подп.	Дата	
Разраб.		Федоров			Фильтр сетчатый Ду100
Пров.		Федоров			
Т. контр.		Федоров			
Н. контр.		Бушина			
Утв.		Федоров			

Лит.	Масса	Масштаб
	60,0	1:25
Лист	Листов 1	

ГОССТРОЙ СССР КАЗАХСКИЙ САНТЕХПРОЕКТ

Формат А2

Типовой проект 903-1-239.87, альбом 3, часть 1

Копировал

Инв. № подл. | Подп. и дата | Взам. инв. № | Инв. № дубл. | Подп. и дата

Копия верна

Типовой проект 903-1-239.87, альбом 3, часть 1.

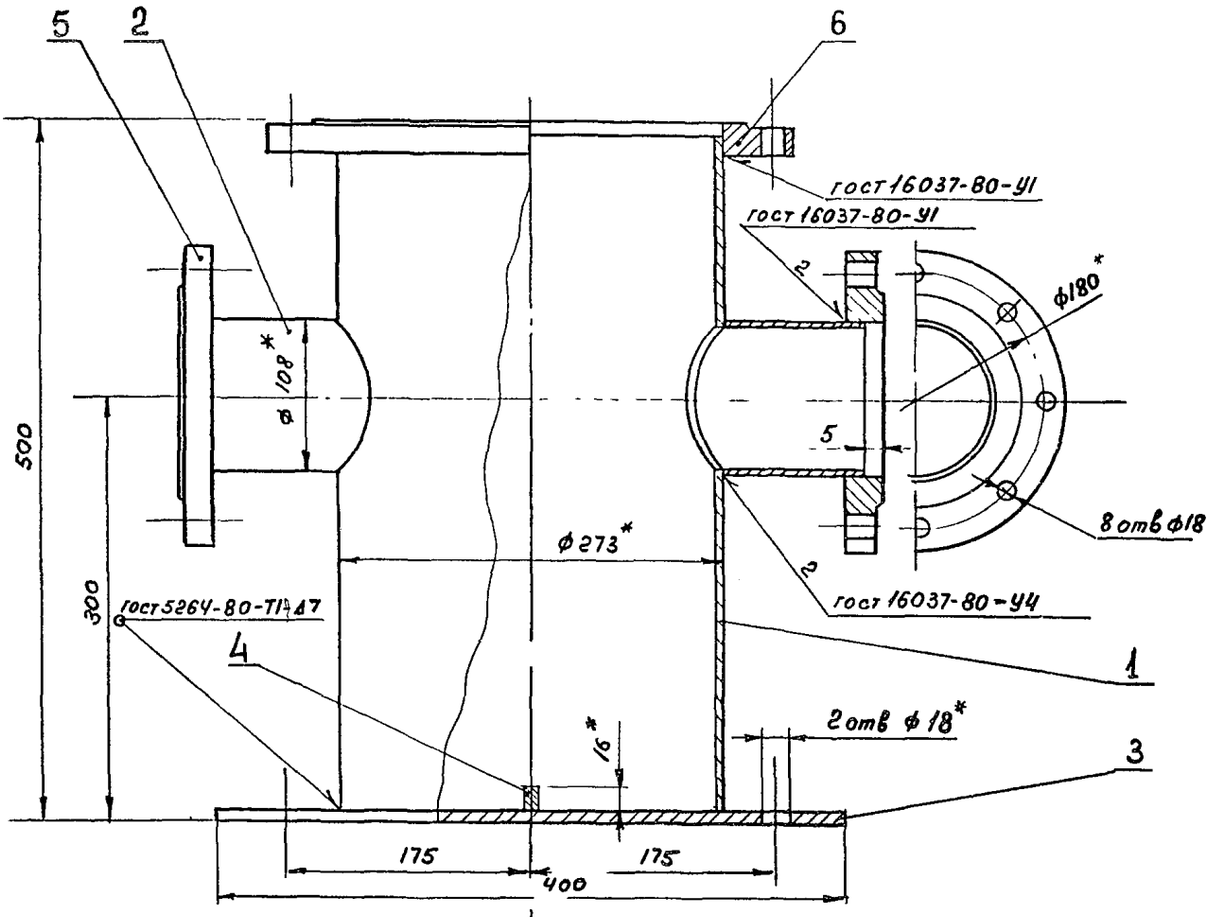

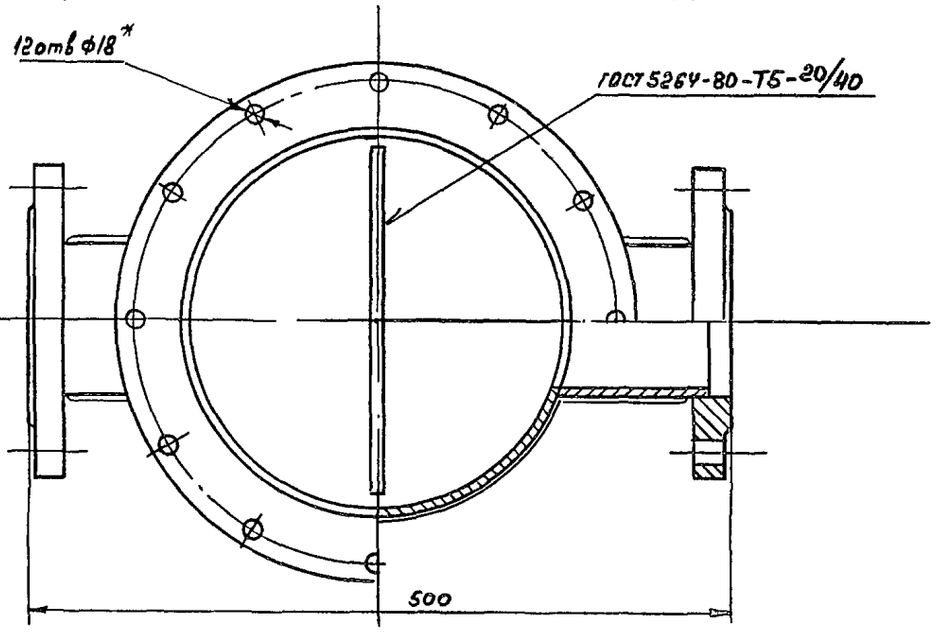

Поз 3
М 1:5

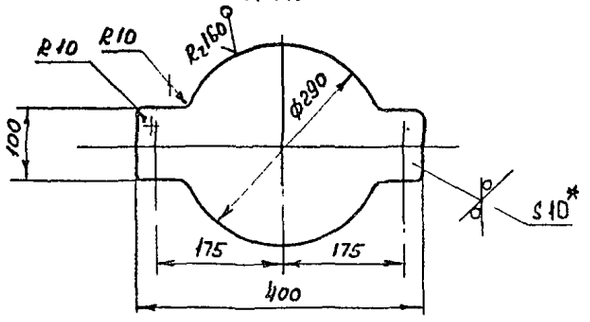

1 * Размер для справок
2 Предельные отклонения размеров ± JT14/2 ГОСТ 25347-82
3 Электрод Э42 ГОСТ 9467-75

						В185-004.06.100.СБ	
Изм.	Лист	№ докум.	Подп.	Дата			
Разраб.		Федоров			Корпус	Лит.	Масса 45,95 / Масштаб 1:2,5
Пров.		Федоров				Лист	Листов
Т. контр.		Федоров					Госстрой СССР Казахский Сантехпроект
Н. контр.		Бушина					
Утв.		Федоров					

Формат А2

Инв. № подл. | Подп. и дата | Взам. инв. № | Инв. № дубл. | Подп. и дата

Копировал Формат А4

108-90-400-9818

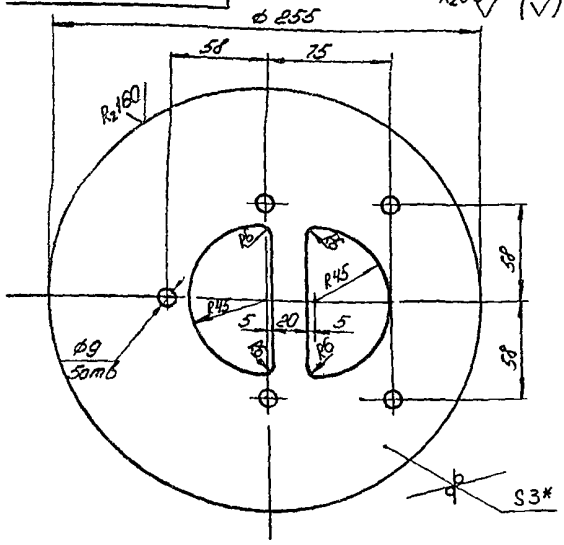

1 * Размер для справок
2. Предельные отклонения размеров $\pm \frac{JT14}{2}$ по ГОСТ 25347-82.

Изм	Лист	№ докум	Подп	Дата
Разраб	Зарубицкий			
Пров	Федоров			
Т контр	Федоров			
Н контр	Бушкин			
Утв	Федоров			

В18Б-004.06.201

Крышка сетки

Лит	Масса	Масштаб
	1,05	1:2

Лист | Листов 1

Госстрой СССР Казахский Сантехпроект

Лист 3 ГОСТ 19903-74 * Вст3сп3 ГОСТ 16523-70*

Формат А4

147

Поз	Обозначение	Наименование	Кол	Прим.
		Документация		
А2	В18Б-004 06 200.СБ.	Сборочный чертеж		
		Детали		
А4	1 В18Б-004 06 201	Крышка сетки	1	1,05 кг
А4	2 В18Б-004 06.202.	Днище	1	1,08 кг
А4	3 В18Б-004 06 203	Решетка	1	0,3 кг
А3	4 В18Б-004 06 204.	Обечайка	1	2,58 кг
А3	5 В18Б-004. 06 205	Пояс нижний	1	1,43 кг
А4	6 В18Б-004 06 206	Пояс жесткости	2	0,24 кг
А4	7 В18Б-004 06.207.	Кольцо	1	0,75 кг
А4	8 В18Б-004 06.208.	Накладка	2	0,55 кг
		Стержень		
		Круг В8 ГОСТ 2590-71* Вст3сп.3 ГОСТ 535-73*		
Б4	9	ℓ = 463	5	0,183 кг
Б4	10	ℓ = 108	2	0,043 кг
Б4	11	ℓ = 50	1	0,02 кг
Б4	12	Сетка		
		Сетка 5-1,2-0 ГОСТ 3306-80		
		330±1,8 * 390±1,8	1	0,582 кг

Изм	Лист	№ докум	Подп	Дата
Разраб	Зарубицкий			
Пров	Федоров			
Нач отд	Федоров			
Н контр	Бушкин			
Утв	Федоров			

В18Б-004.06.200.

Каркас с сеткой

Лит	Лист	Листов
		1

Госстрой СССР Казахский Сантехпроект

Формат А4

Типовой проект 903-1-239.87, альбом 3, часть 1

818-00-06 102

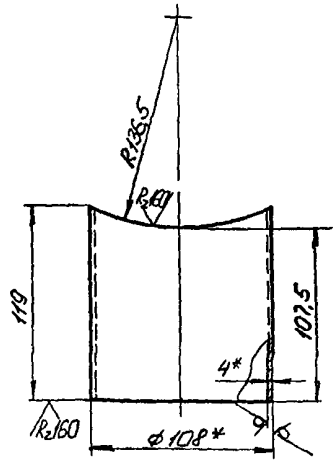

1 * Размеры для справок.
2 Предельные отклонения размеров $\pm \frac{JT14}{2}$ по ГОСТ 25347-82.

Изм	Лист	№ докум	Подп	Дата
Разраб	Горбицкий			
Пров	Федоров			
Т контр	Федоров			
Н контр	Бушкин			
Утв	Федоров			

В18Б-004 06 102

Патрубок

Лит	Масса	Масштаб
	1,22	1:2

Лист | Листов 1

Труба 108×4 ГОСТ 8732-78* 20 ГОСТ 8731-74*

Госстрой СССР Казахский Сантехпроект

Формат А4

818-00-06 101

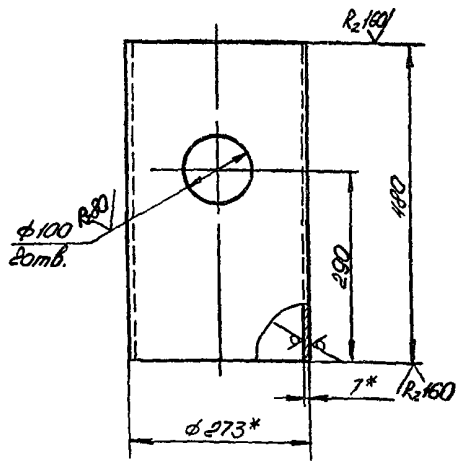

1. * Размер для справок.
2 Предельные отклонения размеров $\pm \frac{JT14}{2}$ по ГОСТ 25347-82.

Изм	Лист	№ докум	Подп	Дата
Разраб	Горбицкий			
Пров	Федоров			
Т контр	Федоров			
Н контр	Бушкин			
Утв	Федоров			

В18Б-004.06.101

Труба

Лит	Масса	Масштаб
	22,0	1:5

Лист | Листов 1

Труба 273×7 ГОСТ 8732-78* 20 ГОСТ 8731-74*

Госстрой СССР Казахский Сантехпроект

Формат А4

Копия верна

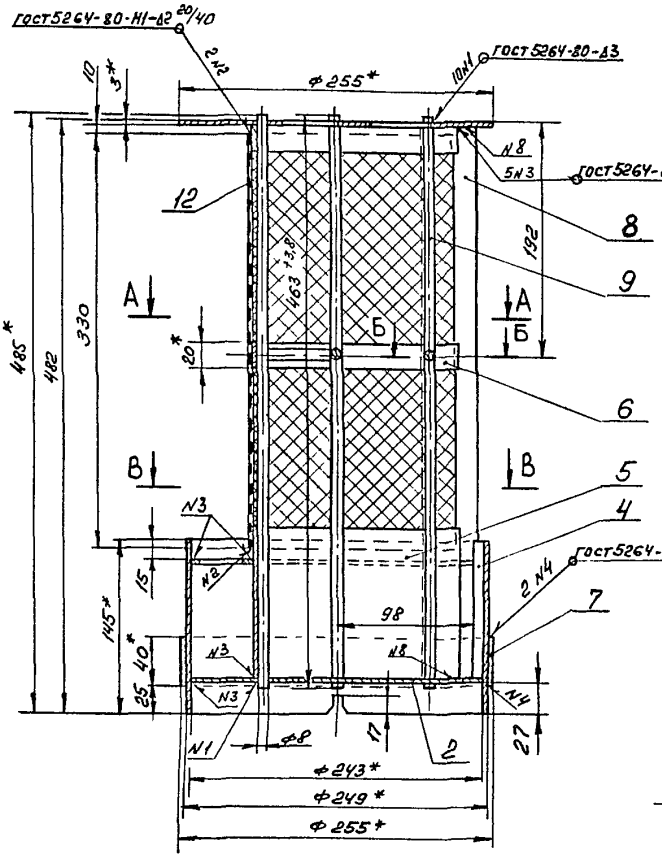

I
М2:1

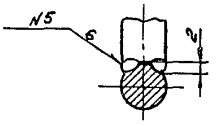

А - А

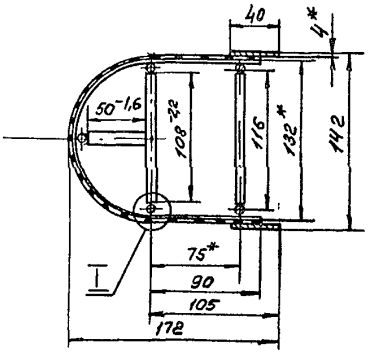

В - В

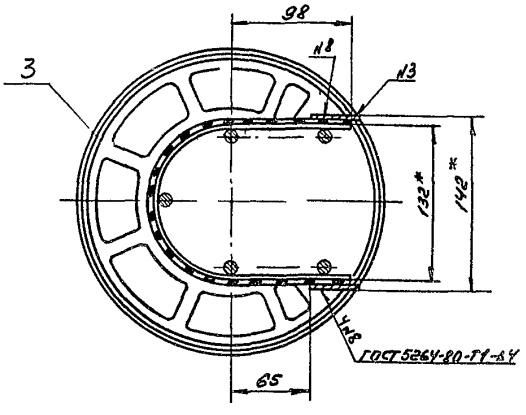

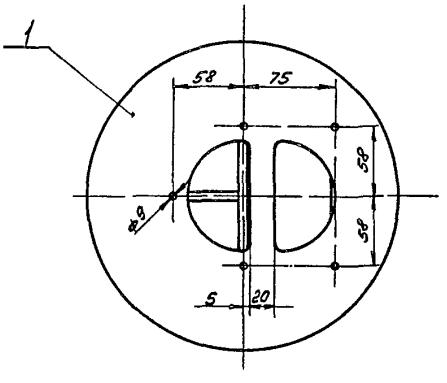

Б - Б
М2:1

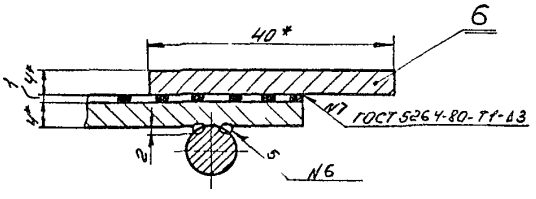

1. * Размер для справок
2. Неуказанные предельные отклонения размеров ± IT14/2 по ГОСТ 25347-82
3. Шероховатость кромок реза - Rz 160
4. Электрод Э42 ГОСТ 9467-75

					В186-004.06.200 СБ
Изм.	Лист	№ докум.	Подп.	Дата	Каркас с сеткой
Разраб.		Гуц			Лит. / Масса / Масштаб: 10,4 / 1:25
Пров.		Федоров			Лист / Листов: 1
Т. контр.		Федоров			Госстрой СССР Казахский Алматыпроект
Н. контр.		Бушина			
Утв.		Федоров			

Формат А2

Типовой проект 903-1-239.87, альбом 3, часть 1.

Инв. № подл. | Подп. и дата | Взам. инв. № | Инв. № дубл. | Подп. и дата

В185-004.06.204

Развертка
М1:5

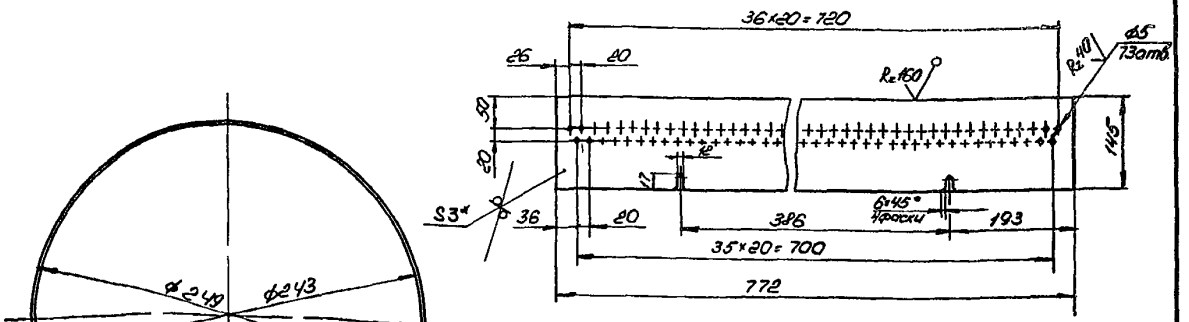

ГОСТ 5264-80-С2

1.* Размер для справки.

2. Предельные отклонения размеров $\pm \frac{JT14}{2}$ по ГОСТ 25347-82.

Изм.	Лист	№ докум.	Подп.	Дата
Разраб.		Горбунов		
Пров.		Федоров		
Т. контр.		Федоров		
Н. контр.		Лушина		
Утв.		Федоров		

Обечайка

Лит.	Масса	Масштаб
	2,58	1:2

Лист | Листов 1

Лист 3 ГОСТ 19903-74* ВСт.3сп.3 ГОСТ 16523-70*

Госстройссср Казахский Сантехпроект

Формат А3

Типовой проект 903-1-239.87, альбом 3, часть 1.

В185-004.06.203

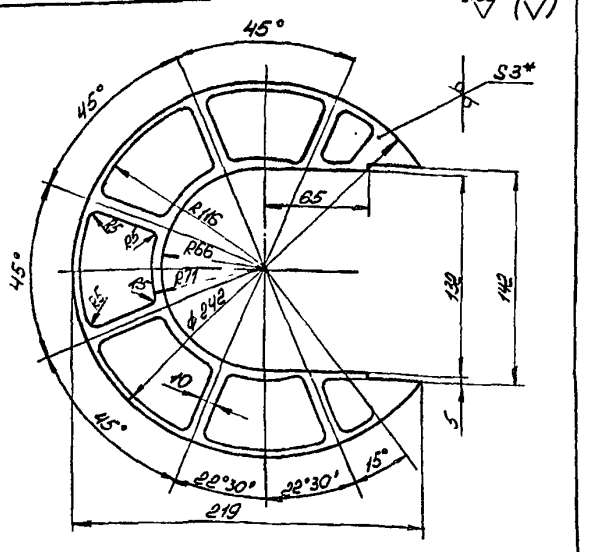

1. Размер для справок.

2. Предельные отклонения размеров $\pm \frac{JT14}{2}$ по ГОСТ 25347-82.

Изм.	Лист	№ докум.	Подп.	Дата
Разраб.		Горбунов		
Пров.		Федоров		
Т. контр.		Федоров		
Н. контр.		Лушина		
Утв.		Федоров		

Решетка

Лит	Масса	Масштаб
	0,3	1:2

Лист | Листов 1

Лист 3 ГОСТ 19903-74* ВСт.3сп.3 ГОСТ 16523-70*

Госстройссср Казахский Сантехпроект

Формат А4

В185-004.06.202

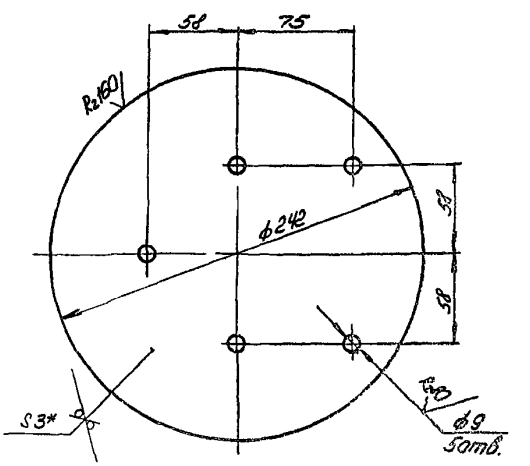

1.* Размер для справок.

2. Предельные отклонения размеров $\pm \frac{JT14}{2}$ по ГОСТ 25347-82.

Изм.	Лист	№ докум.	Подп.	Дата
Разраб.		Горбунов		
Пров.		Федоров		
Т. контр.		Федоров		
Н. контр.		Лушина		
Утв.		Федоров		

Днище

Лит	Масса	Масштаб
	1,08	1:2

Лист | Листов 1

Лист 3 ГОСТ 19903-74* ВСт.3сп.3 ГОСТ 16523-70*

Госстройссср Казахский Сантехпроект

Формат А4

1501-03

Копия верна

В186-004.06.207

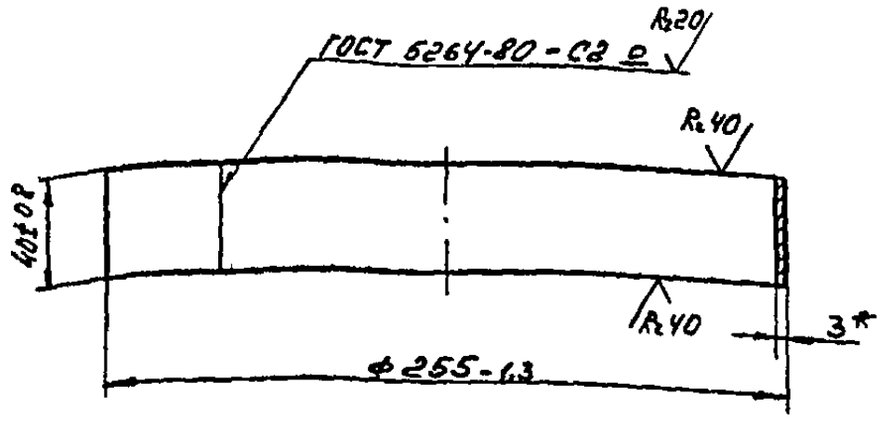

1. *Размер для справок
2. Электрод Э42 ГОСТ 9467-75

Изм	Лист	№ докум	Подп	Дата	В186-004.06.207			
Разраб		Гуц			Кольцо	Лит	Масса 0,75	Масштаб 1:2
Пров		Федоров				Лист	Листов 1	
Т контр		Федоров						
Н контр		Бушина			Лист 3 ГОСТ 19903-74* / В Ст3 сп3 ГОСТ 16523-70*	Госстрой СССР Казахский САНТЕХПРОЕКТ		
Утв		Федоров				Формат А4		

В186-004.06.206

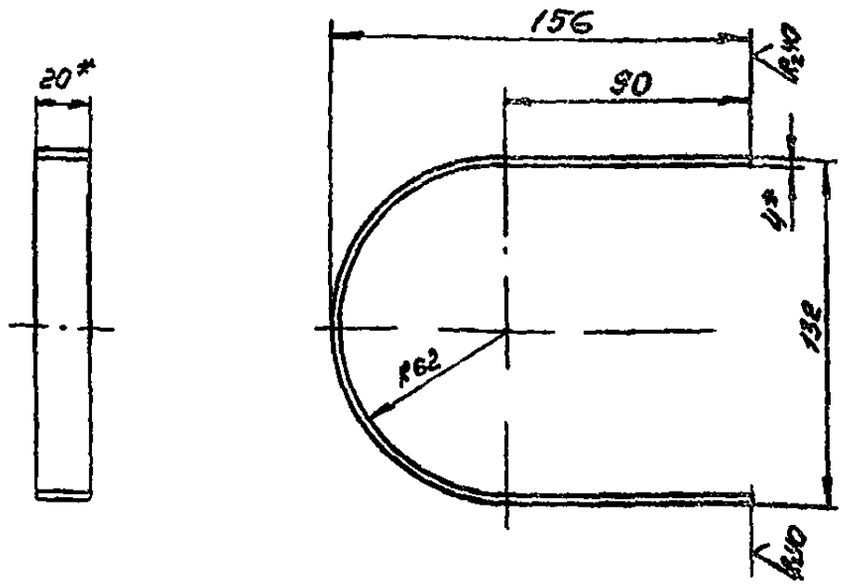

1. Развернутая длина детали - 381 мм
2. *Размер для справок
3. Предельные отклонения размеров ± JT14/2 по ГОСТ 25347-82

Изм	Лист	№ докум	Подп	Дата	В186-004.06.206			
Разраб		Гуц			Пояс жесткости	Лит	Масса 0,24	Масштаб 1:2
Пров		Федоров				Лист	Листов 1	
Т контр		Федоров						
Н контр		Бушина			Полоса 4х20 ГОСТ 103-76* / В Ст3 сп3 ГОСТ 535-79*	Госстрой СССР Казахский САНТЕХПРОЕКТ		
Утв		Федоров				Формат А4		

В186-004.06.205

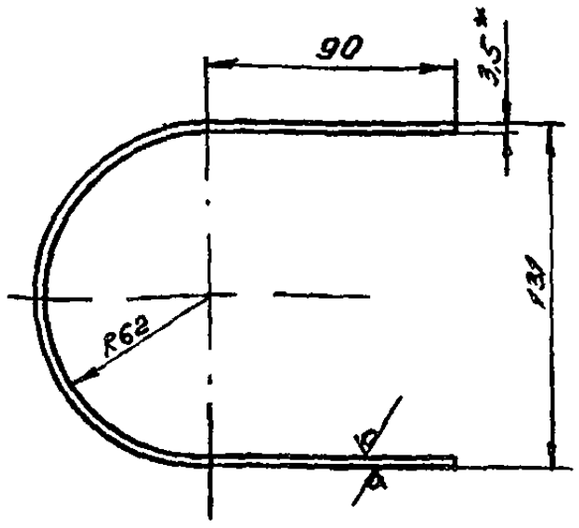

Развертка

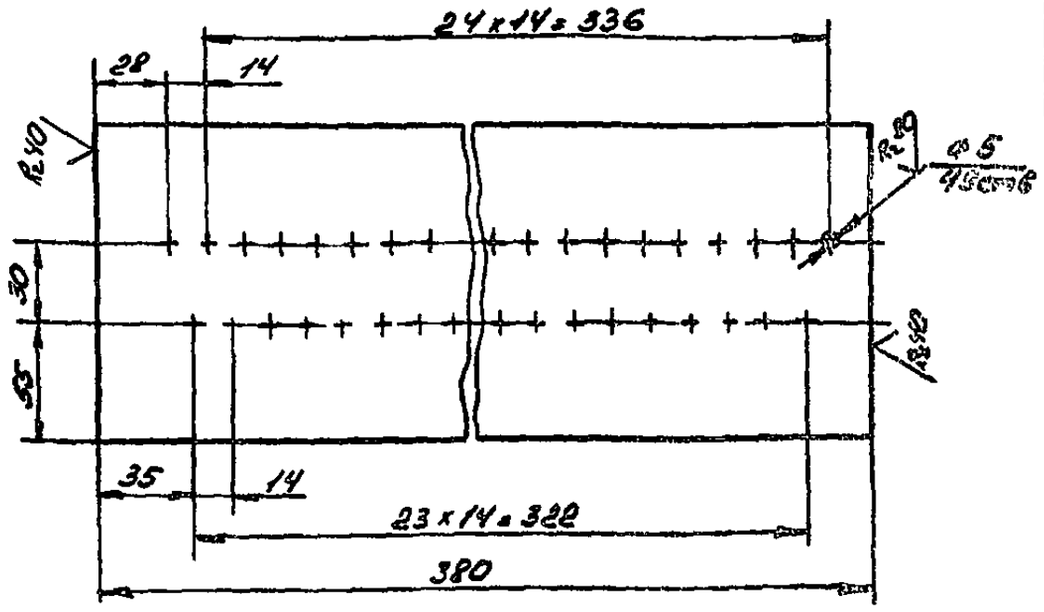

1. *Размер для справок
2. Предельные отклонения размеров ± JT14/2 по ГОСТ 25347-82

Изм	Лист	№ докум	Подп	Дата	В186-004.06.205			
Разраб		Гуц			Пояс нижний	Лит	Масса 1,43	Масштаб 1:2
Пров		Федоров				Лист	Листов 1	
Т контр		Федоров						
Н контр		Бушина			Лента 3,5х120 Б Ст3 ГОСТ 6009-74*	Госстрой СССР Казахский САНТЕХПРОЕКТ		
Утв		Федоров				Формат А3		

Типовой проект 903-1-239.87, альбом 3, часть 1

Копия верна

В18Б-004.06.301.

R_z40 (√)

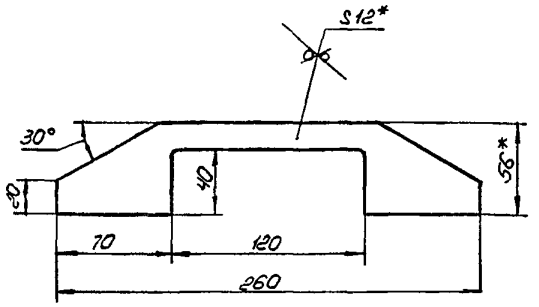

1. * Размер для справок.
2. Предельные отклонения размеров $\pm\frac{JT14}{2}$ по ГОСТ 25347-82.

Изм	Лист	№ докум	Подп.	Дата	В18Б-004.06.301.	Лит.	Масса	Масштаб
Разраб		Боровикова			Ручка		0,7	1:2
Пров		Федоров				Лист	Листов 1	
Т. контр		Федоров						
Н контр		Бушина			Лист 12 ГОСТ 19903-74* В Ст3сп3 ГОСТ 14637-79	Госстрой СССР Казахский Сантехпроект		
Утв		Федоров						

Формат А4

В18Б-004.06.300.СБ.

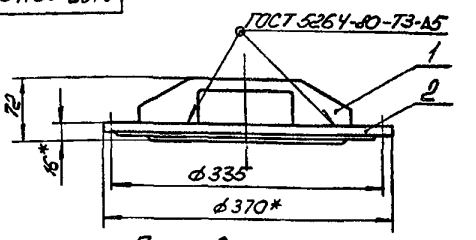

Поз. 2

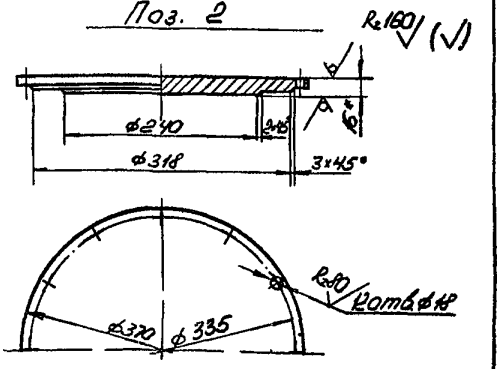

1. * Размер для справок.
2. Предельные отклонения размеров $\pm\frac{JT14}{2}$ по ГОСТ 25347-82.
3. Электрод Э42 ГОСТ 9467-75.

Изм	Лист	№ докум	Подп.	Дата	В18Б-004.06.300.СБ.	Лит.	Масса	Масштаб
Разраб		Боровикова			Крышка		12,2	1:4
Пров.		Федоров				Лист	Листов 1	
Т. контр		Федоров						
Н контр		Бушина				Госстрой СССР Казахский Сантехпроект		
Утв		Федоров						

Формат А4

Типовой проект 903-1-239.87, альбом 3, часть 1.

Форм	Зона	Поз	Обозначение	Наименование	Кол	Прим.
				Документация		
А1			В18Б-004.06.300.СБ.	Сборочный чертеж		
				Детали		
А1		1	В18Б-004.06.301.	Ручка	1	0,7кг
Б1		2	В18Б-004.06.302.	Заглушка		
				Лист 16 ГОСТ 19903-74* В Ст.3 сп.3 ГОСТ 14637-79	1	11,5

Изм	Лист	№ докум	Подп.	Дата	В18Б-004.06.300.	Лит.	Лист	Листов
Разраб		Боровикова			Крышка			
Провер		Федоров				Госстрой СССР Казахский САНТЕХПРОЕКТ		
Нач отд		Федоров						
Н.контр		Бушина						
Утв		Федоров						

Формат А4

В18Б-004.06.208.

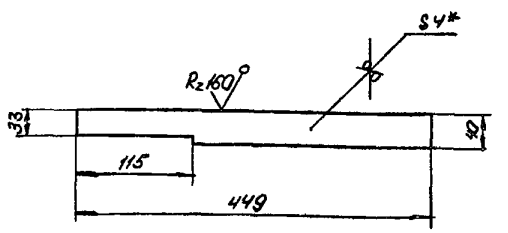

1. *Размер для справок.
2. Предельные отклонения размеров $\pm\frac{JT14}{2}$ по ГОСТ 25347-82.

Изм	Лист	№ докум	Подп.	Дата	В18Б-004.06.208.	Лит.	Масса	Масштаб
Разраб		Боровикова			Накладка		0,56	1:4
Пров.		Федоров				Лист	Листов 1	
Т. контр		Федоров						
Н контр		Бушина			Лист 4 ГОСТ 19903-74* В Ст3сп3 ГОСТ 14637-79	Госстрой СССР Казахский Сантехпроект		
Утв		Федоров						

Формат А4

№ строки	Наименование	Код ОКП	Обозначение документа на поставку	Поставщик	Куда входит (обозначение)	Количество: На изделие	Количество: В комплекте	Количество: Нерегулир.	Количество: Всего	Примечание
1	Вентилятор радиальный дерегированный №4 В-Ц4-70-4 исп 1 А-0,95 пол. 40° на виброосновании Д039 с электродви-гателем 4А71А4 N=0,55 кВт, n=1390 об/мин	48 6121 4482	ТУ 22-4208-78	УЮ-400/4 г. Павлавск	В18В-002 00 000	1			1	
2	Вентилятор радиальный дерегированный №4 В Ц4 70-4 исп 1 А-095 пол. Пр0° на виброосновании Д039 с электродвигателем 4А71А4 N=0,55 кВт, n=1390 об/мин	48 6121 4482	ТУ 22-4208-78	УЮ-400/4 г. Павлавск	В18В-002 00 000	1			1	
3	Калорифер спирально-накатный биметаллический многорядовой КСк3-6-02 ХЛЗА		ТУ 22-5757-84	Костромской калориферный завод	В18В-002.00 000	1			1	
4	Заслонка воздушная утепленная без электроподогрева 1 П 1000х600		ТУ 204 Каз ССР 062-78	Талды Курганский экспериментальный з-д коммунального оборудования	В18В-002 00 000	1			1	
	Крепежные изделия									
5	Болт М6х35.58		ГОСТ 7798-70*		В18В-002 00 000	100			100	
6	М8х30.58					64			64	
7	М10х30 58					44			44	
8	М10х45.58					20			20	

Изм.	Лист	N докум.	Подп.	Дата	В18В-002.00 000 ВП		
Разраб		Гуц			Блок приточной камеры Ведомость покупных изделий	Лит.	Лист 1	Листов 2
Провер		Федоров				Госстрой СССР Казахский ПЭНТЕХПРОЕКТ		
Нач отд		Федоров						
Н. контр.		Бушина						
Утв		Федоров						

Формат А3

№ строки	Обозначение	Наименование	Куда входит: Обозначение	Куда входит: Кол	Общее кол-во	Примечание
1	В18В-002 00 000	Блок приточной камеры			1	
2	В18В-002 01 000	Короб	В18В-002.00 000	1	1	
3	В18В-002 01 100	Фланец	В18В-002 01 000	1	1	
4	В18В-002 01.200	Фланец	В18В-002 01 000	1	1	
5	В 18В-002.02 000	Тройник	В18В-002 00.000	1	1	
6	В18В-002 02.100	Фланец	В18В-002 02.000	1	1	
7	В 18В-002 03.000	Тройник	В18В-002 00 000	1	1	
8	В 18В-002 03 100	Короб	В18В-002.03.000	1	1	
9	В18В-002 03 200	Короб	В18В-002 03.000	2	2	
10	В18В-002 03 300	Переход	В18В-002 03 000	2	2	
11	В18В-002 03 400	Отвод 45°	В18В-002.03 000	2	2	
12	В18В-002 04 000	Рама	В18В-002.00 000	1	1	

Изм.	Лист	N докум.	Подп.	Дата	В18В-002.00.000 ВС		
Разраб		Гуц			Блок приточной камеры Ведомость спецификаций	Лит.	Лист 1	Листов 1
Провер		Федоров				Госстрой СССР Казахский ПЭНТЕХПРОЕКТ		
Нач отд		Федоров						
Н. контр.		Бушина						
Утв		Федоров						

Формат А3

Типовой проект 903-1-239.87, альбом 3, часть 1

Копия верна

Инв. № подл. | Подп. и дата | Взам. инв. № | Инв. № дубл. | Подп. и дата

Изм	Зона	Поз	Обозначение	Наименование	Кол	Примечание
				Болт ГОСТ 7798-70*		
		8		М6×35 58	100	0,01кг
		9		М8×30 58	64	0,017кг
		10		М10×35 58	44	0,034кг
		11		М10×45 58	20	0,04кг
				Гайка ГОСТ 5915-70*		
		12		М6 5	100	0,002кг
		13		М8 5	64	0,005кг
		14		М10 5	64	0,011кг
				Шайба ГОСТ 11371-78*		
		15		6 01	100	0,0009кг
		16		8 01	60	0,0023кг
		17		10.01	64	0,004кг
		18		Шайба 8 01		
				ГОСТ 10906-78*	4	0,009кг
		19		Вентилятор радиальный агрегированный		
				N4 В-Ц4-70-4 исп1		
				Д=0,95 пол ЛО° на виб		
				роосновании Д039 с		
				электродвигателем		
				4А71А4 N=0,55 Квт,		
				n=1390 об/мин		
				ТУ-22-4208-78	1	62,8
		20		Вентилятор радиальный агрегированный		

Изм	Лист	N докум	Подп	Дата	В18В-002 00 000	Лист 2

Формат А4

Формат	Зона	Поз	Обозначение	Наименование	Кол	Прим.
				Документация		
А2			В18В-002 00 000 СБ	Сборочный чертеж		
А3			В18В-002 00 000 ВС	Ведомость спецификаций		
2х А3			В18В-002 00 000 ВП	Ведомость покупных изделий		
				Сборочные единицы		
2х А4		1	В18В-002 01 000	Короб	1	58кг
А4		2	В18В-002 02 000	Троиник	1	100кг
А4		3	В18В-002 03 000	Тройник	1	524кг
2х А4		4	В18В-002 04 000	Рама	1	193кг
				Детали		
А4		5	В18В-002 00 001	Крышка	1	17,53кг
А4		6	В18В-002 00 002	Прокладка	2	0,18кг
А4		7	В18В-002 00 003	Прокладка	2	0,04кг
				Стандартные изделия		

Изм	Лист	N докум.	Подп	Дата	В18В-002 00 000			
Разраб.		Гуц			Блок приточной камеры	Лит	Лист 1	Листов 3
Провер		Федоров				Госстрой СССР Казахский С.АНТЕХПРОЕКТ		
Нач.отд.		Федоров						
Н.контр		Бушина						
Утв		Федоров						

Формат А4

Типовой проект 903-1-239 87, альбом 3, часть 1

N строки	Наименование	Код ОКП	Обозначение документа на поставку	Поставщик	Куда входит (обозначение)	Количество: На изделие	Вкомплекты	На регулир	Всего	Примечание
9	Гайка М6 5		ГОСТ 5915-70*		В18В-002 00 000	100			100	
10	М8 5					64			64	
11	М10,5					64			64	
12	Шайба 6 01		ГОСТ 11371-78*		В18В-002 00 000	100			100	
13	8 01					60			60	
14	10 01					64			64	
15	Шайба 8 01		ГОСТ 10906-78*		В18В-002 00 000	4			4	

Изм	Лист	N докум	Подп	Дата	В18В-002 00 000 ВП	Лист 2

Формат А3

Копия верна

В18В-002 00 002

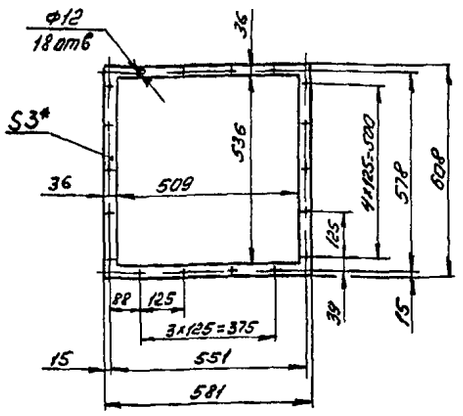

1* Размер для справок

2 Предельные отклонения размеров $\pm\frac{JT14}{2}$ по ГОСТ 25347-82

Изм	Лист	№ докум	Подп	Дата	В18В-002 00 003	Лит	Масса	Масштаб
Разраб		Гуц			Прокладка		0,04	1 10
Пров		Федоров				Лист	Листов 1	
Т контр		Федоров						
Н контр		Бушина			Паронит ПОН 3,0 ГОСТ 481-80*	Госстрой СССР Казахский САНТЕХПРОЕКТ		
Утв		Федоров						

Формат А4

В18В-002 00 001

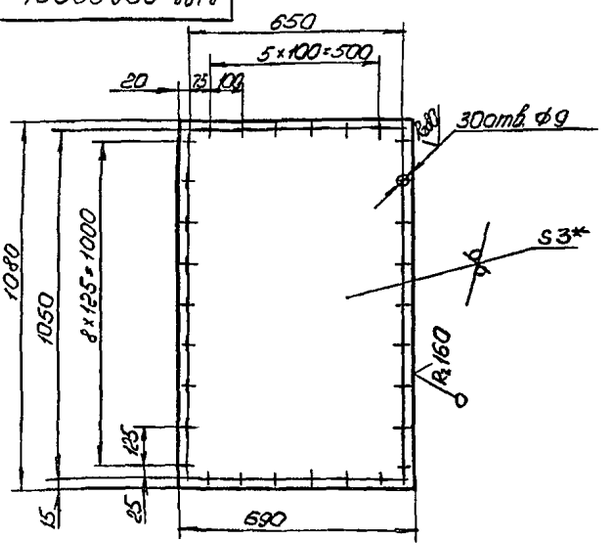

1* Размер для справок

2 Предельные отклонения размеров $\pm\frac{JT14}{2}$ по ГОСТ 25347-82

Изм	Лист	№ докум	Подп	Дата	В18В-002 00 001	Лит	Масса	Масштаб
Разраб		Гуц			Крышка		17,53	1 10
Пров		Федоров				Лист	Листов 1	
Т контр		Федоров						
Н контр		Бушина			Лист Б3 ГОСТ 19903-74* / ВСт 3 ГОСТ 16523-70	Госстрой СССР Казахский Сантехпроект		
Утв		Федоров						

Формат А4

В18В-002 00 002

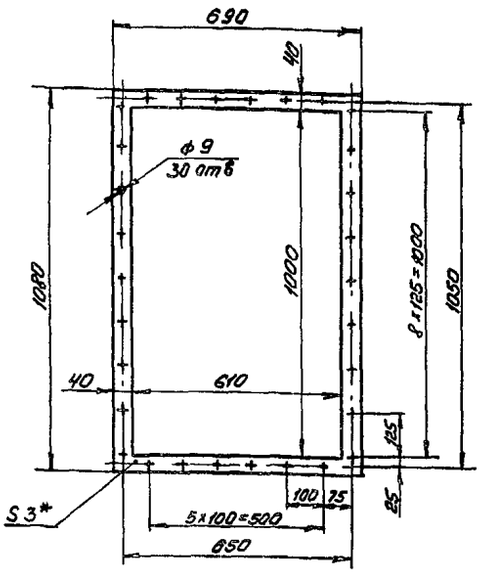

1* Размер для справок

2 Предельные отклонения размеров $\pm\frac{JT14}{2}$ по ГОСТ 25347-82

Изм	Лист	№ докум	Подп	Дата	В18В-002 00 002	Лит	Масса	Масштаб
Разраб		Гуц			Прокладка		0,18	1.10
Пров		Федоров				Лист	Листов 1	
Т контр		Федоров						
Н контр		Бушина			Паронит ПОН 3,0 ГОСТ 481-80*	Госстрой СССР Казахский САНТЕХПРОЕКТ		
Утв		Федоров						

Формат А4

Типовой проект 903 1-239.87, альбом 3, часть 1

Форм	Зона	Поз	Обозначение	Наименование	Кол	Прим
				N4-В-ЦЧ 70-4 исп 1 Д 0,95 пол „ПуО" на виброосновании Д 039 с электродвигателем 4А71А4 N= =0,55 кВт n=1390 об/мин ТУ-22-4208-78	1	62,8
		21		Калорифер спирально-накатный биметаллический многоходовой КСк 3-6-02 ХЛ3А ТУ-22-5757-84	1	38
		22		Заслонка воздушная утепленная (без электроподогрева) П1000×600 ТУ 204 Каз ССР 062-78	1	69,6
				Прочие изделия		
		23		Вставка гибкая типа ВВ-19 серия 5 904-5, стр 10	1	5,13
		24		Вставка гибкая типа ВН-12 серия 5 904-5, стр 10	1	4,12

Изм	Лист	№ докум	Подп	Дата	В18В-002 00 000	Лист 3

Формат А4

1501-03

Копия верна

Типовой проект 903-1-239 87, альбом 3, часть 1

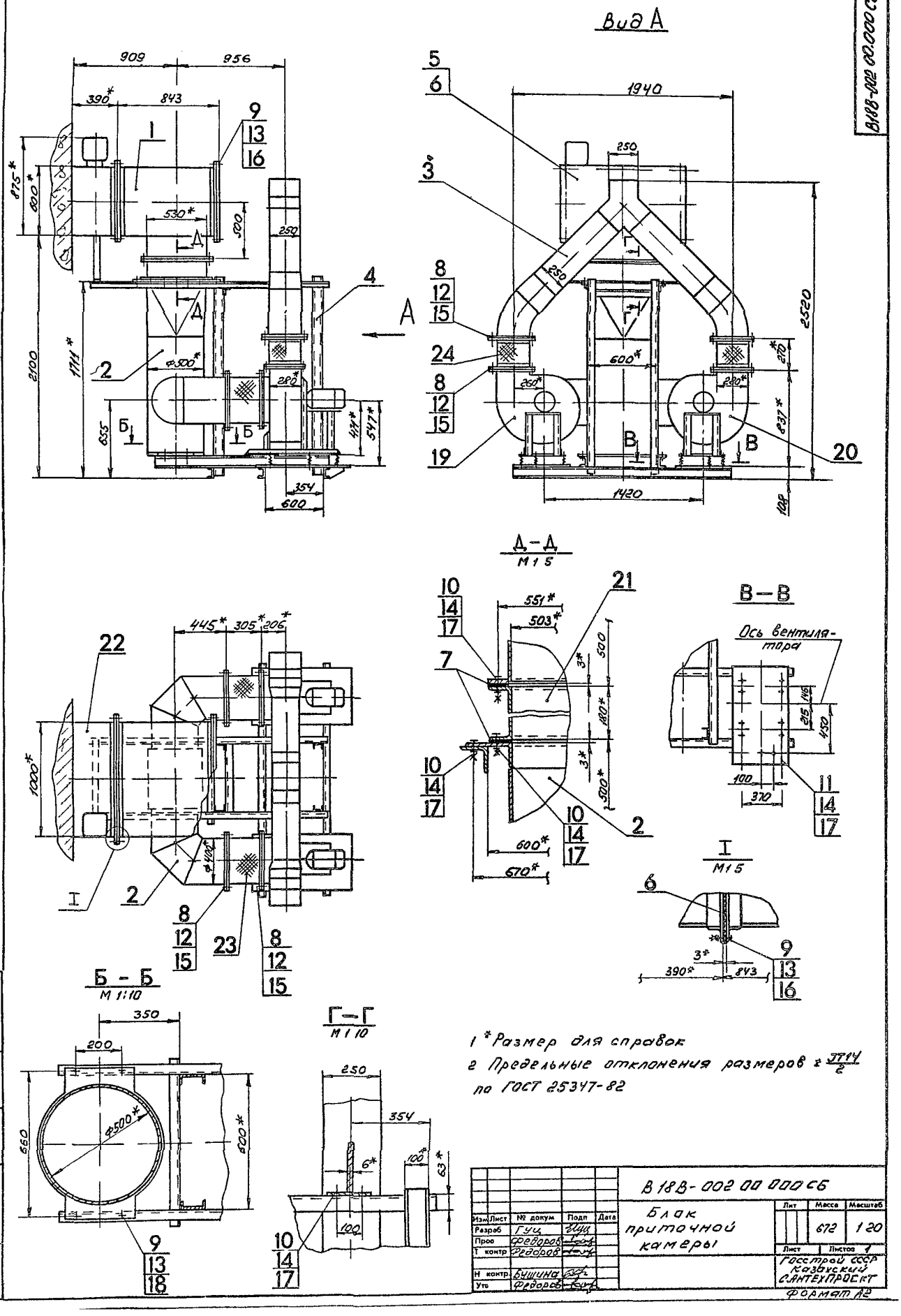

1 * Размер для справок

2 Предельные отклонения размеров ± $\frac{IT14}{2}$ по ГОСТ 25347-82

Изм	Лист	№ докум	Подп	Дата	В 18В-002 00 000 СБ			
Разраб		Гуц			Блок приточной камеры	Лит	Масса	Масштаб
Пров		Федоров					672	1:20
Т контр		Федоров				Лист	Листов 1	
Н контр		Бушина				Госстрой СССР Казахский С.АНТЕХПРОЕКТ		
Утв		Федоров						

Формат А2

Инв № подл | Подп и дата | Взам инв № | Инв № дубл | Подп и дата

Копия верна

В18В-002 01 100 СБ

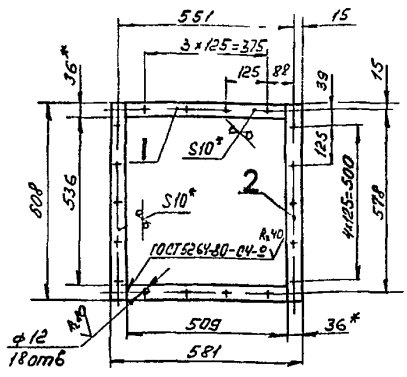

1 Отверстия ф12мм выполнить после сварки
2 *Размер для справок
3. Предельные отклонения размеров ± JT14/2 по ГОСТ 25347-82
4 Шероховатость кромок реза R_z 160
5 Электрод Э42 ГОСТ 9467-75

Изм.	Лист	№ докум.	Подп.	Дата
Разраб.		Гуц		
Пров.		Федоров		
Т. контр.		Федоров		
Н. контр.		Бушина		
Утв.		Федоров		

В18В-002 01.100 СБ

Фланец

Лит	Масса	Масштаб
	6,32	1:10

Лист | Листов 1

Госстрой СССР Казахский САНТЕХПРОЕКТ

Формат А4

Форм.	Зона	Поз.	Обозначение	Наименование	Кол.	Примечание
				Документация		
А4			В18В-002 01 100 СБ	Сборочный чертеж		
				Детали		
				Полка		
				Полоса Б10×36 ГОСТ 103-76* / Ст3 ГОСТ 535-79*		
Б4		1	В18В-002 01 101	ℓ = 509	2	1,44 кг
Б4		1	В18В-002 01 102	ℓ = 608	2	1,72 кг

В18В-002.01.100

Фланец

Лит	Лист	Листов
	1	1

Госстрой СССР Казахский САНТЕХПРОЕКТ

Формат А4

Типовой проект 903-1-239.87, альбом 3, часть I

Форм.	Зона	Поз.	Обозначение	Наименование	Кол.	Примечание
Б4		6		Стенка		
				Лист Б-2 ГОСТ 19903-74* / Ст3 ГОСТ 16523-70*		
				190 × 530	2	1,58 кг
Б4		7		Стенка		
				Лист Б-2 ГОСТ 19903-74* / Ст3 ГОСТ 16523-70*		
				604 × 814	2	7,71 кг

Изм.	Лист	№ докум.	Подп.	Дата

В18В-002 01 000

Лист 2

Формат А4

Форм.	Зона	Поз.	Обозначение	Наименование	Кол.	Примечание
				Документация		
А2			В18В-002 01 000 СБ	Сборочный чертеж		
				Сборочные единицы		
А4		1	В18В-002 01 100	Фланец	1	6,32 кг
А4		2	В18В-002 01 200	Фланец	1	8,1 кг
				Детали		
А4		3	В18В-002 01 001	Стенка	1	8,82 кг
Б4		4	В18В-002 01 002	Стенка		
				Лист Б-2 ГОСТ 19903-74* / Ст3 ГОСТ 16523-70*	1	13 кг
Б4		5	В18В-002.01.003	Стенка		
				Лист Б-2 ГОСТ 19903-74* / Ст3 ГОСТ 16523-70*	2	1,57 кг

Изм.	Лист	№ докум.	Подп.	Дата
Разраб.		Гуц		
Провер.		Федоров		
Нач. отд.		Федоров		
Н. контр.		Бушина		
Утв.		Федоров		

В18В-002.01.000

Короб

Лит	Лист	Листов
	1	2

Госстрой СССР Казахский САНТЕХПРОЕКТ

Формат А4

В188-002.01.000 СБ

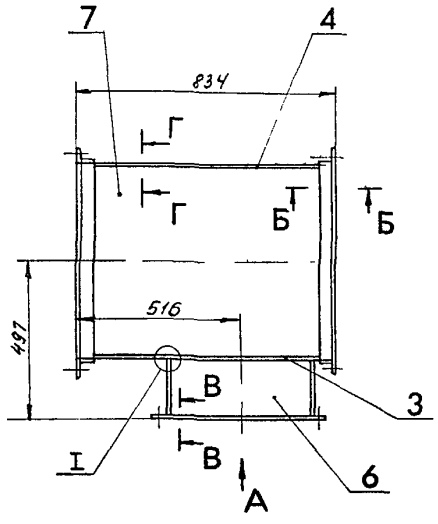

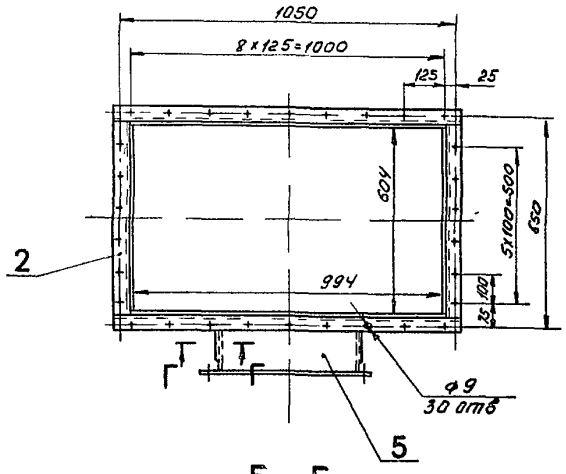

Б – Б
М 1:1

Вид А

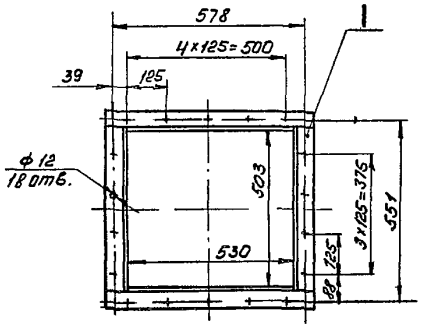

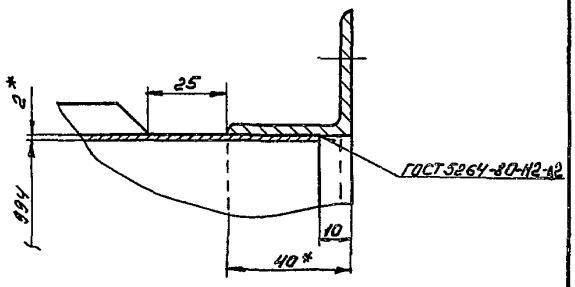

I
М 1:1

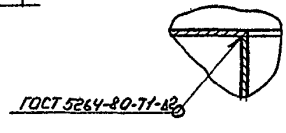

В – В
М 1:1

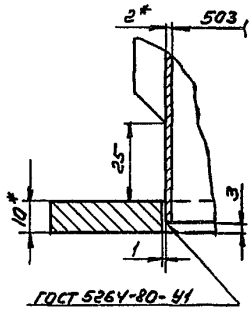

Г – Г
М 1:1

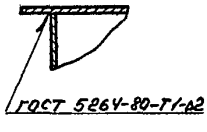

Поз 5
М 1:5

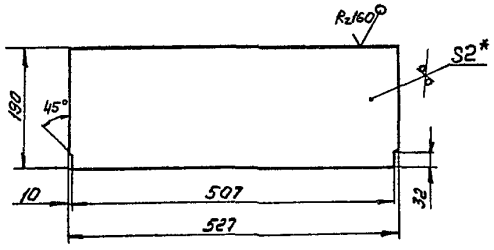

Поз 4

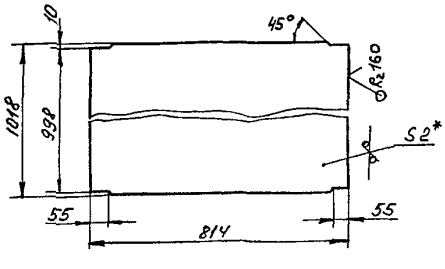

1* Размер для справок
2 Предельные отклонения размеров $\pm \frac{JT14}{2}$ по ГОСТ 25347-82
3 Отклонение от перпендикулярности фланца к оси короба не более 1,5 мм.
4. Шероховатость кромок реза Rz 160
5. Электрод Э 42 ГОСТ 9467-75

Изм	Лист	№ докум	Подп.	Дата	В 188-002 01.000 СБ			
Разраб		Гуц			Короб	Лит	Масса 58	Масштаб 1:10
Пров		Федоров				Лист	Листов 1	
Т контр		Федоров				Госстрой СССР Казахский САНТЕХПРОЕКТ		
Н контр		Бушина						
Утв		Федоров						

Формат А2

Типовой проект 903-1-239.87, альбом 3, часть 1

Копия серия

Инв № подл | Подп и дата | Взам инв № | Инв № дубл | Подп и дата

1501-03

58

Копия верна

В18В-002.01.200.СБ

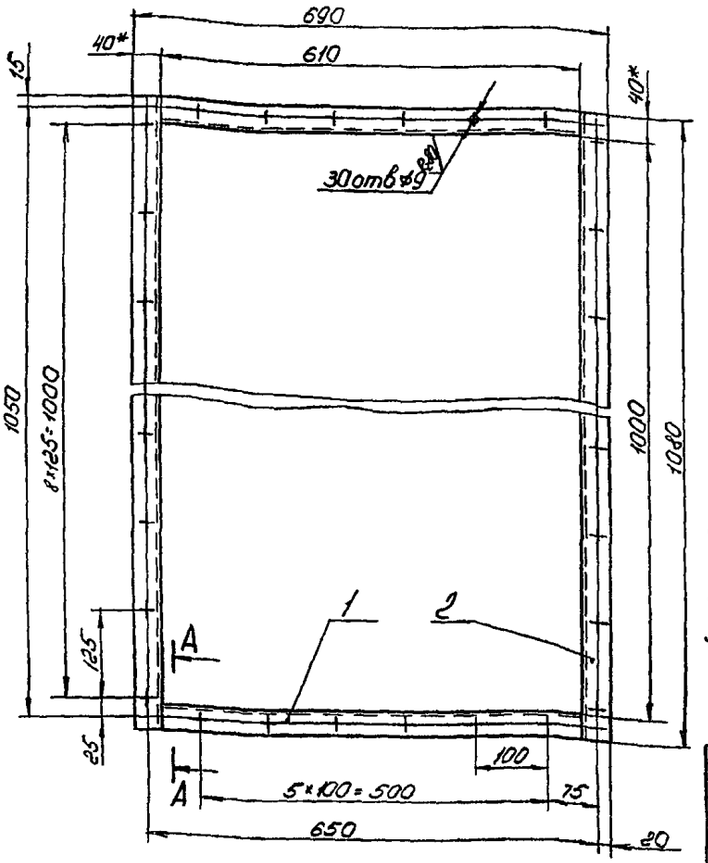

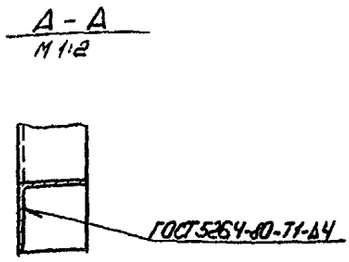

1. Отверстия ⌀9мм выполнить после сварки.
2. * Размер для справок
3. Предельные отклонения размеров $\pm\frac{JT14}{2}$ по ГОСТ 25347-82.
4. Шероховатость кромок реза Rz160.
5 Электрод Э42 ГОСТ 9467-75.

Изм	Лист	№ докум	Подп	Дата	В18В-002.01.200.СБ.	Лит.	Масса	Масштаб
Разраб		Боровиков			Фланец		8,1	1:5
Пров		Федоров				Лист	Листов 1	
Т. контр		Федоров				Госстрой СССР Казахский Сантехпроект		
Н. контр		Бушина						
Утв		Федоров						

Формат А3

Инв № подл | Подп и дата | Взам инв № | Инв № дубл | Подп и дата

Типовой проект 903-1-239.87, альбом 3, часть 1

В18В-002.01.001.

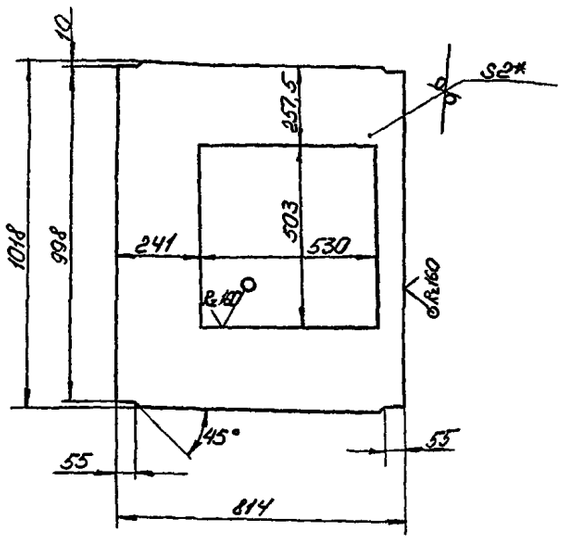

1 * Размер для справок
2 Предельные отклонения размеров $\pm\frac{JT14}{2}$ по ГОСТ 25347-82.

Форм	Зона	Поз.	Обозначение	Наименование	Кол	Прим.
				Документация		
А3			В18В-002.01.200СБ.	Сборочный чертеж		
				Детали		
Б4		1	В18В-002.01.201.	Полка		
				Уголок Б-40×40×4 ГОСТ 8509-72* / Ст3 ГОСТ 535-79*		
				l=610	2	1,47кг
Б4		2	В18В-002.01.202.	Полка		
				Уголок Б-40×40×4 ГОСТ 8509-72* / Ст3 ГОСТ 535-79*		
				l=1080	2	2,61кг

Изм	Лист	№ докум	Подп	Дата	В18В-002.01.001.	Лит	Масса	Масштаб
Разраб		Боровиков			Стенка		8,82	1:10
Пров		Федоров				Лист	Листов 1	
Т контр		Федоров			Лист Б-2 ГОСТ 19903-74* / В-Ст3 ГОСТ 16523-70*	Госстрой СССР Казахский Сантехпроект		
Н контр		Бушина						
Утв		Федоров						

Формат А4

Изм	Лист	№ докум	Подп	Дата	В18В-002.01.200.	Лит	Лист	Листов
Разраб		Боровиков			Фланец			1
Провер		Федоров				Госстрой СССР Казахский САНТЕХПРОЕКТ		
Нач отд		Федоров						
Н контр		Бушина						
Утв		Федоров						

Формат А4

Инв № подл | Подп и дата | Взам инв № | Инв № дубл | Подп и дата

В18В-002 02 100СБ

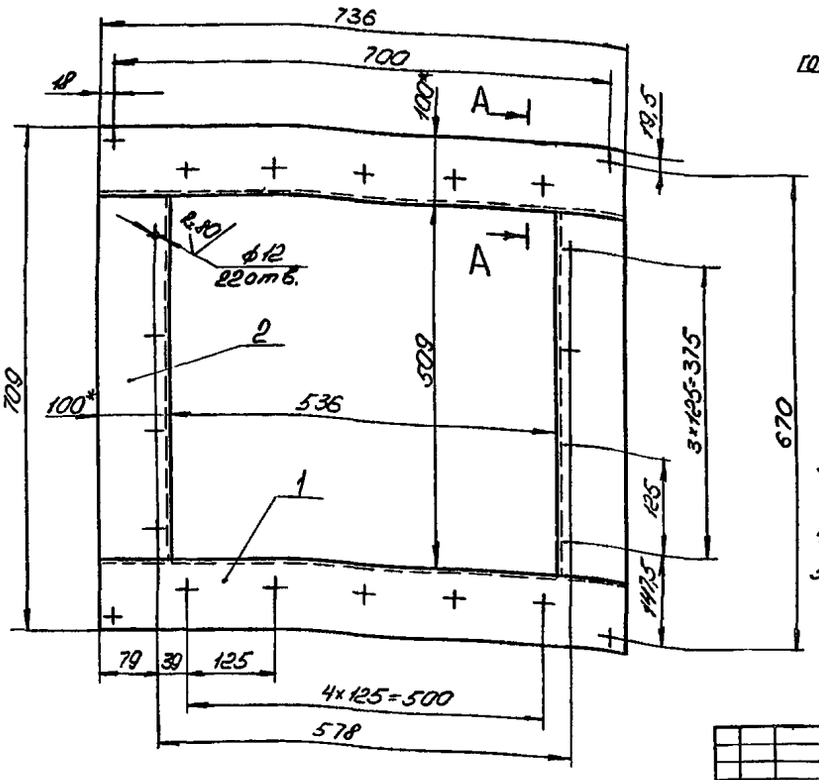

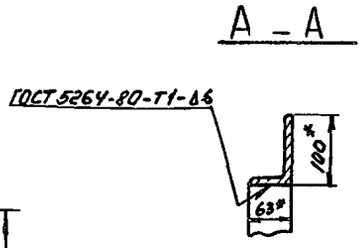

1 Отверстия ф12мм выполнить после сварки
2 * Размер для справок
3. Предельные отклонения размеров $\pm\frac{JT14}{2}$ по ГОСТ 25347-82
4 Шероховатость кромок реза R_z 160.
5 Электрод Э42 ГОСТ 9467-75.

Изм	Лист	№ докум	Подп	Дата	В18В-002 02.100 СБ	Лит	Масса	Масштаб
Разраб		Боровикова			Фланец		18,6	1:5
Пров		Федоров				Лист	Листов 1	
Т контр		Федоров						
Н контр		Бушина				Госстрой СССР Казахский Сантехпроект		
Утв		Федоров						

Формат А3

Копия верна

Типовой проект 903-1-239 87, альбом 3, часть 1

Форм	Зона	Поз	Обозначение	Наименование	Кол	Примечание
				Документация		
А3			В18В-002.02 100СБ	Сборочный чертеж		
				Детали		
				Полка		
				Уголок Б-100×63×6 ГОСТ 8510-72* Ст3 ГОСТ 535-79*		
Б4		1	В18В-002.02 101	ℓ=736	2	5,5 кг
Б4		2	В18В-002 02 102	ℓ=509	2	3,8 кг

Изм	Лист	№ докум	Подп	Дата	В18В-002 02.100	Лит	Лист	Листов
Разраб		Гуц			Фланец			1
Провер		Федоров				Госстрой СССР Казахский САНТЕХПРОЕКТ		
Нач отд		Федоров						
Н контр		Бушина						
Утв.		Федоров						

Формат А4

Форм	Зона	Поз	Обозначение	Наименование	Кол.	Примечание
				Документация		
А2			В18В-002 02.000 СБ	Сборочный чертеж		
				Сборочные единицы		
А4		1	В18В-002.02 100	Фланец	1	18,6кг
				Детали		
А3		2	В18В-002 02 001	Переход	1	13 кг
А4		3	В18В-002 02 002	Обечайка	1	21,2кг
А4		4	В18В-002 02 003	Дно	1	9 кг
А4		5	В18В-002.02 004	Патрубок	2	4,9кг
А4		6	В18В-002 02 005	Звено	2	7,3кг
А4		7	В18В-002 02 006	Патрубок	2	3,7кг
А4		8	В18В-002 02 007	Фланец	2	2,6

Изм	Лист	№ докум	Подп	Дата	В18В-002.02 000	Лит	Лист	Листов
Разраб		Гуц			Тройник			1
Провер		Федоров				Госстрой СССР Казахский САНТЕХПРОЕКТ		
Нач отд		Федоров						
Н контр		Бушина						
Утв.		Федоров						

Формат А4

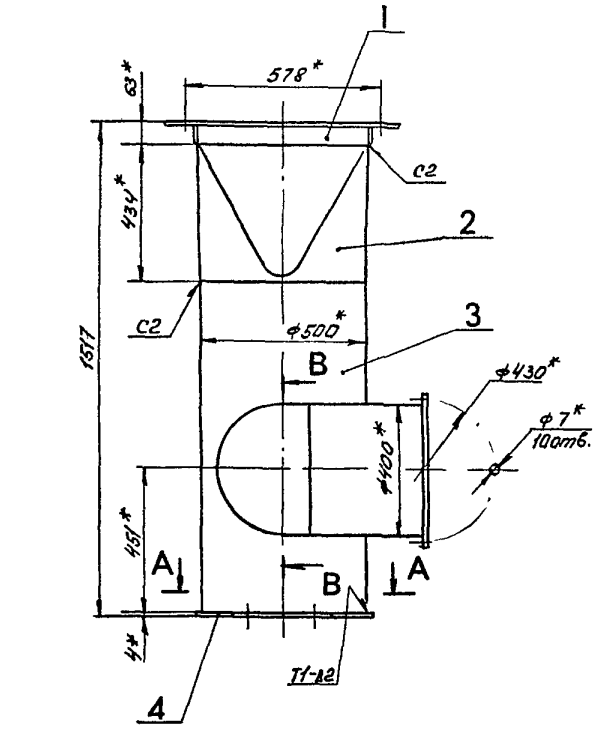

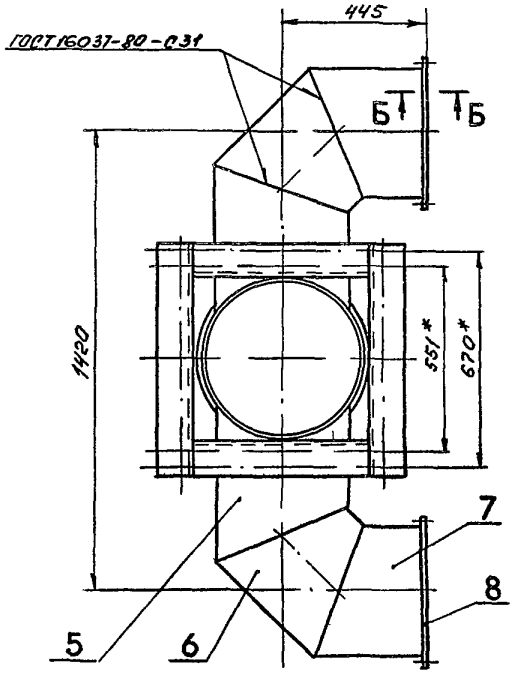

А – А

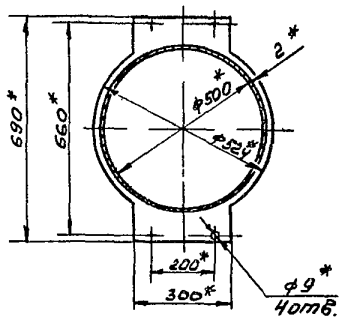

Б – Б
М1:1

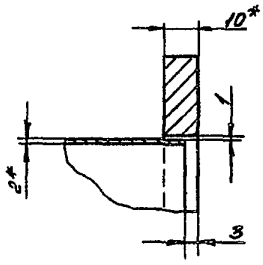

В – В

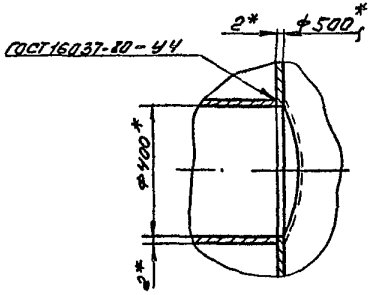

1.* Размер для справок
2 Предельные отклонения размеров $\pm\frac{\pi 14}{2}$ по ГОСТ 25347-82
3 Отклонение от перпендикулярности фланца к оси тройника не более 1 мм
4. Сварные швы по ГОСТ 5264-80
5. Электрод Э42 ГОСТ 9467-75

					В18В-002 02.000 СБ			
Изм	Лист	№ докум	Подп	Дата	Тройник	Лит	Масса	Масштаб
Разраб		Гуц					100	1:10
Пров		Федоров				Лист	Листов 1	
Т контр		Федоров				Госстрой СССР Казахский САНТЕХПРОЕКТ		
Н контр		Бушина						
Утв		Федоров						

Формат А2

Типовой проект 903-1-239.87, альбом 3, часть 1

Копия верна

Инв № подл | Подп и дата | Взам инв № | Инв № дубл | Подп и дата

1501 03

Копия верна

В18В-002.02.003.

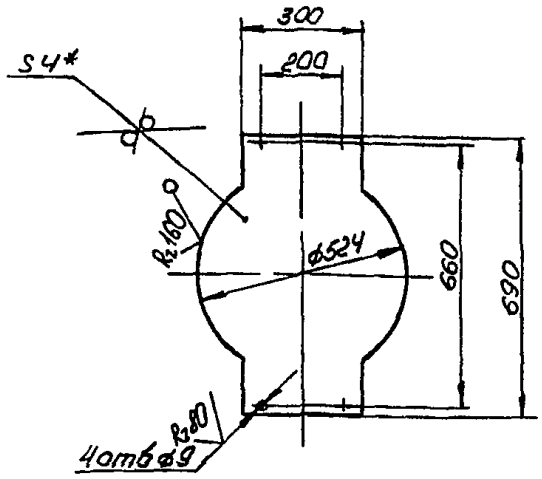

1. * Размер для справок.
2. Предельные отклонения размеров $\pm\frac{JT14}{2}$ по ГОСТ 25347-82.

Изм	Лист	№ докум	Подп	Дата	В18В-002.02.003.			
Разраб		Боровиков			Дно	Лит	Масса 9,0	Масштаб 1:10
Пров		Федоров				Лист	Листов 1	
Т контр		Федоров						
Н контр		Бушина			Лист Б-4 ГОСТ 19903-74* / ВСт 3 ГОСТ 14637-79	Госстрой СССР Казахский Сантехпроект		
Утв		Федоров						

Формат А3

В18В-002.02.002

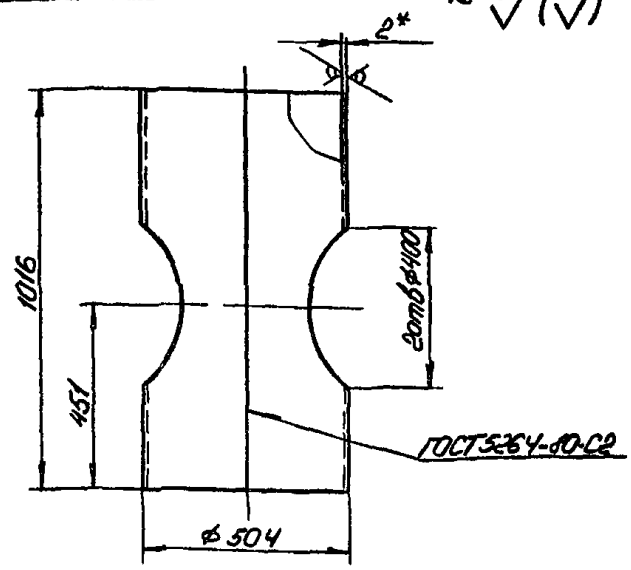

1. Развернутая длина детали - 1576 мм.
2. Отверстия ф400 выполнить после сварки.
3. * Размер для справок
4. Предельные отклонения размеров $\pm\frac{JT14}{2}$ по ГОСТ 25347-82.
5. Электрод Э42 ГОСТ 9467-75.

Изм	Лист	№ докум	Подп	Дата	В18В-002.02.002.			
Разраб		Боровиков			Обечайка	Лит	Масса 21,2	Масштаб 1:10
Пров		Федоров				Лист	Листов 1	
Т контр		Федоров						
Н. контр		Бушина			Лист Б-2 ГОСТ 19903-74* / ВСт 3 ГОСТ 16523-70*	Госстрой СССР Казахский Сантехпроект		
Утв		Федоров						

Формат А3

В18В-002.02.001

Типовой проект 903-1-239.87, альбом 3, часть 1

Развертка половины детали

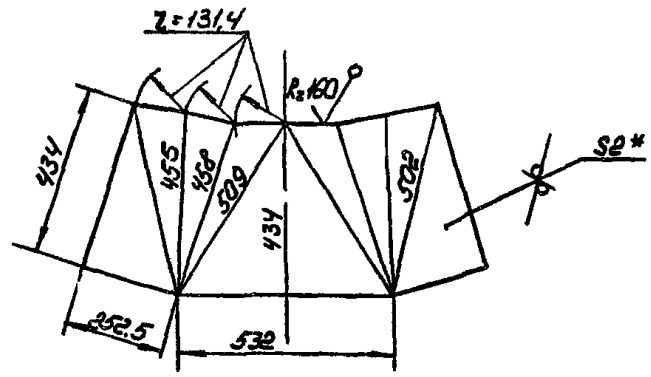

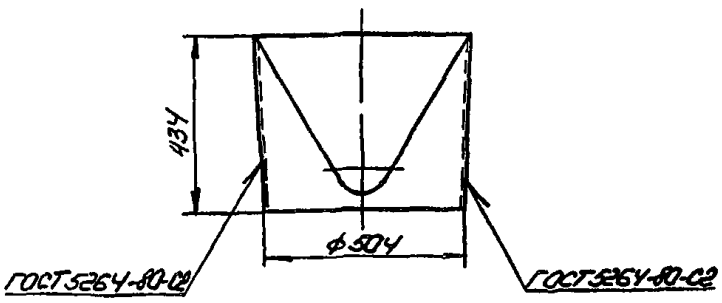

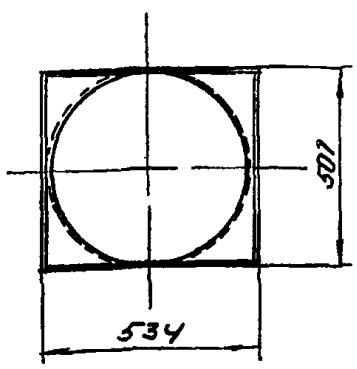

1. * Размер для справок.
2. Предельные отклонения размеров $\pm\frac{JT14}{2}$ по ГОСТ 25347-82
3. Электрод Э42 ГОСТ 9467-75.

Изм	Лист	№ докум	Подп	Дата	В18В-002.02.001.			
Разраб		Боровиков			Переход	Лит	Масса 13,0	Масштаб 1:10
Пров		Федоров				Лист	Листов 1	
Т контр		Федоров						
Н. контр		Бушина			Лист Б-2 ГОСТ 19903-74* / ВСт 3 ГОСТ 16523-70*	Госстрой СССР Казахский Сантехпроект		
Утв		Федоров						

Формат А3

В18-002.02.005.

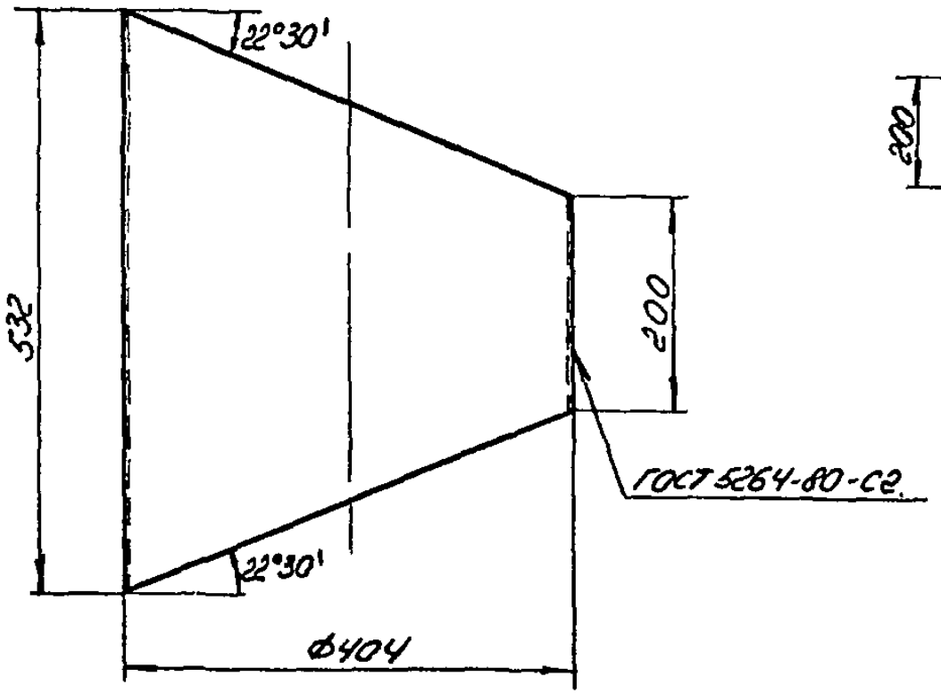

Развертка
М 1:10

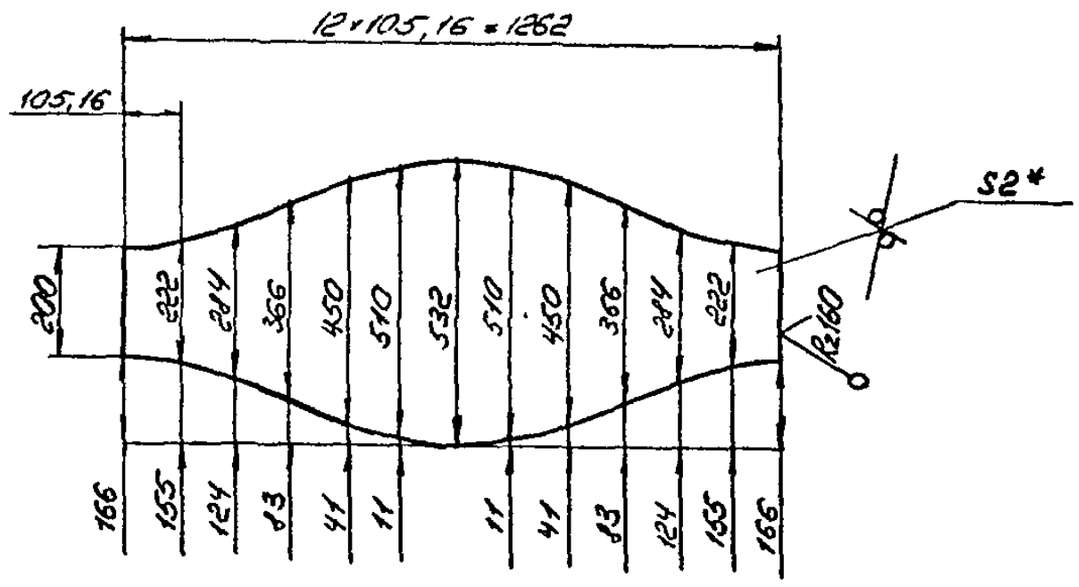

1.* Размер для справок.
2. Предельные отклонения размеров $\pm \frac{IT14}{2}$ по ГОСТ 25347-82.
3. Электрод Э42 ГОСТ 9467-75.

Изм.	Лист	№ докум.	Подп.	Дата	В18В-002.02.005.			
Разраб.		Бортвинова			Звено	Лит.	Масса	Масштаб
Пров.		Федоров					7,3	1:5
Т. контр.		Федоров				Лист	Листов 1	
Н. контр.		Бушина			Лист Б-2 ГОСТ 19903-74* ВСт 3 ГОСТ 16523-70*	Госстрой СССР Казахский Сантехпроект		
Утв.		Федоров						

Формат А3

Типовой проект 903-1-239.87, альбом 3, часть 1

В18В-002.02.004.

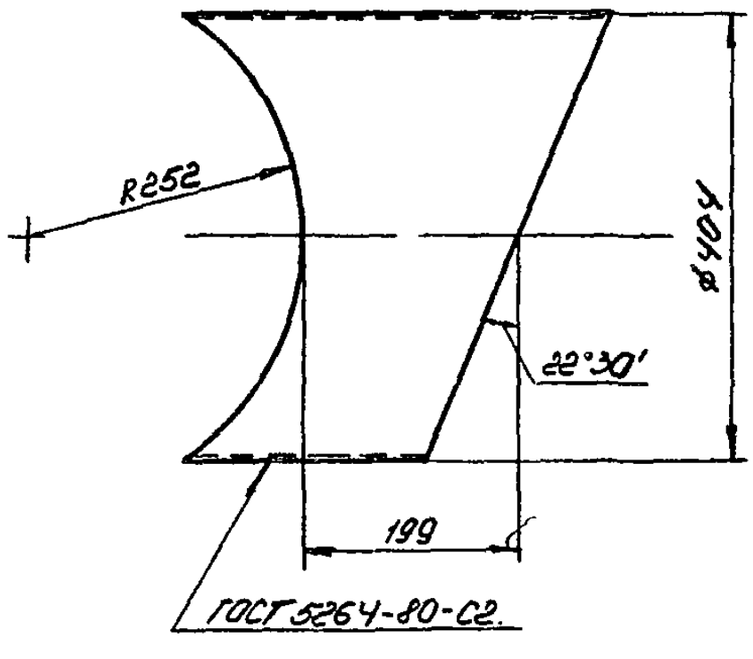

Развертка
М 1:10

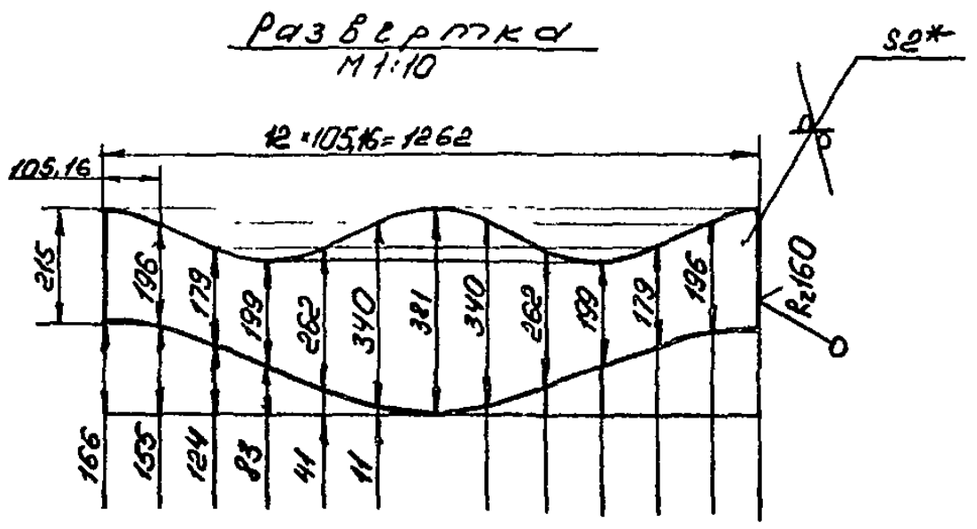

1.* Размер для справок.
2. Предельные отклонения размеров $\pm \frac{IT14}{2}$ по ГОСТ 25347-82.
3. Электрод Э42 ГОСТ 9467-75.

Изм.	Лист	№ докум.	Подп.	Дата	В18В-002.02.004.			
Разраб.		Коробицына			Патрубок.	Лит.	Масса	Масштаб
Пров.		Федоров					4,9	1:5
Т. контр.		Федоров				Лист	Листов 1	
Н. контр.		Бушина			Лист Б-2 ГОСТ 19903-74* ВСт 3 ГОСТ 16523-70*	Госстрой СССР Казахский Сантехпроект		
Утв.		Федоров						

Формат А3

Копия верна

Форм	Зона	Поз	Обозначение	Наименование	Кол	Примечание
				Документация		
А2			В18В-002 03 000 СБ	Сборочный чертеж		
				Сборочные единицы		
А4		1	В18В-002 03 100	Короб	1	6,2 кг
А4		2	В18В-002 03 200	Короб	2	3,3 кг
А4		3	В18В-002 03 300	Переход	2	3,4 кг
А4		4	В18В-002 03 400	Отвод 45°	2	5,8 кг
				Детали		
А4		5	В18В-002 03 001	Фланец	2	205 кг
А4		6	В18В-002 03 002	Ребро	1	7,2 кг
Б4		7	В18В-002 03 003	Плита		
				Лист Б-8 ГОСТ 19903-74* / ВСт3 ГОСТ 14637-79		
				160×959	1	9,63 кг

Изм	Лист	№ докум	Подп	Дата
Разраб		Гуц		
Пров		Федоров		
Нач отд		Федоров		
Н контр		Бушина		
Утв		Федоров		

В18В-002 03 000

Тройник

Лит	Лист	Листов
		1

Госстрой СССР Казахский САНТЕХПРОЕКТ

Формат А4

В18В-002 02 007

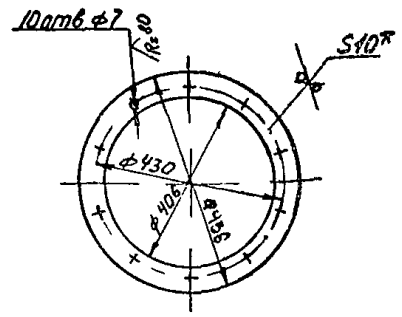

1. * Размер для справок
2. Предельные отклонения размеров $\pm\frac{\pi 14}{2}$ по ГОСТ 25347-82

Изм	Лист	№ докум	Подп	Дата
Разраб		Гуц		
Пров		Федоров		
Т контр		Федоров		
Н контр		Бушина		
Утв		Федоров		

В18В-002.02 007.

Фланец

Лит	Масса	Масштаб
	26	1:10

Лист | Листов 1

Лист Б10 ГОСТ 19903-74* / ВСт3 ГОСТ 14637-79

Госстрой СССР Казахский САНТЕХПРОЕКТ

Формат А4

900 20 200-8818

Типовой проект 903-1-239 87, альбом 3, часть 1

Развертка
М 1:10

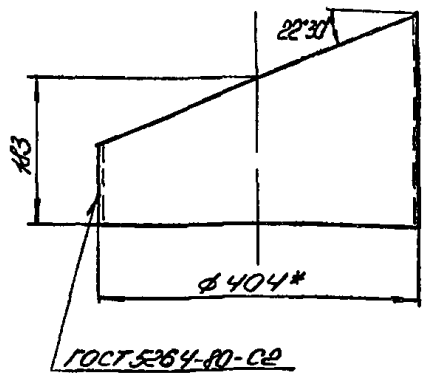

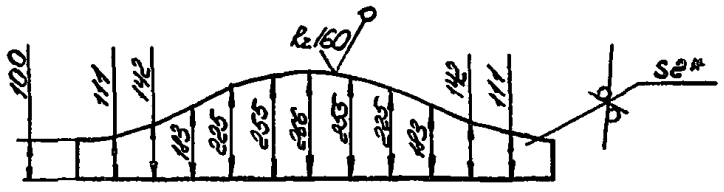

1* Размер для справок.
2 Предельные отклонения размеров $\pm\frac{\pi 14}{2}$ по ГОСТ 25347-82.
3 Электрод Э42 ГОСТ 9467-75

Изм	Лист	№ докум	Подп	Дата
Разраб		Коровников		
Пров		Федоров		
Т контр		Федоров		
Н контр		Бушина		
Утв		Федоров		

В18В-002 02.006

Патрубок

Лит	Масса	Масштаб
	3,7	1:5

Лист | Листов 1

Лист Б-2 ГОСТ 19903-74* / ВСт3 ГОСТ 16523-70*

Госстрой СССР Казахский Сантехпроект

Формат А3

Копия верна
Типовой проект 903-1-239 87, альбом 3 часть 1

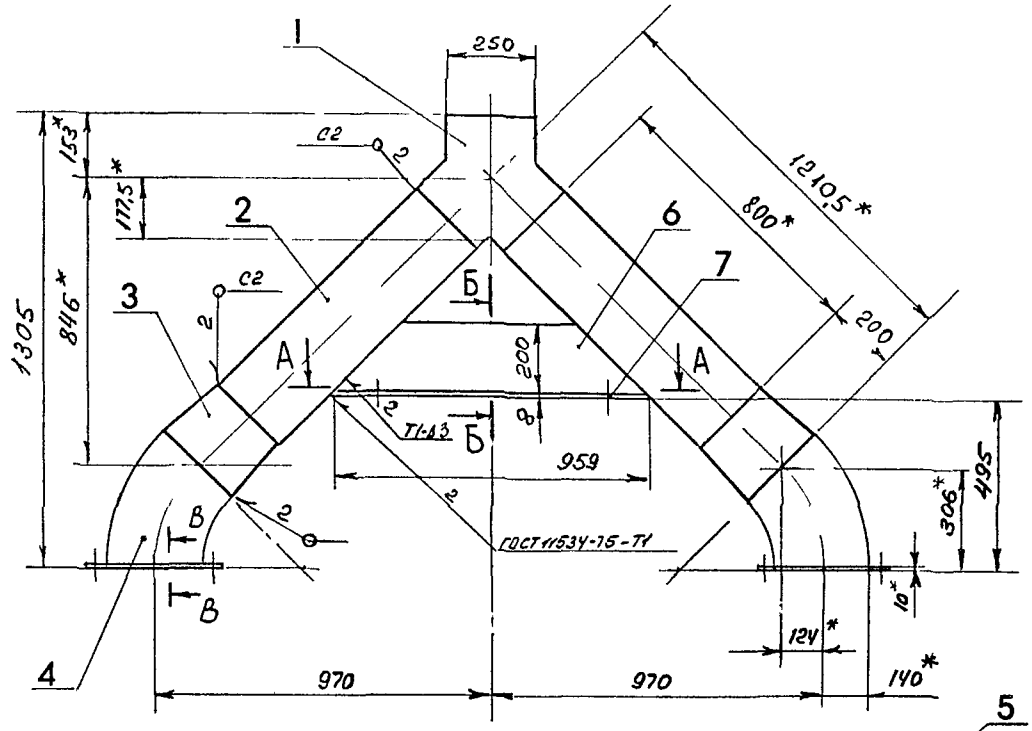

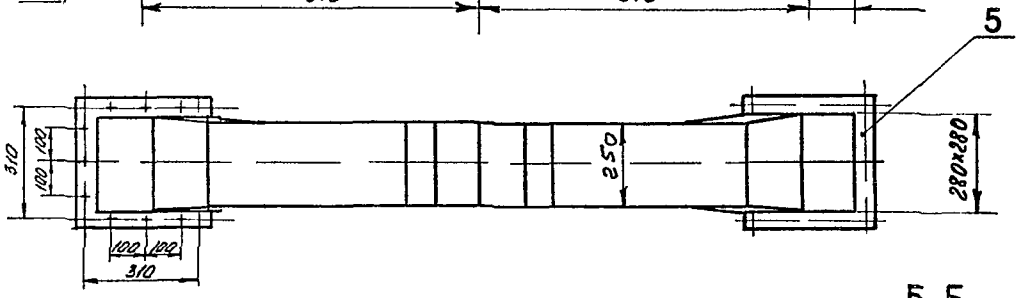

А-А

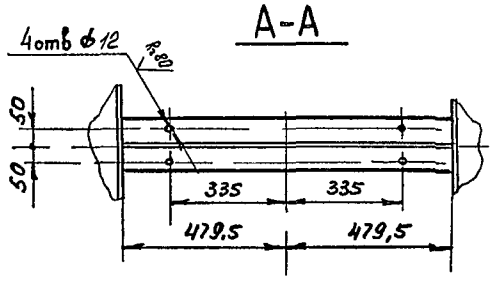

Б-Б
М1:5

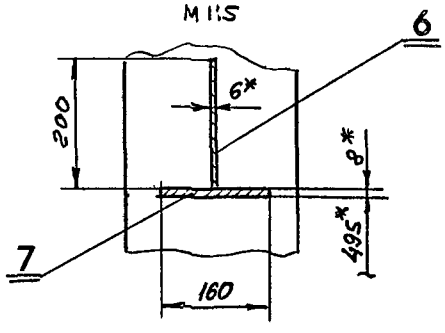

В - В
М1:1

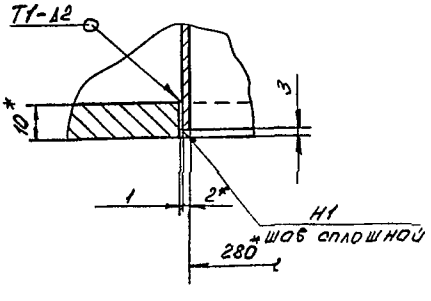

1 Отверстия ф 12мм в дет поз 7 выполнить после сварки
2,* Размеры для справок
3 Предельные отклонения размеров ± $\frac{IT14}{2}$ гост 25347-82
4 Шероховатость кромок реза - R_z160
5 Сварные швы по гост 5264-80, кроме указанных особо
6 Электрод Э42 гост 9467-75

						В18В-002 03.000.СБ	
Изм.	Лист	№ докум.	Подп.	Дата			
Разраб.		Гуц			Тройник	Лит.	Масса	Масштаб
Пров.		Федоров					52,4	1:10
Т. контр.		Федоров				Лист	Листов 1
Н. контр.		Бушина				Госстрой СССР Казахский Сантехпроект	
Утв.		Федоров					

Формат А2

Инв. № подл. | Подп. и дата | Взам. инв. № | Инв. № дубл. | Подп. и дата

В18В-002.03.100 СБ

Копия верна

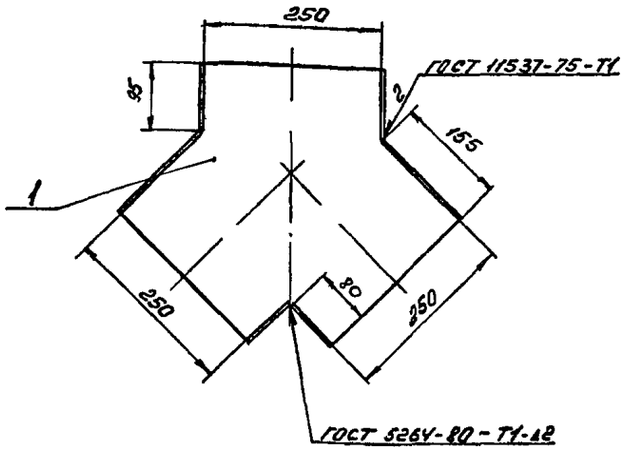

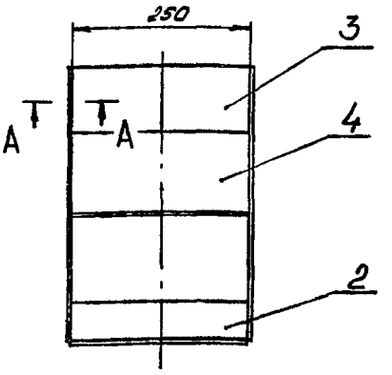

1* Размер для справок.
2. Предельные отклонения размеров $\pm\frac{JT14}{2}$ по ГОСТ 25347-82.
3. Шероховатость кромок реза R_z 160
4 Электрод Э42 ГОСТ 9467-75

А-А

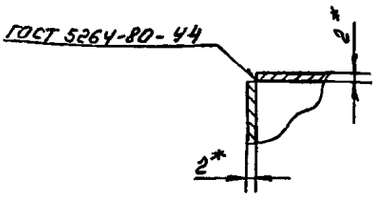

Изм	Лист	№ докум.	Подп	Дата	В18В-002.03.100 СБ			
Разраб		Гуц			Короб	Лит.	Масса	Масштаб
Пров		Федоров					6.2	1:5
Т. контр		Федоров				Лист	Листов 1	
Н. контр		Бушина				Госстрой СССР Казахский САНТЕХПРОЕКТ		
Утв		Федоров						

Формат А3

Инв. № подл. | Подп. и дата | Взам. инв. № | Инв. № дубл. | Подп. и дата

Типовой проект 903-1-239.87, альбом 3, часть 1

В18В-002.03.101

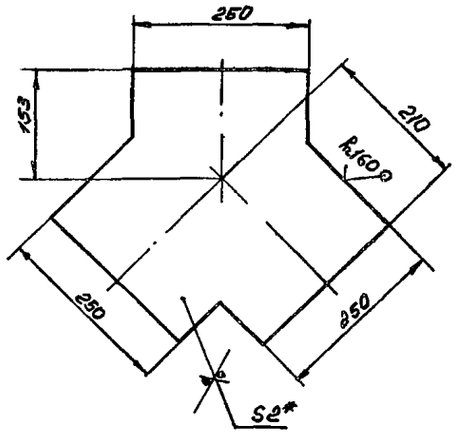

1* Размер для справок
2 Предельные отклонения размеров $\pm\frac{JT14}{2}$ по ГОСТ 25347-82

Изм	Лист	№ докум.	Подп	Дата	В18В-002.03.101			
Разраб		Гуц			Стенка1	Лит	Масса	Масштаб
Пров		Федоров					1,77	1:5
Т. контр		Федоров				Лист	Листов 1	
Н. контр		Бушина			Лист Б-2 ГОСТ 19903-74* Ст3 ГОСТ 16523-70*	Госстрой СССР Казахский САНТЕХПРОЕКТ		
Утв		Федоров						

Формат А4

Формат	Зона	Поз	Обозначение	Наименование	Кол	Примечание
				Документация		
А3			В18В-002.03.100 СБ	Сборочный чертеж		
				Детали		
А4		1	В18В-002.03.101	Стенка	2	8,77 кг
				Стенка		
				Лист Б-2, ГОСТ 19903-74* Ст3 ГОСТ 16523-70*		
Б4		2	В18В-002.03.102	80 х 250	2	0,31 кг
Б4		3	В18В-002.03.103	95 х 250	2	0,37 кг
Б4		4	В18В-002.03.104	155 х 250	2	0,6 кг

Изм	Лист	№ докум.	Подп	Дата	В18В-002.03.100			
Разраб		Гуц			Короб	Лит	Масса	Масштаб
Провер		Федоров					6,2	1:5
Нач. отд		Федоров				Лист	Листов 1	
Н. контр		Бушина				Госстрой СССР Казахский САНТЕХПРОЕКТ		
Утв		Федоров						

Формат А4

Копия верна

В18В-002.03.300.СБ.

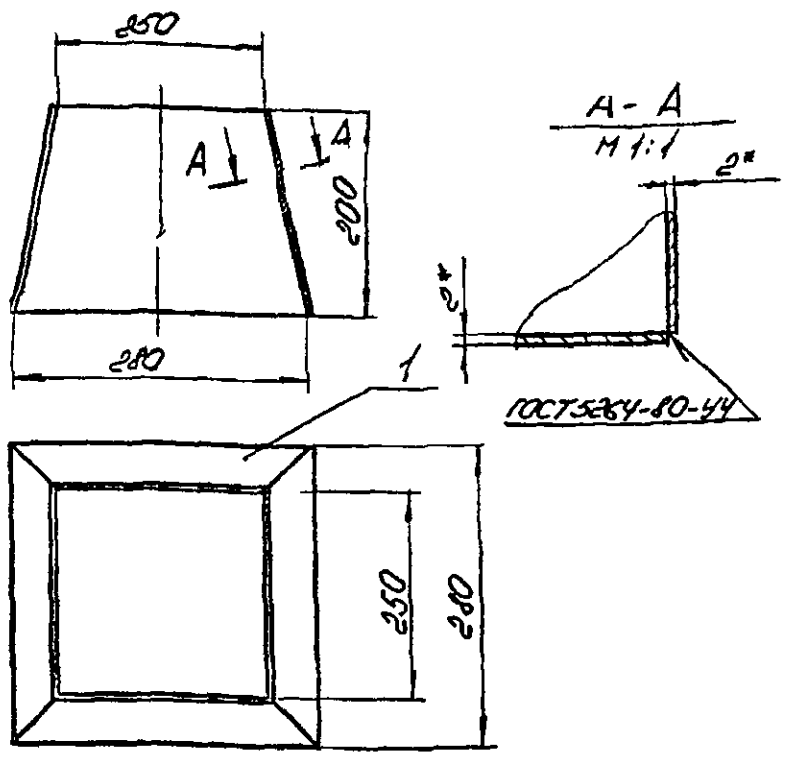

1.* Размер для справок.
2. Предельные отклонения размеров $\pm\frac{JT14}{2}$ по ГОСТ 25347-82.
3 Шероховатость кромок реза R_z 160.
4 Электрод Э42 ГОСТ 9467-75.

Изм	Лист	№ докум.	Подп	Дата
Разраб		Боровикова		
Пров		Федоров		
Т контр		Федоров		
Н. контр		Бушина		
Утв		Федоров		

В18В-002.03.300.СБ.

Переход

Лит.	Масса	Масштаб
	3,4	1:5

Лист | Листов 1

Госстрой СССР Казахский Сантехпроект

Формат А4

Форм	Зона	Поз.	Обозначение	Наименование	Кол.	Прим.
				Документация		
А4			В18В-002.03.300 СБ	Сборочный чертеж		
				Детали		
А4		1	В18В-002.03.301.	Стенка	4	0,83кг

В18В-002.03.300.

Переход

Лит.	Лист	Листов
		1

Госстрой СССР Казахский СЯНТЕХПРОЕКТ

Формат А4

Типовой проект 903-1-239.87, альбом 2 часть 1

В18В-002.03.200.СБ.

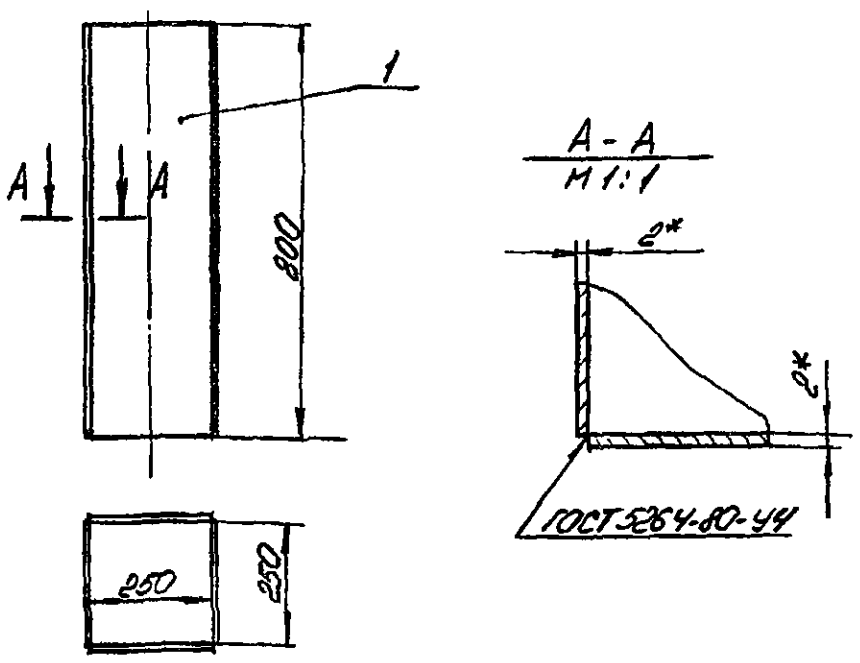

1.* Размер для справок.
2. Предельные отклонения размеров $\pm\frac{JT14}{2}$ по ГОСТ 25347-82.
3 Шероховатость кромок реза R_z 160.
4 Электрод Э42 ГОСТ 9467-75.

Изм	Лист	№ докум.	Подп	Дата
Разраб		Боровикова		
Пров.		Федоров		
Т контр		Федоров		
Н контр		Бушина		
Утв		Федоров		

В18В-002.03.200.СБ.

Короб

Лит.	Масса	Масштаб
	3,3	1:10

Лист | Листов 1

Госстрой СССР Казахский Сантехпроект

Формат А4

Форм.	Зона	Поз.	Обозначение	Наименование	Кол.	Прим.
				Документация		
А4			В18В-002.03.200.СБ.	Сборочный чертеж		
				Детали		
Б4		1		Стенка		
				Лист Б-2 ГОСТ 19903-74* / В Ст.3 ГОСТ 16523-70*		
				250×800	4	0,8 кг

В18В-002.03.200.

Короб

Лит.	Лист	Листов
		1

Госстрой СССР Казахский СЯНТЕХПРОЕКТ

Формат А4

Копия верна

В18В-002.03.400СБ

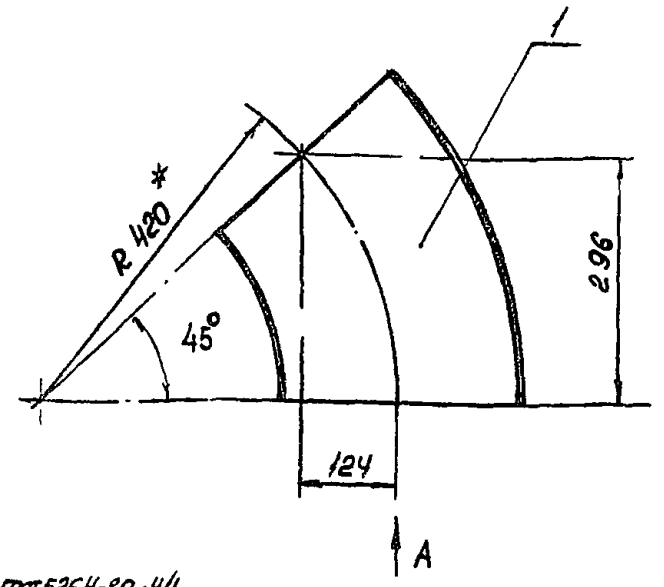

Поз 1
М 1:10

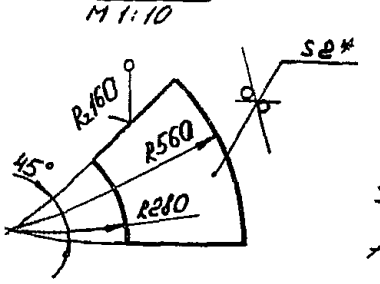

Поз. 2, 3.
М 1:10

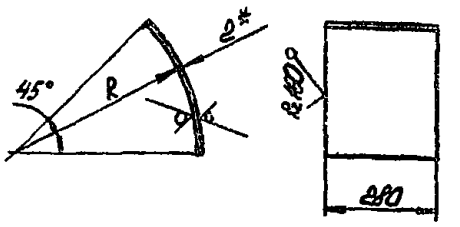

Поз.	R	Lразв.	Масса
2	278	219	1,0
3	560	440	1,9

Вид А

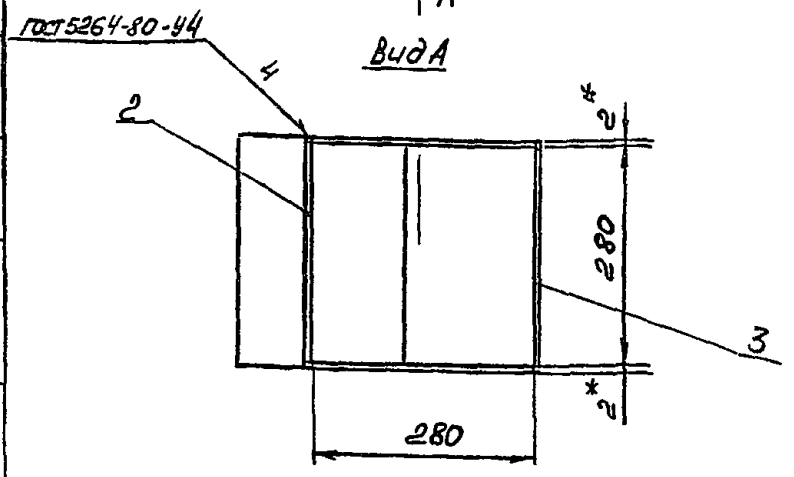

1.* Размер для справок.
2. Предельные отклонения размеров $\pm\frac{IT14}{2}$ по ГОСТ 25347-82.
3. Электрод Э42 ГОСТ 9467-75.

Изм	Лист	№ докум	Подп	Дата
Разраб		Боровиков		
Пров		Федоров		
Т контр		Федоров		
Н контр		Бушина		
Утв		Федоров		

В18В-002.03.400.СБ.

Отвод 45°

Лит.	Масса	Масштаб
	5,8	1:5

Лист | Листов 1

ГОССТРОЙ СССР КАЗАХСКИЙ САНТЕХПРОЕКТ

Формат А3

Типовой проект 903-1-239.87, альбом 3, часть 1

Форм	Зона	Поз	Обозначение	Наименование	Кол	Примечание
				Документация		
А3			В18В-002.03.400 СБ.	Сборочный чертеж		
				Детали		
Б4		1	В18В-002.03.401.	Стенка		
				Лист Б-2 ГОСТ 19903-74* / ВСт.3 ГОСТ 16523-70*	2	1,4 кг
Б4		2	В18В-002.03.402.	Стенка		
				Лист Б-2 ГОСТ 19903-74* / ВСт.3 ГОСТ 16523-70*	1	1,0 кг
Б4		3	В18В-002.03.403.	Стенка		
				Лист Б-2 ГОСТ 19903-74* / ВСт 3 ГОСТ 16523-70*	1	1,9 кг

Изм	Лист	№ докум.	Подп	Дата
Разраб		Боровиков		
Провер		Федоров		
Нач отд		Федоров		
Н контр		Бушина		
Утв		Федоров		

В18В-002.03.400

Отвод 45°

Лит	Лист	Листов
		1

Госстрой СССР Казахский САНТЕХПРОЕКТ

Формат А4

В18В-002.03.301.

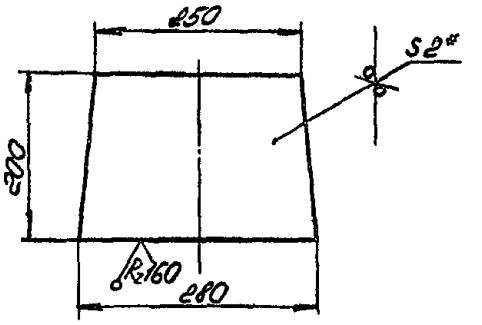

1.* Размер для справок.
2. Предельные отклонения размеров $\pm\frac{IT14}{2}$ по ГОСТ 25347-82.

Изм	Лист	№ докум	Подп	Дата
Разраб		Боровиков		
Пров		Федоров		
Т контр		Федоров		
Н контр		Бушина		
Утв		Федоров		

В18В-002.03.301.

Стенка

Лит.	Масса	Масштаб
	0,83	1:5

Лист | Листов 1

Лист Б-2 ГОСТ 19903-74* / ВСт 3 ГОСТ 16523-70*

Госстрой СССР Казахский Сантехпроект

Формат А4

Копия в архив

Форм	Зона	Поз	Обозначение	Наименование	Кол	Примечание
				Поперечина		
				Швеллер 10 ГОСТ 8240-72* / Ст3 ГОСТ 535-79*		
БЧ		7	В18В-002.04.007	L = 1890	2	16,4 кг
БЧ		8	В18В-002.04.008	L = 900	1	7,8 кг
БЧ		9	В18В-002.04.009	Стойка		
				Швеллер 8 ГОСТ 8240-72* / Ст3 ГОСТ 535-79*		
				L = 1690	4	11,9 кг

Инв. № подл. | Подп. и дата | Взам. инв. № | Инв. № дубл. | Подп. и дата

Изм	Лист	№ докум.	Подп.	Дата

В18В-002.04.000

Лист 2

Формат А4

Форм	Зона	Поз	Обозначение	Наименование	Кол	Примечание
				Документация		
А2			В18В-002.04.000.СБ	Сборочный чертеж		
				Детали		
БЧ		1	В18В-002.04.001	Косынка		
				Лист 5-6 ГОСТ 19903-74* / Ст3 ГОСТ 14637-79	6	0,36 кг
БЧ		2	В18В-002.04.002	Упор		
				Полоса 5-6×50 ГОСТ 103-76* / Ст3 ГОСТ 535-79*	1	2,75 кг
БЧ		3	В18В-002.04.003	Пластина		
				Лист 5-8 ГОСТ 19903-74* / Ст3 ГОСТ 14637-79		
				805 × 470	2	23,8 кг
БЧ		4	В18В-002.04.004	Опора		
				Уголок 63×63×5 ГОСТ 8509-72* / Ст3 ГОСТ 535-79*		
				L = 2124	2	10,0 кг
БЧ		5	В18В-002.04.005	Поперечина		
				Уголок 50×50×5 ГОСТ 8509-72* / Ст3 ГОСТ 535-79*		
				L = 620	2	2,35 кг
БЧ		6	В18В-002.04.006	Прогон		
				Швеллер 10 ГОСТ 8240-72* / Ст3 ГОСТ 535-79*		
				L = 1525	2	13,0 кг

Инв. № подл. | Подп. и дата | Взам. инв. № | Инв. № дубл. | Подп. и дата

Изм	Лист	№ докум.	Подп.	Дата
Разраб.		Гуц		
Провер.		Федоров		
Нач. отд.		Федоров		
Н. контр.		Бушина		
Утв.		Федоров		

В18В-002.04.000

Рама

Лит	Масса	Масштаб
Лист 1	Листов 2	

Госстрой СССР Казахский САНТЕХПРОЕКТ

Формат А4

Типовой проект 903-1-239.87, альбом 3, часть 1

В18В-002.03.002

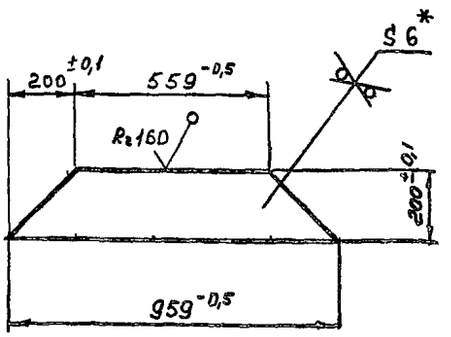

* Размер для справок

Изм	Лист	№ докум.	Подп.	Дата
Разраб.		Гуц		
Пров.		Федоров		
Т. контр.		Федоров		
Н. контр.		Бушина		
Утв.		Федоров		

В18В-002.03.002

Ребро

Лит	Масса	Масштаб
	7,2	1:10
Лист	Листов 1	

Лист 5-6 ГОСТ 19903-74* / Ст3 ГОСТ 14637-79

Госстрой СССР Казахский САНТЕХПРОЕКТ

Формат А4

В18В-002.03.001

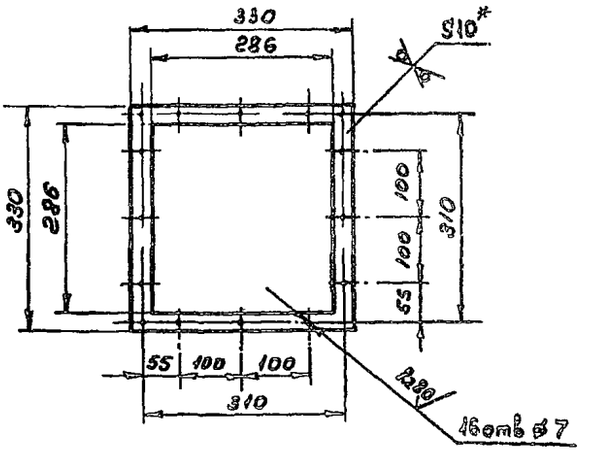

1. * Размер для справок
2. Предельные отклонения размеров $\pm \frac{IT14}{2}$ ГОСТ 25347-82

Изм	Лист	№ докум.	Подп.	Дата
Разраб.		Гуц		
Пров.		Федоров		
Т. контр.		Федоров		
Н. контр.		Бушина		
Утв.		Федоров		

В18В-002.03.001

Фланец

Лит	Масса	Масштаб
	2,05	1:5
Лист	Листов 1	

Лист 5-10 ГОСТ 19903-74* / Ст3 ГОСТ 14637-79

Госстрой СССР Казахский САНТЕХПРОЕКТ

Формат А4

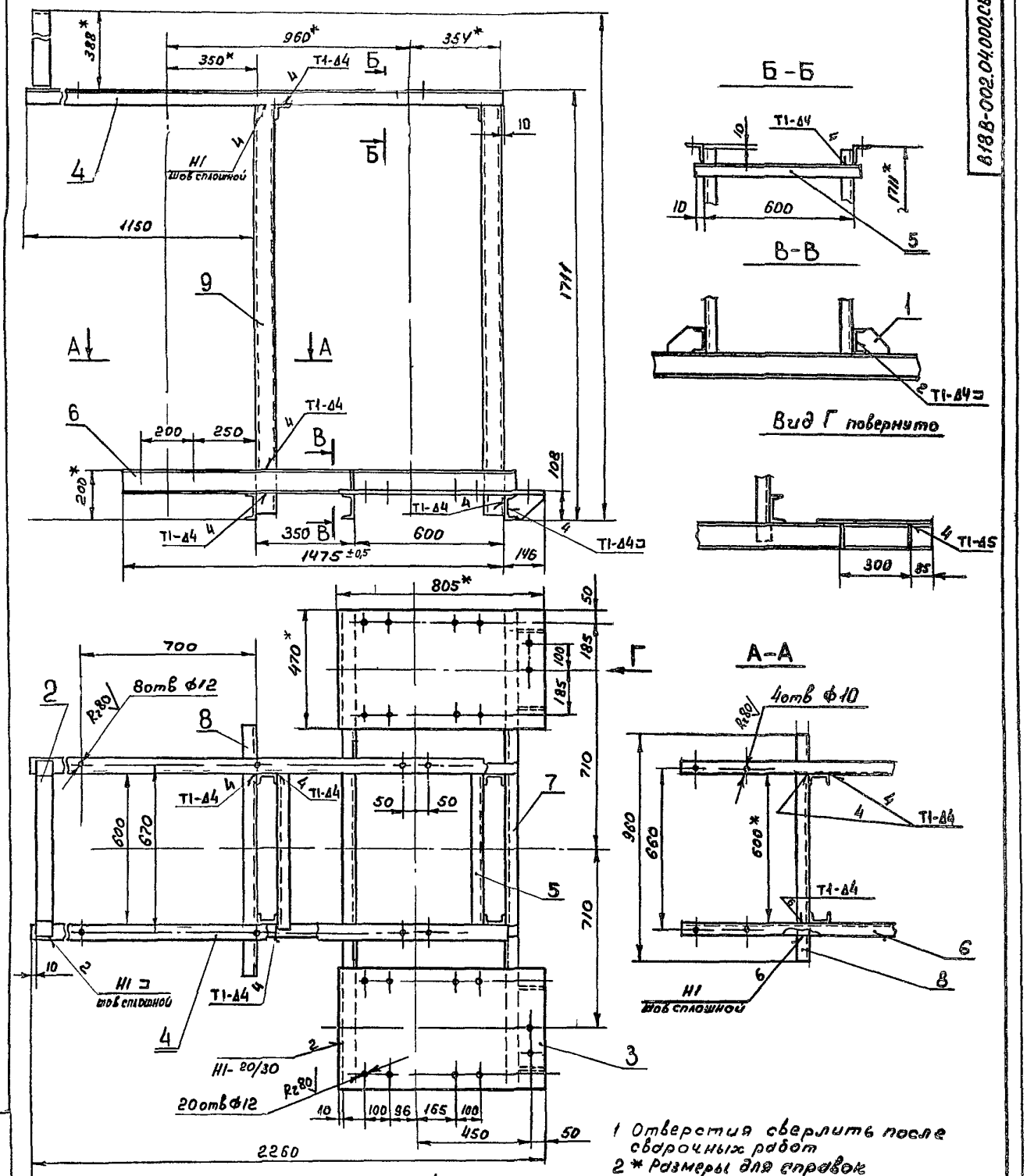

1 Отверстия сверлить после сварочных работ
2 * Размеры для справок
3 Неуказанные предельные отклонения размеров ± УТ14/2 гост 25347-82
4 Шероховатость кромок реза – Rz160
5 Сварные швы по гост 5264-80
6 Электрод Э42 гост 9467-75

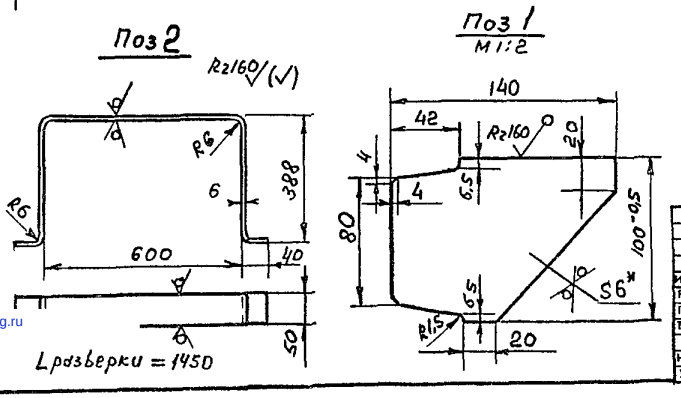

Изм	Лист	№ докум	Подп	Дата	В18В-002.04.000.СБ			
Разраб		Гуц			Рама	Лит	Масса 193.	Масштаб 1:10
Пров		Федоров				Лист	Листов 1	
Т контр		Федоров				ГОССТРОЙ СССР КАЗАХСКИЙ САНТЕХПРОЕКТ		
Н контр		Бушина						
Утв		Федоров						

Формат А2

Типовой проект 903-1-239 87, альбом 3, часть 1

Копия верна

Инв. № п | Подп и дата | Взам инв № | Инв № дубл | Подп и дата

gost.e-ecolog.ru