1331-07

ТИПОВОЙ ПРОЕКТ

903-1-235.87

КОТЕЛЬНАЯ С 4 КОТЛАМИ Е-1-9 ГН

ТОПЛИВО-ПРИРОДНЫЙ ГАЗ

ЗДАНИЕ ИЗ СБОРНЫХ ЖЕЛЕЗОБЕТОННЫХ КОНСТРУКЦИЙ

АЛЬБОМ 5

СТРОИТЕЛЬНЫЕ ИЗДЕЛИЯ

gost.e-ecolog.ru

1331-07

ТИПОВОЙ ПРОЕКТ

903-1-235.87

КОТЕЛЬНАЯ С 4 КОТЛАМИ Е-1-9ГН

ТОПЛИВО-ПРИРОДНЫЙ ГАЗ

ЗДАНИЕ ИЗ СБОРНЫХ ЖЕЛЕЗОБЕТОННЫХ КОНСТРУКЦИЙ

АЛЬБОМ 5

СОСТАВ ПРОЕКТА:

АЛЬБОМ 1 Пояснительная записка.
АЛЬБОМ 2 Тепломеханическая часть. Водопровод и канализация.
АЛЬБОМ 3 Нетиповые технологические конструкции.
ЧАСТЬ 1,2,3 Блоки оборудования.
АЛЬБОМ 4 Архитектурные решения. Конструкции железобетонные. Конструкции металлические. Отопление и вентиляция.
АЛЬБОМ 5 Строительные изделия.
АЛЬБОМ 6 Силовое электрооборудование. Электрическое освещение. Техническая документация НКУ
АЛЬБОМ 7 Регулирование и контроль.
АЛЬБОМ 8 Щиты автоматизации.
АЛЬБОМ 9 Спецификации оборудования.
АЛЬБОМ 10 ЧАСТЬ 1,2 Сметы.
АЛЬБОМ 11 ЧАСТЬ 1,2 Ведомости потребности в материалах.

ПРИМЕНЕННЫЕ ТИПОВЫЕ ПРОЕКТЫ:

тп 907-2-221 АЛЬБОМ I,II Металлические трубы для отвода дымовых газов с температурой до +350°С. Поставщик: ЦИТП, г. Москва.

РАЗРАБОТАН:
ГПИ "Казахский Сантехпроект"
Главный инженер — Шульц Г.Н.
Главный инженер проекта — Кутлиметов Р.Т.

УТВЕРЖДЕН И ВВЕДЕН В ДЕЙСТВИЕ
ГПИ "Сантехпроект"
Протокол № 16/КУ-86,
от 27 ноября 1987 г.

Содержание альбома

обозначение	наименование	стр.	примечание
	Содержание альбома.	2	
Т.п. 903-1-235.87 - КЖИ-ТУ	Технические условия.	3	
Т.п. 903-1-235.87 - КЖИ-К-1	Колонна К-1.	4	
Т.п. 903-1-235.87 - КЖИ-К-2	Колонна К-2.	5	
Т.п. 903-1-235.87 - КЖИ-К-3	Колонна К-3.	6	
Т.п. 903-1-235.87 - КЖИ-К-4	Колонна К-4.	7	
Т.п. 903-1-235.87 - КЖИ-К-5	Колонна К-5.	8	
Т.п. 903-1-235.87 - КЖИ-БС-1	Балка БС-1.	9	
Т.п. 903-1-235.87 - КЖИ-С-1	Сетка С-1.	10	
Т.п. 903-1-235.87 - КЖИ-С-2	Сетка С-2.	10	
Т.п. 903-1-235.87 - КЖИ-А-1	Анкерный болт А-1.	11	
Т.п. 903-1-235.87 - КЖИ-А-2	Анкерный болт А-2.	11	
Т.п. 903-1-235.87 - КЖИ-А-3	Анкерный болт А-3.	12	
Т.п. 903-1-235.87 - КЖИ-МС-1	Соединительный элемент МС-1	13	
Т.п. 903-1-235.87 - КЖИ-МС-2	Соединительный элемент МС-2	13	
Т.п. 903-1-235.87 - КЖИ-СФ-1	Стойка фахверка СФ-1.	14	
Т.п. 903-1-235.87 - КЖИ-СБ1	Бетонный блок СБ-1.	15	
Т.п. 903-1-235.87 - КЖИ-СБ-2	Бетонный блок СБ-2.	15	
Т.п. 903-1-235.87 - КЖИ-	Ведомость расхода стали на закладные изделия стеновых панелей.	16	
Т.п. 903-1-235.87 - КЖИ-МН-1	Закладное изделие МН-1	16	
Т.п. 903-1-235.87 - КЖИ-ПС-3	Стеновая панель ПС-3	17	
Т.п. 903-1-235.87 - КЖИ-ПС-5	Стеновая панель ПС-5	17	
Т.п. 903-1-235.87 - КЖИ-ПС-6	Стеновая панель ПС-6	18	
Т.п. 903-1-235.87 - КЖИ-ПС-7	Стеновая панель ПС-7	18	
Т.п. 903-1-235.87 - КЖИ-ПС-14	Стеновая панель ПС-14	19	
Т.п. 903-1-235.87 - КЖИ-ПС-17	Стеновая панель ПС-17	19	

Типовой проект 903-1-235.87 Ал.5

Инв.№ подл. | Подпись и дата | Взам. инв.№

Технические условия.

1. Изготовление сборных железобетонных изделий должно производиться в соответствии с требованиями ГОСТ 13015.1-81 - правила приемки; ГОСТ 13015.2-81 - правила маркировки; ГОСТ 13015.3-81 (СТ СЭВ 1363-78) - документ в качестве „Конструкции и изделия бетонные и железобетонные сборные", ГОСТ 14098-68 „Соединения сварные арматуры железобетонных изделий и конструкций. Контактная и ванная сварка. Основные типы и конструктивные элементы"; ГОСТ 10922-75 „Арматурные изделия и закладные детали сварные для железобетонных конструкций."

2. При изготовлении конструкций должен быть обеспечен систематический пооперационный контроль за качеством бетона, арматуры, сварных соединений и т.п. согласно ГОСТ 8829-85 „Конструкции и изделия железобетонные сборные. Методы испытаний нагружением и оценка прочности, жесткости и трещиностойкости.

3. Все сборные железобетонные конструкции изготовлять по указаниям соответствующих серий с установкой дополнительных закладных элементов по данному альбому.

4. Закладные изделия должны быть защищены от коррозии цинковым покрытием толщиной 60 мкм; в соответствии со СНиП 2.03.11-85 „Защита строительных конструкций и сооружений от коррозии."

5. Плоские каркасы и сетки изготовлять с помощью контактной точечной сварки по ГОСТ 14098-68. Точечную сварку производять во всех местах пересечения стержней каркасов и сеток.

6. Приварку анкеров к пластинам втавр выполнять дуговой сваркой под слоем флюса на сварочных аппаратах.

7. Приварку анкеров к пластинам или уголкам внахлестку выполнять контактной рельефно-точечной или ручной дуговой сваркой.

8. Сварку проката между собой и арматуры выполнять электродами типа Э42 по ГОСТ 9467-75 $h_w = 4$ мм кроме оговоренных.

9. Сварку следует производить в соответствии с ГОСТ 19292-73 „Соединения сварные элементов закладных деталей сборных железобетонных конструкций. Контактная и автоматическая сварка плавлением. Основные типы и конструктивные элементы" и СН 393-78 „Инструкцией по сварке соединений арматуры и закладных деталей железобетонных конструкций."

10. Изделия должны отвечать требованиям ГОСТ 10922-75 „Арматурные изделия и закладные детали сварные для железобетонных конструкций. Технические требования и методы испытаний."

11. Материал арматурных изделий, анкеров закладных и соединительных изделий - горячекатная арматурная сталь.
класса А-I марки ВСт3кп2 по ГОСТ 380-71*;
класса А-II марки ВСт5пс2 по ГОСТ 380-71*;
класса А-III марки 35ГС по ГОСТ 5781-82*;
класса Вр-I по ГОСТ 6727-80
для расчетной температуры $t° \geq -30°C$;
класса А-I марки ВСт3пс2 по ГОСТ 380-71*;
класса А-II марки ВСт5пс2 по ГОСТ 380-71*;
класса А-III марки 35ГС по ГОСТ 5781-82*;
класса Вр-I по ГОСТ 6727-80
для расчетной температуры $-40°C \leq t° < 30°C$.

12. Материал проката закладных и соединительных изделий - углеродистая сталь марки ВСт3кп2 по ГОСТ 380-71* для расчетной температуры $t° \geq -30°C$ и углеродистая сталь марки ВСт3пс6 по ГОСТ 380-71* для расчетной температуры $-40°C \leq t° < -30°C$.

13. Материал для монтажных петель - горячекатная арматурная сталь класса А-I марки ВСт3сп2.

Типовой проект 903-1-235.87 Ал.5

Инв. № подл. | Подпись и дата | Взам. инв. №

привязан

Инв. №

Нач. отд.	Миллер		Т.п. 903-1-235.87 КЖИ-ТУ
Гл. конст.	Плотников		
Вед. инж.	Моргунова		Технические условия.
Проверил	Жижникова		ГПИ Казахский Сантехпроект

Стадия	Лист	Листов
Р		

Типовой проект 903-1-235.87 Ал.5

К — 1

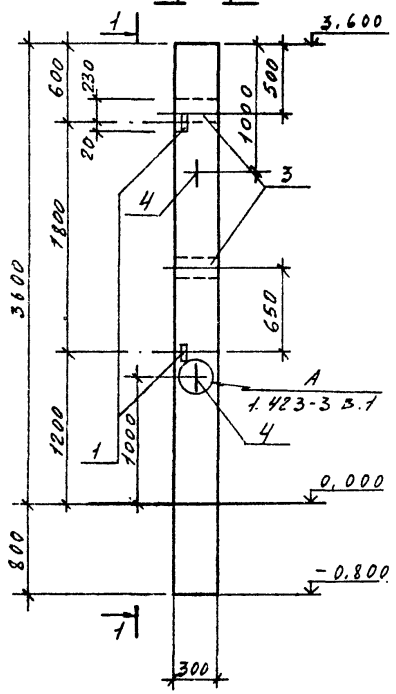

1 — 1

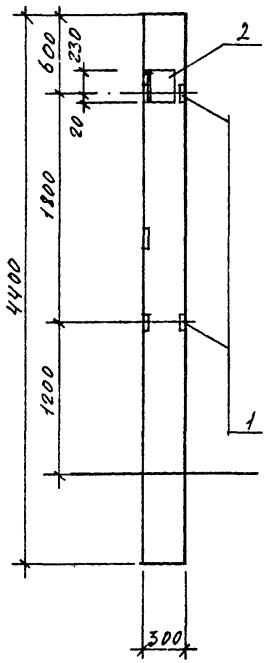

2 — 2

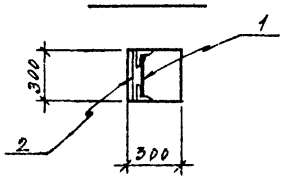

Формат	Зона	Поз.	Обозначение	Наименование	Кол.	Примеч.
				Документация		
				Сборочный чертеж		
			1.423-3 в.0	Пояснительная записка		
			1.423-3 в.1	Колонна К36 3	1	1,0т
				Дополнительные сборочные единицы		
		1	1.423-3 в.2	Изделие закладное М1-13	2	1,7 кг
		2	то же	—— " —— НМ1-2	1	9,3 кг
		3	—— " ——	—— " —— М1-12	2	6 0 кг
		4	—— " ——	—— " —— М10-150	2	0,43 кг

Выборка стали на дополнительные закладные детали, кг

	Ар-ая сталь кл. А I ГОСТ 5781-82*					Ар-ая сталь кл. А III ГОСТ 5781-82*										
	Ø мм				Итого	Ø мм				Итого	Профиль				Итого	Всего
	6	10				12	14	22			-260 ×10	∠63 ×5	-200 ×10			
К-1	0,2	0,86			1,06	3,3	2,0	1,4		6,7	5,7	2,9	9,2		17,8	25,56

Привязан

Инв. N

Нач. отд.	Шнаер	
Гл. конст.	Плотников	
Рук. гр.	Исаев	
Технолог	Мантусова	
Проверил	Исаев	

Т.П. 903-1-235.87 - КЖИ-К-1

Колонна К-1

Стадия	Масса	Масштаб
Р	1,0т	

Лист | Листов

ГПИ Казахский „Сантехпроект"

Формат А3

Инв. N подл. | Подпись и дата | Взам. инв. N

Типовой проект 903-1-235.87 Ал.5

К — 2

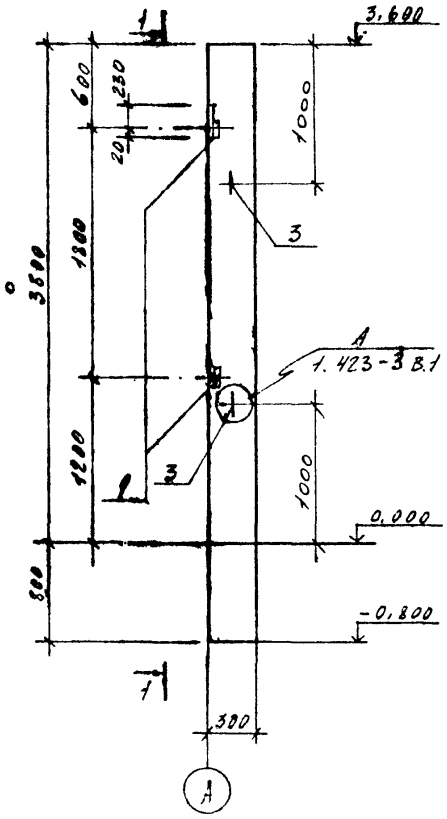

1 — 1

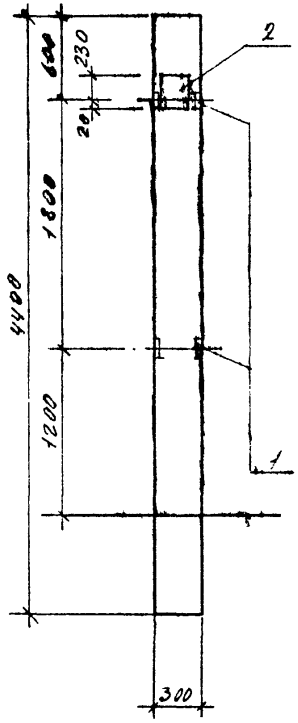

2 — 2

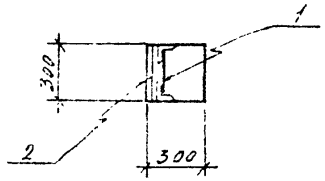

Формат	Зона	Поз.	Обозначение	Наименование	Кол.	Примеч.
				Документация		
				Сборочный чертеж		
			1.423-3 в.0	Пояснительная записка		
			1.423-3 в.1	Колонна К36-3	1	1,0т
				Дополнительные сборочные единицы		
		1	1.423-3 в.2	Изделие закладное М1-13	2	1,7 кг
		2	То же	" М1-2	1	9,3 кг
		3	"	" М10-150	2	0,43 кг

Выборка стали на дополнительные закладные детали, кг

Марка элемента	Ф-ая сталь кл. АI ГОСТ 5781-82* Ø мм 6	10			Итого	Ар-ая сталь кл. АIII ГОСТ 5781-82* Ø мм 12	14	22		Итого	Прокатная сталь ВСт3кп2 ГОСТ 380-71* Профиль -250х10	∠63х5			Итого	Всего
К-2	0,2	0,86			1,06	0,5	2,0	1,4		3,9	5,7	2,9			8,6	13,56

Привязан

Инв. №

Нач. отд.	Миллер		
Гл. конс.	Плотников		
Рук. гр.	Исаев		
Техник	Мантусова		
Провер.	Исаев		

Т.П. 903-1-235.87 — КЖИ-К-2

Колонна К-2

Стадия	Масса	Масштаб
Р	1,0т	

Лист	Листов

ГПИ Казахский Сантехпроект

Формат А3

Взам. инв. №

Подпись и дата

Инв. № подл.

Типовой проект 903-1-235.87 Ал 5

К — 3

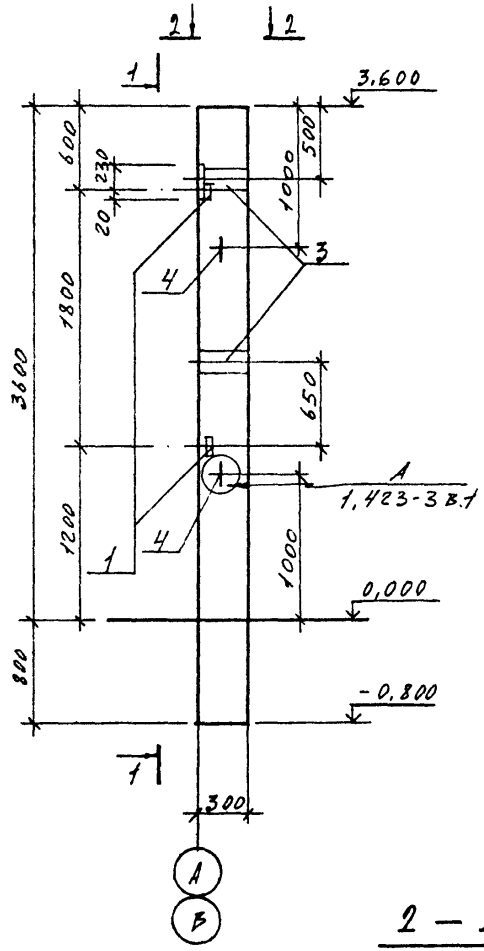

1 — 1

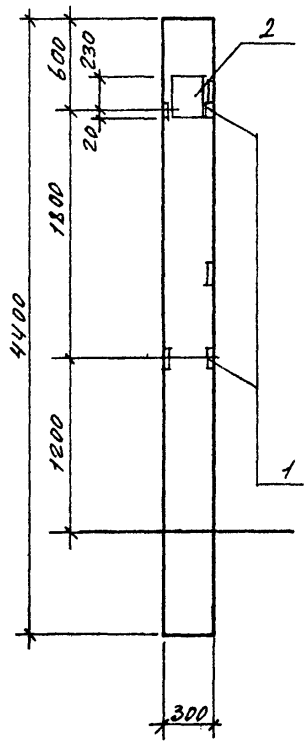

2 — 2

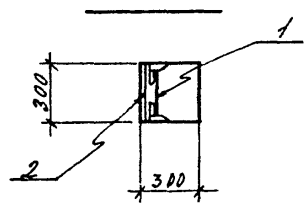

Формат	Зона	Поз.	Обозначение	Наименование	Кол.	Примеч.
				Документация		
				Сборочный чертеж		
			1.423-3 в.0	Пояснительная записка		
			1.423-3 в.1	Колонна К 36-3	1	1,0 т
				Дополнительные сборочные единицы		
		1	1.423-3 в.2	Изделие закладное М1-13	2	1,7 кг
		2	то же	— " — НМ1-2	1	9,3 кг
		3	— " —	— " — М1-12	2	6,0 кг
		4	— " —	— " — М10-150	2	0,43 кг

Выборка стали на дополнительные закладные детали, кг

Марка элемента	Ар-ая сталь кл. А I ГОСТ 5781-82*					Ар-ая сталь кл. А III ГОСТ 5781-82*					Профильная сталь ВСТ 3 КП 2 ГОСТ 380-71*					Всего
	Ф мм				Итого	Ф мм				Итого	Профиль				Итого	
	6	10				12	14	22			-250 ×10	∠63 ×5	-200 ×10			
К-3	0,2	0,86			1,06	3,3	2,0	1,4		6,7	5,7	2,9	9,2		17,8	25,56

Привязан			
Инв. N			
Нач. отд.	Миллер		
Гл. конст.	Плотников		
Рук. гр.	Исаев		
Техник	Мантусова		
Провер.	Исаев		

Т.П. 903-1-235.87 - КЖИ-К-3

Колонна К-3

Стадия	Масса	Масштаб
Р	1,0 т	

Лист | Листов

ГПИ Казахский „Сантехпроект"

Формат А3

Инв. № подл. | Подпись и дата | Взам. инв. №

Типовой проект 903-1-235.87 Ал.5

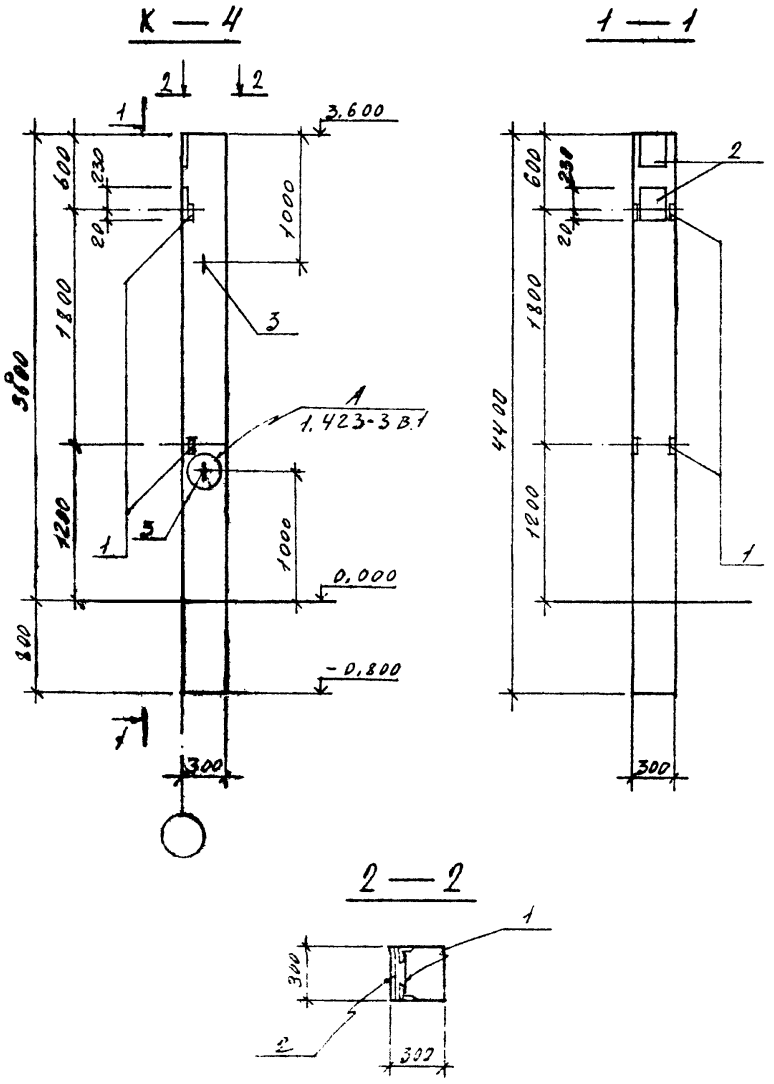

Формат	Зона	Поз.	Обозначение	Наименование	Кол.	Примеч.
				Документация		
				Сборочный чертеж		
			1,423-3 В.0	Пояснительная записка		
			1,423-3 В.1	Колонна К36-3	1	1,0т
				Дополнительные сборочные единицы		
		1	1,423-3 В.2	Изделие закладное М1-13	2	1,7 кг
		2	Тоже	—— " —— НМ1-2	2	9,3 кг
		3	—— " ——	—— " —— М10-150	2	0,43

Выборка стали на дополнительные закладные детали, кг

Марка элемента	Ар-ая сталь кл. АI ГОСТ 5781-82*					Ар-ая сталь кл. АIII ГОСТ 5781-82*					Профильная сталь ВСТ3КП2 ГОСТ 380-71*					Всего
	Ф мм				Итого	Ф мм				Итого	Профиль				Итого	
	6	10				12	14	22			-250 ×10	∠63 ×5				
К-4	0,4	0,86			1,26	0,5	4,0	2,8		7,3	11,4	2,9			14,3	22,86

Привязан			
Инв. N			
Нач. отд.	Мильер		
Гл. конст.	Плотников		
Рук. гр.	Исаев		
Техник	Мантусова		
Провер.	Исаев		

Т.П. 903-1-235.87 - КЖИ-К-4

Колонна К-4

Стадия	Масса	Масштаб
Р	1,0т	

Лист | Листов

ГПИ "Казахский Сантехпроект"

Формат А3

Инв. N подл.	Подпись и дата	Взам. инв. N

Типовой проект 903-1-235.87 Ал.5

К – 5

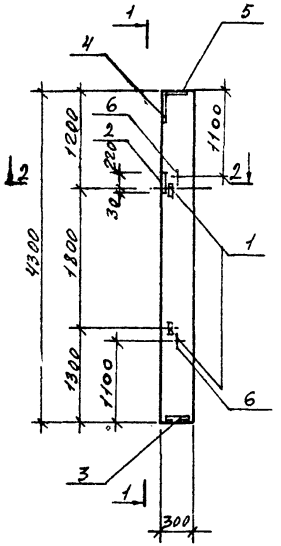

1 – 1

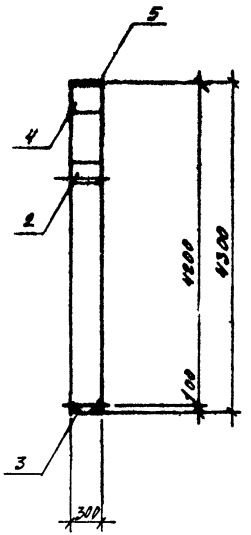

2 – 2

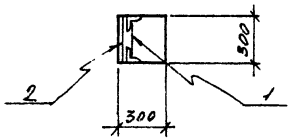

Формат	Зона	Поз.	Обозначение	Наименование	Кол.	Примеч.
				Документация		
				Сборочный чертеж		
			1.427.1-3.0	Пояснительная записка		
			1.427.1-3.1	Колонна КФ43-1	1	1,0т
				Дополнительные сборные детали:		
		1	1.427.1-3.2	Изделие закладное МН-28	2	1,6 кг
		2	То же	" МН-20	1	6,0 кг
		3	"	" МН-7	1	5,3 кг
		4	"	" МН-17	1	7,3 кг
		5	"	" МН-6	1	4,7 кг
		6	"	Петля МН-32	2	0,6 кг

Выборка стали на дополнительные закладные детали, кг

Марка элемента	Ар-АФ сталь кл. А-I ГОСТ 5781-82* Ø мм 6	10			Итого	Ар-АФ сталь кл. АВ ГОСТ 5781-82* Ø мм 12	10			Итого	Прокатная сталь ВСт3кп2 ГОСТ 380-88* Профиль ∠25×5	∠100×6	⌶ 8-10	⌶ 6-8	Итого	Всего
К-5	0,1	1,2			1,3	2,5	3,5			6,0	2,8	4,2	3,0	9,6	21,5	28,8

Привязан

Инв. №

Нач. отд.	Миллер		
Гл. конс.	Плотников		
Рук. гр.	Исаев		
Техник	Мантурова		
Провер.	Исаев		

Т.П. 903-1-235.87 – КЖН-К-5

Колонна К-5

Стадия	Масса	Масштаб
Р		

ГПИ Казжелезпроект

Формат А3

Инв. № подл. | Подпись и дата | Взам. инв. №

Типовой проект 903-1-235.87 Ал.5

БС-1

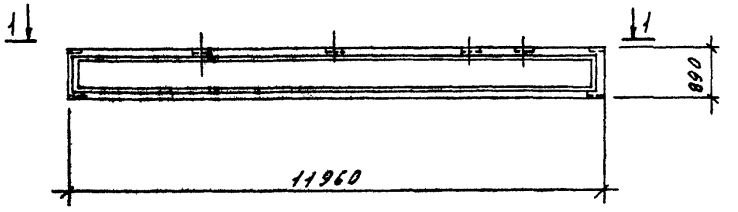

1-1

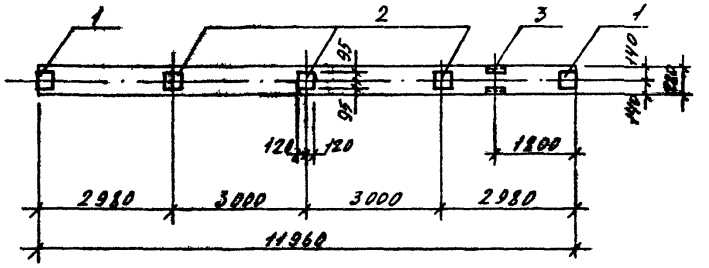

Формат	Зона	Поз.	Обозначение	Наименование	Кол.	Примеч.
				Документация		
				Сборочный чертеж		
			1.462.1-1/81 в.1	Пояснительная записка		
			то же	Балка 1БСП12-2АIV	1	4,5 т
				Дополнительные сборочные единицы		
		1	1.400-6/76 в.1	Изделие закладное М4-1	2	1,4 кг
		2	то же	—— . —— М4-3	3	2,4 кг
		3	—— . ——	—— . —— М4-22-2	1	5,9 кг

Выборка стали на дополнительные закладные детали, кг

Марка элемента	Арматурная сталь кл. А-I ГОСТ 5781-82*					Ар-ная сталь кл. АIII ГОСТ 5781-82*					Профильная сталь ВСТ3КП2 ГОСТ 380-71*					Всего кг
	Ф мм				Итого	Ф мм				Итого	Профиль				Итого	
						8	10				-140×6	-190×6	210×10	210×8		
БС-1						1,2	0,3			1,5	2,6	6,6	5,2		14,4	15,9

Привязан

Инв. №

Нач. отд.	Миллер	
Гл. конст.	Плотников	
Рук. гр.	Исаев	
Техник	Мантусова	
Провер.	Исаев	

Т.П. 903-1-235.87 КЖН-601

Балка БС-1

Стадия	Масса	Масштаб
Р		

Лист | Листов

ГПИ Казахский Сантехпроект

Формат А3

Типовой проект 903-1-235.87 Ал.6

С-1

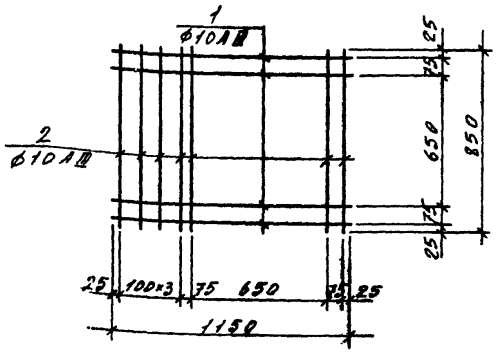

Формат	Зона	Поз.	Обозначение	Наименование	Кол.	Масса	Примеч.
				Документация			
				Технические требования			
				Деталь			
		1		Сталь ф10 А III ГОСТ 5781-82* L=1150	4	0,7 кг	
		2		Сталь ф10 А III ГОСТ 5781-82* L=850	7	0,53 кг	

Привязан

Инв. № подл. | Подпись и дата | Взам. инв. №

Инв. №

Нач. отд.	Миллер		
Гл. конс.	Плотников		
Рук. гр.	Исаев		
Ст. инж.	Смирнова		
Провер.	Исаев		

Т.П. 903-1-235.87 КЖИ

Сетка арматурная С-1

Стадия	Масса	Масштаб
Р.	6,5 кг	

Лист | Листов

Госстрой СССР Казахский Сантехпроект

Формат А4

С-2

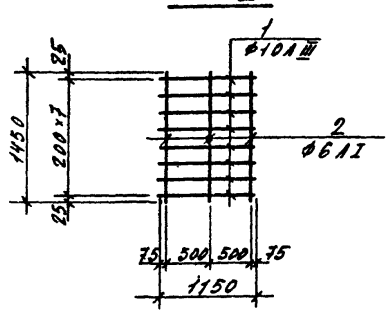

Формат	Зона	Поз.	Обозначение	Наименование	Кол.	Масса	Примеч.
				Документация			
				Технические требования			
				Деталь			
		1		Сталь ф10 А III ГОСТ 5781-82* L=1450	8	0,7 кг	
		2		Сталь ф6 А I ГОСТ 5781-82* L=1150	3	0,33 кг	

Привязан

Инв. № подл. | Подпись и дата | Взам. инв. №

Инв. №

Нач. отд.	Миллер		
Гл. конс.	Плотников		
Рук. гр.	Исаев		
Ст. инж.	Смирнова		
Провер.	Исаев		

Т.П. 903-1-235.87-КЖИ-С-2

Сетка арматурная С-2

Стадия	Масса	Масштаб
Р.	6,7 кг	

Лист | Листов

ГПИ Казахский Сантехпроект

Формат А4

Типовой проект 903-1-235.87 Ал.6

А – 1

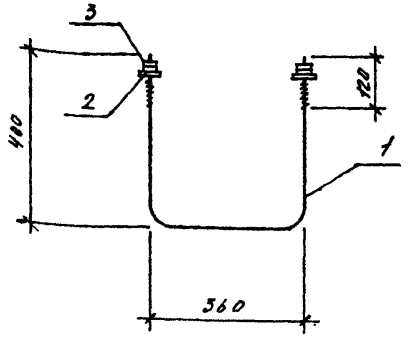

Формат	Зона	Поз.	Обозначение	Наименование	Кол.	Масса	Примеч.
				Документация			
				Технические требования			
				Детали			
		1		Сталь Ф24 А I ГОСТ 5781-82* С=1140	1	4.5 кг	
		2		Шайба М24 ГОСТ 24379-1-80	2	0.12 кг	
		3		Гайка М24 ГОСТ 5915-70	4	0.111 кг	

Привязан

Инв. №

Т. П. 903-1-235.87 КЖИ

Нач. отд.	Миллер	
Гл. конст.	Плотников	
Рук. гр.	Исаев	
Ст. инж.	Смирнова	
Проверил	Исаев	

Анкерный болт А-1

Стадия	Масса	Масштаб
Р.	5,2 кг	

Лист | Листов

Госстрой СССР Казахский Сантехпроект

Формат А4

А – 2

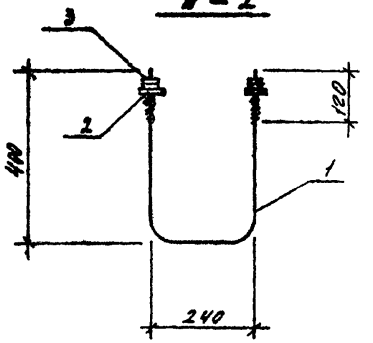

Формат	Зона	Поз.	Обозначение	Наименование	Кол.	Масса	Примеч.
				Документация			
				Технические требования			
				Детали			
		1		Сталь Ф20 А I ГОСТ 5781-82* С=1040	1	2,6 кг	
		2		Шайба М20 ГОСТ 24379.1-80	2	0,076 кг	
		3		Гайка М20 ГОСТ 5915-70	4	0,093 кг	

Привязан

Инв. №

Т. П. 903-1-235.87 КЖИ-А-2

Нач. отд.	Миллер	
Гл. конст.	Плотников	
Рук. гр.	Исаев	
Ст. инж.	Смирнова	
Проверил	Исаев	

Анкерный болт А-2

Стадия	Масса	Масштаб
Р.	3,2 кг	

Лист | Листов

ГПИ Казахский „Сантехпроект"

Формат А4

Типовой проект 903-1-235.87 Ал.5

А-3

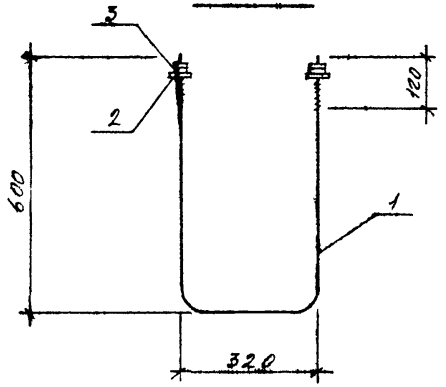

Формат	Зона	Поз.	Обозначение	Наименование	Кол.	Масса	Примеч.
				Документация			
				Технические требования			
				Детали			
		1		Сталь Ф20АI ГОСТ 5781-82 С-1520	1	3,8 кг	
		2		Шайба М20 ГОСТ 24379.1-80	2	0,076 кг	
		3		Гайка М20 ГОСТ 5915-70	4	0,003	

Инв. № подл. | Подпись и дата | Взам. инв. №

Привязан

Инв. №

Нач. отд.	Миллер	
Гл. конс.	Плотников	
Рук. гр.	Исаев	
Ст. инж.	Смирнова	
Инженер	Исаев	

Т.П. 903-1-235.87 - КЭКН-А-3

Анкерный болт А-3

Стадия	Масса	Масштаб
Р.	4,4 кг	

Лист | Листов

ГПИ Казахский Сантехпроект

Формат А4

Инв. № подл. | Подпись и дата | Взам. инв. №

Привязан

Инв. №

Стадия	Масса	Масштаб

Лист | Листов

ГПИ Казахский Сантехпроект

Формат А4

Типовой проект 903-1-235.87 Ал.5

МС-1

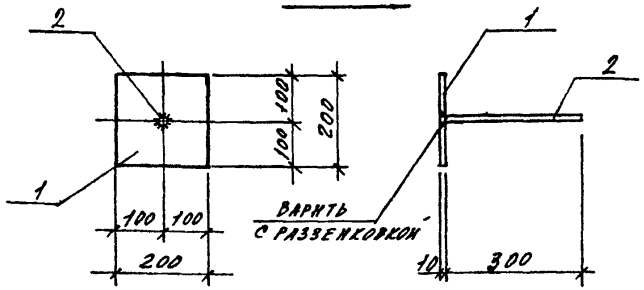

Формат	Зона	Поз.	Обозначение	Наименование	Кол.	Масса	Примеч.
				Документация			
				Технические требования			
				Детали			
		1		Полоса $\frac{-200\times10\ ГОСТ\ 103\text{-}76}{Вст3кп2\ ГОСТ\ 535\text{-}79}$ С=600	1	3,14кг	
		2		Сталь ф18 А-II ГОСТ 5781-82* С=310	1	0,62кг	

Привязан

Инв. № подл. | Подпись и дата | Взам. инв. №

Инв. №

Нач. отд.	Миллер		
Гл. констр.	Плотников		
Рук. гр.	Исаев		
Ст. инж.	Смирнова		
Пробер	Исаев		

Т.П. 903-1-235.87 - КЖН-МС-1

Изделие закладное МС-1

Стадия	Масса	Масштаб
Р	3,76кг	

Лист | Листов

ГПИ Казахский Сантехпроект

Формат А4

МС-2

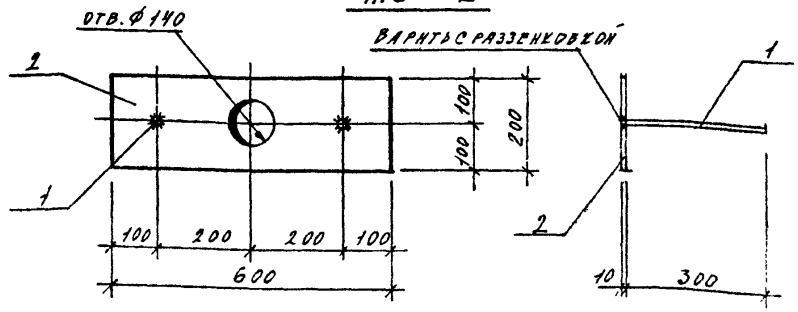

Формат	Зона	Поз.	Обозначение	Наименование	Кол.	Масса	Примеч.
				Документация			
				Технические требования			
				Детали			
		1		Сталь ф18 А-II ГОСТ 5781-82* С=310	2	0,62кг	
		2		Полоса $\frac{-200\times10\ ГОСТ\ 103\text{-}76}{Вст3кп2\ ГОСТ\ 535\text{-}79}$ С=600	1	9,42кг	

Привязан

Инв. № подл. | Подпись и дата | Взам. инв. №

Инв. №

Нач. отд.	Миллер		
Гл. констр.	Плотников		
Рук. гр.	Исаев		
Ст. инж.	Смирнова		
Пробер	Исаев		

Т.П. 903-1-235.87 - КЖНМС-2

Изделие закладное МС-2

Стадия	Масса	Масштаб
Р	10,66кг	

Лист | Листов

ГПИ Казахский Сантехпроект

Формат А4

Инв. № подл. | Подпись и дата | Взам. инв. №

СФ-1

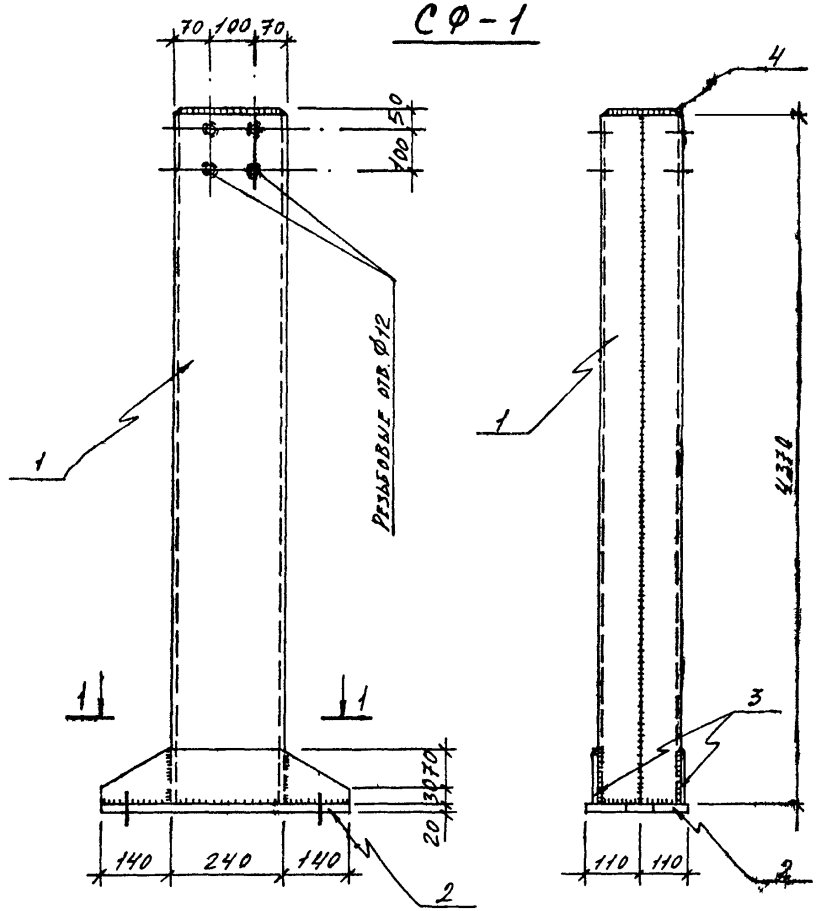

Обозначение	Наименование	Кол.	Примеч.
	СФ-1		
	Сборочный чертеж		
1.439-2	Пояснительная записка		
	Сборочные единицы		
1 ГОСТ 8240-72*	Швеллер 24 С-4370	2	104,9 кг
2 ГОСТ 103-76*	Полоса-200×20; С=520	1	16,3 кг
3 То же	Полоса-100×8; С=520	2	3,3 кг
4 То же	Полоса-170×8; С=230	1	2,5 кг
	Наплавленный металл	2%	2,6 кг

Привязан

Инв. №

Нач. отд.	Миллер	
Гл. конс.	Плотников	
Рук. гр.	Исаев	
Техн. контроль		
Провер.	Исаев	

Т.П.903-1-2[illegible].87 – КЖИ – СФ-1

Стойка СФ-1

Стадия	Масса	Масштаб
Р		
Лист	Листов	

ВСТ 3 КП2 ГОСТ 380-71*

ГПИ Казахский Сантехпроект

Формат А3

Типовой проект 903-1-235.87 Ал.5.

СБ-1

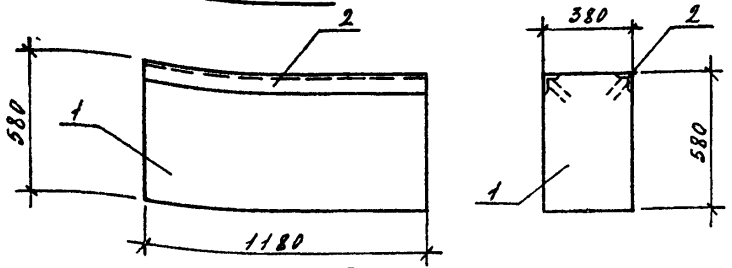

Ведомость расхода стали на дополнительные закладные изделия

Профильная сталь			Ар-ра кл. А III ГОСТ 5781-82* ∅ мм			Итого	Всего кг
L 90×8			10				
26,2			4,3			4,3	30,5

Формат	Зона	Поз.	Обозначение	Наименование	Кол.	Масса	Примеч.
				Сборочные единицы			
		1	ГОСТ 13579-78	Блок бетонный ФБС 12.4.6-Т			
		2	Серия 3.400-6/76	Изделие закладное МН 4-37	2 Нпм	12,7 кг	Вес 1 п.м.

Привязан

Инв. № подл. | Подпись и дата | Взам. инв. №

Инв. № подл.

Нач. отд.	Миллер	
Гл. конст.	Плотников	
Рук. гр.	Исаев	
Ст. инж.	Смирнова	
Провер.	Исаев	

Т.П. 903-1-235.87 КЖН-СБ-1

Блок СБ-1

Стадия	Масса	Масштаб
Р.		
Лист	Листов	

ГПИ Казахский Сантехпроект

Формат А4

СБ-2

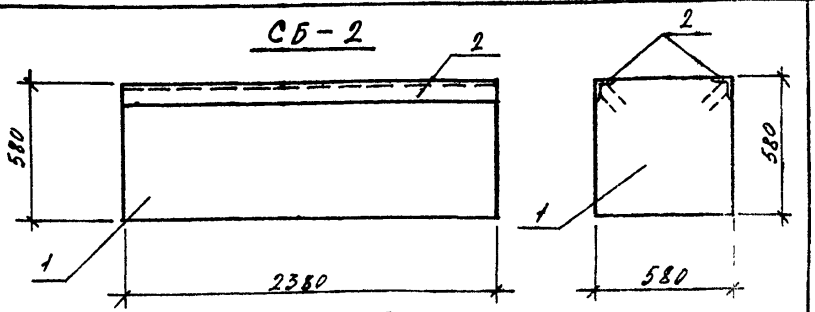

Ведомость расхода стали на дополнительные закладные изделия

Профильная сталь			Ар-ра кл. А III ГОСТ 5781-82* ∅ мм			Итого	Всего кг
L 90×8			10				
52,3			8,7			8,7	61,0

Формат	Зона	Поз.	Обозначение	Наименование	Кол.	Масс.	Примеч.
				Сборочные единицы			
		1	ГОСТ 13579-78	Блок бетонный ФБС 24.6.6-Т			
		2	Серия 3.400-6/76	Изделие закладное МН 4-37	4 Нпм	12,7 кг	Вес 1 п.м.

Привязан

Инв. № подл. | Подпись и дата | Взам. инв. №

Инв. № подл.

Нач. отд.	Миллер	
Гл. конст.	Плотников	
Рук. гр.	Исаев	
Ст. инж.	Смирнова	
Провер.	Исаев	

Т.П. 903-1-235.87 КЖ 1 СБ-2

Блок СБ-2

Стадия	Масса	
Р.		
Лист	Листов	

ГПИ Казахский Сантехпроект

Формат А4

1331-07

Ведомость расхода стали на закладные изделия стеновых панелей

Марка элемента	Арматурная сталь кл. А I ГОСТ 5781-82*				Арматурная сталь кл. А III ГОСТ 5781-82*				Профильная сталь ВСТ3 КП2 ГОСТ 380-71*							Всего
	ф мм				ф мм				Профиль							
	8			Итого	10	8		Итого	-60×6	-100×8	∠63×63×6	∠50×5	[24	∠90×56×8	Итого	Всего
ПС-1					1.92			1.92	1.12	3.0	2.74				7.86	9.78
ПС-2					6.32			6.32	1.12	9.35	2.74				13.21	19.53
ПС-3					6.32	2.0		8.32	1.12	9.35	2.74	18.4			31.61	39.93
ПС-4					2.3			2.3	1.12	5.0	2.74				8.86	11.16
ПС-5					1.54			1.54	1.12	3.0	2.74				6.86	8.4
ПС-6					5.94			5.94	1.12	8.35	2.74				12.21	18.15
ПС-7					2.16			2.16	1.12		6.42				7.54	9.7
ПС-8					6.7			6.7	1.12	5.35	2.74				14.21	20.91
ПС-9					0.4			0.4	1.12		2.74				3.86	4.26
ПС-10					0.4			0.4	1.12		2.74				3.86	4.26
ПС-11					1.3			1.3	2.24	0.64	5.48				8.36	9.66
ПС-12					1.3			1.3	2.24	0.64	5.48				8.36	9.66
ПС-13	8.4			8.4	1.96	0.96		2.92					7.68	4.2	11.88	23.18
ПС-14					2.16			2.16	1.12		6.42				7.54	9.7
ПС-15					0.4			0.4	1.12		2.74				3.86	4.26
ПС-16					0.4			0.4	1.12		2.74				3.86	4.26
ПС-17					2.94			2.94	2.24	4.28	5.48				12	14.94

Привязан:

Инв. № 2

Нач. отд.	Миллер	
Гл. конст.	Плотников	
Рук. гр.	Исаев	
Исполн.	Криковцова	
Провер.	Исаев	

Т.П. 903-1-235.87-КЖИ

Ведомость расхода стали на закладные изделия стеновых панелей

Стадия	Масса	Масштаб
Р		

Лист | Листов

ГПИ Казахский „Сантехпроект"

Формат А4

МН-1

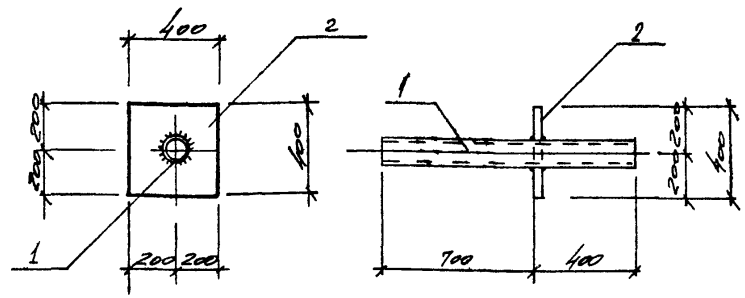

	Обозначение	Наименование	Кол.	Примеч.
		Детали		
1	ВСТ3 КП2 ТР.	d=108×4 ГОСТ 3262-75; l=1.1	1	12.0 кг
2	— " —	—400×6 ГОСТ 82-70*; l=400	1	9.6 кг

Привязан:

Инв. № 2

Нач. отд.	Миллер	
Гл. конст.	Плотников	
Рук. гр.	Исаев	
Инжен.	Криковцова	
Провер.	Исаев	

Т.П. 903-1-235.87 — КЖИ-МН-1

Закладное изделие МН-1

Стадия	Масса	Масштаб
Р.	21.6 кг	

Лист | Листов

ГПИ Казахский „Сантехпроект"

Формат А4

ПС-3

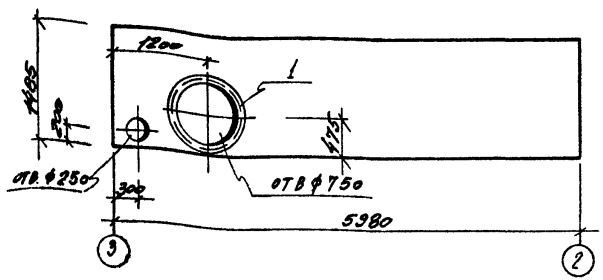

Форм.	Зона	Поз.	Обозначение	Наименование	Кол.	Масса	Прим.
				Документация			
				Сборочный чертеж			
			1.030.1-1 в.0-3	Пояснительная записка			
			1.030.1-1 в.1-1	Стен. панель ПС60.15.20-2А-46			
				Дополнительные дет.			
		1	1.400-15 в.1	Закл. изд. МН786	2	10,2кг	

Привязан:

Инв. №

Нач.отд.	Миллер	
Гл.конст.	Плотников	
Рук.гр.	Иконникова	
Исполн.	Криковцова	
Провер.	Иконникова	

Т.П. 903-1-235.87-КЖИ-ПС-3

Стеновая панель ПС-3

Стадия	Масса	Масштаб
Р.		

Лист | Листов

ГПИ Казахский Сантехпроект

Формат А4

ПС-5

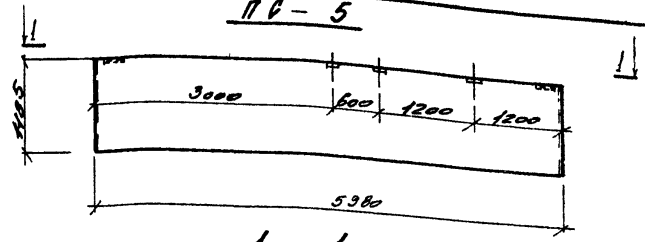

1-1

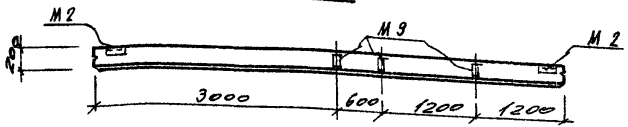

Форм.	Зона	Поз.	Обозначение	Наименование	Кол.	Масса	Прим.
				Документация			
				Сборочный чертеж			
			1.030.1-1 в.0-3	Пояснительная записка			
			1.030.1-1 в.1-1	Стеновая пан. ПС60.12.20-2А-47			

Привязан:

Инв. №

Нач.отд.	Миллер	
Гл.конст.	Плотников	
Рук.гр.	Иконникова	
Исполн.	Криковцова	
Провер.	Иконникова	

Т.П. 903-1-235.87-КЖИ-ПС-5

Стеновая панель ПС-5

Стадия	Масса	Масштаб
Р.		

Лист | Листов

ГПИ Казахский Сантехпроект

Формат

1331-07

ПС-6

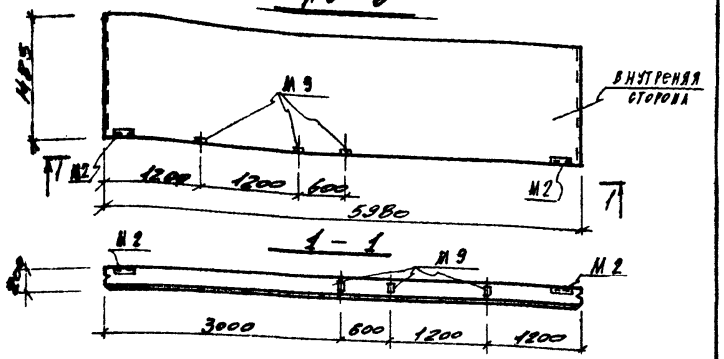

			Обозначение	Наименование	Кол.	Масса	Прим.
				Документация			
				Сборочный чертёж			
			1.030.1-1 в.0-3	Пояснительная записка			
			1.030.1-1 в.1-1	Стен. панель ПС60.15.20-2Л-52			

Привязан:

Инв. №

Нач.отд.	Миллер	
Гл. конст.	Плотников	
Рук.гр.	Иконникова	
Исполн.	Криковцова	
Провер.	Иконникова	

Т.П. 903-1-235.87-КЖИ-ПС-6

Стеновая панель ПС-6

Стадия	Масса	Масштаб
Р.		

Лист | Листов

ГПИ Казахский Сантехпроект

Формат А4

ПС-7

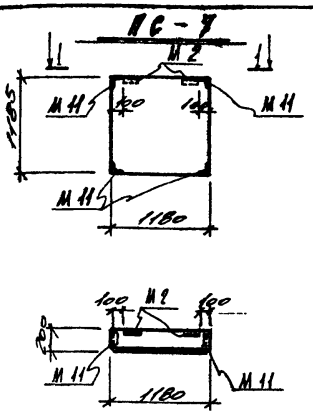

Форм.	Зона	Поз.	Обозначение	Наименование	Кол.	Масса	Прим.
				Документация			
				Сборочный чертеж			
			1.030.1-1 в.0-3	Пояснительная записка			
			1.030.1-1 в.1-1	Стеновая пан. 2ПС12.20-Л-59			

Привязан:

Инв. №

Нач.отд.	Миллер	
Гл. конст.	Плотников	
Рук.гр.	Иконникова	
Исполн.	Криковцова	
Провер.	Иконникова	

Т.П. 903-1-235.87-КЖИ-ПС-7

Стеновая панель ПС-7

Стадия	Масса	Масштаб
Р.		

Лист | Листов

ГПИ Казахский Сантехпроект

Формат А4

ПС-14

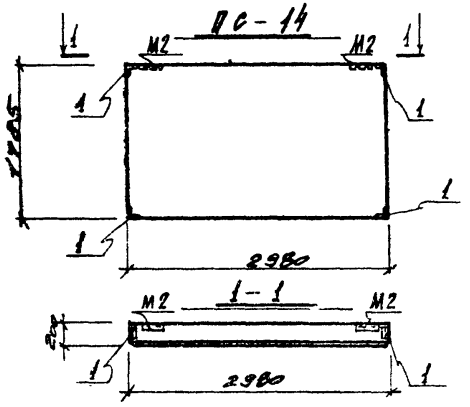

Форм.	Зона	Поз.	Обозначение	Наименование	Кол.	Масса	Прим.
				Документация			
				Сборочный чертеж			
			1.030.1-1 в.0-3	Пояснительная записка			
			1.030.1-1 в.1-1	Стен. панель ПС30.18.20 6А 53			
				Дополнительные детали			
		1	1.030.1-1 в.1-3	Закладное изд. М 11	4	1.36кг	

Привязан:

Инв. №

Нач. отд.	Миллер	
Гл. конст.	Плотников	
Рук. гр.	Иконникова	
Исполн.	Криковцова	
Провер.	Иконникова	

Т.П. 903-1-235.87 – КЖИ-ПС14

Стеновая панель ПС-14

Стадия	Масса	Масштаб
Р.		

Лист | Листов

ГПИ Казахский Сантехпроект

Формат А4

ПС-17

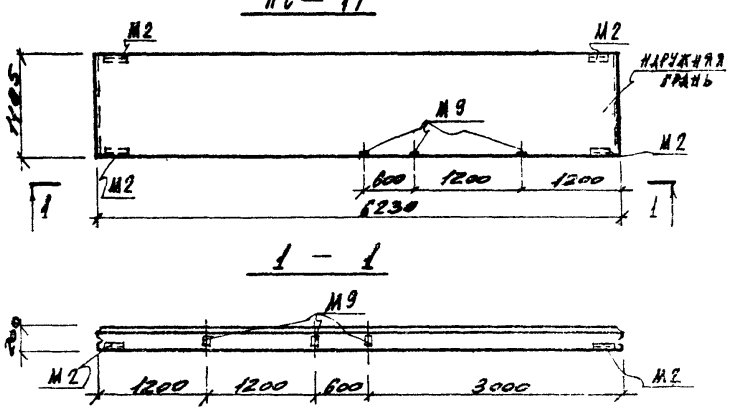

Форм.	Зона	Поз.	Обозначение	Наименование	Кол.	Масса	Прим.
				Документация			
				Сборочный чертеж			
			1.030.1-1 в.0-3	Пояснительная записка			
			1.030.1-1 в.1-1	Стеновая пан. ПС625.17.20-2А-2.48			

Привязан:

Инв. №

Нач. отд.	Миллер	
Гл. конст.	Плотников	
Рук. гр.	Иконникова	
Исполн.	Криковцова	
Провер.	Иконникова	

Т.П. 903-1-235.87 – КЖИ-ПС17

Стеновая панель ПС-17

Стадия	Масса	Масштаб
Р		

Лист | Листов

ГПИ Казахский Сантехпроект

Формат А4

ЦЕНТРАЛЬНЫЙ ИНСТИТУТ ТИПОВОГО ПРОЕКТИРОВАНИЯ ГОССТРОЯ СССР
КАЗАХСКИЙ ФИЛИАЛ

Заказ № 3803 Тираж 330 экз. Цена 0-80 Инв № 903-1-235.87 Сдано в печать
as 1331-07 3/12 87г

gost.e-ecolog.ru