1331-05

ТИПОВОЙ ПРОЕКТ
903-1-235.87

КОТЕЛЬНАЯ С 4 КОТЛАМИ Е-1-9ГН
ТОПЛИВО – ПРИРОДНЫЙ ГАЗ

ЗДАНИЕ ИЗ СБОРНЫХ ЖЕЛЕЗОБЕТОННЫХ КОНСТРУКЦИЙ
АЛЬБОМ 3 ЧАСТЬ 3

СОСТАВ ПРОЕКТА:

Альбом 1 Пояснительная записка.
Альбом 2 Тепломеханическая часть. Водопровод и канализация.
Альбом 3 Нетиповые технологические конструкции.
часть 1,2,3 Блоки оборудования.
Альбом 4 Архитектурные решения. Конструкции железобетонные. Конструкции металлические. Отопление и вентиляция.
Альбом 5 Строительные изделия.
Альбом 6 Силовое электрооборудование. Электрическое освещение. Техническая документация НКУ.
Альбом 7 Регулирование и контроль.
Альбом 8 Щиты автоматизации.
Альбом 9 Спецификации оборудования.
Альбом 10 часть 1,2 Сметы.
Альбом 11 часть 1,2 Ведомости потребности в материалах.

ПРИМЕНЕННЫЕ ТИПОВЫЕ ПРОЕКТЫ:

т.п. 907 2 221 альбом I,II Металлические трубы для отвода дымовых газов с температурой до +350°С. Поставщик: ЦИТП, г. Москва.

РАЗРАБОТАН:
ГПИ „Казахский Сантехпроект"
Главный инженер Шульц Г.Н.
Главный инженер проекта Кутлиметов Р.Т.

Утвержден и введен в действие
ГПИ „Сантехпроект"
Протокол № 16/КУ-86
от 27 ноября 1986г.

gost.e-ecolog.ru

Содержание альбома

Обозначение	Наименование	Стр.
	Содержание	2
В185-002.00.000 ВС	Блок газоотсасывающей установки. Ведомость спецификаций.	3
В185-002.00.000 ГЗ	Блок газоотсасывающей установки. Схема гидравлическая, принципиальная.	
В185-002.00.000	Блок газоотсасывающей установки.	4,5
В185-002.00.000 ВП	Блок газоотсасывающей установки. Ведомость покупных изделий	5÷7
В185-002.00.000 СБ	Блок газоотсасывающей установки.	8, 9
В185-002.01.000 ВС	Бак-газоотделитель V=1,6м³ Ведомость спецификаций.	10
В185-002.01.000	Бак-газоотделитель V=1,6м³	
В185-002.01.001	Прокладка	
В185-002.01.000 ВП	Бак-газоотделитель V=1,6м³ Ведомость покупных изделий	11
В185-002.01.000 СБ	Бак-газоотделитель V=1,6м³	12
В185-002.01.100	Корпус	13
В185-002.01.110	Патрубок	
В185-002.01.110 СБ	Патрубок	
В185-002.01.100 СБ	Корпус	14
В185-002.01.120	Патрубок	15
В185-002.01.120 СБ	Патрубок	
В185-002.01.130	Патрубок	16
В185-002.01.130 СБ	Патрубок	
В185-002.01.140	Люк	17
В185-002.01.140 СБ	Люк	
В185-002.01.141	Фланец	
В185-002.01.100-01	Стенка	
В185-002.01.100-02	Стенка	18
В185-002.01.100-03	Стенка	
В185-002.01.100-04	Стенка	
В185-002.01.100-05	Щит	19
В185-002.01.100-06	Кронштейн	
В185-002.01.100-07	Кронштейн	
В185-002.01.100-08	Кронштейн	
В185-002.01.100-09	Кронштейн	20
В185-002.01.100-10	Штуцер	
В185-002.01.200	Крышка	
В185-002.01.200 СБ	Крышка	
В185-002.01.201	Круг	21
В185-002.01.202	Ручка	
В185-002.01.300	Лестница	
В185-002.01.300 СБ	Лестница	
В185-002.02.000 СБ	Рама	22,23
В185-002.02.000	Рама	23
В185-002.03.000	Трубопровод	24
В185-002.03.000 СБ	Трубопровод	
В185-002.04.000	Трубопровод	25,26
В185-002.04.000 СБ	Трубопровод	25
В185-002.05.000	Отвод	26
В185-002.05.000 СБ	Отвод	
В185-002.06.000	Трубопровод	27
В185-002.06.000 СБ	Трубопровод	
В185-002.08.002	Труба	
В185-002.07.000	Трубопровод	28
В185-002.07.000 СБ	Трубопровод	
В185-002.08.000	Трубопровод	29
В185-002.08.000 СБ	Трубопровод	
В185-002.08.001	Отвод	
В185-002.09.000	Трубопровод	30
В185-002.09.000 СБ	Трубопровод	

Обозначение	Наименование	Стр.
В185-002.09.001	Патрубок	30
В185-002.10.000	Трубопровод	31
В185-002.10.000 СБ	Трубопровод	
В185-002.11.000	Трубопровод	32
В185-002.11.000 СБ	Трубопровод	
В185-002.12.000	Трубопровод	33
В185-002.12.000 СБ	Трубопровод	
В185-002.12.001	Отвод	
В185-002.09.002	Труба	34
В185-002.13.000	Трубопровод	
В185-002.13.000 СБ	Трубопровод	
В185-002.14.000	Патрубок фланцевый	35
В185-002.14.000 СБ	Патрубок фланцевый	
В185-002.14.001	Патрубок	
В185-002.16.000	Патрубок	36
В185-002.15.000 СБ	Патрубок	
В185-002.16.001	Патрубок	
В185-002.16.002	Патрубок	
В185-002.16.000	Трубопровод	37
В185-002.16.000 СБ	Трубопровод	
В185-002.17.000	Патрубок фланцевый	38
В185-002.17.000 СБ	Патрубок фланцевый	
В185-002.02.001	Шверлер	
В188-001.00.000 ВС	Блок воздухозаборного устройства. Ведомость спецификаций.	39
В188-001.00.000 ВП	Блок воздухозаборного устройства. Ведомость покупных изделий	39,40
В188-001.00.000	Блок воздухозаборного устройства	40,41
В188-001.00.001	Прокладка	41
В188-001.01.000	Отвод-переход	
В188-001.00.000 СБ	Блок воздухозаборного устройства.	42
В188-001.01.000 СБ	Отвод-переход	43
В188-001.01.100	Фланец	44
В188-001.01.100 СБ	Фланец	
В188-001.01.200	Фланец	
В188-001.01.200 СБ	Фланец	
В188-001.01.001	Стенка	45
В188-001.01.002	Стенка	
В188-001.02.000	Отвод	46
В188-001.02.000 СБ	Отвод	
В188-001.02.001	Фланец	47
В188-001.02.002	Патрубок	
В188-001.02.003	Звено	
В188-001.03.000	Переход	48
В188-001.03.000 СБ	Переход	
В188-001.03.100	Фланец	49
В188-001.03.100 СБ	Фланец	
В188-001.03.001	Переход	
В188-001.04.000	Короб	50
В188-001.04.100	Фланец	
В188-001.04.100 СБ	Фланец	51
В188-001.04.000 СБ	Короб	
В188-001.04.200	Фланец	52
В188-001.04.200 СБ	Фланец	
В188-001.04.001	Заглушка	
В188-001.04.002	Стенка	53
В188-001.04.003	Стенка	
В188-001.04.004	Стенка	
В188-001.04.005	Прокладка	
В188-001.05.000	Рама	54
В188-001.05.001	Полка	
В188-001.05.002	Стойка	
В188-001.05.000 СБ	Рама	55

Копия формата А4

Типовой проект 903-1-235.87 Альбом 3, часть 3

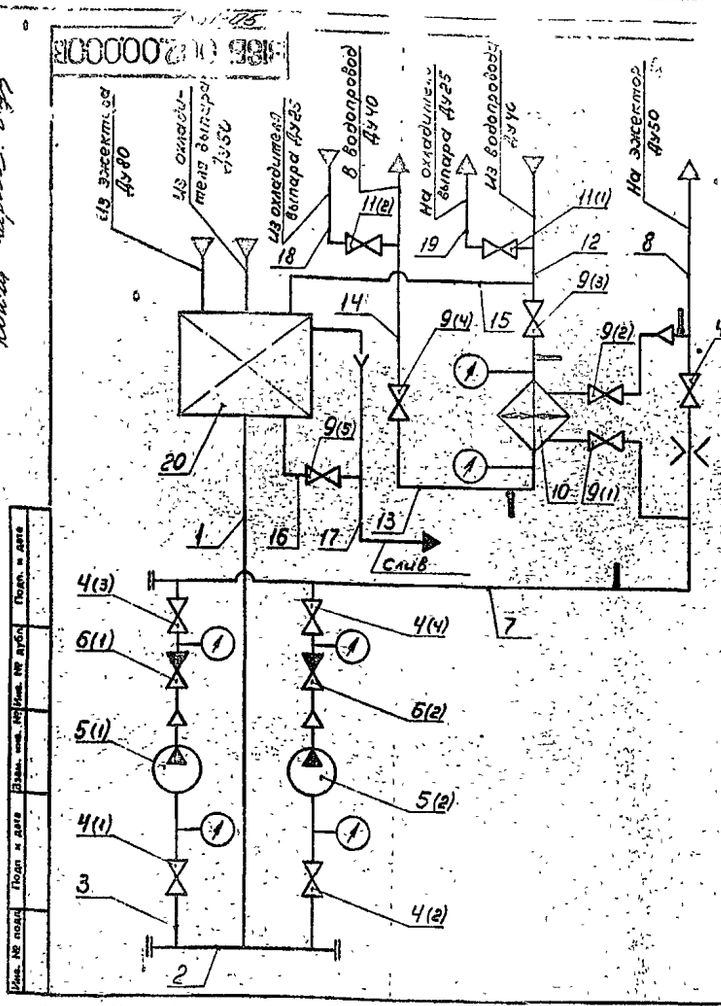

Позиция по монтажной схеме	Обозначение	Наименование	Кол.	Примечание
1;2;17	—	Труба 89×3 ГОСТ 10704-76 / В-Б Ст.3 ГОСТ 10705-80	4м	
3;7;8	—	Труба 57×3 ГОСТ 10704-76 / В-Б Ст.3 ГОСТ 10705-80	52м	
12;13;14;15;16	—	Труба 45×2 ГОСТ 10704-76 / В-Б Ст.3 ГОСТ 10705-80	55м	
18;19	—	Труба 32×2 ГОСТ 10704-76 / В-Б Ст.3 ГОСТ 10705-80	23м	
11(1);11(2)	—	Вентиль запорный фланцевый Ду25; Ру16		
		15Э9п2	2	
9(1)÷9(5)	—	Вентиль запорный фланцевый Ду40; Ру16		
		15Э9п2	5	
4(1)÷4(5)	—	Вентиль запорный фланцевый Ду50; Ру16		
		15Э9п2	5	
5(1);5(2)	—	Насос центробежный консольный К20/30	2	
6(1);6(2)	—	Клапан обратный подъемный Ду50; Ру16		
		16Ч3бр	2	
20	В18Б-002.01.000	Бак-газоотделитель V=1,6м	1	
10	—	Подогреватель водоводяной 1-57×2000-Р	1	

Изм.	Лист	№ докум.	Подп.	Дата
Разраб.		Яблоков		
Пров.		Федоров		
Т. контр.		Федоров		
Н. контр.		Бушина		
Утв.		Федоров		

В18Б–002.00.000 ГЗ

Блок газоотсасывающей установки. Схема гидравлическая принципиальная

Лит.	Масса	Масштаб
	–	б/м
Лист	Листов 1	

Госстрой СССР Казахский Сантехпроект

Формат А3

Типовой проект 903-1-235.87 альбом 3, часть 6

№ строки	Обозначение	Наименование	Куда входит: Обозначение	Кол.	Прим.	Примечание
1	В18Б-002.00.000	Блок газоотсасывающей установки			1	
2	В18Б-002.02.000	Рама	В18Б-002.00.000	1	1	
3	В18Б-002.03.000	Трубопровод	В18Б-002.00.000	1	1	
4	В18Б-002.04.000	Трубопровод	В18Б-002.00.000	1	1	
5	В18Б-002.05.000	Отвод	В18Б-002.00.000	2	2	
6	В18Б-002.06.000	Трубопровод	В18Б-002.00.000	1	1	
7	В18Б-002.07.000	Трубопровод	В18Б-002.00.000	1	1	
8	В18Б-002.08.000	Трубопровод	В18Б-002.00.000	1	1	
9	В18Б-002.09.000	Трубопровод	В18Б-002.00.000	1	1	
10	В18Б-002.10.000	Трубопровод	В18Б-002.00.000	1	1	
11	В18Б-002.11.000	Трубопровод	В18Б-002.00.000	1	1	
12	В18Б-002.12.000	Трубопровод	В18Б-002.00.000	1	1	
13	В18Б-002.13.000	Трубопровод	В18Б-002.00.000	1	1	
14	В18Б-002.14.000	Патрубок фланцевый	В18Б-002.00.000	2	2	
15	В18Б-002.15.000	Патрубок	В18Б-002.00.000	2	2	
16	В18Б-002.16.000	Трубопровод	В18Б-002.00.000	1	1	
17	В18Б-002.17.000	Патрубок фланцевый	В18Б-002.00.000	1	1	
18						
19		Ведомость спецификаций				
20		бака-газоотделителя (входящий в				
21		настоящий блок)				
22		В18Б-002.01.000ВС				

Изм.	Лист	№ докум.	Подп.	Дата
Разраб.		Яблоков		
Пров.		Федоров		
Нач.отд.		Федоров		
Н. контр.		Бушина		
Утв.		Федоров		

В18Б–002.00.000 ВС

Блок газоотсасывающей установки. Ведомость спецификаций

Лит.	Лист	Листов
		1

Госстрой СССР Казахский САНТЕХПРОЕКТ

Формат А3

Инв. № подл. | Подп. и дата | Инв. № дубл. | Взам. инв. № | Подп. и дата

7381-05

Копия верно

Формат	Зона	Поз.	Обозначение	Наименование	Кол.	Прим
				Стандартные изделия		
		20		Болт М16х55.58		
				ГОСТ 7798-70	112	0,182
		21		Болт М12х70.58		
				ГОСТ 7798-70	8	0,03
		22		Болт М12х50.58		
				ГОСТ 7798-70	20	0,068
		23		Гайка М16.5		
				ГОСТ 5915-70	112	0,033
		24		Гайка 12.5		
				ГОСТ 5915-70	28	0,015
		25		Шайба 16.01		
				ГОСТ 11371-78	112	0,011
		26		Шайба 12.01		
				ГОСТ 11371-78	28	0,006
		27		Шайба 12 65Г		
				ГОСТ 6402-70	8	0,003
		28		Шайба 12.36		
				ГОСТ 10906-78	6	0,034

Подп. и дата | Инв. № подл. | Взам. инв. № | Инв. № дубл. | Подп. и дата

Изм. Лист № докум. Подп. Дата

В18Б–002.00.000 Лист 3

Формат А4

Формат	Зона	Поз.	Обозначение	Наименование	Кол.	Прим.
А4		9	В18Б-002.09.000	Трубопровод	1	9,5
Б4х А4		10	В18Б-002.10.000	Трубопровод	1	48
Б4х А4		11	В18Б-002.11.000	Трубопровод	1	11,3
А4		12	В18Б-002.12.000	Трубопровод	1	4,3
А4		13	В18Б-002.13.000	Трубопровод	1	2,7
А4		14	В18Б-002.14.000	Патрубок фланцевый	2	1,2
А4		15	В18Б-002.15.000	Патрубок	2	3,9
Б4х А4		16	В18Б-002.16.000	Трубопровод	1	20,3
А4		17	В18Б-002.17.000	Патрубок фланцевый	1	5
				Детали		
Б4		18	В18Б-002.00.001	Прокладка пластина I, лист ТМКЩ-С-5х75х1310-99 ГОСТ 7338-77	2	0,7
Б4		19	В18Б-002.00.002	Прокладка пластина I, лист ТМКЩ-С-5х75х1180-99 ГОСТ 7338-77	2	0,66

Подп. и дата | Инв. № подл. | Взам. инв. № | Инв. № дубл. | Подп. и дата

Изм. Лист № докум. Подп. Дата

В18Б–002.00.000 Лист 3

Формат А4

Типовой проект 903-1-235.87 альбом 3, часть 3

Формат	Зона	Поз.	Обозначение	Наименование	Кол.	Прим.
		29		Вентиль запорный фланцевый Ру16; Ду65 15Б9п2 ГОСТ 18722-73	2	3,6
		30		Вентиль запорный фланцевый Ру16; Ду40 15Б9п2 ГОСТ 18722-73	5	7,65
		31		Вентиль запорный фланцевый Ру16; Ду50 15Б9п2 ГОСТ 18722-73	5	10,3
		32		Клапан обратный подъемный фланцевый Ру16; Ду50 19Б3бр ГОСТ 19500-74	2	9,4
		33		Насос центробежный консольный типа К20/30 с эл. двигателем 4А100S2 N=2,7кВт (с рамой) ТУ26-06-976-77	2	92

Подп. и дата | Инв. № подл. | Взам. инв. № | Инв. № дубл. | Подп. и дата

Изм. Лист № докум. Подп. Дата

В18Б–002.00.000 Лист 4

Формат А4

Формат	Зона	Поз.	Обозначение	Наименование	Кол.	Прим.
				Документация		
А0 А3			В18Б-002.00.000 СБ	Сборочный чертеж		
А3			В18Б-002.00.000 ГЗ	Схема гидравлическая принципиальная		
А3			В18Б-002.00.000 ВС	Ведомость спецификаций		
5х А3			В18Б-002.00.000 ВП	Ведомость покупных изделий		
				Сборочные единицы		
А4		1	В18Б-002.01.000	Бак-газоотделитель V=1,6м³	1	404
8х А4		2	В18Б-002.02.000	Рама	1	210
3х А4		3	В18Б-002.03.000	Трубопровод	1	80
3х А4		4	В18Б-002.04.000	Трубопровод	1	22,5
А4		5	В18Б-002.05.000	Отвод	2	44
А4		6	В18Б-002.06.000	Трубопровод	1	5,3
2х А4		7	В18Б-002.07.000	Трубопровод	1	15,7
А4		8	В18Б-002.08.000	Трубопровод	1	7

Подп. и дата | Инв. № подл. | Взам. инв. № | Инв. № дубл. | Подп. и дата

Изм.	Лист	№ докум.	Подп.	Дата	В18Б–002.00.000			
Разраб.		Яковлев			Блок газоотделительной установки	Лит.	Лист	Листов
Провер.		Федоров					1	8
Нач.отд.		Федоров				Госстрой СССР Казахский ф-л ТЕХПРОЕКТ		
Н. контр.		Сушина						
Утв.		Федоров						

Формат А4

Копия верна №827

№ строки	Наименование	Код ОКП	Обозначение документа на поставку	Поставщик	Код, вид, вып. (обозначение)	Количество: Наименование	в комплекте	Марка, группа	всего	Примечание
1	Насос центробежный									
2	ный консольный									
3	К20/30 с эл.двигате-									
4	лем 4А100S2 (сухой	36 3111 0071	ТУ26-06-976-77	„Армхиммаш"	В185-002.00.000	2			2	
5	Вентиль запорный									
6	фланцевый 15Ч9р2:									
7	Ру16; Ду25	37 2212 1030		ПО „Кролевецпром-		2			2	
8	Ру16; Ду40	37 2213 1030				5			5	
9	Ру16; Ду50	37 2214 1031	ГОСТ 18722-73	арматура"	В185-002.00.000	5			5	
10	Клапан обратный									
11	подъемный фланцевый			ПО						
12	Ру16; Ду50 16ч3бр	37 2234 1008	ГОСТ 18500-74	„Армхиммаш"	В185-002.00.000	2			2	
13	Подогреватель водо-			Завод сантехоборудования объединения „Моссантехпром"						
14	водяной 1-57к2000-Р	31 1356 5201	ТУ400-28-429-82Е		В185-002.00.000	1			1	
15										
16	Опора:									
	ОПБ-2/39		ГОСТ 14911-82		В185-002.00.000	3			3	
	ОПБ-2/37					5			5	
	ОПБ-2/45					4			4	
	ОПБ-2/32					2			2	

Инв. № подл. | Подп. и дата | Взам. инв. № | Инв. № дубл. | Подп. и дата

Изм.	Лист	№ докум.	Подп.	Дата
Разраб.		Зеленков		
Провер.		Федоров		
Нач. отд.		Федоров		
Н. контр.		Бушина		
Утв.		Федоров		

В185–002.00.000 ВП

Блок газоотсасывающей установки
Ведомость покупных изделий

Лит.	Лист	Листов
	1	5

Госстрой СССР Казахский ОРГТЕХПРОЕКТ

Формат А3

Типовой проект 903-1-235.87 альбом 3 часть 3

Формат	Зона	Поз.	Обозначение	Наименование	Кол.	Прим.
		42		Опора ОПБ-2/32		
				ГОСТ 14911-82	2	0,12

Формат	Зона	Поз.	Обозначение	Наименование	Кол.	Прим.
		34		Подогреватель		
				водоводяной		
				1-57к2000-Р		
				ТУ400-28-429-82Е	1	93,87
		35		Прокладка		
				А-25-16		
				ГОСТ 15180-70	4	0,013
		36		Прокладка		
				А-40-16		
				ГОСТ 15180-70	10	0,02
		37		Прокладка		
				А-50-16		
				ГОСТ 15180-70	20	0,026
		38		Прокладка		
				А-80-10		
				ГОСТ 15180-70	1	0,04
		39		Опора ОПБ-2/39		
				ГОСТ 14911-82	3	0,52
		40		Опора ОПБ-2/37		
				ГОСТ 14911-82	5	0,33
		41		Опора ОПБ-2/45		
				ГОСТ 14911-82	4	0,19

Инв. № подл. | Подп. и дата | Взам. инв. № | Инв. № дубл. | Подп. и дата

№ строки	Наименование	Код ОКП	Обозначение документа на поставку	Поставщик	Куда входит (обозначение)	Количество: На изделие	В компл.	Нарегулир.	Всего	Примечание
1	Фланец 1-50-10.Ст.25		ГОСТ 12821-80		В185-002.04.000	1			1	
2					В185-002.07.000	1			1	
3									2	
4	Фланец 1-50-16.Ст.25				В185-002.03.000	2			2	
5					В185-002.04.000	2			2	
6					В185-002.05.000	2			4	
7					В185-002.07.000	1			1	
8					В185-002.14.000	1			2	
9					В185-002.15.000	1			2	
10					В185-002.17.000	1			1	
11									14	
12	Фланец 3-50-10 Ст.25				В185-002.04.000	1			1	
13					В185-002.17.000	1			1	
14									2	
15	Фланец 1-80-10 Ст.25				В185-002.03.000	1			1	
16					В185-002.16.000	1			1	
17									2	
18	Заглушка 57×3		ГОСТ 17379-83		В185-002.04.000	1			1	
19	Заглушка 89×3,5				В185-002.03.000	2			2	
20	Отвод 45°57×3		ГОСТ 17375-83		В185-002.07.000	1			1	
21	Отвод 60°89×3,5				В185-002.03.000	1			1	
22	Отвод 90°45×2,5				В185-002.06.000	2			2	
23					В185-002.10.000	1			1	
24					В185-002.11.000	3			3	

Изм. Лист № докум. Подп. Дата — В185-002.00.000ВП — Лист 3

Формат А3

Типовой проект 903-1-235.87 альбом 3, часть 3

№ строки	Наименование	Код ОКП	Обозначение документа на поставку	Поставщик	Куда входит (обозначение)	Количество: На изделие	В компл.	Нарегулир.	Всего	Примечание
1	Прокладка:		ГОСТ 15180-70		В185-002.00.000					
2	А-25-16					4			4	
3	А-40-16					10			10	
4	А-50-16					20			20	
5	А-80-10					1			1	
6	Фланец 1-25-10 Ст.25		ГОСТ 12821-80		В185-002.08.000	1			1	
7					В185-002.09.000	1			1	
8					В185-002.12.000	2			2	
9					В185-002.13.000	2			2	
10									6	
11	Фланец 1-40-6 Ст.25				В185-002.15.000	1			2	
12	Фланец 1-40-10 Ст.25				В185-002.06.000	2			2	
13					В185-002.08.000	2			2	
14					В185-002.09.000	3			3	
15									7	
16	Фланец 1-40-16 Ст.25				В185-002.04.000	1			1	
17					В185-002.07.000	1			1	
18					В185-002.10.000	2			2	
19					В185-002.11.000	2			2	
20					В185-002.16.000	1			1	
21									7	
22	Фланец 1-50-[illegible].Ст.25				В185-002.14.000	1			2	
23										
24										

Изм. Лист № докум. Подп. Дата — В185-002.00.000ВП — Лист 2

Формат А3

Инв. № подл. | Подп. и дата | Взам. инв. № | Инв. № дубл. | Подп. и дата

Копия верна

Типовой проект 703-1-23 ... альбом 3, часть 3

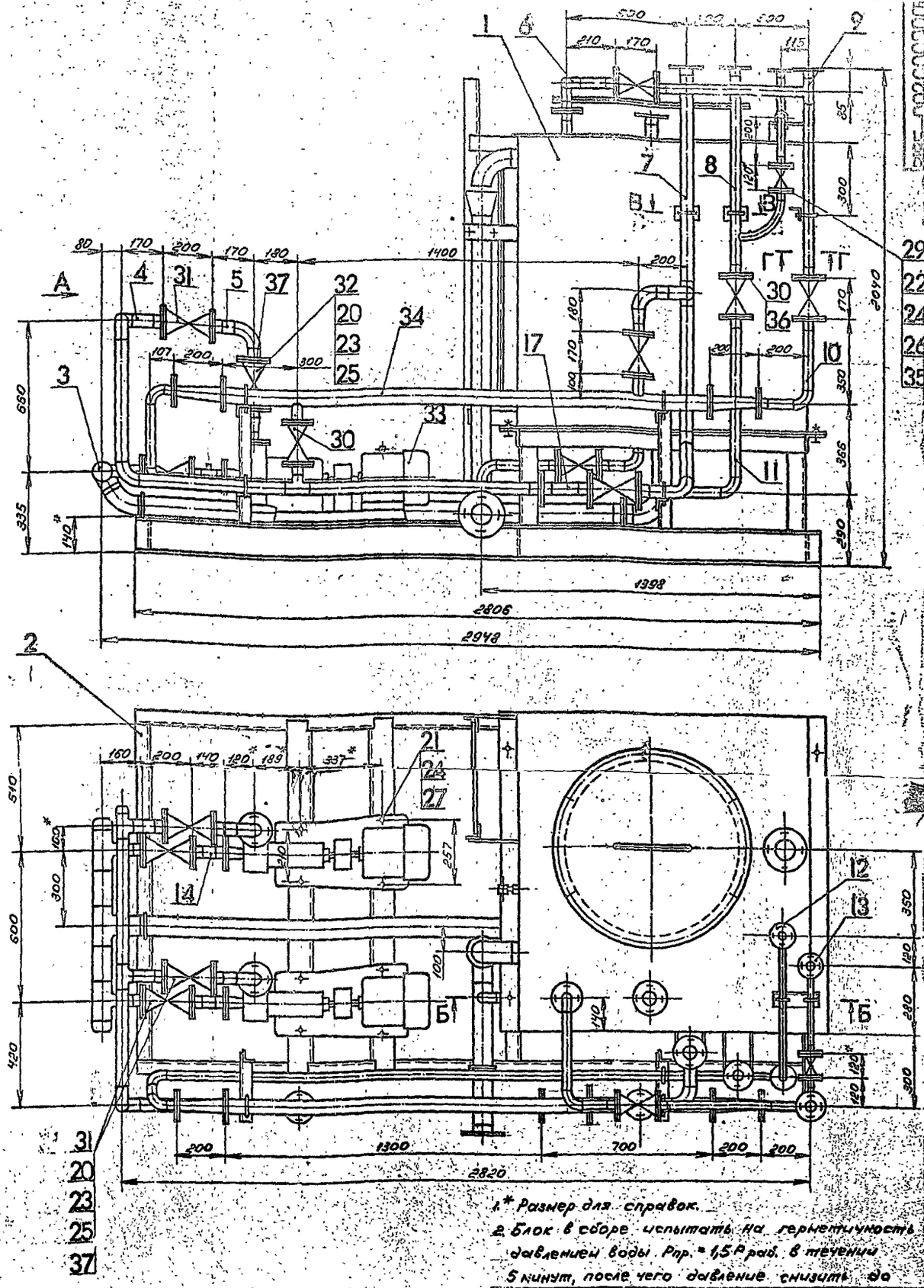

1.* Размер для справок.

2. Блок в сборе испытать на герметичность давлением воды Рпр. = 1,5 Р раб. в течении 5 минут, после чего давление снизить до рабочего и произвести осмотр. Течи не допускаются.

3. На период транспортировки и хранения блока все отверстия в трубопроводах заглушить.

Изм.	Лист	№ докум.	Подп.	Дата
Разраб.		Яблоков		
Пров.		Бушина		
Т. контр.		Федоров		
Н. контр.		Бушина		
Утв.		Федоров		

В18Б-002.00.000СБ

Блок газоотсасывающей установки

Лит.	Масса	Масштаб
	1140	1:10

Лист 1 | Листов 2

Госстрой СССР Казахский Сантехпроект

Формат А4

Инв. № подл. | Подп. и дата | Взам. инв. № | Инв. № дубл. | Подп. и дата

1331-05

Копия верна

№ строки	Наименование	Код ОКП	Обозначение документа на поставку	Поставщик	Куда входит (обозначение)	Количество: На изделие	В комплекты	На регулир.	Всего	Примечание
1	Установка добыш-				8185-002.10.000	1			1	
2	ки 3К4-45-70				8185-002.11.000	1			1	
3			ВСН 186-74 Мс СС СССР		8185-002.14.000	1			2	
4									4	
5	Установка добыш-									
6	ки 5-3К4-53-76				8185-002.05.000	1			2	
7										
8	Крепежные изделия									
9										
10	Болт М16х55.58				8185-002.00.000	112			112	
11	М12х70.58		ГОСТ 7798-70			8			8	
12	М12х50.58					20			20	
13	Гайка М16.5		ГОСТ 5915-70		8185-002.00.000	112			112	
14	М12.5					28			28	
15	Шайба 16.01		ГОСТ 11371-78		8185-002.00.000	112			112	
16	12.01					28			28	
17	Шайба 12.65Г		ГОСТ 6402-70		8185-002.00.000	8			8	
18	Шайба 12.35		ГОСТ 10906-78		8185-002.00.000	6			6	
19										
20										
21										
22										
23										
24										

Инв. № подл. | Подп. и дата | Взам. инв. № | Инв. № дубл. | Подп. и дата

Изм.	Лист	№ докум.	Подп.	Дата	8185—002.00.000ВП	Лист 5

Формат А3

Типовой проект 903-1-235.87 альбом 3, часть 3

№ строки	Наименование	Код ОКП	Обозначение документа на поставку	Поставщик	Куда входит (обозначение)	Количество: На изделие	В комплекты	На регулир.	Всего	Примечание
1	Отвод 90°45°ø85				8185-002.16.000	1			1	
2									7	
3	Отвод 90°57х3		ГОСТ 17375-83		8185-002.04.000	2			2	
4					8185-002.05.000	1			2	
5					8185-002.07.000	3			3	
6									7	
7	Отвод 90°89х3,5				8185-002.16.000	1			1	
8	Переход К57х4-45х3,5				8185-002.07.000	1			1	
9			ГОСТ 17378-83		8185-002.15.000	1			2	
10									3	
11	Переход К125х4-89х3,5				8185-002.15.000	1			1	
12	Тройник 45х2,5				8185-002.09.000	1			1	
13	Тройник 57х3				8185-002.04.000	2			2	
14					8185-002.07.000	1			1	
15			ГОСТ 17376-83						3	
16	Тройник 57х3-45х2,5				8185-002.04.000	1			1	
17	Тройник 89х3,5				8185-002.03.000	1			1	
18	Тройник 89х3,5-57х3				8185-002.03.000	2			2	
19	Установка добыш-									
20	ки 3-3К4-6-75				8185-002.04.000	1			1	
21			ВСН 186-74 Мс СС СССР		8185-002.07.000	1			1	
22					8185-002.14.000	1			1	
23					8185-002.13.000	1			1	

Инв. № подл. | Подп. и дата | Взам. инв. № | Инв. № дубл. | Подп. и дата

1331-05

№ строки	Обозначение	Наименование	Куда входит: Обозначение	Кол.	Общее кол-во	Примечание
1	В18Б-002.01.000.	Бак-газоотделитель V=1,6 м³			1	
2	В18Б-002.01.100.	Корпус	В18Б-002.01.000.	1	1	
3	В18Б-002.01.110	Патрубок	В18Б-002.01.100	1	1	
4	В18Б-002.01.120.	Патрубок	В18Б-002.01.100.	1	1	
5	-01	Патрубок	В18Б-002.01.100	1	1	
6	-02	Патрубок	В18Б-002.01.100.	1	1	
7	В18Б-002.01.130	Патрубок	В18Б-002.01.100	1	1	
8	-01	Патрубок	В18Б-002.01.100.	1	1	
9	В18Б-002.01.140.	Люк	В18Б-002.01.100	1	1	
10	В18Б-002.01.200.	Крышка	В18Б-002.01.000.	1	1	
11	В18Б-002.01.300.	Лестница	В18Б-002.01.000.	1	1	
12						
13						
14						
15						
16						
17						
18						
19						
20						
21						
22						
23						
24						
25						
26						
27						

Копия верна №37

Изм.	Лист	№ докум.	Подп.	Дата
Разраб.		Боровиков		
Провер.		Федоров		
Нач.отд.		Федоров		
Н.контр.		Бушина		
Утв.		Федоров		

В18Б-002.01.000.ВС.

Бак-газоотделитель V=1,6 м³

Ведомость спецификации

Литер	Лист	Листов
		1

Госстрой СССР Казахский Сантехпроект

Формат А6

Типовой проект 903-1-23587, альбом 3, часть 3

В18Б-002.01.001

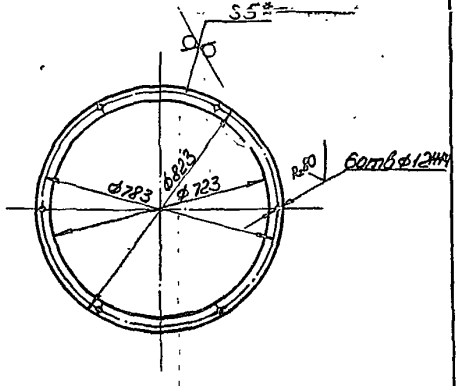

1. * Размер для справок.
2. Предельные отклонения размеров $\pm\frac{JT14}{2}$ по ГОСТ 25347-82.
3. Шероховатость кромок реза Rz160.

Изм.	Лист	№ докум.	Подп.	Дата
Разраб.		Боровиков		
Пров.		Федоров		
Т. контр.		Федоров		
Н. контр.		Бушина		
Утв.		Федоров		

В18Б-002.01.001.

Прокладка

Лит.	Масса	Масштаб
	0,9	1:10

Лист | Листов 1

Пластина I, лист, ТМКЩ-С-5×850×850-1.7, ГОСТ 7338-77

Госстрой СССР Казахский Сантехпроект

Формат А4

Форм.	Зона	Поз.	Обозначение	Наименование	Кол-во	Прим.
				Документация		
А2			В18Б-002.01.000.СБ.	Сборочный чертеж		
А3			В18Б-002.01.000.ВС.	Ведомость спецификации		
А3			В18Б-002.01.000.ВП.-	Ведомость покупных изделий		
				Сборочные единицы		
А4		1	В18Б-002.01.100.	Корпус	1	357,3
А4		2	В18Б-002.01.200.	Крышка	1	17,7
А4		3	В18Б-002.01.300.	Лестница	1	25,0
				Детали		
А4		4	В18Б-002.01.001.	Прокладка	1	0,9
Б4		5	В18Б-002.01.002.	Прокладка		
				Пластина I, лист, ТМКЩ-С-3×35×35-1.7, ГОСТ 7338-77	2	0,002
Б4		6	В18Б-002.01.003.	Трубка 20-25-980 ГОСТ [illegible]	1	0,24
				Стандартные изделия		
		7		Болт М10-20.52. ГОСТ 7798-70	6	0,025
		8		Гайка М10.5. ГОСТ 5915-70	6	0,0114
		9		Шайба 10.01. ГОСТ 11371-78	6	0,004
		10		Запорное устройство указателя уровня кранового типа цапковое 12Б1бк ГОСТ 9652-68	1	2,45

Изм.	Лист	№ докум.	Подп.	Дата
Разраб.		Боровиков		
Провер.		Федоров		
Нач.отд.		Федоров		
Н.контр.		Бушина		
Утв.		Федоров		

В18Б-002.01.000

Бак газоотделитель V=1,6 м³

Лит.	Лист	Листов
		1

Госстрой СССР Казахский САНТЕХПРОЕКТ

Формат А4

Типовой проект 903-1-235.87, альбом 3, часть 3.

Копия верна

Инв. № подл.	Подп. и дата	Взам. инв. №	Инв. № дубл.	Подп. и дата

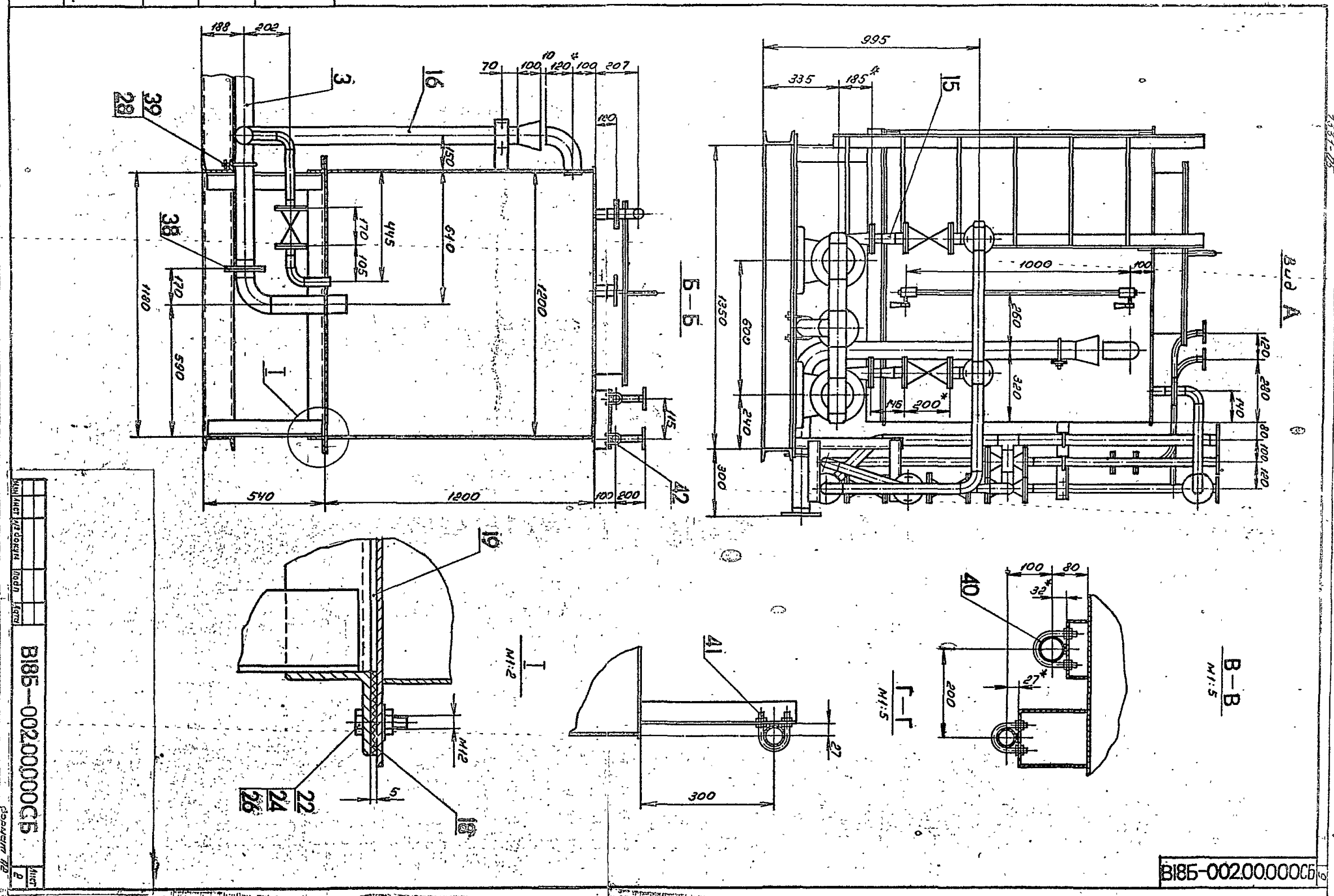

В18Б-002.00.000СБ

Инв. № подл. | Подп. и дата | Взам. инв. № | Инв. № дубл. | Подп. и дата

Лист | № докум. | Подп. | Дата

В18Б-002.00.000СБ

Формат А2

Лист 2

16

1331-05

11

№ строки	Наименование	Код ОКП	Обозначение документа на поставку	Поставщик	Куда входит (обозначение)	Количество: на изделие	в комплекты	на регул.	Всего	Примечание
1	Фланец									
2	1-50-10 Ст.25		ГОСТ 12821-80		В18Б-002.01.120	1			1	
3	Фланец									
4	1-80-10 Ст.25		ГОСТ 12821-80		В18Б-002.01.120	1			1	
5					В18Б-002.01.130	1			1	
6	Фланец								2	
7	1-40-16 Ст.25		ГОСТ 12821-80		В18Б-002.01.130	1			1	
8										
9										
10										
11										
12										
13										
14										
15										
16										
17										
18										
19										
20										
21										
22										
23										
24										
25										

Копия верна: [illegible]

Подп. и дата | Инв. № дубл. | Взам. инв. № | Подп. и дата | Инв. № подл.

Изм. | Лист | № докум. | Подп. | Дата

В18Б-002.01.000 ВП. Лист 2

Формат А3

№ строки	Наименование	Код ОКП	Обозначение документа на поставку	Поставщик	Куда входит (обозначение)	Количество: на изделие	в комплекты	на регул.	Всего	Примечание
1	Болт М10х20.58		ГОСТ 7798-70		В18Б-002.01.000.	6			6	
2	Гайка М10.5		ГОСТ 5915-70		В18Б-002.01.000.	6			6	
3	Шайба 10.01.		ГОСТ 11371-78		В18Б-002.01.000.	6			6	
4										
5	Запорное устрой									
6	ство указателя									
7	уровня кранового			Киевский						
8	типа цапковое			завод						
9	1261бк	37 1261 2005	ГОСТ 9652-68	„Промарматура"	В18Б-002.01.000.	1			1	
10										
11	Муфта									
12	короткая 20		ГОСТ 8966-75		В18Б-002.01.100	2			2	
13										
14	Отвод 90°									
15	89×3,5		ГОСТ 17375-83		В18Б-002.01.110	1			1	
16					В18Б-002.01.130	1			1	
17									2	
18	Отвод 90°									
19	45×2,5		ГОСТ 17375-83		В18Б-002.01.130	1			1	
20										
21	Фланец									
22	1-40-10 Ст.25		ГОСТ 12821-80		В18Б-002.01.120	1			1	
23										

Типовой проект 903-1-235.87, аль 5 ом 3, часть 3

Подп. и дата | Инв. № дубл. | Взам. инв. № | Подп. и дата | Инв. № подл.

Изм.	Лист	№ докум.	Подп.	Дата
Разраб.		Боровиков	[illegible]	
Провер.		Федоров	[illegible]	
Нач. отд.		Федоров	[illegible]	
Н. контр.		Бушуев	[illegible]	
Утв.		Федоров	[illegible]	

В18Б-002.01.000 ВП

Бак-газоотделитель V=1,6 м³

Ведомость покупных изделий

Лит.	Лист	Листов
	1	2

Госстрой СССР Казахский СЛНТЕХПРОЕКТ

Формат А3

В18Б-002.01.000.СБ

Копия верна: [illegible]

Типовой проект 903-1-235.87, альбом 3, часть 3

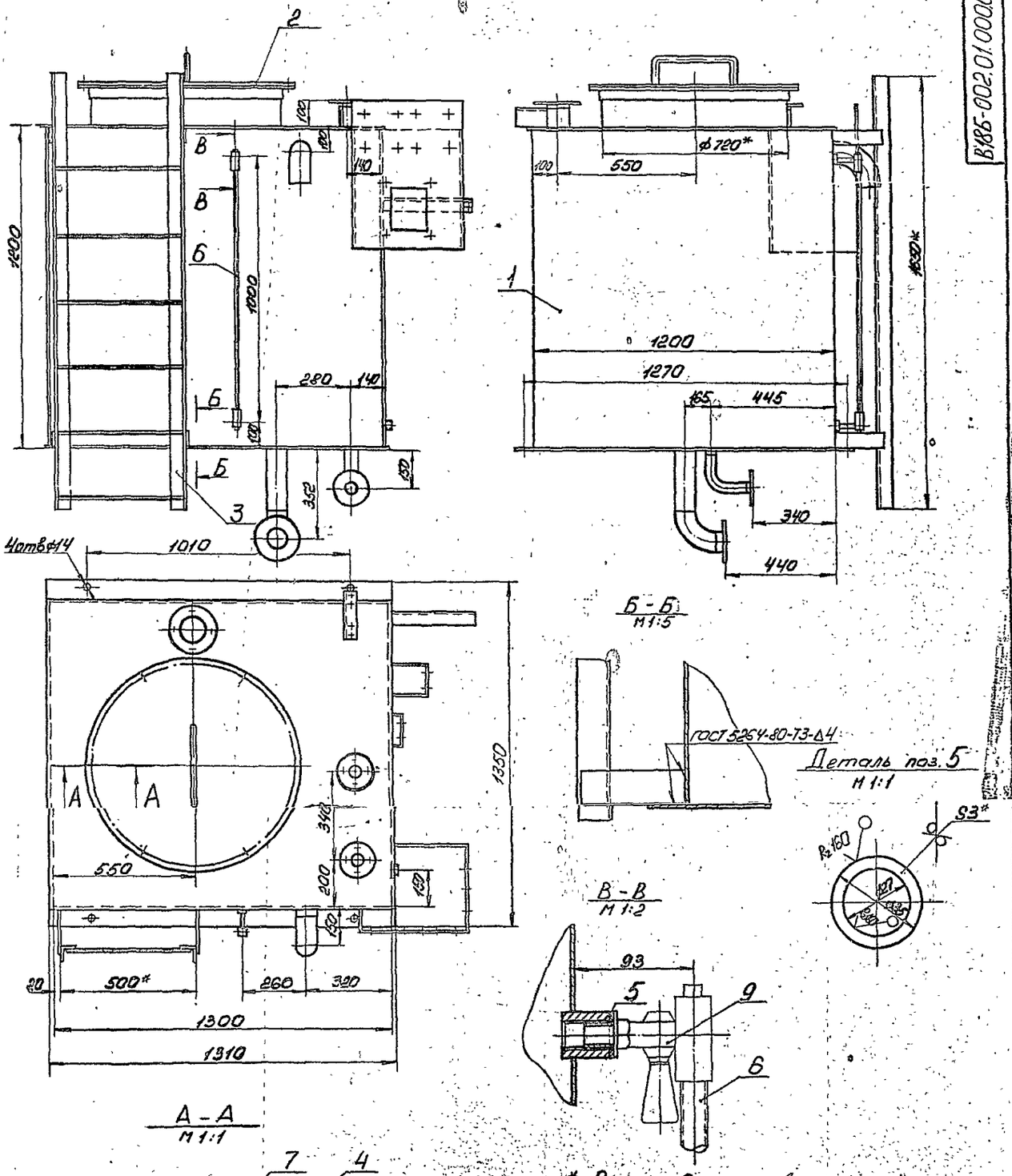

1.* Размер для справок.
2. Предельные отклонения размеров $\pm\frac{IT14}{2}$ по ГОСТ 25347-82.
3. Электрод Э42 ГОСТ 9467-75.

Изм.	Лист	№ докум.	Подп.	Дата	В18Б-002.01.000.СБ.	Лит.	Масса	Масштаб
Разраб.		Боровиков			Бак-газоотделитель V=1,6 м³		4040	1:10
Пров.		Федоров				Лист	Листов 1	
Т. контр.		Федоров				Госстрой СССР Казахский Сантехпроект		
Н. контр.		Бушина						
Утв.		Федоров				Формат А2		

Инв. № подл. | Подп. и дата | Взам. инв. № | Инв. № дубл. | Подп. и дата

1331-05

В18Б-002.01.110.СБ.

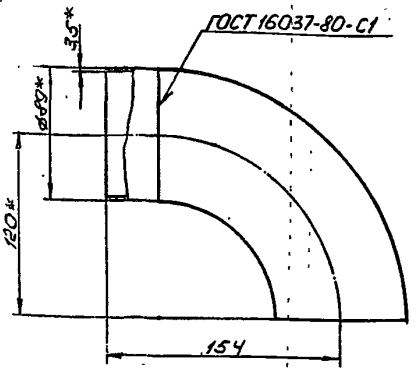

1 * Размер для справок.
2. Предельные отклонения размеров $\pm\frac{JT14}{2}$ по ГОСТ 25347-82.
3 Шероховатость кромок реза R_z160.
4 Электрод Э42 ГОСТ 9467-75.

Изм	Лист	№ докум.	Подп	Дата	В18Б-002.01.110.СБ.	Лит.	Масса	Масштаб
Разраб.		Боровикова			Патрубок		1,9	1:2
Пров.		Федоров				Лист	Листов 1	
Т. контр.		Федоров				Госстрой СССР Казахский Сантехпроект		
Н. контр.		Бушина						
Утв.		Федоров						

Формат А4

Форм	Зона	Поз.	Обозначение	Наименование	Кол.	Прим.
				Документация		
А4			В18Б-002.01.110.СБ.	Сборочный чертеж		
				Детали		
Б4		1	В18Б-002.01.111.	Патрубок		
				Труба $\frac{89\times3,5\ ГОСТ\ 10704-76}{ВСт3\ ГОСТ\ 10705-80}$		
				$l=34$	1	0,3
				Стандартные изделия		
		2		Отвод 90°89×3,5 ГОСТ 17375-83	1	1,6

Изм	Лист	№ докум.	Подп	Дата	В18Б-002.01.110.	Литер	Лист	Листов
Разраб.		Боровикова			Патрубок			1
Провер.		Федоров				Госстрой СССР Казахский Сантехпроект		
Нач. отд.		Федоров						
Н. контр.		Бушина						
Утв.		Федоров						

Формат А4

Копия Зерна

Типовой проект 903-1-235.87, альбом 3, часть 2

Форм.	Зона	Поз.	Обозначение	Наименование	Кол.	Прим.
А4		16	В18Б-002.01.109.-09	Кронштейн	1	1,3
А4		17	В18Б-002.01.110.-10	Штуцер	2	0,2
Б4		18	В18Б-002.01.111.-11	Стенка		
				Лист Б4 ГОСТ 19903-74 / ВСт3 ГОСТ 14637-79		
				1191×1200	1	44,9
Б4		19	В18Б-002.01.112.-12	Стенка		
				Лист Б4 ГОСТ 19903-74 / ВСт3 ГОСТ 14637-79		
				1191×1292	1	48,3
				Стандартные изделия		
		20		Муфта короткая 20. ГОСТ 8966-75	2	0,075

Изм	Лист	№ докум.	Подп.	Дата	В18Б-002.01.100.	Лист 2

Формат А4

Форм.	Зона	Поз.	Обозначение	Наименование	Кол.	Прим.
				Документация		
А2			В18Б-002.01.100.СБ.	Сборочный чертеж		
				Сборочные единицы		
А4		1	В18Б-002.01.110.	Патрубок	1	1,9
Б4 А4		2	В18Б-002.01.120	Патрубок	1	2,0
		3	-01	Патрубок	1	2,5
		4	-02	Патрубок	1	4,0
Б4 А4		5	В18Б-002.01.130.	Патрубок	1	2,4
		6	-01	Патрубок	1	6,8
А4		7	В18Б-002.01.140.	Люк	1	26,8
				Детали		
А4		8	В18Б-002.01.101.-01	Стенка	1	36,6
А4		9	В18Б-002.01.102.-02	Стенка	1	69,7
А4		10	В18Б-002.01.103.-03	Стенка	1	48,0
А4		11	В18Б-002.01.104.-04	Стенка	1	44,9
А4		12	В18Б-002.01.105.-05	Щит	1	9,2
А4		13	В18Б-002.01.106.-06	Кронштейн	1	0,6
А4		14	В18Б-002.01.107.-07	Кронштейн	1	1,2
А4		15	В18Б-002.01.108.-08	Кронштейн	1	0,9

Изм	Лист	№ докум.	Подп.	Дата	В18Б-002.01.100.	Литер	Лист	Листов
Разраб.		Боровикова			Корпус		1	2
Провер.		Федоров				Госстрой СССР Казахский Сантехпроект		
Нач. отд.		Федоров						
Н. контр.		Бушина						
Утв.		Федоров						

Формат А4

134

Типовой проект 903-1-135.87, альбом 3, часть 8

Копия верна:

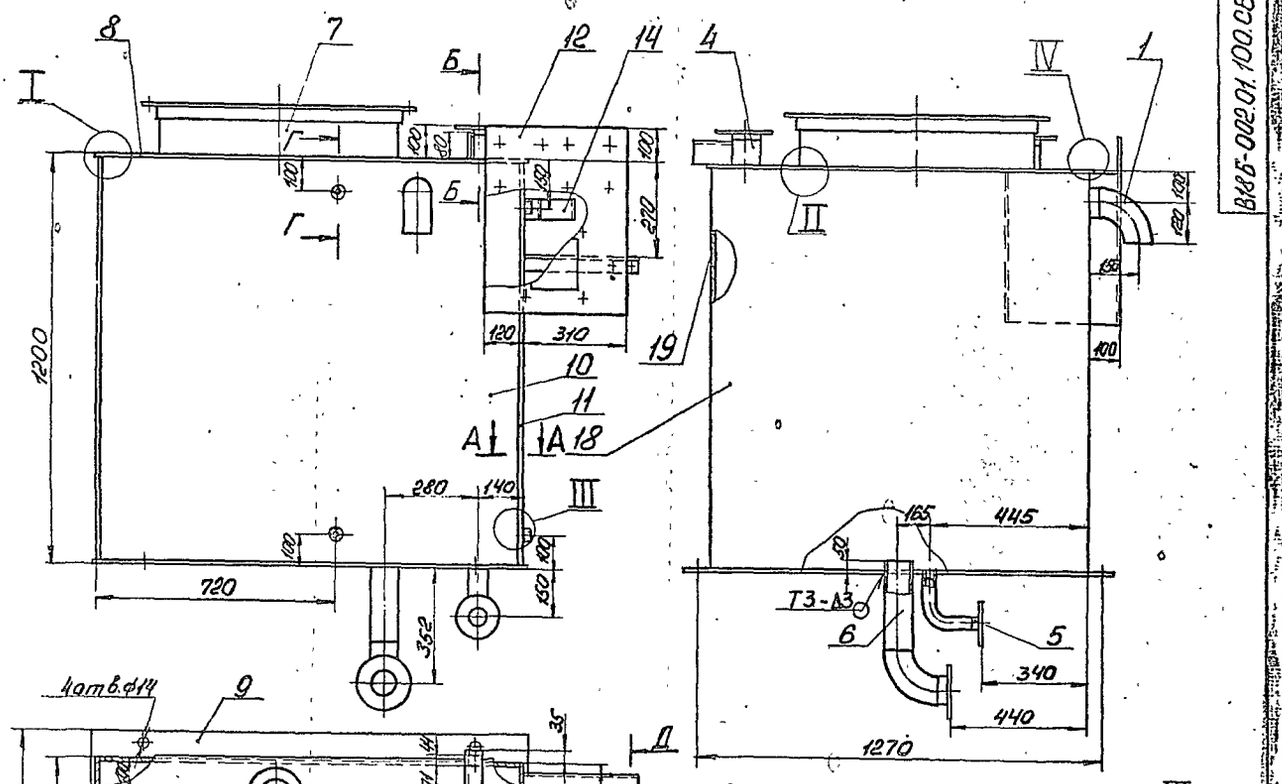

1. * Размер для справок.
2. Предельные отклонения размеров $\pm \frac{JT12}{2}$ по ГОСТ 25347-82.
3. Шероховатость кромок реза R_z 160.
4. Сварные швы по ГОСТ 5264-80.
5. Электрод Э42 ГОСТ 9467-75.

Изм.	Лист	№ докум.	Подп.	Дата	В18Б-002.01.100.СБ		
Разраб.		Боровиков			Корпус	Лит.	Масса	Масштаб
Пров.		Федоров					357,3	1:10
Т. контр.		Федоров				Лист	Листов 1	
Н. контр.		Бушина				Госстрой СССР Казахский Сантехпроект		
Утв.		Федоров						

Формат А2

Инв. № подл. | Подп. и дата | Взам. инв. № | Инв. № дубл. | Подп. и дата

1331-05

В18Б-002.01.120.СБ

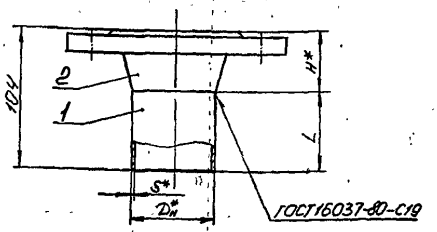

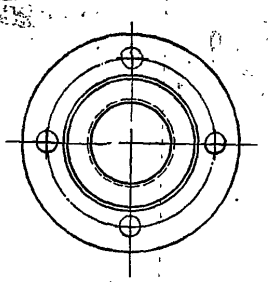

Обозначение	$D_у$	$D_н^*$	S^*	L	H^*	Масса
В18Б-002.01.120	40	45	2	59	45	2,0
-01	50	57	3	59	45	2.5
-02	80	89	3	54	50	4.0

1. * Размер для справок.
2. Предельные отклонения размеров $\pm\frac{ЭТ14}{2}$ по ГОСТ 25347-82.
3. Шероховатость кронок реза R_z 160.
4. Электрод Э42 ГОСТ 9467-75.

Изм.	Лист	№ докум.	Подп.	Дата	В18Б-002.01.120.СБ.	Лит.	Масса	Масштаб
Разраб.		Боровиков			Патрубок		см. табл.	–
Пров.		Федоров				Лист	Листов 1	
Т. контр.		Федоров				Госстрой СССР Казахский Сантехпроект		
Н. контр.		Бишина						
Утв.		Федоров						

Формат А3.

Типовой проект 903-1-235.87, ал. бот 3, часть 3

Форм.	Зона	Поз.	Обозначение	Наименование	Кол-во	Прим.
				Детали		
Б4		1	В18Б-002.01.121-01	Патрубок		
				Труба 57×3 ГОСТ 10704-76 / В Ст.3 ГОСТ 10705-80		
				ℓ=59	1	0,21
				Стандартные изделия		
		2		Фланец 1-50-10 Ст.25 ГОСТ 12821-80.	1	2,26
				В18Б-002.01.120-02		
				Детали		
Б4		1	В18Б-002.01.121-02	Патрубок		
				Труба 89×3 ГОСТ 10704-76 / В Ст.3 ГОСТ 10705-80		
				ℓ=54	1	0,34
				Стандартные изделия		
		2		Фланец 1-80-10 Ст25 ГОСТ 12821-80	1	3,67

Изм.	Лист	№ докум.	Подп.	Дата	В18Б-002.01.120.	Лист 2

Формат А4

Форм.	Зона	Поз.	Обозначение	Наименование	Кол-во	Прим.
				Документация		
А2			В18Б-002.01.120.СБ.	Сборочный чертеж		
				Переменные данные для исполнений		
				В18Б-002.01.120		
				Детали		
Б4		1	В18Б-002.01.121.	Патрубок		
				Труба 45×2 ГОСТ 10704-76 / В Ст.3 ГОСТ 10705-80		
				ℓ=59	1	0,13
				Стандартные изделия		
		2		Фланец 1-40-10 Ст25 ГОСТ 12821-80.	1	1,83
				В18Б-002.01.120-01		

Изм.	Лист	№ докум.	Подп.	Дата	В18Б-002.01.120	Лит.	Лист	Листов
Разраб.		Боровиков			Патрубок		1	2
Провер.		Федоров				Госстрой СССР Казахский САНТЕХПРОЕКТ		
Нач. отд.		Федоров						
Н. контр.		Бишина						
Утв.		Федоров						

Формат А4

1331-05

В18Б-002.01.130.СБ

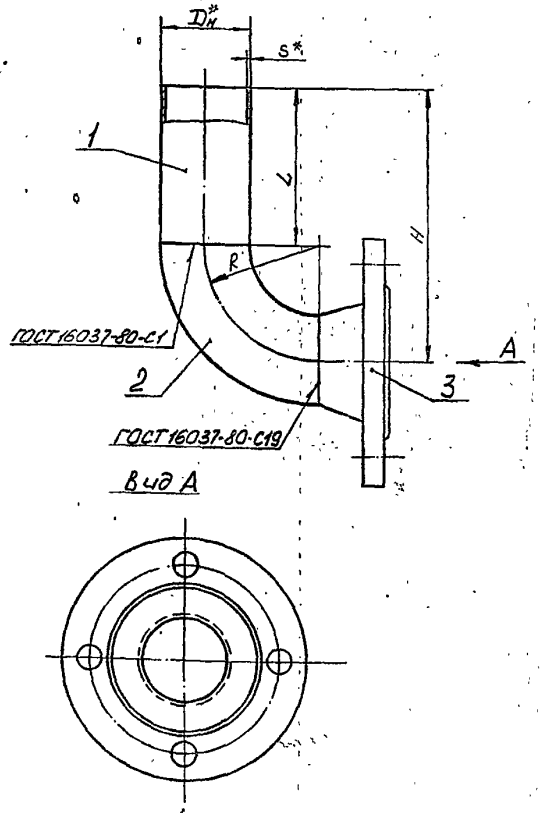

Обозначение	$D_у$	$D_н^*$	S*	H	R*	L	Масса
В18Б-002.01.130.	40	45	2	155	60	95	2,4
-01	80	89	3	357	120	237	6,8

1. * Размер для справок.
2. Предельные отклонения размеров $\pm\frac{JT14}{2}$ по ГОСТ 25347-82.
3. Шероховатость кромок реза R_z 160.
4. Электрод Э42 ГОСТ 9467-75.

Изм	Лист	№ докум.	Подп.	Дата	В18Б-002.01.130.СБ	Лит.	Масса	Масштаб
Разраб.		Боровиков			Патрубок		см. табл.	—
Пров.		Федоров				Лист	Листов 1	
Т. контр		Федоров				Госстрой СССР Казахский Сантехпроект		
Н. контр		Бушина						
Утв.		Федоров						

Формат А4

Типовой проект 903-1-235.87, альбом 3, часть 3

Форм.	Зона	Поз.	Обозначение	Наименование	Кол-во	Прим.
				В18Б-002.01.130-01		
				Детали		
Б4		1	В18Б-002.01.131-01	Патрубок		
				Труба 89×3 ГОСТ 10704-76 / ВСт3 ГОСТ 10705-80		
				ℓ=237	1	
				Стандартные изделия		
		2		Отвод 90°89×3,5		
				ГОСТ 17375-83	1	1,6
		3		Фланец 1-80-10Ст25		
				ГОСТ 12821-80	1	3,67

Изм	Лист	№ докум.	Подп.	Дата	В18Б-002.01.130.	Лист 2

Формат А4

Форм.	Зона	Поз.	Обозначение	Наименование	Кол-во	Прим.
				Документация		
А2			В18Б-002.01.130.СБ	Сборочный чертеж		
				Переменные данные для исполнений		
				В18Б-002.01.130.		
				Детали		
Б4		1	В18Б-002.01.131.	Патрубок		
				Труба 45×2 ГОСТ 10704-76 / ВСт.3 ГОСТ 10705-80		
				ℓ=95	1	
				Стандартные изделия		
		2		Отвод 90° 45×2,5		
				ГОСТ 17375-83	1	0,3
		3		Фланец 1-40-16Ст25		
				ГОСТ 12821-80	1	1,85

Изм	Лист	№ докум.	Подп.	Дата	В18Б-002.01.130	Лит	Лист	Листов
Разраб		Боровиков			Патрубок		1	2
Провер.		Федоров				Госстрой СССР Казахский САНТЕХПРОЕКТ		
Нач отд.		Федоров						
Н. контр		Бушина						
Утв.		Федоров						

Формат А4

1331-05

В18Б-002.01.140.СБ.

Копия верна: [illegible]

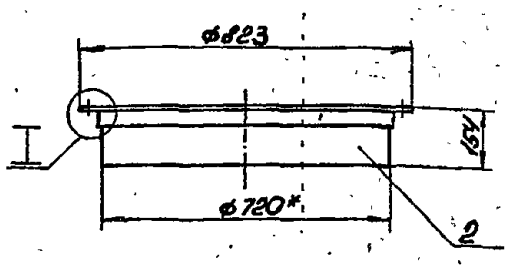

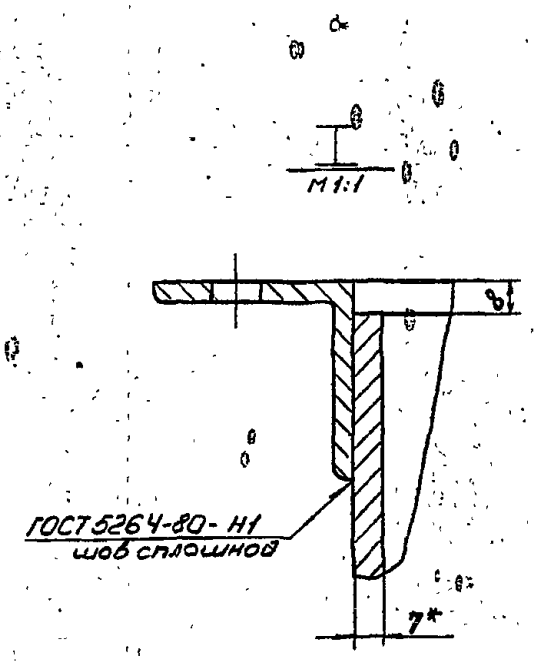

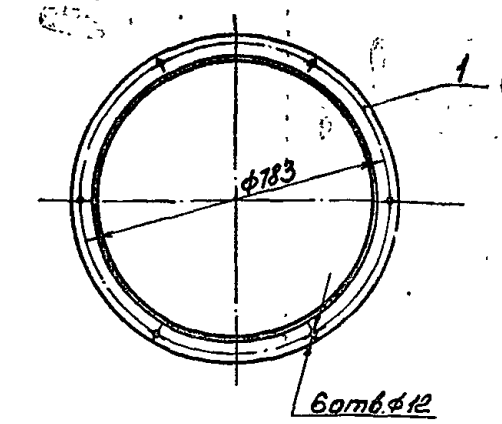

1. *Размер для справок.
2. Предельные отклонения размеров $\pm \frac{JT14}{2}$ по ГОСТ 25347-82.
3. Шероховатость кромок реза Rz160
4. Электрод Э42 ГОСТ 9467-75.

Изм.	Лист	№ докум.	Подп.	Дата	В18Б-002.01.140.СБ.	Лит.	Масса	Масштаб
Разраб.		Боровиков			Люк		26,8	1:10
Пров.		Федоров				Лист	Листов 1	
Т. контр.		Федоров				Госстрой СССР Казахский Сантехпроект		
Н. контр.		Бушина						
Утв.		Федоров						

Формат А3

Типовой проект 903-1-235.87, альбом 3, часть 3

В18Б-002.01.141

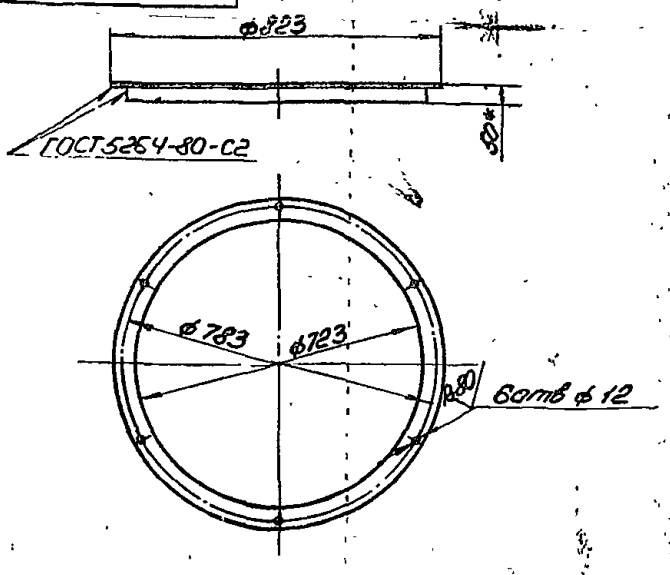

1. Развернутая длина детали 2278 мм.
2. Отверстия ф12 выполнить после сварки.
3. Размер для справок.
4. Предельные отклонения размеров $\pm \frac{JT14}{2}$ по ГОСТ 25347-82.
5. Шероховатость кромок реза – Rz160
6. Электрод Э42 ГОСТ 9467-75

Изм.	Лист	№ докум.	Подп.	Дата	В18Б-002.01.141	Лит.	Масса	Масштаб
Разраб.		Боровиков			Фланец		8,6	1:10
Пров.		Федоров				Лист	Листов 1	
Т. контр.		Федоров						
Н. контр.		Бушина			Уголок 50×50×5 ГОСТ 8509-72 Ст3 ГОСТ 535-79	Госстрой СССР Казахский Сантехпроект		
Утв.		Федоров						

Формат А4

Форм.	Зона	Поз.	Обозначение	Наименование	Кол-во	Прим.
				Документация		
А3			В18Б-002.01.140.СБ.	Сборочный чертеж		
				Детали		
А4		1	В18Б-002.01.141.	Фланец	1	8,6
Б4		2	В18Б-002.01.142.	Патрубок		
				Труба 720×7 ГОСТ 10704-76 / Ст 3 ГОСТ 10705-80		
				l=146	1	18,0

Изм.	Лист	№ докум.	Подп.	Дата	В18Б-002.01.140.	Литер	Лист	Листов
Разраб.		Боровиков			Люк			1
Пров.		Федоров				Госстрой СССР Казахский Сантехпроект		
Начальн.		Федоров						
Н. контр.		Бушина						
Утв.		Федоров						

Формат А4

1331-05

Копия верна

В18Б-002.01.100-01

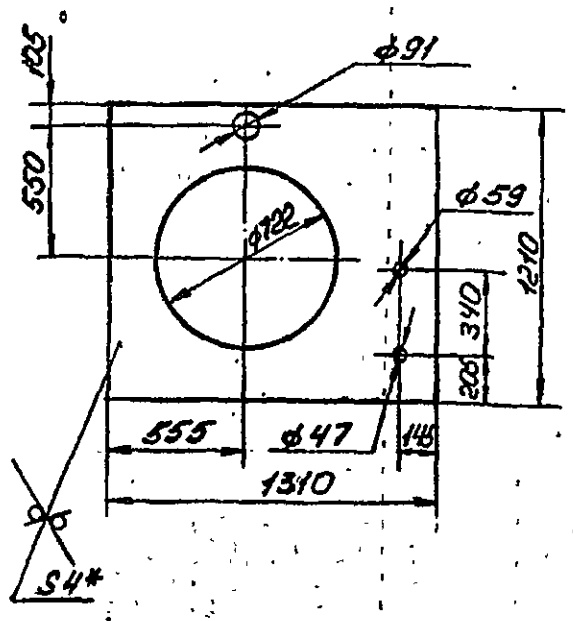

1. * Размер для справок.
2. Предельные отклонения размеров $\pm\frac{IT14}{2}$ по ГОСТ 25347-82.

Изм.	Лист	№ докум.	Подп.	Дата	В18Б-002.01.100-01	Лит.	Масса	Масштаб
Разраб.		Боровикова			Стенка		36,6	1:20
Пров.		Федоров				Лист	Листов 1	
Т. контр.		Федоров						
Н. контр.		Бушина			Лист Б4 ГОСТ 19903-74 / ВСт.3 ГОСТ 14637-79	Госстрой СССР Казахский Сантехпроект		
Утв.		Федоров				Формат А4		

В18Б-002.01.100-02

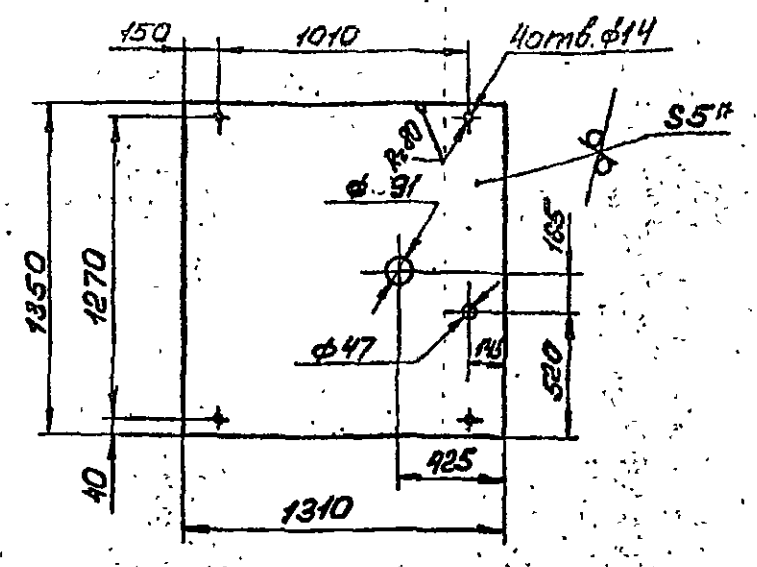

1. * Размер для справок.
2. Предельные отклонения размеров $\pm\frac{IT14}{2}$ по ГОСТ 25347-82.

Изм.	Лист	№ докум.	Подп.	Дата	В18Б-002.01.100-02	Лит.	Масса	Масштаб
Разраб.		Боровикова			Стенка		69,1	1:20
Пров.		Федоров				Лист	Листов 1	
Т. контр.		Федоров						
Н. контр.		Бушина			Лист Б5 ГОСТ 19903-74 / ВСт.3 ГОСТ 14637-79	Госстрой СССР Казахский Сантехпроект		
Утв.		Федоров				Формат А4		

В18Б-002.01.100-03

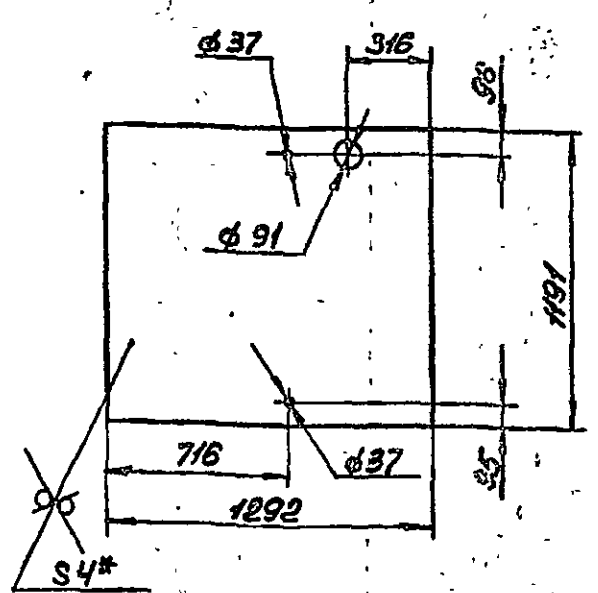

1. * Размер для справок.
2. Предельные отклонения размеров $\pm\frac{IT14}{2}$ по ГОСТ 25347-82.

Изм.	Лист	№ докум.	Подп.	Дата	В18Б-002.01.100-03	Лит.	Масса	Масштаб
Разраб.		Боровикова			Стенка		52,1	1:20
Пров.		Федоров				Лист	Листов 1	
Т. контр.		Федоров						
Н. контр.		Бушина			Лист Б4 ГОСТ 19903-74 / ВСт.3 ГОСТ 14637-79	Госстрой СССР Казахский Сантехпроект		
Утв.		Федоров				Формат А4		

В18Б-002.01.100-04

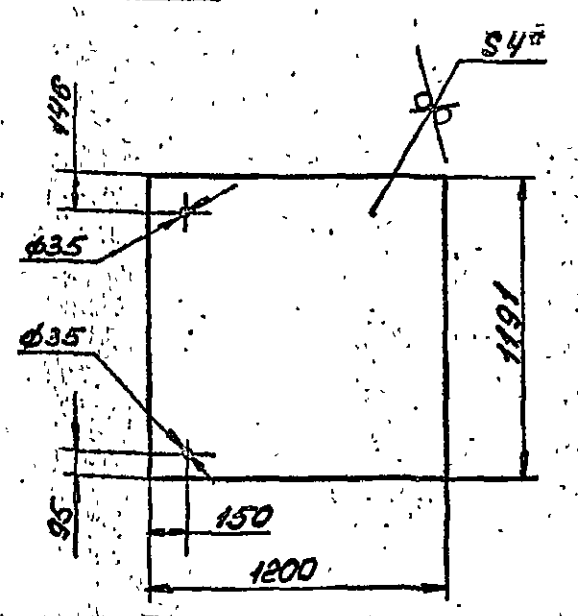

1. * Размер для справок.
2. Предельные отклонения размеров $\pm\frac{IT14}{2}$ по ГОСТ 25347-82.

Изм.	Лист	№ докум.	Подп.	Дата	В18Б-002.01.100-04	Лит.	Масса	Масштаб
Разраб.		Боровикова			Стенка		44,9	1:20
Пров.		Федоров				Лист	Листов 1	
Т. контр.		Федоров						
Н. контр.		Бушина			Лист Б4 ГОСТ 19903-74 / ВСт.3 ГОСТ 14637-79	Госстрой СССР Казахский Сантехпроект		
Утв.		Федоров				Формат А4		

Типовой проект 903-1-225,87 альбом 3, часть 3.

1331-05

Копия верна

Типовой проект 903-1-235.87, альбом 3, чертеж 3

90-001-02 01.100-05

Rz 80 √ (√)

Вид А

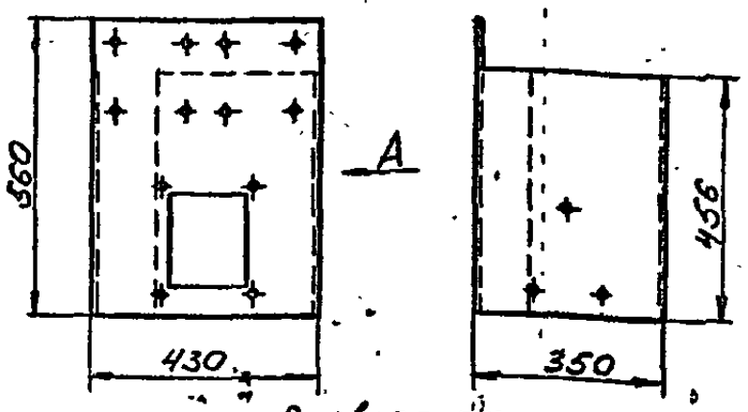

Развертка

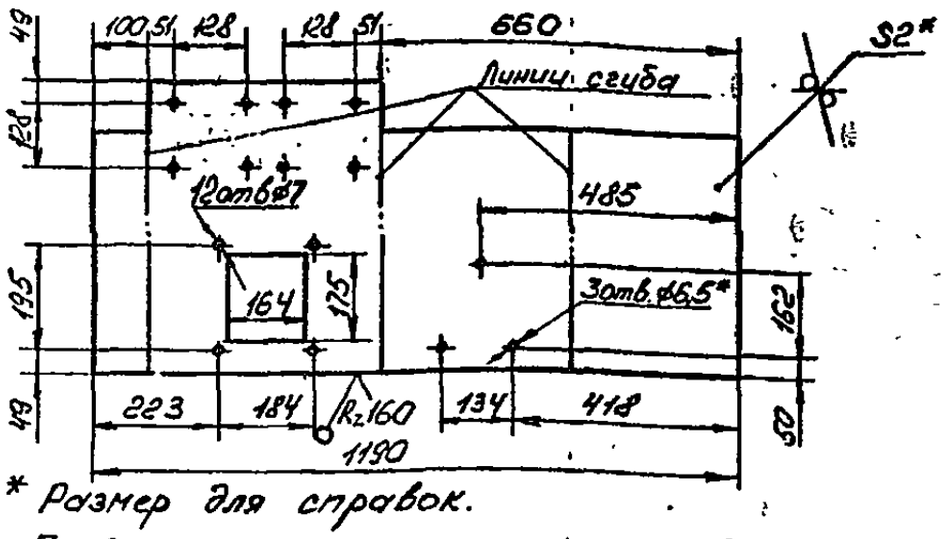

1. * Размер для справок.
2. Предельные отклонения размеров $\pm \frac{JT14}{2}$ по ГОСТ 25347-82.

Изм.	Лист	№ докум.	Подп.	Дата	B18Б-002.01.100-05		
Разраб.		Боровикова			Щит	Лит.	Масса 9,2	Масштаб 1:10
Пров.		Федоров				Лист	Листов 1
Т. контр.		Федоров					
Н. контр.		Бушина			Лист 5-2 ГОСТ 19903-74 Ст 3 ГОСТ 16523-70	Госстрой СССР Казахский Сантехпроект
Утв.		Федоров				

Формат А4

90-001-02 01.100-06

Rz 160 √ (√)

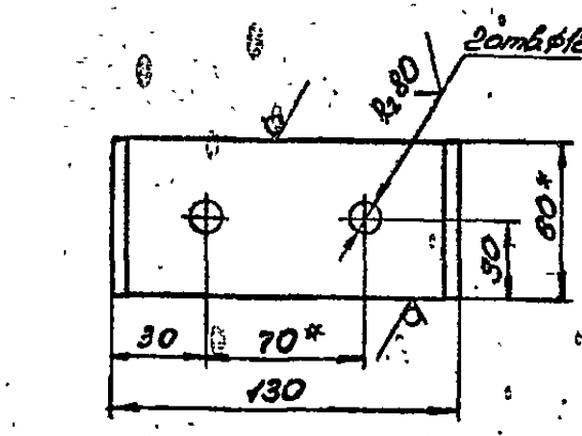

1. Развернутая длина детали 214 мм.
2. * Размер для справок.
3. Предельные отклонения размеров $\pm \frac{JT14}{2}$ по ГОСТ 25347-82.

Изм.	Лист	№ докум.	Подп.	Дата	B18Б-002.01.100-06		
Разраб.		Боровикова			Кронштейн	Лит.	Масса 0,6	Масштаб 1:2
Пров.		Федоров				Лист	Листов 1
Т. контр.		Федоров					
Н. контр.		Бушина			Полоса 6х60 ГОСТ 103-76 Ст. 3 ГОСТ 535-79	Госстрой СССР Казахский Сантехпроект
Утв.		Федоров				

Формат А4

90-001-02 01.100-07

Rz 160 √ (√)

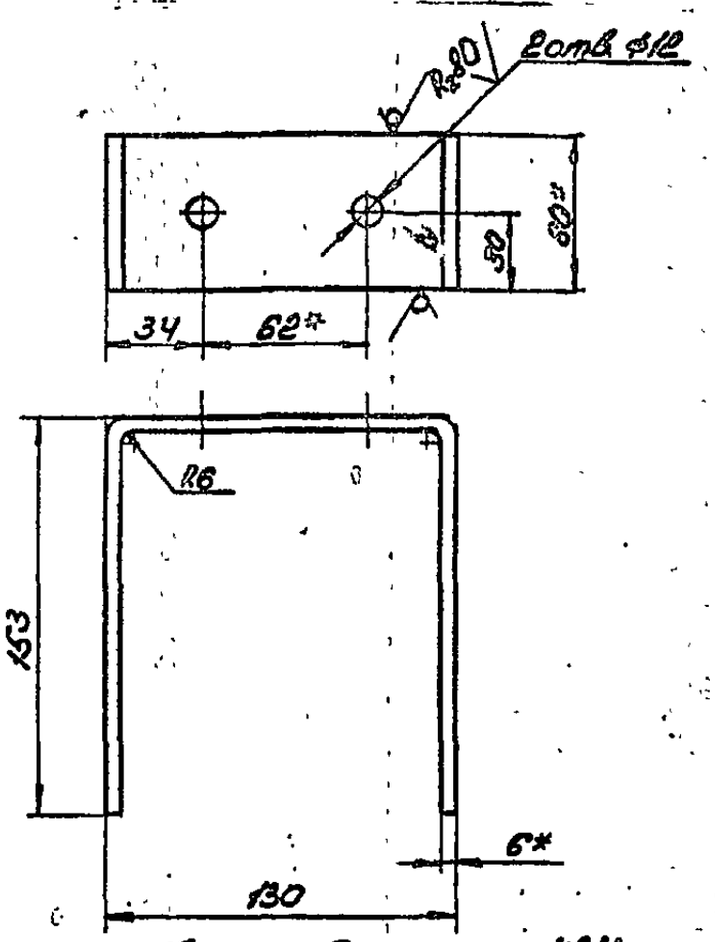

1. Развернутая длина детали 424 мм.
2. * Размер для справок.
3. Предельные отклонения размеров $\pm \frac{JT14}{2}$ по ГОСТ 25347-82.

Изм.	Лист	№ докум.	Подп.	Дата	B18Б-002.01.100-07		
Разраб.		Боровикова			Кронштейн	Лит.	Масса 1,2	Масштаб 1:2
Пров.		Федоров				Лист	Листов 1
Т. контр.		Федоров					
Н. контр.		Бушина			Полоса 6х60 ГОСТ 103-76 Ст. 3 ГОСТ 535-79	Госстрой СССР Казахский Сантехпроект
Утв.		Федоров				

Формат А4

90-001-02 01.100-08

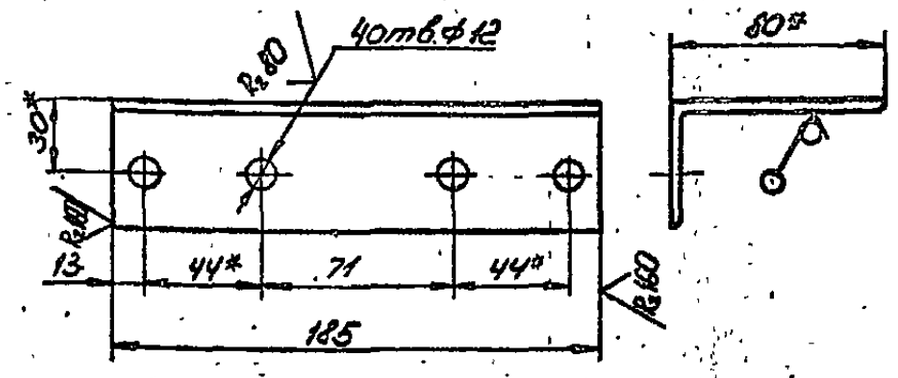

1. * Размер для справок.
2. Предельные отклонения размеров $\pm \frac{JT14}{2}$ по ГОСТ 25347-82.

Изм.	Лист	№ докум.	Подп.	Дата	B18Б-002.01.100-08		
Разраб.		Боровикова			Кронштейн	Лит.	Масса 0,9	Масштаб 1:2
Пров.		Федоров				Лист	Листов 1
Т. контр.		Федоров					
Н. контр.		Бушина			Уголок 80х50х5 ГОСТ 8510-72 Ст. 3 ГОСТ 535-79	Госстрой СССР Казахский Сантехпроект
Утв.		Федоров				

Формат А4

Инв. № подл. | Подп. и дата | Взам. инв. № | Инв. № дубл. | Подп. и дата

Копия верна

Типовой проект 903-1-235.87 Ал. 001.3 Час. 001.3

60-001.40.200-9818

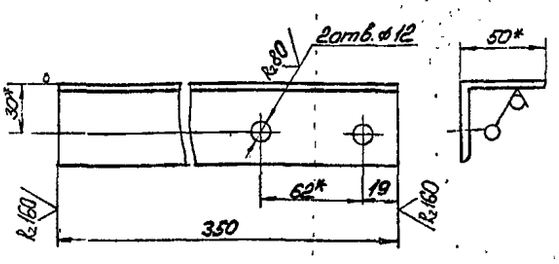

1. * Размер для справок.
2. Предельные отклонения размеров $\pm \frac{JT14}{2}$ по ГОСТ 25347-82.

Изм.	Лист	№ докум.	Подп.	Дата	B18Б-002.01.100-09			
Разраб.		Боровикова			Кронштейн	Лит.	Масса	Масштаб
Пров.		Федоров					1,3	1:2
Т. контр.		Федоров				Лист	Листов 1	
Н. контр.		Бушина			Уголок 50х50х5 ГОСТ 8509-72* / Ст3 ГОСТ 535-79	Госстрой СССР Казахский Сантехпроект		
Утв.		Федоров						

Инв. № подл. | Подп. и дата | Взам. инв. № | Инв. № дубл. | Подп. и дата

Формат А4

01-100-40.200-9818

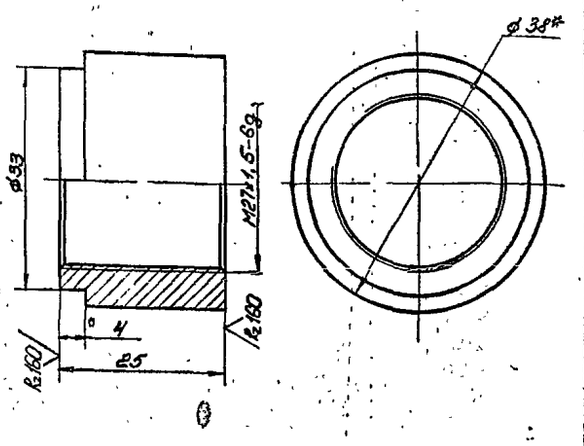

1. * Размер для справок.
2. Неуказанные предельные отклонения размеров $\pm \frac{JT14}{2}$ по ГОСТ 25347-82.

Изм.	Лист	№ докум.	Подп.	Дата	B18Б-002.01.100-10			
Разраб.		Боровикова			Штуцер	Лит.	Масса	Масштаб
Пров.		Федоров					0,2	2:1
Т. контр.		Федоров				Лист	Листов 1	
Н. контр.		Бушина			Круг В40 ГОСТ 2590-71 / Ст3 ГОСТ 535-79	Госстрой СССР Казахский Сантехпроект		
Утв.		Федоров						

Инв. № подл. | Подп. и дата | Взам. инв. № | Инв. № дубл. | Подп. и дата

Формат А4

98Б-002.01.200.СБ

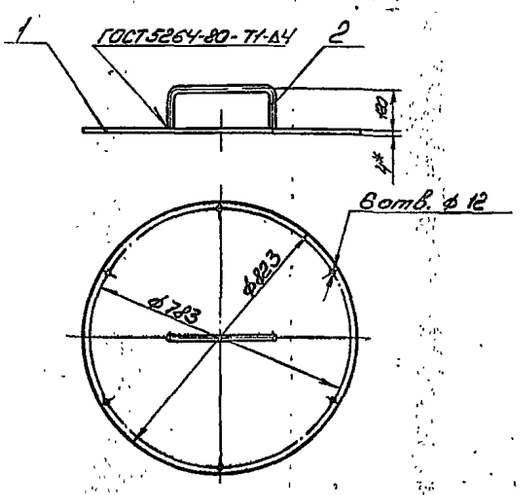

1. * Размер для справок.
2. Предельные отклонения размеров $\pm \frac{JT14}{2}$ по ГОСТ 25347-82.
3. Электрод Э42 ГОСТ 9467-75.

Изм.	Лист	№ докум.	Подп.	Дата	B18Б-002.01.200.СБ.			
Разраб.		Боровикова			Крышка	Лит.	Масса	Масштаб
Пров.		Федоров					17,7	1:10
Т. контр.		Федоров				Лист	Листов 1	
Н. контр.		Бушина				Госстрой СССР Казахский Сантехпроект		
Утв.		Федоров						

Инв. № подл. | Подп. и дата | Взам. инв. № | Инв. № дубл. | Подп. и дата

Формат А4

Формат	Зона	Поз.	Обозначение	Наименование	Кол.	Прим.
				Документация		
А4			B18Б-002.01.200.СБ.	Сборочный чертеж		
				Детали		
А4		1	B18Б-002.01.201.	Круг	1	16,7
А4		2	B18Б-002.01.202.	Ручка	1	1,0

Изм.	Лист	№ докум.	Подп.	Дата	B18Б-002.01.200			
Разраб.		Боровикова			Крышка	Лит.	Лист	Листов
Пров.		Федоров					1	
Нач. отд.		Федоров				Госстрой СССР Казахский СантехПроект		
Н. контр.		Бушина						
Утв.		Федоров						

Инв. № подл. | Подп. и дата | Взам. инв. № | Инв. № дубл. | Подп. и дата

Формат А4

Типовой проект 903-1-235.87 альб. III, ч. 3

Копировал

Формат А4

В18Б-002.01.201

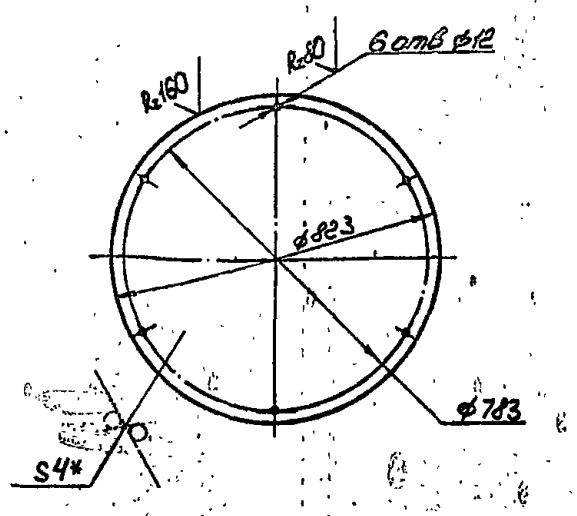

1. * Размер для справок.
2. Предельные отклонения размеров $\pm \frac{IT14}{2}$ по ГОСТ 25347-82.

Изм.	Лист	№ докум.	Подп.	Дата
Разраб.		Бровцикова		
Пров.		Федоров		
Т. контр.		Федоров		
Н. контр.		Бушина		
Утв.		Федоров		

В18Б-002.01.201

Круг

Лит.	Масса	Масштаб
	16,7	1:10
Лист	Листов 1	

Лист 4 ГОСТ 19903-74 / Ст 3 ГОСТ 14637-79

Госстрой СССР Казахский Сантехпроект

Формат А4

В18Б-002.01.202

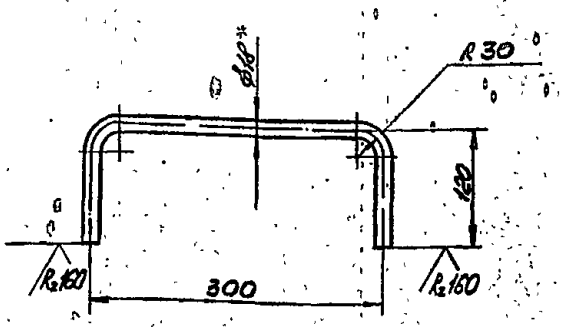

1. Развернутая длина детали 514 мм.
2. * Размер для справок.
3. Предельные отклонения размеров $\pm \frac{IT14}{2}$ по ГОСТ 25347-82.

Изм.	Лист	№ докум.	Подп.	Дата
Разраб.		Бровцикова		
Пров.		Федоров		
Т. контр.		Федоров		
Н. контр.		Бушина		
Утв.		Федоров		

В18Б-002.01.202

Ручка

Лит.	Масса	Масштаб
	1,0	1:10
Лист	Листов 1	

Круг В18 ГОСТ 2590-71 / Ст.3 ГОСТ 535-79

Госстрой СССР Казахский Сантехпроект

Формат А4

9Э.005.10.200-9819

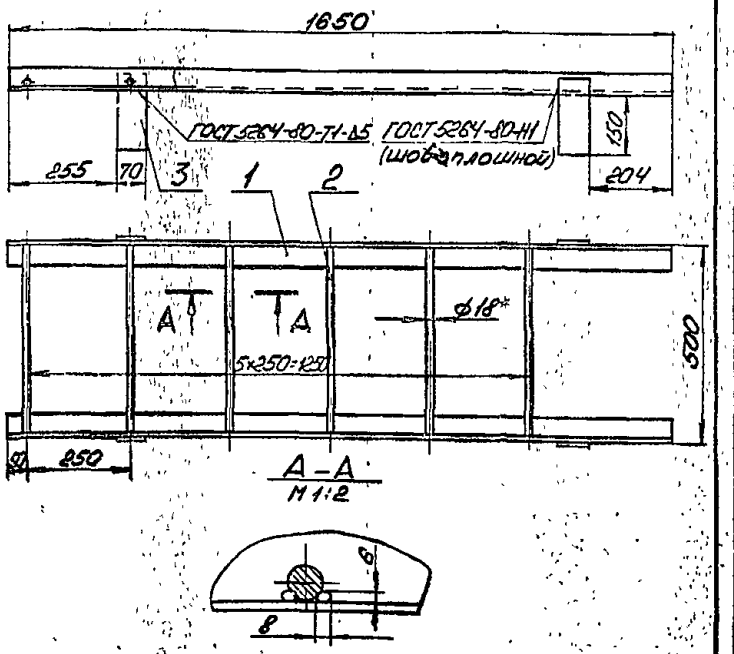

1. Размер для справок.
2. Предельные отклонения размеров $\pm \frac{IT14}{2}$ по ГОСТ 25347-82.
3. Шероховатость кромок реза Rz 160.
4. Электрод Э42 ГОСТ 9467-75.

Изм.	Лист	№ докум.	Подп.	Дата
Разраб.		Бровцикова		
Пров.		Федоров		
Т. контр.		Федоров		
Н. контр.		Бушина		
Утв.		Федоров		

В18Б-002.01.300СБ.

Лестница

Лит.	Масса	Масштаб
	25,0	1:10
Лист	Листов 1	

Госстрой СССР Казахский Сантехпроект

Формат А4

Поз.	Обозначение	Наименование	Кол.	Прим.
		Документация		
АН	В18Б-002.01.300СБ.	Сборочный чертеж.		
		Детали		
БЧ 1	В18Б-002.01.301.	Стойка		
		Уголок 63×63×5 ГОСТ 8509-72 / Ст.3 ГОСТ 535-79		
		ℓ = 1650	2	7,9
БЧ 2	В18Б-002.01.302.	Поперечина		
		Круг В18 ГОСТ 2590-71 / Ст.3 ГОСТ 535-79		
		ℓ = 490	6	1,0
БЧ 3	В18Б-002.01.303.	Накладка		
		Полоса Б×70 ГОСТ 103-76 / Ст.3 ГОСТ 535-79		
		ℓ = 200	4	0,7

Изм.	Лист	№ докум.	Подп.	Дата
Разраб.		Бровцикова		
Провер.		Федоров		
Нач. отд.		Федоров		
Н. контр.		Бушина		
Утв.		Федоров		

В18Б-002.01.300

Лестница

Лит.	Лист	Листов
		1

Госстрой СССР Казахский САНТЕХПРОЕКТ

Формат А4

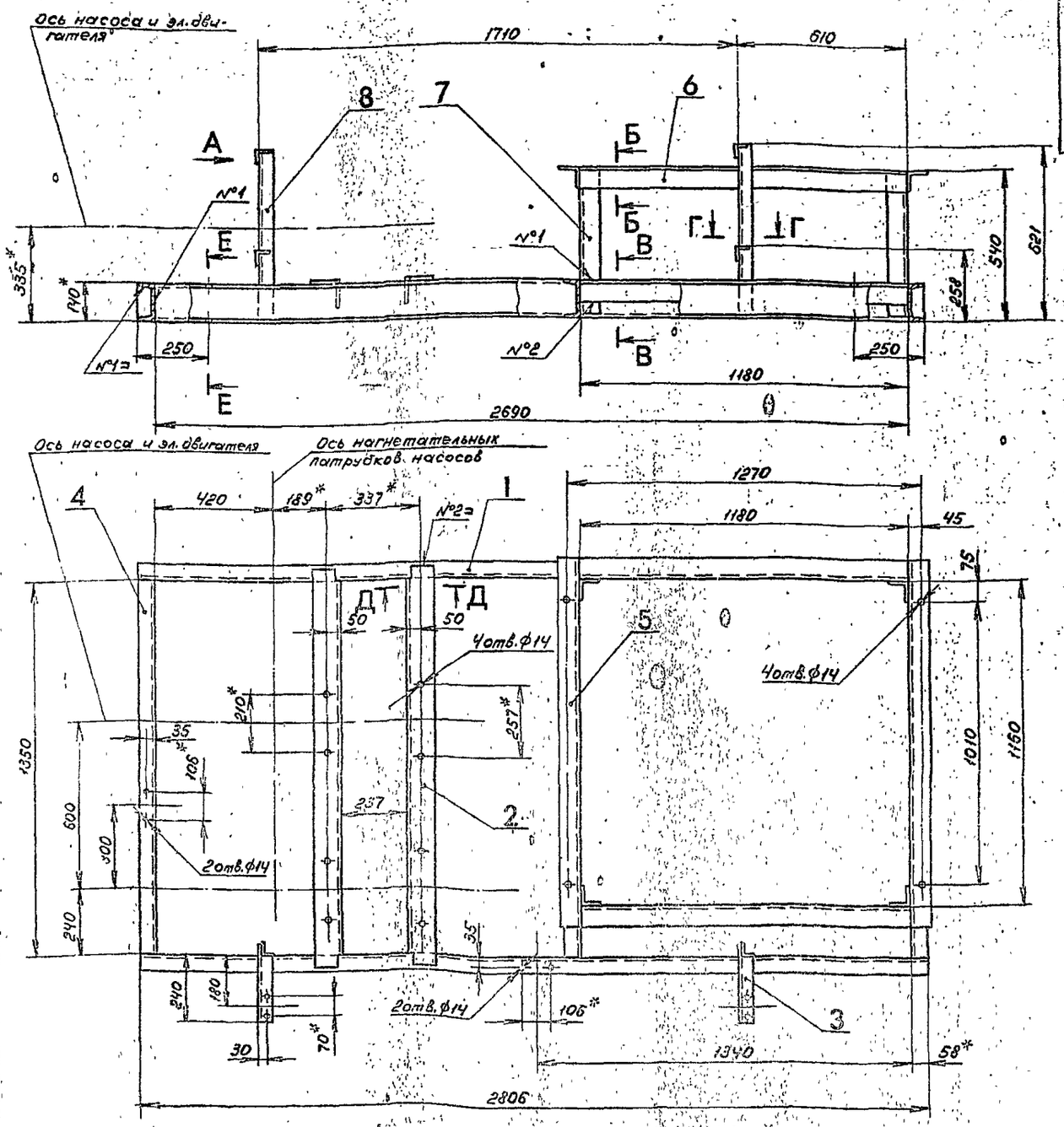

1. Отверстия сверлить после сварочных работ.
2. * Размер для справок.
3. Предельные отклонения размеров $\pm \frac{УТ14}{2}$ по ГОСТ 25347-82.
4. Шероховатость кромок реза Rz 160.
5. Сварные швы по ГОСТ 5264-80.
№1-Т1; №2-Н1 (шов сплошной).
Катет шва принимать равным наименьшей толщине свариваемых деталей.
6. Электрод Э42 ГОСТ 9467-75.

Вид А
М1:2

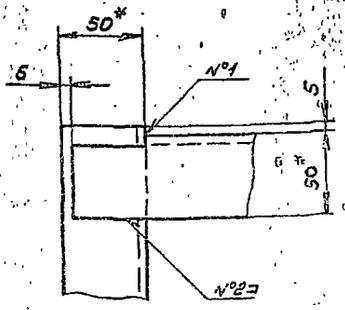

Изм.	Лист	№ докум.	Подп.	Дата	ВI8Б-002.02.000СБ		
Разреб.	Яблоков				Рама	Лит.	Масса 210	Масштаб 1:10
Пров.	Федоров					Лист 1	Листов 2
Т. контр.	Федоров					Госстрой СССР Казахский Сантехпроект	
Н. контр.	Бушина						
Утв.	Федоров						

Формат А2

Типовой проект 903-1-235 в 7, альбом 3, часть 3

Копия Бурко: [illegible]

Инв. № подл.	Подп. и дата	Взам. инв. №	Инв. № дубл.	Подп. и дата

Б—Б
М1:2

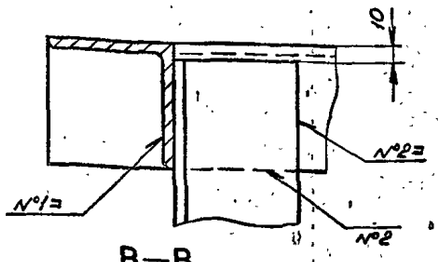

Г—Г
М1:5

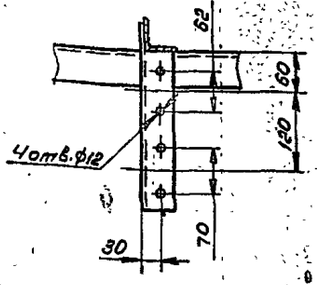

Д—Д
М1:5

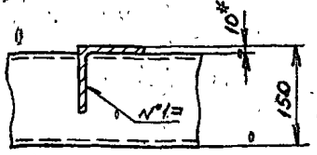

В—В
М1:5

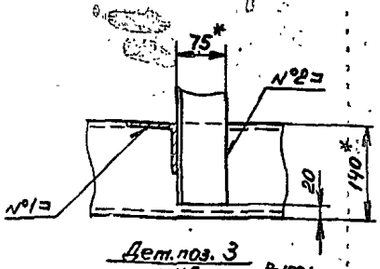

Дет. поз. 2
М1:5

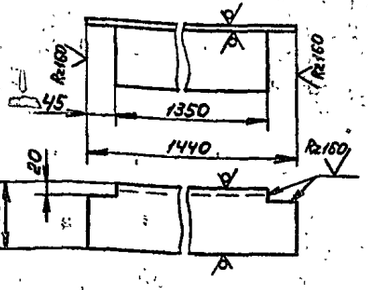

Е—Е
М1:2,5

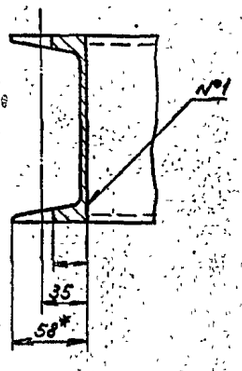

Дет. поз. 3
М1:5

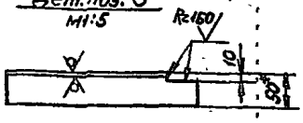

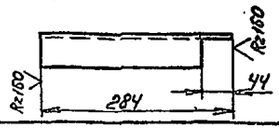

Изм.	Лист	№ докум.	Подп.	Дата	В18Б–002.02.000СБ	Лист 2

Формат А3

Типовой проект 903-1-235.87, альбом 3, часть 3

Формат	Зона	Поз.	Обозначение	Наименование	Кол.	Прим.
Б4		7	В18Б-002.02.007	Уголок		
				Уголок 75х75х6 ГОСТ 8509-72 / Ст.3 ГОСТ 535-79		
				ℓ=570	4	3,51
Б4		8	В18Б-002.02.008	Уголок		
				Уголок 50х50х5 ГОСТ 8509-72 / Ст.3 ГОСТ 535-79		
				ℓ=600	2	2,3

Изм.	Лист	№ докум.	Подп.	Дата	В18Б–002.02.000	Лист 2

Формат А4

Формат	Зона	Поз.	Обозначение	Наименование	Кол.	Прим.
				Документация		
А3			В18Б-002.02.000СБ	Сборочный чертеж		
				Детали		
А4		1	В18Б-002.02.001	Швеллер	2	34,5
Б4		2	В18Б-002.02.002	Уголок		
				Уголок 100х100х10 ГОСТ 8509-72 / Ст.3 ГОСТ 535-79		
				ℓ=1440	2	21
Б4		3	В18Б-002.02.003	Кронштейн		
				Уголок 50х50х5 ГОСТ 8509-72 / Ст.3 ГОСТ 535-79		
				ℓ=284	4	1
Б4		4	В18Б-002.02.004	Швеллер		
				Швеллер 14 ГОСТ 8240-72 / Ст.3 ГОСТ 535-79		
				ℓ=1350	3	16,5
Б4		5	В18Б-002.02.005	Уголок		
				Уголок 75х75х6 ГОСТ 8509-72 / Ст.3 ГОСТ 535-79		
				ℓ=1310	2	9,03
Б4		6	В18Б-002.02.006	Уголок		
				Уголок 75х75х6 ГОСТ 8509-72 / Ст.3 ГОСТ 535-79		
				ℓ=1180	3	8,13

Изм.	Лист	№ докум.	Подп.	Дата	В18Б–002.02.000			
Разраб.		Уловков			Рама	Лит.	Лист 1	Листов 2
Пров.		Федоров				Госстрой СССР Казгражданский Сантехпроект		
Нач.отд.		Федоров						
Н. контр.		Бушина						
Утв.		Федоров						

Формат А4

В18Б 002.03.000СБ

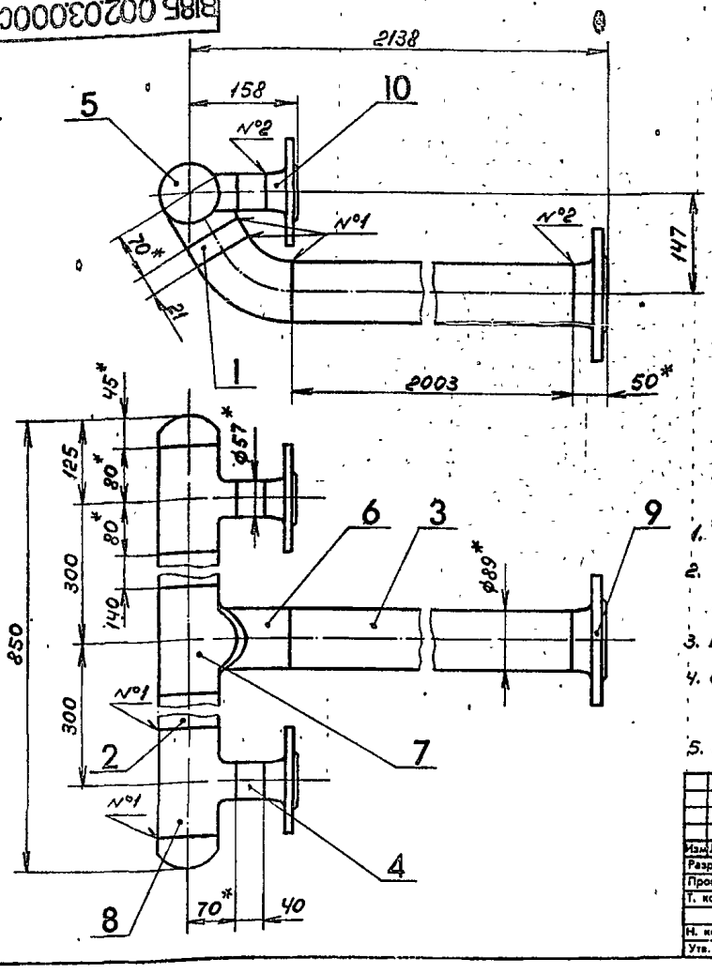

1. * Размер для справок.
2. Предельные отклонения размеров ± JT14/2 по ГОСТ 25347-82.
3. Шероховатость кромок реза Rz 160.
4. Сварные швы по ГОСТ 16037-80.
   №1-С1; №2-С19.
5. Электрод Э42 ГОСТ 9467-75.

Изм.	Лист	№ докум.	Подп.	Дата
Разраб.		Яблоков		
Пров.		Федоров		
Т. контр.		Федоров		
Н. контр.		Бушина		
Утв.		Федоров		

В18Б-002.03.000СБ

Трубопровод

Лит.	Масса	Масштаб
	30	1:5
Лист	Листов 1	

Госстрой СССР Казахский Сантехпроект

формат А3

Формат	Зона	Поз	Обозначение	Наименование	Кол.	Примеч.
		5		Заглушка 89×3,5		
				ГОСТ 17379-83	2	0,6
		6		Отвод 60°89×3,5		
				ГОСТ 17375-83	1	0,9
		7		Тройник 89×3,5		
				ГОСТ 17376-83	1	2,6
		8		Тройник 89×3,5-57×3		
				ГОСТ 17376-83	2	1,9
		9		Фланец 1-80-10 Ст.25		
				ГОСТ 12821-80	1	3,67
		10		Фланец 1-50-16 Ст.25		
				ГОСТ 12821-80	2	2,28

Инв. № подл.	Подп. и дата	Взам. инв. №	Инв. № дубл.	Подп. и дата

Изм.	Лист	№ докум.	Подп.	Дата

В18Б-002.03.000

Лист 2

формат А4

Формат	Зона	Поз	Обозначение	Наименование	Кол.	Примеч.
				Документация		
А3			В18Б-002.03.000СБ	Сборочный чертеж		
				Детали		
БЧ		1	В18Б-002.03.001	Труба		
				Труба 89×3 ГОСТ 10704-76 / Б-Ст.3 ГОСТ 10705-80		
				ℓ=21	1	0,134
БЧ		2	В18Б-002.03.002	Труба		
				Труба 89×3 ГОСТ 10704-76 / Б-Ст.3 ГОСТ 10705-80		
				ℓ=140	2	0,89
БЧ		3	В18Б-002.03.003	Труба		
				Труба 89×3 ГОСТ 10704-76 / Б-Ст.3 ГОСТ 10705-80		
				ℓ=2003	1	12,74
БЧ		4	В18Б-002.03.004	Труба		
				Труба 57×3 ГОСТ 10704-76 / Б-Ст.3 ГОСТ 10705-80		
				ℓ=40	2	
				Стандартные изделия		

Инв. № подл.	Подп. и дата	Взам. инв. №	Инв. № дубл.	Подп. и дата

Изм.	Лист	№ докум.	Подп.	Дата
Разраб.		Яблоков		
Пров.		Федоров		
Нач. отд.		Федоров		
Н. контр.		Бушина		
Утв.		Федоров		

В18Б-002.03.000

Трубопровод

Лит.	Лист	Листов
	1	2

Госстрой СССР Казахский САНТЕХПРОЕКТ

формат А4

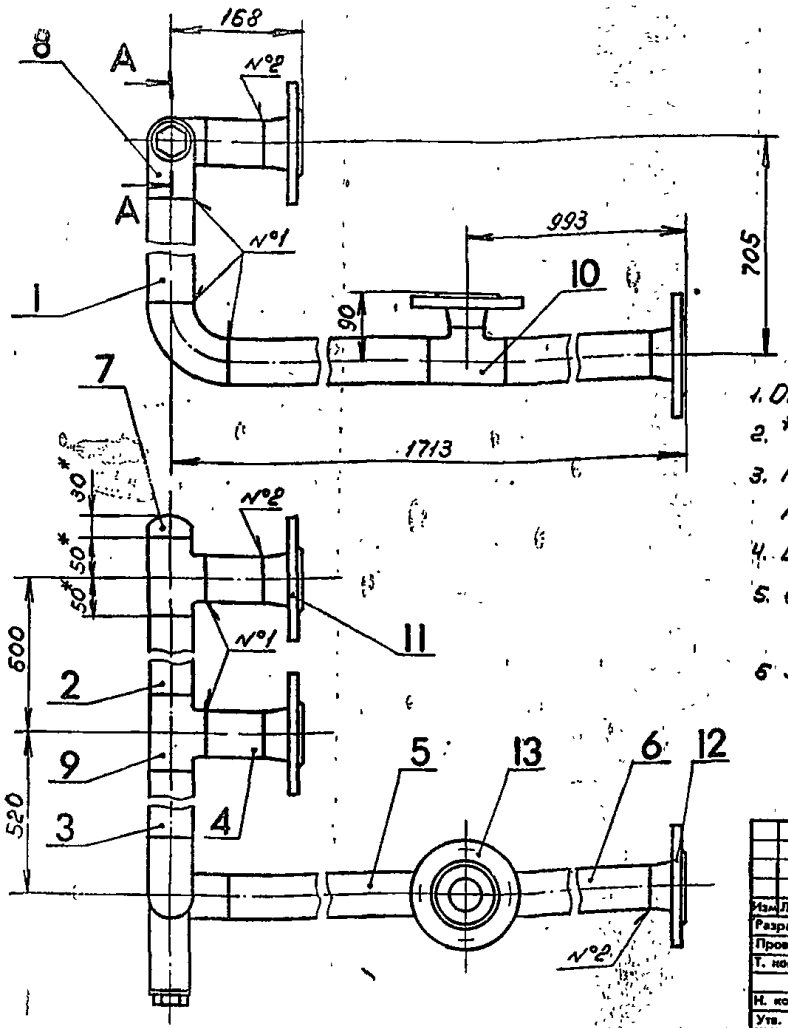

А—А
М1:2

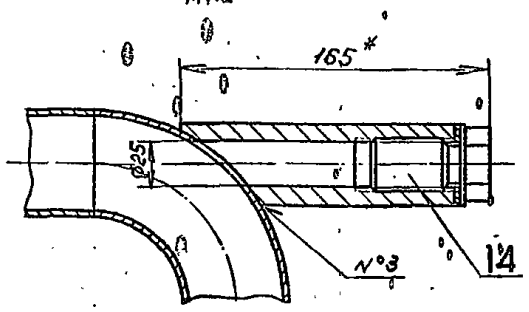

1. Отверстие ф25, в дет.поз.8 выполнить при монтаже.
2. * Размер для справок.
3. Предельные отклонения размеров ± JT14/2 по ГОСТ25347-82.
4. Шероховатость кромок реза Rz 160
5. Сварные швы по ГОСТ16037-80
   №1-С1; №2-С19; №3-У5
6. Электрод Э42 ГОСТ9467-75.

Изм.	Лист	№ докум.	Подп.	Дата
Разраб.		Яблоков		
Пров.		Федоров		
Т. контр.		Федоров		
Н. контр.		Бушина		
Утв.		Федоров		

В18Б–002.04.000СБ

Трубопровод

Лит.	Масса	Масштаб
	22,5	1:5
Лист	Листов 1	

Госстрой СССР Казахский Сантехпроект

Формат А3

Типовой проект 903-1-235.87, альбом 3, часть 3

Формат	Зона	Поз	Обозначение	Наименование	Кол	Прим
БЧ		6	В18Б-002.04.006	Труба 57х3 ГОСТ10704-76 / Труба 8 ст.3 ГОСТ10705-80		
				Р=898	1	3,59
				Стандартные изделия		
		7		Заглушка 57х3		
				ГОСТ17379-83	1	0,2
		8		Отвод 90°57х3		
				ГОСТ17375-83	2	0,5
		9		Тройник 57х3		
				ГОСТ17376-83	2*	0,8
		10		Тройник 57х3-45х2,5		
				ГОСТ17376-83	1*	0,7
		11		Фланец 1-50-16 Ст.25		
				ГОСТ12821-80	2	2,28
		12		Фланец 3-50-10 Ст.25		
				ГОСТ12821-80	1	2,15
		13		Фланец 1-40-16 Ст.25		
				ГОСТ12821-80	1	1,85
				Прочие изделия		
				Установка бобыш-		

Изм.	Лист	№ докум.	Подп.	Дата

В18Б–002.04.000

Лист 2

Формат А4

Формат	Зона	Поз	Обозначение	Наименование	Кол	Прим
				Документация		
А3			В18Б-002.04.000 СБ	Сборочный чертеж		
				Детали		
БЧ		1	В18Б-002.04.001	Труба 57х3 ГОСТ10704-76 / Труба 8 ст.3 ГОСТ10705-80		
				Р=555	1	2,22
БЧ		2	В18Б-002.04.002	Труба 57х3 ГОСТ10704-76 / Труба 8 ст.3 ГОСТ10705-80		
				Р=500	1	2,0
БЧ		3	В18Б-002.04.003	Труба 57х3 ГОСТ10704-76 / Труба 8 ст.3 ГОСТ10705-80		
				Р=395	1	1,58
БЧ		4	В18Б-002.04.004	Труба 57х3 ГОСТ10704-76 / Труба 8 ст.3 ГОСТ10705-80		
				Р=75	2	0,3
БЧ		5	В18Б-002.04.005	Труба 57х3 ГОСТ10704-76 / Труба 8 ст.3 ГОСТ10705-80		
				Р=595	1	2,38

Изм.	Лист	№ докум.	Подп.	Дата
Разраб.		Яблоков		
Провер.		Федоров		
Нач.отд.		Федоров		
Н.контр.		Бушина		
Утв.		Федоров		

В18Б–002.04.000

Трубопровод

Лит.	Масса	Масштаб
Лист	Листов 1	

Госстрой СССР Казахский Сантехпроект

Формат А4

Инв. № подл. | Подп. и дата | Взам. инв. № | Инв. № дубл. | Подп. и дата

1331-05

В18Б-002.05.000СБ

26

Копия верна

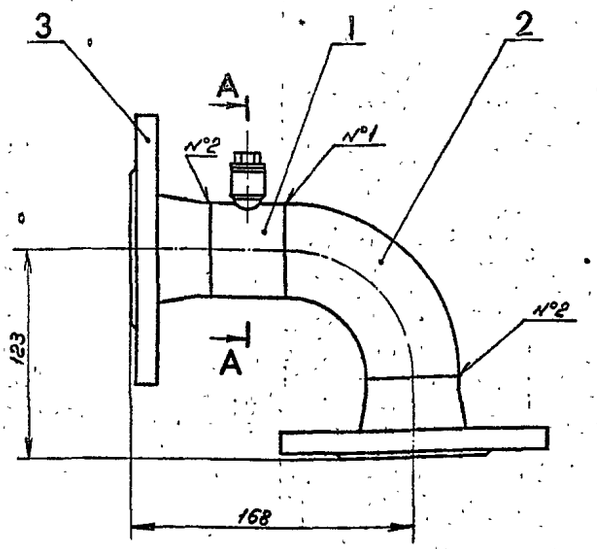

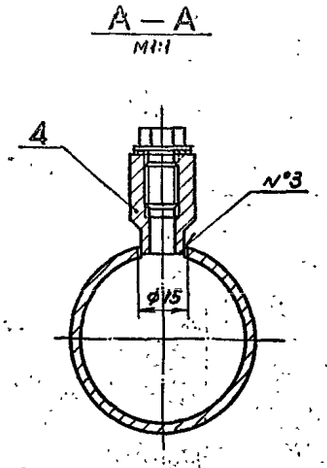

1. * Размер для справок.
2. Предельные отклонения размеров $\pm \frac{JT14}{2}$ по ГОСТ 25347-82.
3. Сварные швы по ГОСТ 16037-80 №1-С1; №2-С19; №3-У8.
4. Электрод Э42 ГОСТ 9467-75.

Дет. поз. 1

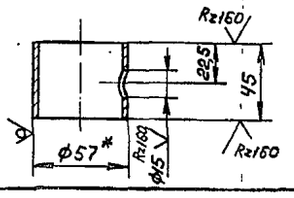

Изм	Лист	№ докум.	Подп.	Дата	В18Б—002.05.000СБ			
Разраб.		Яблоков			Отвод	Лит.	Масса 4,4	Масштаб 1:2
Пров.		Федоров				Лист	Листов 1	
Т. контр.		Федоров				Госстрой СССР Казахский САНТЕХПРОЕКТ		
Н. контр.		Бушина						
Утв.		Федоров						

формат А3

Типовой проект 903-1-235.87, альбом 3, часть 3

Формат	Зона	Поз	Обозначение	Наименование	Кол	Прим
				ки 3-3к4-53-76		
				ВСН 186-74 / МС СС СССР компл	1	1,1

Изм	Лист	№ докум	Подп	Дата	В18Б—002.04.000	Лист 3

формат А4

Формат	Зона	Поз	Обозначение	Наименование	Кол	Прим.
				Документация		
А3			В18Б-002.05.000СБ	Сборочный чертеж		
				Детали		
Б4		1	В18Б-002.05.001	Труба		
				Труба 57х3 ГОСТ 10704-76 / 8 ст.3 ГОСТ 10705-80	1	0,18
				Стандартные изделия		
		2		Отвод 90° 57х3		
				ГОСТ 17375-83	1	0,5
		3		Фланец 1-50-16 ст.25		
				ГОСТ 12821-80	2	2,28
				Прочие изделия		
		4		Установка бобышки		
				5-3К4-53-76		
				ВСН 186-74 / МС СС СССР компл.	1	—

Изм	Лист	№ докум	Подп	Дата	В18Б—002.05.000			
Разраб		Яблоков			Отвод	Лит.	Лист	Листов 1
Пров.		Федоров				Госстрой СССР Казахский САНТЕХПРОЕКТ		
Нач. отд.		Федоров						
Н. контр.		Бушина						
Утв.		Федоров						

формат А4

Копия верна: Буд

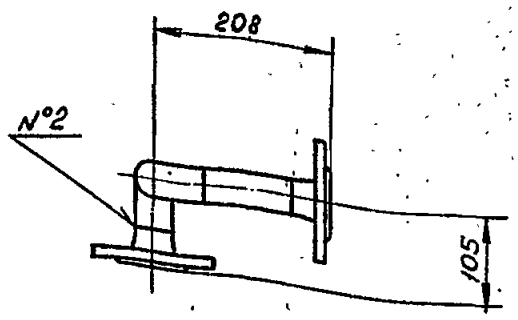

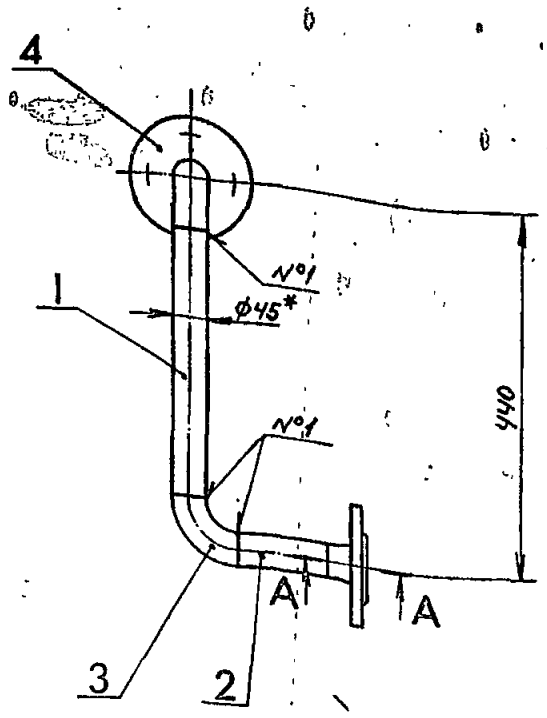

А—А
М1:1

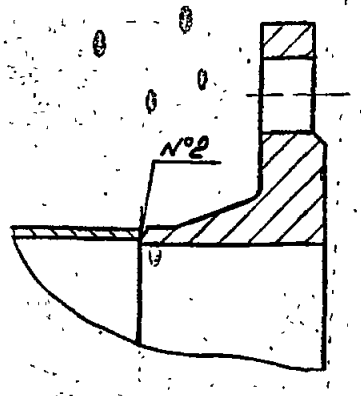

1. * Размер для справок.
2. Предельные отклонения размеров ± JT14/2 по ГОСТ 25347-82.
3. Шероховатость кромок реза Rz160
4. Сварные швы по ГОСТ 16037-80 №1-С1; №2-С19.
5. Электрод Э42 ГОСТ 9467-75

Инв. № подл. | Подп. и дата | Взам. инв. № | Инв. № дубл. | Подп. и дата

Изм.	Лист	№ докум.	Подп.	Дата
Разраб.		Яблоков		
Пров.		Федоров		
Т. контр.		Федоров		
Н. контр.		Бушина		
Утв.		Федоров		

В18Б—002.06.000СБ

Трубопровод

Лит.	Масса	Масштаб
	5,3	1:5

Лист | Листов 1

Госстрой СССР Казахский Сантехпроект

Формат А3

Типовой проект 903-1-235.87 Альбом 8

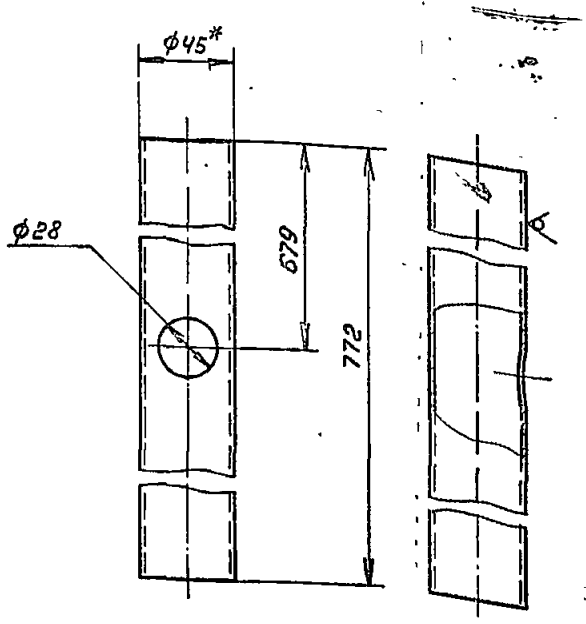

1. * Размер для справок.
2. Предельные отклонения размер ± JT14/2 по ГОСТ 25347-82.

Инв. № подл. | Подп. и дата | Взам. инв. № | Инв. № дубл. | Подп. и дата

Изм.	Лист	№ докум.	Подп.	Дата
Разраб		Яблоков		
Пров.		Федоров		
Т. контр		Федоров		
Н. контр		Бушина		
Утв.		Федоров		

В18Б—002.08.002

Труба

Лит.	Масса	Масштаб
	1,64	1:2

Лист | Листов 1

Труба 45х2 ГОСТ 10704-76 / В-В ст.3 ГОСТ 10705-80

Госстрой СССР Казахский Сантехпроект

Формат А4

Формат	Зона	Поз	Обозначение	Наименование	Кол	Прим
				Документация		
А3			В18Б-002.06.000СБ	Сборочный чертеж		
				Детали		
				Патрубок Труба 45х2 ГОСТ 10704-76 / В-В ст.3 ГОСТ 10705-80		
БЧ		1	В18Б-002.06.001	ℓ=320	1	0,68
БЧ		2	В18Б-002.06.002	ℓ=103	1	0,22
				Стандартные изделия		
		3		Отвод 90°45х2,5 ГОСТ 17375-83	2	0,3
		4		Фланец 1-40-10 Ст.25 ГОСТ 12821-80	2	1,83

Инв. № подл. | Подп. и дата | Взам. инв. № | Инв. № дубл. | Подп. и дата

Изм.	Лист	№ докум.	Подп.	Дата
Разраб.		Яблоков		
Пров.		Федоров		
Начальн.		Федоров		
Н. контр.		Бушина		
Утв.		Федоров		

В18Б—002.06.000

Трубопровод

Лит.	Лист	Листов
		1

Госстрой СССР Казахский Сантехпроект

Формат А4

1331-05

В18Б-002.07.000СБ

Копия верна: [illegible]

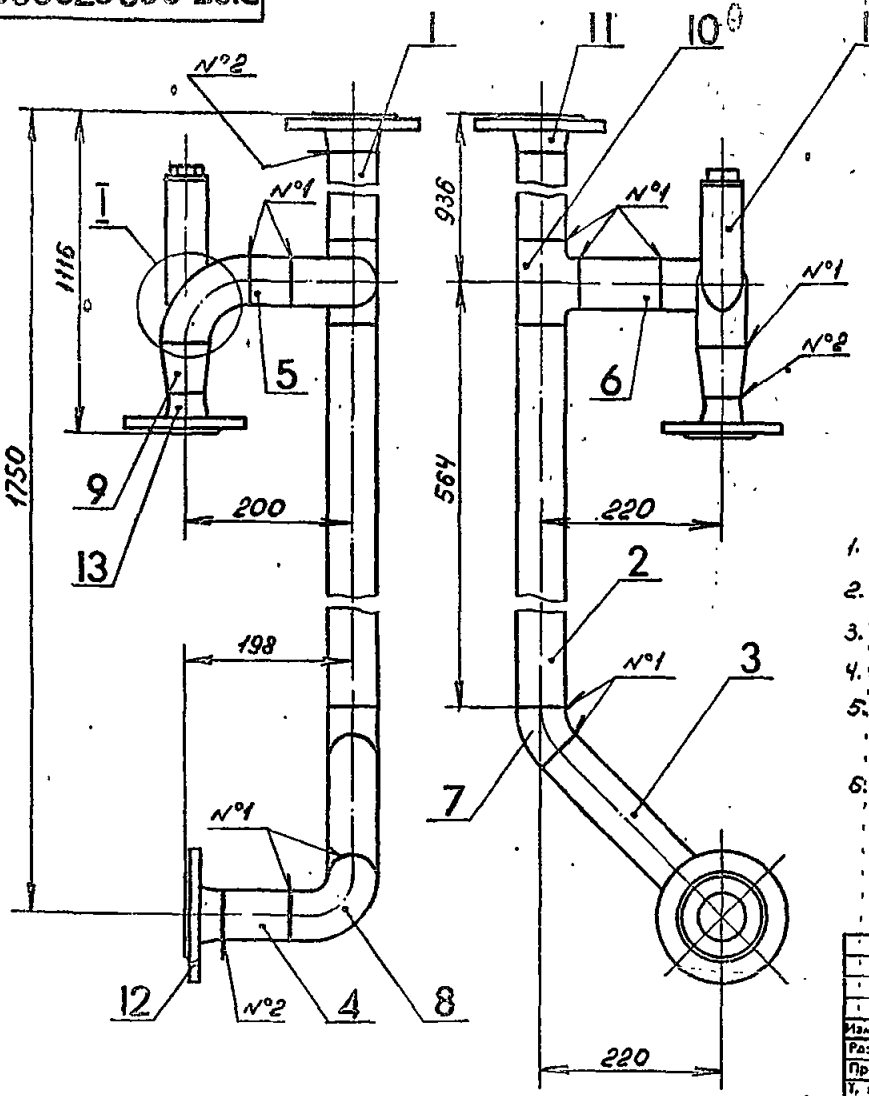

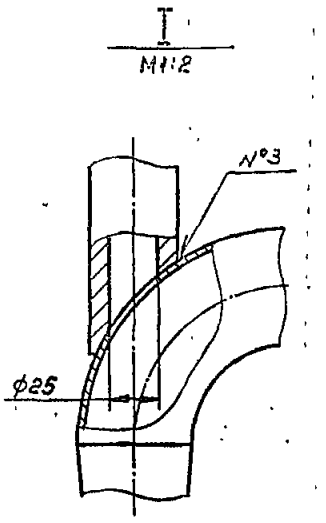

1. Отверстие ф25 в дет. поз. 8 выполнить при монтаже.
2. * Размер для справок.
3. Предельные отклонения размеров $\pm \frac{JT14}{2}$
4. Шероховатость кромок реза Rz160
5. Сварные швы по ГОСТ 16037-80.
№1-С1; №2-С19; №3-У5.
6. Электрод Э42 ГОСТ 9467-75.

Изм	Лист	№ докум.	Подп.	Дата	В18Б—002.07.000СБ.	Лит.	Масса	Масштаб
Разраб.		Яблоков			Трубопровод		16,7	1:5
Пров.		Федоров				Лист	Листов 1	
Т. контр.		Федоров				Госстрой СССР Казахский Сантехпроект		
Н. контр.		Бушина						
Утв.		Федоров						

Формат А3

Типовой проект 903-1-235.87, альбом 3, часть 3

Формат	Зона	Поз	Обозначение	Наименование	Кол	
				Труба 57×3 ГОСТ 10704-76 / В ст.3 ГОСТ 10705-80		
				ℓ=100	1	0,4
				Стандартные изделия		
		7		Отвод 45° 57×3		
				ГОСТ 17375-83	1	0,3
		8		Отвод 90° 57×3		
				ГОСТ 17375-83	3	0,5
		9		Переход К57×4-45×2,5		
				ГОСТ 17378-83	1	0,2
		10		Тройник 57×3		
				ГОСТ 17376-83	1	0,8
		11		Фланец 1-50-10 ст.25		
				ГОСТ 12821-80	1	2,26
		12		Фланец 1-50-16 ст.25		
				ГОСТ 12821-80	1	2,28
		13		Фланец 1-40-16 ст.25		
				ГОСТ 12821-80	1	1,85
				Прочие изделия		
		14		Установка бобышки		
				3-3К4-6-75		
				ВСН186-74 / МС СС СССР — компл.	1	1,1

Изм	Лист	№ докум	Подп	Дата	В18Б—002.07.000	Лист 2

Формат А4

Формат	Зона	Поз	Обозначение	Наименование	Кол	
				Документация		
А3			В18Б-002.07.000СБ	Сборочный чертеж		
				Детали		
Б4		1	В18Б-002.07.001	Труба		
				Труба 57×3 ГОСТ 10704-76 / В ст.3 ГОСТ 10705-80		
				ℓ=841	1	3,36
Б4		2	В18Б-002.07.002	Труба		
				Труба 57×3 ГОСТ 10704-76 / В ст.3 ГОСТ 10705-80		
				ℓ=514	1	2,1
Б4		3	В18Б-002.07.003	Труба		
				Труба 57×3 ГОСТ 10704-76 / В ст.3 ГОСТ 10705-80		
				ℓ=206	1	0,824
Б4		4	В18Б-002.07.004	Труба		
				Труба 57×3 ГОСТ 10704-76 / В ст.3 ГОСТ 10705-80		
				ℓ=75	1	0,3
Б4		5	В18Б-002.07.005	Труба		
				Труба 57×3 ГОСТ 10704-76 / В ст.3 ГОСТ 10705-80		
				ℓ=50	1	0,2
Б4		6	В18Б-002.07.006	Труба		

Изм	Лист	№ докум	Подп	Дата	В18Б—002.07.000	Лит.	Лист	Листов
Разраб.		Яблоков			Трубопровод		1	2
Провер.		Федоров				Госстрой СССР Казахский САНТЕХПРОЕКТ		
Нач. отд.		Федоров						
Н. контр.		Бушина						
Утв.		Федоров						

Формат А4

1331-05

29

В18Б-002.08.000СБ

Копия верна: [illegible]

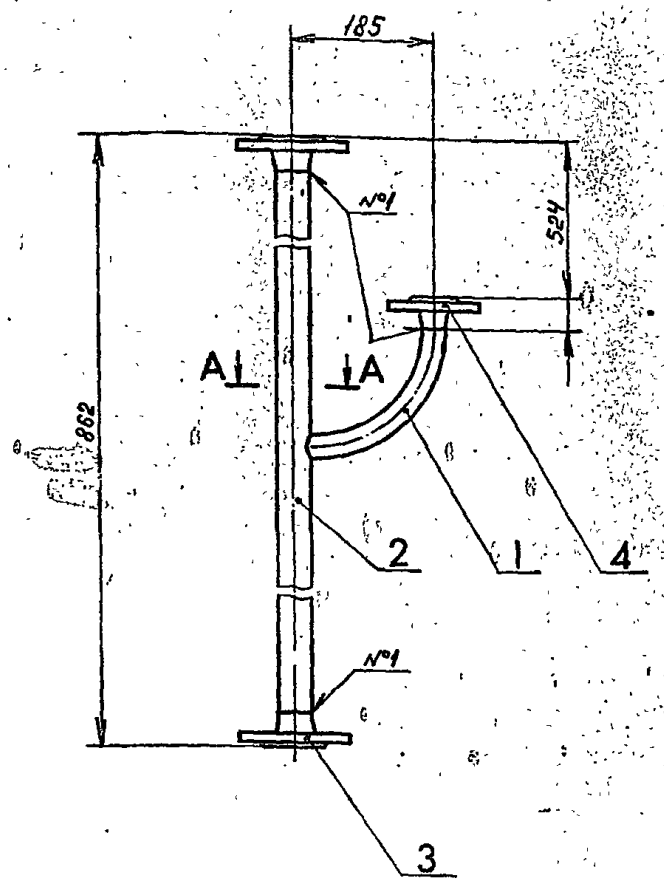

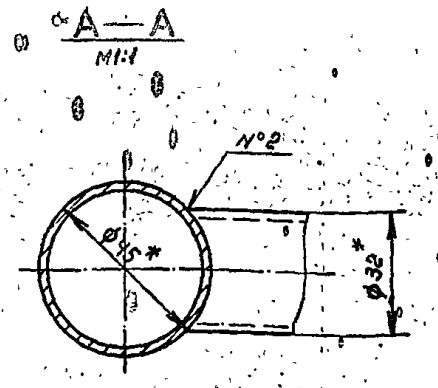

1. * Размер для справок.
2. Предельные отклонения размеров $\pm\frac{JT14}{2}$ по ГОСТ 25347-82.
3. Сварные швы по ГОСТ 16037-80. №1-С19; №2-У4.
4. Электрод Э42 ГОСТ 9467-75.

Изм.	Лист	№ докум.	Подп.	Дата	В18Б-002.08.000СБ	Лит.	Масса	Масштаб
Разраб.		Яблоков			Трубопровод		7	1:5
Пров.		Федоров				Лист	Листов 1	
Т. контр.		Федоров				Госстрой СССР Казахский Сантехпроект		
Н. контр.		Бушина						
Утв.		Федоров						

Инв. № подл. | Подп. и дата | Взам. инв. № | Инв. № дубл. | Подп. и дата

формат А3

В18Б-002.08.001

Типовой проект 903-1-235.87, альбом 3, часть 3

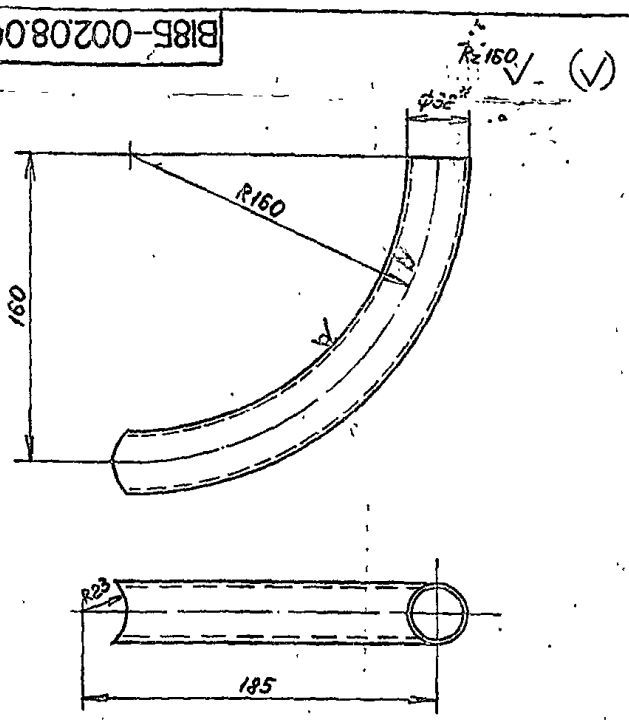

1. Гнуть в горячем состоянии. Развернутая длина l = 261 мм.
2. * Размер для справок.
3. Предельные отклонения размеров $\pm\frac{JT14}{2}$ по ГОСТ 25347-82.

Изм.	Лист	№ докум.	Подп.	Дата	В18Б-002.08.001	Лит.	Масса	Масштаб
Разраб.		Яблоков			Отвод		0,39	1:2
Пров.		Федоров				Лист	Листов 1	
Т. контр.		Федоров			Труба 32×2 ГОСТ 10704-76 / В-Вст3 ГОСТ 10705-80	Госстрой СССР Казахский Сантехпроект		
Н. контр.		Бушина						
Утв.		Федоров						

формат А4

Формат	Зона	Поз.	Обозначение	Наименование	Кол.	Прим.
				Документация		
А3			В18Б-002.08.000СБ	Сборочный чертеж		
				Детали		
А4		1	В18Б-002.08.001	Отвод	1	0,39
А4		2	В18Б-002.08.002	Труба	1	1,64
				Стандартные изделия		
		3		Фланец 1-40-10 Ст.25 ГОСТ 12821-80	2	1,83
		4		Фланец 1-25-10 Ст.25 ГОСТ 12821-80	1	1,05

Изм.	Лист	№ докум.	Подп.	Дата	В18Б-002.08.000	Лит.	Лист	Листов
Разраб.		Яблоков			Трубопровод			1
Провер.		Федоров				Госстрой СССР Казахский Сантехпроект		
Нач. отд.		Федоров						
Н. контр.		Бушина						
Утв.		Федоров						

формат А4

1331-05

30

В18Б-002.09.000СБ

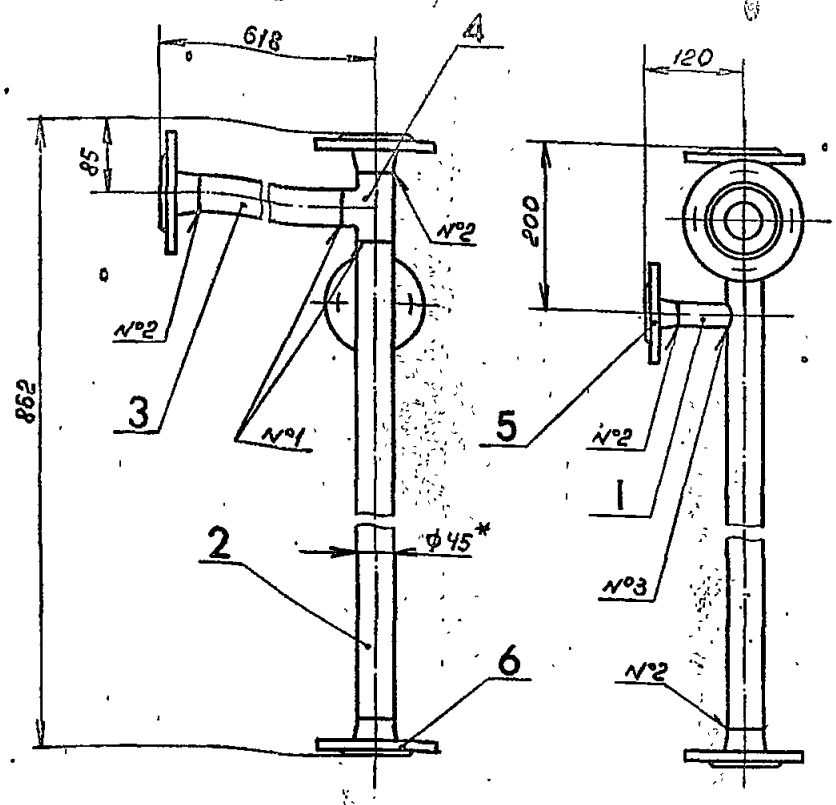

1. * Размер для справок.
2. Предельные отклонения размеров $\pm \frac{УТ14}{2}$ по ГОСТ25347-82.
3. Шероховатость кромок реза Rz160
4. Сварные швы по ГОСТ 16037-80 №1-С1; №2-С19; №3-У4
5. Электрод Э42 ГОСТ 9467-75.

Изм.	Лист	№ докум.	Подп.	Дата	В18Б-002.09.000СБ			
Разраб.		Яблоков			Трубопровод	Лит.	Масса 9,5	Масштаб 1:5
Пров.		Федоров				Лист	Листов 1	
Т. контр.		Федоров				Госстрой СССР Казахский Сантехпроект		
Н. контр.		Бушина						
Утв.		Федоров						

Формат А3

Инв. № подл. | Подп. и дата | Взам. инв. № | Инв. № дубл. | Подп. и дата

В18Б-002.09.001

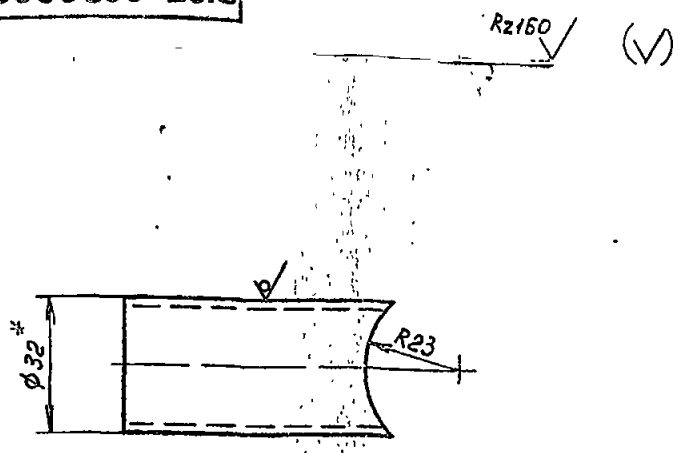

1. * Размер для справок.
2. Предельные отклонения размеров $\pm \frac{УТ14}{2}$ по ГОСТ25347-82.

Изм.	Лист	№ докум.	Подп.	Дата	В18Б-002.09.001			
Разраб.		Яблоков			Патрубок	Лит.	Масса 0,095	Масштаб 1:1
Пров.		Федоров				Лист	Листов 1	
Т. контр.		Федоров			Труба 32×2 ГОСТ10704-76 / В-В ст.3 ГОСТ10705-80	Госстрой СССР Казахский Сантехпроект		
Н. контр.		Бушина						
Утв.		Федоров						

Формат А4

Типовой проект 903-1-235.87, альбом 3, часть 3

Формат	Зона	Поз.	Обозначение	Наименование	Кол.	Прим.
				Документация		
А3			В18Б-002.09.000СБ	Сборочный чертеж		
				Детали		
А4		1	В18Б-002.09.001	Патрубок	1	0,095
А4		2	В18Б-002.09.002	Труба	1	1,47
Б4		3	В18Б-002.09.003	Патрубок		
				Труба 45×2 ГОСТ10704-76 / В-В ст.3 ГОСТ10705-80		
				ℓ=533	1	1,13
				Стандартные изделия		
		4		Тройник 45×2,5		
				ГОСТ17376-83	1	0,5
		5		Фланец 1-25-10 ст.25		
				ГОСТ12821-80	1	1,05
		6		Фланец 1-40-10 ст.25		
				ГОСТ12821-80	3	1,83

Изм.	Лист	№ докум.	Подп.	Дата	В18Б-002.09.000			
Разраб.		Яблоков			Трубопровод	Лит.	Лист	Листов 1
Пров.		Федоров				Госстрой СССР Казахский Сантехпроект		
Нач. отд.		Федоров						
Н. контр.		Бушина						
Утв.		Федоров						

Формат А4

1331-05

В18Б-002.10.000СБ

31

Копия верна: [illegible]

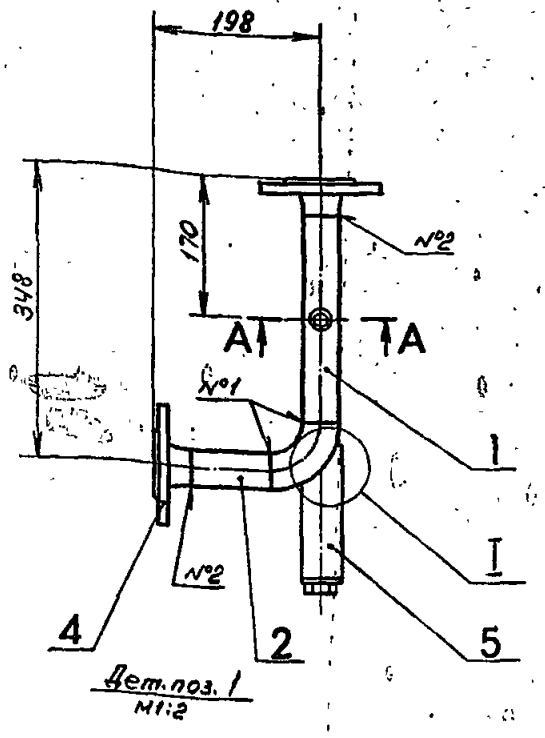

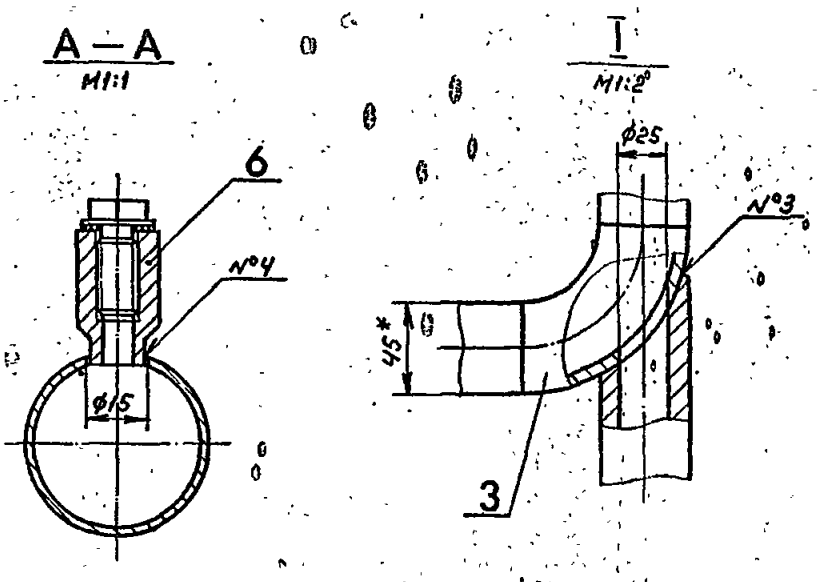

1. Отверстие ф25 в дет.поз. 3 выполнить при монтаже.
2. * Размер для справок.
3. Предельные отклонения размеров $\pm \frac{JT14}{2}$ по ГОСТ 25347-82.
4. Шероховатость кромок реза Rz160.
5. Сварные швы по ГОСТ 16037-80. №1-С1; №2-С19; №3-У5; №4-У8.
6. Электрод Э42 ГОСТ 9467-75.

Изм	Лист	№ докум.	Подп.	Дата	В18Б—002.10.000СБ	Лит.	Масса	Масштаб
Разраб.		Яблоков			Трубопровод		4,8	1:5
Пров.		Федоров				Лист	Листов 1	
Т. контр.		Федоров				Госстрой СССР Казахский Сантехпроект		
Н. контр.		Бушина						
Утв.		Федоров						

формат А3

Типовой проект 903-1-235.87, альбом 3, часть 3

Формат	Зона	Поз.	Обозначение	Наименование	Кол	Прим
		5		Установка бобышки 3-3К4-6-75 ВСН186-74 / МС СС СССР компл	1	1,1
		6		Установка бобышки 3К4-45-70 ВСН186-74 / МС СС СССР компл	1	–

Изм	Лист	№ докум	Подп	Дата	В18Б—002.10.000	Лист 2

формат А4

Формат	Зона	Поз	Обозначение	Наименование	Кол	Прим
				Документация		
А3			В18Б-002.10.000СБ	Сборочный чертеж		
				Детали		
Б4		1	В18Б-002.10.001	Патрубок Труба 45×2 ГОСТ10704-76 / В-В ст.3 ГОСТ10705-80	1	0,52
Б4		2	В18Б-002.10.002	Патрубок Труба 45×2 ГОСТ10704-76 / В-В ст.3 ГОСТ10705-80		
				ℓ=93	1	0,2
				Стандартные изделия		
		3		Отвод 90°45×2,5 ГОСТ17375-83	1	0,3
		4		Фланец 1-40-16ст.25 ГОСТ12821-80	2	1,85
				Прочие изделия		

Изм	Лист	№ докум	Подп	Дата	В18Б—002.10.000	Лит	Лист 1	Листов 2
Разраб		Яблоков			Трубопровод	Госстрой СССР Казахский Сантехпроект		
Пров		Федоров						
Нач отд		Федоров						
Н. контр		Бушина						
Утв		Федоров						

формат А4

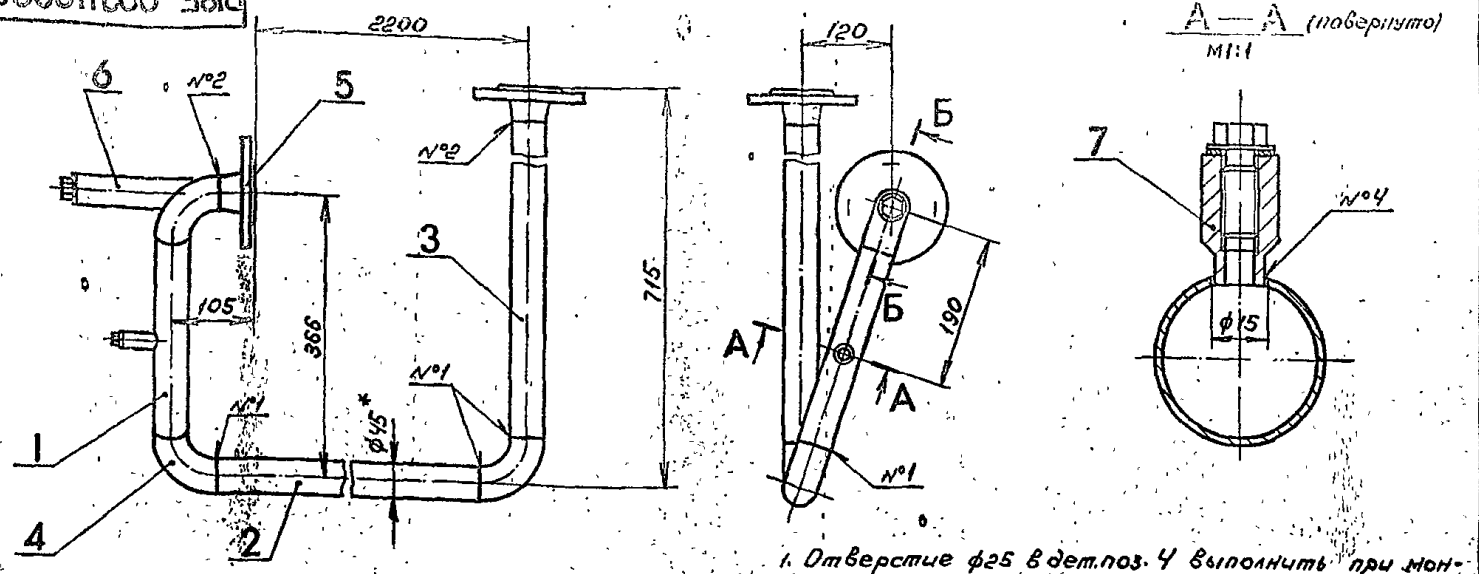

1. Отверстие ф25 в дет.поз. 4 выполнить при монтаже.
2. * Размер для справок.
3. Предельные отклонения размеров $\pm \frac{IT14}{2}$ по ГОСТ25347-82.
4. Шероховатость кромок реза Rz 160.
5. Сварные швы по ГОСТ16037-80.
   №1-С1; №2-С19; №3-У5; №4-У8.
6. Электрод Э42 ГОСТ9467-75

Б — Б (повернуто) М1:2

Дет.поз. 1 М1:2

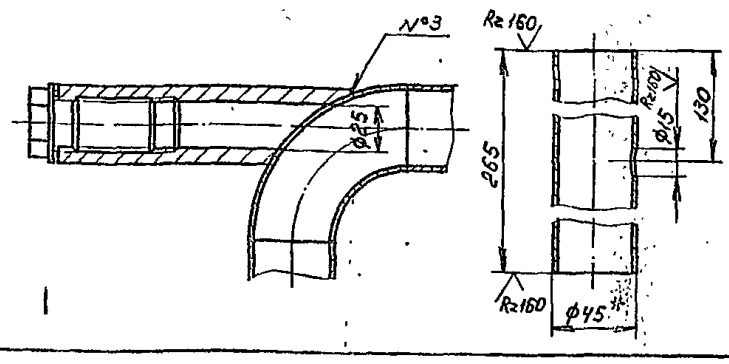

Изм.	Лист	№ докум.	Подп.	Дата	В18Б—002.11.000СБ			
Разраб.		Яблоков			Трубопровод	Лит.	Масса 11,3	Масштаб 1:5
Пров.		Федоров				Лист	Листов 1	
Т. контр.		Федоров				Госстрой СССР Казахский Сантехпроект		
Н. контр.		Бушина						
Утв.		Федоров						

Формат А3

Типовой проект 903-1-235.87, ал. 5 от 3, час. 7 з3

Формат	Зона	Поз.	Обозначение	Наименование	Кол.	Прим.
				Прочие изделия		
		6		Установка бобышки 3-3к4-6-75 ВСН186-74 / МС СС СССР компл	1	1,1
		7		Установка бобышки 3к4-45-70 ВСН186-74 / МС СС СССР компл.	1	–

Изм.	Лист	№ докум.	Подп.	Дата	В18Б—002.11.000	Лист 2

Формат А4

Формат	Зона	Поз.	Обозначение	Наименование	Кол.	Прим
				Документация		
А3			В18Б-002.11.000СБ	Сборочный чертеж		
				Детали		
				Патрубок Труба 46×2 ГОСТ10704-76 / В-В ст.3 ГОСТ10705-80		
Б4		1	В18Б-002.11.001	ℓ=265	1	0,56
Б4		2	В18Б-002.11.002	ℓ=2185	1	4,63
Б4		3	В18Б-002.11.003	ℓ=610	1	1,3
				Стандартные изделия		
		4		Отвод 90°45×2,5 ГОСТ17375-83	3	0,3
		5		Фланец 1-40-16 ст.25 ГОСТ12821-80	2	1,85

Изм.	Лист	№ докум.	Подп.	Дата	В18Б—002.11.000			
Разраб.		Яблоков			Трубопровод	Лит.	Лист 1	Листов 2
Провер.		Федоров				Госстрой СССР Казахский Сантехпроект		
Нач.отд.		Федоров						
Н.контр.		Бушина						
Утв.		Федоров						

Формат А4

1331-05

В18Б–002.13.001

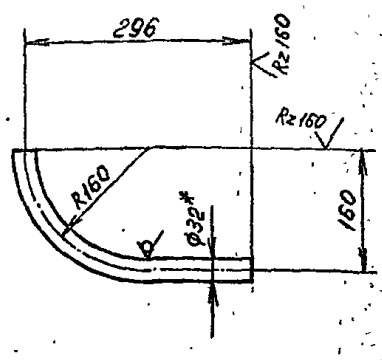

1. Гнуть в горячем состоянии. Развернутая длина ℓ = 387 мм
2. * Размер для справок.
3. Предельные отклонения размеров ± УТ14/2 по ГОСТ 25347-82.

Изм.	Лист	№ докум.	Подп.	Дата	В18Б–002.13.001	Лит.	Масса	Масштаб
Разраб.		Яблоков			Отвод		0,57	1:5
Пров.		Федоров				Лист	Листов 1	
Т. контр.		Федоров			Труба 32×2 ГОСТ 10704-76 / В-В Ст3 ГОСТ 10705-80	Госстрой СССР Казахский Сантехпроект		
Н. контр.		Бушина						
Утв.		Федоров						

Копировал

Формат А4

34

В18Б–002.13.000СБ

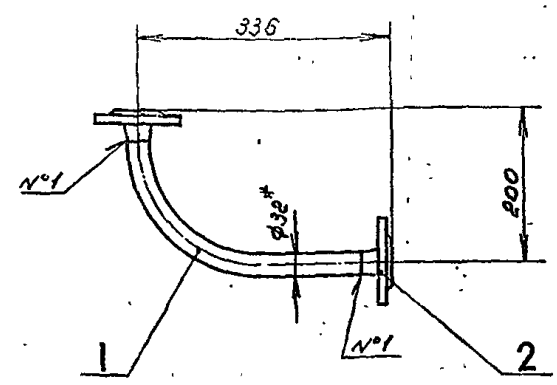

1. * Размер для справок.
2. Предельные отклонения размеров ± УТ14/2 по ГОСТ 25347-82.
3. Сварные швы по ГОСТ 16037-80. №1-С19.
4. Электрод Э42 ГОСТ 9467-75.

Изм.	Лист	№ докум.	Подп.	Дата	В18Б–002.13.000СБ	Лит.	Масса	Масштаб
Разраб.		Яблоков			Трубопровод		2,7	1:5
Пров.		Федоров				Лист	Листов 1	
Т. контр.		Федоров				Госстрой СССР Казахский Сантехпроект		
Н. контр.		Бушина						
Утв.		Федоров						

Формат А4

Типовой проект 903-1-235.87 альбом 3, часть 3

В18Б–002.09.002

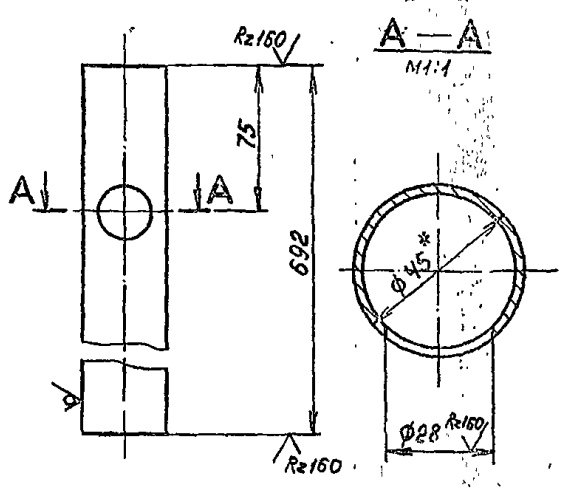

1. * Размер для справок.
2. Предельные отклонения размеров ± УТ14/2 по ГОСТ 25347-82.

Изм.	Лист	№ докум.	Подп.	Дата	В18Б–002.09.002	Лит.	Масса	Масштаб
Разраб.		Яблоков			Труба			
Пров.		Федоров				Лист	Листов	
Т. контр.		Федоров			Труба 32×2 ГОСТ 10704-76 / В-В Ст3 ГОСТ 10705-80	Госстрой СССР Казахский Сантехпроект		
Н. контр.		Бушина						
Утв.		Федоров						

Формат А4

Формат	Зона	Поз.	Обозначение	Наименование	Кол.	Прим.
				Документация		
А4			В18Б-002.13.000СБ	Сборочный чертеж		
				Детали		
А4		1	В18Б-002.13.001	Отвод	1	0,57
				Стандартные изделия		
		2		Фланец 1-25-10 Ст.25 ГОСТ 12821-80	2	1,05

Изм.	Лист	№ докум.	Подп.	Дата	В18Б–002.13.000	Лит.	Масса	Масштаб
Разраб.		Яблоков			Трубопровод			
Пров.		Федоров				Лист	Листов 1	
Т. контр.		Федоров				Госстрой СССР Казахский Сантехпроект		
Н. контр.		Бушина						
Утв.		Федоров						

Формат А4

В18Б-002.12.000СБ

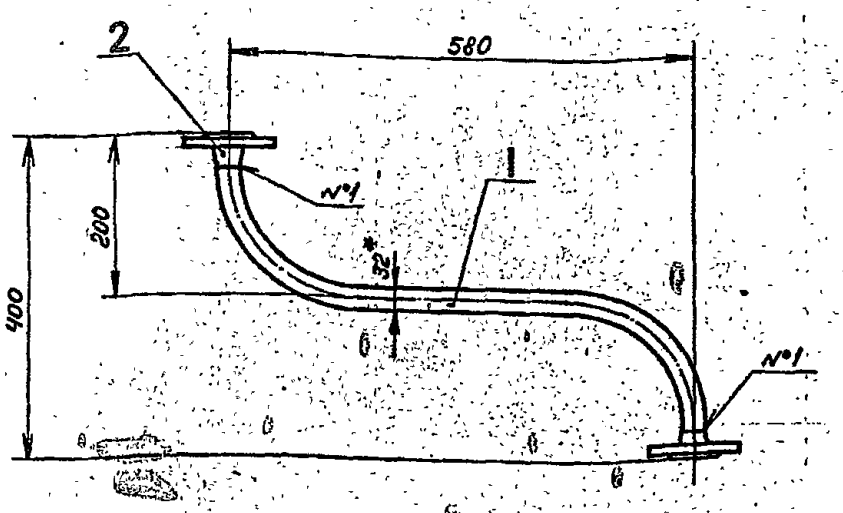

1.* Размер для справок.
2. Предельные отклонения размеров ± $\frac{JT14}{2}$ по ГОСТ 25347-82.
3. Сварные швы по ГОСТ 16037-80. №1-С19.
4. Электрод Э42 ГОСТ 9467-75.

					В18Б—002.12.000СБ			
Изм.	Лист	№ докум.	Подп.	Дата	Трубопровод	Лит.	Масса	Масштаб
Разраб.		Яблоков					3,3	1:5
Пров.		Федоров				Лист	Листов 1	
Т. контр.		Федоров				Госстрой СССР Казахский Сантехпроект		
Н. контр.		Бушина						
Утв.		Федоров						

Формат А3

В18Б-002.12.001

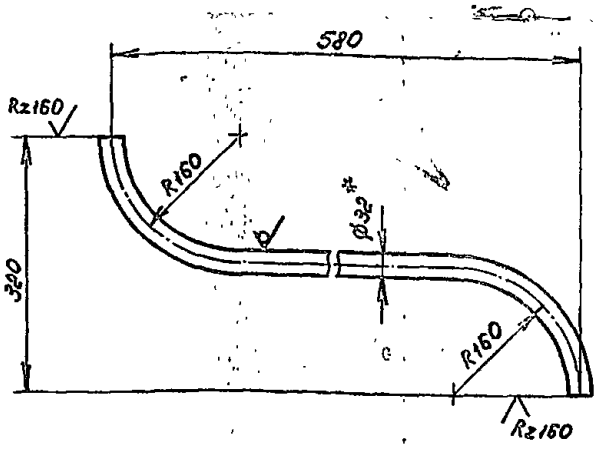

1. Гнуть в горячем состоянии. Развернутая длина 2=763 мм.
2.* Размер для справок.
3. Предельные отклонения размеров ± $\frac{JT14}{2}$ по ГОСТ 25347-82.

					В18Б—002.12.001			
Изм.	Лист	№ докум.	Подп.	Дата	Отвод	Лит.	Масса	Масштаб
Разраб.		Яблоков					1,13	1:5
Пров.		Федоров				Лист	Листов 1	
Т. контр.		Федоров			Труба 32х2 ГОСТ 10704-76, 8-В ст.3 ГОСТ 10705-80	Госстрой СССР Казахский Сантехпроект		
Н. контр.		Бушина						
Утв.		Федоров						

Формат А4

Формат	Зона	Поз.	Обозначение	Наименование	Кол.	Прим.
				Документация		
А3			В18Б-002.12.000СБ	Сборочный чертеж		
				Детали		
А4		1	В18Б-002.12.001	Отвод	1	1,13
				Стандартные изделия		
		2		Фланец 1-25-10 ст.25 ГОСТ 12821-80	2	1,05

					В18Б—002.12.000			
Изм.	Лист	№ докум.	Подп.	Дата	Трубопровод	Лит.	Лист	Листов 1
Разраб.		Яблоков						
Пров.		Федоров				Госстрой СССР Казахский Сантехпроект		
Нач. отд.		Федоров						
Н. контр.		Бушина						
Утв.		Федоров						

Формат А4

Типовой проект 503-1-235.87, альбом 3, часть 3

Копия верна: Ирц

Инв. № подл. | Подп. и дата | Взам. инв. № | Инв. № дубл. | Подп. и дата

33

1331-05

35

В18Б-002.14.000СБ

Копия верна: [illegible]

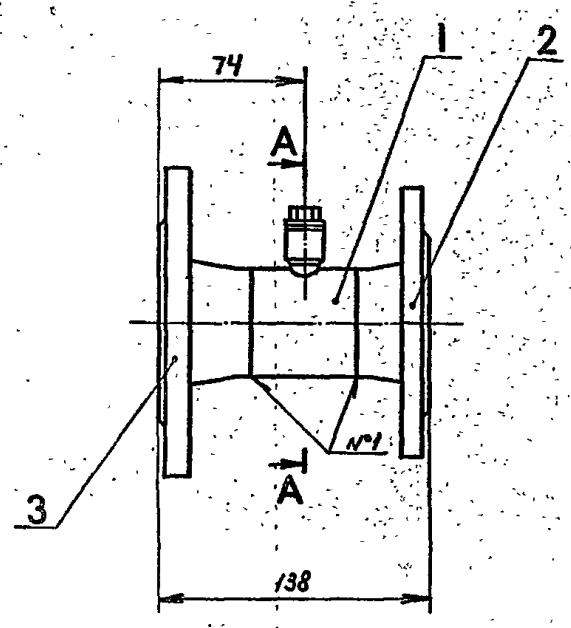

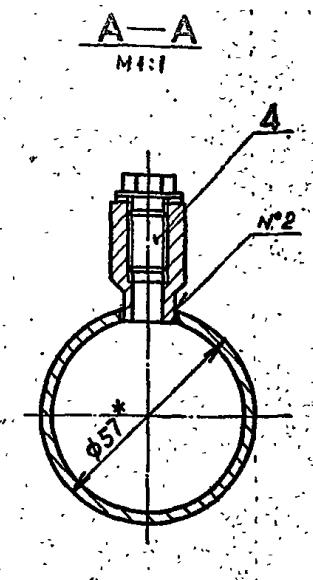

1. * Размер для справок.
2. Предельные отклонения размеров $\pm \frac{УТ14}{2}$ по ГОСТ25347-82.
3. Сварные швы по ГОСТ16037-80. №1-С19; №2-У8.
4. Электрод Э42 ГОСТ9467-75.

Изм.	Лист	№ докум.	Подп.	Дата	В18Б—002.14.000СБ	Лит.	Масса	Масштаб
Разраб.		Яблоков			Патрубок фланцевый		4,2	1:2
Пров.		Федоров				Лист	Листов 1	
Т. контр.		Федоров				Госстрой СССР Казахский Сантехпроект		
Н. контр.		Бушина						
Утв.		Федоров						

Формат А3

Типовой проект 903-1-235.87, альбом 3, часть 3

В18Б—002.14.001

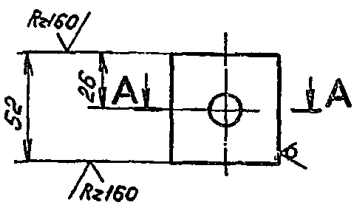

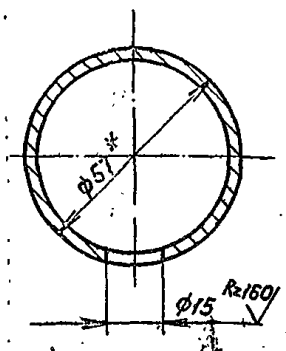

1. * Размер для справок.
2. Предельные отклонения размеров $\pm \frac{УТ14}{2}$ по ГОСТ25347-82.

Изм.	Лист	№ докум.	Подп.	Дата	В18Б—002.14.001	Лит.	Масса	Масштаб
Разраб.		Яблоков			Патрубок		0,21	1:2
Пров.		Федоров				Лист	Листов 1	
Т. контр.		Федоров			Труба 57×3 ГОСТ10704-76 / В-В ст.3 ГОСТ10705-80	Госстрой СССР Казахский Сантехпроект		
Н. контр.		Бушина						
Утв.		Федоров						

Формат А4

Формат	Зона	Поз.	Обозначение	Наименование	Кол.	Прим.
				Документация		
А3			В18Б-002.14.000СБ	Сборочный чертеж		
				Детали		
А4		1	В18Б-002.14.001	Патрубок	1	0,21
				Стандартные изделия		
		2		Фланец 1-50-6 Ст.25 ГОСТ12821-80	1	1,53
		3		Фланец 1-50-16 Ст.25 ГОСТ12821-80	1	2,28
				Прочие изделия		
		4		Установка бобышки ЗК4-45-70 ВСН186-74 МС СС СССР компл.	1	–

Изм.	Лист	№ докум.	Подп.	Дата	В18Б—002.14.000	Лит.	Лист	Листов
Разраб.		Яблоков			Патрубок фланцевый			1
Пров.		Федоров				Госстрой СССР Казахский Сантехпроект		
Нач.отд.		Федоров						
Н.контр.		Бушина						
Утв.		Федоров						

Формат А4

Инв. № подл. | Подп. и дата | Взам. инв. № | Инв. № дубл. | Подп. и дата

1331-05

В18Б-002.15.000СБ

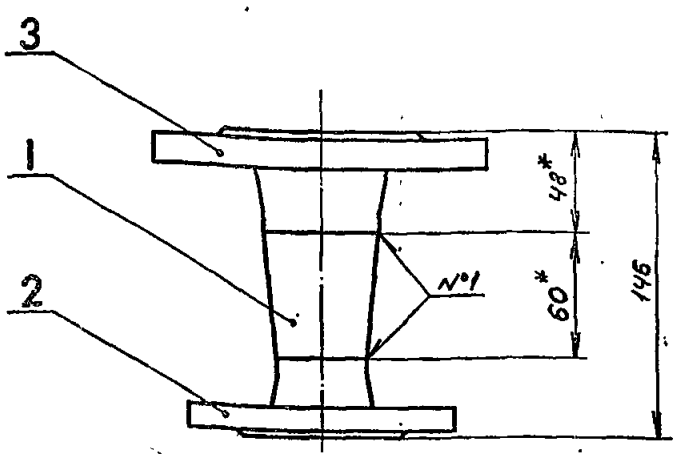

1. * Размер для справок.
2. Сварные швы по ГОСТ 16037-80. №1-С19.
3. Электрод Э42 ГОСТ 9467-75.

Изм.	Лист	№ докум.	Подп.	Дата
Разраб.	Яблоков			
Пров.	Федоров			
Т. контр.	Федоров			
Н. контр.	Бушина			
Утв.	Федоров			

В18Б-002.15.000СБ

Патрубок

Лит	Масса	Масштаб
	3,9	1:2
Лист	Листов 1	

Госстрой СССР Казахский Сантехпроект

Формат А4

36

Формат	Зона	Поз.	Обозначение	Наименование	Кол.	Прим.
				Документация		
А4			В18Б-002.15.000СБ	Сборочный чертеж		
				Стандартные изделия		
		1		Переход К57х4-45х2,5 ГОСТ 17378-83	1	0,2
		2		Фланец 1-40-6 Ст.25 ГОСТ 12821-80	1	1,36
		3		Фланец 1-50-16 Ст.25 ГОСТ 12821-80	1	2,28

Изм.	Лист	№ докум.	Подп.	Дата
Разраб.	Яблоков			
Пров.	Федоров			
Нач. отд.	Федоров			
Н. контр.	Бушина			
Утв.	Федоров			

В18Б-002.15.000

Патрубок

Лит	Лист	Листов
		1

Госстрой СССР Казахский Сантехпроект

Формат А4

Типовой проект 903-1-235.87, альбом 3, часть 3

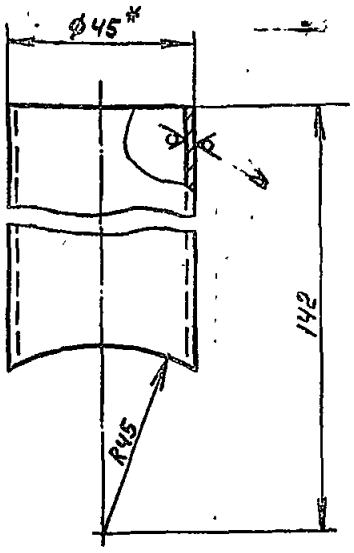

1. * Размер для справок.
2. Предельные отклонения размеров $\pm \frac{IT14}{2}$ по ГОСТ 25347-82.

Изм.	Лист	№ докум.	Подп.	Дата
Разраб.	Яблоков			
Пров.	Федоров			
Т. контр.	Федоров			
Н. контр.	Бушина			
Утв.	Федоров			

В18Б-002.16.001

Патрубок

Лит	Масса	Масштаб
	0,2	1:1
Лист	Листов 1	

Труба 45х2 ГОСТ 10704-76 / В-В Ст.3 ГОСТ 10705-80

Госстрой СССР Казахский Сантехпроект

Формат А4

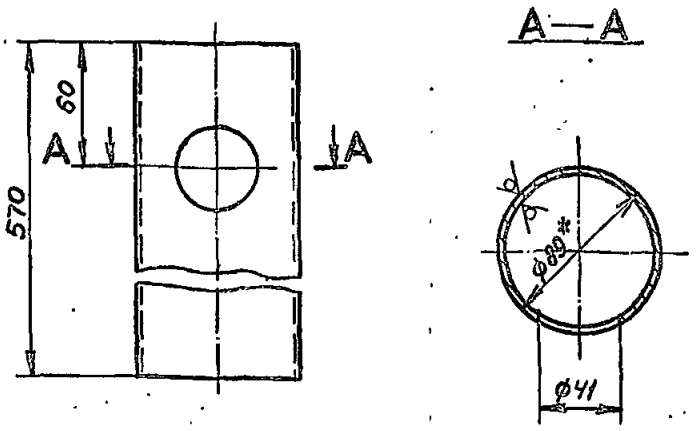

1. * Размер для справок.
2. Предельные отклонения размеров $\pm \frac{IT14}{2}$ по ГОСТ 25347-82.

Изм.	Лист	№ докум.	Подп.	Дата
Разраб.	Яблоков			
Пров.	Федоров			
Т. контр.	Федоров			
Н. контр.	Бушина			
Утв.	Федоров			

В18Б-002.16.002

Патрубок

Лит.	Масса	Масштаб
	3,63	1:2
Лист	Листов 1	

Труба 89х3 ГОСТ 10704-76 / В-В Ст.3 ГОСТ 10705-80

Госстрой СССР Казахский Сантехпроект

Формат А4

1331-05

В18Б-002.16.000СБ

37

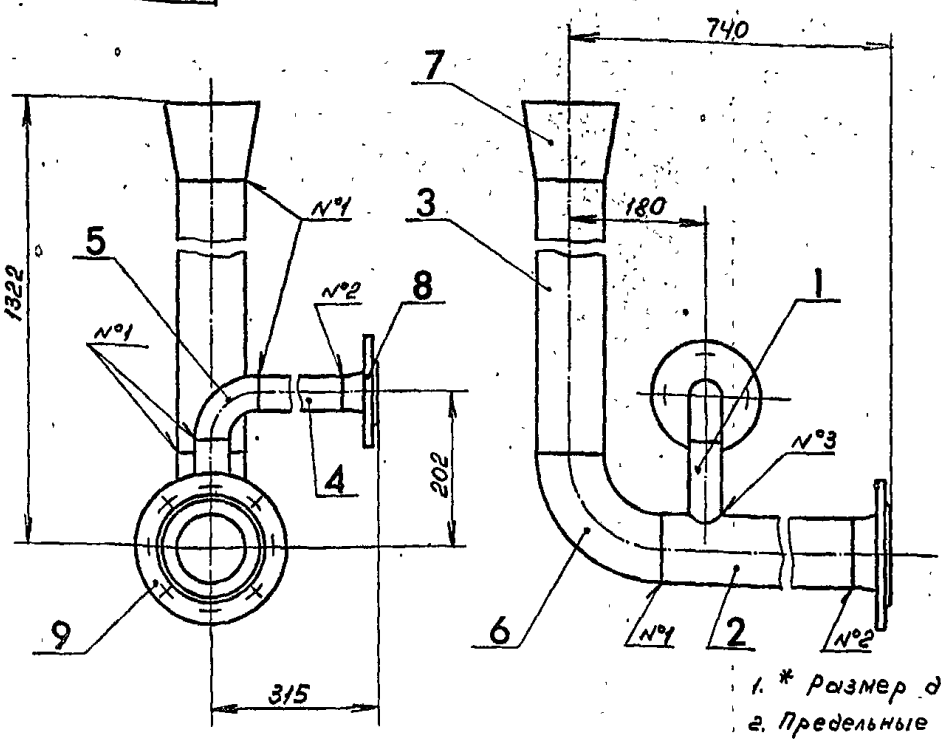

1. * Размер для справок.
2. Предельные отклонения размеров $\pm \frac{IT14}{2}$ по ГОСТ 25347-82.
3. Шероховатость кромок реза Rz160.
4. Сварные швы по ГОСТ 16037-80 №1-С1; №2-С19; №3-У4.
5. Электрод Э42 ГОСТ 9467-75.

Изм.	Лист	№ докум.	Подп.	Дата
Разраб.		Яблоков		
Пров.		Федоров		
Т. контр.		Федоров		
Н. контр.		Бушина		
Утв.		Федоров		

В18Б—002.16.000СБ

Трубопровод

Лит.	Масса	Масштаб
	20,3	1:5

Лист | Листов 1

Госстрой СССР Казахский Сантехпроект

Формат А3

Инв. № подл. | Подп. и дата | Взам. инв. № | Инв. № дубл. | Подп. и дата

Типовой проект 903-1-235.87, альбом 3, ус-6.3

Формат	Зона	Поз.	Обозначение	Наименование	Кол.	Прим.
		7		Переход К125×4-89×3,5		
				ГОСТ 17378-83	1	1,5
		8		Фланец 1-40-16 Ст.25		
				ГОСТ 12821-80	1	1,85
		9		Фланец 1-80-10 Ст.25		
				ГОСТ 12821-80	1	3,67

Изм.	Лист	№ докум.	Подп.	Дата
Разраб.		Яблоков		
Пров.		Федоров		
Нач.отд.		Федоров		
Н. контр.		Бушина		
Утв.		Федоров		

В18Б—002.16.000

Трубопровод

Лит.	Лист	Листов
	1	2

Госстрой СССР Казахский Сантехпроект

Формат А4

Формат	Зона	Поз.	Обозначение	Наименование	Кол.	Прим.
				Документация		
А3			В18Б-002.16.000СБ	Сборочный чертеж		
				Детали		
А4		1	В18Б-002.16.001	Патрубок	1	0,2
А4		2	В18Б-002.16.002	Патрубок	1	3,63
БЧ		3	В18Б-002.16.003	Труба		
				Труба 89×3 ГОСТ 10704-76 / В-8 сп.3 ГОСТ 10705-80		
				· P=1102	1	7
БЧ		4	В18Б-002.16.004	Труба		
				Труба 45×2 ГОСТ 10704-76 / В-8 сп.3 ГОСТ 10705-80		
				· P=210	1	0,45
				Стандартные изделия		
		5		Отвод 90°45×2,5		
				ГОСТ 17375-83	1	0,3
		6		Отвод 90°89×3,5		
				ГОСТ 17375-83	1	1,4

Формат А4

1331-05

В18Б-002.02.001

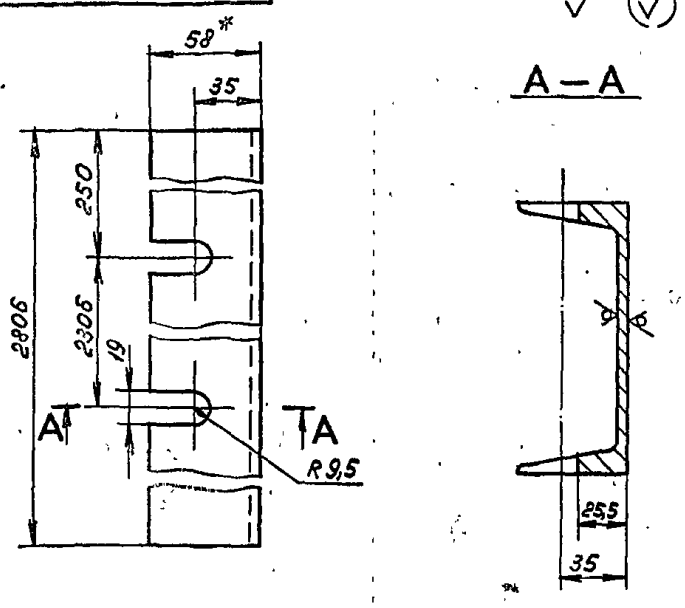

1.* Размер для справок.
2. Предельные отклонения размеров $\pm \frac{УТ14}{2}$ по ГОСТ 25347-82.

Изм.	Лист	№ докум.	Подп.	Дата	В18Б—002.02.001	Лит.	Масса	Масштаб
Разраб.		Яблоков			Швеллер			1:2
Пров.		Федоров				Лист	Листов 1	
Т. контр.		Федоров						
Н. контр.		Бушина			Швеллер 14 ГОСТ 8240-72 Ст.3 ГОСТ 535-79	Госстрой СССР Казахский Сантехпроект		
Утв.		Федоров						

Формат А4

Копия верна: [illegible]

Подп. и дата | Взам. инв. № | Инв. № дубл. | Подп. и дата | Инв. № подл.

В18Б-002.17.000СБ

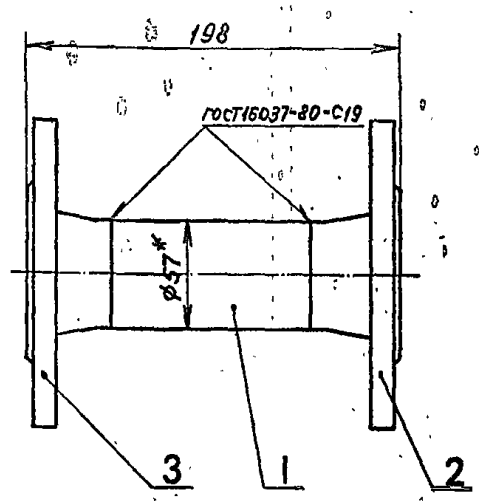

1.* Размер для справок.
2. Предельные отклонения размеров $\pm \frac{УТ14}{2}$ по ГОСТ 25347-82.
3. Шероховатость кромок реза Rz160.
4. Электрод Э42 ГОСТ 9467-75.

Изм.	Лист	№ докум.	Подп.	Дата	В18Б—002.17.000СБ	Лит.	Масса	Масштаб
Разраб.		Яблоков			Патрубок фланцевый		5	1:2
Пров.		Федоров				Лист	Листов 1	
Т. контр.		Федоров						
Н. контр.		Бушина				Госстрой СССР Казахский Сантехпроект		
Утв.		Федоров						

Формат А4

Подп. и дата | Взам. инв. № | Инв. № дубл. | Подп. и дата | Инв. № подл.

Формат	Зона	Поз.	Обозначение	Наименование	Кол.	Прим.
				Документация		
А4			В18Б-002.17.000СБ	Сборочный чертеж		
				Детали		
Б4		1	В18Б-002.17.001	Патрубок		
				Труба 57х3 ГОСТ10704-76 / В-В ст.3 ГОСТ10705-80		
				ℓ=105	1	0,42
				Стандартные изделия		
		2		фланец 1-50-16 Ст.25		
				ГОСТ 12821-80	1	2,28
		3		фланец 3-50-10 Ст.25		
				ГОСТ 12821-80	1	2,15

Подп. и дата | Взам. инв. № | Инв. № дубл. | Подп. и дата | Инв. № подл.

Изм.	Лист	№ докум.	Подп.	Дата	В18Б—002.17.000	Лит.	Лист	Листов
Разраб.		Яблоков			Патрубок фланцевый			1
Пров.		Федоров				Госстрой СССР Казахский Сантехпроект		
Нач.отд.		Федоров						
Н.контр.		Бушина						
Утв.		Федоров						

Формат А4

Типовой проект 903-1-235.87, альбом 3, часть 3

1331-05

Форм	Зона	Поз.	Обозначение	Наименование	Кол.	Примечание
		8		М6х35.58	64	0,01
		9		М8х30.58	30	0,017
		10		М10х35 58	56	0,034
		11		М12х55.58	10	0,066
				Гайки ГОСТ 5915-70		
		12		М6.5	64	0,002
		13		М8.5	30	0,005
		14		М10.5	56	0,011
		15		М12.5	10	0,015
		16		Шайба 12.65Г	10	0,003
				ГОСТ 6402-70		
		17		Шайба 10.01	20	0,012
				ГОСТ 10906-78		
				Шайбы ГОСТ 11371-78		
		18		6.01	64	0,0009
		19		8.01.	30	0,0023
		20		10.01.	36	0,004
		21		Вентилятор радиальный агрегированный №5 В-Ц4-70-5 исп 1, Д=0,95 Пр0° на виброосновании Д040 с электродвигателем 4А71В6 N=0,55 квт, n=900 об/мин ТУ 22-4208-78	1	91

Изм | Лист | N докум | Подп | Дата

В18В-001.00.000

Лист 2

Формат А4

Копия верна

Подп. и дата | Инв. № дубл. | Взам. инв. № | Подп. и дата | Инв. № подл.

40

Форм	Зона	Поз.	Обозначение	Наименование	Кол.	Примечание
				Документация		
А2			В18В-001.00.000 СБ	Сборочный чертеж		
А3			В18В-001.00.000 ВС	Ведомость спецификаций		
2х А3			В18В-001.00.000 ВП	Ведомость покупных изделий		
				Сборочные единицы		
2х А4		1	В18В-001.01.000	Отвод-переход	1	80
А4		2	В18В-001.02.000	Отвод	1	30
А4		3	В18В-001.03.000	Переход	1	25,5
2х А4		4	В18В-001.04.000	Короб	1	90
2х А4		5	В18В-001.05.000	Рама	1	190
				Детали		
А4		6	В18В-001.00.001	Прокладка	2	0,4
А4		7	В18В-001.04.005	Прокладка	1	0,18
				Стандартные изделия		
				Болты ГОСТ 7796-70		

Изм | Лист | N докум | Подп. | Дата

В18В-001.00.000

Разраб. Гуц
Провер. Федоров
Нач отд. Федоров
Н контр. Бушина
Утв. Федоров

Блок воздухозаборного устройства

Лит. | Лист 1 | Листов 3

Госстрой СССР Казахский САНТЕХПРОЕКТ

Формат А4

Типовой проект 903-1-235.87, альбом 3, часть 3

№ строки	Наименование	Код ОКП	Обозначение документа на поставку	Поставщик.	Куда входит (обозначение)	Количество: На изделие	В комплекты	На регулир.	Всего	Примечание
8	Гайка М6.5		ГОСТ 5915-70		В18В-001.00.000	64			64	
					В18В-001.01.000	20			20	
									84	
9	Гайка М8.5				В18В-001.00.000	30			30	
					В18В-001.04.000	30			30	
									60	
10	Гайки М10.5				В18В-001.00.000	56			56	
11	М12.5				В18В-001.00.000	10			10	
12	Шайба 12.65Г		ГОСТ 6402-70		В18В-001.00.000	10			10	
13	Шайба 10.01		ГОСТ 10906-78		В18В-001.00.000	20			20	
14	Шайба 6.01		ГОСТ 11371-78		В18В-001.00.000	64			64	
					В18В-001.01.000	20			20	
									84	
15	Шайба 8.01.		ГОСТ 11371-78		В18В-001.00.000	30			30	
					В18В-001.04.000	30			30	
									60	
16	Шайба 10.01.		ГОСТ 11371-78		В18В-001.00.000	36			36	

Изм | Лист | N докум. | Подп. | Дата

В18В-001.00.000 ВП

Лист 2

Формат А3

1331-05

39

№ строки	Наименование	Код ОКП	Обозначение документа на поставку	Поставщик	Куда входит (обозначение)	Количество: На изделие	В комплекты	На регулир.	Всего	Примечание
1	Вентилятор радиальный агрегированный N5 В-ц4-70-5 Исполн. 1, Д=0,95 Пр 0° на видроосновании Д040 с электродвигателем 4А71В6 N=0,55 кВт, n=900 об/мин.	48 6121 4482	ТУ 22-4208-78	УЮ-400/4 г. Павловск	В18В-001.00.000	1			1	
2	Калорифер спирально-накатный биметаллический многоходовой КСк3-6-02 ХЛ3А		ТУ 22-5757-84	Костромской калориферный завод	В18В-001.00.000	1			1	
3	Заслонка воздушная утепленная (без электроподогрева) П 100×600		ТУ 204 Каз ССР 062-78	Талды-Курганский экспериментальный з-д коммунального оборудования.	В18В-001.00.000	1			1	
	Крепежные	изделия								
4	Болт М6×35.58		ГОСТ 7798-70		В18В-001.00.000	64			64	
					В18В-001.01.000	20			20	
									84	
5	Болт М8×30.58				В18В-001.00.000	30			30	
					В18В-001.04.000	30			30	
									60	
6	Болт: М10×35.58				В18В-001.00.000	56			56	
7	М12×55.58				В18В-001.00.000	10			10	

Изм.	Лист	N докум.	Подп.	Дата
Разраб.		Гуц		
Провер.		Федоров		
Нач. отд.		Федоров		
Н. контр.		Бушина		
Утв.		Федоров		

В18В-001.00.000 ВП.

Блок воздухозаборного устройства

Ведомость покупных изделий

Лит.	Лист	Листов
	1	2

Госстрой СССР Казахский „САНТЕХПРОЕКТ"

Формат А3

Копия верна

Инв. № подл. | Подп. и дата | Взам. инв. № | Инв. № дубл. | Подп. и дата

Типовой проект 903-1-235.87, альбом 3, часть 3

№ строки	Обозначение	Наименование	Куда входит: Обозначение	Кол.	Общее кол-во	Примечание
1	В18В-001.00.000	Блок воздухозаборного устройства			1	
2	В18В-001.01.000	Отвод-переход	В18В-001.00.000	1	1	
3	В18В-001.01.100	Фланец	В18В-001.01.000	1	1	
4	В18В-001.01.200	Фланец	В18В-001.01.000	2	2	
5	В18В-001.02.000	Отвод	В18В-001.00.000	1	1	
6	В18В-001.03.000	Переход	В18В-001.00.000	1	1	
7	В18В-001.03.100	Фланец	В18В-001.03.000	1	1	
8	В18В-001.04.000	Короб	В18В-001.00.000	1	1	
9	В18В-001.04.100	Фланец	В18В-001.04.000	1	1	
10	В18В-001.04.200	Фланец	В18В-001.04.000	2	2	
11	В18В-001.05.000	Рама	В18В-001.00.000	1	1	
12						
13						
14						
15						
16						
17						
18						
19						
20						
21						
22						
23						
24						
25						
26						
27						

Изм.	Лист	N докум.	Подп.	Дата
Разраб.		Гуц		
Провер.		Федоров		
Нач. отд.		Федоров		
Н. контр.		Бушина		
Утв.		Федоров		

В18В-001.00.000 ВС

Блок воздухозаборного устройства

Ведомость спецификаций

Лит.	Лист	Листов
		1

Госстрой СССР Казахский „САНТЕХПРОЕКТ"

Формат А3

Инв. № подл. | Подп. и дата | Взам. инв. № | Инв. № дубл. | Подп. и дата

39

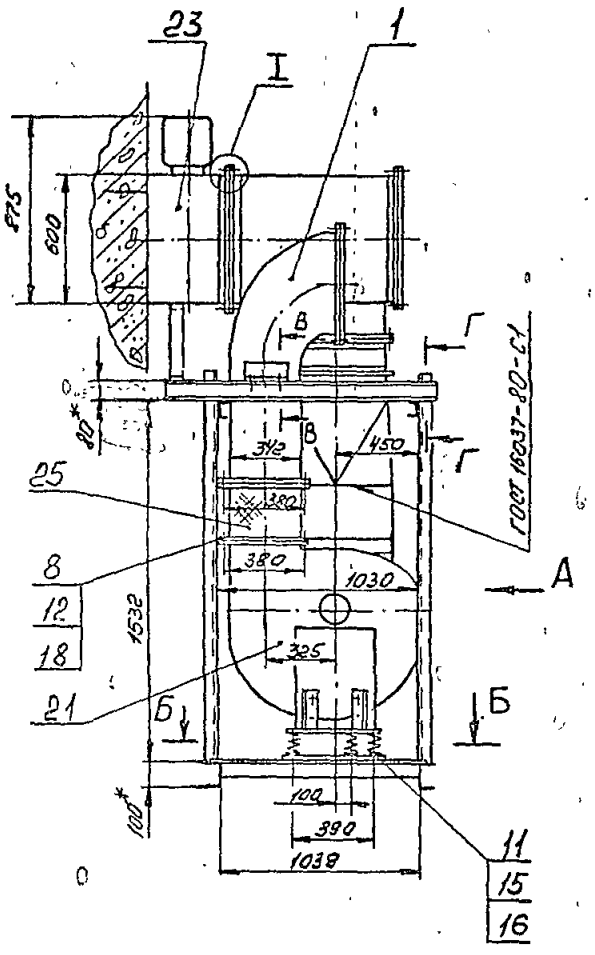

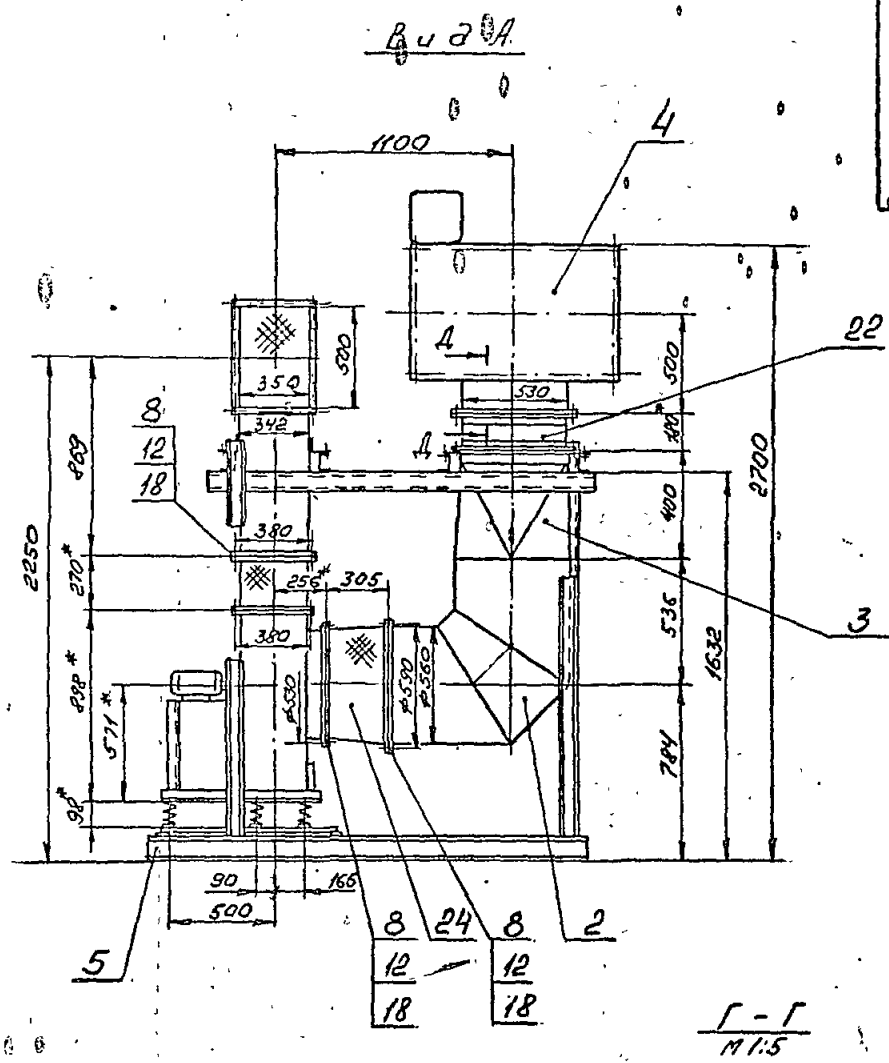

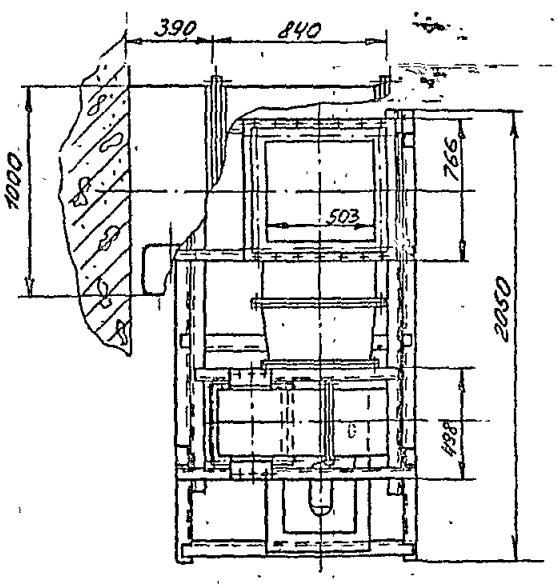

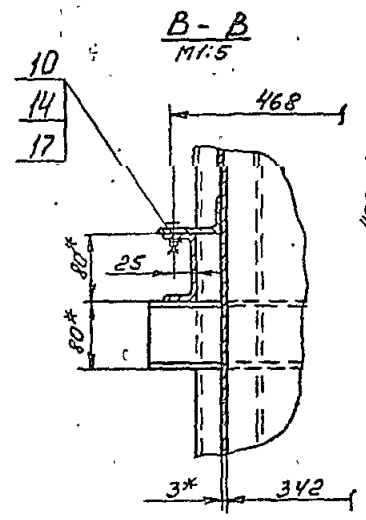

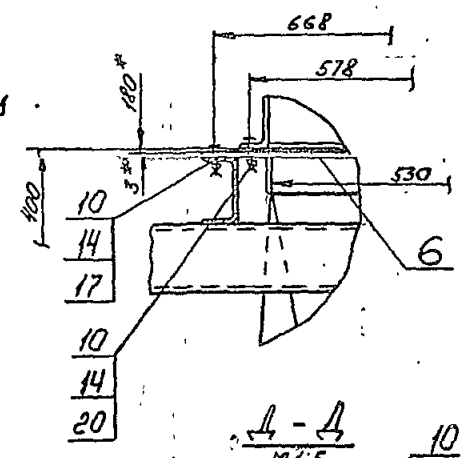

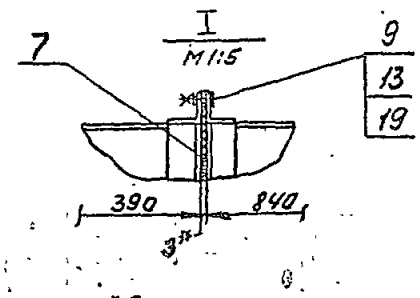

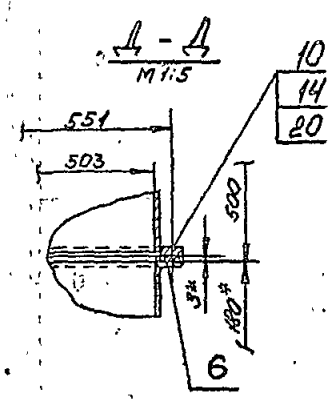

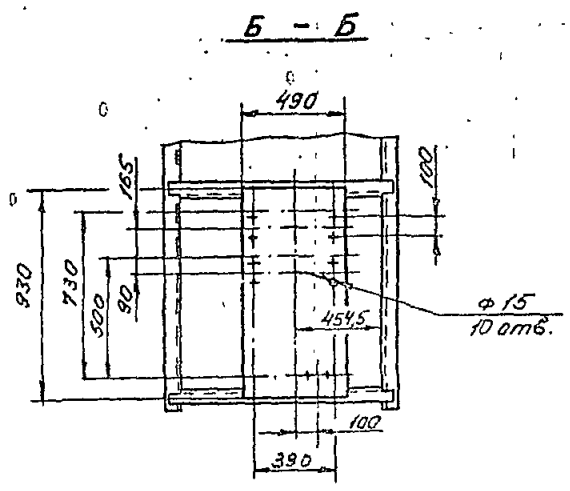

1. *Размеры для справок.
2. Предельные отклонения размеров $\pm \frac{\pi 14}{2}$ по ГОСТ 25347-82
3. Электрод Э42 ГОСТ 9467-75

Изм.	Лист	№ докум.	Подп.	Дата	В18В-001.00.000 СБ	Лит.	Масса	Масштаб
Разраб.		Гуц			Блок воздухозаборного устройства		612,5	1:20
Пров.		Федоров				Лист	Листов 1	
Т. контр.		Федоров				Госстрой СССР Казахский „САНТЕХПРОЕКТ"		
Н. контр.		Бушина						
Утв.		Федоров						

Формат А2

Типовой проект 903-1-235.8., альбом 3, часть 3

Копия верна

Инв. № подл. | Подп. и дата | Взам. инв. № | Инв. № дубл. | Подп. и дата

1331-05

Копия верна

Формат	Зона	Поз.	Обозначение	Наименование	Кол.	Примечание
Б4	7		В18В-001.01.005	Сетка 10,0-2,00 НУ ГОСТ 3826-82 410 х 510	1	0,19
				Стандартные изделия		
	8			Болт М6х35.58 ГОСТ 7798-70	20	0,011
	9			Гайка М6.5 ГОСТ 5915-70	20	0,002
	10			Шайба 6.01. ГОСТ 11371-78	20	0,0009

Инв. № подл. | Подп. и дата | Взам. инв. № | Инв. № дубл. | Подп. и дата

Изм.	Лист	№ докум.	Подп.	Дата

В18В-001.01.000 — Лит. 2

Формат А4

Формат	Зона	Поз.	Обозначение	Наименование	Кол.	Примечание
				Документация		
А2			В18В-001.01.000 СБ	Сборочный чертеж		
				Сборочные единицы		
А4		1	В18В-001.01.100	Фланец	1	2,9
А4		2	В18В-001.01.200	Фланец	2	5,8
				Детали		
А3		3	В18В-001.01.001	Стенка	1	16,37
А3		4	В18В-001.01.002	Стенка	1	6,43
Б4		5	В18В-001.01.003	Стенка		
				Лист Б-3 ГОСТ 19903-74 8 Ст3 ГОСТ 16523-70	2	10,58
Б4		6	В18В-001.01.004	Лапа		
				Уголок Б-80х50х5 ГОСТ 8510-72 Ст3 ГОСТ 535-79	2	0,2

Инв. № подл. | Подп. и дата | Взам. инв. № | Инв. № дубл. | Подп. и дата

Изм.	Лист	№ докум.	Подп.	Дата
Разраб.	Гуц		Гуц	
Провер.	Федоров		Федоров	
Нач. сект.	Федоров		Федоров	
Н. контр.	Бушина		Бушина	
Утв.	Федоров		Федоров	

В18В-001.01.000 — Отвод-переход

Лит. 1 | Лист 1 | Листов 2

Госстрой СССР Казахский САНТЕХПРОЕКТ

Формат А4

Типовой проект 903-1-235.87, альбом 3, часть 3

100'00'100-8818

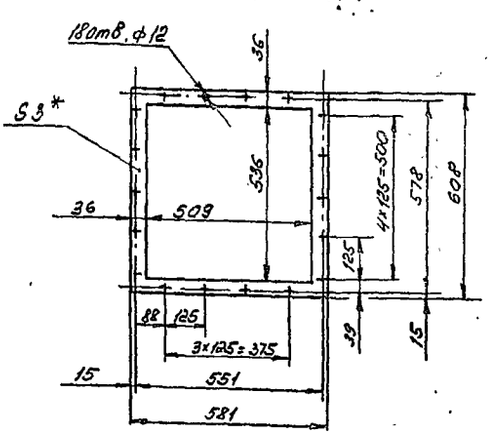

1. *Размер для справок.
2. Предельные отклонения размеров ± JT14/2 по ГОСТ 25347-82

Инв. № подл. | Подп. и дата | Взам. инв. № | Инв. № дубл. | Подп. и дата

Изм.	Лист	№ докум.	Подп.	Дата
Разраб.	Гуц		Гуц	
Пров.	Федоров		Федоров	
Т. контр.	Федоров		Федоров	
Н. контр.	Бушина		Бушина	
Утв.	Федоров		Федоров	

В18В-001.00.001 — Прокладка

Лит. | Масса 0,4 | Масштаб 1:10

Лист | Листов 1

Паронит ПОН 3,0 ГОСТ 481-80

Госстрой СССР Казахский САНТЕХПРОЕКТ

Формат А4

Формат	Зона	Поз.	Обозначение	Наименование	Кол.	Примечание
		22		Калориферр спирально-накатный биметаллический многорядовой КСк 3-6-02 ХЛ3.1 ТУ 22-5757-84	1	38
		23		Заслонка воздушная утепленная без электроподогрева П 100х600 ТУ 204 Каз ССР 002-78	1	69,6
				Прочие изделия		
		24		Вставка гибкая типа ВВ-20 серия 5.904-5, стр 10	1	6,16
		25		Вставка гибкая типа ВН-13 серия 5.904-5, стр 36	1	5,02

Инв. № подл. | Подп. и дата | Взам. инв. № | Инв. № дубл. | Подп. и дата

Изм.	Лист	№ докум.	Подп.	Дата

В18В-001.00.000 — Лит. 3

Формат А4

Вид А

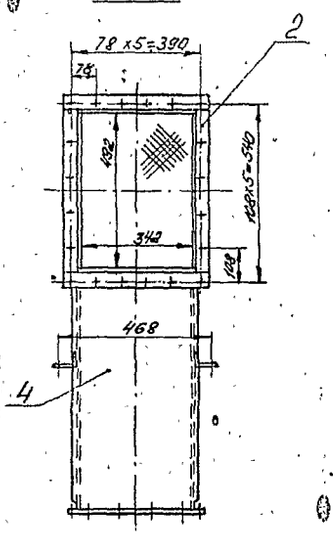

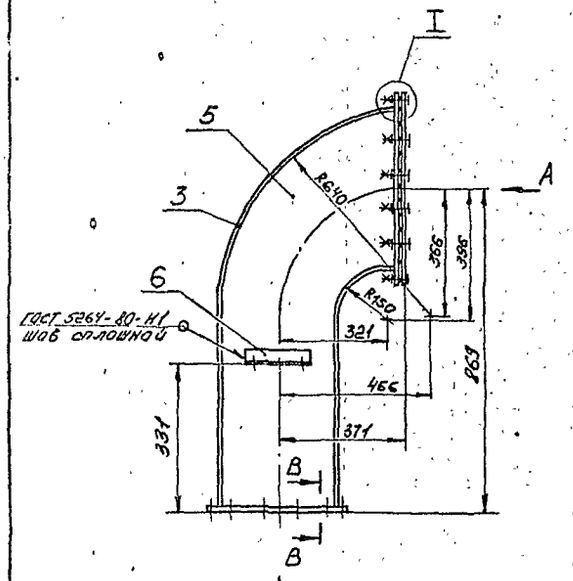

Вид Б

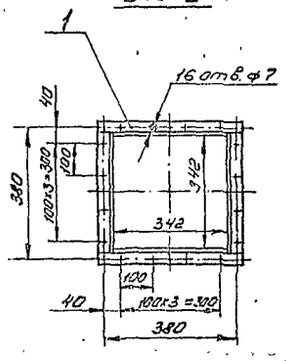

Поз. 5

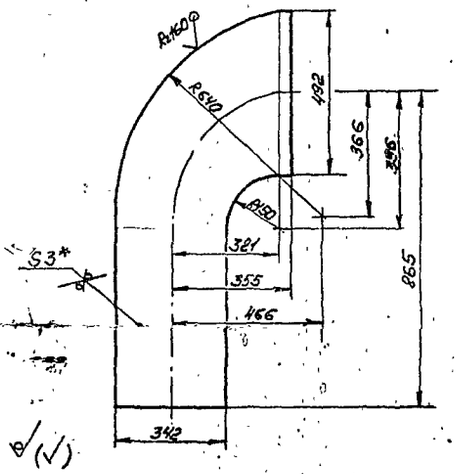

В - В
М 1:2

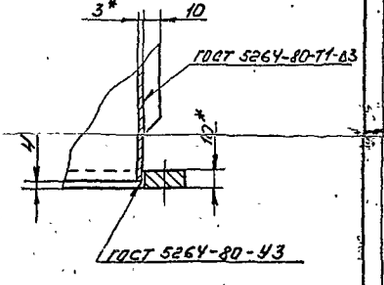

Поз. 6
М 1:5

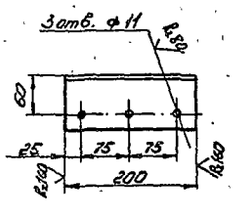

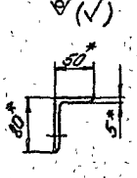

I
М 1:5

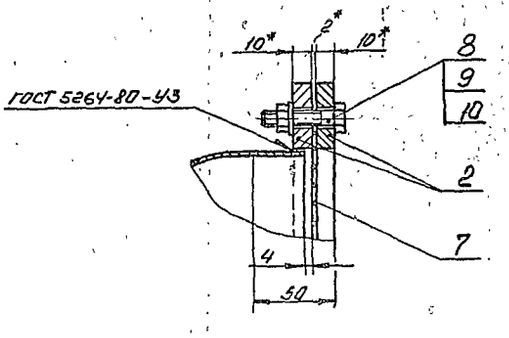

1. *Размеры для справок.
2. Предельные отклонения размеров $\pm \frac{IT14}{2}$ по ГОСТ 25347-82
3. Отклонение от перпендикулярности фланцев к оси отвода-перехода не должно превышать 1,5 мм.
4. Шероховатость кромок, полученных газовой отрезкой, R_z 160
5. Электрод Э42 ГОСТ 9467-75

							В18В-001.01.000 СБ	
Изм.	Лист	№ докум.	Подп.	Дата				
Разраб.		Гуц			Отвод-переход		Лит.	Масса	Масштаб
Пров.		Федоров						60	1:10
Т. контр.		Федоров					Лист	Листов 1
Н. контр.		Бушина					Госстрой СССР Казахский «САНТЕХПРОЕКТ»
Утв.		Федоров					

Формат А2

Инв. № подл. | Подп. и дата | Взам. инв. № | Инв. № дубл. | Подп. и дата

Типовой проект 903-1-235.87, альбом 3, часть 3

Копировал

1331-05

В18В-001.01.200СБ

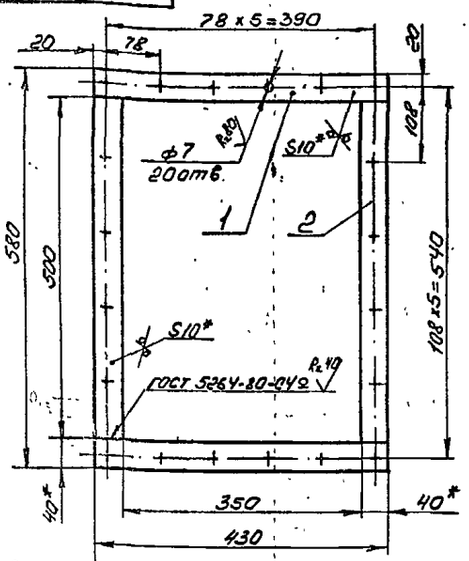

1 Отверстия ф 7мм выполнить после сварки.
2. * Размеры для справок.
3. Предельные отклонения размеров ± $\frac{IT14}{2}$ по ГОСТ 25347-82.
4 Шероховатость кромок, полученных отрезкой Rz 160
5 Электрод Э 42 ГОСТ 9467-75

Изм.	Лист	№ докум.	Подп.	Дата	В18В-001.01.200 СБ	Лит.	Масса	Масштаб
Разраб.		Гуц			Фланец		5,8	1:5
Пров.		Федоров				Лист	Листов 1	
Т. контр.		Федоров				Госстрой СССР Казахский „САНТЕХПРОЕКТ"		
Н. контр.		Бушина						
Утв.		Федоров						

Формат А4

Форм.	Зона	Поз.	Обозначение	Наименование	Кол.	Примечание
				Документация		
А4			В18В-001.01.200 СБ	Сборочный чертеж		
				Детали		
Б4		1	В18В-001.01.201	Полка		
				Полоса Б 10x40 ГОСТ 103-76 / В Ст3 ГОСТ 535-79		
				ℓ=430	2	1,35
Б4		2	В18В-001.01.202	Полка		
				Полоса Б 10x40 ГОСТ 103-76 / В Ст3 ГОСТ 535-79		
				ℓ=500	2	1,57

Изм.	Лист	№ докум.	Подп.	Дата	В18В-001.01.200	Лит.	Лист	Листов
Разраб.		Гуц			Фланец			1
Провер.		Федоров				Госстрой СССР Казахский „САНТЕХПРОЕКТ"		
Нач. сект.		Федоров						
Н. контр.		Бушина						
Утв.		Федоров						

Формат А4

В18В-001.01.100 СБ

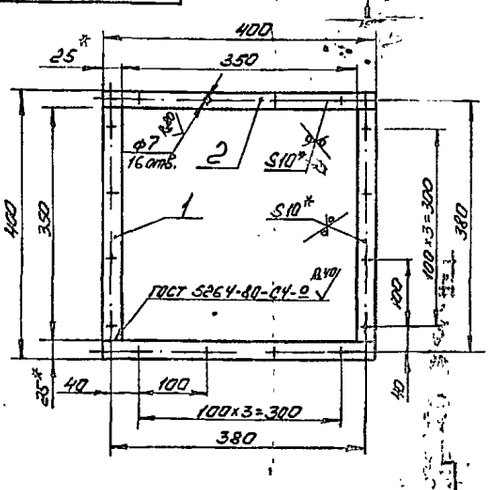

1 Отверстия ф 7мм выполнить после сварки.
2. * Размеры для справок.
3 Предельные отклонения размеров ± $\frac{IT14}{2}$ по ГОСТ 25347-82.
4 Шероховатость кромок, полученных отрезкой Rz 160
5 Электрод Э 42 ГОСТ 9467-75

Изм.	Лист	№ докум.	Подп.	Дата	В18В-001.01.100 СБ	Лит.	Масса	Масштаб
Разраб.		Гуц			Фланец		2,9	1:5
Пров.		Федоров				Лист	Листов 1	
Т. контр.		Федоров				Госстрой СССР Казахский „САНТЕХПРОЕКТ"		
Н. контр.		Бушина						
Утв.		Федоров						

Формат А4

Форм.	Зона	Поз.	Обозначение	Наименование	Кол.	Примечание
				Документация		
А4			В18В-001.01.100 СБ	Сборочный чертеж		
				Детали		
Б4		1	В18В-001.01.101	Полка		
				Полоса Б 10x25 ГОСТ 103-76 / В Ст3 ГОСТ 535-79		
				ℓ=350	2	0,68
Б4		2	В18В-001.01.102	Полка		
				Полоса Б 10x25 ГОСТ 103-76 / В Ст3 ГОСТ 535-79		
				ℓ=400	2	0,78

Изм.	Лист	№ докум.	Подп.	Дата	В18В-001.01.100	Лит.	Лист	Листов
Разраб.		Гуц			Фланец			1
Провер.		Федоров				Госстрой СССР Казахский „САНТЕХПРОЕКТ"		
Нач. сект.		Федоров						
Н. контр.		Бушина						
Утв.		Федоров						

Формат А4

Копия верна

Типовой проект 903-1-235.87, ф. дот 3, часть 8

1331-05

В18В-001.01.002

Копия верна

Развертка

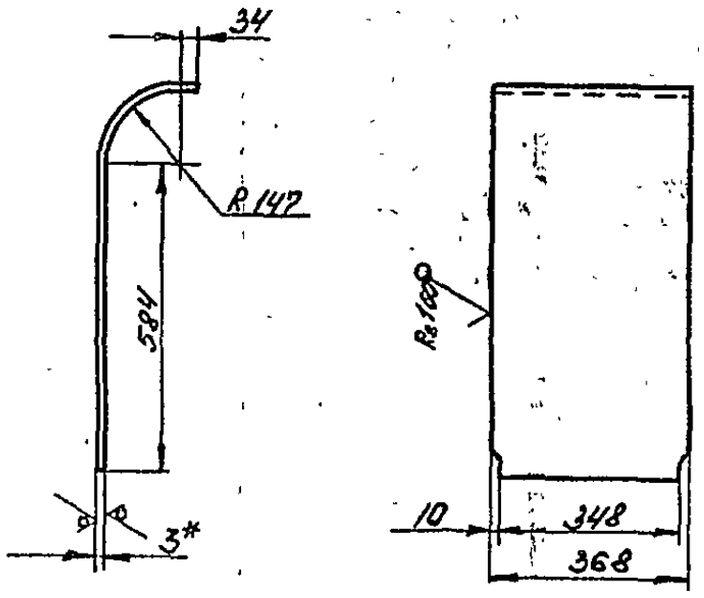

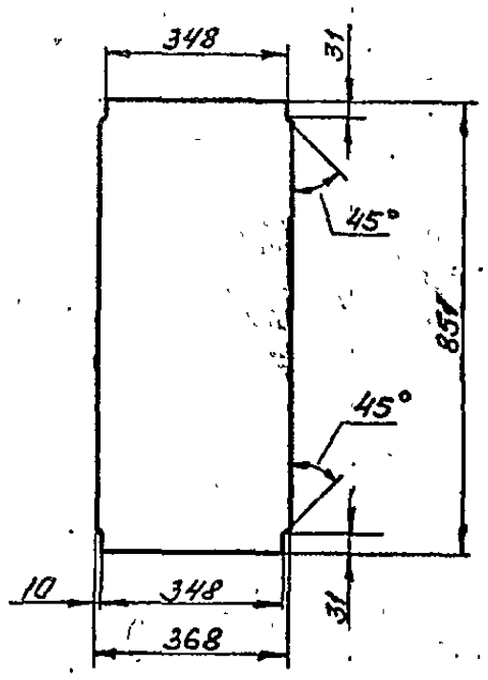

1* Размер для справок.
2. Предельные отклонения размеров $\pm \frac{JT14}{2}$ по ГОСТ 25347-82

					В18В-001.01.002			
Изм	Лист	№ докум.	Подп.	Дата	Стенка	Лит.	Масса	Масштаб
Разраб.		Гуц	Гуц				6,43	1:10
Пров.		Федоров				Лист	Листов 1	
Т. контр.		Федоров						
Н. контр.		Бушина			Лист Б-3 ГОСТ 19903-74 / В Ст3 ГОСТ 16523-70	ГОССТРОЙ СССР Казахский „САНТЕХПРОЕКТ"		
Утв.		Федоров						

Формат А3

Инв. № подл. | Подп. и дата | Взам. инв. № | Инв. № дубл. | Подп. и дата

В18В-001.01.001

Типовой проект 903-1-235.87, ал. 40 Бот 3, ть 3

Развертка

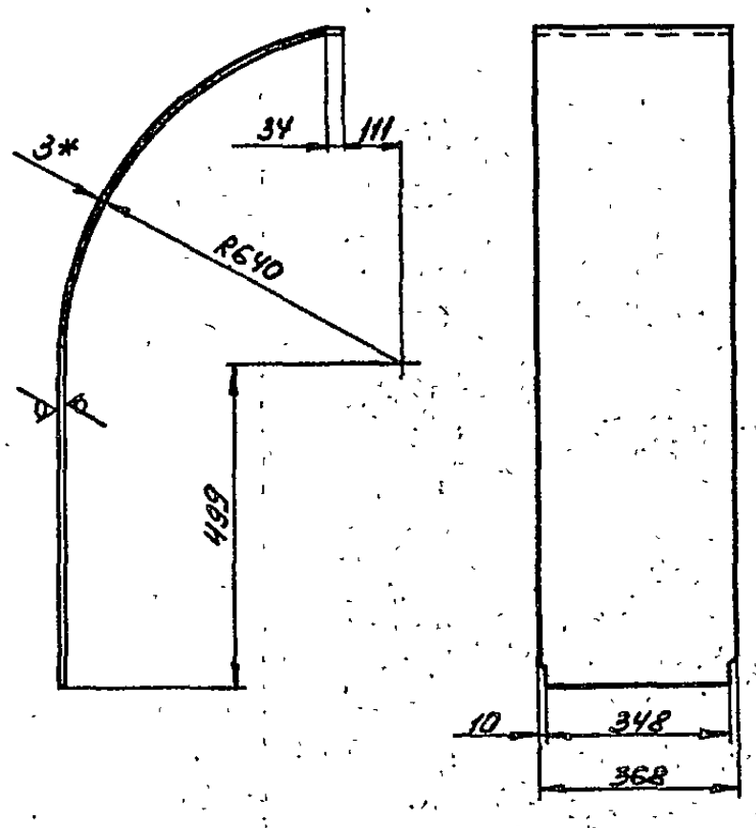

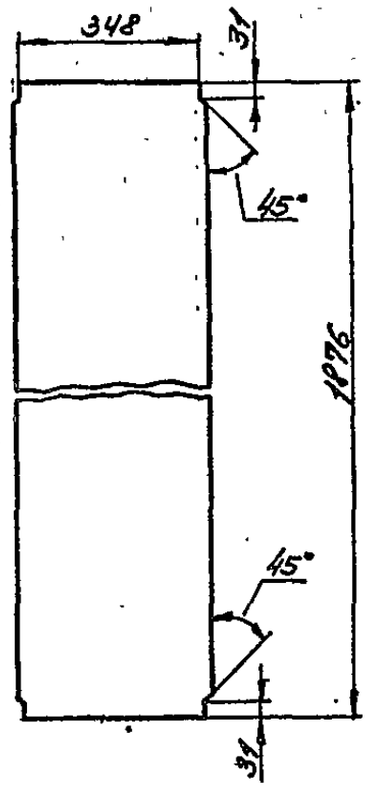

1* Размер для справок.
2. Предельные отклонения размеров $\pm \frac{JT14}{2}$ по ГОСТ 25347-82

					В18В-001.01.001			
Изм	Лист	№ докум.	Подп.	Дата	Стенка	Лит.	Масса	Масштаб
Разраб.		Гуц	Гуц				16,31	1:10
Пров.		Федоров				Лист	Листов 1	
Т. контр.		Федоров						
Н. контр.		Бушина			Лист Б-3 ГОСТ 19903-74 / В Ст3 ГОСТ 16523-70	ГОССТРОЙ СССР Казахский „САНТЕХПРОЕКТ"		
Утв.		Федоров						

Формат А3

Инв. № подл. | Подп. и дата | Взам. инв. № | Инв. № дубл. | Подп. и дата

1331-05

В18В-001.02.000СБ

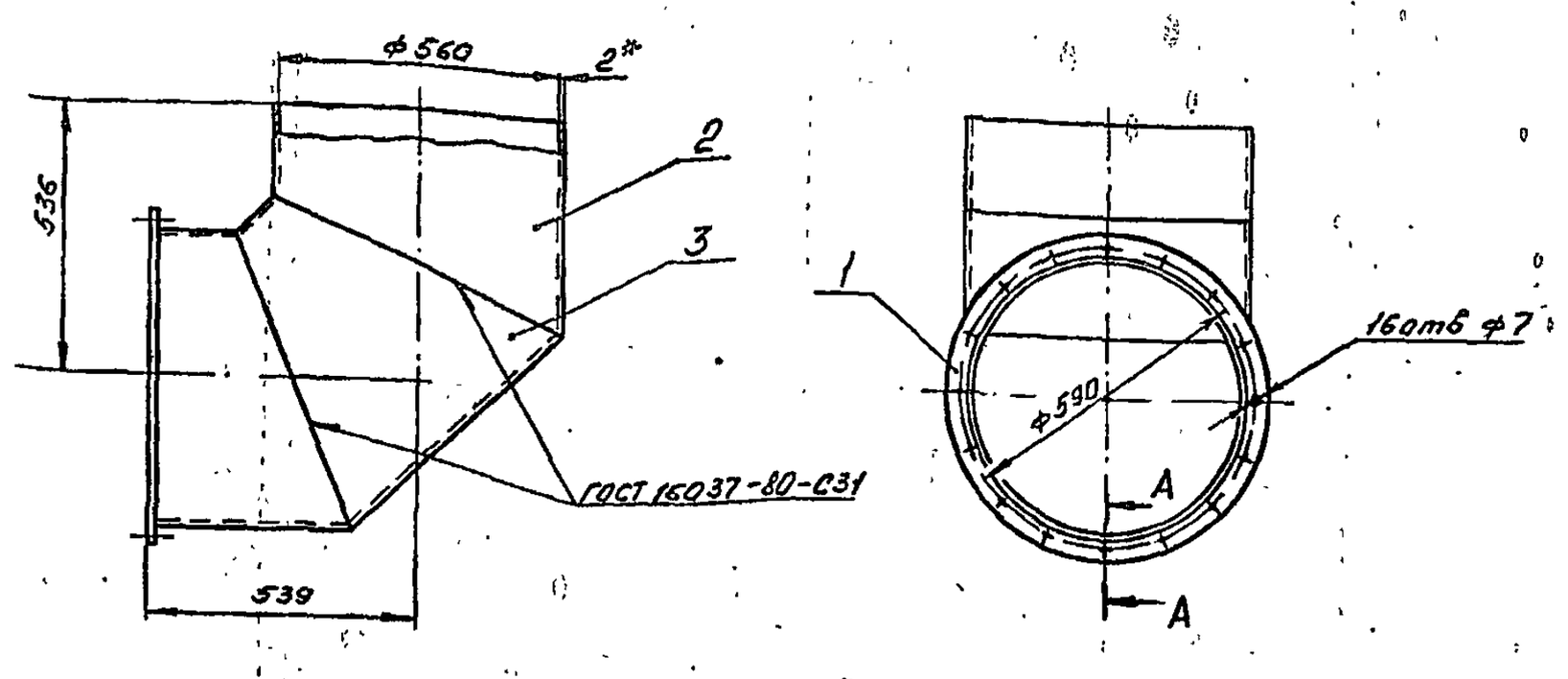

А — А
М1:1

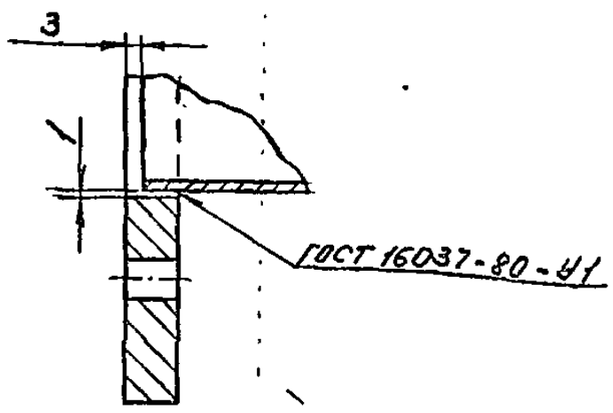

1. *Размер для справок
2. Предельные отклонения размеров $\pm\frac{JT14}{2}$ по ГОСТ 25347-82.
3. Отклонение от перпендикулярности фланца к оси отвода не более 1,5 мм.
4. Электрод Э42 ГОСТ 9467-75

Изм	Лист	№ докум.	Подп.	Дата	В18В-001.02.000 СБ	Лит.	Масса	Масштаб
Разраб.		Гуц			Отвод		30	1:10
Пров.		Федоров				Лист	Листов 1	
Т. контр		Федоров				Госстрой СССР Казахский „САНТЕХПРОЕКТ"		
Н. контр		Бушина						
Утв.		Федоров						

Формат А3

Типовой проект 903-1-235.87, альбом 3, часть 3

В18В-001.02.001

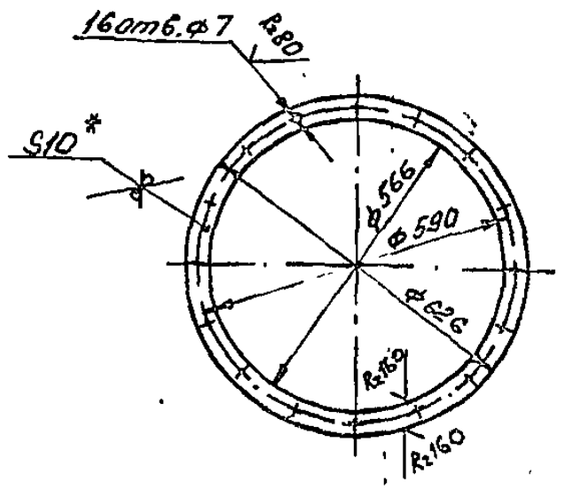

1. *Размер для справок
2. Предельные отклонения размеров $\pm\frac{JT}{2}$ по ГОСТ 25347-82.

Форм.	Зона	Поз.	Обозначение	Наименование	Кол.	Примечание
				Документация		
А3			В18В-001.02.000СБ	Сборочный чертеж		
				Детали		
А4		1	В18В-001.02.001	Фланец	1	4,3
А3		2	В18В-001.02.002	Патрубок	2	7,62
А3		3	В18В-001.02.003	Звено	1	10,15

Изм	Лист	№ докум	Подп	Дата	В18В-001.02.001	Лит.	Масса	Масштаб
Разраб		Гуц			Фланец		4,3	1:10
Пров.		Федоров				Лист	Листов 1	
Т. контр		Федоров			Лист Б-10 ГОСТ 19903-74 / В Ст3 ГОСТ 14637-79	Госстрой СССР Казахский „САНТЕХПРОЕКТ"		
Н. контр		Бушина						
Утв		Федоров						

Формат А4

Изм	Лист	№ докум	Подп	Дата	В18В-001.02.000	Лит	Лист	Листов
Разраб		Гуц			Отвод			1
Провер		Федоров				Госстрой СССР Казахский „САНТЕХПРОЕКТ"		
Нач.отд		Федоров						
Н.контр		Бушина						
Утв		Федоров						

Формат А4

1331-05

В18В-001.02.003

Копия верна

Развертка

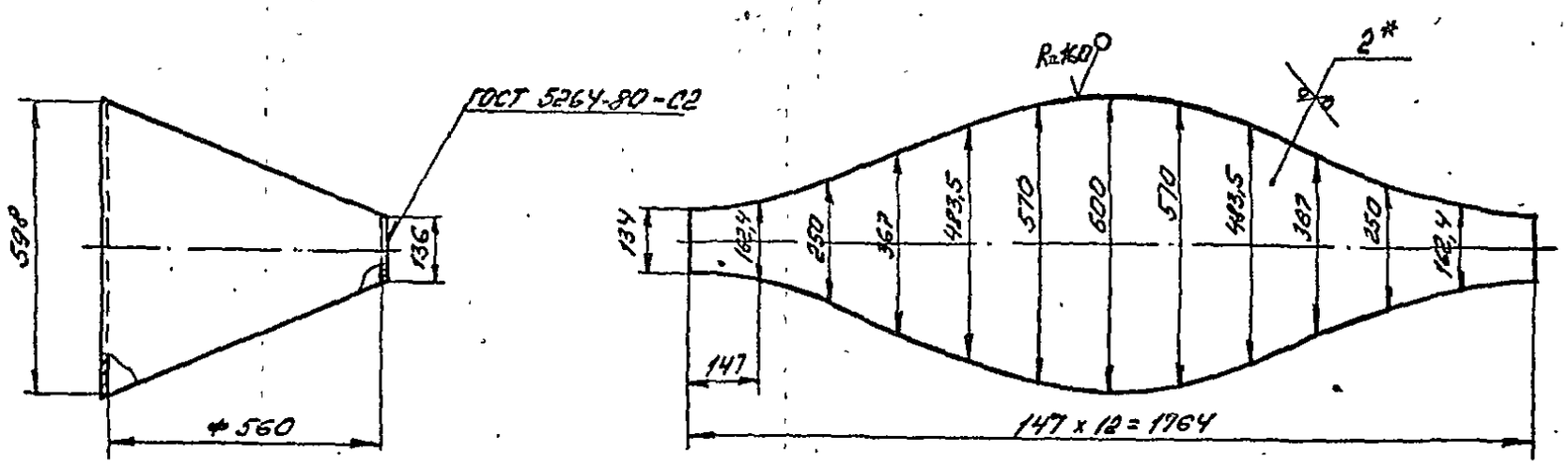

1.* Размер для справок
2. Предельные отклонения размеров $\pm \frac{JT14}{2}$ по ГОСТ 25347-82
3. Электрод Э42 ГОСТ 9467-75

					В18В-001.02.003			
Изм	Лист	№ докум.	Подп.	Дата	Звено	Лит.	Масса	Масштаб
Разраб.		Гуц					10,15	1:10
Пров.		Федоров				Лист	Листов 1	
Т. контр.		Федоров						
Н. контр.		Бушина			Лист Б-2 ГОСТ 19903-74 / В Ст3 ГОСТ 16523-70	Госстрой СССР Казахский „САНТЕХПРОЕКТ"		
Утв.		Федоров						

Формат А3

Инв. № подл. | Подп. и дата | Взам. инв. № | Инв. № дубл. | Подп. и дата

В18В-001.02.002

Типовой проект 903-1-235.87, альбом 3, часть 3

Развертка

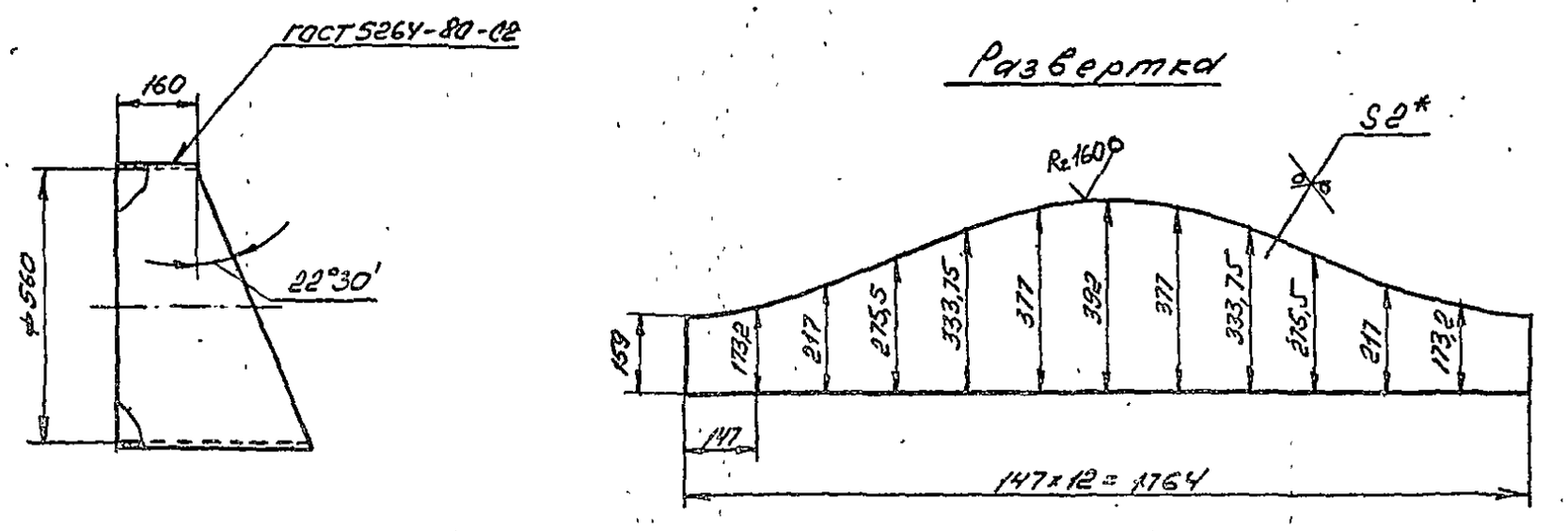

1.* Размер для справок.
2. Предельные отклонения размеров $\pm \frac{JT14}{2}$ по ГОСТ 25347-82
3. Электрод Э42 ГОСТ 9467-75

					В18В-001.02.002			
Изм	Лист	№ докум.	Подп.	Дата	Патрубок	Лит.	Масса	Масштаб
Разраб.		Гуц					7,62	1:10
Пров.		Федоров				Лист	Листов 1	
Т. контр.		Федоров						
Н. контр.		Бушина			Лист Б-2 ГОСТ 19903-74 / В Ст3 ГОСТ 16523-70	Госстрой СССР Казахский „САНТЕХПРОЕКТ"		
Утв.		Федоров						

Формат А3

Инв. № подл. | Подп. и дата | Взам. инв. № | Инв. № дубл. | Подп. и дата

1331-05

В18В-001.03.000СБ

Копия верна

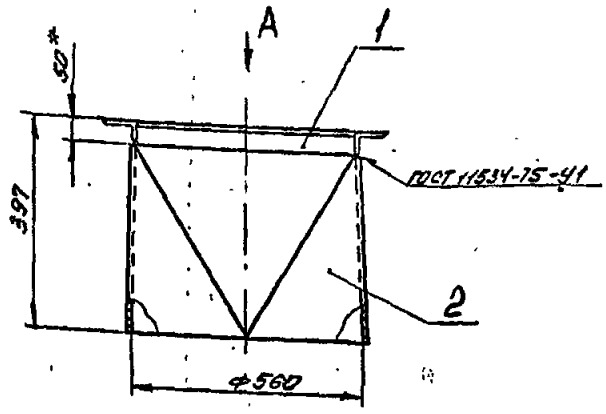

Вид А

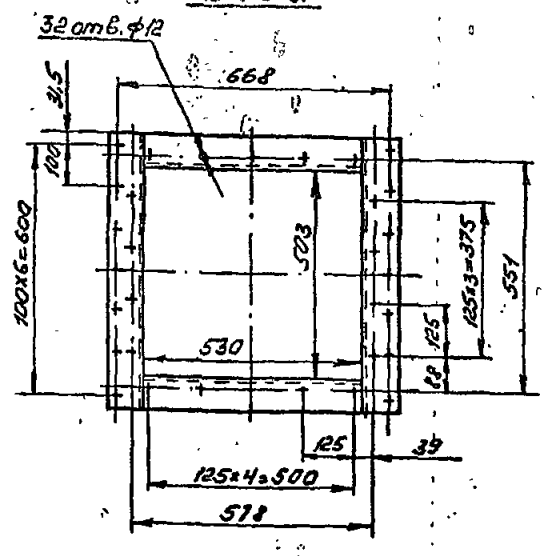

1. *Размер для справок.
2. Предельные отклонения размеров $\pm \frac{IT14}{2}$ по ГОСТ 25347-82.
3. Отклонение от перпендикулярности фланца к оси перехода не более 1.5 мм.
4. Электрод Э42 ГОСТ 9467-75

Изм.	Лист	№ докум.	Подп.	Дата	В18В-001.03.000 СБ			
Разраб.		Гуц			Переход	Лит.	Масса	Масштаб
Пров.		Федоров					25,5	1:10
Т. контр		Федоров				Лист	Листов 1	
Н. контр		Бушина				Госстрой СССР Казгражданпроект "САНТЕХПРОЕКТ"		
Утв.		Федоров						

Формат А3

Инв. № подл. | Подп. и дата | Взам. инв. № | Инв. № дубл. | Подп. и дата

Типовой проект 903-1-235.87 альбом 3, часть 3

Формат	Зона	Поз.	Обозначение	Наименование	Кол.	Примечание
				Документация		
А3			В18В-001.03.100	Сборочный чертеж		
				Детали		
Б4		1	В18В-001.03.101	Полка		
				Уголок Б-80х50х5 ГОСТ 8510-72* Ст3 ГОСТ 535-79		
				ℓ = 503	2	2,5
Б4		2	В18В-001.03.102	Полка		
				Уголок Б-80х50х5 ГОСТ 8510-72* Ст3 ГОСТ 535-79		
				ℓ = 690	2	3,44

Изм.	Лист	№ докум.	Подп.	Дата	В18В-001.03.100			
Разраб.		Гуц			Фланец	Лит.	Лист	Листов 1
Пров.		Федоров				Госстрой СССР Казгражданпроект "САНТЕХПРОЕКТ"		
Т. контр		Федоров						
Н. контр		Бушина						
Утв.		Федоров						

Формат А4

Формат	Зона	Поз.	Обозначение	Наименование	Кол.	Примечание
				Документация		
А3			В18В-001.03.000 СБ	Сборочный чертеж		
				Сборочные единицы		
А4		1	В18В-001.03.100	Фланец	1	11,8
				Детали		
А3		2	В18В-001.03.001	Переход	1	13,6

Изм.	Лист	№ докум.	Подп.	Дата	В18В-001.03.000			
Разраб.		Гуц			Переход	Лит.	Лист	Листов 1
Пров.		Федоров				Госстрой СССР Казгражданпроект "САНТЕХПРОЕКТ"		
Нач. отд		Федоров						
Н. контр		Бушина						
Утв.		Федоров						

Формат А4

1331-05

В18В-001.03.001

Копия верна

Развертка половины детали

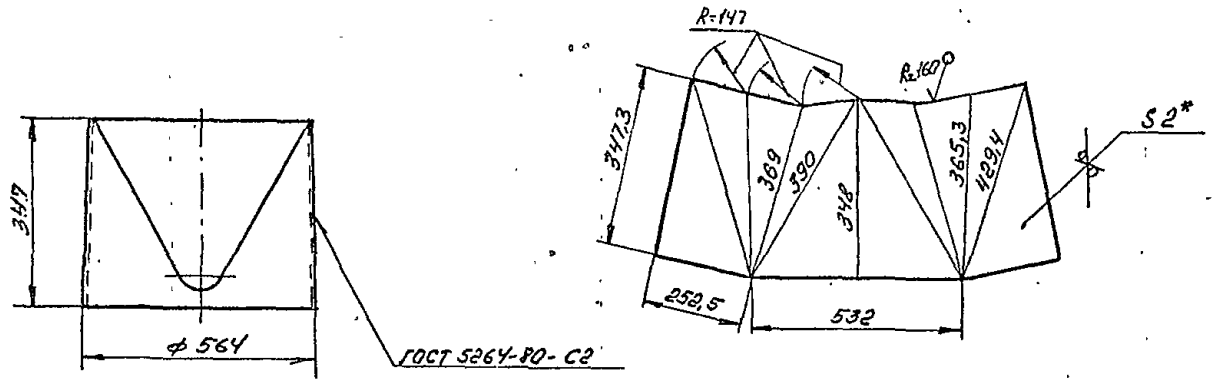

1. *Размер для справок
2. Предельные отклонения размеров $\pm \frac{JT14}{2}$ по ГОСТ 25347-82
3. Электрод Э42 ГОСТ 9467-75

Изм.	Лист	№ докум.	Подп.	Дата	В18В-001.03.001	Лит.	Масса	Масштаб
Разраб.		Гуц			Переход		13,6	1:10
Пров.		Федоров				Лист	Листов 1	
Т. контр.		Федоров						
Н. контр.		Бушина			Лист Б-2 ГОСТ 19903-74 / В Ст3 ГОСТ 16523-70	Госстрой СССР Казахский „САНТЕХПРОЕКТ"		
Утв.		Федоров						

Формат А3

Типовой проект 903-1-235.87, альбом 3, часть 3

В18В-001.03.100 СБ

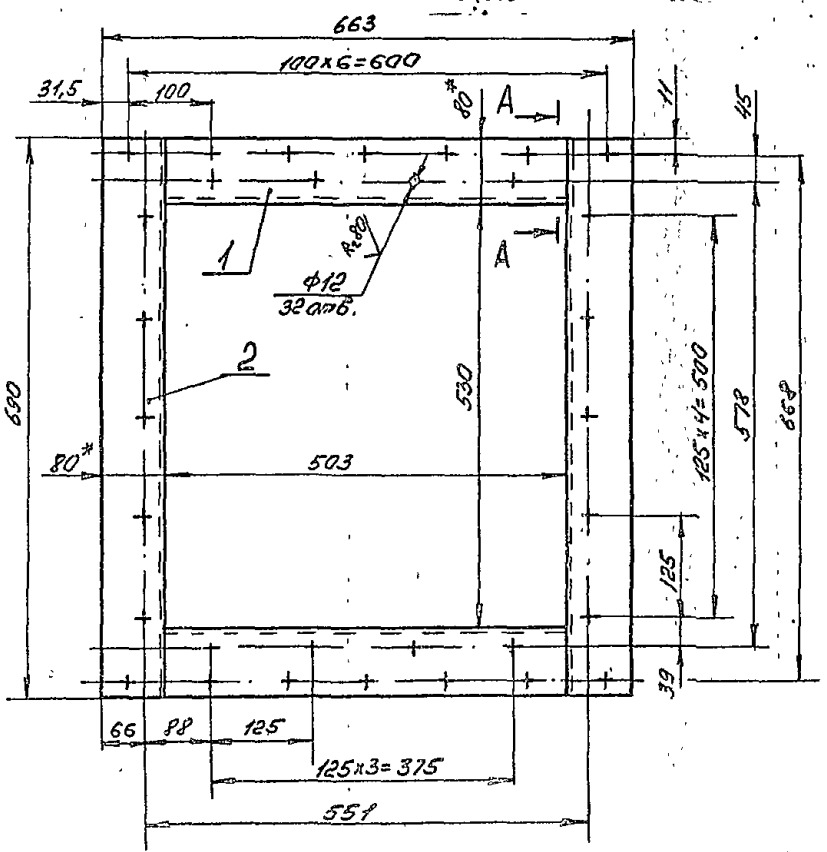

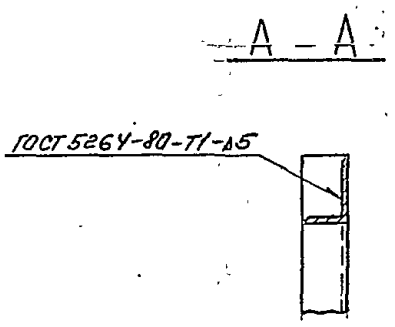

1. Отверстия ф12 мм выполнить после сварки.
2. *Размеры для справок
3. Предельные отклонения размеров $\pm \frac{JT14}{2}$ по ГОСТ 25347-82
4. Шероховатость кромок реза R=160
5. Электрод Э42 ГОСТ 9467-75

Изм.	Лист	№ докум.	Подп.	Дата	В18В-001.03.100 СБ	Лит.	Масса	Масштаб
Разраб.		Гуц			Фланец		11,8	1:5
Пров.		Федоров				Лист	Листов 1	
Т. контр.		Федоров						
Н. контр.		Бушина				Госстрой СССР Казахский „САНТЕХПРОЕКТ"		
Утв.		Федоров						

Формат А3

1331-05

В18В-001.04.100СБ

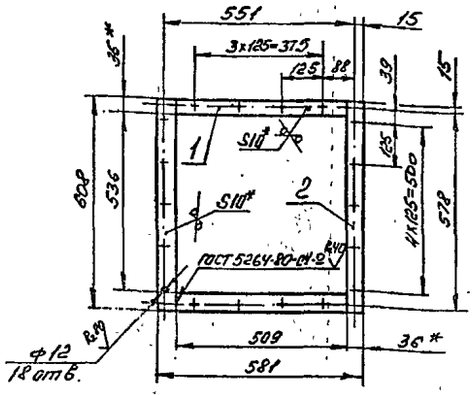

1. Отверстия ф12мм выполнить после сварки
2. *Размеры для справок.
3. Предельные отклонения размеров $\pm \frac{IT14}{2}$ по ГОСТ 25347-82.
4. Шероховатость кромок реза R_z 160
5. Электрод Э42 ГОСТ 9467-75

Изм.	Лист	№ докум.	Подп.	Дата
Разраб.		Гуц		
Пров.		Федоров		
Т. контр.		Федоров		
Н. контр.		Бушина		
Утв.		Федоров		

В18В-001.04.100СБ

Фланец

Лит.	Масса	Масштаб
	6,32	1:10

Лист | Листов 1

Госстрой СССР Казахский „САНТЕХПРОЕКТ"

Формат А4

Копия черта

Подп. и дата | Взам. инв. № | Инв. № дубл. | Инв. № подл.

50

Форм.	Зона	Поз.	Обозначение	Наименование	Кол.	Примечание
				Документация		
А4			В18В-001.04.100 СБ	Сборочный чертеж		
				Детали		
Б4		1	В18В-001.04.101	Полка		
				Полоса $\frac{Б10x36\ ГОСТ\ 103-76}{В\ Ст3\ ГОСТ\ 535-79}$		
				l=509	2	1,44
Б4		2	В18В-001.04.102	Полка		
				Полоса $\frac{Б10x36\ ГОСТ\ 103-76}{В\ Ст3\ ГОСТ\ 535-79}$		
				l=608	2	1,72

В18В-001.04.100

Фланец

Лит	Лист	Листов
		1

Госстрой СССР Казахский „САНТЕХПРОЕКТ"

Формат А4

Типовой проект 908-1-235.87 ал.6 м3 часть 3

Форм.	Зона	Поз.	Обозначение	Наименование	Кол.	Примечание
				Стандартные изделия		
		10		Болт М8x30.58 ГОСТ 7798-70	30	0,015
		11		Гайка М8.5 ГОСТ 5915-70	30	0,005
		12		Шайба 8.01. ГОСТ 11371-78	30	0,0023

В18В-001.04.000

Лист 2

Формат А4

Форм.	Зона	Поз.	Обозначение	Наименование	Кол.	Примечание
				Документация		
А2			В18В-001.04.000СБ	Сборочный чертеж		
				Сборочные единицы		
А4		1	В18В-001.04.100	Фланец	1	6,32
А4		2	В18В-001.04.200	Фланец	2	8,1
				Детали		
А4		3	В18В-001.04.001	Заглушка	1	17,53
А4		4	В18В-001.04.002	Стенка	1	13
А4		5	В18В-001.04.003	Стенка	1	8,82
А4		6	В18В-001.04.004	Стенка	2	1,57
А4		7	В18В-001.04.005	Прокладка	1	0,18
Б4		8	В18В-001.04.006	Стенка		
				Лист $\frac{Б-2\ ГОСТ\ 19903-74}{В\ Ст3\ ГОСТ\ 16523-70}$		
				190x530	2	1,58
Б4		9	В18В-001.04.007	Стенка		
				Лист $\frac{Б-2\ ГОСТ\ 19903-74}{В\ Ст3\ ГОСТ\ 16523-70}$		
				604x814	2	7,71

В18В-001.04.000

Короб

Лит	Лист	Листов
	1	2

Госстрой СССР Казахский „САНТЕХПРОЕКТ"

Формат А4

1331-05

ТП 900-1-235.87 Альб. VIII Лист 3

Копировал

Формат А3

900-1-235.87 Альб. VIII Лист 3

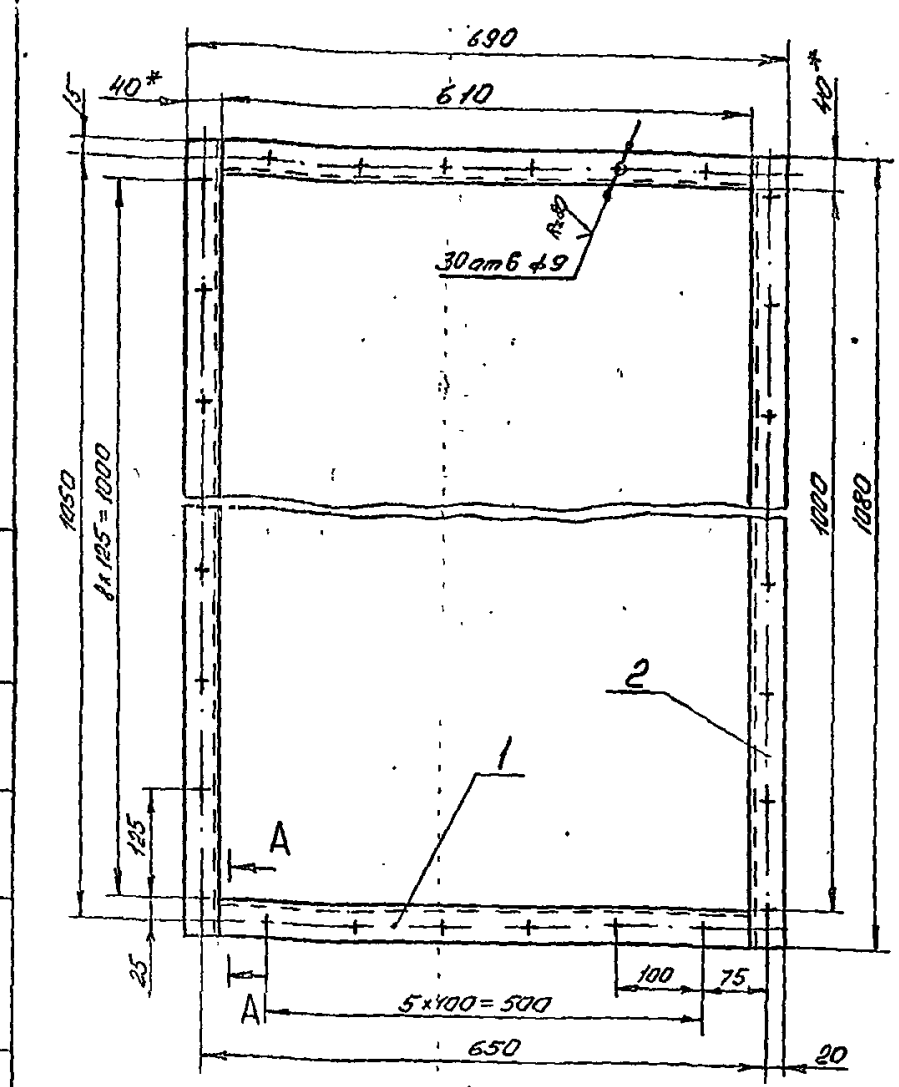

А – А

М1:2

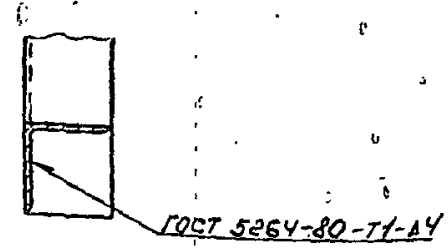

1. Отверстия ⌀ 9мм выполнить после сварки.
2. * Размеры для справок.
3. Предельные отклонения размеров $\pm \frac{JT14}{2}$ по ГОСТ 25347-82
4. Шероховатость кромок реза R_z 160
5. Электрод Э42 ГОСТ 9467-75

Изм.	Лист	№ докум.	Подп.	Дата
Разраб.		Гуц		
Пров.		Федоров		
Т. контр		Федоров		
Н. контр		Бушина		
Утв.		Федоров		

В18В-001.04.200 СБ

Фланец

Лит.	Масса	Масштаб
	8,1	1:5

Лист | Листов 1

Госстрой СССР Казахский САНТЕХПРОЕКТ

Формат А3

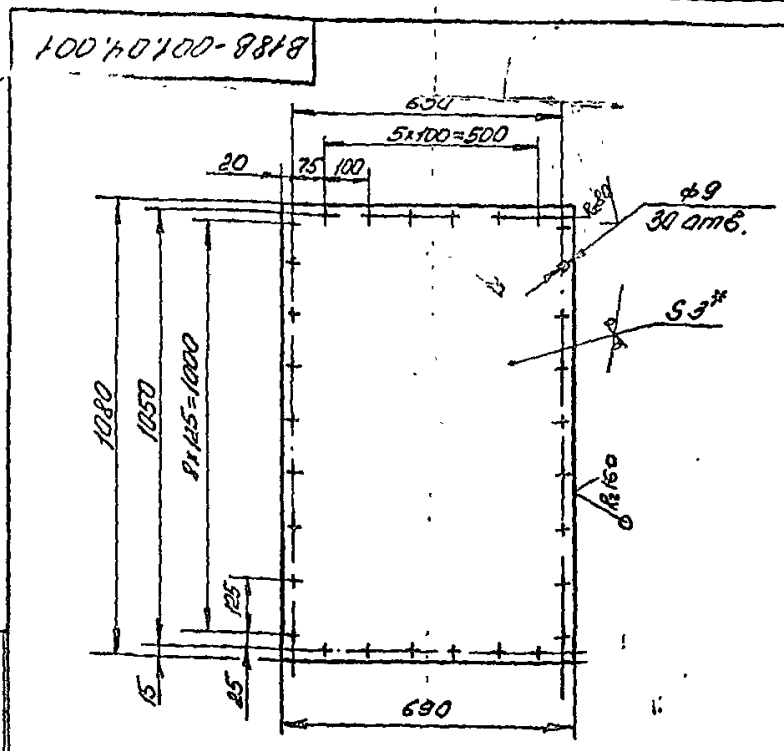

1. * Размер для справок.
2. Предельные отклонения размеров $\pm \frac{JT14}{2}$ по ГОСТ 25347-75

Изм.	Лист	№ докум.	Подп.	Дата
Разраб.		Гуц		
Пров.		Федоров		
Т. контр		Федоров		
Н. контр		Бушина		
Утв.		Федоров		

В18В-001.04.001

Заглушка

Лит.	Масса	Масштаб
	17,53	1:10

Лист | Листов 1

Лист Б-3 ГОСТ 19903-74 / В Ст3 ГОСТ 16523-70

Госстрой СССР Казахский САНТЕХПРОЕКТ

Формат А4

Форм	Зона	Поз.	Обозначение	Наименование	Кол.	Примечание
				Документация		
А3			В18В-001.04.200 СБ	Сборочный чертеж		
				Детали		
Б4		1		Полка		
				Уголок Б-40×40×4 ГОСТ 8509-72 / Ст3 ГОСТ 535-79		
				ℓ=610	2	1,47
Б4		2		Полка		
				Уголок Б-40×40×4 ГОСТ 8509-72 / Ст3 ГОСТ 535-79		
				ℓ=1080	2	2,65

Изм.	Лист	№ докум.	Подп.	Дата
Разраб.		Гуц		
Провер.		Федоров		
Нач. отд.		Федоров		
Н. контр.		Бушина		
Утв.		Федоров		

В18В-001.04.200

Фланец

Лит.	Лист	Листов
		1

Госстрой СССР Казахский САНТЕХПРОЕКТ

Формат А3

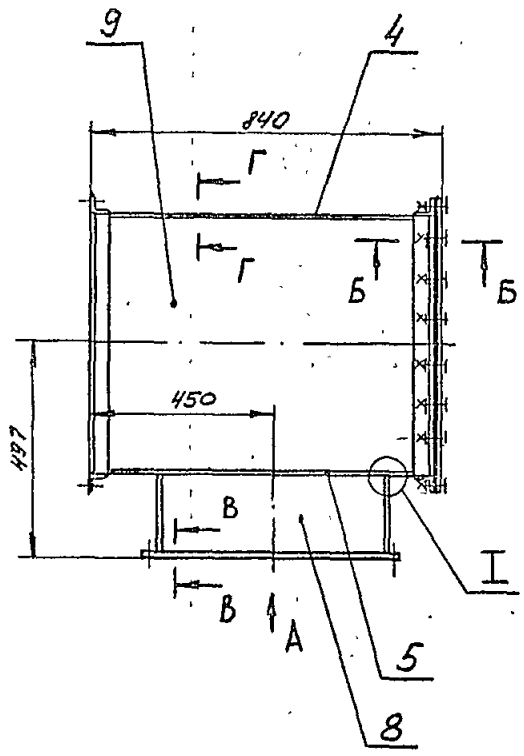

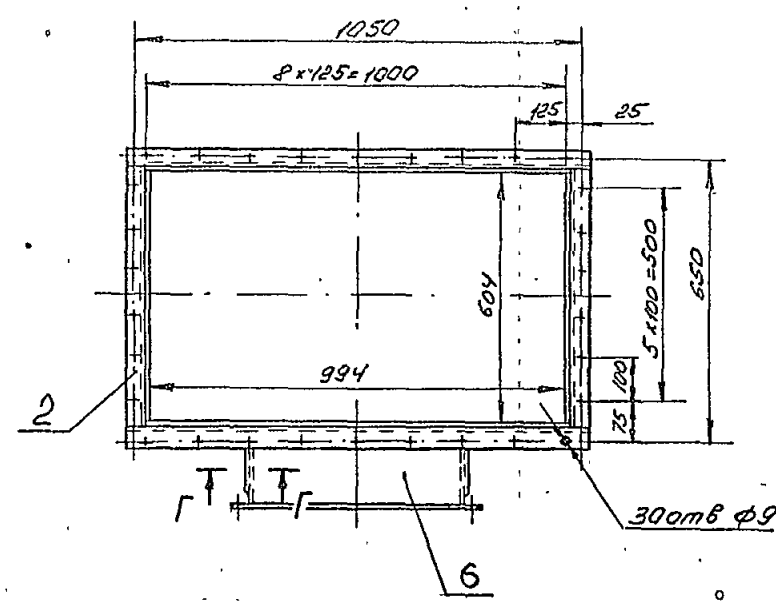

Б - Б
М 1:1

Вид А

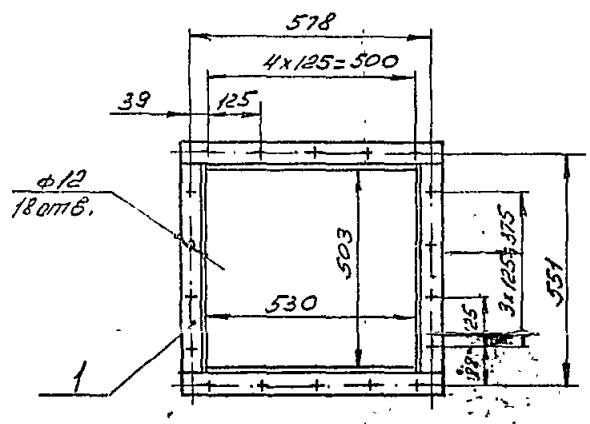

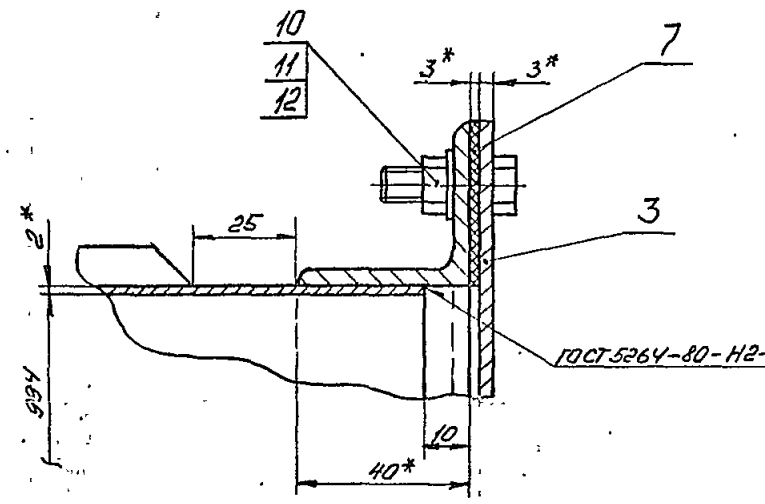

В - В
М 1:1

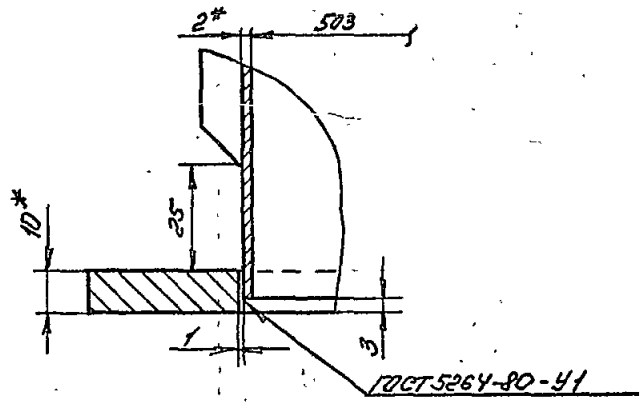

Г - Г
М 1:1

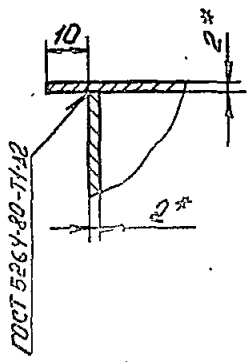

I
М 1:1

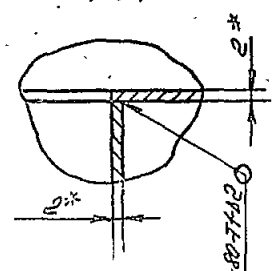

1. *Размеры для справок.
2. Предельные отклонения размеров $\pm \frac{IT14}{2}$ по ГОСТ 25347-82.
3. Отклонение от перпендикулярности фланца к оси корпуса не более 1,5 мм.
4. Шероховатость кромок реза R_z 160
5. Электрод Э42 ГОСТ 9467-75

Изм.	Лист	№ докум.	Подп.	Дата
Разраб.		Гуц		
Пров.		Федоров		
Т. контр.		Федоров		
Н. контр.		Бушина		
Утв.		Федоров		

В 18В-001.04.000 ОБ

Короб

Лит.	Масса	Масштаб
	90	1:10

Лист | Листов 1

Госстрой СССР Казахский САНТЕХПРОЕКТ

Формат А2

Инв. № подл. | Подп. и дата | Взам. инв. № | Инв. № дубл. | Подп. и дата

Типовой проект 903-1-235.87, альбом 3 часть 3

Копия верна

1331-05

В18В-001.04.005

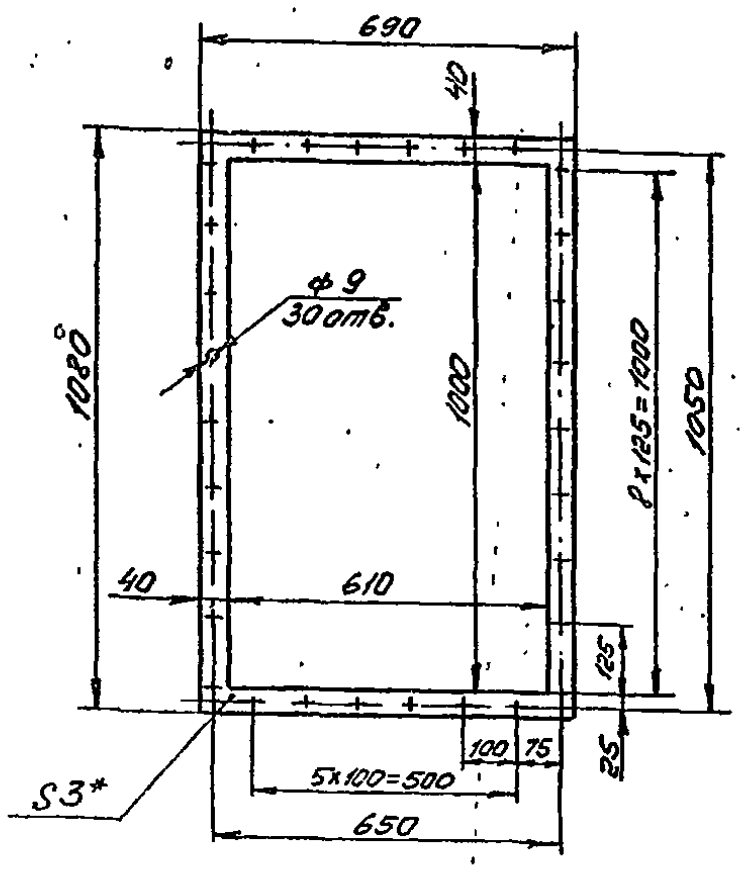

1. * Размер для справок.
2. Предельные отклонения размеров $\pm \frac{JT14}{2}$ по ГОСТ 25347-82

Изм.	Лист	№ докум.	Подп.	Дата
Разраб.		Гуц		
Пров.		Федоров		
Т. контр.		Федоров		
Н. контр.		Бушина		
Утв.		Федоров		

В18В-001.04.005

Прокладка

Паронит ПОН 3,0 ГОСТ 481-80

Лит.	Масса	Масштаб
	0,018	1:10
Лист	Листов 1	

Госстрой СССР Казахский САНТЕХПРОЕКТ

Формат А4

В18В-001.04.004

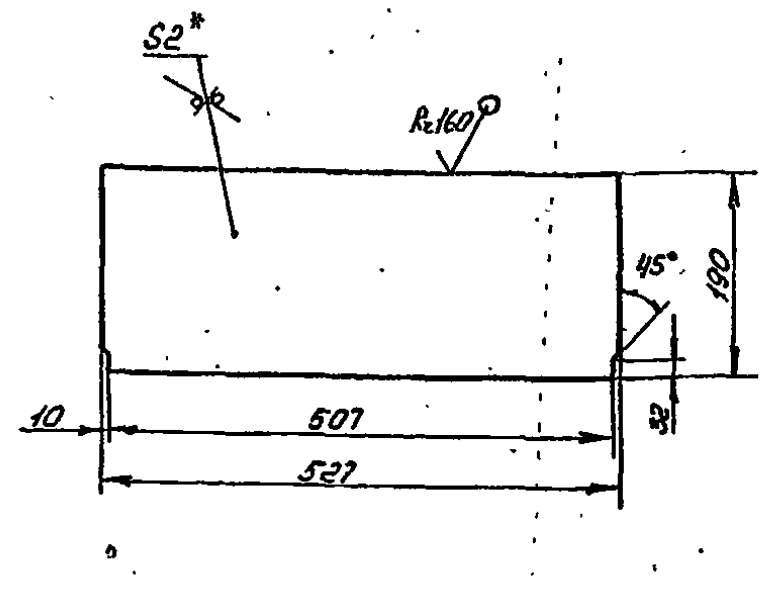

1. * Размер для справок.
2. Предельные отклонения размеров $\pm \frac{JT14}{2}$ по ГОСТ 25347-82

Изм.	Лист	№ докум.	Подп.	Дата
Разраб.		Гуц		
Пров.		Федоров		
Т. контр.		Федоров		
Н. контр.		Бушина		
Утв.		Федоров		

В18В-001.04.004

Стенка

Лист Б-2 ГОСТ 19903-74 / ВСт3 ГОСТ 16523-70

Лит.	Масса	Масштаб
	1,57	1:5
Лист	Листов 1	

Госстрой СССР Казахский САНТЕХПРОЕКТ

Формат А4

Типовой проект 903-1-235.87, ал. 6 вып. 3 ТМ 176 3

Е00'h0'100-8818

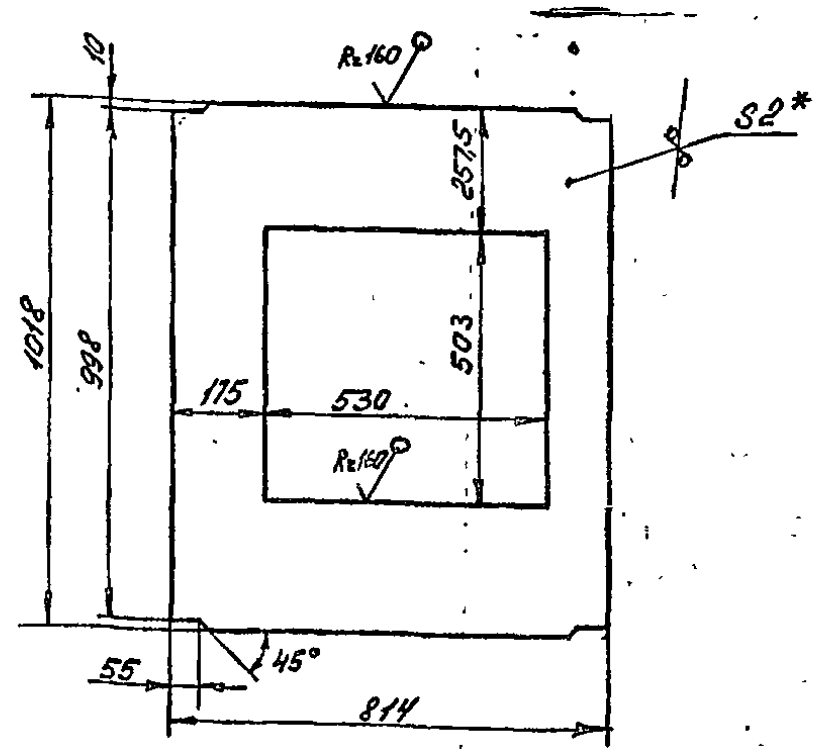

1 * Размер для справок.
2. Предельные отклонения размеров $\pm \frac{JT14}{2}$ по ГОСТ 25347-82.

Изм.	Лист	№ докум.	Подп.	Дата
Разраб.		Гуц		
Пров.		Федоров		
Т. контр.		Федоров		
Н. контр.		Бушина		
Утв.		Федоров		

В18В-001.04.003

Стенка

Лист Б-2 ГОСТ 19903-74 / ВСт3 ГОСТ 16523-70

Лит.	Масса	Масштаб
	8,82	1:10
Лист	Листов 1	

Госстрой СССР Казахский САНТЕХПРОЕКТ

Формат А4

200'h0'100-8818

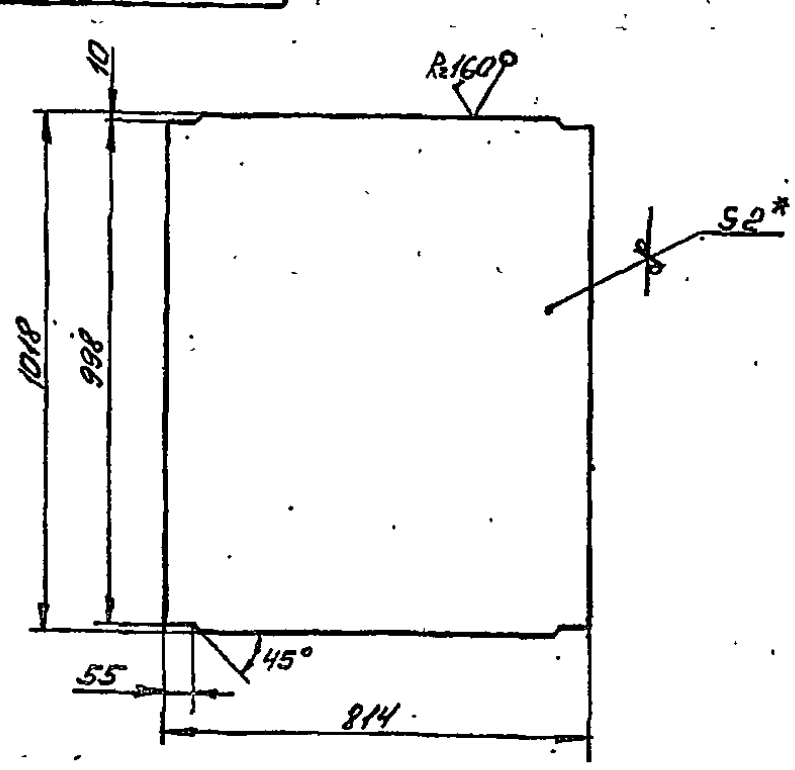

1* Размер для справок.
2. Предельные отклонения размеров $\pm \frac{JT14}{2}$ по ГОСТ 25347-82

Изм.	Лист	№ докум.	Подп.	Дата
Разраб.		Гуц		
Пров.		Федоров		
Т. контр.		Федоров		
Н. контр.		Бушина		
Утв.		Федоров		

В18В-001.04.002

Стенка

Лист Б-2 ГОСТ 19903-74 / ВСт3 ГОСТ 16523-70

Лит.	Масса	Масштаб
	13	1:10
Лист	Листов 1	

Госстрой СССР Казахский САНТЕХПРОЕКТ

Формат А4

1331-05

200'50'100-8818

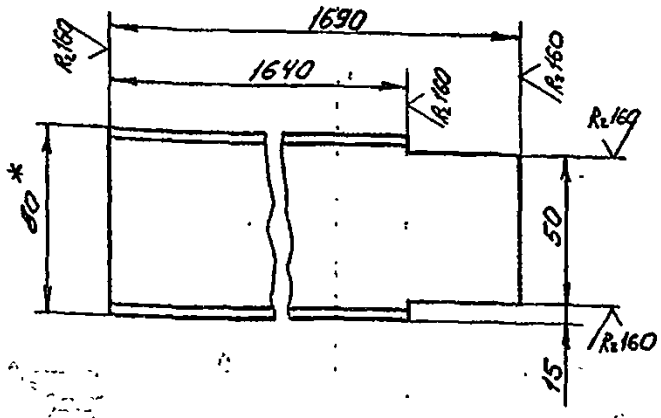

1. * Размер для справок.
2. Предельные отклонения размеров ± JT14/2 по ГОСТ 25347-82.

Изм.	Лист	№ докум.	Подп.	Дата
Разраб.		Гиц		
Пров.		Федоров		
Т. контр.		Федоров		
Н. контр.		Бушина		
Утв.		Федоров		

В18В-001.05.002

Стойка

Лит.	Масса	Масштаб
	11,64	1:2

Швеллер 8 ГОСТ 8240-72 / Ст3 ГОСТ 535-79

Госстрой СССР Казахский САНТЕХПРОЕКТ

Формат А4

Копия

100'50'100-8818

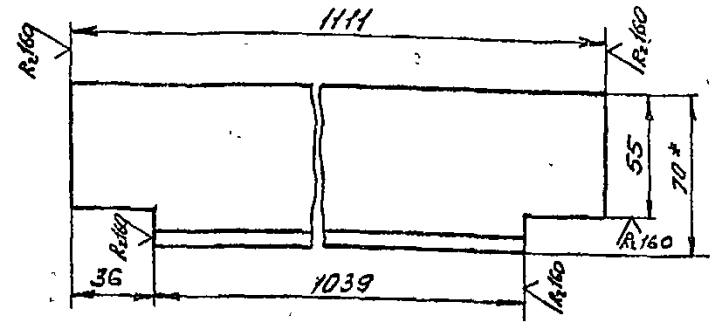

1. * Размер для справок
2. Предельные отклонения размеров ± JT14/2 по ГОСТ 25347-82

Изм.	Лист	№ докум.	Подп.	Дата
Разраб.		Гиц		
Пров.		Федоров		
Т. контр.		Федоров		
Н. контр.		Бушина		
Утв.		Федоров		

В18В-001.05.001

Полка

Лит.	Масса	Масштаб
	7,9	1:2

Уголок 6-70х70-7 ГОСТ 8509-72 / Ст3 ГОСТ 535-79

Госстрой СССР Казахский САНТЕХПРОЕКТ

Формат А4

Типовой проект 903-1-235.87, альбом 3, часть 3

Формат	Зона	Поз.	Обозначение	Наименование	Кол.	Примечание
А4		8	В18В-001.05.008	Полка		
				Швеллер 8 ГОСТ 8240-72 / Ст3 ГОСТ 535-79		
				ℓ=1320	1	9,3
А4		9	В18В-001.05.009	Полка		
				Швеллер 8 ГОСТ 8240-72 / Ст3 ГОСТ 535-79		
				ℓ=1758	2	12,39
А4		10	В18В-001.05.010	Перекладина		
				Швеллер 10 ГОСТ 8240-72 / Ст3 ГОСТ 535-79		
				ℓ=2050	2	17,6

Изм.	Лист	№ докум.	Подп.	Дата

В18В-001.05.000

Лист 2

Формат А4

Формат	Зона	Поз.	Обозначение	Наименование	Кол.	Примечание
				Документация		
А2			В18В-001.05.000СБ	Сборочный чертеж		
				Детали		
А4		1	В18В-001.05.001	Полка	2	7,9
А4		2	В18В-001.05.002	Стойка	4	11,64
А4		3	В18В-001.05.003	Опора		
				Полоса Б-6х50 ГОСТ 103-76 / Ст3 ГОСТ 535-79	1	3,35
А4		4	В18В-001.05.004	Основание		
				Лист Б 8 ГОСТ 19903-74 / Ст3 ГОСТ 14637-79		
				490 х 930	1	28,61
А4		5	В18В-001.05.005	Полка		
				Швеллер 8 ГОСТ 8240-72 / Ст3 ГОСТ 535-79		
				ℓ=1010	1	7,12
А4		6	В18В-001.05.006	Полка		
				Швеллер 8 ГОСТ 8240-72 / Ст3 ГОСТ 535-79		
				ℓ=1170	1	8,25
А4		7	В18В-001.05.007	Полка		
				Швеллер 8 ГОСТ 8240-72 / Ст3 ГОСТ 535-79		
				ℓ=1240	1	8,74

Изм.	Лист	№ докум.	Подп.	Дата
Разраб.		Гиц		
Провер.		Федоров		
Нач. отд.		Федоров		
Н. контр.		Бушина		
Утв.		Федоров		

В18В-001.05.000

Рама

Лит.	Лист	Листов
	1	2

Госстрой СССР Казахский САНТЕХПРОЕКТ

Формат А4

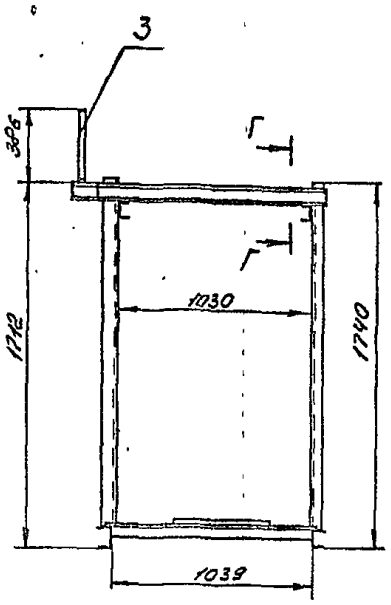

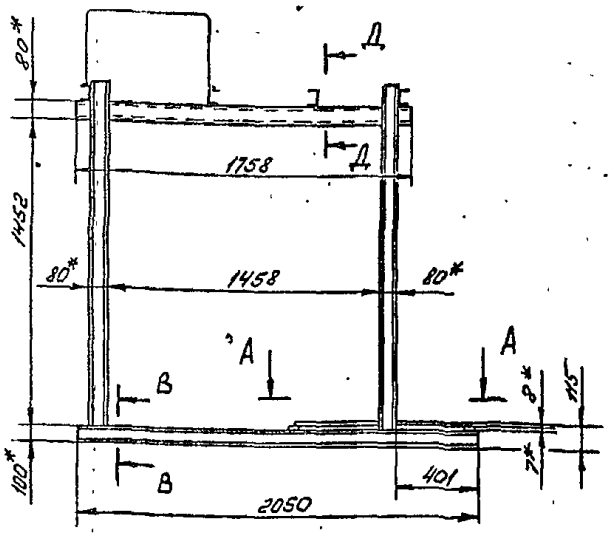

I
М1:5

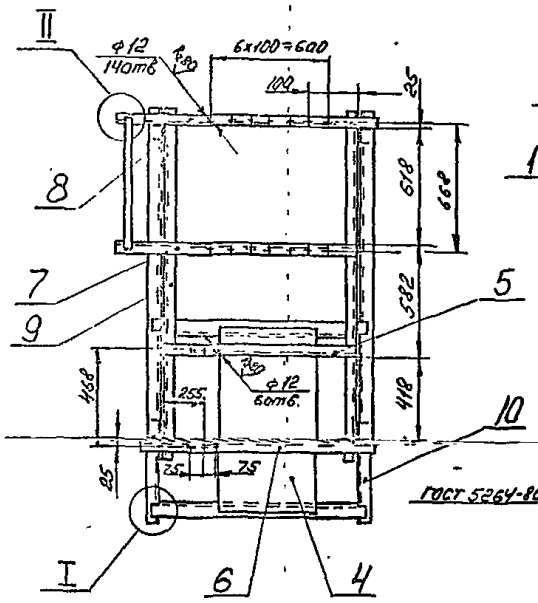

II
М1:5

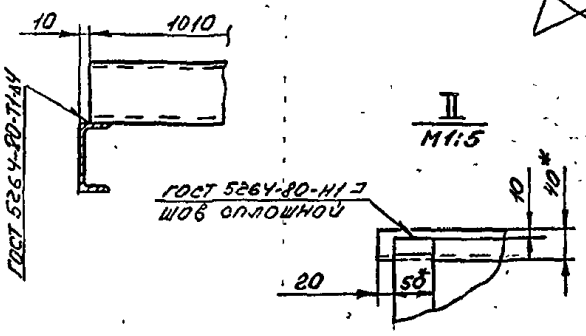

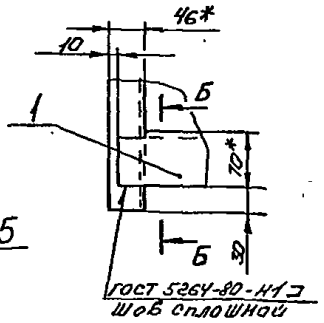

А - А

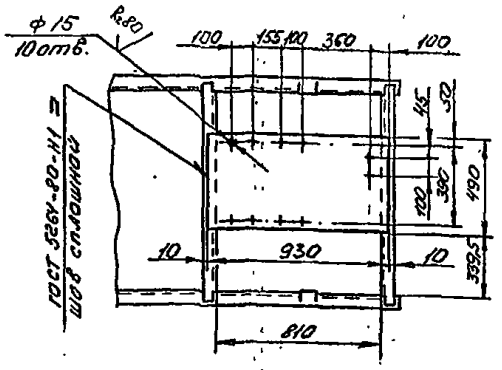

Г - Г
М1:5

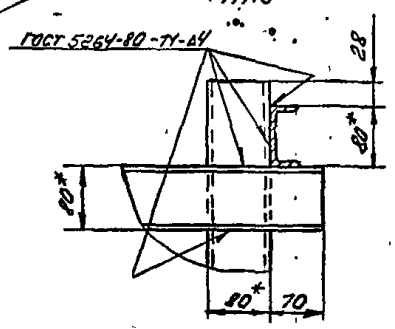

Д - Д
М1:5

В - В
М1:5

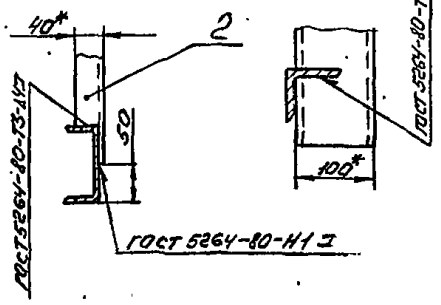

Б - Б
М1:5

Поз. 3
М1:10

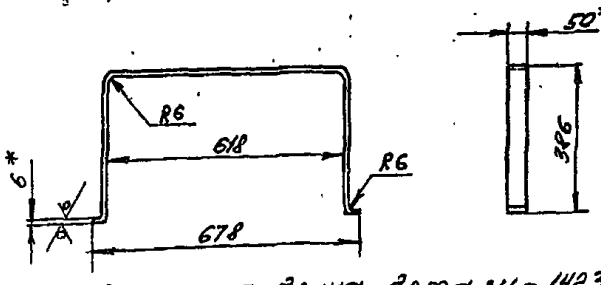

Развернутая длина детали - 1423 мм

1. Отверстия ф 12 мм и ф15мм выполнить после сварочных работ.
2. * Размеры для справок.
3. Предельные отклонения размеров ± IT14/2 по ГОСТ 25347-82.
4. Шероховатость кромок реза - Rz 160
5. Электрод Э42 ГОСТ 9467-75

						В18В-001.05.000 СБ	
Изм.	Лист	№ докум.	Подп.	Дата			
Разраб.		Гуц			Рама	Лит.	Масса	Масштаб
Пров.		Фёдоров					190	1:20
Т. контр.		Фёдоров				Лист	Листов 1
Н. контр.		Бушина				Госстрой СССР Рязанский САНТЕХПРОЕКТ
Утв.		Фёдоров				

Формат А2

Типовой проект 903-1-235.87 Альбом 3, часть 3

Инв. № подл. | Подп. и дата | Взам. инв. № | Инв. № дубл. | Подп. и дата

gost.e-ecolog.ru