ТИПОВОЙ ПРОЕКТ
902-9-21

НАСОСНО-ВОЗДУХОДУВНАЯ СТАНЦИЯ С 6 ТУРБОВОЗДУХОДУВКАМИ ТВ-80-1.6

АЛЬБОМ V
ЭЛЕКТРОТЕХНИЧЕСКАЯ ЧАСТЬ
ЗАДАНИЕ ЗАВОДУ-ИЗГОТОВИТЕЛЮ

18128-04
ЦЕНА 1-06

gost.e-ecolog.ru

ТИПОВОЙ ПРОЕКТ
902-9-21

НАСОСНО-ВОЗДУХОДУВНАЯ СТАНЦИЯ С 6 ТУРБОВОЗДУХОДУВКАМИ ТВ-80-1.6

СОСТАВ ПРОЕКТА

Альбом I - Пояснительная записка. (из типового проекта 902-9-20)
Альбом II - Технологическая, санитарно-техническая и архитектурно-строительная части.
Альбом III - Строительная часть. Изделия.
Альбом IV - Электротехническая часть. Чертежи монтажной зоны и заготовительного участка.
Альбом V - Электротехническая часть. Задание заводу-изготовителю.
Альбом VI - Заказные спецификации.
Альбом VII - Ведомости потребности в материалах.
Альбом VIII - Сметы - Часть I
- Часть II

АЛЬБОМ V

РАЗРАБОТАН ПРОЕКТНЫМ ИНСТИТУТОМ
ЦНИИЭП инженерного оборудования
Главный инженер института Кетаов
Главный инженер проекта Мисюк

ТЕХНИЧЕСКИЙ ПРОЕКТ
УТВЕРЖДЕН ГОСГРАЖДАНСТРОЕМ
приказ N 154 от 22 июля 1974г.
РАБОЧИЕ ЧЕРТЕЖИ ВВЕДЕНЫ В ДЕЙСТВИЕ
ЦНИИЭП инженерного оборудования
приказ N 33 от 24 марта 1982 г.

Привязан:
Инв N

Ведомость чертежей основного комплекта

Лист	Наименование	№ стр	Примечание
	Задание заводу-изготовителю Минэлектротехпрома		
ЭМ.00	Общие данные	2	
ЭМ.01.	Шкаф напольный №17(17Ш) Технические данные аппаратов	3	
ЭМ.01.ТБ	Шкаф напольный №17(17Ш). Таблица перечня надписей.	3	
ЭМ.01.ВО	Шкаф напольный №17(17Ш) Чертеж общего вида	4	
ЭМ 01.ЭЧ	Шкаф напольный №17(17Ш). Схема электрическая соединений.	5	
ЭМ.02	Шкаф напольный №22(22Ш). Технические данные аппаратов.	5	
ЭМ.02.ТБ	Шкаф напольный №22(22Ш) Таблица перечня надписей	6	
ЭМ.02.ВО	Шкаф напольный №22(22Ш). Чертеж общего вида	7	
ЭМ.02.ЭЧ	Шкаф напольный №22(22Ш). Схема электрическая соединений.	8	
ЭМ.03	Ящик сигнализации ЯС-1. Технические данные аппаратов.	9	
ЭМ.03.ТБ	Ящик сигнализации ЯС-1. Таблица перечня надписей.	9	
ЭМ.03.ВО	Ящик сигнализации ЯС-1. Чертеж общего вида	9	
ЭМ.03.ЭЧ	Ящик сигнализации ЯС-1. Схема электрическая соединений	10	
ЭМ.04.	Ящик сигнализации ЯС-2. Технические данные аппаратов	11	
ЭМ.04.ТБ	Ящик сигнализации ЯС-2. Таблица перечня надписей.	11	
ЭМ.04.ВО	Ящик сигнализации ЯС-2. Чертеж общего вида.	11	
ЭМ.04.ЭЧ	Ящик сигнализации ЯС-2. Схема электрическая соединений	12	

Ведомость основных комплектов

Обозначение		Наименование	Примечание
902-1	ТХ	Технологическая часть. Внутренний водопровод и канализация	Ал.бом II
902-1	ОВ	Отопление и Вентиляция	Альбом II
902-1	АР	Архитектурно-строительное решение	Альбом II
902-1	КЖС	Конструкции железобетонные	Альбом II
902-1	КМ	Конструкции металлические	Альбом II
902-1	ЭМ	Электротехническая часть	Альбом IV
902-1	АТХ	Автоматизация и КИП	Альбом IV
902-1	СС	Связь и сигнализация	Альбом IV

Типовой проект разработан в соответствии с действующими нормами и правилами и предусматривает мероприятия, обеспечивающие взрывную, взрывопожарную и пожарную безопасность при эксплуатации здания.

Главный инженер проекта: /Ш. Павлова/

Привязан

Инв. №

ТП 902-9-21 ЭМ 00

Н. контр	Станкевич	
Проверил	Боева	
Инженер	Банцерова	
Вед. инж	Боева	
Рук. гр	Станкевич	
ГИП	Павлова	
Гл. спец	Данилов	
Нач. отд	Саскись	

Насосно-воздуходувная станция с 6 турбовоздуходувками ТВ-80-1.6

Стадия	Лист	Листов
Р	1	11

Общие данные

ЦНИИЭП инженерного оборудования г. Москва

18128-04 3

Формат	Зона	Поз.	Обозначение	Наименование	Кол	Примечание
				Документация		
22			ЭМ. 01. ВО	Чертеж общего вида		
22			ЭМ. 01. ЭЧ	Схема электрическая соединений		
11			ЭМ. 01. ТБ	Таблица перечня надписей		
				Сборочные единицы		
				Н1 01		
		01		Выключатель А3736 ФУЗ Iр, м.3200А	01	≠17-QF
		02		Выключатель АЕ2016-10У3 к. 5 А	01	≠17-QF
		03		Контактор КТ6043С U~ 220В	01	≠17-КМ
		04		Пускатель ПМЕ-114 н.э. 4А; U~ 220В	01	≠17-КМ1 ≠17-КМ2

Н. контр.	Станкевич	
Инженер	Банцерова	
Ст инж.	Ларионова	
Рук. гр.	Станкевич	
ГИП	Павлова	
Гл спец	Данилов	
Нач. отд	Саркисьянц	

ТП. 902-9-21 ЭМ. 01

ШКАФ НАПОЛЬНЫЙ N17 (17Ш)
ТЕХНИЧЕСКИЕ ДАННЫЕ АППАРАТОВ

Стадия	Лист	Листов
Р	1	3

ЦНИИЭП ИНЖЕНЕРНОГО ОБОРУДОВАНИЯ г. Москва

Альбом V

Типовой проект 902-9-21

Формат	Зона	Поз.	Обозначение	Наименование	Кол	Примечание
		05		Реле промежуточное РПУ-1-363; U~ 220В	05	К1; К2, К3; 1К1; 1К2
		06		Реле тепловое ТРН-10 н.э. 6,3А	01	≠17-КК
		07		Реле РЭВ-814 U~ 110В	01	≠17-КТ
		08		Предохранитель ПК-45; U~600В; 2А	02	≠17-Fu ≠17-1Fu1
		09		Трансформатор тока ТК-20 300/5А	02	≠17-1ТА ≠17-2ТА
		10		Выпрямитель селеновый 40ЕМ16Г	01	U
		11		Резистор проволочный ПЭВ-100-680 Ом	01	≠17-R1
				Н51 01		
		12		Реле указательное РУ1-1-1У3 0,016А постоянного тока.	03	≠17-КН1 ≠17-КН2; ≠17-1КН

Инв. № подл. | Подпись и дата | Взам. инв. №

ТП. 902-9-21 ЭМ 01 Лист 2

Формат	Зона	Поз.	Обозначение	Наименование		Примечание
		13		Переключатель ПКУ-3-12С-4028	01	≠17-SA
		14		Переключатель ПКУ-3-12А-4003	01	≠17-SA1
		15		Кнопка КЕ-011 исп. 17	01	≠17-1SB3
		16		Кнопка КЕ-011 исп. 19	02	≠17-1SB1 ≠17-1SB2
		17		Амперметр Э-377; 50Гц 60÷300÷2000 А Арматура АСЛ-11У2	01	≠17-PA
		18		С зеленой линзой	01	≠17-1EL1
		19		С красной линзой	01	≠17-1EL2
				Колодка из 15 зажимов на ток 16А	04	

ТП 902-9-21 ЭМ 01 Лист 3

Альбом V

Типовой проект 902-9-21

Панель	Строка	Подпись	Поз. обозначение	Место надписи	Текст	Кол.	Вид шрифта	Заготовка
		1	≠17-1EL1	Табличка	Открыто	1		
		2	≠17-1EL2	Табличка	Закрыто	1		
		3	≠17-1КН	Табличка	Авария затвора	1		
		4	≠17-КН1	Табличка	Перегрев подшипников	2		
			≠17-КН2	Табличка				
		5	≠17-QF ≠17-КМ	Табличка	Воздуходувка	2		
		6	≠17-SA	Табличка	Избиратель режима	1		
		7	≠17-SA1	Табличка	Управление агрегатом	1		
		8	≠17-SB1	На кнопке	Открыто	1		
		9	≠17-SB2	На кнопке	Закрыто	1		
		10	≠17-SB3	На кнопке	Стоп	1		
		11		Табличка	Затвор	1		
		12	≠17-1QF	Табличка	Затвор	1		
				Табличка	≠17-К1	1		
				Табличка	≠17-1К1	1		
				Табличка	≠17-К2	1		
				Табличка	≠17-1К2	1		
				Табличка	≠17-К3	1		
				Табличка	≠17-ТА	2		
				Табличка	≠17-Fu	2		
				Табличка	≠17-КК	1		
				Табличка	≠17-КТ	1		
				Табличка	U	1		
				Табличка	≠17-R1	1		
		13		Табличка	≠17-1-КМ1, КМ2	1		

Инв. № подл. | Подпись и дата | Взам. инв. №

Н. контр.	Станкевич	
Инженер	Банцерова	
Ст. инж.	Ларионова	
Рук. гр.	Станкевич	
ГИП	Павлова	
Гл. спец.	Данилов	
Нач отд	Саркисьянц	

ТП 902-9-21 ЭМ. 01. ТБ

ШКАФ НАПОЛЬНЫЙ N17 (17Ш)
ТАБЛИЦА ПЕРЕЧНЯ НАДПИСЕЙ.

Стадия	Лист	Листов
Р	1	1

ЦНИИЭП ИНЖЕНЕРНОГО ОБОРУДОВАНИЯ г. Москва

Копировал Антипова 18128-04 Формат 22

ЭМ 01.80.

Вид спереди
(Двери не показаны)
м 1:10

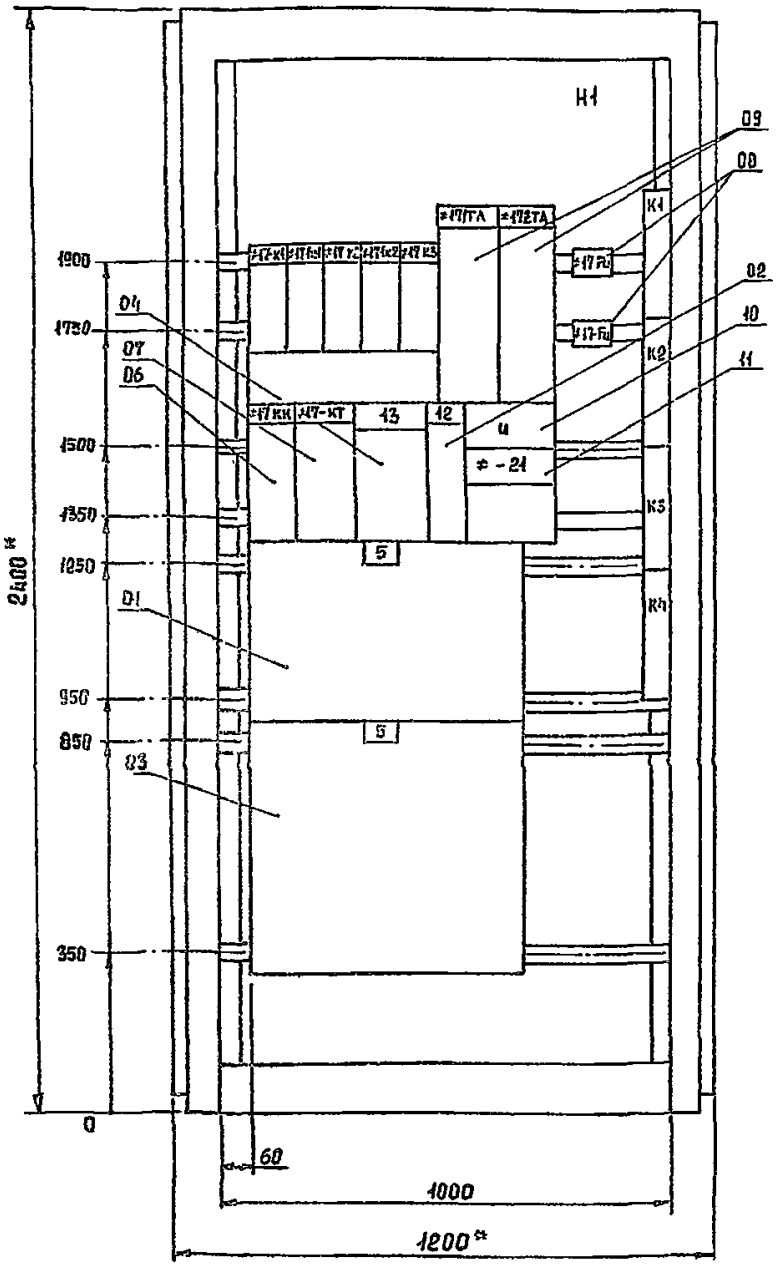

Двери шкафа
Вид спереди

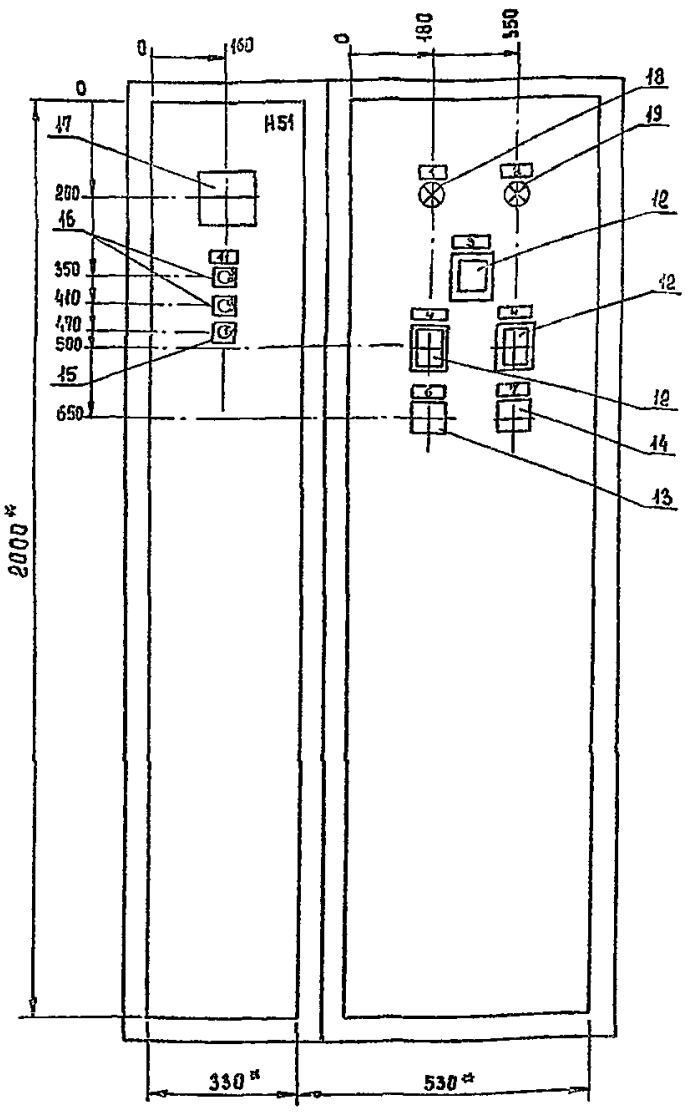

Вид сверху
м 1:50

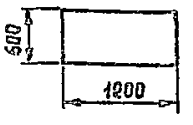

* Размеры для справок.
В контуре табличек и аппаратов указаны номера надписей по перечню надписей.
Шкаф одностороннего обслуживания однорядный.
По данному чертежу изготовить 5 шкафов.

				тп 902-9-21	ЭМ.01.80	
	Н. контр.	Станкевич				
	Провер.	Боева				
Привязан	Инженер	Банцерова		Насосно-воздуходувная станция с 6 турбовоздуходувками ТВ-80-1,6	Стадия	Лист	Листов
	Ст. инж.	Ларионова			Р	1	1
	Рук. гр.	Станкевич					
	ГИП	Павлова		Шкаф напольный №17 (17Ш) Чертеж общего вида	ЦНИИЭП инженерного оборудования г. Москва		
	Гл. спец.	Данилов					
Инв. №	Нач. отд.	Саркисьянц					

Копировал Еремченко

18128-04 5 Формат 22

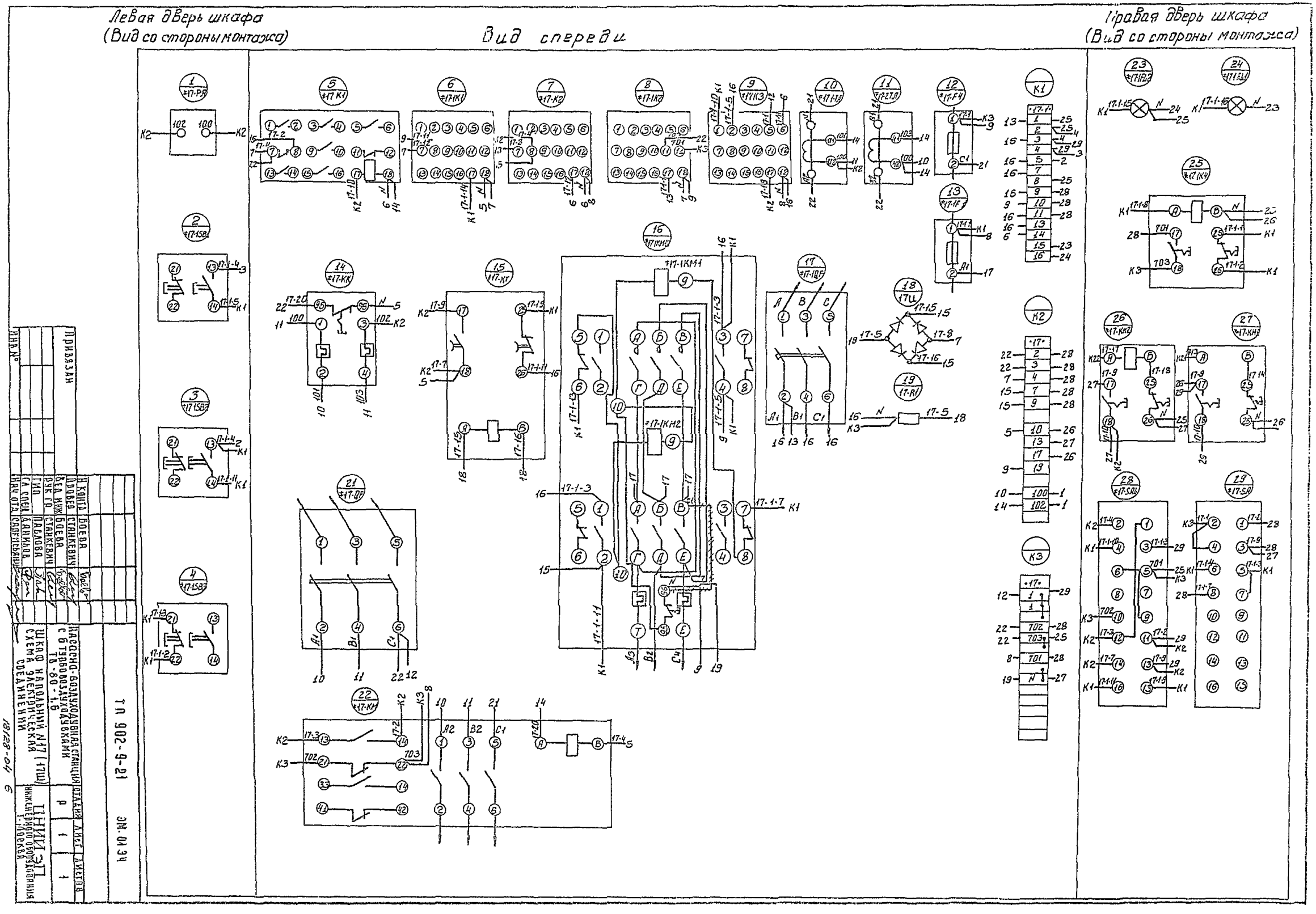
Левая дверь шкафа
(Вид со стороны монтажа)
Вид спереди
Правая дверь шкафа
(Вид со стороны монтажа)
Н. КОНТР. БОЕВА
ПРОВЕР. СТАНКЕВИЧ
ВЕД. ИНЖ. БОЕВА
РУК. ГР. СТАНКЕВИЧ
ГИП ПАВЛОВА
ГЛ. СПЕЦ. ДАНИЛОВ
НАЧ. ОТД. САПРИСЬЯНЦ
ПРИВЯЗАН
ИНВ. №
НАСОСНО-ВОЗДУХОДУВНАЯ СТАНЦИЯ С ТУРБОВОЗДУХОДУВКАМИ ТВ-80-1.6
ШКАФ НАПОЛЬНЫЙ №17 (17Ш)
СХЕМА ЭЛЕКТРИЧЕСКАЯ СОЕДИНЕНИЙ
ТП 902-9-21
ЭМ.04 34
СТАДИЯ Р
ЛИСТ 1
ЛИСТОВ 1
ЦНИИЭП
ИНЖЕНЕРНОГО ОБОРУДОВАНИЯ
Г. МОСКВА
18128-04 6

Формат	Зона	Поз.	Обозначение	Наименование	Кол.	Примечание
				Документация		
22			ЭМ.02.80	Чертеж общего вида		
23			ЭМ.02 ЭЗ	Схема электрическая соединений		
11			ЭМ.02.ТБ	Таблица перечня надписей		
				Сборочные единицы		
				Н1 01		
		01		Выключатель		
				А3736 ФУЗ $I_{рм}$ 3200 А	01	≠22-QF
		02		Выключатель		
				АЕ2016-10У3 к.5 А	01	≠22-QF
		03		Контактор КТ6043С		
				U ~ 220 в	01	≠22-КМ
		04		Пускатель ПМЕ-114		
				н.э. 40 А; U ~ 220 в	01	≠22-КМ1 ≠22-КМ2

Н.контр.	Станкевич	
Инжен.	Банцерова	
Ст. инж.	Ларионова	
Рук. гр.	Станкевич	
ГИП	Павлова	
Гл. спец.	Данилов	
Нач. отд.	Саркисьянц	

тп. 902-9-21 ЭМ.02.

Шкаф напольный N22(22ш) Технические данные аппаратов.

Стадия	Лист	Листов
Р	1	3

ЦНИИЭП инженерного оборудования г. Москва

Альбом V

Типовой проект 902-9-21

Формат	Зона	Поз.	Обозначение	Наименование	Кол.	Примечание
		05		Реле промежуточное РПУ-1-363; U = 220 в	05	К1; К2; К3; 1К1; 1К2;
		06		Реле тепловое ТРН-10 н.э 6,3 А	01	≠22-КК
		07		Реле РЭВ-814 U ~ 110 в	01	≠22-КТ
		08		Предохранитель ПК-45; U ~ 600 в; 2 А	02	≠22-Fu ≠22-1Fu
		09		Трансформатор тока тк-20 300/5 А	02	≠22-1ТА ≠222ТА
		10		Выпрямитель селеновый 40ЕМ16Г	01	U
		11		Резистор проволочный ПЭВ-100--680 Ом	01	≠22-R1
				Н 51 01		
		12		Реле указательное РУ1-11-1У3; 0,016 А постоянного тока	03	≠22 КН1 ≠22-КН2 ≠22-1КН

Взам. инв. №

Подпись и дата

Инв. № подл.

тп 902-9-21 ЭМ.02. Лист 2

Панель	Строка	Надпись	Поз. обозначение	Место надписи	Текст	Кол.	Вид шрифта	Заготовка
		1	≠22-1EL1	Табличка	Открыто	1		
		2	≠22-1EL2	Табличка	Закрыто	1		
		3	≠22 1КН	Табличка	Авария затвора	1		
		4	≠22-КН1	Табличка	Перегрев подшипников	2		
			≠22-КН2	Табличка				
		5	≠22-QF ≠22-К11	Табличка	Воздуходувка	3		
		6	≠22-SA	Табличка	Избиратель режима	1		
		7	≠22-SA1	Табличка	Управление агрегатом	1		
		8	≠22-SB	На кнопке	Открыто	1		
		9	≠22-SB2	На кнопке	Закрыто	1		
		10	≠22-SB3	На кнопке	Стоп	1		
		11		Табличка	Затвор	1		
		12	≠22-1QF	Табличка	Затвор	1		
				Табличка	≠22-К1	1		
				Табличка	≠22-1К1	1		
				Табличка	≠22-К2	1		
				Табличка	≠22-1К2	1		
				Табличка	≠22-К3	1		
				Табличка	≠22-ТА	2		
				Табличка	≠22-Fu	2		
				Табличка	≠22-КК	1		
				Табличка	≠22-КТ	1		
				Табличка	U	1		
				Табличка	≠22-R1	1		
		13		Табличка	≠22-1КМ1,2	1		
		14		Табличка	Резервуар неуплотненного ила	1		
		15		Табличка	Дренажный насос	1		
		16		Табличка	Резервуар бытовой канализации	1		
		17		Табличка	Заслонки камеры фильтров	1		

Взам. инв. №

Подпись и дата

Инв. № подл.

Н.контр.	Станкевич	
Инженер	Банцерова	
Ст. инж.	Ларионова	
Рук. гр.	Станкевич	
ГИП	Павлова	
Гл. спец.	Данилов	
Нач. отд.	Саркисьянц	

т.п. 902-9-21 ЭМ.02.ТБ.

Шкаф напольный N22(22ш) Таблица перечня надписей

Стадия	Лист	Листов
Р	1	1

ЦНИИЭП инженерного оборудования г. Москва

Альбом V

Типовой проект 902-9-21

Формат	Зона	Поз.	Обозначение	Наименование	Кол.	Примечание
		18		с зеленой линзой	01	≠22-1EL1
		19		с красной линзой	01	≠22-1EL2
		20		Пакетный выключатель ПВ2-10-У300	04	SA1÷SA4
		21		Предохранитель ПТ-10	04	Fu1÷Fu4
		22		Колодка из 15 зажимов на ток 16 А	04	

тп. 902-9-21 ЭМ.02. Лист 3

Копировал Еремченко 18128-04 7 Формат

ЭМ 02.80

Вид спереди
(Двери не показаны)
м 1:10

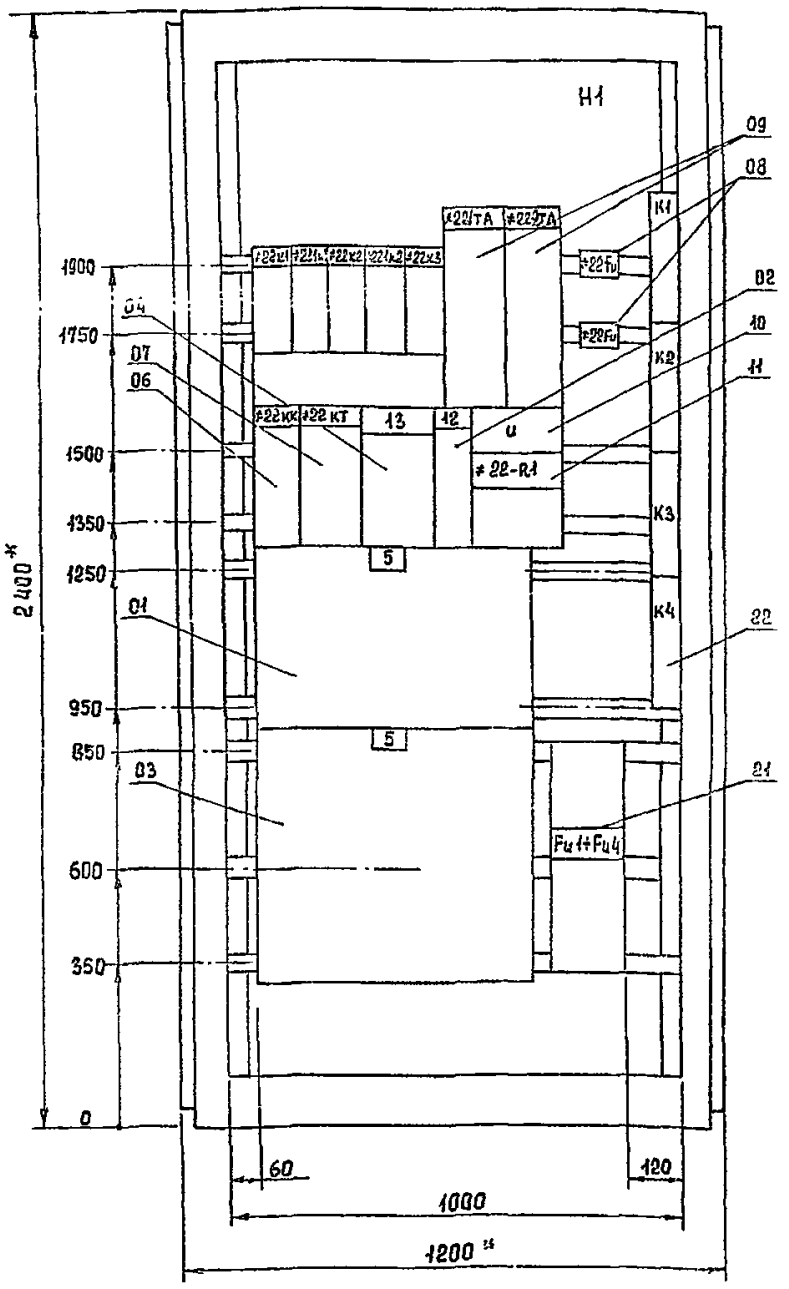

Двери шкафа
Вид спереди

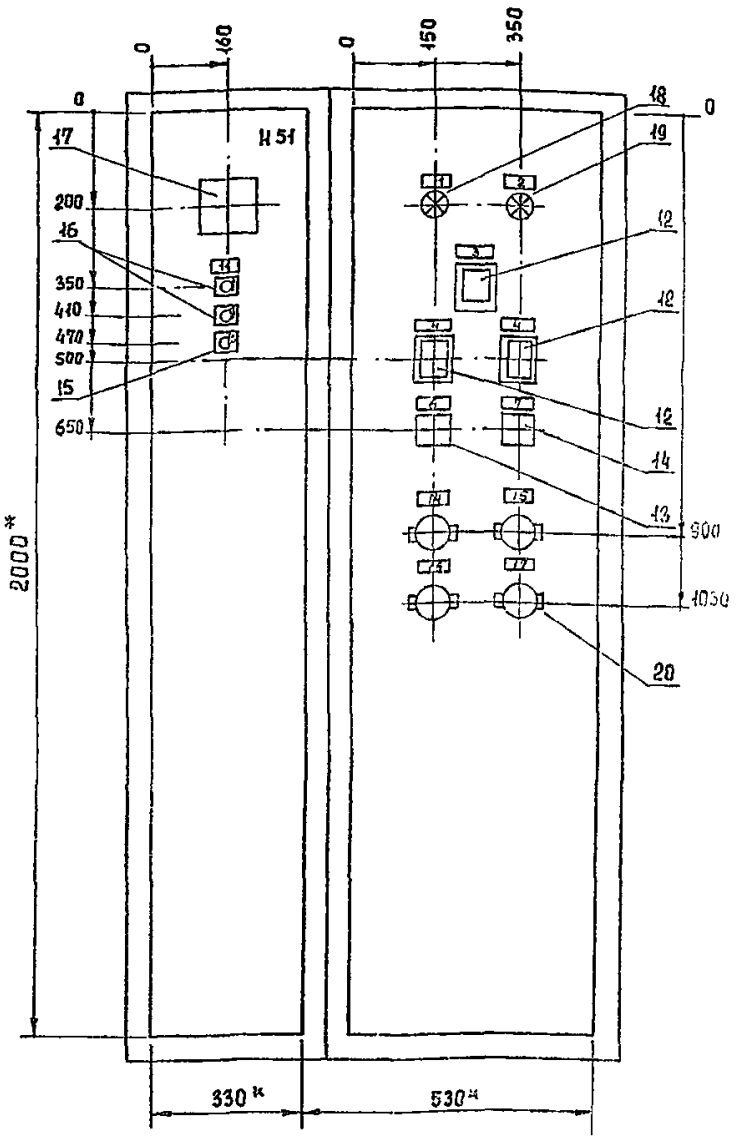

Вид сверху
м 1:50

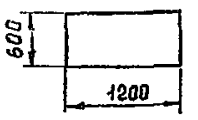

н Размеры для справок.

В контуре табличек и аппаратов указаны номера надписей по перечню надписей.

Шкаф одностороннего обслуживания однорядный.

По данному чертежу изготовить 1 шкаф.

				т.п 902-9-21		ЭМ. 02. 80	
Н контр	Станкевич						
Проверил	Боева						
Инженер	Банцерова			Насосно-воздуходувная станция с 6 турбовоздуходувками ТВ-80-1.6	Стадия	Лист	Листов
Ст. инж	Ларионова				Р	1	1
Рук. гр.	Станкевич			Шкаф напольный N22 (22Ш) Чертеж общего вида	ЦНИИЭП инженерного оборудования г. Москва		
ГИП	Павлова						
Гл. спец	Данилов						
Нач. отд	Сарксьянц						
Привязан							
Инв. №							

Копировал Еременко 18128-04 8 Формат 22

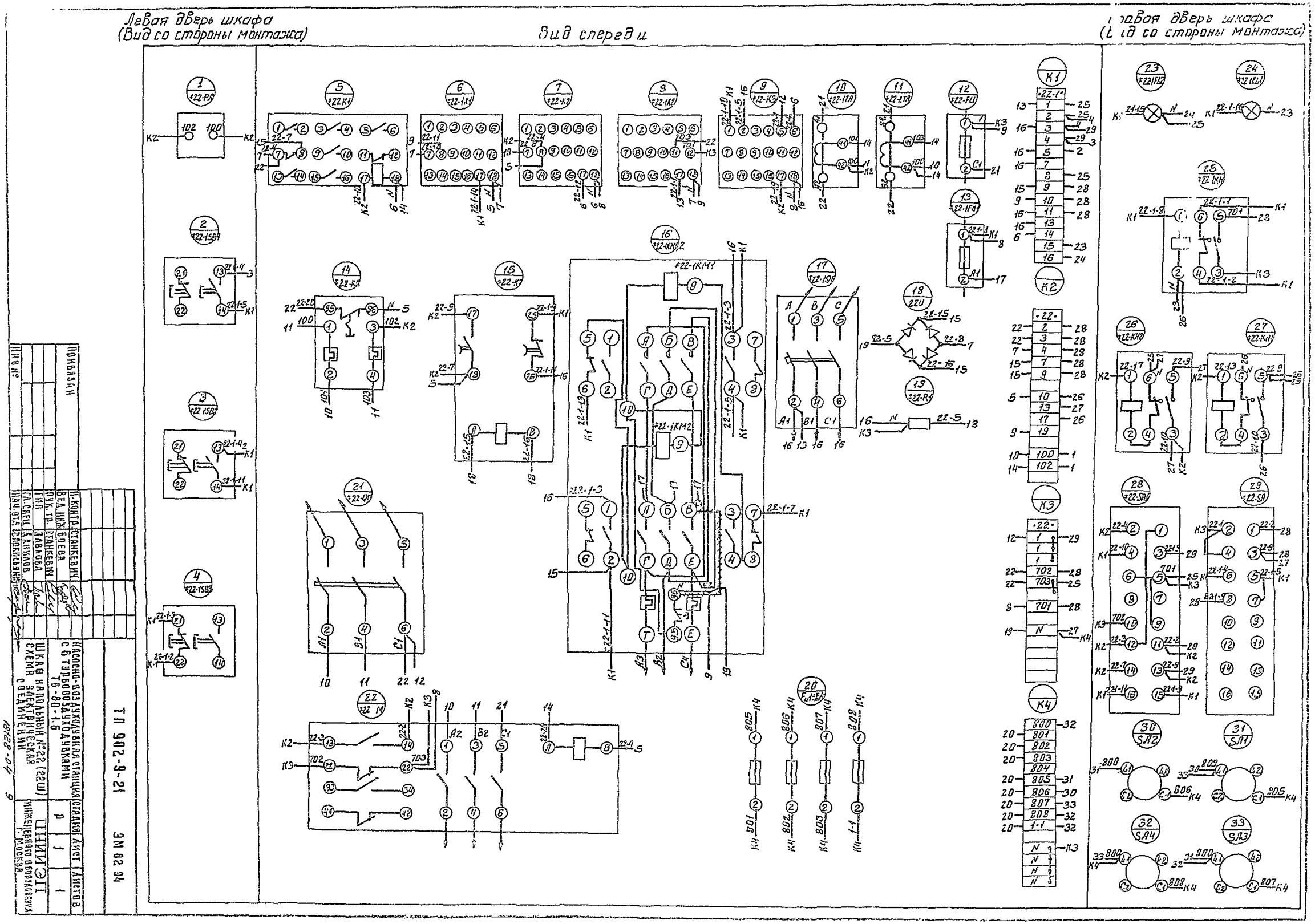
Левая дверь шкафа
(Вид со стороны монтажа)
Вид спереди
Правая дверь шкафа
(Вид со стороны монтажа)
ПРИВЯЗАН
Н.КОНТР. СТАНКЕВИЧ
ВЕД.ИНЖ. БОЕВА
РУК.ГР. СТАНКЕВИЧ
ГИП ЛАВАЛОВА
ГЛ.СПЕЦ. ДАНИЛОВ
НАЧ.ОТД. СПОРКИСЬЯН
НАСОСНО-ВОЗДУХОДУВНАЯ СТАНЦИЯ С 6 ТУРБОВОЗДУХОДУВКАМИ ТВ-80-1.6
ШКАФ НАПОЛЬНЫЙ №22 (22Ш)
СХЕМА ЭЛЕКТРИЧЕСКАЯ СОЕДИНЕНИЙ
СТАДИЯ Р
ЛИСТ 1
ЛИСТОВ 1
ТП 902-9-21
ЭМ 02 94
ЦНИИЭП
ИНЖЕНЕРНОГО ОБОРУДОВАНИЯ
Г. МОСКВА
18128-04

Формат	Зона	Поз.	Обозначение	Наименование	Кол.	Примечание
				Документация		
12			ЭМ.03.80	Чертеж общего вида		
22			ЭМ.03.Э4	Схема электрическая		
				соединений		
11			ЭМ.03.ТБ	Таблица. перечня		
				надписей		
				Сборочные единицы		
				Н1 01		
		01		Выключатель А63-МГ К 2А	01	QF
		02		Реле времени ЭВ-238	01	КТ
				Uк ~220В tср = 5 сек		
		03		Реле РПУ-0-961, ~220В	03	К1, К2, К3.
				3п контакта		
		04		Резистор ПЭВР-100	01	R.
				470 Ом		
				Н 51 01		
		05		Реле указательное	11	КН1÷КН11
				РУ1-11-193 Iср = 0,5А		
		06		Кнопка управления	02	SB1, SB2
				КЕ 011 У3 исполнение 19		
		07		Выключатель ПВ 1-10	01	SA
				исполнение 2		
		08		Колодка из 15 зажимов	02	
				на ток 16 А		

Н контр.	Станкевич	
Провер.	Боева	
Инж.	Банцерова	
Рук. гр.	Станкевич	
ГИП	Павлова	
Гл. спец.	Данилов	
Нач. отд.	Саркисьянц	

тп 902-9-21 ЭМ.03.

Ящик сигнализации ЯС1
Технические данные аппаратов

Стадия	Лист	Листов
Р	1	1

ЦНИИЭП инженерного оборудования г. Москва

Альбом V

Типовой проект 902-9-21

Панель	Строка	Надпись	Поз. обозначение	Место надписи	Текст	Кол.	Вид шрифта	Изготовление
		1	КН1	Табличка	Воздуходувка N1	1		
		2	КН2	Табличка	Воздуходувка N2	1		
		3	КН3	Табличка	Воздуходувка N3	1		
		4	КН4	Табличка	Воздуходувка N4	1		
		5	КН5	Табличка	Воздуходувка N5	1		
		6	КН6	Табличка	Воздуходувка N6	1		
		7	КН7	Табличка	Резерв			
		8	КН8	Табличка	Резерв			
		9	КН9	Табличка	Резерв			
		10	КН10	Табличка	Резерв			
		11	КН11	Табличка	Срабатывание сигнальных реле			
		12	SB1	Табличка	Опробование сигнализации	1		
		13	SA	Табличка	Отключение звонка	1		
		14	SB2	Табличка	Снятие сигнала	1		
				Табличка	К1	1		
				Табличка	К2	1		
				Табличка	К3	1		
				Табличка	КТ	1		
		15	QF	Табличка	Питание сигнализации	1		

Взам. инв. № | Подпись и дата | Инв. № подл.

Н. контр	Боева	
Проверил	Станкевич	
Вед. инж.	Боева	
ГИП	Павлова	
Гл. спец.	Данилов	
Нач. отд.	Саркисьянц	

тп 902-9-21 ЭМ.03.ТБ

Ящик сигнализации ЯС1
Таблица перечня надписей

Стадия	Лист	Листов
Р	1	1

ЦНИИЭП инженерного оборудования г. Москва

Вид спереди
Дверь не показана

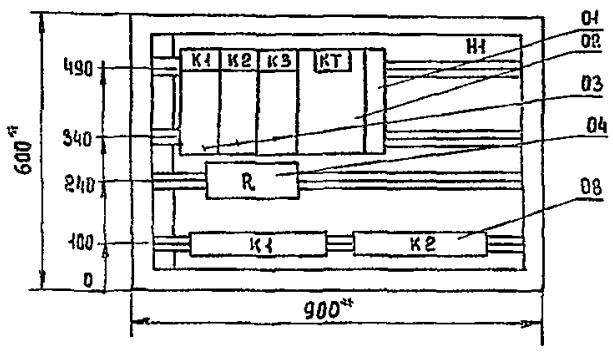

Дверь ящика. Вид спереди.

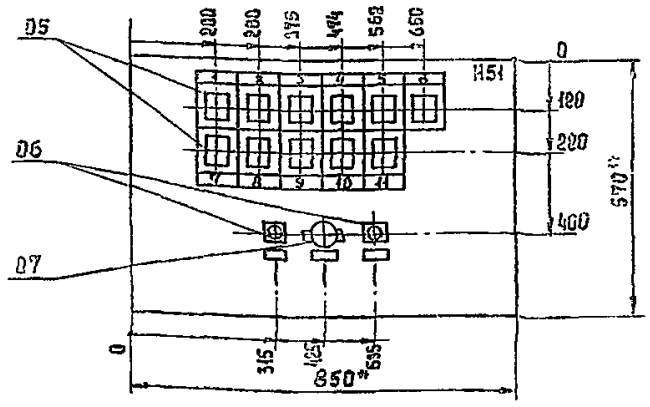

*Размеры для справок.

В контуре табличек и аппаратов номера надписей по перечню надписей.

Глубина ящика 360 мм.

Привязан		
Инв. №		
Н контр	Станкевич	
Проверил	Боева	
Инженер	Банцерова	
Рук. гр	Станкевич	
ГИП	Павлова	
Гл. спец.	Данилов	
Нач. отд.	Саркисьянц	

т.п. 902-9-21 ЭМ.03.80

Насосно-воздуходувная станция с 6 турбовоздуходувками ТВ-80-1.6

Стадия	Лист	Листов
Р		1

Ящик сигнализации ЯС1
Чертеж общего вида

Копировал Еременко

12128-04 10

Вид спереди

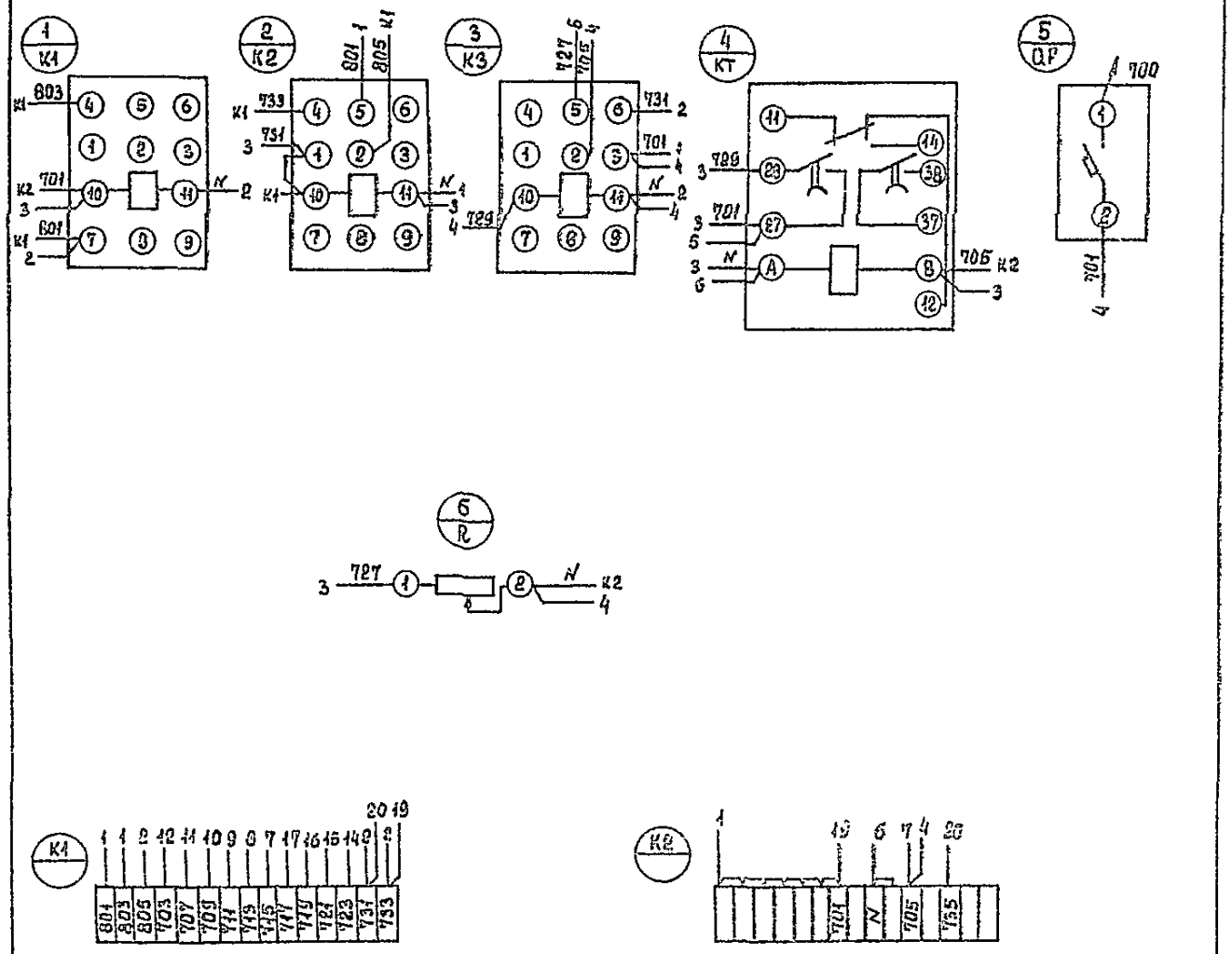

Дверь ящика

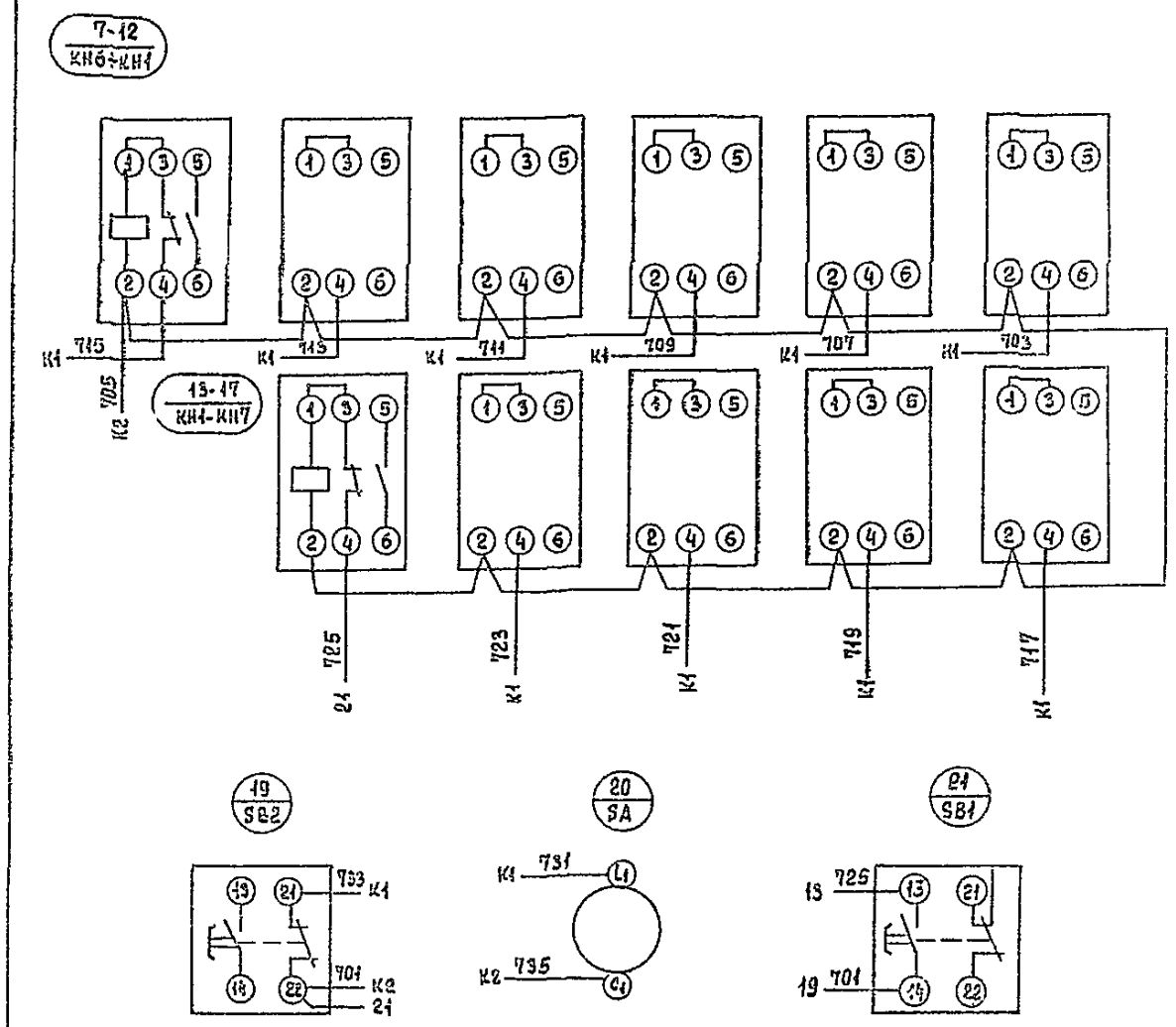

Н. контр.	Боева		
Проверил	Станкевич		
Вед. инж.	Боева		
Рук. гр.	Станкевич		
ГИП	Павлова		
Гл. спец.	Данилов		
Нач. отд.	Сарикисьян		

т.п. 902-9-21 ЭМ.03.94

Насосно-воздуходувная станция с 6 турбовоздуходувками ТВ-80-1,6

Ящик сигнализации ЯС1 Схема электрическая соединений

Стадия	Лист	Листов
Р	1	1

ЦНИИЭП инженерного оборудования г. Москва

Привязан

Инв. №

Копировал Еремченко

18128-04 11

Формат 22

Формат	Зона	Поз	Обозначение	Наименование	Кол.	Примечание
				Документация		
12			ЭМ. 04 ВО	Чертеж общего вида		
22			ЭМ. 04. Э4	Схема электрическая		
				соединений		
11			ЭМ. 04. ТБ	Таблица перечня		
				надписей		
				Сборочные единицы		
				Н1 04		
		01		Выключатель А63-МГк 2А	01	QF
		02		Реле времени ЭВ-238	01	КТ
				$U_к$ ~220В, $t_{ср}$ = 5 сек.		
		03		Реле РПЧ-0-961, ~220В	03	К1, К2, К3.
				3п контакта		
		04		Резистор ПЭВР-100	01	R
				470 Ом		
				Н 51 04		
		05		Реле указательное	11	КН1 ÷ КН11
				РУ1-11-113 $I_{ср}$ = 0,5А		
		06		Кнопка управления	02	SB1, SB2
				КЕ ОН-У3 исполнение 19		
		07		Выключатель ПВ1-10	01	SA
				исполнение 2		
				Колодка из 15 зажимов	02	
				на ток 16 А		

Н. контр.	Станкевич		тп 902-9-21	ЭМ. 04	
Провери	Бобва				
Инж.	Банцерова		Ящик сигнализации ЯС2	Стадия: Р	Лист: 1 / Листов: 1
Рук. гр.	Станкевич		Технические данные		
ГИП	Павлова		аппаратов	ЦНИИЭП инженерного оборудования г. Москва	
Гл. спец.	Данилов				
Нач. отд.	Саркисьянц				

Типовой проект 902-9-21 Альбом 2

Панель	Строка	Надпись	Поз. обозначение	Место надписи	Текст	Кол.	Вид шрифта	Заготовка
		1	КН1	Табличка	Насос на постоянные нужды N1	1		
		2	КН2	Табличка	Насос на постоянные нужды N2	1		
		3	КН3	Табличка	Насос на постоянные нужды N3	1		
		4	КН4	Табличка	Насос на гидросмыв N1	1		
		5	КН5	Табличка	Насос на гидросмыв N2	1		
		6	КН6	Табличка	Резервуар бытовой канализации	1		
		7	КН7	Табличка	Дренажный приямок	1		
		8	КН8	Табличка	Резервуар неуплотненного ила	1		
		9	КН9	Табличка	Резерв			
		10	КН10	Табличка	Резерв			
		11	КН11	Табличка	Срабатывание сигнальных реле			
		12	SB1	Табличка	Опробование сигнализации	1		
		13	SA	Табличка	Отключение звонка	1		
		14	SB2	Табличка	Снятие сигнала	1		
				Табличка	К1	1		
				Табличка	К2	1		
				Табличка	К3	1		
				Табличка	КТ	1		
		15	QF	Табличка	Питание сигнализации	1		

Инв. № подл.	Подпись и дата	Взам. инв. №			
Н. контр.	Станкевич		тп 902-9-21	ЭМ. 04. ТБ	
Провери	Бобва				
Инж.	Банцерова		Ящик сигнализации ЯС 2	Стадия: Р	Лист: 1 / Листов: 1
Рук. гр.	Станкевич		Таблица перечня		
ГИП	Павлова		надписей	ЦНИИЭП инженерного оборудования г. Москва	
Гл. спец.	Данилов				
Нач. отд.	Саркисьянц				

Вид спереди
Дверь не показана

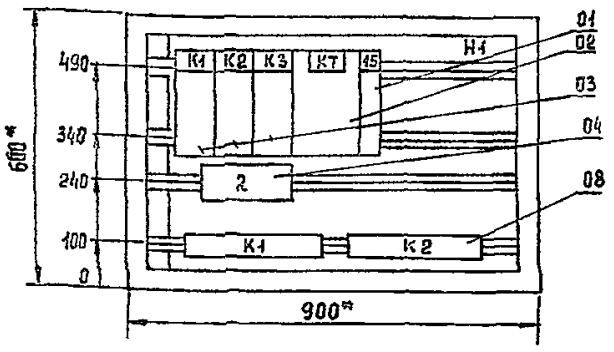

Дверь ящика. Вид спереди.

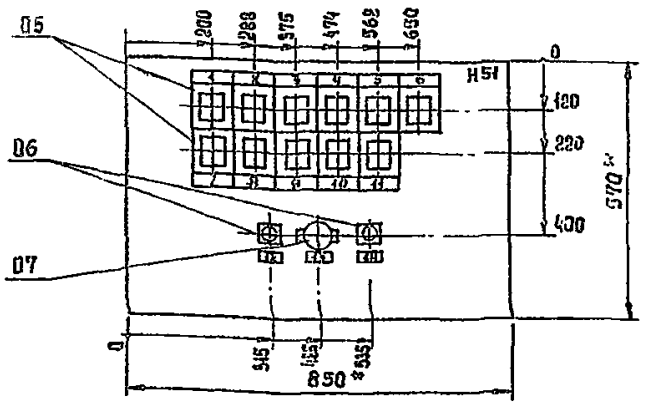

*Размеры для справок.
В контуре табличек и аппаратов номера надписей по перечню надписей.
Глубина ящика 360 мм.

Привязан			т.п. 902-9-21	ЭМ.04.80	
Н контр	Станкевич		Насосно-воздуходувная станция с 6 турбовоздуходувками ТВ-80-1,6	Стадия: Р	Лист: 1 / Листов: 1
Техник	Меновщикова				
Вед. инж	Бобва		Ящик сигнализации ЯС2 Чертеж общего вида.	ЦНИИЭП инженерного оборудования г. Москва	
Рук. тр.	Станкевич				
ГИП	Павлова				
Гл. спец.	Данилов				
Нач. отд.	Саркисьянц				
Инв. №					

Копировал Еременко 18128-04 12 Формат А2

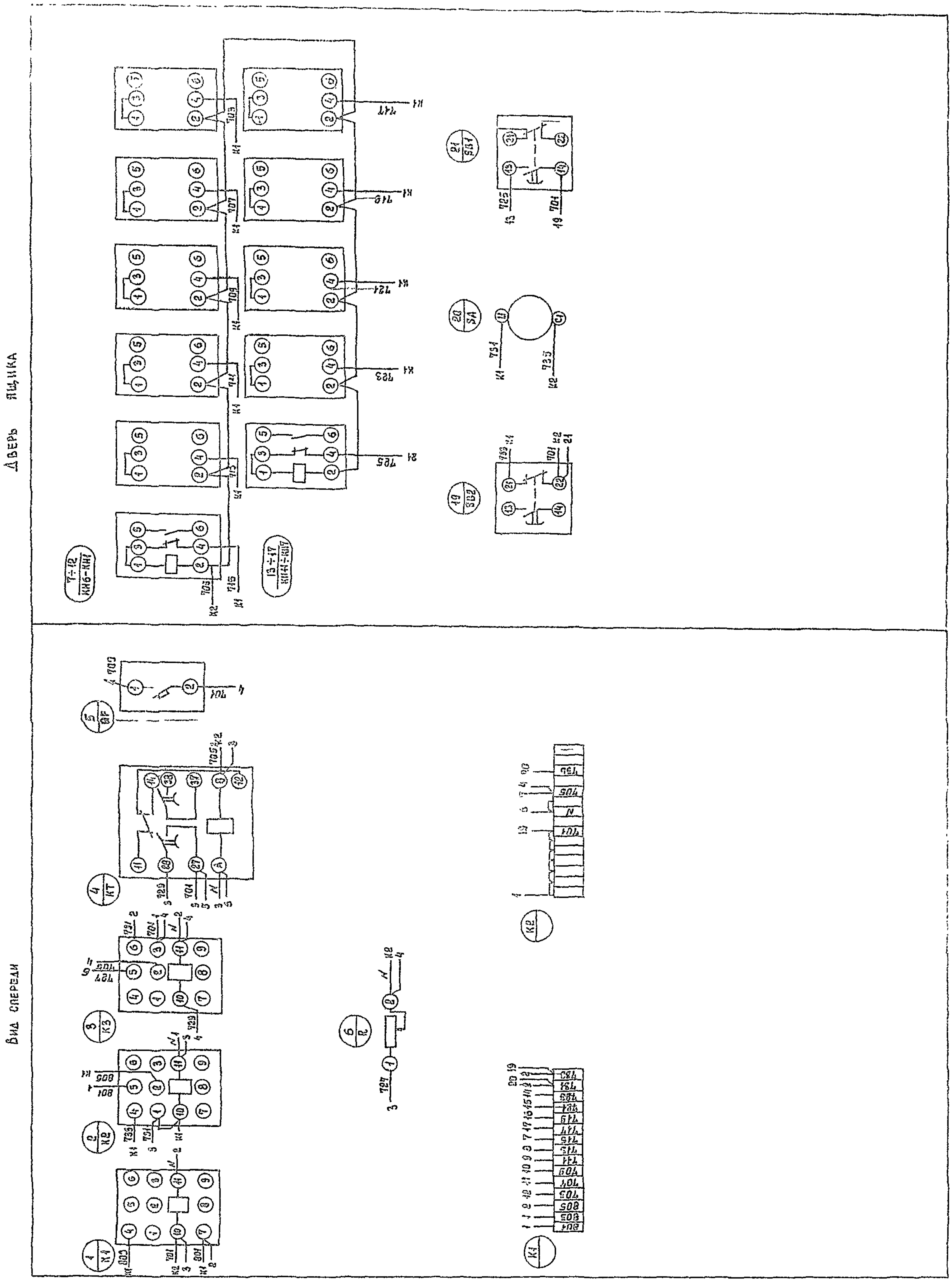

Привязан		
Инв. №		

т.п. 902-9-21 ЭМ.04.94

Н контр	Станкевич		
Техник	Неновщиксва		
Вед. инж	Бовва		
Рук гр	Станкевич		
ГИП	Павлова		
Гл спец	Данилов		
Нач отд	Саркисьянц		

Насосно-воздуходувная станция с 6 турбовоздуходувками ТБ-80-1,6

Стадия	Лист	Листов
Р	1	1

Ящик сигнализации ЯС2
Схема электрическая соединений

ЦНИИЭП инженерного оборудования г. Москва

Копировал Еременко 18128-04 (13) Формат 22

gost.e-ecolog.ru