ТИПОВЫЕ КОНСТРУКЦИИ, ИЗДЕЛИЯ И УЗЛЫ ЗДАНИЙ И СООРУЖЕНИЙ

СЕРИЯ 3.407.9-153

# УНИФИЦИРОВАННЫЕ КОНСТРУКЦИИ ОПОР ПОД ОБОРУДОВАНИЕ ОТКРЫТЫХ РАСПРЕДЕЛИТЕЛЬНЫХ УСТРОЙСТВ 35-500 кВ

## ВЫПУСК 7

## СТАЛЬНЫЕ ИЗДЕЛИЯ РАБОЧИЕ ЧЕРТЕЖИ

2462/8

gost.e-ecolog.ru

ТИПОВЫЕ КОНСТРУКЦИИ, ИЗДЕЛИЯ И УЗЛЫ ЗДАНИЙ И СООРУЖЕНИЙ

СЕРИЯ 3.407.9-153

# УНИФИЦИРОВАННЫЕ КОНСТРУКЦИИ ОПОР ПОД ОБОРУДОВАНИЕ ОТКРЫТЫХ РАСПРЕДЕЛИТЕЛЬНЫХ УСТРОЙСТВ 35-500кВ

## ВЫПУСК 7

## СТАЛЬНЫЕ ИЗДЕЛИЯ

## РАБОЧИЕ ЧЕРТЕЖИ

©СФ ЦИТП Госстроя СССР 1988г.

РАЗРАБОТАНЫ
СЕВЕРО-ЗАПАДНЫМ ОТДЕЛЕНИЕМ
ИНСТИТУТА „ЭНЕРГОСЕТЬПРОЕКТ"
МИНЭНЕРГО СССР

24.62/8

УТВЕРЖДЕНЫ И ВВЕДЕНЫ
В ДЕЙСТВИЕ МИНЭНЕРГО СССР
ПРОТОКОЛ N 20 ОТ 16.03.88

ЗАМ. ГЛАВНОГО ИНЖЕНЕРА В.В. КАРПОВ
ГЛАВНЫЙ ИНЖЕНЕР ПРОЕКТА Ю.Д. ПАРФЕНОВ

| Обозначение | Наименование | Стр. |
|---|---|---|
| 3.407.9-153.7-КСИ-000 | Содержание | 2...4 |
| -0001 | Технические требования | 5 |
| -001 | Изделие МЭ (МЭ-1 ... МЭ-8) | 6,7 |
| -002 | Изделие МЭ (МЭ-9 ... МЭ-31) | 8 |
| -003 | Изделие МЭ (МЭ-32... МЭ-38) | 9 |
| -004 | Изделие МЭ (МЭ-39, МЭ-40) | 10 |
| -005 | Изделие МЭ-41 | |
| -006 | Изделие МЭ (МЭ-42 ... МЭ-45) | 11 |
| -007 | Изделие МЭ (МЭ-46 ... МЭ-48) | 12 |
| -008 | Изделие МЭ (МЭ-49 ... МЭ-55) | 13 |
| -009 | Изделие МЭ (МЭ-56 ... МЭ-66) | 14 |
| -010 | Изделие МЭ (МЭ-67 ... МЭ-69) | 15 |
| -011 | Изделие МЭ (МЭ-70 ... МЭ-71) | 16 |
| -012 | Изделие МЭ (МЭ-72 ... МЭ-75) | 17 |
| -013 | Изделие МЭ (МЭ-76 ... МЭ-79) | 18 |
| -014 | Изделие МЭ (МЭ-80, МЭ-81, МЭ-102, МЭ-222, МЭ-224) | 19 |
| -015 | Изделие МЭ-82 | 20 |
| -016 | Изделие МЭ-83 | |
| -017 | Изделие МЭ-84 | |
| -018 | Изделие МЭ (МЭ-85 ... МЭ-96) | 21..22 |
| -019 | Изделие МЭ (МЭ-97 ... МЭ-99) | 23 |
| -020 | Изделие МЭ (МЭ-100 ... МЭ-102) | 24 |
| -021 | Изделие МЭ-103 | 25 |
| -022 | Изделие МЭ (МЭ-104 ... МЭ-108) | 26 |
| -023 | Изделие МЭ (МЭ-109, МЭ-110) | 27 |
| -024 | Изделие МЭ-111 | 28 |
| -025 | Изделие МЭ-112 | 29 |
| -026 | Изделие МЭ-113 | |
| -027 | Изделие МЭ-114 | 30 |
| -028 | Изделие МЭ-115 | |
| -029 | Изделие МЭ (МЭ-116, МЭ-117) | 31 |
| -030 | Изделие МЭ-118 | 32 |
| -031 | Изделие МЭ-119 | 32 |
| -032 | Изделие МЭ-120 | 33 |
| -033 | Изделие МЭ-121 | |
| -034 | Изделие МЭ (МЭ-122, МЭ-123) | 34 |
| -035 | Изделие МЭ-124 | 35 |
| -036 | Изделие МЭ-125 | |
| -037 | Изделие МЭ (МЭ-126 ... МЭ-128) | 36 |
| -038 | Изделие МЭ-129 | 37 |
| -039 | Изделие МЭ-130 | 38 |
| -040 | Изделие МЭ (МЭ-131, МЭ-132) | 39 |
| -041 | Изделие МЭ-133 | |
| -042 | Изделие МЭ-134 | 40 |
| -043 | Изделие МЭ-135 | 41 |
| -044 | Изделие МЭ-136 | |
| -045 | Изделие МЭ-137 | 42 |
| -046 | Изделие МЭ-138 | 43 |
| -047 | Изделие МЭ-139 | 44 |
| -048 | Изделие МЭ-140 | |
| -049 | Изделие МЭ-141 | |
| -050 | Изделие МЭ-142 | 45 |
| -051 | Изделие МЭ (МЭ-143, МЭ-144) | 46 |
| -052 | Изделие МЭ-145 | 47 |
| -053 | Изделие МЭ-146 | |
| -054 | Изделие МЭ-147 | 48 |
| -055 | Изделие МЭ-148 | |


Продолжение см. л. 2

| | | | |
|---|---|---|---|
| Нач. отд. | Раменский | | 2.11.87 |
| Н. контр. | Кабалев | | 2.11.87 |
| ГИП | Парфенов | | 2.11.87 |
| Рук. гр. | Кирсанова | | 2.11.87 |

3.407.9-153.7-КСИ-000

Содержание

| Стадия | Лист | Листов |
|---|---|---|
| Р | 1 | |

ЭНЕРГОСЕТЬПРОЕКТ
Северо-Западное отделение
Ленинград

Копир. Мата

Формат А3

Инв. № подл. | Подпись и дата | Взам. инв. №

12966 тн-17

Начало содержания см. л. 1


| Обозначение | Наименование | Стр. |
|---|---|---|
| 3.407.9-153.7-КСИ-056 | Изделие МЭ-149 | 49 |
| -057 | Изделие МЭ-150 | |
| -058 | Изделие МЭ-151 | 50 |
| -059 | Изделие МЭ-152 | |
| -060 | Изделие МЭ (МЭ-153 ... МЭ-156) | 51 |
| -061 | Изделие МЭ-157 | 52 |
| -062 | Изделие МЭ-158 | 53 |
| -063 | Изделие МЭ-159 | |
| -064 | Изделие МЭ-160 | 54 |
| -065 | Изделие МЭ-161 | 55 |
| -066 | Изделие МЭ-162 | 56 |
| -067 | Изделие МЭ-163 | 57 |
| -068 | Изделие МЭ-164 | 58 |
| -069 | Изделие МЭ-165 | 59 |
| -070 | Изделие МЭ-166 | |
| -071 | Изделие МЭ-167 | 60 |
| -072 | Изделие МЭ-168 | 61 |
| -073 | Изделие МЭ-169 | |
| -074 | Изделие МЭ-170 | 62 |
| -075 | Изделие МЭ (МЭ-171, МЭ-172) | |
| -076 | Изделие МЭ-173 | |
| -077 | Изделие МЭ-174 | 63 |
| -078 | Изделие МЭ-175 | |
| -079 | Изделие МЭ (МЭ-176, МЭ-177) | 64 |
| -080 | Изделие МЭ (МЭ-178 ... МЭ-183) | 65 |
| -081 | Изделие МЭ-184 | 66 |
| -082 | Изделие МЭ (МЭ-185, МЭ-186) | |
| -083 | Изделие МЭ-187 | 67 |
| -084 | Изделие МЭ-188 | |
| -085 | Изделие МЭ-189 | |
| 3.407.9-153.7-КСИ-086 | Изделие МЭ-190 | 68 |
| -087 | Изделие МЭ-191 | 69 |
| -088 | Изделие МЭ-192 | 70 |
| -089 | Изделие МЭ-193 | |
| -090 | Изделие МЭ-194 | 71 |
| -091 | Изделие МЭ-195 | |
| -092 | Изделие МЭ-196 | 72 |
| -093 | Изделие МЭ-197 | |
| -094 | Изделие МЭ-198 | 73 |
| -095 | Изделие МЭ-199 | |
| -096 | Изделие МЭ-200 | |
| -097 | Панель МЭ (МЭ-201 ... МЭ-205) | 74 |
| -098 | Стойка МЭ-206 | 75 |
| -099 | Калитка | 76 |
| -100 | Петля | 77 |
| -101 | Ручка | 78 |
| -102 | Изделие МЭ-207 | 79 |
| -103 | Изделие МЭ-208 | 80 |
| -104 | Изделие МЭ-209 | |
| -105 | Изделие МЭ-210 | 81 |
| -106 | Изделие МЭ-211 | 82 |
| -107 | Изделие МЭ-212 | 83 |
| -108 | Изделие МЭ-213 | |
| -109 | Изделие МЭ-214 | 84 |
| -110 | Изделие МЭ-215 | |
| -111 | Изделие МЭ-216 | |
| -112 | Изделие МЭ-217 | 85 |
| -113 | Изделие МЭ-218 | |


Продолжение см. л. 3



Копия верна
Инв. № подл. | Подпись и дата | Взам. инв. №
12966тм-т2

Начало содержания см. л. 1, 2

| Обозначение | Наименование | Стр. |
|---|---|---|
| 3.407.9-153.7-КСИ-114 | Изделие МЭ-219 | 86 |
| -115 | Изделие МЭ (МЭ-220, МЭ-221) | 87 |
| -116 | Изделие МЭ-225 | |

Копия верна

Инв. № подл. | Подпись и дата | Взам. инв. №
12967тм-т1

1. Настоящие технические требования распространяются на стальные изделия опор под оборудование открытых распределительных устройств (ОРУ) подстанций напряжением 35... 500 кВ
2. Материал стальных изделий:
   - для сварных изделий опор под выключатели при расчетной температуре в районе строительства от минус 30° до минус 40°С при толщине проката до 10 мм применять марку стали ВСт3пс6, а свыше 10 мм - ВСт3сп5;
   - для сварных изделий прочих опор под оборудование при расчетной температуре в районе строительства от минус 40°С и выше применять марку ВСт3пс6. Углеродистая сталь марки ВСт3 должна поставляться по ТУ 14-1-3023-80 или ГОСТ 380-71*
3. Электроды для сварных швов применять типа Э42А ГОСТ 9467-75.
4. Подготовка под сварку, сварка и контроль качества сварки должны соответствовать требованиям ГОСТ 5264-80, ГОСТ 6996-86 и СНиП III-18-75.
5. Разметка деталей изделий должна производиться любым методом, обеспечивающим требуемую точность работ и экономное расходование стали.
6. Детали должны изготавливаться из выправленного проката.
7. Правка стали в холодном состоянии должна производиться на вальцах и прессах. Поверхность стали после правки не должна иметь вмятин, зобоин и других повреждений.
8. Кромки деталей после кислородной резки должны быть очищены от грата, шлака, брызг и наплывов металла и не иметь неровностей и шероховатостей превышающих:
   при машинной резке - 0,3 мм, при ручной резке - 1 мм
9. Кромки деталей после резки на ножницах не должны иметь заусенец и заволов, превышающих 0,3 мм, а также трещин.
10. Защита стальных изделий от коррозии должна выполняться на заводе-изготовителе в виде лакокрасочного покрытия, определяемого по СНиП 2.03.11-85 в соответствии с конкретными условиями загрязнения воздушной среды в районе строительства.

Копия верна

Инв.№ подл. | Подпись и дата | Взам. инв.№ | 12865тм-т7

| | | | | | |
|---|---|---|---|---|---|
| Нач. отд | Роменский | | 2.11.87 | 3.407.9-153.7-КСИ-ООО ТТ | |
| Н.контр. | Коваленв | | 2.11.87 | Стальные изделия Технические требования | Стадия: Р; Лист: ; Листов: 1 |
| ГИП | Парфенов | | 2.11.87 | | ЭНЕРГОСЕТЬПРОЕКТ Северо-Западное отделение Ленинград |
| Рук. гр. | Кирсанова | | 2.11.87 | | |

Копир Ната

Формат А3

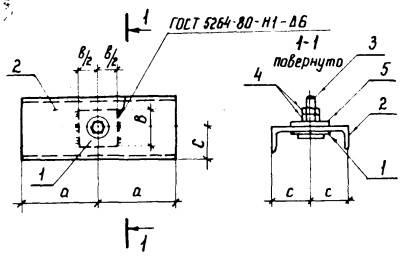


Поз. 1 Таблица 1

| Обозначение | в мм | ф мм |
|---|---|---|
| 3.407.9-153.7-КСИ-200 | 80 | 33 |
| -201 | 120 | 45 |
| -200-01 | 80 | 23 |
| -02 | 80 | 27 |
| -202 | 150 | 50 |
| -201-01 | 120 | 38 |
| -202-01 | 150 | 30 |
| -02 | 160 | 60 |

Поз. 2 Таблица 2

| Обозначение | а мм | с мм | ф мм |
|---|---|---|---|
| 3.407.9-153.7-КСИ-203 | 200 | 80 | 33 |
| -204 | 200 | 100 | 45 |
| -203-01 | 250 | 80 | 23 |
| -02 | 250 | 80 | 27 |
| -204-01 | 200 | 100 | 50 |
| -203-03 | 250 | 80 | 38 |
| -204-02 | 200 | 100 | 30 |
| -03 | 200 | 100 | 60 |

Таблица 3

| Обозначение | Марка | Масса кг |
|---|---|---|
| 3.407.9-153.7-КСИ-001 | МЭ-1 | 7.4 |
| -01 | МЭ-2 | 11.5 |
| -02 | МЭ-3 | 7.8 |
| -03 | МЭ-4 | 8.0 |
| -04 | МЭ-5 | 9.1 |
| -05 | МЭ-6 | 9.9 |
| -06 | МЭ-7 | 9.1 |
| -07 | МЭ-8 | 9.4 |

| Формат | Зона | Поз. | Обозначение | Наименование | Кол. на исполнение КСИ-001- — | 01 | 02 | 03 | 04 | 05 | 06 | 07 | | | Примечание |
|---|---|---|---|---|---|---|---|---|---|---|---|---|---|---|---|
| | | | | Документация | | | | | | | | | | | |
| А3 | | | 3.407.9-153.7-КСИ-000 ТТ | Технические требования | × | × | × | × | × | × | × | × | | | |
| | | | | Детали | | | | | | | | | | | |
| Б4 | | 1 | 3.407.9-153.7-КСИ-200 | Полоса 6×80-ГОСТ 103-76* / 8 Ст 3-ГОСТ 535-79* ℓ=80 | 1 | | | | | | | | | | 0,3 кг |
| | | | 201 | Лист 6-ГОСТ 19903-74* / 8 Ст 3-ГОСТ 14637-79 S=120×120 | | 1 | | | | | | | | | 0,7 кг |
| | | | -200-01 | Полоса 6×80-ГОСТ 103-76 / 8 Ст 3-ГОСТ 535-79* ℓ=80 | | | 1 | | | | | | | | 0,3 кг |
| | | | -02 | То же | | | | 1 | | | | | | | 0,3 кг |
| | | | -202 | Лист 10-ГОСТ 19903-74* / 8 Ст 3-ГОСТ 14637-79 S=150×150 | | | | | 1 | | | | | | 1,7 кг |
| | | | -201-01 | Лист 6-ГОСТ 19903-74* / 8 Ст 3-ГОСТ 14637-79 S=120×120 | | | | | | 1 | | | | | 0,7 кг |
| | | | -202-01 | Лист 10-ГОСТ 19903-74* / 8 Ст 3-ГОСТ 14637-79 S=150×150 | | | | | | | 1 | | | | 1,7 кг |
| | | | -02 | То же S=160×160 | | | | | | | | 1 | | | 2,0 кг |
| | | | | | | | | | | | | | | | |
| Б4 | | 2 | -203 | Швеллер 16-ГОСТ 8240-72* / 8 Ст 3-ГОСТ 535-79* ℓ=400 | 1 | | | | | | | | | | 5,7 кг |
| | | | -204 | Швеллер 20-ГОСТ 8240-72* / 8 Ст 3-ГОСТ 535-79 ℓ=400 | | 1 | | | | | | | | | 7,3 кг |
| | | | -203-01 | Швеллер 16-ГОСТ 8240-72* / 8 Ст 3-ГОСТ 535-79 ℓ=500 | | | 1 | | | | | | | | 7,1 кг |
| | | | 02 | То же | | | | 1 | | | | | | | 7,1 кг |
| | | | | Код | МЭ-1 | МЭ-2 | МЭ-3 | МЭ-4 | МЭ-5 | МЭ-6 | МЭ-7 | МЭ-8 | | | |

Продолжение см. л. 2

| | | | |
|---|---|---|---|
| Нач. отд. | Роменский | [signature] | 2.11.87 |
| Н. контр. | Ковалев | [signature] | 2.11.87 |
| ГИП | Парфенов | [signature] | 2.11.87 |
| Рук. гр. | Кирсанова | [signature] | 2.11.87 |
| Провер. | Ковалев | [signature] | 2.11.87 |
| Инженер | Мазаева | [signature] | 2.11.87 |

3.407.9-153.7-КСИ-001

Изделие МЭ (МЭ-1 ... МЭ-8)

| Стадия | Масса | Масштаб |
|---|---|---|
| Р | см табл 3 | — |

Лист 1 Листов 2

ЭНЕРГОСЕТЬПРОЕКТ Северо-Западное отделение Ленинград

Копия верна

Инв. N подл. 12966 тм-т 7 | Подпись и дата | Взам. инв. N

Копир. 11 Формат А3

Начало см. л. 1

| Формат | Зона | Поз. | Обозначение | Наименование | Кол. на исполнение КСН-001- | | | | | | | | | | Примечание |
|---|---|---|---|---|---|---|---|---|---|---|---|---|---|---|---|
| | | | | | – | 01 | 02 | 03 | 04 | 05 | 06 | 07 | | | |
| Б4 | | 2 | 3.407.9-153.7-КСН-204-01 | Швеллер $\frac{20\text{-ГОСТ 8240-72*}}{\text{Вст3-ГОСТ 535-79*}}$ ℓ=400 | | | | | 1 | | | | | | 7,4кг |
| | | | -203-03 | Швеллер $\frac{16\text{-ГОСТ 8240-72*}}{\text{Вст3-ГОСТ 535-79*}}$ ℓ=500 | | | | | | 1 | | | | | 7,1 кг |
| | | | -204-02 | Швеллер $\frac{20\text{-ГОСТ 8240-72*}}{\text{Вст3-ГОСТ 535-79*}}$ ℓ=400 | | | | | | | 1 | | | | 7,4 кг |
| | | | -03 | То же | | | | | | | | 1 | | | 7,4 кг |
| | | | | Стандартные изделия | | | | | | | | | | | |
| | | 3 | | Болт М30×120.46 ГОСТ 7798-70* | 1 | | | | | | | | | | |
| | | | | Болт М42×120.46 ГОСТ 7798-70* | | 1 | | | | | | | | | |
| | | | | Болт М20×55.46 ГОСТ 7798-70* | | | 1 | | | | | | | | |
| | | | | Болт М24×75.46 ГОСТ 7798-70* | | | | 1 | | | | | | | |
| | | | | Болт М36×100.46 ГОСТ 7798-70* | | | | | | 1 | | | | | |
| | | 4 | | Гайка М30.5 ГОСТ 5915-70* | 2 | | | | | | | | | | |
| | | | | Гайка М42.5 ГОСТ 5915-70* | | 2 | | | | | | | | | |
| | | | | Гайка М20.5 ГОСТ 5915-70* | | | 2 | | | | | | | | |
| | | | | Гайка М24.5 ГОСТ 5915-70* | | | | 2 | | | | | | | |
| | | | | Гайка М36.5 ГОСТ 5915-70* | | | | | | 2 | | | | | |
| | | 5 | | Шайба 30 ГОСТ 11371-78* | 1 | | | | | | | | | | |
| | | | | Шайба 42 ГОСТ 11371-78* | | 1 | | | | | | | | | |
| | | | | Шайба 20 ГОСТ 11371-78* | | | 1 | | | | | | | | |
| | | | | Шайба 24 ГОСТ 11371-78* | | | | 1 | | | | | | | |
| | | | | Шайба 36 ГОСТ 11371-78* | | | | | | 1 | | | | | |
| | | | | Код | МЭ-1 | МЭ-2 | МЭ-3 | МЭ-4 | МЭ-5 | МЭ-6 | МЭ-7 | МЭ-8 | | | |

Копия верна

Инв. № подл. | Подпись и дата | Взам. инв. №

1298бтм-т7

Рис. 1

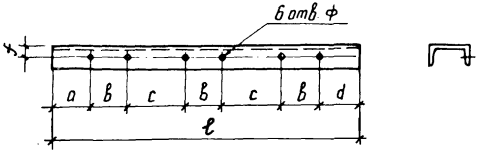


Рис. 2

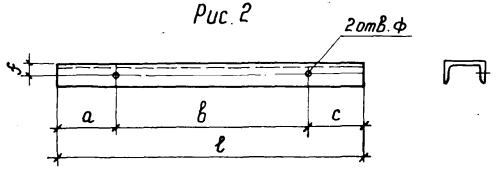


Рис. 3

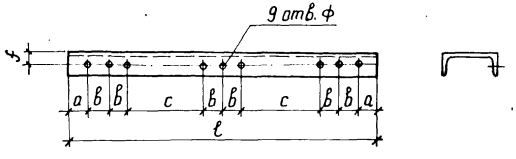


Рис. 4

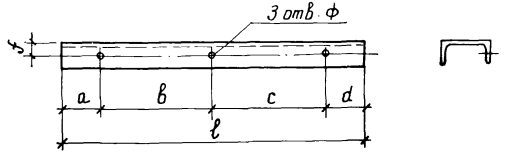


| Обозначение | Марка | Профиль | Рис. | a мм | в мм | c мм | d мм | f мм | l мм | ф мм | Масса кг |
|---|---|---|---|---|---|---|---|---|---|---|---|
| 3.407.9-153.7-КСИ-002 | МЭ-9 | N 12 | 1 | 25 | 150 | 650 | 25 | 30 | 1800 | 15 | 18,7 |
| -01 | МЭ-10 | N 12 | 1 | 25 | 150 | 950 | 25 | 30 | 2400 | 15 | 25,0 |
| -02 | МЭ-11 | N 12 | 1 | 45 | 160 | 1840 | 45 | 30 | 4250 | 17,5 | 44,2 |
| -03 | МЭ-12 | N 16 | 1 | 75 | 50 | 1950 | 75 | 40 | 4200 | 17,5 | 59,6 |
| -04 | МЭ-13 | N 16 | 1 | 65 | 720 | 1280 | 65 | 40 | 4850 | 19 | 68,9 |
| -05 | МЭ-14 | N 16 | 1 | 90 | 720 | 2280 | 90 | 40 | 6900 | 19 | 98,0 |
| -06 | МЭ-15 | N 20 | 1 | 90 | 920 | 2080 | 90 | 45 | 7100 | 23 | 130,6 |
| -07 | МЭ-16 | N 16 | 1 | 50 | 100 | 2400 | 50 | 40 | 5200 | 19 | 73,8 |
| -08 | МЭ-17 | N 20 | 1 | 52 | 455 | 1345 | 53 | 45 | 4160 | 23 | 76,5 |
| -09 | МЭ-18 | N 16 | 1 | 50 | 160 | 2340 | 50 | 40 | 5260 | 19 | 74,7 |
| -10 | МЭ-19 | N 16 | 2 | 145 | 110 | 145 | — | 40 | 400 | 19 | 5,7 |
| -11 | МЭ-20 | N 16 | 2 | 75 | 600 | 75 | — | 40 | 750 | 19 | 10,7 |
| -12 | МЭ-21 | N 16 | 2 | 55 | 990 | 55 | — | 40 | 1100 | 19 | 15,6 |
| -13 | МЭ-22 | N 10 | 2 | 35 | 635 | 30 | — | 30 | 700 | 13 | 6,0 |
| -14 | МЭ-23 | N 10 | 2 | 75 | 1850 | 75 | — | 30 | 2000 | 9 | 17,2 |
| -15 | МЭ-24 | N 10 | 2 | 25 | 2550 | 455 | — | 30 | 3030 | 9 | 26,0 |
| -16 | МЭ-25 | N 10 | 2 | 455 | 2550 | 25 | — | 30 | 3030 | 9 | 26,0 |
| -17 | МЭ-26 | N 12 | 2 | 545 | 810 | 545 | — | 30 | 1900 | 17 | 19,8 |
| -18 | МЭ-27 | N 20 | 2 | 300 | 660 | 300 | — | 45 | 1260 | 23 | 23,2 |
| -19 | МЭ-28 | N 12 | 2 | 30 | 490 | 30 | — | 30 | 550 | 15 | 5,7 |
| -20 | МЭ-29 | N 16 | 3 | 38 | 362 | 1276 | — | 40 | 4800 | 23 | 68,2 |
| -21 | МЭ-30 | N 12 | 2 | 45 | 310 | 45 | — | 30 | 400 | 17 | 4,2 |
| -22 | МЭ-31 | N 12 | 4 | 45 | 205 | 205 | 45 | 30 | 500 | 17 | 5,2 |

Технические требования см. докум. 3.407.9-153.7-КСИ-000 тт

| | | | |
|---|---|---|---|
| Нач. отд. | Роменский | | 2.11.87 |
| Н. контр. | Ковалев | | 2.11.87 |
| ГИП | Парфенов | | 2.11.87 |
| Рук. гр. | Кирсанова | | 2.11.87 |
| Провер. | Ковалев | | 2.11.87 |
| Инженер | Мазаева | | 2.11.87 |

3.407.9-153.7-КСИ-002

Изделие МЭ (МЭ-9... МЭ-31)

| Стадия | Масса | Масштаб |
|---|---|---|
| Р | см табл. | — |

Лист | Листов 1

Швеллер ГОСТ 8240-72* / ВСт3-ГОСТ 535-79*

ЭНЕРГОСЕТЬПРОЕКТ Северо-Западное отделение Ленинград

Копир. Мата

формат А3

Инв. N подл. 12966 тм-т7 | Подпись и дата | Взам. инв. N

Копия верна

Рис. 1

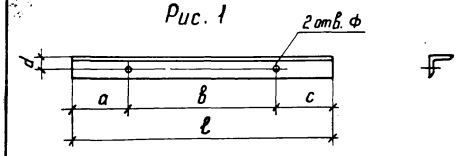


Рис. 2

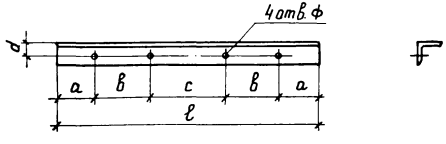


Рис. 3

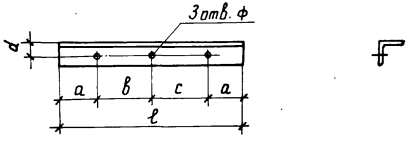


| Обозначение | Марка | Профиль | Рис | a мм | в мм | c мм | d мм | ℓ мм | ф мм | Масса кг |
|---|---|---|---|---|---|---|---|---|---|---|
| 3.407.9-153.7-КСИ-003 | МЭ-32 | 50×50×5 | 1 | 44 | 370 | 186 | 30 | 600 | 19 | 2,3 |
| -01 | МЭ-33 | 50×50×5 | 1 | 25 | 450 | 25 | 30 | 500 | 10 | 1,9 |
| -02 | МЭ-34 | 50×50×5 | 1 | 25 | 80 | 25 | 30 | 130 | 13.5 | 0,5 |
| -03 | МЭ-35 | 75×75×6 | 1 | 30 | 360 | 30 | 30 | 420 | 19 | 2,9 |
| -04 | МЭ-36 | 75×75×6 | 2 | 100 | 60 | 265 | 40 | 585 | 18 | 4,0 |
| -05 | МЭ-37 | 50×50×5 | 2 | 25 | 80 | 290 | 30 | 500 | 13.5 | 1,9 |
| -06 | МЭ-38 | 50×50×5 | 3 | 20 | 30 | 30 | 30 | 100 | 11 | 0,4 |

Технические требования см. докум. 3.407.9-153.7-КСИ-000 тт

| | | | |
|---|---|---|---|
| Нач. отд. | Роменский | | 2.11.87 |
| Н. контр. | Ковалев | | 2.11.87 |
| ГИП | Парфенов | | 2.11.87 |
| Рук. гр. | Кирсанова | | 2.11.87 |
| Провер. | Ковалев | | 2.11.87 |
| Инженер | Мазаева | | 2.11.87 |

3.407.9-153.7-КСИ-003

Изделие МЭ (МЭ-32 ... МЭ-38)

| Стадия | Масса | Масштаб |
|---|---|---|
| Р | см табл. | — |
| Лист | Листов 1 | |

Уголок ГОСТ 8509-86 В Ст3 ГОСТ 535-79*

ЭНЕРГОСЕТЬПРОЕКТ Северо-Западное отделение Ленинград

Инв.№ подл. | 12966 тм-т7 | Подпись и дата | Взам. инв.№

Копия верна

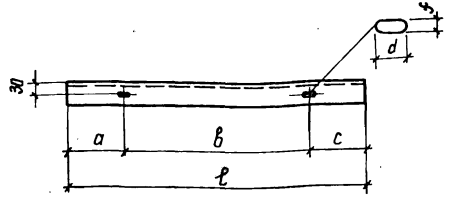


| Обозначение | Марка | a мм | в мм | c мм | ℓ мм | d мм | f мм | Масса |
|---|---|---|---|---|---|---|---|---|
| 3.407.9-153.7-КСИ-004 | МЭ-39 | 117 | 165 | 118 | 400 | 33 | 17,5 | 4,2 |
| -01 | МЭ-40 | 50 | 500 | 50 | 600 | 30 | 17,5 | 6,2 |

Технические требования см. докум. 3.407.9-153.7-КСИ-000 тт

| | | | |
|---|---|---|---|
| Нач. отд | Роменский | | 2.11.87 |
| Н. контр | Ковалев | | 2.11.87 |
| ГИП | Парфенов | | 2.11.87 |
| Рук. гр | Кирсанова | | 2.11.87 |
| Проверил | Ковалев | | 2.11.87 |
| Инженер | Мазаева | | 2.11.87 |

3.407.9-153.7-КСИ-004

Изделие МЭ (МЭ-39, МЭ-40)

Швеллер 12-ГОСТ 8240-72* / ВСт3-ГОСТ 535-79*

| Стадия | Масса | Масштаб |
|---|---|---|
| Р | см. табл | — |
| Лист | Листов 1 | |

ЭНЕРГОСЕТЬПРОЕКТ Северо-Западное отделение Ленинград

Копир. Формат А4

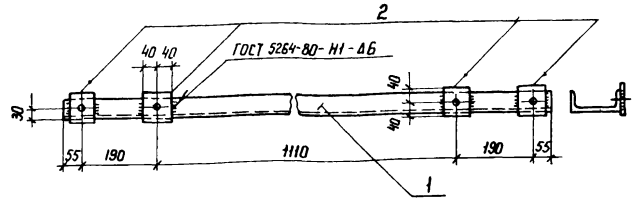


Все отв. Ф 19 мм

| Формат | Зона | Поз. | Обозначение | Наименование | Кол. | Примечание |
|---|---|---|---|---|---|---|
| | | | | Документация | | |
| А3 | | | 3.407.9-153.7-КСИ-000 тт | Технические требования | | |
| | | | | Детали | | |
| Б4 | | 1 | 3.407.9-153.7-КСИ-205 | Швеллер 12-ГОСТ 8240-72* / ВСт3-ГОСТ 535-79* ℓ=1600 | 1 | 16,6 кг |
| Б4 | | 2 | 200-03 | Полоса 6×80-ГОСТ 103-76* / ВСт3-ГОСТ 535-79* ℓ=80 | 4 | 0,3 кг |

| | | | |
|---|---|---|---|
| Нач. отд | Роменский | | 2.11.87 |
| Н. контр | Ковалев | | 2.11.87 |
| ГИП | Парфенов | | 2.11.87 |
| Рук. гр | Кирсанова | | 2.11.87 |
| Проверил | Ковалев | | 2.11.87 |
| Инженер | Мазаева | | 2.11.87 |

3.407.9-153.7-КСИ-005

Изделие МЭ-41

| Стадия | Масса | Масштаб |
|---|---|---|
| Р | 17,8 | 1:10 |
| Лист | Листов 1 | |

ЭНЕРГОСЕТЬПРОЕКТ Северо-Западное отделение Ленинград

Копир. Формат А4

Инв. № подл. | Подпись и дата | Взам. инв. №

12966 ТМ-Т7

Копия верна

Копия верна

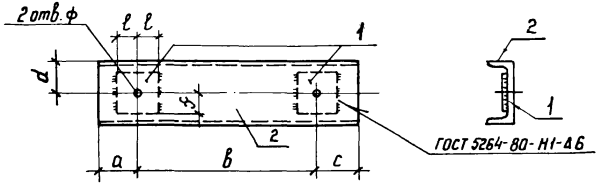


| Формат | Зона | Поз. | Обозначение | Наименование | Кол. на испол. – | 01 | 02 | 03 | | Примечание |
|---|---|---|---|---|---|---|---|---|---|---|
| | | | | Документация | | | | | | |
| А3 | | | 3.407.9-153.7-КСИ-000 ТТ | Технические требования | × | × | × | × | | |
| | | | | Детали | | | | | | |
| Б4 | | 1 | 3.407.9-153.7-КСИ-200-01 | Полоса $\frac{6\times80\text{-ГОСТ }103\text{-}76^{*}}{\text{Вст3-ГОСТ }535\text{-}79^{*}}$ ℓ=80 | 2 | | | | | 0,3 кг |
| | | | -206 | Полоса $\frac{6\times100\text{-ГОСТ }103\text{-}76^{*}}{\text{Вст3-ГОСТ }535\text{-}79^{*}}$ ℓ=100 | | 2 | | | | 0,5 кг |
| | | | -200-04 | Полоса $\frac{6\times80\text{-ГОСТ }103\text{-}76^{*}}{\text{Вст3-ГОСТ }535\text{-}79^{*}}$ ℓ=80 | | | 2 | | | 0,3 кг |
| | | | -202-03 | Лист $\frac{10\text{-ГОСТ }19903\text{-}74^{*}}{\text{Вст3-ГОСТ }14637\text{-}79^{*}}$ 5:150×200 | | | | 2 | | 2,35 кг |
| | | | | | | | | | | |
| Б4 | | 2 | -203-04 | Швеллер $\frac{16\text{-ГОСТ }8240\text{-}72^{*}}{\text{Вст3-ГОСТ }535\text{-}79^{*}}$ ℓ=600 | 1 | | | | | 8,5 кг |
| | | | -05 | То же ℓ=1080 | | 1 | | | | 15,3 кг |
| | | | -06 | " ℓ=500 | | | 1 | | | 7,1 кг |
| | | | -207 | Швеллер $\frac{24\text{-ГОСТ }8240\text{-}72^{*}}{\text{Вст3-ГОСТ }535\text{-}79^{*}}$ ℓ=1210 | | | | 1 | | 29,0 кг |
| | | | | | | | | | | |
| | | | | Код | МЭ-42 | МЭ-43 | МЭ-44 | МЭ-45 | | |

Поз. 1

Таблица 1

| Обозначение | ℓ мм | f мм | ф мм |
|---|---|---|---|
| 3.407.9-153.7-КСИ-200-01 | 40 | 40 | 23 |
| -206 | 50 | 50 | 40 |
| -200-04 | 40 | 40 | 22 |
| -202-03 | 75 | 100 | 36 |
| | | | |

Поз. 2

Таблица 2

| Обозначение | a мм | в мм | c мм | d мм | ф мм |
|---|---|---|---|---|---|
| 3.407.9-153.7-КСИ-203-04 | 70 | 460 | 70 | 80 | 23 |
| -05 | 80 | 920 | 80 | 80 | 40 |
| -06 | 83 | 334 | 83 | 80 | 22 |
| -207 | 410 | 390 | 410 | 100 | 36 |

Таблица 3

| Обозначение | Марка | Масса кг |
|---|---|---|
| 3.407.9-153.7-КСИ-006 | МЭ-42 | 9,1 |
| -01 | МЭ-43 | 16,3 |
| -02 | МЭ-44 | 7,7 |
| -03 | МЭ-45 | 33,7 |

| | | | |
|---|---|---|---|
| Нач. отд. | Роменский | | 2.11.87 |
| Н. контр. | Ковалев | | 2.11.87 |
| ГИП | Парфенов | | 2.11.87 |
| Рук. гр. | Кирсанова | | 2.11.87 |
| Проверил | Ковалев | | 2.11.87 |
| Инженер | Мазаева | | 2.11.87 |

3.407.9-153.7-КСИ-006

Изделие МЭ (МЭ-42... МЭ-45)

| Стадия | Масса | Масштаб |
|---|---|---|
| Р | см табл. 3 | – |
| Лист | Листов 1 | |

ЭНЕРГОСЕТЬПРОЕКТ
Северо-Западное отделение
Ленинград

Инв. № подл. 12966-тм-т7 | Подпись и дата | Взам. инв. №

Формат А3

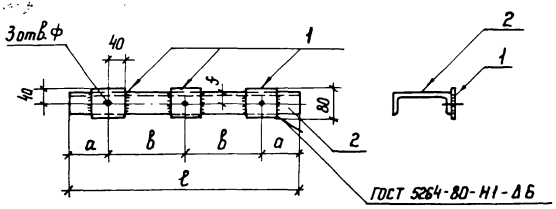


Поз. 1 Таблица 1

| Обозначение | ф мм |
|---|---|
| 3.407.9-153.7-КСИ-200-01 | 23 |
| -04 | 22 |
| -05 | 20 |
| | |

Поз. 2 Таблица 2

| Обозначение | a мм | в мм | f мм | ф мм |
|---|---|---|---|---|
| 3.407.9-153.7-КСИ-203-07 | 53 | 362 | 40 | 23 |
| -08 | 148 | 202 | 40 | 22 |
| 205-01 | 50 | 205 | 30 | 22 |
| | | | | |

Таблица 3

| Обозначение | Марка | Масса кг |
|---|---|---|
| 3.407.9-153.7-КСИ-007 | МЭ-46 | 12,7 |
| -01 | МЭ-47 | 10,8 |
| -02 | МЭ-48 | 6,2 |
| | | |

| Формат | Зона | Поз. | Обозначение | Наименование | Кол. на исполнение | | | | | Примечание |
|---|---|---|---|---|---|---|---|---|---|---|
| | | | | | – | 01 | 02 | – | | |
| | | | | Документация | | | | | | |
| А3 | | | 3.407.9-153.7-КСИ-000 тт | Технические требования | X | X | X | | | |
| | | | | Детали | | | | | | |
| Б4 | | 1 | 3.407.9-153.7-КСИ-200 | Полоса $\frac{6\times80\text{-ГОСТ 103-76*}}{\text{ВСт3-ГОСТ 535-79*}}$ ℓ=80 | 3 | | | | | 0,3 кг |
| | | | -01 | То же | | 3 | | | | |
| | | | -02 | " | | | 3 | | | |
| | | | | | | | | | | |
| Б4 | | 2 | -203-07 | Швеллер $\frac{16\text{-ГОСТ 8240-72*}}{\text{ВСт3-ГОСТ 535-79*}}$ ℓ=830 | 1 | | | | | 11.8 кг |
| | | | -08 | То же ℓ=700 | | 1 | | | | 9,9 кг |
| | | | -205-01 | Швеллер $\frac{12\text{-ГОСТ 8240-72*}}{\text{ВСт3-ГОСТ 535-79*}}$ ℓ=510 | | | 1 | | | 5,3 кг |
| | | | | | | | | | | |
| | | | | Код | МЭ-46 | МЭ-47 | МЭ-48 | | | |

| | | | |
|---|---|---|---|
| Нач. отд. | Роменский | [signature] | 2.11.87 |
| Н.контр. | Ковалев | [signature] | 2.11.87 |
| ГИП | Парфенов | [signature] | 2.11.87 |
| Рук. гр. | Кирсанова | [signature] | 2.11.87 |
| Провер. | Ковалев | [signature] | 2.11.87 |
| Инженер | Мазаева | [signature] | 2.11.87 |

3.407.9-153.7-КСИ-007

Изделие МЭ (МЭ-46 ... МЭ-48)

| Стадия | Масса | Масштаб |
|---|---|---|
| Р | см табл. 3 | – |

Лист | Листов 1

ЭНЕРГОСЕТЬПРОЕКТ
Северо-Западное отделение
Ленинград

Копир. Кот.

Формат А3

Копия верна

Инв. № подл. 12966 тм-т7 | Подпись и дата | Взам. инв. N

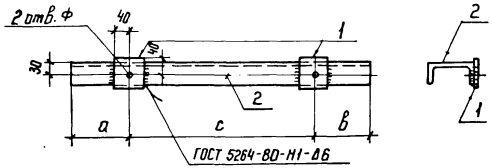


Поз. 1 Таблица 1

| Обозначение | Ф мм |
|---|---|
| 3.407.9-153.7-КСИ-200-01 | 20 |
| -05 | 20 |
| -03 | 19 |

Поз. 2 Таблица 2

| Обозначение | a мм | в мм | c мм | Ф мм |
|---|---|---|---|---|
| 3.407.9-153.7-КСИ-208 | 68 | 67 | 215 | 20 |
| -01 | 48 | 47 | 405 | 20 |
| -02 | 50 | 700 | 1000 | 20 |
| -03 | 700 | 50 | 1000 | 20 |
| -04 | 50 | 680 | 1040 | 19 |
| -05 | 680 | 50 | 1040 | 19 |
| -06 | 53 | 53 | 494 | 19 |

Таблица 3

| Обозначение | Марка | Масса кг |
|---|---|---|
| 3.407.9-153.7-КСИ-008 | МЭ-49 | 3,6 |
| -01 | МЭ-50 | 4,9 |
| -02 | МЭ-51 | 15,6 |
| -03 | МЭ-52 | 15,6 |
| -04 | МЭ-53 | 15,8 |
| -05 | МЭ-54 | 15,8 |
| -06 | МЭ-55 | 5,7 |

| Формат | Зона | Поз. | Обозначение | Наименование | Кол. на исполнение КСИ-008 | | | | | | | Примечание |
|---|---|---|---|---|---|---|---|---|---|---|---|---|
| | | | | | – | 01 | 02 | 03 | 04 | 05 | 06 | |
| | | | | Документация | | | | | | | | |
| А3 | | | 3.407.9-153.7-КСИ-000 тт | Технические требования | × | × | × | × | × | × | × | |
| | | | | Детали | | | | | | | | |
| Б4 | | 1 | 3.407.9-153.7-КСИ-200-01 | Полоса $\frac{6\times80\text{-ГОСТ 103-76*}}{\text{В Ст 3-ГОСТ 535-79*}}$ ℓ=80 | 2 | 2 | | | | | | 0,3 кг |
| | | | -05 | То же | | | 2 | 2 | | | | |
| | | | -03 | " | | | | | 2 | 2 | 2 | |
| Б4 | | 2 | -208 | Швеллер $\frac{10\text{-ГОСТ 8240-72*}}{\text{В Ст 3-ГОСТ 535-79*}}$ ℓ=350 | 1 | | | | | | | 3,0 кг |
| | | | -01 | ℓ=500 | | 1 | | | | | | 4,3 кг |
| | | | -02 | ℓ=1750 | | | 1 | | | | | 15 кг |
| | | | -03 | ℓ=1750 | | | | 1 | | | | 15 кг |
| | | | -04 | ℓ=1770 | | | | | 1 | | | 15,2 кг |
| | | | -05 | ℓ=1770 | | | | | | 1 | | 15,2 кг |
| | | | -06 | ℓ=600 | | | | | | | 1 | 5,1 кг |
| | | | | Код | МЭ-49 | МЭ-50 | МЭ-51 | МЭ-52 | МЭ-53 | МЭ-54 | МЭ-55 | |

| | | | |
|---|---|---|---|
| Нач. отд. | Роменский | | 2.11.87 |
| Н. контр. | Ковалев | | 2.11.87 |
| ГНП | Парфенов | | 2.11.87 |
| Рук. гр. | Кирсанова | | 2.11.87 |
| Провер. | Ковалев | | 2.11.87 |
| Инженер | Мазаева | Мазаев | 2.11.87 |

3.407.9-153.7-КСИ-008

Изделие МЭ (МЭ-49 ... МЭ-55)

| Стадия | Масса | Масштаб |
|---|---|---|
| Р | см. табл. 3 | — |
| Лист | Листов 1 | |

ЭНЕРГОСЕТЬПРОЕКТ Северо-Западное отделение Ленинград

Инв. № подл. 12966 ТМ-Т7 | Подпись и дата | Взам. инв. №

Копия верна

Копия верна

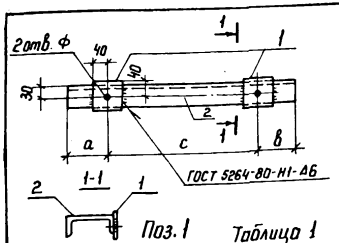


Поз. 1

Таблица 1

| Обозначение | Ф мм |
|---|---|
| 3.407.9-153.7-КСИ-200-01 | 23 |
| -04 | 22 |
| -03 | 19 |
| -05 | 20 |

| Формат | Зона | Поз. | Обозначение | Наименование | Кол на исполнение КСИ-109- — | 01 | 02 | 03 | 04 | 05 | 06 | 07 | 08 | 09 | 10 | Примечание |
|---|---|---|---|---|---|---|---|---|---|---|---|---|---|---|---|---|
| | | | | Документация | | | | | | | | | | | | |
| А3 | | | 3.407.9-153.7-КСИ-000 ТТ | Технические требования | × | × | × | × | × | × | × | × | × | × | × | |
| | | | | Детали | | | | | | | | | | | | |
| БЧ | | 1 | 3.407.9-153.7-КСИ-200-01 | Полоса $\frac{6\times80\text{-ГОСТ }103\text{-}76^{*}}{\text{ВСт3-ГОСТ }535\text{-}79^{*}}$ ℓ=80 | 2 | 2 | | 2 | | 2 | | | | | | 0,3 кг |
| | | | -04 | То же | | | | | | | | 2 | 2 | | 2 | |
| | | | -03 | — " — | | | | | 2 | | | | | 2 | | |
| | | | -05 | — " — | | | 2 | | | | 2 | | | | | |
| БЧ | | 2 | -205-02 | Швеллер $\frac{12\text{-ГОСТ }8240\text{-}72^{*}}{\text{ВСт3-ГОСТ }535\text{-}79^{*}}$ ℓ=1250 | 1 | | | | | | | | | | | 13,0 кг |
| | | | -03 | ℓ=1550 | | 1 | | | | | | | | | | 16,1 кг |
| | | | -04 | ℓ=400 | | | 1 | | | | | | | | | 4,2 кг |
| | | | -05 | ℓ=400 | | | | 1 | | | | | | | | 4,2 кг |
| | | | -06 | ℓ=550 | | | | | 1 | | | | | | | 5,7 кг |
| | | | -07 | ℓ=456 | | | | | | 1 | | | | | | 4,8 кг |
| | | | -08 | ℓ=1400 | | | | | | | 1 | | | | | 14,6 кг |
| | | | -09 | ℓ=660 | | | | | | | | 1 | | | | 6,9 кг |
| | | | -10 | ℓ=360 | | | | | | | | | 1 | | | 3,7 кг |
| | | | -11 | ℓ=400 | | | | | | | | | | 1 | | 4,2 кг |
| | | | -12 | ℓ=1250 | | | | | | | | | | | 1 | 13,0 кг |
| | | | | Код | МЭ-56 | МЭ-57 | МЭ-58 | МЭ-59 | МЭ-60 | МЭ-61 | МЭ-62 | МЭ-63 | МЭ-64 | МЭ-65 | МЭ-66 | |

Поз. 2

Таблица 2

| Обозначение | а мм | в мм | с мм | ф мм |
|---|---|---|---|---|
| 3.407.9-153.7-КСИ-205-02 | 447 | 447 | 356 | 23 |
| -03 | 55 | 55 | 1440 | 23 |
| -04 | 103 | 103 | 194 | 20 |
| -05 | 37 | 38 | 325 | 23 |
| -06 | 60 | 60 | 430 | 19 |
| -07 | 52 | 52 | 352 | 23 |
| -08 | 336 | 336 | 728 | 20 |
| -09 | 131 | 131 | 398 | 22 |
| -10 | 52 | 52 | 256 | 22 |
| -11 | 45 | 45 | 310 | 19 |
| -12 | 449 | 449 | 352 | 22 |

Таблица 3

| Обозначение | Марка | Масса кг |
|---|---|---|
| 3.407.9-153.7-КСИ-009 | МЭ-56 | 13,6 |
| -01 | МЭ-57 | 16,7 |
| -02 | МЭ-58 | 4,8 |
| -03 | МЭ-59 | 4,8 |
| -04 | МЭ-60 | 6,3 |
| -05 | МЭ-61 | 5,4 |
| -06 | МЭ-62 | 15,2 |
| -07 | МЭ-63 | 7,5 |
| -08 | МЭ-64 | 4,3 |
| -09 | МЭ-65 | 4,8 |
| -10 | МЭ-66 | 13,6 |

Инв. № подл. | Подпись и дата | Взам. инв. №

12966 тм-т7

| | | | |
|---|---|---|---|
| Нач. отд | Роменский | | 2.11.87 |
| Н. контр. | Ковалев | | 2.11.87 |
| ГИП | Парфенов | | 2.11.87 |
| Рук. гр | Кирсанова | | 2.11.87 |
| Проверил | Ковалев | | 2.11.87 |
| Инженер | Мазаева | | 2.11.87 |

3.407.9-153.7-КСИ-009

Изделие МЭ (МЭ-56 ... МЭ-66)

| Стадия | Масса | Масштаб |
|---|---|---|
| Р | см. табл. | — |
| Лист | Листов 1 | |

ЭНЕРГОСЕТЬПРОЕКТ
Северо-Западное отделение Ленинград

Копир. Кат.

Формат А3

Копия верна

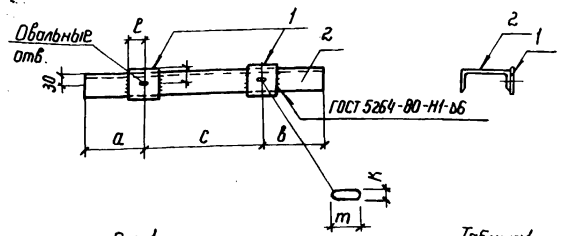


Поз. 1

Таблица 1

| Обозначение | ℓ мм | f мм | m мм | к мм |
|---|---|---|---|---|
| 3.407.9-153.7-КСИ-200-06 | 50 | 40 | 28 | 23 |
| -07 | 50 | 40 | 32 | 23 |

Поз. 2

Таблица 2

| Обозначение | a мм | в мм | c мм | m мм | к мм |
|---|---|---|---|---|---|
| 3.407.9-153.7-КСИ-205-13 | 52 | 53 | 245 | 28 | 23 |
| -14 | 90 | 91 | 519 | 32 | 23 |
| -15 | 340 | 341 | 519 | 32 | 23 |

Таблица 3

| Обозначение | Марка | Масса кг |
|---|---|---|
| 3.407.9-153.7-КСИ-010 | МЭ-67 | 4.4 |
| -01 | МЭ-68 | 8,2 |
| -02 | МЭ-69 | 13.8 |

| Формат | Зона | Поз. | Обозначение | Наименование | Кол на исполнение — | 01 | 02 | | Примечание |
|---|---|---|---|---|---|---|---|---|---|
| | | | | Документация | | | | | |
| А3 | | | 3.407.9-153.7-КСИ-000ТТ | Технические требования | × | × | × | | |
| | | | | Детали | | | | | |
| Б4 | | 1 | 3.407.9-153.7-КСИ-200-06 | Полоса $\frac{5\times80\text{-ГОСТ }103\text{-}76^{*}}{\text{Вст3 ГОСТ }535\text{-}79^{*}}$ ℓ=100 | 2 | | | | 0,4 кг |
| | | | -07 | То же | | 2 | 2 | | |
| | | | | | | | | | |
| Б4 | | 2 | -205-13 | Швеллер $\frac{12\text{-ГОСТ }8240\text{-}72^{*}}{\text{Вст3-ГОСТ }535\text{-}79^{*}}$ ℓ=350 | 1 | | | | 3,6 кг |
| | | | -14 | ℓ=700 | | 1 | | | 7,3 кг |
| | | | -15 | ℓ=1200 | | | 1 | | 13 кг |
| | | | | Комп | МЭ-67 | МЭ-68 | МЭ-69 | | |

| | | | |
|---|---|---|---|
| Нач. отд. | Раненский | | 2.11.87 |
| Н. констр. | Кавалев | | 2.11.87 |
| ГИП | Парфенов | | 2.11.87 |
| Рук. гр. | Кирсанова | | 2.11.87 |
| Провер. | Кавалев | | 2.11.87 |
| Инженер | Мазаева | | 2.11.87 |

3.407.9-153.7-КСИ-010

Изделие МЭ (МЭ-67... МЭ-69)

| Стадия | Масса | Масштаб |
|---|---|---|
| Р | См. табл. 3. | — |
| Лист | Листов 1 | |

Энергосетьпроект Северо-Западное отделение Ленинград

Инв. № подл. 12966тм-т1 | Подпись и дата | Взам. инв. №

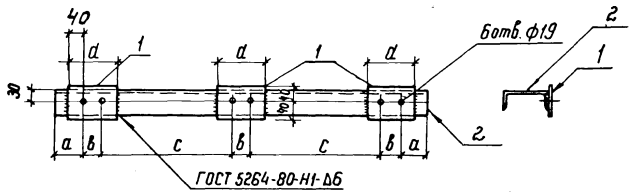


| Формат | Зона | Поз | Обозначение | Наименование | Кол. на исполнение – | 01 | | Примечание |
|---|---|---|---|---|---|---|---|---|
| | | | | Документация | | | | |
| А3 | | | 3.407.9-153.7-КСИ-000ТТ | Технические требования | × | × | × | |
| | | | | Детали | | | | |
| Б4 | | 1 | 3.407.9-153.7-КСИ-200 -08 | Полоса $\frac{6\times80\text{-ГОСТ }103\text{-}76^{*}}{\text{Вст3-ГОСТ }535\text{-}79^{**}}$ ℓ=130 | 3 | | | 0,5 кг |
| | | | -09 | То же ℓ=180 | | 3 | | 0,7 кг |
| В1 | | 2 | -205 -16 | Швеллер $\frac{16\text{-ГОСТ }8240\text{-}72^{*}}{\text{Ст3-ГОСТ }535\text{-}79^{**}}$ ℓ=2200 | 1 | | | 22,9 кг |
| | | | -17 | То же ℓ=1900 | | 1 | | 43,7 кг |
| | | | | | | | | |
| | | | | Код | МЭ-70 | МЭ-71 | | |

Поз. 1 Таблица 1

| Обозначение | d мм |
|---|---|
| 3.407.9-153.7-КСИ-200 -08 | 130 |
| -09 | 180 |
| | |

Поз. 2 Таблица 2

| Обозначение | a мм | в мм | c мм |
|---|---|---|---|
| 3.407.9-153.7-КСИ-205 -16 | 75 | 50 | 950 |
| -17 | 50 | 100 | 1900 |
| | | | |

Таблица 3

| Обозначение | Марка | Масса |
|---|---|---|
| 3.407.9-153.7-КСИ-011 | МЭ-70 | 24,4 |
| -01 | МЭ-71 | 45,8 |
| | | |

| | | | | 3.407.9-153.7-КСИ-011 | | | |
|---|---|---|---|---|---|---|---|
| Нач. отд | Ропежский | | 2.11.87 | Изделие МЭ (МЭ-70, МЭ-71) | Стадия | Масса | Масштаб |
| Н. контр. | Ковалев | | 2.11.87 | | Р | См. табл. 3 | — |
| ГИП | Парфенов | | 2.11.87 | | Лист | Листов 1 | |
| Рук. гр. | Кирсанова | | 2.11.87 | | ЭНЕРГОСЕТЬПРОЕКТ Северо-Западное отделение Ленинград | | |
| Провер. | Ковалев | | 2.11.87 | | | | |
| Инженер | Мазаева | | 2.11.87 | | | | |

Инв. № подл. 12966тм-т7 | Подпись и дата | Взам. инв. №

Копия верна

Копия верна

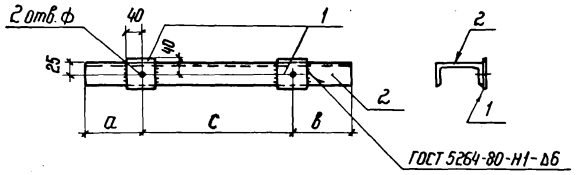


| Формат | Зона | Поз. | Обозначение | Наименование | Кол на исполн. — | 01 | 02 | 03 | | Примечание |
|---|---|---|---|---|---|---|---|---|---|---|
| | | | | Документация | | | | | | |
| А3 | | | 3.407.9-153.7 КСИ-000ТТ | Технические требования | × | × | × | × | | |
| | | | | Детали | | | | | | |
| Б4 | | 1 | 3.407.9-153.7-КСИ-200-03 | Полоса 6×80-ГОСТ 103-76* / ВСт3-ГОСТ 535-79* ℓ=80 | 2 | 2 | | | | 0.3 кг |
| | | | -05 | То же | | | | 2 | | |
| | | | -01 | " | | | 2 | | | |
| Б4 | | 2 | -209 | Швеллер 8 ГОСТ 8240-72* / ВСт3-ГОСТ 535-79* ℓ=550 | 1 | | | | | 3,9 кг |
| | | | -01 | ℓ=550 | | 1 | | | | 3,9 кг |
| | | | -02 | ℓ=1550 | | | 1 | | | 10,9 кг |
| | | | -03 | ℓ=1110 | | | | 1 | | 7,8 кг |
| | | | | | | | | | | |
| | | | Код | | МЭ-72 | МЭ-73 | МЭ-74 | МЭ-75 | | |

Поз.1 Таблица 1

| Обозначение | ф мм |
|---|---|
| 3.407.9-153.7-КСИ-200-03 | 19 |
| -05 | 20 |
| -01 | 23 |

Поз. 2 Таблица 2

| Обозначение | a мм | в мм | c мм | ф мм |
|---|---|---|---|---|
| 3.407.9-153.7-КСИ-209 | 65 | 150 | 335 | 19 |
| -01 | 150 | 65 | 335 | 19 |
| -02 | 55 | 55 | 1440 | 23 |
| -03 | 55 | 55 | 1000 | 20 |

Таблица 3

| Обозначение | Марка | Масса кг |
|---|---|---|
| 3.407.9-153.7-КСИ-012 | МЭ-72 | 4.6 |
| -01 | МЭ-73 | 4.6 |
| -02 | МЭ-74 | 11.5 |
| -03 | МЭ-75 | 8.4 |

| | | | |
|---|---|---|---|
| Нач. отд. | Романский | | 2.11.87 |
| Нач. | Ковалев | | 2.11.87 |
| ГИП | Порфенов | | 2.11.87 |
| Рук. гр. | Кисланова | | 2.11.87 |
| Пробер. | Ковалев | | 2.11.87 |
| Инженер | Мазаева | | 2.11.87 |

3.407.9-153.7-КСИ-012

Изделие МЭ (МЭ-72... МЭ-75)

| Стадия | Масса | Масштаб |
|---|---|---|
| Р | См. табл.3 | — |
| Лист | Листов 1 | |

ЭНЕРГОСЕТЬПРОЕКТ Северо-Западное отделение Ленинград

Инв. № подл. 12988тм-т7 | Подпись и дата | Взам. инв. №

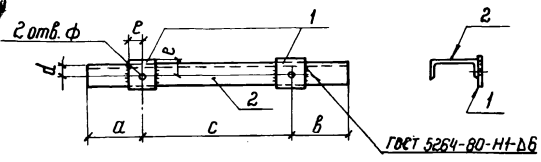


Поз.1

Таблица 1

| Обозначение | e мм | ф мм |
|---|---|---|
| 3.407.9-153.7-КСИ-206-01 | 50 | 30 |
| -200-01 | 40 | 23 |
| -10 | 40 | 24 |
| -202-04 | 80 | 36 |

Поз.2

Таблица 2

| Обозначение | a мм | в мм | c мм | ф мм | d мм |
|---|---|---|---|---|---|
| 3.407.9-153.7-КСИ-203-09 | 185 | 1140 | 185 | 30 | 40 |
| -10 | 50 | 50 | 600 | 23 | 40 |
| -11 | 305 | 305 | 600 | 24 | 40 |
| -12 | 405 | 405 | 390 | 36 | 40 |
| | | | | | |

Таблица 3

| Обозначение | Марка | Масса кг |
|---|---|---|
| 3.407.9-153.7-КСИ-013 | МЭ-76 | 22.4 |
| -01 | МЭ-77 | 10.5 |
| -02 | МЭ-78 | 17.8 |
| -03 | МЭ-79 | 21.0 |

| Формат | Зона | Поз. | Обозначение | Наименование | Кол. на исполн. — | 01 | 02 | 03 | | Примечание |
|---|---|---|---|---|---|---|---|---|---|---|
| | | | | Документация | | | | | | |
| А3 | | | 3.407.9-153.7-КСИ-000 ТТ | Технические требования | × | × | × | × | | |
| | | | | Детали | | | | | | |
| Б4 | | 1 | 3.407.9.153.7-КСИ-206-01 | Полоса 6х100-ГОСТ 103-76* / ВСт3-ГОСТ 535-79* ℓ=100 | 2 | | | | | 0,5 кг |
| | | | -200-01 | Полоса 6х80 ГОСТ 103-76* / ВСт3 ГОСТ 535-79* ℓ=80 | | 2 | | | | 0,3 кг |
| | | | -10 | То же ℓ=80 | | | 2 | | | |
| | | | -202-04 | Лист 10-ГОСТ 19903-74* / ВСт3 ГОСТ 19631-74 S=160×160 | | | | 2 | | 2,0 кг |
| Б4 | | 2 | -203-09 | Швеллер 16-ГОСТ 8240-72* / ВСт3-ГОСТ 535-79* ℓ=1510 | 1 | | | | | 21,4 кг |
| | | | -10 | ℓ=700 | | 1 | | | | 9,9 кг |
| | | | -11 | ℓ=1210 | | | 1 | | | 17,2 кг |
| | | | -12 | ℓ=1200 | | | | 1 | | 17,0 кг |
| | | | | | | | | | | |
| | | | | | | | | | | |
| | | | | Код | МЭ-76 | МЭ-77 | МЭ-78 | МЭ-79 | | |

| | | | |
|---|---|---|---|
| Нач. отд. | Рапенский | | 2.11.87 |
| Н. контр. | Ковалев | | 2.11.87 |
| ГИП | Парфенов | | 2.11.87 |
| Рук. гр. | Курсанова | | 2.11.87 |
| Пров. ер. | Ковалев | | 2.11.87 |
| Инженер | Мазаева | | 2.11.87 |

3.407.9-153.7 – КСИ-013

Изделие МЭ (МЭ-76... МЭ-79)

| Стадия | Масса | Масштаб |
|---|---|---|
| Р | См. табл. 3 | — |
| Лист | Листов 1 | |

ЭНЕРГОСЕТЬПРОЕКТ
Северо-Западное отделение
Ленинград

Копия верна

Инв. № подл. 12866тм7 | Подпись и дата | Взам. инв. №

Копия верно

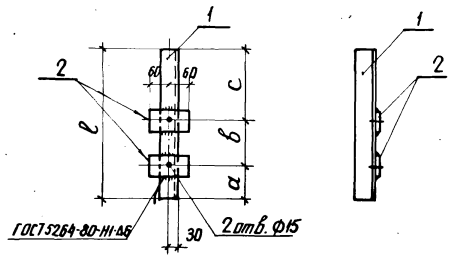


| Формат | Зона | Поз | Обозначение | Наименование | Кол. на исполнение КСИ-014- – | 01 | 02 | 03 | 04 | Примечание |
|---|---|---|---|---|---|---|---|---|---|---|
| | | | | Документация | | | | | | |
| А3 | | | 3.407.9-153.7-КСИ-000 ТТ | Технические требования | | | | | | |
| | | | | Детали | | | | | | |
| Б4 | | 1 | 3.407.9-153.7-КСИ-210 | Уголок 50х50х5-ГОСТ 8509-86 / Вст3-ГОСТ 535-79* ℓ=390 | 1 | | 1 | | | 1,5 кг |
| | | | -01 | То же ℓ=482 | | 1 | | | | 1,8 кг |
| | | | -43 | " ℓ=424 | | | | 1 | | 1,6 кг |
| | | | -44 | " ℓ=434 | | | | | 1 | 1,6 кг |
| Б4 | | 2 | -211 | Полоса 6х50-ГОСТ 103-76* / Вст3-ГОСТ 535-79* ℓ=120 | 2 | 2 | 2 | 2 | 2 | 0,3 кг |
| | | | | Код | МЭ-80 | МЭ-81 | МЭ-102 | МЭ-222 | МЭ-224 | |

| Обозначение | Марка | a мм | в мм | c мм | e мм | Масса кг |
|---|---|---|---|---|---|---|
| 3.407.9-153.7-КСИ-014 | МЭ-80 | 93 | 144 | 153 | 390 | 2,1 |
| -01 | МЭ-81 | 89 | 114 | 279 | 482 | 2,4 |
| -02 | МЭ-102 | 107 | 156 | 127 | 390 | 2,1 |
| -03 | МЭ-222 | 125 | 134 | 165 | 424 | 2,2 |
| -04 | МЭ-224 | 92 | 144 | 198 | 434 | 2,2 |

| | | | |
|---|---|---|---|
| Нач. отд. | Роменский | | 2.11.87 |
| Н. контр. | Ковалев | | 2.11.87 |
| ГИП | Парфенов | | 2.11.87 |
| Рук. гр. | Кирсанова | | 2.11.87 |
| Проверил | Ковалев | | 2.11.87 |
| Инженер | Мазаева | | 2.11.87 |

3.407.9-153.7-КСИ-014

Изделие МЭ (МЭ-80, МЭ-81, МЭ-102, МЭ-222, МЭ-224)

| Стадия | Масса | Масштаб |
|---|---|---|
| Р | см табл. | |
| Лист | Листов 1 | |

ЭНЕРГОСЕТЬПРОЕКТ Северо-Западное отделение Ленинград

Инв. № подл. | Подпись и дата | Взам. инв. № | 12966тм-т

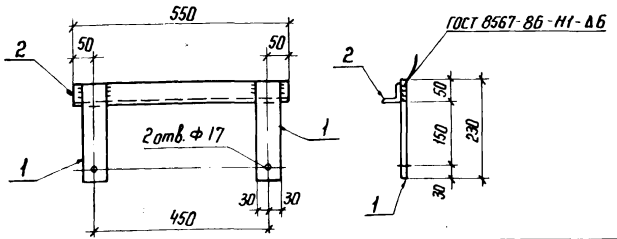


| Формат | Зона | Поз. | Обозначение | Наименование | Кол. | Примечание |
|---|---|---|---|---|---|---|
| | | | | Документация | | |
| А3 | | | 3.407.9-150.7-КСИ-000 ТТ | Технические требования | | |
| | | | | Детали | | |
| Б4 | | 1 | 3.407.9-150.7-КСИ-225-03 | Полоса 6×60-ГОСТ 103-76* / В Ст.3-ГОСТ 535-79* ℓ=230 | 2 | 0,6 кг |
| Б4 | | 2 | -210-42 | Уголок 50×50×5 ГОСТ 8509-86 / В Ст.3 ГОСТ 535-79* ℓ=550 | 1 | 2,1 кг |

| | | | |
|---|---|---|---|
| Нач. отд. | Роменский | | 2.11.87 |
| Н. контр. | Ковалев | | 2.11.87 |
| ГИП | Парфенов | | 2.11.87 |
| Рук. гр. | Кирсанова | | 2.11.87 |
| Проверил | Ковалев | | 2.11.87 |
| Инженер | Мазаева | | 2.11.87 |

3.407.9-153.7-КСИ-015

Изделие МЭ-82

| Стадия | Масса | Масштаб |
|---|---|---|
| Р | 3,3 | 1:10 |

Лист | Листов 1

ЭНЕРГОСЕТЬПРОЕКТ Северо-Западное отделение Ленинград

Копир. Ната | Формат А4

Копия верна

Инв. № подл. 12966 тм-т 7 | Подпись и дата | Взам. инв. №

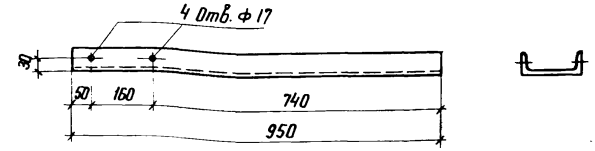


Технические требования см. докум 3.407.9-150.7-КСИ-000 ТТ

| | | | |
|---|---|---|---|
| Нач. отд. | Роменский | | |
| Н. контр. | Ковалев | | |
| ГИП | Парфенов | | |
| Рук. гр. | Кирсанова | | |
| Проверил | Ковалев | | |
| Инженер | Мазаева | | |

3.407.9-150.7-КСИ-016

Изделие МЭ-83

| Стадия | Масса | Масштаб |
|---|---|---|
| Р | 9,9 | 1:10 |

Лист | Листов 1

Швеллер 12-ГОСТ 8240-72* / В Ст 3 ГОСТ 535-79*

ЭНЕРГОСЕТЬПРОЕКТ Северо-Западное отделение Ленинград

Копир. Ната | Формат А5

Копия верна

Инв. № подл. 12966 тм-т 7 | Подпись и дата | Взам. инв. №

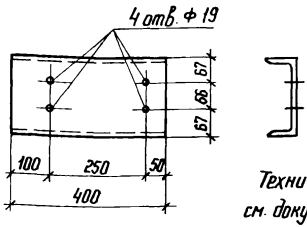


Технические требования см. докум. 3.407.9-150.7-КСИ-000 ТТ

| | | | |
|---|---|---|---|
| Нач. отд. | Роменский | | 2.11.87 |
| Н. контр. | Ковалев | | 2.11.87 |
| ГИП | Парфенов | | 2.11.87 |
| Рук. гр. | Кирсанова | | 2.11.87 |
| Проверил | Ковалев | | 2.11.87 |
| Инженер | Мазаева | | 2.11.87 |

3.407.9-153.7-КСИ-017

Изделие МЭ-84

| Стадия | Масса | Масштаб |
|---|---|---|
| Р | 7,4 | 1:10 |

Лист | Листов 1

Швеллер 20-ГОСТ 8240-72* / В Ст 3 ГОСТ 537-79*

ЭНЕРГОСЕТЬПРОЕКТ Северо-Западное отделение Ленинград

Копир. Ната | Формат А5

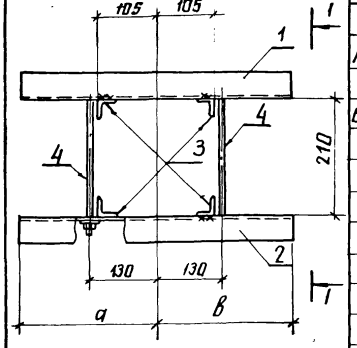


1-1
повернуто
ГОСТ 5264-80-Т1-Δ6

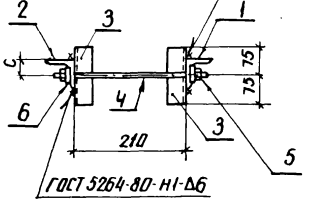


Поз 4

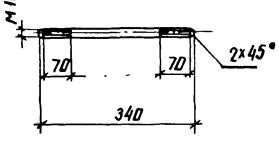


| Формат | Зона | Поз | Обозначение | Наименование | Кол на исполнение КСИ-018 – | 01 | 02 | 03 | 04 | 05 | 06 | 07 | 08 | 09 | 10 | 11 | Примечание |
|---|---|---|---|---|---|---|---|---|---|---|---|---|---|---|---|---|---|
| | | | | Документация | | | | | | | | | | | | | |
| А3 | | | 3.407.9-153.7-КСИ-000ТТ | Технические требования | × | × | × | × | × | × | × | × | × | × | × | × | |
| | | | | Детали | | | | | | | | | | | | | |
| Б4 | | 1 | 3.407.9-153.7-КСИ-212 | Уголок 75×75×6 ГОСТ 8509-86 / Вст3 ГОСТ 535-79* ℓ=500 | 1 | | | | | | | | | | | | 3.4 кг |
| | | | -210-02 | Уголок 50×50×5 ГОСТ 8509-86 / Вст3 ГОСТ 535-79* ℓ=400 | | 1 | | | | | | | | | | | 1.5 кг |
| | | | -03 | Тоже ℓ=650 | | | 1 | | | | | | | | | | 2.5 кг |
| | | | -05 | " ℓ=440 | | | | 1 | | | | | | | | | 1.7 кг |
| | | | -06 | " ℓ=550 | | | | | 1 | | | | | | | | 2.1 кг |
| | | | -08 | " ℓ=450 | | | | | | 1 | | | | | | | 1.7 кг |
| | | | -212-02 | Уголок 75×75×6 ГОСТ 8509-86 / Вст3 ГОСТ 535-79* ℓ=1050 | | | | | | | 1 | | | | | | 7.2 кг |
| | | | -04 | Тоже ℓ=1100 | | | | | | | | 1 | | | | | 7.6 кг |
| | | | -06 | " ℓ=950 | | | | | | | | | 1 | | | | 6.5 кг |
| | | | -210-10 | Уголок 50×50×5 ГОСТ 8509-86 / Вст3 ГОСТ 535-79* ℓ=810 | | | | | | | | | | 1 | | | 3.1 кг |
| | | | -212-08 | Уголок 75×75×6 ГОСТ 8509-86 / Вст3 ГОСТ 535-79* ℓ=440 | | | | | | | | | | | 1 | | 3.0 кг |
| | | | -10 | То же ℓ=470 | | | | | | | | | | | | 1 | 3.2 кг |
| Б4 | | 2 | -01 | " ℓ=500 | 1 | | | | | | | | | | | | Зеркально поз. 1 |
| | | | -210-02 | Уголок 50×50×5 ГОСТ 8509-86 / Вст3 ГОСТ 535-79* ℓ=400 | | 1 | | | | | | | | | | | 1.5 кг |
| | | | -04 | Тоже ℓ=650 | | | 1 | | | | | | | | | | Зеркально поз. 1 |
| | | | -05 | " ℓ=440 | | | | 1 | | | | | | | | | 1.7 кг |
| | | | -07 | " ℓ=550 | | | | | 1 | | | | | | | | Зеркально поз. 1 |
| | | | -09 | " ℓ=450 | | | | | | 1 | | | | | | | " |
| | | | -212-03 | Уголок 75×75×6 ГОСТ 8509-86 / Вст3 ГОСТ 535-79* ℓ=1050 | | | | | | | 1 | | | | | | " |
| | | | | Код | МЭ-85 | МЭ-86 | МЭ-87 | МЭ-88 | МЭ-89 | МЭ-90 | МЭ-91 | МЭ-92 | МЭ-93 | МЭ-94 | МЭ-95 | МЭ-96 | |

Продолжение см. л. 2

Все отв. ф 19 мм

| | | | |
|---|---|---|---|
| Нач.отд | Роменский | | 2.11.87 |
| Н.контр. | Коваленко | | 2.11.87 |
| ГИП | Парфенов | | 2.11.87 |
| Рук.гр. | Кирсанова | | 2.11.87 |
| Провер. | Коваленко | | 2.11.87 |
| Инженер | Мазаева | | 2.11.87 |

3.407.9-153.7-КСИ-018

Изделие МЭ (МЭ-85... МЭ-96)

| Стадия | Масса | Масштаб |
|---|---|---|
| Р | см табл. | — |
| Лист 1 | Листов 2 | |

ЭНЕРГОСЕТЬПРОЕКТ
Северо-Западное отделение
Ленинград

Копия верна

Инв.№ подл. | Подпись и дата | Взам. инв.№ 1296бтм-т

Начало см. л. 1

| Формат | Зона | Поз. | Обозначение | Наименование | Кол. на исполнение КСИ-018- — | 01 | 02 | 03 | 04 | 05 | 06 | 07 | 08 | 09 | 10 | 11 | Примечание |
|---|---|---|---|---|---|---|---|---|---|---|---|---|---|---|---|---|---|
| БЧ | | 2 | 3.407.9-153.7-КСИ-212-05 | Уголок 75×75×6 ГОСТ 8509-86 / Вст3 ГОСТ 535-79* ℓ=1100 | | | | | | | | 1 | | | | | Зеркальна поз. 1 |
| | | | -07 | То же ℓ=950 | | | | | | | | | 1 | | | | То же |
| | | | -210-11 | Уголок 50×50×5 ГОСТ 8509-86 / Вст3 ГОСТ 535-79* ℓ=810 | | | | | | | | | | 1 | | | " |
| | | | -212-09 | Уголок 75×75×6 ГОСТ 8509-86 / Вст3 ГОСТ 535-79* ℓ=440 | | | | | | | | | | | 1 | | " |
| | | | -н | То же ℓ=470 | | | | | | | | | | | | 1 | " |
| БЧ | | 3 | -210-12 | Уголок 50×50×5 ГОСТ 8509-86 / Вст3 ГОСТ 535-79* ℓ=450 | 4 | 4 | 4 | 4 | 4 | 4 | 4 | 4 | 4 | 4 | 4 | 4 | 0,6 кг |
| БЧ | | 4 | -213 | Круг 16 ГОСТ 2590-71* / Вст3 ГОСТ 535-79* ℓ=340 | 2 | 2 | 2 | 2 | 2 | 2 | 2 | 2 | 2 | 2 | 2 | 2 | 0,5 кг |
| | | | | | | | | | | | | | | | | | |
| | | | | Стандартные изделия | | | | | | | | | | | | | |
| — | | 5 | | Гайка М16.5 ГОСТ 5915-70* | 4 | 4 | 4 | 4 | 4 | 4 | 4 | 4 | 4 | 4 | 4 | 4 | |
| — | | 6 | | Шайба 16 ГОСТ 11371-78* | 4 | 4 | 4 | 4 | 4 | 4 | 4 | 4 | 4 | 4 | 4 | 4 | |
| | | | | Код | МЭ-85 | МЭ-86 | МЭ-87 | МЭ-88 | МЭ-89 | МЭ-90 | МЭ-91 | МЭ-92 | МЭ-93 | МЭ-94 | МЭ-95 | МЭ-96 | |

| Обозначение | a мм | в мм | c мм | Марка | Масса кг |
|---|---|---|---|---|---|
| 3.407.9-153.7-КСИ-018 | 300 | 200 | 45 | МЭ-85 | 10,4 |
| -01 | 200 | 200 | 30 | МЭ-86 | 6,6 |
| -02 | 450 | 200 | 30 | МЭ-87 | 8,6 |
| -03 | 220 | 220 | 30 | МЭ-88 | 7,0 |
| -04 | 200 | 350 | 30 | МЭ-89 | 7,8 |
| -05 | 250 | 200 | 30 | МЭ-90 | 7,0 |
| -06 | 200 | 850 | 45 | МЭ-91 | 18,0 |
| -07 | 550 | 550 | 45 | МЭ-92 | 18,8 |
| -08 | 750 | 200 | 45 | МЭ-93 | 16,6 |
| -09 | 200 | 610 | 30 | МЭ-94 | 9,8 |
| -10 | 240 | 200 | 45 | МЭ-95 | 9,6 |
| -11 | 270 | 200 | 45 | МЭ-96 | 10,0 |



Копия верна

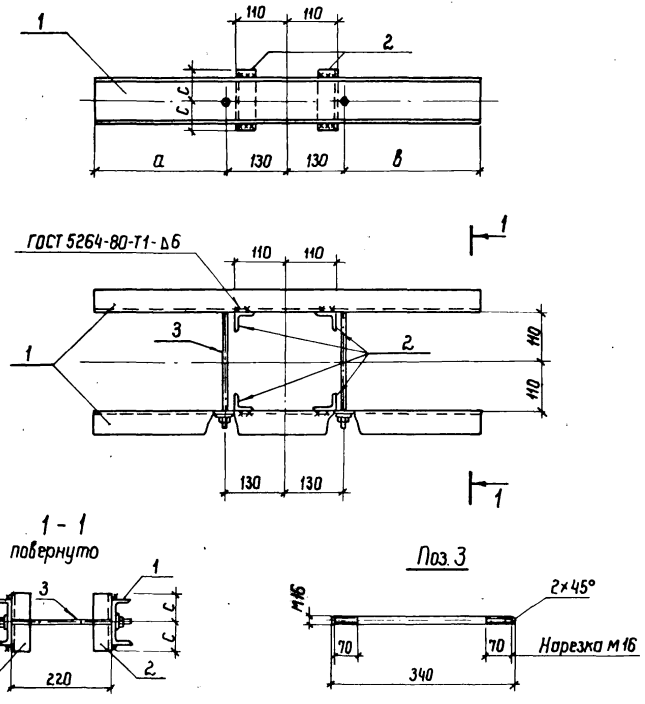


Все отверстия ф 19мм

| Формат | Зона | Поз. | Обозначение | Наименование | Кол. | Примечание |
|---|---|---|---|---|---|---|
| | | | | Документация | | |
| А3 | | | 3.407.9-153.7-КСИ-000ТТ | Технические требования | | |
| | | | | Детали | | |
| Б4 | | 3 | 3.407.9-153.7 КСИ-213 | Круг 16-ГОСТ 2590-71* / ВСт3-ГОСТ 535-79* ℓ=340 | 2 | 0,5кг |
| | | | | Стандартные изделия | | |
| | | | | Гайка М16.5 ГОСТ 5915-70* | 4 | |
| | | | | Шайба 16-ГОСТ 11371-78* | 4 | |
| | | | Переменные данные для исполнений | | | |
| | | | 3.407.9-153.7-КСИ-019 | МЭ-97 | | |
| | | | | Детали | | |
| Б4 | | 1 | 3.407.9-153.7-КСИ-205-19 | Швеллер 12-ГОСТ 8240-72* / ВСт3 ГОСТ 535-79* ℓ=1800 | 2 | 18.7 кг |
| Б4 | | 2 | -210-12 | Уголок 50×50×5 ГОСТ 8509-86 / ВСт3-ГОСТ 535-79* ℓ=150 | 4 | 0.6 кг |
| | | | 3.407.9-153.7-КСИ-019-01 | МЭ-98 | | |
| | | | | Детали | | |
| Б4 | | 1 | 3.407.9-153.7-КСИ-205-20 | Швеллер 12 ГОСТ 8240-72* / ВСт3-ГОСТ 535-79* ℓ=800 | 2 | 8,3 кг |
| Б4 | | 2 | -210-12 | Уголок 50×50×5 ГОСТ 8509-86 / ВСт3-ГОСТ 535-79* ℓ=150 | 4 | 0.6 кг |
| | | | 3.407.9-153.7-КСИ-019-02 | МЭ-99 | | |
| | | | | Детали | | |
| Б4 | | 1 | 3.407.9-153.7-КСИ-203-13 | Швеллер 16-ГОСТ 8240-72* / ВСт3-ГОСТ 535-79* ℓ=1650 | 2 | 23.4 кг |
| Б4 | | 2 | -210-13 | Уголок 50×50×5 ГОСТ 8509-86 / ВСт3 ГОСТ 535-79* ℓ=250 | 4 | 0,9 кг |

| Обозначение | Марка | а мм | в мм | с мм | Масса, кг |
|---|---|---|---|---|---|
| 3.407.9-153.7-КСИ-019 | МЭ-97 | 770 | 770 | 75 | 41,0 |
| -01 | МЭ-98 | 120 | 420 | 75 | 20,2 |
| -02 | МЭ-99 | 1320 | 70 | 125 | 51,6 |

| | | | |
|---|---|---|---|
| Нач. отд. | Роменский | | 2.11.87 |
| Н. контр. | Ковалев | | 2.11.87 |
| ГИП | Парфенов | | 2.11.87 |
| Рук. гр. | Кирсанова | | 2.11.87 |
| Провер. | Ковалев | | 2.11.87 |
| Инженер | Мазаева | | 2.11.87 |

3.407.9-153.7 – КСИ-019

Изделие МЭ (МЭ-97... МЭ-99)

| Стадия | Масса | Масштаб |
|---|---|---|
| Р | См. табл. | – |

Лист | Листов 1

ЭНЕРГОСЕТЬПРОЕКТ
Северо-Западное отделение
Ленинград

Копия верна

Инв. № подл. 12966тн-47 | Подпись и дата | Взам. инв. №

Копия верна

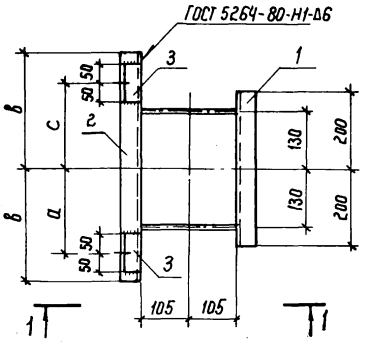


| Формат | Зона | Поз | Обозначение | Наименование | Кол. на исполнение — | 01 | 02 | Примечание |
|---|---|---|---|---|---|---|---|---|
| | | | | Документация | | | | |
| А3 | | | 3.407.9-153.7-КСИ-000 ТТ | Технические требования | Х | Х | Х | |
| | | | | Детали | | | | |
| Б4 | | 1 | 3.407.9-153.7-КСИ-210-02 | Уголок $\frac{50\times50\times5\text{-ГОСТ }8509\text{-}86}{\text{Ст3-ГОСТ }535\text{-}79^*}$ $P=400$ | 1 | 1 | 1 | 1.5 кг |
| Б4 | | 2 | -02 | То же $P=400$ | 1 | | | 1.5 кг |
| | | | -14 | " $P=600$ | | 1 | 1 | 2.3 кг |
| Б4 | | 3 | -15 | " $P=100$ | 2 | 2 | 2 | 0.4 кг |
| Б4 | | 4 | -213 | Круг $\frac{16\text{-ГОСТ }2590\text{-}71^*}{\text{Ст3-ГОСТ }535\text{-}79}$ $P=340$ | 2 | 2 | 2 | 0.5 кг |
| | | | | Стандартные изделия | | | | |
| | | 5 | | Гайка М16.5-ГОСТ 5915-70* | 4 | 4 | 4 | |
| | | 6 | | Шайба 16-ГОСТ 11371-78* | 4 | 4 | 4 | |
| | | | | Кой | МЭ-100 | МЭ-101 | МЭ-102 | |

1 – 1

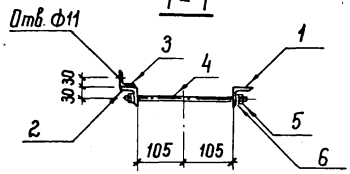


Поз. 4

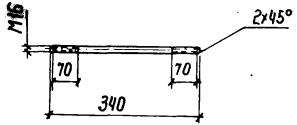


Все отв. ф 19 мм, кроме оговоренных

| Обозначение | Марка | а мм | в мм | с мм | Масса кг |
|---|---|---|---|---|---|
| 3.407.9-153.7-КСИ-020 | МЭ-100 | 165 | 200 | 165 | 5.1 |
| -01 | МЭ-101 | 210 | 300 | 210 | 5.9 |
| -02 | МЭ-102 | 208 | 300 | 201 | 5.9 |

| | | | |
|---|---|---|---|
| Нач. отд | Ротенский | | 2.11.87 |
| Н. контр. | Ковалев | | 2.11.87 |
| ГИП | Парфенов | | 2.11.87 |
| Рук. гр. | Кирсанова | | 2.11.87 |
| Проверил | Ковалев | | 2.11.87 |
| Инженер | Мазаева | | 2.11.87 |

3.407.9-153.7 – КСИ-020

Изделие МЭ (МЭ-100... МЭ-102)

| Стадия | Масса | Масштаб |
|---|---|---|
| Р | См. табл. | 1:10 |
| Лист. | Листов 1 | |

ЭНЕРГОСЕТЬПРОЕКТ Северо-Западное отделение Ленинград

Инв. № подл. | Подпись и дата | Взам. инв. №

12965 тм-т7

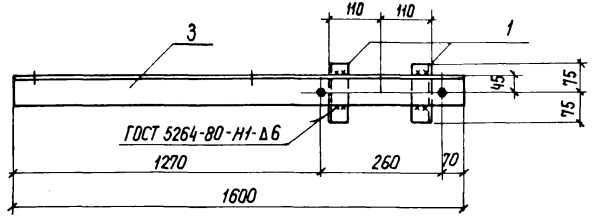


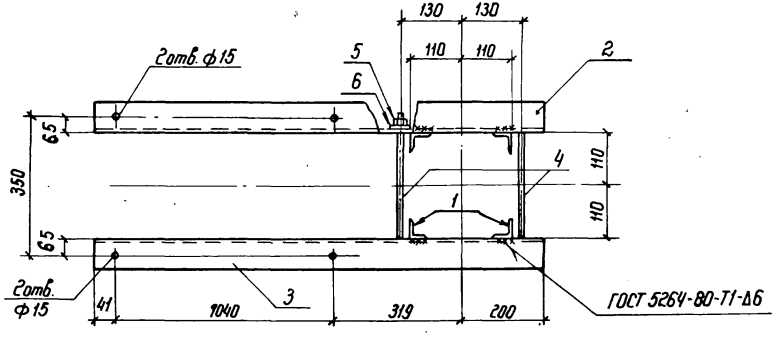


Поз. 4

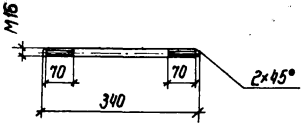


| Формат | Зона | Поз. | Обозначение | Наименование | Кол | Примечание |
|---|---|---|---|---|---|---|
| | | | | Документация | | |
| А3 | | | 3.407.9-153.7-КСИ-000 ТТ | Технические требования | | |
| | | | | Детали | | |
| Б4 | | 1 | 3.407.9-153.7-КСИ-210-12 | Уголок 50×50×5 ГОСТ 8509-86 / Вст3-ГОСТ 535-79* ℓ=150 | 4 | 0.6кг |
| Б4 | | 2 | -237-01 | Уголок 80×50×7 ГОСТ 8509-86 / Вст3-ГОСТ 535-79* ℓ=1600 | 1 | 15.4кг |
| Б4 | | 3 | -02 | То же ℓ=1600 | 1 | Зеркально поз.2 |
| Б4 | | 4 | -213 | Круг 16-ГОСТ 2590-71* / Вст3-ГОСТ 535-79* ℓ=340 | 2 | 0.5кг |
| | | | | Стандартные изделия | | |
| | | 5 | | Гайка М16.5 ГОСТ 5915-70* | 4 | |
| | | 6 | | Шайба 16 ГОСТ 11371-78* | 4 | |

Все отв. ф19, кроме оговоренных

| | | | |
|---|---|---|---|
| Нач. отд. | Раненский | | 2.11.87 |
| Н.контр. | Ковалев | | 2.11.87 |
| ГИП | Парфенов | | 2.11.87 |
| Рук.гр. | Кирсанова | | 2.11.87 |
| Провер. | Ковалев | | 2.11.87 |
| Инженер | Мазаева | | 2.11.87 |

3.407.9-153.7 - КСИ-021

Изделие МЭ-103

| Стадия | Масса | Масштаб |
|---|---|---|
| Р | 34.4 | 1:10 |
| Лист | Листов 1 | |

ЭНЕРГОСЕТЬПРОЕКТ
Северо-Западное отделение
Ленинград

Инв. № подл. | Подпись и дата | Взам. инв. №
12966тм-т7

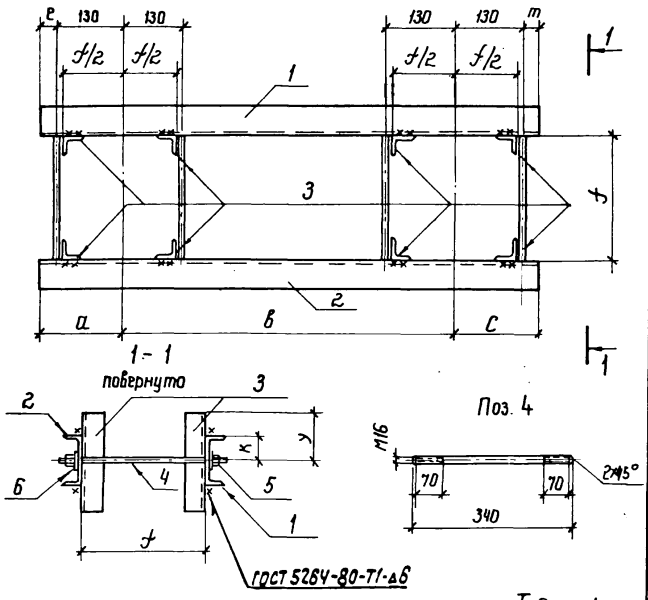


Таблица 1

| Формат | Зона | Поз. | Обозначение | Наименование | Кол. на исполнение – | 01 | 02 | 03 | 04 | Примечание |
|---|---|---|---|---|---|---|---|---|---|---|
| | | | | Документация | | | | | | |
| А3 | | | 3.407.9-153.7-КСИ-000 ТТ | Технические требования | × | × | × | × | × | |
| | | | | Детали | | | | | | |
| Б4 | | 1 | 3.407.9-153.7-КСИ-205-21 | Швеллер 12-ГОСТ 8240-72* / ВСт3 ГОСТ 535-79* ℓ=3000 | 1 | | | | | 31,2 кг |
| | | | -23 | То же ℓ=1250 | | 1 | | | | 13.0 кг |
| | | | -25 | " ℓ=1600 | | | 1 | | | 16.6 кг |
| | | | -208-07 | Швеллер 10-ГОСТ 8240-72* / ВСт3-ГОСТ 535-79* ℓ=2350 | | | | 1 | | 20.2 кг |
| | | | -205-27 | Швеллер 12-ГОСТ 8240-72* / ВСт3-ГОСТ 535-79* ℓ=2800 | | | | | 1 | 29.2 кг 1 |
| Б4 | | 2 | -22 | То же ℓ=3000 | 1 | | | | | Зеркально поз. 1 |
| | | | -24 | " ℓ=1250 | | 1 | | | | То же |
| | | | -26 | " ℓ=1600 | | | 1 | | | " |
| | | | -208-08 | Швеллер 10-ГОСТ 8240-72* / ВСт3-ГОСТ 535-79* ℓ=2350 | | | | 1 | | " |
| | | | -205-28 | Швеллер 12-ГОСТ 8240-72* / ВСт3-ГОСТ-535-79* ℓ=2800 | | | | | 1 | " |
| Б4 | | 3 | -210-12 | Уголок 50×50×5 ГОСТ 8509-86 / ВСт3-ГОСТ 535-79* ℓ=150 | 8 | | | 8 | 8 | 0.6 кг |
| | | | -212-14 | Уголок 75×75×6 ГОСТ 8509-86 / ВСт3-ГОСТ 535-79* ℓ=250 | | 8 | 8 | | | 1,7 кг |
| Б4 | | 4 | -213 | Круг 16 ГОСТ 2590-71* / ВСт3 ГОСТ 535-79* ℓ=340 | 4 | 4 | 4 | 4 | 4 | 0.5 кг |
| | | | | Стандартные изделия | | | | | | |
| | | 5 | | Гайка М16.5 ГОСТ 5915-70* | 8 | 8 | 8 | 8 | 8 | |
| | | 6 | | Шайба 16 ГОСТ 11371-78* | 8 | 8 | 8 | 8 | 8 | |
| | | | | Код | МЭ-104 | МЭ-105 | МЭ-106 | МЭ-107 | МЭ-108 | |

Все отв. ф 19 мм

| Обозначение | a мм | в мм | c мм | e мм | m мм | f мм | k мм | Марка | Масса кг |
|---|---|---|---|---|---|---|---|---|---|
| 3.407.9-153.7-КСИ-022 | 200 | 2600 | 200 | 70 | 70 | 220 | 60 | МЭ-104 | 70.0 |
| -01 | 200 | 850 | 200 | 70 | 70 | 222 | 60 | МЭ-105 | 42.3 |
| -02 | 200 | 950 | 450 | 70 | 320 | 222 | 60 | МЭ-106 | 49.5 |
| -03 | 500 | 850 | 1000 | 370 | 870 | 220 | 50 | МЭ-107 | 47.9 |
| -04 | 200 | 2400 | 200 | 70 | 70 | 220 | 60 | МЭ-108 | 65.9 |

Поз. 3 Таблица 2

| Обозначение | y мм |
|---|---|
| 3.407.9-153.7-КСИ-210-12 | 75 |
| -212-04 | 125 |

| | | | |
|---|---|---|---|
| Нач. отд. | Роменский | | 2.11.87 |
| Н. контр. | Ковалев | | 2.11.87 |
| ГИП | Парфенов | | 2.11.87 |
| Рук. гр. | Кирсанова | | 2.11.87 |
| Провер. | Ковалев | | 2.11.87 |
| Инженер | Мазаева | Мазаев | 2.11.87 |

3.407.9-153.7 - КСИ-022

Изделие МЭ (МЭ-104... МЭ-108)

| Стадия | Масса | Масштаб |
|---|---|---|
| Р | См. табл.1 | — |
| Лист | Листов 1 | |

ЭНЕРГОСЕТЬПРОЕКТ Северо-Западное отделение Ленинград

Копия верна

Подпись и дата | Взам. инв. N | Инв. N подл. 12966тн-т7

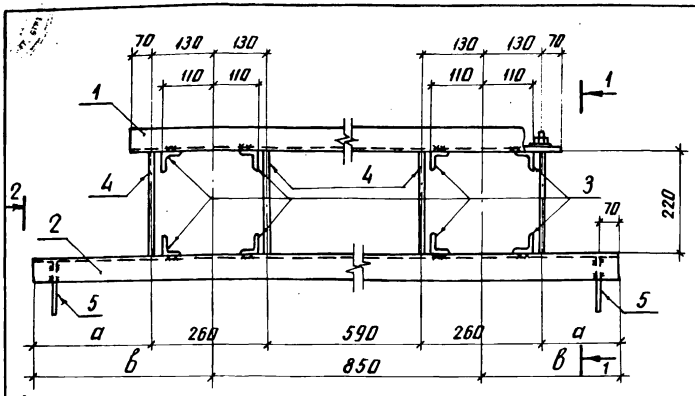


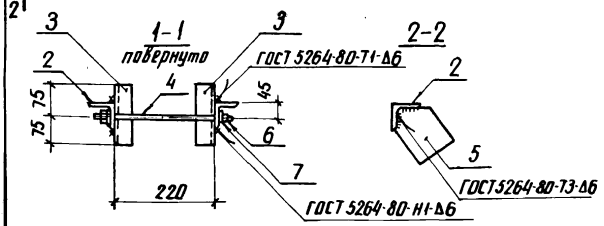


| Формат | Зона | Поз. | Обозначение | Наименование | Кол. на исполнение — | Кол. на исполнение 01 | | Примечание |
|---|---|---|---|---|---|---|---|---|
| | | | | **Документация** | | | | |
| А3 | | | 3.407.9-153.7-КСИ-ОООТТ | Технические требования | × | × | | |
| | | | | **Детали** | | | | |
| Б4 | | 1 | 3.407.9-153.7-КСИ-212-15 | Уголок 75×75×6-ГОСТ 8509-86 / Вст3-ГОСТ 535-79* ℓ=1250 | 1 | 1 | | 8.6 кг |
| Б4 | | 2 | -16 | То же ℓ=1700 | 1 | | | 11.7 кг |
| | | | -17 | " ℓ=1900 | | 1 | | 13.1 кг |
| Б4 | | 3 | -210-12 | Уголок 50×50×5-ГОСТ 8509-86 / Вст3-ГОСТ 535-79* ℓ=150 | 8 | 8 | | 0.6 кг |
| Б4 | | 4 | -213 | Круг 16-Г ГОСТ 2590-71* / Вст3-ГОСТ 535-79* ℓ=340 | 4 | 4 | | 0.5 кг |
| Б4 | | 5 | -201-02 | Лист 6-ГОСТ 103-76* / Вст3-ГОСТ 14637-79* S=140×123 | 2 | 2 | | 0.6 кг |
| | | | | **Стандартные изделия** | | | | |
| - | | 6 | | Гайка М16.5 ГОСТ 5915-70* | 8 | 8 | | |
| - | | 7 | | Шайба 16 ГОСТ 11371-78* | 8 | 8 | | |
| | | | | Код | МЭ-109 | МЭ-110 | | |

Поз. 4

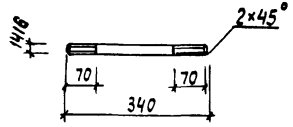


Поз. 5

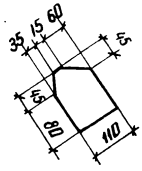


| Обозначение | Марка | а мм | в мм | Масса кг |
|---|---|---|---|---|
| 3.407.9-153.7-КСИ-023 | МЭ-109 | 295 | 425 | 28.7 |
| -01 | МЭ-110 | 395 | 525 | 30.1 |
| | | | | |

Все отверстия ф 19мм

| | | | |
|---|---|---|---|
| Нач. отд | Роменский | | 2.11.82 |
| Н. контр | Ковалев | | 2.11.82 |
| ГИП | Парфенов | | 2.11.82 |
| Рук. гр. | Корсанова | | 2.11.82 |
| Проверил | Ковалев | | 2.11.82 |
| Инженер | Мазаева | | 2.11.82 |

3.407.9-153.7-КСИ-023

Изделие МЭ (МЭ-109, МЭ-110)

| Стадия | Масса | Масштаб |
|---|---|---|
| Р | см. табл. | 1:10 |
| Лист | Листов 1 | |

ЭНЕРГОСЕТЬПРОЕКТ Северо-Западное отделение Ленинград

Инв. № подл. | Подпись и дата | Взам. инв. №

12966 ТМ-Т1

Копия верна

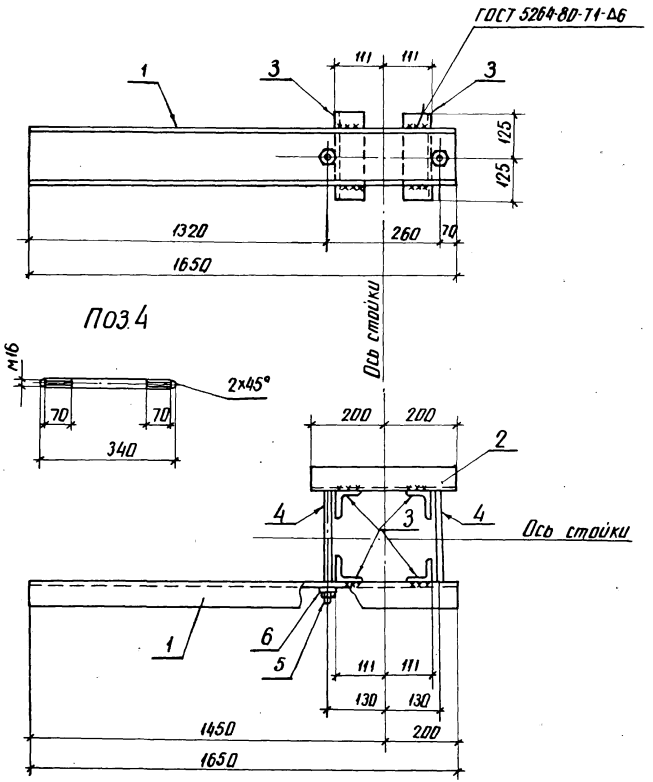


Все отверстия ф 19мм

| Формат | Зона | Поз. | Обозначение | Наименование | Кол. | Примечание |
|---|---|---|---|---|---|---|
| | | | | Документация | | |
| А3 | | | 3.407.9-153.7-КСИ-000 ТТ | Технические требования | | |
| | | | | Детали | | |
| Б4 | | 1 | 3.407.9-153.7-КСИ-203-14 | Швеллер 16-ГОСТ 8240-72* / Ст3 ГОСТ 535-79* / ℓ=1650 | 1 | 23.4 кг |
| Б4 | | 2 | -15 | То же ℓ=400 | 1 | 5.7 кг |
| Б4 | | 3 | -212-14 | Уголок 75х75х6-ГОСТ 8509-86 / Ст3 ГОСТ 535-79* / ℓ=250 | 4 | 1.7 кг |
| Б4 | | 4 | -213 | Круг 16-ГОСТ 2590-71* / Ст3 ГОСТ 535-79* / ℓ=340 | 2 | 0.5 кг |
| | | | | Стандартные изделия | | |
| Б4 | | 5 | | Гайка М16.5 ГОСТ 5915-70* | 4 | |
| Б4 | | 6 | | Шайба 16 ГОСТ 11371-78* | 4 | |

| | | | |
|---|---|---|---|
| Нач. отд. | Роменский | | 2.11.87 |
| Н. контр. | Ковалев | | 2.11.87 |
| ГИП | Парфенов | | 2.11.87 |
| Рук. гр. | Кирсанова | | 2.11.87 |
| Провер. | Ковалев | | 2.11.87 |
| Инженер | Мазаева | | 2.11.87 |

3.407.9-153.7-КСИ-024

Изделие МЭ-111

| Стадия | Масса | Масштаб |
|---|---|---|
| Р | 37.1 | 1:10 |
| Лист | Листов 1 | |

ЭНЕРГОСЕТЬПРОЕКТ
Северо-Западное отделение
Ленинград

Инв. № подл. | Подпись и дата | Взам. инв. №
12966тм-т7

Копия верна

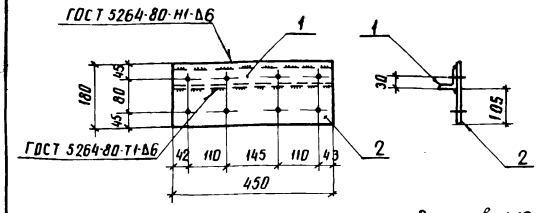


Все отв. ф19 мм

| Формат | Зона | Поз. | Обозначение | Наименование | Кол. | Примечание |
|---|---|---|---|---|---|---|
| | | | | Документация | | |
| А3 | | | 3.407.9-153.7-КСИ-000ТТ | Технические требования | | |
| | | | | Детали | | |
| Б4 | | 1 | 3.407.9-153.7-КСИ-210-16 | Уголок 50×50×5-ГОСТ 8509-86 / Вст3пс ГОСТ 535-79* L=450 | 1 | 1.7 кг |
| Б4 | | 2 | -201-03 | Лист 6-ГОСТ 19903-74* / Вст3пс ГОСТ 14637-79 S=180×450 | 1 | 3.8 кг |

| | | | | | |
|---|---|---|---|---|---|
| Нач. отд. | Роменский | | 2.11.87 | 3.407.9-153.7-КСИ-025 | |
| Н. контр. | Ковалев | | 2.11.87 | | |
| ГИП | Порфенов | | 2.11.87 | Изделие МЭ-112 | Стадия: Р; Масса: 5.5; Масштаб: 1:10 |
| Рук. гр. | Кирсанова | | 2.11.87 | | Лист; Листов 1 |
| Проверил | Ковалев | | 2.11.87 | | ЭНЕРГОСЕТЬПРОЕКТ Северо-Западное отделение Ленинград |
| Инженер | Мазаева | | 2.11.87 | | |

Инв.№ подл. 12966тм-т1 | Подпись и дата | Взам. инв.№

копир. Аниц | формат А4

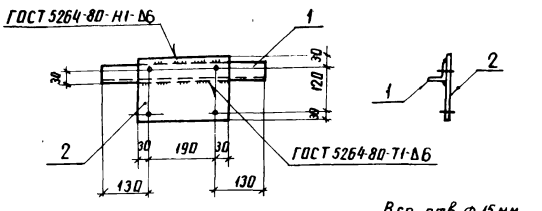


Все отв. ф15 мм

| Формат | Зона | Поз. | Обозначение | Наименование | Кол. | Примечание |
|---|---|---|---|---|---|---|
| | | | | Документация | | |
| А3 | | | 3.407.9-153.7-КСИ-000ТТ | Технические требования | | |
| | | | | Детали | | |
| Б4 | | 1 | 3.407.9-153.7-КСИ-210-17 | Уголок 50×50×5-ГОСТ 8509-86 / Вст3пс ГОСТ 535-79* L=450 | 1 | 1.7 кг |
| Б4 | | 2 | -201-04 | Лист 6-ГОСТ 19903-74* / Вст3пс ГОСТ 14637-79 S=180×250 | 1 | 2.1 кг |

| | | | | | |
|---|---|---|---|---|---|
| Нач. отд. | Роменский | | 2.11.87 | 3.407.9-153.7-КСИ-026 | |
| Н. контр. | Ковалев | | 2.11.87 | | |
| ГИП | Порфенов | | 2.11.87 | Изделие МЭ-113 | Стадия: Р; Масса: 3.8; Масштаб: 1:10 |
| Рук. гр. | Кирсанова | | 2.11.87 | | Лист; Листов 1 |
| Проверил | Ковалев | | 2.11.87 | | ЭНЕРГОСЕТЬПРОЕКТ Северо-Западное отделение Ленинград |
| Инженер | Мазаева | | 2.11.87 | | |

Инв.№ подл. 12966тм-т1 | Подпись и дата | Взам. инв.№

копир. Аниц | формат А4

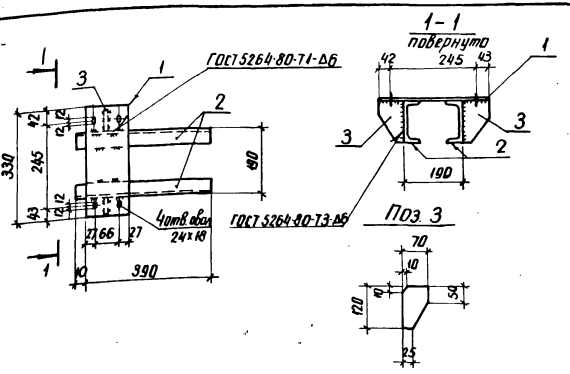


| Формат | Зона | Поз. | Обозначение | Наименование | Кол. | Примечание |
|---|---|---|---|---|---|---|
| | | | | Документация | | |
| А3 | | | 3.407.9-153.7-КСИ-000ТТ | Технические требования | | |
| | | | | Детали | | |
| Б4 | | 1 | 3.407.9-153.7-КСИ-201-05 | Лист $\frac{6\text{-ГОСТ 19903-74*}}{\text{ВСт3-ГОСТ 14637-79}}$ S=120×330 | 1 | 1,9 кг |
| Б4 | | 2 | -205-29 | Швеллер $\frac{12\text{-ГОСТ 8240-72*}}{\text{ВСт3-ГОСТ 535-79*}}$ ℓ=400 | 2 | 4,2 кг |
| Б4 | | 3 | -214 | Полоса $\frac{6\times70\text{-ГОСТ 103-76*}}{\text{ВСт3-ГОСТ 535-79*}}$ ℓ=120 | 2 | 0,4 кг |

| | | | |
|---|---|---|---|
| Нач. отд. | Роменский | | 2.11.87 |
| Н. контр. | Ковалев | | 2.11.87 |
| ГИП | Парфенов | | 2.11.87 |
| Рук. гр. | Кирсанова | | 2.11.87 |
| Провер. | Ковалев | | 2.11.87 |
| Инженер | Мазаева | | 2.11.87 |

Изделие МЭ-114

| Стадия | Масса | Масштаб |
|---|---|---|
| Р | 11,1 | 1:10 |
| Лист | Листов 1 | |

ЭНЕРГОСЕТЬПРОЕКТ
Северо-Западное отделение
Ленинград

Инв. № подл. 12966 ТМ-Т | Подпись и дата | Взам. инв.

Копия верна

Копия верна

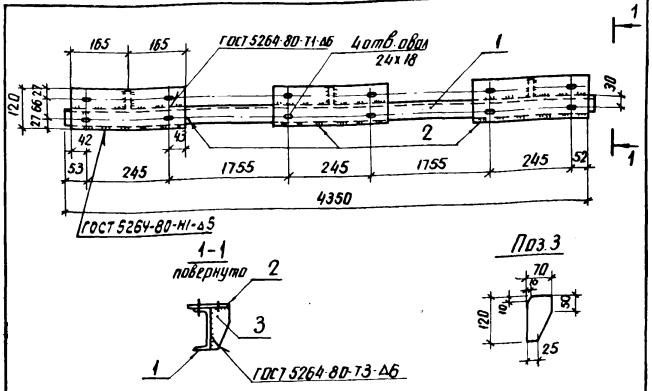


| Формат | Зона | Поз. | Обозначение | Наименование | Кол. | Примечание |
|---|---|---|---|---|---|---|
| | | | | Документация | | |
| А3 | | | 3.407.9-153.7-КСИ-000ТТ | Технические требования | | |
| | | | | Детали | | |
| Б4 | | 1 | 3.407.9-153.7-КСИ-205-30 | Швеллер $\frac{12\text{-ГОСТ 8240-72*}}{\text{ВСт3-ГОСТ 535-79*}}$ ℓ=4350 | 1 | 45,2 кг |
| Б4 | | 2 | -201-05 | Лист $\frac{6\text{-ГОСТ 19903-74*}}{\text{ВСт3-ГОСТ 14637-79}}$ S=120×330 | 3 | 1,9 кг |
| Б4 | | 3 | -214 | Полоса $\frac{6\times70\text{-ГОСТ 103-76*}}{\text{ВСт3-ГОСТ 535-79*}}$ ℓ=120 | 3 | 0,4 кг |

| | | | |
|---|---|---|---|
| Нач. отд. | Роменский | | 2.11.87 |
| Н. контр. | Ковалев | | 2.11.87 |
| ГИП | Парфенов | | 2.11.87 |
| Рук. гр. | Кирсанова | | 2.11.87 |
| Провер. | Ковалев | | 2.11.87 |
| Инженер | Мазаева | | 2.11.87 |

Изделие МЭ-115

| Стадия | Масса | Масштаб |
|---|---|---|
| Р | 52,1 | 1:10 |
| Лист | Листов 1 | |

ЭНЕРГОСЕТЬПРОЕКТ
Северо-Западное отделение
Ленинград

Инв. № подл. 12966 ТМ-Т | Подпись и дата | Взам. инв. №

копир. Анна

формат А4

Копия верна

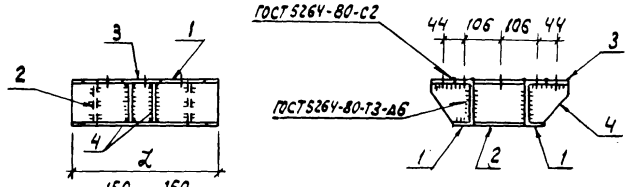


Поз. 3

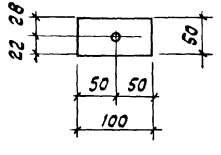


| Формат | Зона | Поз. | Обозначение | Наименование | Кол. | Примечание |
|---|---|---|---|---|---|---|
| | | | | Документация | | |
| А3 | | | 3.407.9-150.7-КСИ-000ТТ | Технические требования | | |
| | | | | Детали | | |
| БЧ | | 2 | 3.407.9-153.7-КСИ-205-70 | Швеллер 12-ГОСТ 8240-72* / Ст3-ГОСТ 535-79* ℓ=152 | 2 | 1.6 кг |
| БЧ | | 3 | -211-07 | Полоса 8×50-ГОСТ 103-76* / Ст3-ГОСТ 535-79* ℓ=100 | 2 | 0,2 кг |
| БЧ | | 4 | -215-01 | Полоса 5×96-ГОСТ 103-76* / Ст3-ГОСТ 535-79* ℓ=107 | 4 | 0,4 кг |
| | | | | Переменные данные для исполнений | | |
| | | | 3.407.9-150.7-КСИ-029 | МЭ-116 | | |
| | | | | Детали | | |
| БЧ | | 1 | 3.407.9-153.7-КСИ-205-71 | Швеллер 12-ГОСТ 8240-72* / Ст3-ГОСТ 535-79* ℓ=360 | 2 | 3,7 кг |
| | | | | | | |
| | | | 3.407.9-150.7-КСИ-029-01 | МЭ-117 | | |
| | | | | Детали | | |
| БЧ | | 1 | 3.407.9-153.7-КСИ-205-72 | Швеллер 12-ГОСТ 8240-72* / Ст3-ГОСТ 535-79* ℓ=640 | 2 | 6,7 кг |

Все отверстия ф17 мм

| Обозначение | Марка | а мм | в мм | с мм | ℓ мм | Масса кг |
|---|---|---|---|---|---|---|
| 3.407.9-150.7-КСИ-029 | МЭ-116 | 180 | 180 | 74 | 360 | 12.6 |
| -01 | МЭ-117 | 320 | 320 | 214 | 640 | 18.6 |

| | | | |
|---|---|---|---|
| Нач. отд. | Романский | | 2.11.87 |
| Н. контр. | Ковалев | | 2.11.87 |
| ГИП | Одинцов | | 2.11.87 |
| Рук. гр. | Кирсанова | | 2.11.87 |
| Провер. | Ковалев | | 2.11.87 |
| Инженер | Панкратьева | | 2.11.87 |

3.407.9-153.7-КСИ-029

Изделие МЭ (МЭ-116; МЭ-117)

| Стадия | Масса | Масштаб |
|---|---|---|
| Р | см. табл. | 1:10 1:5 |
| Лист | Листов 1 | |

ЭНЕРГОСЕТЬПРОЕКТ Северо-Западное отделение Ленинград

Формат А3

Инв. № подл. | Подпись и дата | Взам. инв. № | 12965-ТМ-77

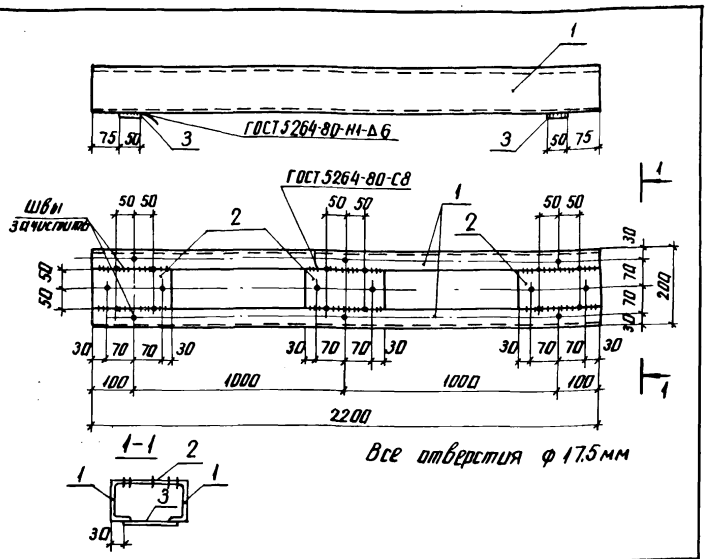


| Формат | Зона | Поз. | Обозначение | Наименование | Кол. | Примечание |
|---|---|---|---|---|---|---|
| | | | | Документация | | |
| А3 | | | 3.407.9-153.7-КСИ-000ТТ | Технические требования | | |
| | | | | Детали | | |
| Бч | | 1 | 3.407.9-153.7-КСИ-205-33 | Швеллер 12-ГОСТ 8240-72* / Ст3-ГОСТ 535-79* ℓ=2200 | 2 | 22,9 кг |
| Бч | | 2 | -215 | Полоса 6х95-ГОСТ 103-76* / Ст3-ГОСТ 535-79* ℓ=200 | 3 | 0,9 кг |
| Бч | | 3 | -211-01 | Полоса 6х50-ГОСТ 103-76* / Ст3-ГОСТ 535-79* ℓ=140 | 2 | 0,3 кг |

| | | | |
|---|---|---|---|
| | | 3.407.9-153.7-КСИ-030 | |
| Нач.отд. | Роменский | | 2.11.87 |
| Н.контр. | Ковалев | | 2.11.87 |
| ГИП | Парфенов | | 2.11.87 |
| Рук.гр. | Курсанова | | 2.11.87 |
| Проверил | Ковалев | | 2.11.87 |
| Инженер | Маэдева | | 2.11.87 |
| Изделие МЭ-118 | | Стадия: Р; Масса: 49,1; Масштаб: 1:10 | |
| | | Лист; Листов 1 | |
| | | ЭНЕРГОСЕТЬПРОЕКТ Северо-Западное отделение Ленинград | |

Инв.№ подл. | Подпись и дата | Взам. инв.№ 12966ТМ-Т1

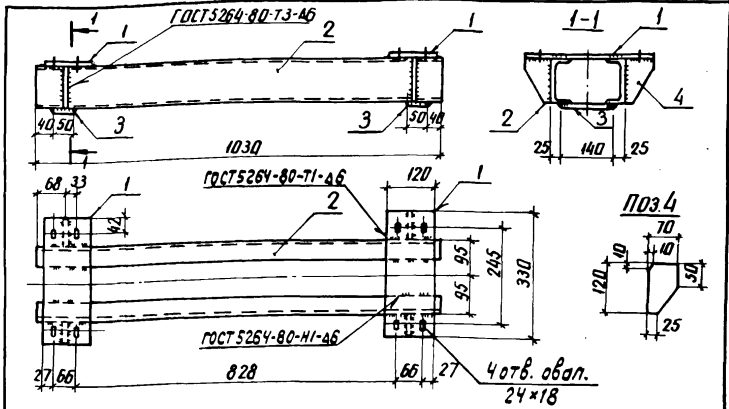


| Формат | Зона | Поз. | Обозначение | Наименование | Кол. | Примечание |
|---|---|---|---|---|---|---|
| | | | | Документация | | |
| А3 | | | 3.407.9-153.7-КСИ-000ТТ | Технические требования | | |
| | | | | Детали | | |
| Бч | | 1 | 3.407.9-153.7-КСИ-201-05 | Лист 6-ГОСТ 19903-74* / Ст3-ГОСТ 14637-79 δ=120-330 | 2 | 1,9 кг |
| Бч | | 2 | -205-34 | Швеллер 12-ГОСТ 8240-72* / Ст3-ГОСТ 535-79* ℓ=1030 | 2 | 10,7 кг |
| Бч | | 3 | -211-01 | Полоса 6х50-ГОСТ 103-76* / Ст3-ГОСТ 535-79* ℓ=140 | 2 | 0,3 кг |
| Бч | | 4 | -214 | Полоса 6х70-ГОСТ 103-76* / Ст3-ГОСТ 535-79* ℓ=120 | 4 | 0,4 кг |

| | | | |
|---|---|---|---|
| | | 3.407.9-153.7-КСИ-031 | |
| Нач.отд. | Роменский | | 2.11.87 |
| Н.контр. | Ковалев | | 2.11.87 |
| ГИП | Оринцов | | 2.11.87 |
| Рук.гр. | Курсанова | | 2.11.87 |
| Провер. | Ковалев | | 2.11.87 |
| Инженер | Маэдева | | 2.11.87 |
| Изделие МЭ-119 | | Стадия: Р; Масса: 27,4; Масштаб: 1:10 | |
| | | Лист; Листов 1 | |
| | | ЭНЕРГОСЕТЬПРОЕКТ Северо-Западное отделение Ленинград | |

Инв.№ подл. | Подпись и дата | Взам. инв.№ 12966ТМ-Т1

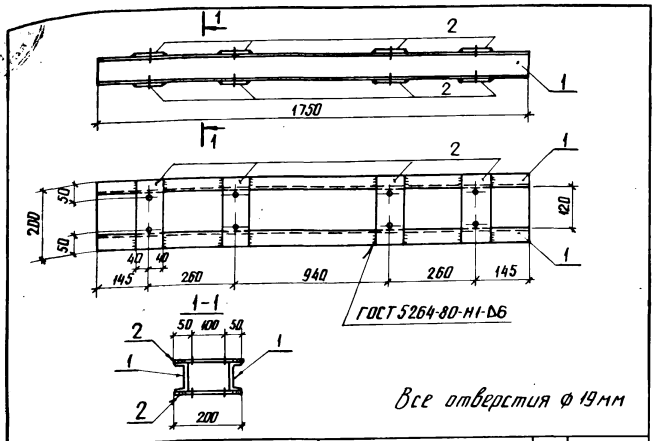


| Формат | Зона | Поз. | Обозначение | Наименование | Кол. | Примечание |
|---|---|---|---|---|---|---|
| | | | | Документация | | |
| А3 | | | 3.407.9-153.7-КСИ-000ТТ | Технические требования | | |
| | | | | Детали | | |
| Б4 | | 1 | 3.407.9-153.7-КСИ-209-04 | Швеллер 8-ГОСТ 8240-72 / Ст3-ГОСТ 535-79* ℓ=1750 | 2 | 12.3 кг |
| Б4 | | 2 | -200-11 | Полоса 6×80-ГОСТ 103-76* / Ст3-ГОСТ 535-79* ℓ=200 | 8 | 0.8 кг |

| | | | | | |
|---|---|---|---|---|---|
| Нач. отд. | Роменский | | 2.11.87 | 3.407.9-153.7-КСИ-032 | |
| Н. контр. | Ковалев | | 2.11.87 | Изделие МЭ-120 | Стадия: Р; Масса: 31.0; Масштаб: 1:10 |
| ГИП | Парфенов | | 2.11.87 | | Лист; Листов 1 |
| Рук. гр. | Курсанова | | 2.11.87 | | ЭНЕРГОСЕТЬПРОЕКТ Северо-Западное отделение Ленинград |
| Провер. | Ковалев | | 2.11.87 | | |
| Инженер | Мазарева | | 2.11.87 | | |

Инв.№ подл. | Подпись и дата | Взам. инв.№ 1296бтм-т

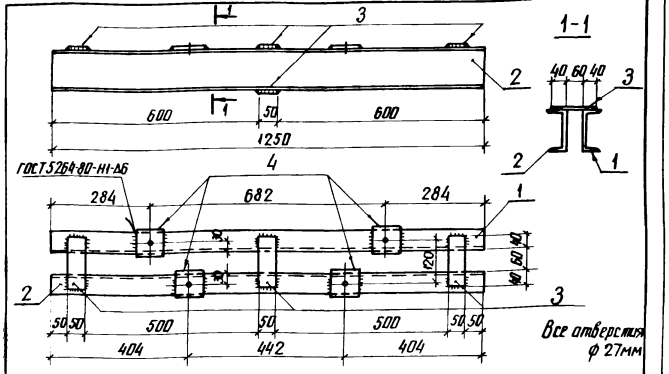


| Формат | Зона | Поз. | Обозначение | Наименование | Кол. | Примечание |
|---|---|---|---|---|---|---|
| | | | | Документация | | |
| А3 | | | 3.407.9-153.7-КСИ-000ТТ | Технические требования | | |
| | | | | Детали | | |
| Б4 | 1 | | 3.407.9-153.7-КСИ-205-33 | Швеллер 12-ГОСТ 8240-72* / Ст3-ГОСТ 535-79* ℓ=1250 | 1 | 13.0 кг |
| Б4 | 2 | | -36 | То же ℓ=1250 | 1 | 13.0 кг |
| Б4 | 3 | | -211-01 | Полоса 6×350-ГОСТ 103-76* / Ст3-ГОСТ 535-79* ℓ=440 | 4 | 0.3 кг |
| Б4 | 4 | | -200-02 | Полоса 6×80-ГОСТ 103-76* / Ст3-ГОСТ 535-79* ℓ=80 | 4 | 0.3 кг |

| | | | | | |
|---|---|---|---|---|---|
| Нач. отд. | Роменский | | 2.11.87 | 3.407.9-153.7-КСИ-033 | |
| Н. контр. | Ковалев | | 2.11.87 | Изделие МЭ-121 | Стадия: Р; Масса: 28.4; Масштаб: 1:10 |
| ГИП | Парфенов | | 2.11.87 | | Лист; Листов 1 |
| Рук. гр. | Курсанова | | 2.11.87 | | ЭНЕРГОСЕТЬПРОЕКТ Северо-Западное отделение Ленинград |
| Провер. | Ковалев | | 2.11.87 | | |
| Инженер | Мазарева | | 2.11.87 | | |

Инв.№ подл. | Подпись и дата | Взам. инв.№ 1296бтм-т

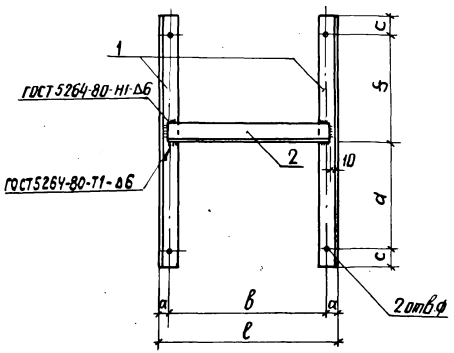


| Формат | Зона | Поз. | Обозначение | Наименование | Кол. на исполнение — | Кол. на исполнение 01 | | Примечание |
|---|---|---|---|---|---|---|---|---|
| | | | | Документы | | | | |
| А3 | | | 3.407.9-153.7-КСИ.ОООТТ | Технические требования | × | × | | |
| | | | | Детали | | | | |
| Б4 | | 1 | 3.407.9-153.7-КСИ-210-18 | Уголок 50×50×5 ГОСТ 8509-86 Ст3 ГОСТ 535-79* ℓ=600 | 2 | | | 2,3 кг |
| | | | -19 | То же ℓ=350 | | 2 | | 1,3 кг |
| Б4 | | 2 | -20 | " ℓ=500 | 1 | | | 1,9 кг |
| | | | -21 | " ℓ=270 | | 1 | | 1,0 кг |
| | | | | | | | | |
| | | | | Кол МЭ-122 | | МЭ-123 | | |

| Обозначение | Марка | a мм | в мм | ℓ мм | c мм | d мм | f мм | ф мм | Масса кг |
|---|---|---|---|---|---|---|---|---|---|
| 3.407.9-150.7-КСИ-034 | МЭ-122 | 35 | 450 | 520 | 40 | 240 | 280 | 15 | 6,5 |
| -01 | МЭ-123 | 30 | 230 | 290 | 20 | 230 | 80 | 10 | 3,6 |
| | | | | | | | | | |

| | | | |
|---|---|---|---|
| Нач.отд. | Роменский | | 2.11.87 |
| Н. контр. | Ковалев | | 2.11.87 |
| ГИП | Парфенов | | 2.11.87 |
| Рук.гр. | Кирсанова | | 2.11.87 |
| Провер. | Ковалев | | 2.11.87 |
| Инженер | Мазаева | | 2.11.87 |

3.407.9-153.7-КСИ-034

Изделие МЭ (МЭ-122, МЭ-123)

| Стадия | Масса | Масштаб |
|---|---|---|
| Р | см. табл. | — |
| Лист | Листов 1 | |

ЭНЕРГОСЕТЬПРОЕКТ Северо-Западное отделение Ленинград

Инв.№ подл. | Подпись и дата | Взам.инв.№ | 12966 тм-т

Копия верна

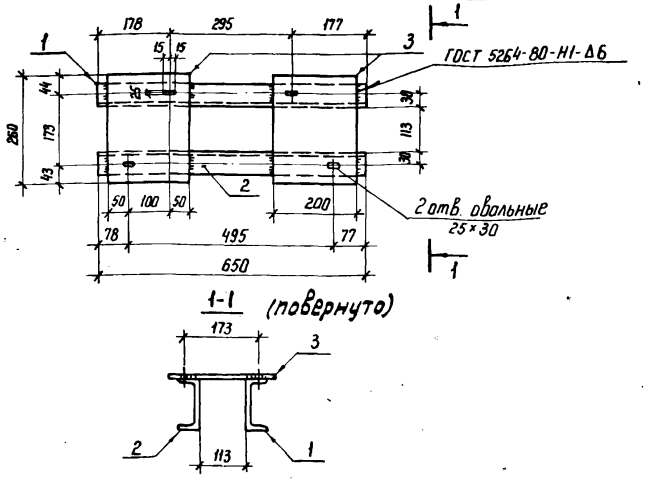


| Формат | Зона | Поз. | Обозначение | Наименование | Кол. | Примечание |
|---|---|---|---|---|---|---|
| | | | | Документация | | |
| А3 | | | 3.407.9-153.7-КСИ-000 ТТ | Технические требования | | |
| | | | | Детали | | |
| Б4 | | 1 | 3.407.9-153.7-КСИ-205-37 | Швеллер 12-ГОСТ 8240-72* / В Ст3-ГОСТ 535-79 | ℓ=650 | 1 | 6,8 кг |
| Б4 | | 2 | -38 | То же | ℓ=650 | 1 | 6,8 кг |
| Б4 | | 3 | 201-06 | Лист Б-ГОСТ 19903-74* / В Ст3-ГОСТ 14637-79 | S=200×260 | 2 | 2,4 кг |

| | | | | |
|---|---|---|---|---|
| Нач. отд | Роменский | | 2.11.87 | 3.407.9-153.7-КСИ-035 |
| Н. контр. | Коваленв | | 2.11.87 | Изделие МЭ-124 |
| ГИП | Парфенов | | 2.11.87 | Стадия: Р; Масса: 18,4; Масштаб: 1:10 |
| Рук. гр. | Кирсанова | | 2.11.87 | Лист; Листов 1 |
| Проверил | Коваленв | | 2.11.87 | ЭНЕРГОСЕТЬПРОЕКТ Северо-Западное отделение Ленинград |
| Инженер | Мазаева | | 2.11.87 | |

Инв.№ подл. 12966 тм-т1 | Подпись и дата | Взам. инв.№

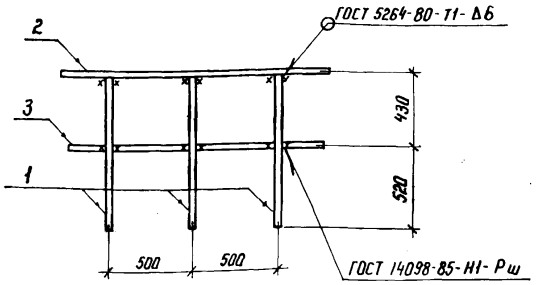


Масса изделия дана на 1 м

| Формат | Зона | Поз. | Обозначение | Наименование | Кол. | Примечание |
|---|---|---|---|---|---|---|
| | | | | Документация | | |
| А3 | | | 3.407.9-153.7-КСИ-000 ТТ | Технические требования | | |
| | | | | Детали | | |
| Б4 | | 1 | 3.407.9-153.7-КСИ-216 | Круг 24-ГОСТ 2590-71* / В Ст3-ГОСТ 535-79* | ℓ=950 | 2 | 3,4 кг |
| | | | | Материалы | | |
| – | | 2 | | Круг 24-ГОСТ 2590-71* / В Ст3-ГОСТ 535-79* | | 1 | м |
| – | | 3 | | Полоса 6×50-ГОСТ 103-76* / В Ст3-ГОСТ 535-79* | | 1 | м |

| | | | | |
|---|---|---|---|---|
| Нач. отд | Роменский | | 2.11.87 | 3.407.9-153.7-КСИ-036 |
| Н. контр. | Коваленв | | 2.11.87 | Изделие МЭ-125 |
| ГИП | Парфенов | | 2.11.87 | Стадия: Р; Масса: 12,7; Масштаб: 1:25 |
| Рук. гр. | Кирсанова | | 2.11.87 | Лист; Листов 1 |
| Проверил | Коваленв | | 2.11.87 | ЭНЕРГОСЕТЬПРОЕКТ Северо-Западное отделение Ленинград |
| Инженер | Мазаева | | 2.11.87 | |

Инв.№ подл. 12966 тм-т1 | Подпись и дата | Взам. инв.№

Копия верна

Формат А4

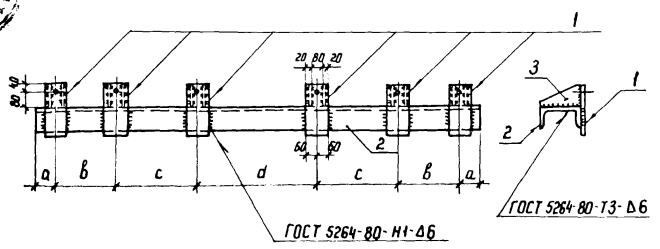


| Обозначение | Марка | a мм | в мм | c мм | d мм | Масса кг |
|---|---|---|---|---|---|---|
| 3.407.9-153.7-КСИ-037 | МЭ-126 | 74 | 552 | 1448 | 552 | 86,5 |
| -01 | МЭ-127 | 94 | 512 | 588 | 512 | 61,0 |
| -02 | МЭ-128 | 105 | 490 | 610 | 490 | 61,0 |
| | | | | | | |

Все отверстия Ф 15 мм

Поз. 3

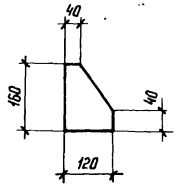


| Формат | Зона | Поз. | Обозначение | Наименование | Кол. на исп. – | 01 | 02 | | Примечание |
|---|---|---|---|---|---|---|---|---|---|
| | | | | Документация | | | | | |
| А3 | | | 3.407.9-153.7-КСИ-000 ТТ | Технические требования | × | × | × | | |
| | | | | Детали | | | | | |
| Б4 | | 1 | 3.407.9-153.7-КСИ-217 | Лист 6-ГОСТ 19903-74* / Вст3-ГОСТ 14637-79 S-120×200 | 6 | 6 | 6 | | 1,5 кг |
| Б4 | | 3 | -201-07 | Лист 6-ГОСТ 19903-74* / Вст3-ГОСТ 14637-79 S-120×160 | 12 | 12 | 12 | | 0,9 кг |
| Б4 | | 2 | -203-16 | Швеллер 16-ГОСТ 8240-72* / Вст3-ГОСТ 535-79* ℓ-4700 | 1 | | | | 66,7 кг |
| | | | -17 | То же ℓ-2900 | | 1 | 1 | | 41,2 кг |
| | | | | | | | | | |
| | | | | | | | | | |
| | | | | Код | МЭ-126 | МЭ-127 | МЭ-128 | | |

| | | | |
|---|---|---|---|
| Нач. отд | Роменский | | 2.11.87 |
| Н. контр | Ковалев | | 2.11.87 |
| ГИП | Парфенов | | 2.11.87 |
| Рук. гр. | Кирсанова | | 2.11.87 |
| Проверил | Ковалев | | 2.11.87 |
| Инженер | Мазаева | | 2.11.87 |

3.407.9-153.7-КСИ-037

Изделие МЭ (МЭ-126 ... МЭ-128)

| Стадия | Масса | Масштаб |
|---|---|---|
| Р | см табл. | 1:20 |
| Лист | Листов 1 | |

ЭНЕРГОСЕТЬПРОЕКТ
Северо-Западное отделение
Ленинград

Копир

Формат А3

Инв. № подл. | Подпись и дата | Взам. инв. №
2966 тм-т7

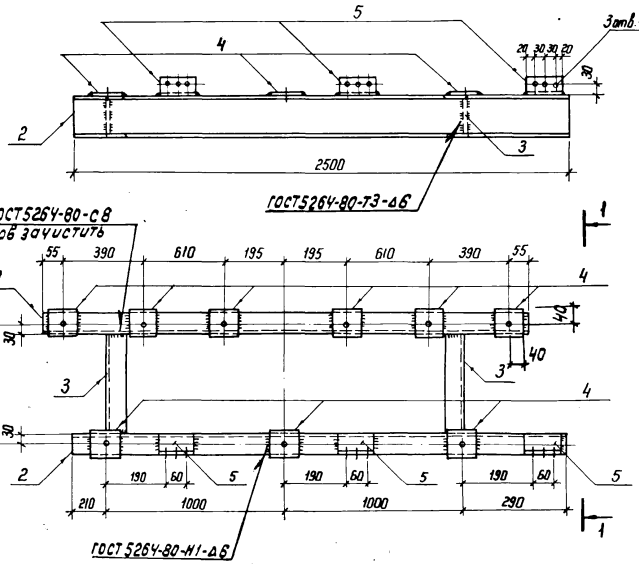


1-1
повернуто

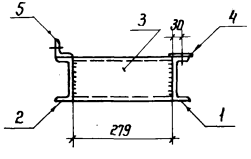


Все отверстия Ф 19 мм, кроме оговоренных.

| Формат | Зона | Поз. | Обозначение | Наименование | Кол. | Примечание |
|---|---|---|---|---|---|---|
| | | | | Документация | | |
| А3 | | | 3.407.9-150.7-КСИ-000 ТТ | Технические требования | | |
| | | | | Детали | | |
| Бч | | 1 | 3.407.9-150.7-КСИ-205-39 | Швеллер 12-ГОСТ 8240-72* / Вст3-ГОСТ 535-79* ℓ=2500 | 1 | 26,0 кг |
| Бч | | 2 | -40 | То же ℓ=2500 | 1 | 26,0 кг |
| Бч | | 3 | -41 | " ℓ=279 | 2 | 2,9 кг |
| Бч | | 4 | -200-03 | Полоса 6×80-ГОСТ 103-76* / Вст3-ГОСТ 535-79* ℓ=80 | 9 | 0,3 кг |
| Бч | | 5 | -210-22 | Уголок 50×50×5-ГОСТ 8509-86 / Вст3-ГОСТ 535-79* ℓ=100 | 3 | 0,4 кг |

| | | | |
|---|---|---|---|
| Нач отд | Роменский | | 2.11.87 |
| Н. контр | Ковалев | | 2.11.87 |
| ГИП | Парфенов | | 2.11.87 |
| Рук. гр | Кирсанова | | 2.11.87 |
| Проверил | Ковалев | | 2.11.87 |
| Инженер | Мазаева | | 2.11.87 |

3.407.9-153.7-КСИ-038

Изделие МЭ-129

| Стадия | Масса | Масштаб |
|---|---|---|
| Р | 61,7 | 1:10 |
| Лист | Листов 1 | |

ЭНЕРГОСЕТЬПРОЕКТ
Север-Западное отделение Ленинград

Инв.№ подл. | Подпись и дата | Взам. инв.№ | 12965 тм-т 7

Копия верна

Копия верна

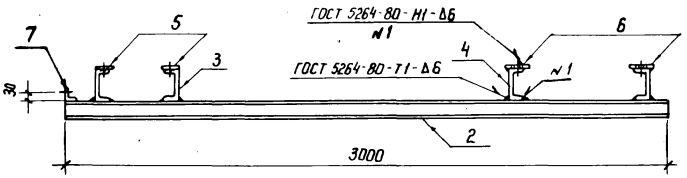


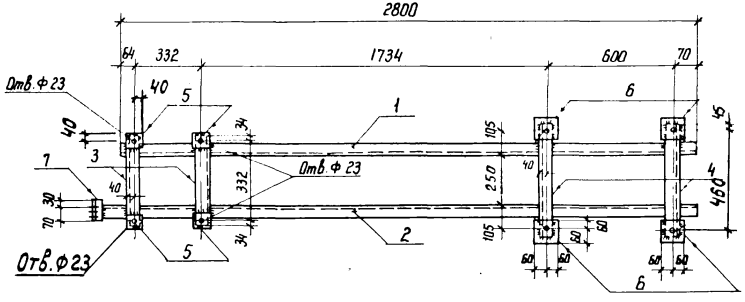


Поз. 7

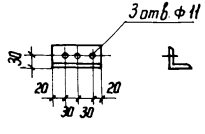


| Формат | Зона | Поз. | Обозначение | Наименование | Кол. | Примечание |
|---|---|---|---|---|---|---|
| | | | | Документация | | |
| А3 | | | 3.407.9-150.7-КСИ-000ТТ | Технические требования | | |
| | | | | Детали | | |
| Бч | | 1 | 3.407.9-150.7-КСИ-209-05 | Швеллер 8-ГОСТ 8240-72* / Вст3-ГОСТ 535-79* ℓ=2800 | 1 | 19,7 кг |
| Бч | | 2 | -06 | То же ℓ=3000 | 1 | 21,2 кг |
| Бч | | 3 | -203-18 | Швеллер 16-ГОСТ 8240-72* / Вст3-ГОСТ 535-79* ℓ=400 | 2 | 5,7 кг |
| Бч | | 4 | -19 | То же ℓ=550 | 2 | 7,8 кг |
| Бч | | 5 | -200-01 | Полоса 6×80-ГОСТ 103-76* / Вст3-ГОСТ 535-79* ℓ=80 | 4 | 0,3 кг |
| Бч | | 6 | -201-08 | Лист 6-ГОСТ 19903-74* / Вст3-ГОСТ 14637-79 S=120×120 | 4 | 0,7 кг |
| Бч | | 7 | -210-22 | Уголок 50×50×5-ГОСТ 8509-86 / Вст3-ГОСТ 535-79* ℓ=100 | 1 | 0,4 кг |

Все отверстия ф 33 мм, кроме оговоренных

| | | | |
|---|---|---|---|
| Нач. отд | Роменский | | 2.11.87 |
| Н.контр. | Ковалев | | 2.11.87 |
| ГИП | Парфенов | | 2.11.87 |
| Рук. гр. | Кирсанова | | 2.11.87 |
| Провер. | Ковалев | | 2.11.87 |
| Инженер | Мазаева | | 2.11.87 |

3.407.9-153.7-КСИ-039

Изделие МЭ-130

| Стадия | Масса | Масштаб |
|---|---|---|
| Р | 72,3 | 1:20 |
| Лист | Листов 1 | |

ЭНЕРГОСЕТЬПРОЕКТ
Северо-Западное отделение
Ленинград

Копир. Ната

Формат А3

Инв.№ подл. | Подпись и дата | Взам. инв.№ | 12966тм-т7

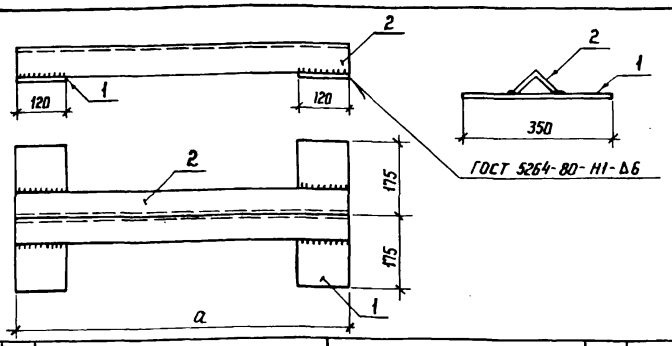


| Формат | Зона | Поз. | Обозначение | Наименование | Кол. | Примечание |
|---|---|---|---|---|---|---|
| | | | | Документация | | |
| А3 | | | 3.407.9-150.7-КСИ-000ТТ | Технические требования | | |
| | | | | Детали | | |
| Б4 | | 1 | 3.407.9-150.7-КСИ-201-09 | Лист $\frac{6\text{-ГОСТ 19903-74*}}{8\text{ Ст3-ГОСТ 14637-79}}$ S=120×350 | 2 | 2,0 кг |
| | | | Переменные данные для исполнений | | | |
| | | | 3.407.9-150.7-КСИ-040 | МЭ-131 | | |
| | | | | Детали | | |
| Б4 | | 2 | 3.407.9-150.7-КСИ-212-18 | Уголок $\frac{75\times75\times6\text{-ГОСТ 8509-86}}{8\text{ Ст3-ГОСТ 535-79*}}$ ℓ=1150 | 1 | 7,9 кг |
| | | | 3.407.9-150.7-КСИ-040-01 | МЭ-132 | | |
| | | | | Детали | | |
| Б4 | | 2 | 3.407.9-150.7-КСИ-212-10 | Уголок $\frac{75\times75\times6\text{-ГОСТ 8509-86}}{8\text{ Ст3-ГОСТ 535-79*}}$ ℓ=1650 | 1 | 11,4 кг |

| Обозначение | Марка | a мм | Масса, кг |
|---|---|---|---|
| 3.407.9-150.7-КСИ-040 | МЭ-131 | 1150 | 11,9 |
| -01 | МЭ-132 | 1650 | 15,4 |

| | | | |
|---|---|---|---|
| Нач. отд. | Роменский | | 2.11.87 |
| Н.контр. | Ковалев | | 2.11.87 |
| ГИП | Парфенов | | 2.11.87 |
| Рук. гр. | Кирсанова | | 2.11.87 |
| Провер. | Ковалев | | 2.11.87 |
| Инженер | Мазаева | | 2.11.87 |

# 3.407.9-153.7-КСИ-040

Изделие МЭ (МЭ-131, МЭ-132)

| Стадия | Масса | Масштаб |
|---|---|---|
| Р | см. табл. | 1:10 |

Лист | Листов 1

ЭНЕРГОСЕТЬПРОЕКТ
Северо-Западное отделение
Ленинград

Формат А4

Копия верна

Инв. № подл. 12966тм-т7 | Подпись и дата | Взам. инв. №

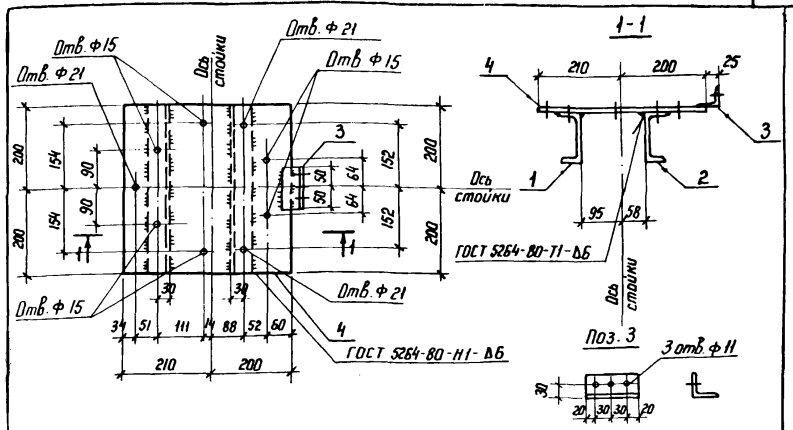


| Формат | Зона | Поз. | Обозначение | Наименование | Кол. | Примечание |
|---|---|---|---|---|---|---|
| | | | | Документация | | |
| А3 | | | 3.407.9-150.7-КСИ-000ТТ | Технические требования | | |
| | | | | Детали | | |
| Б4 | | 1 | 3.407.9-150.7-КСИ-205-42 | Швеллер $\frac{12\text{-ГОСТ 8240-72*}}{8\text{ Ст3-ГОСТ 535-79*}}$ ℓ=400 | 1 | 4,2 кг |
| Б4 | | 2 | -43 | То же ℓ=400 | 1 | 4,2 кг |
| Б4 | | 3 | -210-22 | Уголок $\frac{50\times50\times5\text{-ГОСТ 8509-86}}{8\text{ Ст3-ГОСТ 535-79*}}$ ℓ=100 | 1 | 0,4 кг |
| Б4 | | 4 | -202-05 | Лист $\frac{10\text{-ГОСТ 19903-74*}}{8\text{ Ст3-ГОСТ 14637-79}}$ S=400×410 | 1 | 12,9 кг |

| | | | |
|---|---|---|---|
| Нач. отд. | Роменский | | 2.11.87 |
| Н.контр. | Ковалев | | 2.11.87 |
| ГИП | Парфенов | | 2.11.87 |
| Рук. гр. | Кирсанова | | 2.11.87 |
| Провер. | Ковалев | | 2.11.87 |
| Инженер | Мазаева | | 2.11.87 |

# 3.407.9-153.7-КСИ-041

Изделие МЭ-133

| Стадия | Масса | Масштаб |
|---|---|---|
| Р | 21,7 | 1:10 |

Лист | Листов 1

ЭНЕРГОСЕТЬПРОЕКТ
Северо-Западное отделение
Ленинград

Формат А4

Копия верна

Инв. № подл. 12966тм-т7 | Подпись и дата | Взам. инв. №

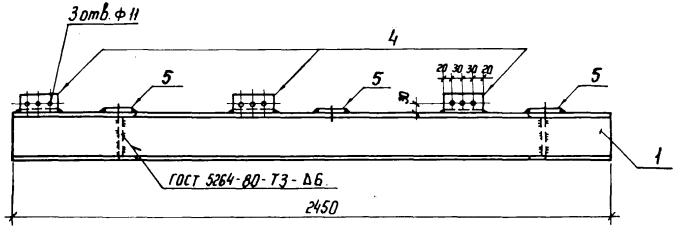


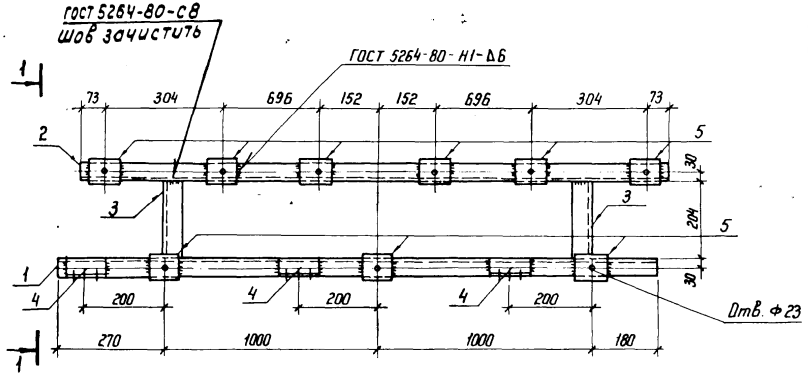


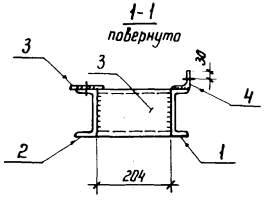


| Формат | Зона | Поз. | Обозначение | Наименование | Кол. | Примечание |
|---|---|---|---|---|---|---|
| | | | | Документация | | |
| А3 | | | 3.407.9-150.7-КСИ-000ТТ | Технические требования | | |
| | | | | Детали | | |
| Б4 | | 1 | 3.407.9-150.7-КСИ-205-44 | Швеллер 12-ГОСТ 8240-72* / В Ст 3-ГОСТ 535-79* ℓ=2450 | 1 | 25,5 кг |
| Б4 | | 2 | -45 | То же ℓ=2450 | 1 | 25,5 кг |
| Б4 | | 3 | -46 | То же ℓ=200 | 2 | 2,1 кг |
| Б4 | | 4 | -210-22 | Уголок 50×50×5-ГОСТ 8509-86 / В Ст 3-ГОСТ 535-79* ℓ=100 | 3 | 0,4 кг |
| Б4 | | 5 | -200-01 | Полоса 6×80-ГОСТ 103-76* / В Ст 3 ГОСТ 535-79* ℓ=80 | 9 | 0,3 кг |

| | | | | | | | |
|---|---|---|---|---|---|---|---|
| Нач. отд. | Роменский | | 2.11.87 | 3.407.9-153.7-КСИ-042 | | | |
| Н. контр. | Ковалев | | 2.11.87 | Изделие МЭ-134 | Стадия | Масса | Масштаб |
| ГИП | Парфенов | | 2.11.87 | | Р | 59,1 | 1:10 |
| Рук. гр. | Кирсанова | | 2.11.87 | | Лист | Листов 1 | |
| Проверил | Ковалев | | 2.11.87 | | ЭНЕРГОСЕТЬПРОЕКТ Северо-Западное отделение Ленинград | | |
| Инженер | Мазаева | | 2.11.87 | | | | |

Копир. Ката

формат А3

Копия верна

Инв. № подл. 12966 тм-т1 | Подпись и дата | Взам. инв. №

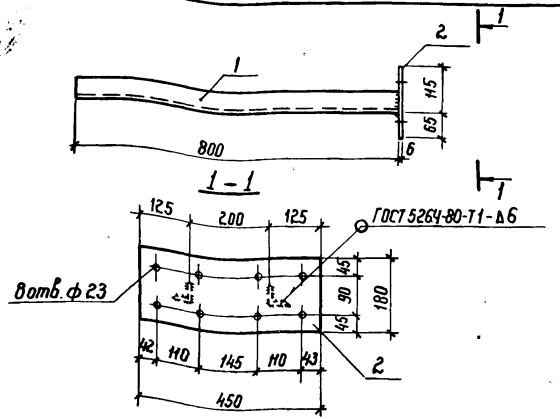


| Формат | Зона | Поз. | Обозначение | Наименование | Кол. | Примечание |
|---|---|---|---|---|---|---|
| | | | | Документация | | |
| А3 | | | 3.407.9-153.7 - КСИ-000ТТ | Технические требования | | |
| | | | | Детали | | |
| Б4 | | 1 | 3.407.9-153.7-КСИ-210-23 | Уголок 50×50×5 ГОСТ 8509-86 / ВСт3-ГОСТ 535-79* ℓ=800 | 2 | 3,0 кг |
| Б4 | | 2 | -201-10 | Лист 6-ГОСТ 19903-74* / ВСт3-ГОСТ 14637-79 S=180×450 | 1 | 3,8 кг |

| | | | |
|---|---|---|---|
| Нач. отд. | Роменский | | 2.11.87 |
| Н. контр. | Ковалев | | 2.11.87 |
| ГИП | Парфенов | | 2.11.87 |
| Рук. гр. | Кирсанова | | 2.11.87 |
| Провер. | Ковалев | | 2.11.87 |
| Инженер | Мазаева | | 2.11.87 |

3.407.9-153.7-КСИ-043

Изделие МЭ-135

| Стадия | Масса | Масштаб |
|---|---|---|
| Р | 9.8 | 1:10 |

Лист | Листов 1

ЭНЕРГОСЕТЬПРОЕКТ
Северо-Западное отделение
Ленинград

Взам. инв. №
Подпись и дата
Инв. № подл. 12966тм-т7

Копия верна

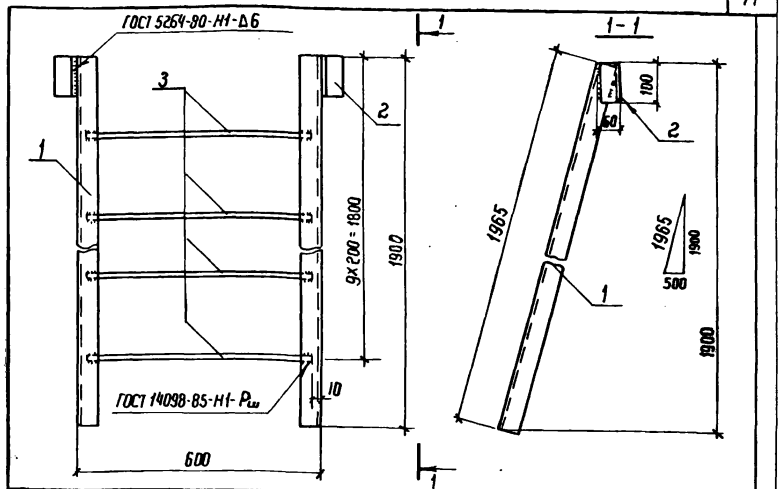


| Формат | Зона | Поз. | Обозначение | Наименование | Кол. | Примечание |
|---|---|---|---|---|---|---|
| | | | | Документация | | |
| А3 | | | 3.407.9-153.7-КСИ-000ТТ | Технические требования | | |
| | | | | Детали | | |
| Б4 | | 1 | 3.407.9-153.7-КСИ-210-24 | Уголок 50×50×5 ГОСТ 8509-86 / ВСт3-ГОСТ 535-79* ℓ=1965 | 2 | 7.4 кг |
| Б4 | | 2 | -25 | То же ℓ=100 | 2 | 0,4 кг |
| Б4 | | 3 | -218 | Круг 20-ГОСТ 2590-71* / ВСт3 ГОСТ 535-79* ℓ=580 | 9 | 1,4 кг |

| | | | |
|---|---|---|---|
| Нач. отд. | Роменский | | 2.11.87 |
| Н. контр. | Ковалев | | 2.11.87 |
| ГИП | Парфенов | | 2.11.87 |
| Рук. гр. | Кирсанова | | 2.11.87 |
| Провер. | Ковалев | | 2.11.87 |
| Инженер | Мазаева | | 2.11.87 |

3.407.9-153.7-КСИ-044

Изделие МЭ-136

| Стадия | Масса | Масштаб |
|---|---|---|
| Р | 28,2 | 1:10 |

Лист | Листов 1

ЭНЕРГОСЕТЬПРОЕКТ
Северо-Западное отделение
Ленинград

Взам. инв. №
Подпись и дата
Инв. № подл. 12966тм-т7

Копия верна

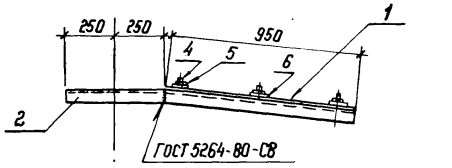


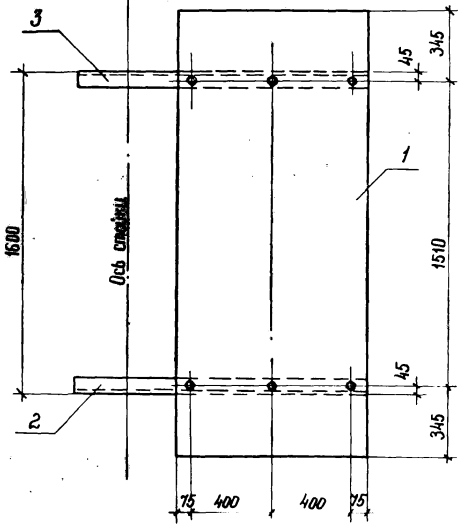


| Формат | Зона | Поз. | Обозначение | Наименование | Кол. | Примечание |
|---|---|---|---|---|---|---|
| | | | | Документация | | |
| А3 | | | 3.407.9-153.7-КСИ-000 ТТ | Технические требования | | |
| | | | | Детали | | |
| Б4 | | 1 | 3.407.9-153.7-КСИ-219 | Лист 2-ГОСТ 19903-74* / Ст3-ГОСТ 16523-70* S=950×2200 | 1 | 32.8 кг |
| Б4 | | 2 | -212-19 | Уголок 75×75×6-ГОСТ 8509-86 / Ст3-ГОСТ 535-79* L=1450 | 1 | 10.0 кг |
| Б4 | | 3 | -20 | То же L=1450 | 1 | Зеркально поз.2 |
| | | | | Стандартные изделия | | |
| | | 4 | | Болт М8×25.26 ГОСТ 7798-70* | 6 | |
| | | 5 | | Гайка М8.5 ГОСТ 5915-70* | 6 | |
| | | 6 | | Шайба 8 ГОСТ 11371-78* | 6 | |

Поз. 3 (развертка)

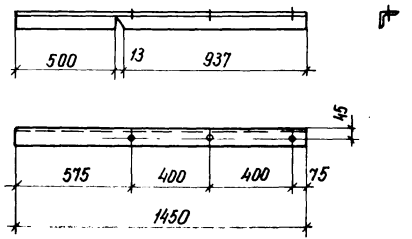


Все отверстия ф 11 мм

| | | | |
|---|---|---|---|
| Нач. отд. | Раленский | | 2.11.87 |
| Н. контр. | Ковалев | | 2.11.87 |
| ГИП | Парфенов | | 2.11.87 |
| Рук. гр. | Кирсанова | | 2.11.87 |
| Провер. | Ковалев | | 2.11.87 |
| Инженер | Мазаева | | 2.11.87 |

3.407.9-153.7-КСИ-045

Изделие МЭ-137

| Стадия | Масса | Масштаб |
|---|---|---|
| Р | 53,0 | 1:20 |
| Лист | Листов 1 | |

Энергосетьпроект
Северо-Западное отделение
Ленинград

| Инв. № подл. | Подпись и дата | Взам. инв. № |
|---|---|---|
| 12966 тп-7 | | |

Копия верна

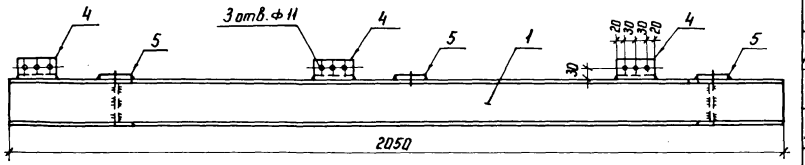


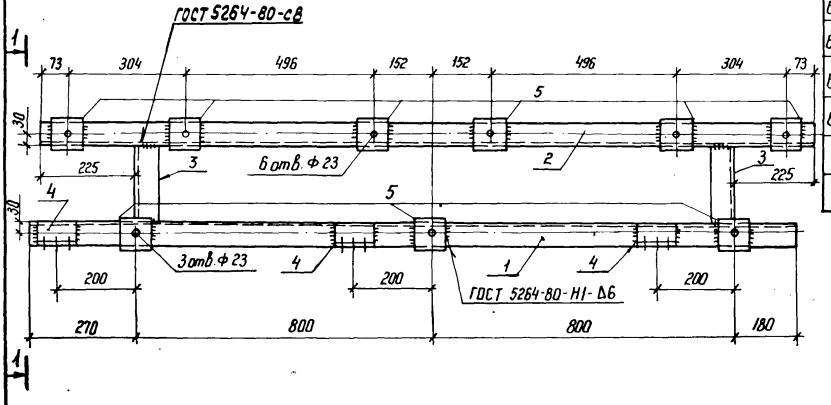


1-1
(повернуто)

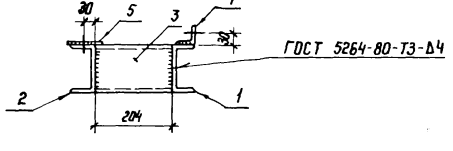


| Формат | Зона | Поз. | Обозначение | Наименование | Кол. | Примечание |
|---|---|---|---|---|---|---|
| | | | | Документация | | |
| А3 | | | 3.407.9-153.7-КСИ-ОООТТ | Технические требования | | |
| | | | | Детали | | |
| Б4 | | 1 | 3.407.9-153.7-КСИ-205-61 | Швеллер 12-ГОСТ 8240-72* / ВСт3-ГОСТ 535-79* ℓ=2050 | 1 | 21,3 кг |
| Б4 | | 2 | -62 | То же | 1 | 21,3 кг |
| Б4 | | 3 | -46 | " ℓ=200 | 2 | 2,1 кг |
| Б4 | | 4 | -210-22 | Уголок 50×50×5-ГОСТ 8509-86 / ВСт3-ГОСТ 535-79* ℓ=100 | 3 | 0,4 кг |
| Б4 | | 5 | -200-01 | Полоса 6×80-ГОСТ 103-76* / ВСт3-ГОСТ 535-79* ℓ=80 | 9 | 0,3 кг |

| | | | |
|---|---|---|---|
| Нач. отд | Роменский | | 8.11.87 |
| Н. контр. | Ковалев | | 2.11.87 |
| ГИП | Парфенов | | 2.11.87 |
| Рук. гр. | Кирсанова | | 2.11.87 |
| Проверил | Ковалев | | 2.11.87 |
| Инженер | Бабак | | 2.11.87 |

3.407.9-153.7-КСИ-046

Изделие МЭ-138

| Стадия | Масса | Масштаб |
|---|---|---|
| Р | 50,7 | 1:10 |
| Лист | Листов 1 | |

ЭНЕРГОСЕТЬПРОЕКТ
Северо-Западное отделение
Ленинград

Инв. № подл. | 12966 тм-т7 | Подпись и дата | Взам. инв. №

Копир. Ката

Формат А3

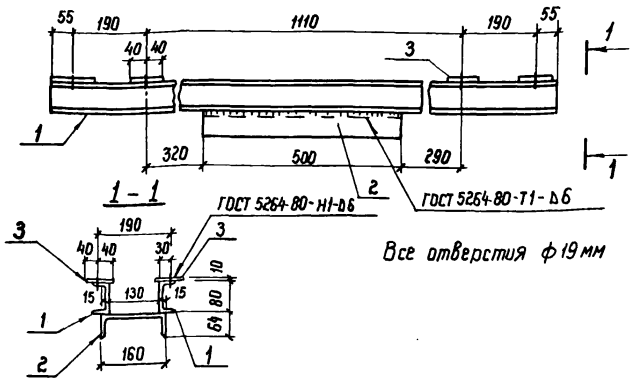


Все отверстия ф19 мм

| Формат | Зона | Поз | Обозначение | Наименование | Кол. | Примечание |
|---|---|---|---|---|---|---|
| | | | | Документация | | |
| А3 | | | 3.407.9-153.7-КСИ-000ТТ | Технические требования | | |
| | | | | Детали | | |
| Б4 | | 1 | 3.407.9-153.7-КСИ-209-07 | Швеллер 8-ГОСТ 8240-72* / ВСт3-ГОСТ 535-79* ℓ=1600 | 2 | 11,3 кг |
| Б4 | | 2 | -208-09 | Швеллер 16-ГОСТ 8240-72* / ВСт3-ГОСТ 535-79* ℓ=500 | 1 | 7,1 кг |
| Б4 | | 3 | -220 | Полоса 10×80-ГОСТ 103-76* / ВСт3-ГОСТ 535-79* ℓ=80 | 8 | 0,5 кг |

| | | | |
|---|---|---|---|
| Нач. отд. | Роменский | | 2.11.87 |
| Н. контр. | Ковалев | | 2.11.87 |
| ГИП | Парфенов | | 2.11.87 |
| Рук. гр. | Кирсанова | | 2.11.87 |
| Провер. | Ковалев | | 2.11.87 |
| Инженер | Мазаева | | 2.11.87 |

3.407.9 - 153.7 - КСИ - 047

Изделие МЭ - 139

| Стадия | Масса | Масштаб |
|---|---|---|
| Р | 33.7 | 1:10 |

Лист | Листов 1

ЭНЕРГОСЕТЬПРОЕКТ
Северо-Западное отделение
Ленинград

Инв. № подл. 12966ТМ-Т7 | Подпись и дата | Взам. инв. №

Копия верна

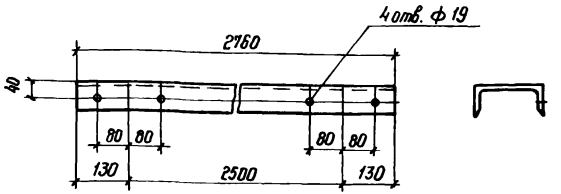


Технические требования см. докум. 3.407.9-150.7 - КСИ-000ТТ

| | | | |
|---|---|---|---|
| Нач. отд. | Роменский | | 2.11.87 |
| Н. контр. | Ковалев | | 2.11.87 |
| ГИП | Парфенов | | 2.11.87 |
| Рук. гр. | Кирсанова | | 2.11.87 |
| Провер. | Ковалев | | 2.11.87 |
| Инженер | Мазаева | | 2.11.87 |

3.407.9 - 153.7 - КСИ - 048

Изделие МЭ-140

| Стадия | Масса | Масштаб |
|---|---|---|
| Р | 39,2 | 1:10 |

Лист | Листов 1

Швеллер 16-ГОСТ 8240-72* / ВСт3 ГОСТ 535-79*

ЭНЕРГОСЕТЬПРОЕКТ
Северо-Западное отделение
Ленинград

Инв. № подл. 12966ТМ-Т7 | Подпись и дата | Взам. инв. №

Копия верна

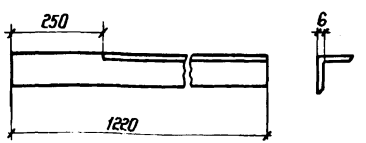


Технические требования см. докум. 3.407.9-150.7 - КСИ-000ТТ

| | | | |
|---|---|---|---|
| Нач. отд. | Роменский | | 2.11.87 |
| Н. контр. | Ковалев | | 2.11.87 |
| ГИП | Парфенов | | 2.11.87 |
| Рук. гр. | Кирсанова | | 2.11.87 |
| Проверил | Ковалев | | 2.11.87 |
| Инженер | Мазаева | | 2.11.87 |

3.407.9 - 153.7 - КСИ - 049

Изделие МЭ - 141

| Стадия | Масса | Масштаб |
|---|---|---|
| Р | 8.4 | 1:10 |

Лист | Листов 1

Уголок 75×75×6-ГОСТ 8509-86 / ВСт3-ГОСТ 535-79*

ЭНЕРГОСЕТЬПРОЕКТ
Северо-Западное отделение
Ленинград

Инв. № подл. 12966ТМ-Т7 | Подпись и дата | Взам. инв. №

Копия верна

Гл. ин. проекта Парфенов

Копия верна

Гл. ин. проекта Парфенов

Инв. № подл. 12966ТМ-Т7 | Подпись и дата | Взам. инв. №

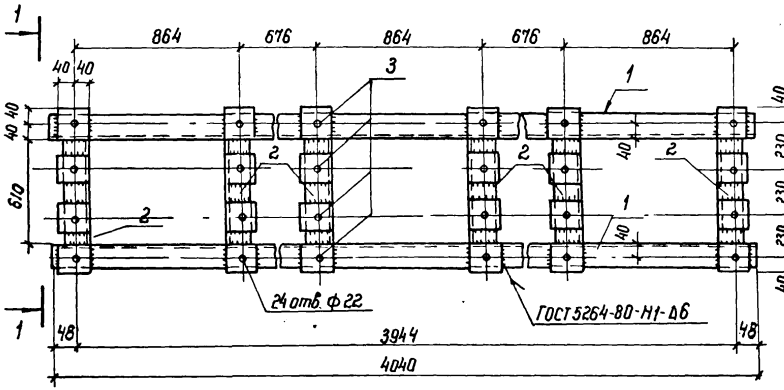


1-1
повернуто

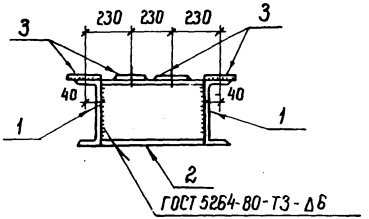


| Формат | Зона | Поз | Обозначение | Наименование | Кол. | Примечание |
|---|---|---|---|---|---|---|
| | | | | Документация | | |
| А3 | | | 3.407.9-153.7-КСИ-000ТТ | Технические требования | | |
| | | | | Детали | | |
| Б4 | | 1 | 3.407.9-153.7-КСИ-203-21 | Швеллер 16-ГОСТ 8240-72 / ВСт3-ГОСТ 535-79* ℓ=4040 | 2 | 57,4 кг |
| Б4 | | 2 | -22 | То же ℓ=610 | 6 | 8,7 кг |
| Б4 | | 3 | -200-04 | Полоса 6×80-ГОСТ 103-76* / ВСт3-ГОСТ 535-79* ℓ=80 | 24 | 0,3 кг |

| | | | |
|---|---|---|---|
| Нач. отд. | Роменский | | 2.11.87 |
| Н. контр | Ковалев | | 2.11.87 |
| ГИП | Парфенов | | 2.11.87 |
| Рук. гр. | Кирсанова | | 2.11.87 |
| Провер. | Ковалев | | 2.11.87 |
| Инженер | Мазаева | Мазаев | 2.11.87 |

3.407.9-153.7-КСИ-050

Изделие МЭ-142

| Стадия | Масса | Масштаб |
|---|---|---|
| Р | 174.2 | 1:20 |

Лист | Листов 1

ЭНЕРГОСЕТЬПРОЕКТ
Северо-Западное отделение
Ленинград

Копия верна

Инв. № подл. 12966 ТМ-Т7 | Подпись и дата | Взам. инв. №

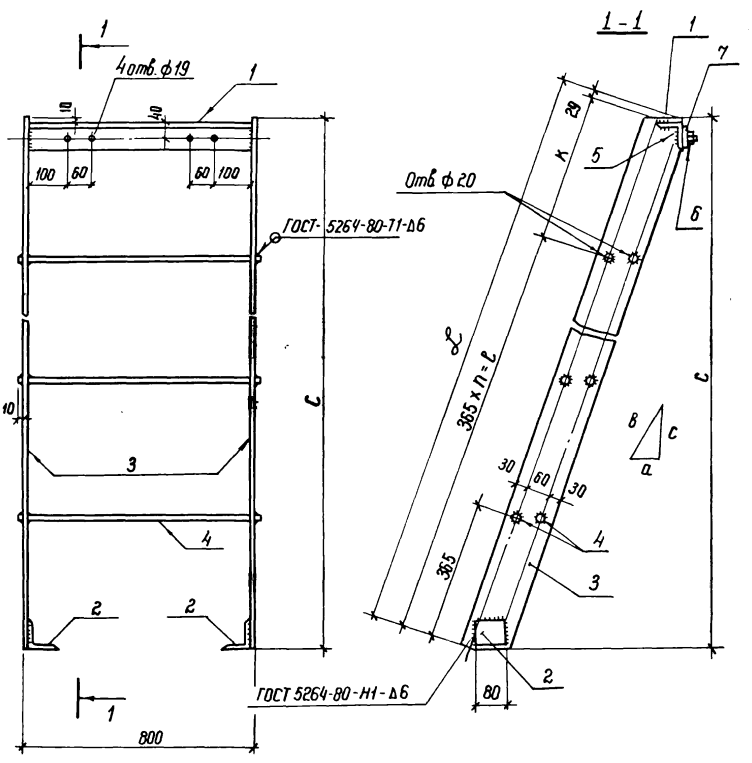


| Формат | Зона | Поз. | Обозначение | Наименование | Кол. на изделие — | Кол. на изделие 01 | Примечание |
|---|---|---|---|---|---|---|---|
| | | | | Документация | | | |
| А3 | | | 3.407.9-153.7-КСИ-ОООТТ | Технические требования | × | × | |
| | | | | Детали | | | |
| Б4 | | 1 | 3.407.9-153.7-КСИ-212-25 | Уголок $\frac{75\times75\times6\text{-ГОСТ }8509\text{-}86}{\text{Вст3-ГОСТ }535\text{-}79^*}$ ℓ=788 | 1 | 1 | 5,4 кг |
| Б4 | | 2 | -26 | То же ℓ=80 | 2 | 2 | 0.6 кг |
| Б4 | | 3 | -201-11 | Лист $\frac{6\text{-ГОСТ }19903\text{-}74^*}{\text{Вст3-ГОСТ }16523\text{-}70^*}$ S=120×3294 | 2 | | 18.6 кг |
| | | | -12 | То же S=120×2158 | | 2 | 12,2 кг |
| Б4 | | 4 | -221 | Круг $\frac{18\text{-ГОСТ }2590\text{-}71^*}{\text{Вст3-ГОСТ }535\text{-}79^*}$ ℓ=820 | 16 | 10 | 1.64 кг |
| | | | | Стандартные изделия | | | |
| | | 5 | | Болт 16×50.46 ГОСТ 7798-70* | 4 | 4 | |
| | | 6 | | Гайка М16.5 ГОСТ 5915-70* | 4 | 4 | |
| | | 7 | | Шайба 16 ГОСТ 11371-78* | 4 | 4 | |

| Код | МЭ-143 | МЭ-144 |
|---|---|---|
| | | |

| Обозначение | Марка | a мм | в мм | C мм | n мм | ℓ мм | K мм | L мм | Масса кг |
|---|---|---|---|---|---|---|---|---|---|
| 3.407.9-153.7-КСИ-051 | МЭ-143 | 821 | 3265 | 3160 | 8 | 2920 | 345 | 3294 | 71.0 |
| -01 | МЭ-144 | 537 | 2129 | 2060 | 5 | 1825 | 304 | 2158 | 38.4 |

| | | | |
|---|---|---|---|
| Нач. отд | Ратенский | | 2.11.87 |
| Н. контр. | Ковалев | | 2.11.87 |
| ГИП | Парфенов | | 2.11.87 |
| Рук. гр. | Кирсанова | | 2.11.87 |
| Провер | Ковалев | | 2.11.87 |
| Инженер | Мазаева | | 2.11.87 |

3.407.9-153.7-КСИ-051

Изделие МЭ (МЭ-143, МЭ-144)

| Стадия | Масса | Масштаб |
|---|---|---|
| Р | См. табл. | 1:10 |
| Лист | Листов 1 | |

ЭНЕРГОСЕТЬПРОЕКТ (Северо-Западное отделение, Ленинград)

Копия верна

Взам. инв. №

Подпись и дата

Инв. № подл. 12966ТМ-ТТ

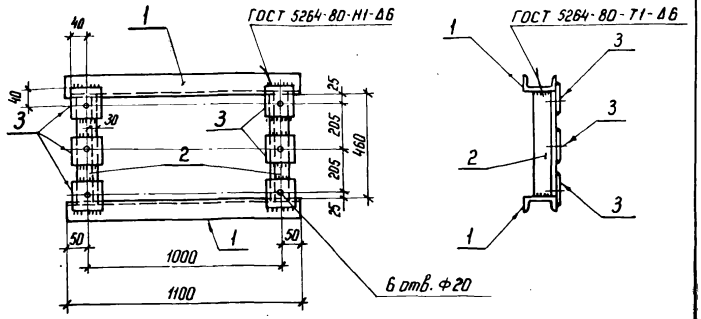


| Формат | Зона | Поз. | Обозначение | Наименование | Кол. | Примечание |
|---|---|---|---|---|---|---|
| | | | | Документация | | |
| А3 | | | 3.407.9-153.7-КСИ-000 ТТ | Технические требования | | |
| | | | | Детали | | |
| Б4 | | 1 | 3.407.9-153.7-КСИ-209-08 | Швеллер 3-ГОСТ 8240-72* / В Ст3 ГОСТ 535-29* ℓ=1100 | 2 | 7,8 кг |
| Б4 | | 2 | -210-26 | Уголок 50×50×5 ГОСТ 8509-86 / В Ст3 ГОСТ 535-79* ℓ=458 | 2 | 1,7 кг |
| Б4 | | 3 | -200-05 | Полоса 6×80-ГОСТ 103-76* / В Ст3 ГОСТ 535-79* ℓ=80 | 6 | 0,3 кг |

| | | | | | | |
|---|---|---|---|---|---|---|
| Нач. отд. | Роменский | | 2.11.87 | 3.407.9-153.7-КСИ-052 | | |
| Н. контр. | Ковалев | | 2.11.87 | Изделие МЭ-145 | Стадия: Р | Масса: 20,8 | Масштаб: 1:20 |
| ГИП | Парфенов | | 2.11.87 | | Лист | Листов 1 |
| Рук. гр. | Кирсанова | | 2.11.87 | | ЭНЕРГОСЕТЬПРОЕКТ Северо-Западное отделение Ленинград | |
| Проверил | Колинько | | 2.11.87 | | | |
| Инженер | Мазаева | | 2.11.87 | | | |

Инв.№ подл. 12966 тм-т7 | Подпись и дата | Взам. инв.№

Копия верна

Формат А4

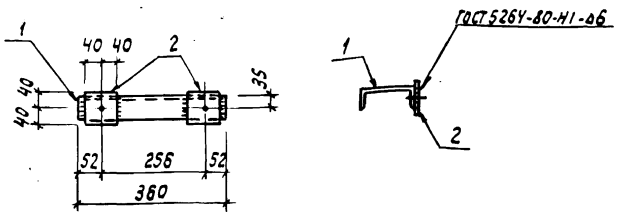


Все отверстия ф 22 мм

| Формат | Зона | Поз. | Обозначение | Наименование | Кол. | Примечание |
|---|---|---|---|---|---|---|
| | | | | Детали | | |
| Б4 | | 1 | 3.407.9-153.7-КСИ-239 | Швеллер 14-ГОСТ 8240-72* / В Ст3 ПС6-Т-ГОСТ 535-79* ℓ=360 | 1 | 4,4 кг |
| Б4 | | 2 | -220-02 | Полоса 10×80-ГОСТ 103-76* / В Ст3 ПС6-Т-ГОСТ 535-79* ℓ=80 | 2 | 0,3 кг |

| | | | | | | |
|---|---|---|---|---|---|---|
| Нач. отд. | Роменский | | 2.11.87 | 3.407.9-153.7-КСИ-053 | | |
| Н. контр. | Ковалев | | 2.11.87 | Изделие МЭ-146 | Стадия: | Масса: 5,0 | Масштаб: 1:10 |
| ГИП стр. | Парфенов | | 2.11.87 | | Лист | Листов 1 |
| Рук. гр. | Кирсанова | | 2.11.87 | | ЭНЕРГОСЕТЬПРОЕКТ Северо-Западное отделение Ленинград | |
| Инженер | Панкратьева | | 2.11.87 | | | |

Инв.№ подл. 12966 тм-т7 | Подпись и дата | Взам. инв.№

Копия верна

Формат А4

Копия верна Парфенов

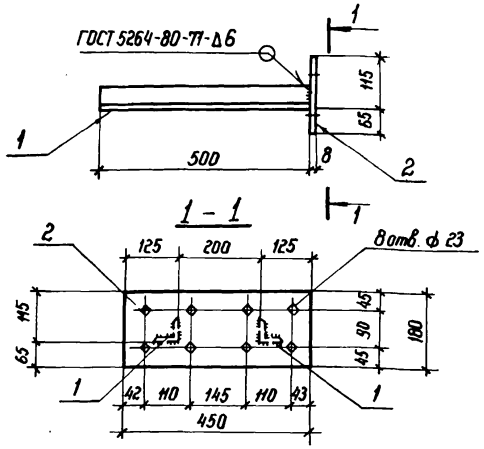


| Формат | Зона | Поз. | Обозначение | Наименование | Кол. | Примечание |
|---|---|---|---|---|---|---|
| | | | | Документация | | |
| А3 | | | 3.407.9-153.7-КСИ-000ТТ | Технические требования | | |
| | | | | Детали | | |
| Б4 | | 1 | 3.407.9-153.7-КСИ-210-20 | Уголок 50×50×5-ГОСТ 8509-86 / Ст3-ГОСТ 535-79* ℓ=500 | 2 | 1.9 кг |
| Б4 | | 2 | -201-10 | Лист 6-ГОСТ 19903-74* / Ст3 ГОСТ 14637-79 S=180×450 | 1 | 3.8 кг |

| | | | | |
|---|---|---|---|---|
| Нач. отд. | Роменский | | 2.11.87 | 3.407.9-153.7 - КСИ-054 |
| Н. контр. | Ковалев | | 2.11.87 | Изделие МЭ-147 |
| ГИП | Парфенов | | 2.11.87 | Стадия: Р; Масса: 7,6; Масштаб: 1:10 |
| Рук. гр. | Курсанова | | 2.11.87 | Лист; Листов 1 |
| Провер. | Ковалев | | 2.11.87 | Энергосетьпроект Северо-Западное отделение Ленинград |
| Инженер | Мазаева | | 2.11.87 | |

Инв. № подл. 12965тм-т7 | Подпись и дата | Взам. инв. №

Копия верна Парфенов



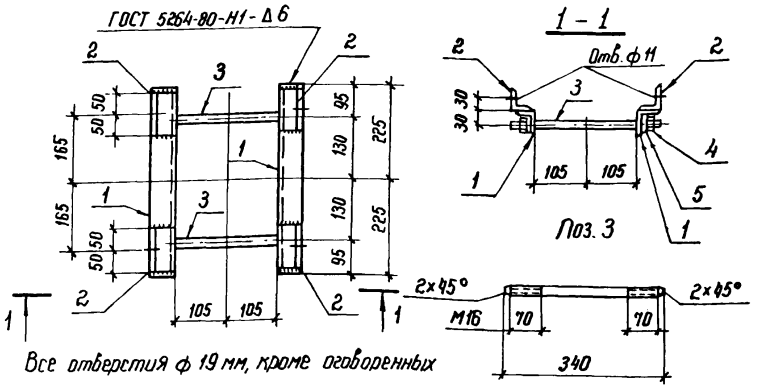


Все отверстия ф 19 мм, кроме оговоренных

| Формат | Зона | Поз. | Обозначение | Наименование | Кол. | Примечание |
|---|---|---|---|---|---|---|
| | | | | Документация | | |
| А3 | | | 3.407.9-153.7 КСИ-000ТТ | Технические требования | | |
| | | | | Детали | | |
| Б4 | | 1 | 3.407.9-153.7-КСИ-210-27 | Уголок 50×50×5-ГОСТ 8509-86 / Ст3-ГОСТ 535-79* ℓ=450 | 2 | 1.7 кг |
| Б4 | | 2 | -15 | То же ℓ=180 | 4 | 0.4 кг |
| Б4 | | 3 | -213 | Круг 16-ГОСТ 2590-71* / Ст3-ГОСТ 535-79* ℓ=340 | 2 | 0.5 кг |
| | | | | Стандартные изделия | | |
| | | | | Гайка 16.5 ГОСТ 5915-70* | 4 | |
| | | | | Шайба 16 ГОСТ 11371-78* | 4 | |

| | | | | |
|---|---|---|---|---|
| Нач. отд. | Роменский | | 2.11.87 | 3.407.9-153.7 - КСИ-055 |
| Н. контр. | Ковалев | | 2.11.87 | Изделие МЭ-148 |
| ГИП | Парфенов | | 2.11.87 | Стадия: Р; Масса: 6,2; Масштаб: 1:10 |
| Рук. гр. | Курсанова | | 2.11.87 | Лист; Листов 1 |
| Провер. | Ковалев | | 2.11.87 | Энергосетьпроект Северо-Западное отделение Ленинград |
| Инженер | Мазаева | | 2.11.87 | |

Инв. № подл. 12965тм-т7 | Подпись и дата | Взам. инв. №

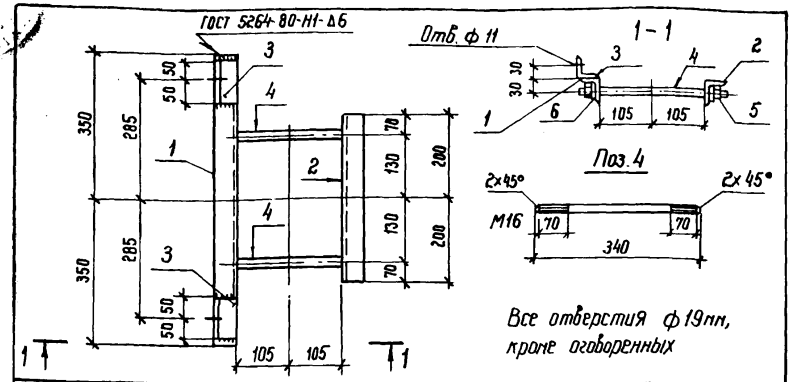


| Формат | Зона | Поз. | Обозначение | Наименование | Кол. | Примечание |
|---|---|---|---|---|---|---|
| | | | | Документация | | |
| А3 | | | 3.407.9-153.7-КСИ-000ТТ | Технические требования | | |
| | | | | Детали | | |
| Б1 | | 1 | 3.407.9-153.7-КСИ-210-28 | Уголок 50х50х5-ГОСТ 8509-86 / ВСт3-ГОСТ 535-79* ℓ=700 | 1 | 2,6 кг |
| Б1 | | 2 | -29 | То же ℓ=400 | 1 | 1,5 кг |
| Б1 | | 3 | -15 | ℓ=100 | 2 | 0,4 кг |
| Б1 | | 4 | -213 | Круг 16-ГОСТ 2590-71* / ВСт3-ГОСТ 535-79* ℓ=340 | 2 | 0,5 кг |
| | | | | Стандартные изделия | | |
| | | 5 | | Гайка М16.5-ГОСТ 5915-70* | 4 | |
| | | 6 | | Шайба 16 ГОСТ 11371-78* | 4 | |

Взам. инв. №
Подпись и дата
Инв. № подл. 12966тн-т7

| | | | |
|---|---|---|---|
| Нач. отд. | Роменский | | 2.11.87 |
| Н. контр. | Ковалев | | 2.11.87 |
| ГИП | Парфенов | | 2.11.87 |
| Рук. гр. | Кирсанова | | 2.11.87 |
| Провер. | Ковалев | | 2.11.87 |
| Инженер | Мазаева | | 2.11.87 |

3.407.9 - 153.7 - КСИ - 056

Изделие МЭ - 149

| Стадия | Масса | Масштаб |
|---|---|---|
| Р | 6.1 | 1:10 |
| Лист | Листов 1 | |

ЭНЕРГОСЕТЬПРОЕКТ
Северо-Западное отделение
Ленинград

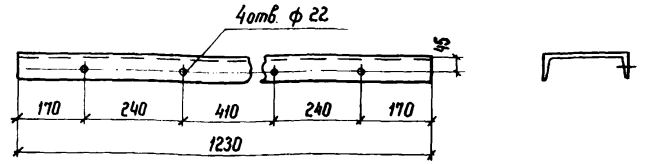


Технические требования
см. докум. 3.407.9-153.7-КСИ-000ТТ

Взам. инв. №
Подпись и дата
Инв. № подл. 12966тн-т7

| | | | |
|---|---|---|---|
| Нач. отд. | Роменский | | 2.11.87 |
| Н. контр. | Ковалев | | 2.11.87 |
| ГИП | Парфенов | | 2.11.87 |
| Рук. гр. | Кирсанова | | 2.11.87 |
| Провер. | Ковалев | | 2.11.87 |
| Инженер | Мазаева | | 2.11.87 |

3.407.9 - 153.7 - КСИ - 057

Изделие МЭ-150

| Стадия | Масса | Масштаб |
|---|---|---|
| Р | 22.6 | 1:10 |
| Лист | Листов 1 | |

Швеллер 20-ГОСТ 8240-72* / ВСт3-ГОСТ 535-79*

ЭНЕРГОСЕТЬПРОЕКТ
Северо-Западное отделение
Ленинград

копир. Формат А5

Взам. инв. №
Подпись и дата
Инв. № подл. 12966тн-т7

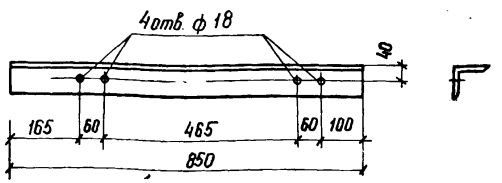


Технические требования
см. докум. 3.407.9-153.7-КСИ-000ТТ

| | | | |
|---|---|---|---|
| Нач. отд. | Роменский | | 2.11.87 |
| Н. контр. | Ковалев | | 2.11.87 |
| ГИП | Парфенов | | 2.11.87 |
| Рук. гр. | Кирсанова | | 2.11.87 |
| Провери. | Ковалев | | 2.11.87 |
| Инженер | Мазаева | | 2.11.87 |

3.407.9 - 153.7 - КСИ - 058

Изделие МЭ-151

| Стадия | Масса | Масштаб |
|---|---|---|
| Р | 5,9 | 1:10 |
| Лист | Листов 1 | |

Уголок 75х75х6-ГОСТ 8509-86 / ВСт3-ГОСТ 535-79*

ЭНЕРГОСЕТЬПРОЕКТ
Северо-Западное отделение
Ленинград

Копия верна

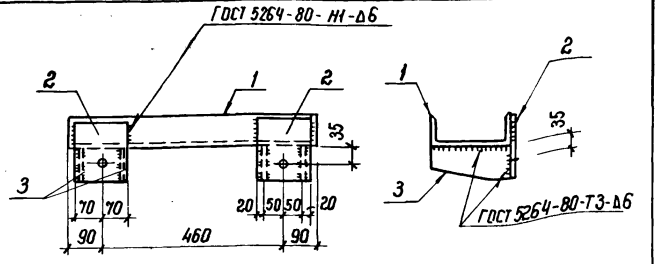


Поз. 2

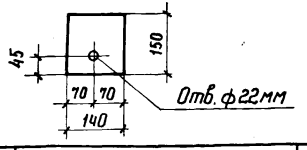


Поз. 3

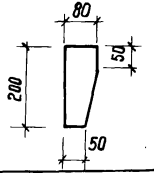


| Формат | Зона | Поз. | Обозначение | Наименование | Кол. | Примечание |
|---|---|---|---|---|---|---|
| | | | | Документация | | |
| А3 | | | 3.407.9-153.7-КСИ-000ТТ | Технические требования | | |
| | | | | Детали | | |
| Б4 | | 1 | 3.407.9-153.7-КСИ-204-04 | Швеллер 20-ГОСТ 8240-72* / Ст3-ГОСТ 535-79* ℓ = 640 | 1 | 11.8 кг |
| Б4 | | 2 | -202-06 | Лист 10-ГОСТ 19903-74* / Ст3 ГОСТ 14637-79 δ = 140×150 | 2 | 1.6 кг |
| Б4 | | 3 | -200-12 | Полоса Б×80-ГОСТ 103-76* / Ст3-ГОСТ 535-79* ℓ = 200 | 4 | 0.8 кг |

| | | | |
|---|---|---|---|
| Нач. отд. | Раненский | | 2.11.87 |
| Н. контр. | Ковалев | | 2.11.87 |
| ГИП | Парфенов | | 2.11.87 |
| Рук. гр. | Курсанова | | 2.11.87 |
| Проверил | Ковалев | | 2.11.87 |
| Инженер | Бабак | | 2.11.87 |

3.407.9-153.7-КСИ-059

Изделие МЭ-152

| Стадия | Масса | Масштаб |
|---|---|---|
| Р | 18,2 | 1:10 |
| Лист | Листов 1 | |

Энергосетьпроект
Северо-Западное отделение
Ленинград

Инв. № подл. | 12965тм-17 | Подпись и дата | Взам. инв. №

Копия верна



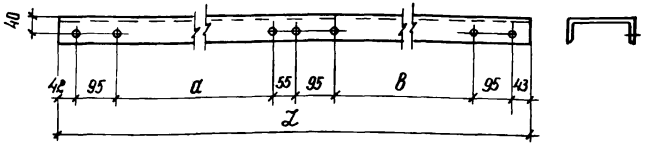


| Обозначение | Марка | a мм | в мм | L мм | Масса, кг |
|---|---|---|---|---|---|
| 3.407.9-153.7-КСИ-060 | МЭ-153 | 850 | 905 | 2180 | 31.0 |
| -02 | МЭ-155 | 1850 | 1905 | 4180 | 59.3 |

1. Все отверстия ф 14 мм
2. Изделие МЭ-154 зеркально изделию МЭ-153 и имеет обозначение 3.407.9-150.7-КСИ-060-01
3. Изделие МЭ-156 зеркально изделию МЭ-155 и имеет обозначение 3.407.9-150.7-КСИ-060-03
4. Технические требования см. документацию 3.407.9-150.7-КСИ-000ТТ

| | | | |
|---|---|---|---|
| Нач. отд. | Раненский | | 2.11.87 |
| Н. контр. | Ковалев | | 2.11.87 |
| ГИП | Парфенов | | 2.11.87 |
| Рук. гр. | Курсанова | | 2.11.87 |
| Провер. | Ковалев | | 2.11.87 |
| Инженер | Бабак | | 2.11.87 |

3.407.9-153.7-КСИ-060

Изделие МЭ (МЭ-153... МЭ-156)

16-ГОСТ 8240-72* / Швеллер 8 Ст3-ГОСТ 535-79*

| Стадия | Масса | Масштаб |
|---|---|---|
| Р | См. табл. | 1:10 |
| Лист | Листов 1 | |

Энергосетьпроект
Северо-Западное отделение
Ленинград

Инв. № подл. | 12965тм-17 | Подпись и дата | Взам. инв. №

Копия верна

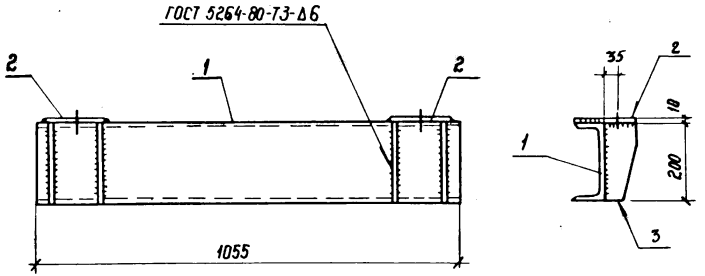


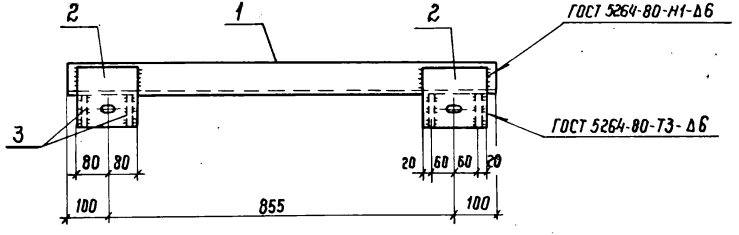


Поз. 2

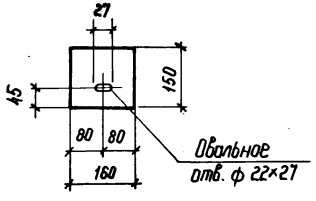


Поз. 3

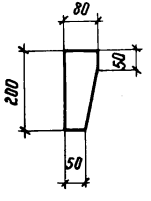


| Формат | Зона | Поз. | Обозначение | Наименование | Кол. | Примечание |
|---|---|---|---|---|---|---|
| | | | | Документация | | |
| А3 | | | 3.407.9-153.7-КСИ-000ТТ | Технические требования | | |
| | | | | Детали | | |
| Б4 | | 1 | 3.407.9-153.7-КСИ-204-05 | Швеллер 20-ГОСТ 8240-72* / Ст3 ГОСТ 535-79* L=1055 | 1 | 19,4 кг |
| Б4 | | 2 | -202-07 | Лист 10-ГОСТ 19903-74* / Ст3 ГОСТ 14637-79 S=150×160 | 2 | 1,9 кг |
| Б4 | | 3 | -200-12 | Полоса 6×80-ГОСТ 103-76* / Ст3 ГОСТ 535-79* L=200 | 4 | 0,8 кг |

| | | | | |
|---|---|---|---|---|
| Нач. отд | Роменский | | 2.11.87 | 3.407.9-153.7-КСИ-061 |
| Н. контр. | Ковалев | | 2.11.87 | Изделие МЭ-157 |
| ГИП | Парфенов | | 2.11.87 | |
| Рук. гр. | Кирсанова | | 2.11.87 | |
| Проверил | Ковалев | | 2.11.87 | |
| Инженер | Бабак | | 2.11.87 | |

| Стадия | Масса | Масштаб |
|---|---|---|
| Р | 26,4 | 1:10 |
| Лист | Листов 1 | |

ЭНЕРГОСЕТЬПРОЕКТ
Северо-Западное отделение
Ленинград

Инв. № подл. 12966-17 | Подпись и дата | Взам. инв. №

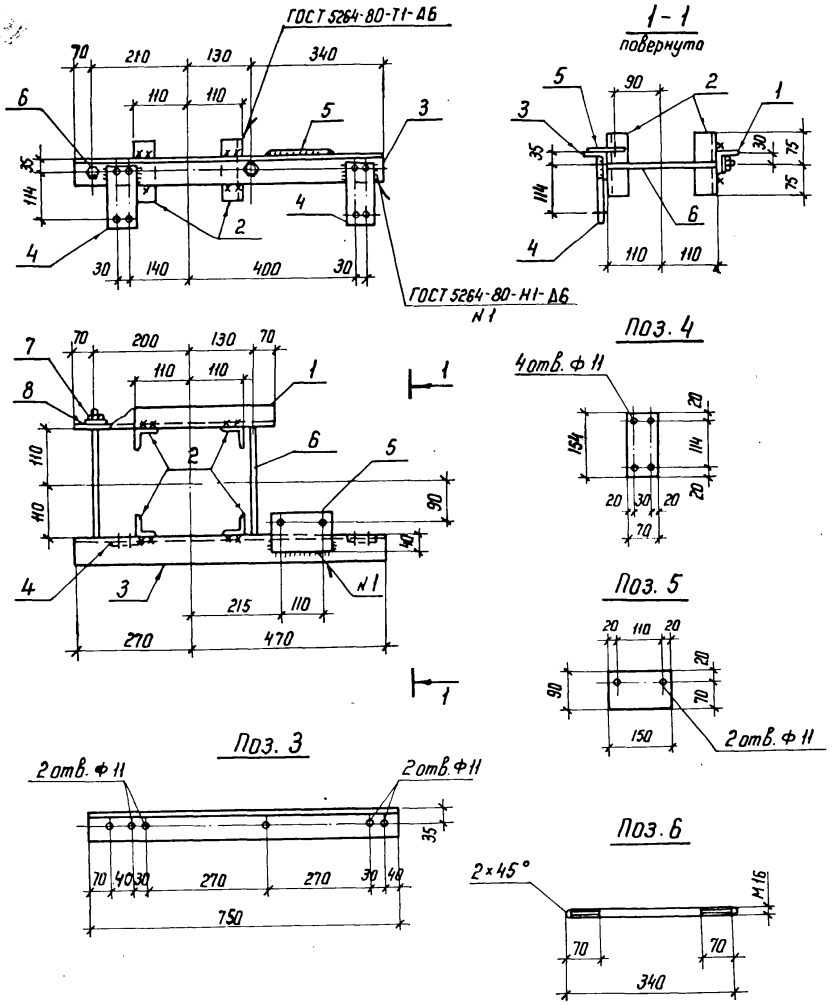


| Формат | Зона | Поз | Обозначение | Наименование | Кол | Примечание |
|---|---|---|---|---|---|---|
| | | | | Документация | | |
| А3 | | | 3.407.9-153.7-КСИ-000 ТТ | Технические требования | | |
| | | | | Детали | | |
| Б4 | | 1 | 3.407.9-153.7-КСИ-210-30 | Уголок 50×50×5 ГОСТ 8509-86 / Вст3 ГОСТ 535-79* ℓ=470 | 1 | 1,8 кг |
| Б4 | | 2 | -12 | То же ℓ=150 | 4 | 0,6 кг |
| Б4 | | 3 | -222 | Уголок 63×63×5 ГОСТ 8509-86 / Вст3 ГОСТ 535-79* ℓ=750 | 1 | 3,6 кг |
| Б4 | | 4 | -214-01 | Полоса 6×70 ГОСТ 103-76* / Вст3 ГОСТ 535-79* ℓ=154 | 2 | 0,5 кг |
| Б4 | | 5 | -223 | Полоса 6×90 ГОСТ 103-76* / Вст3 ГОСТ 535-79* ℓ=150 | 1 | 0,6 кг |
| Б4 | | 6 | -213 | Круг 16 ГОСТ 2590-71* / Вст3 ГОСТ 535-79* ℓ=340 | 2 | 0,5 кг |
| | | | | | | |
| | | | | Стандартные изделия | | |
| | | 7 | | Гайка М16.5 ГОСТ 5915-70* | 4 | |
| | | 8 | | Шайба 16 ГОСТ 11371-78* | 4 | |

| | | | |
|---|---|---|---|
| Нач. отд | Роменский | | 2.11.87 |
| Н. контр | Ковалев | | 2.11.87 |
| ГИП | Парфенов | | 2.11.87 |
| Рук. гр | Кирсанова | | 2.11.87 |
| Проверил | Ковалев | | 2.11.87 |
| Инженер | Бабак | | 2.11.87 |

3.407.9-153.7-КСИ-062

Изделие МЭ-158

| Стадия | Масса | Масштаб |
|---|---|---|
| Р | 10,6 | 1:10 |
| Лист | Листов 1 | |

ЭНЕРГОСЕТЬПРОЕКТ
Северо-Западное отделение
Ленинград

Копир

Формат А3

Инв. № подл. | Подпись и дата | Взам. инв. №
12966 тм-т 7

Копия верна

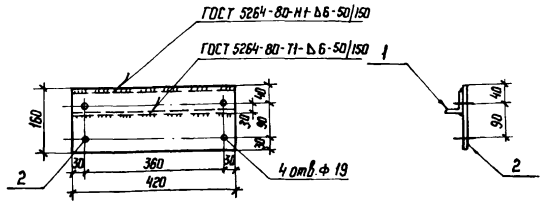


| Формат | Зона | Поз. | Обозначение | Наименование | Кол. | Примечание |
|---|---|---|---|---|---|---|
| | | | | Документация | | |
| А3 | | | 3.407.9-158.7-КСИ-000 ТТ | Технические требования | | |
| | | | | Детали | | |
| Б4 | | 1 | 3.407.9-153.7-КСИ-210-31 | Уголок $\frac{50\times50\times5\ ГОСТ\ 8509-86}{ВСт3\ ГОСТ\ 535-79^*}$ $\ell$-420 | 1 | 1,6 кг |
| Б4 | | 2 | -217-01 | Лист $\frac{8\ ГОСТ\ 19903-74^*}{ВСт3\ ГОСТ\ 14637-79}$ $S$-150×420 | 1 | 4,2 кг |

| | | | |
|---|---|---|---|
| Нач. отд | Роменский | | 2.11.87 |
| Н. контр. | Ковалев | | 2.11.87 |
| ГИП | Парфенов | | 2.11.87 |
| Рук. гр. | Кирсанова | | 2.11.87 |
| Проверил | Ковалев | | 2.11.87 |
| Инженер | Бабак | | 2.11.87 |

3.407.9-153.7-КСИ-063

Изделие МЭ-159

| Стадия | Масса | Масштаб |
|---|---|---|
| Р | 5,8 | 1:10 |
| Лист | Листов 1 | |

ЭНЕРГОСЕТЬПРОЕКТ
Северо-Западное отделение
Ленинград

Инв. № подл. 2966 тм-т7 | Подпись и дата | Взам. инв. №

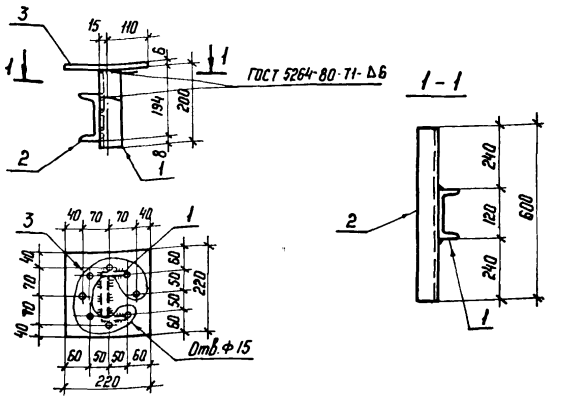


| Формат | Зона | Поз | Обозначение | Наименование | Кол. | Примечание |
|---|---|---|---|---|---|---|
| | | | | Документация | | |
| А3 | | | 3.407.9-153.7-КСИ-000 ТТ | Технические требования | | |
| | | | | Детали | | |
| Б4 | | 1 | 3.407.9-153.7-КСИ-205-46 | Швеллер $\frac{12\ ГОСТ\ 8240-72^*}{ВСт3\ ГОСТ\ 535-79^*}$ $\ell$-200 | 1 | 2,1 кг |
| Б4 | | 2 | -57 | То же $\ell$-600 | 1 | 6,2 кг |
| Б4 | | 3 | -201-18 | Лист $\frac{6\ ГОСТ\ 19903-74^*}{ВСт3\ ГОСТ\ 14637-79}$ $S$-220×220 | 1 | 2,3 кг |

| | | | |
|---|---|---|---|
| Нач. отд | Роменский | | 2.11.87 |
| Н. контр. | Ковалев | | 2.11.87 |
| ГИП | Парфенов | | 2.11.87 |
| Рук. гр. | Кирсанова | | 2.11.87 |
| Проверил | Ковалев | | 2.11.87 |
| Инженер | Бабак | | 2.11.87 |

3.407.9-153.7-КСИ-064

Изделие МЭ-160

| Стадия | Масса | Масштаб |
|---|---|---|
| Р | 10,6 | 1:10 |
| Лист | Листов 1 | |

ЭНЕРГОСЕТЬПРОЕКТ
Северо-Западное отделение
Ленинград

Инв. № подл. 2966 тм-т7 | Подпись и дата | Взам. инв. №

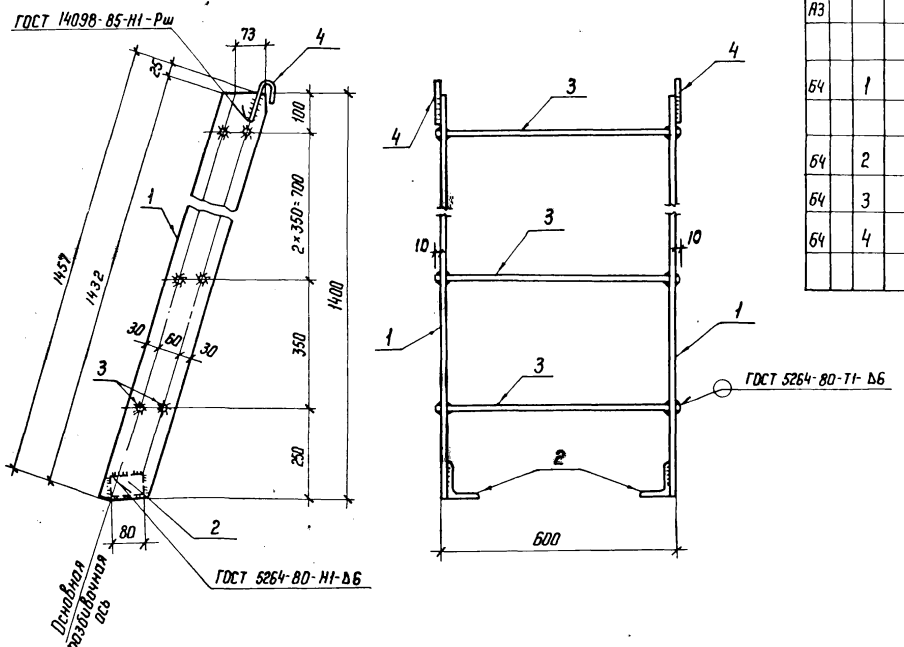


| Формат | Зона | Поз. | Обозначение | Наименование | Кол | Примечание |
|---|---|---|---|---|---|---|
| | | | | Документация | | |
| А3 | | | 3.407.9-153.7-КСИ-000 ТТ | Технические требования | | |
| | | | | Детали | | |
| Б4 | | 1 | 3.407.9-153.7-КСИ-201-15 | Лист $\frac{6\ ГОСТ\ 19903-74^{*}}{Вст3\cdot ГОСТ\ 14637-79}$ | 2 | 8,2 кг |
| | | | | S=120×1457 | | |
| Б4 | | 2 | -212-26 | Уголок $\frac{75\times75\times6\cdot ГОСТ\ 8509-86}{Вст3\cdot ГОСТ\ 535-79^{*}}$ ℓ=80 | 2 | 0,5 кг |
| Б4 | | 3 | -221-02 | Круг $\frac{18\cdot ГОСТ\ 2590-71^{*}}{Вст3\cdot ГОСТ\ 535-79^{*}}$ ℓ=620 | 8 | 1,2 кг |
| Б4 | | 4 | -03 | То же ℓ=160 | 2 | 0,3 кг |

| | | | |
|---|---|---|---|
| Нач. отд | Роменский | | 2.11.87 |
| Н. контр | Ковалев | | 2.11.87 |
| ГИП | Парфенов | | 2.11.87 |
| Рук. гр | Кирсанова | | 2.11.87 |
| Проверил | Ковалев | | 2.11.87 |
| Инженер | Бабак | | 2.11.87 |

3.407.9-153.7-КСИ-065

Изделие МЭ-161

| Стадия | Масса | Масштаб |
|---|---|---|
| Р | 27,6 | 1:10 |
| Лист | Листов 1 | |

ЭНЕРГОСЕТЬПРОЕКТ
Северо-Западное отделение
Ленинград

Инв. № подл. | Подпись и дата | Взам. инв. №
12366 ТМ-Т7

Копировал

Формат А3

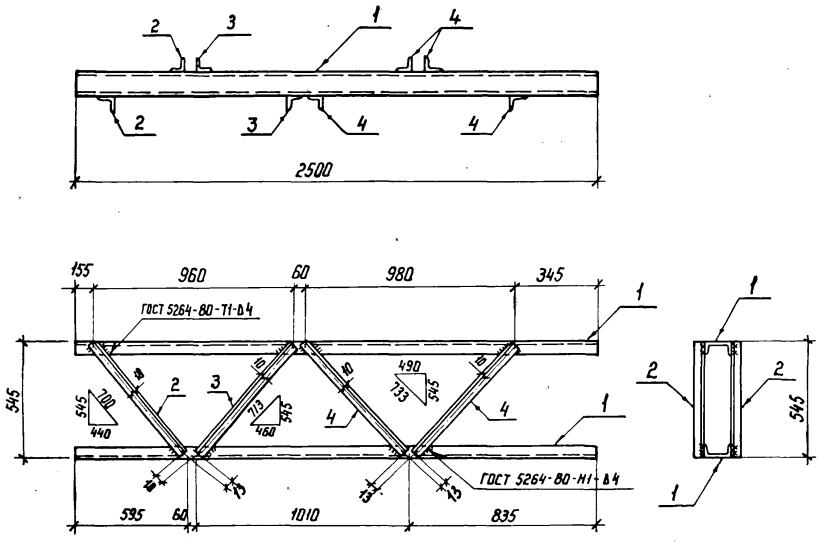


| Формат | Зона | Поз. | Обозначение | Наименование | Кол. | Примечание |
|---|---|---|---|---|---|---|
| | | | | Документация | | |
| А3 | | | 3.407.9-153.7-КСИ-000 ТТ | Технические требования | | |
| | | | | Детали | | |
| 64 | | 1 | 3.407.9-153.7-КСИ-205-49 | Швеллер $\frac{12\text{-ГОСТ 8240-72*}}{\text{ВСт.3-ГОСТ 535-79*}}$ ℓ=2500 | 2 | 26,0 кг |
| 64 | | 2 | -224 | Уголок $\frac{36\times36\times4\text{-ГОСТ 8509-86}}{\text{ВСт3 ГОСТ 535-79*}}$ ℓ=690 | 2 | 1,5 кг |
| 64 | | 3 | -01 | То же ℓ=700 | 2 | 1,5 кг |
| 64 | | 4 | -02 | " ℓ=720 | 4 | 1,6 кг |

| | | | |
|---|---|---|---|
| Нач. отд. | Роменский | [signature] | 2.11.87 |
| Н. контр. | Ковалев | [signature] | 2.11.87 |
| ГИП | Порфенов | [signature] | 2.11.87 |
| Рук. гр. | Кирсанова | [signature] | 2.11.87 |
| Проверил | Ковалев | [signature] | 2.11.87 |
| Ст. инж. | Колинько | [signature] | 2.11.87 |

3.407.9-153.7-КСИ-066

Изделие МЭ-162

| Стадия | Масса | Масштаб |
|---|---|---|
| Р | 64,4 | 1:20 |

Лист | Листов 1

«ЭНЕРГОСЕТЬПРОЕКТ»
Северо-Западное отделение
Ленинград

Копия верна

Инв. № подл. 12966 тм-т 7 | Подпись и дата | Взам. инв. №

Копир. Ко... Формат А3

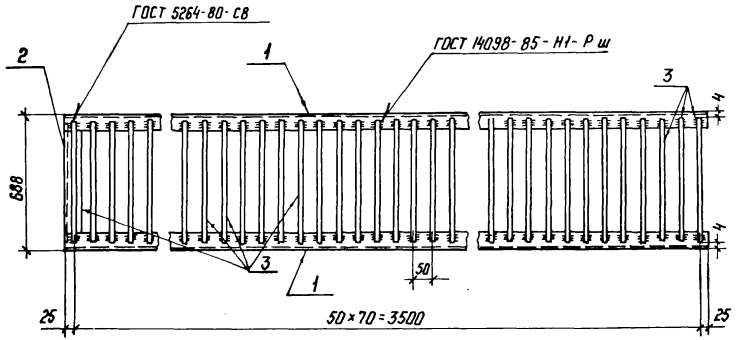


| Формат | Зона | Поз. | Обозначение | Наименование | Кол. | Примечание |
|---|---|---|---|---|---|---|
| | | | | Документация | | |
| А3 | | | 3.407.9-153.7-КСН-000 ТТ | Технические требования | | |
| | | | | Детали | | |
| Б4 | | 1 | 3.407.9-153.7-КСН-209-09 | Швеллер $\frac{8\text{-ГОСТ }8240\text{-}72^{*}}{\text{Вст3-ГОСТ }535\text{-}79^{*}}$ $\ell$=3550 | 2 | 25,0 кг |
| Б4 | | 2 | -10 | То же $\ell$=675 | 1 | 4,8 кг |
| Б4 | | 3 | -213-04 | Круг $\frac{16\text{-ГОСТ }2590\text{-}71^{*}}{\text{Вст3-ГОСТ }535\text{-}79^{*}}$ $\ell$=680 | 71 | 1,1 кг |
| | | | | | | |
| | | | | | | |

Позиция 2

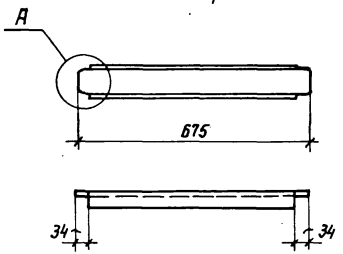


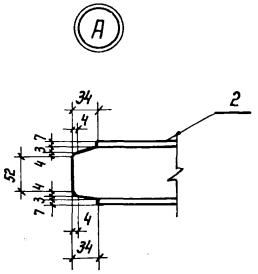


| | | | |
|---|---|---|---|
| Нач. отд | Роменский | | 2.11.87 |
| Н. контр | Ковалев | | 2.11.87 |
| ГИП | Парфенов | | 2.11.87 |
| Рук. гр | Кирсанова | | 2.11.87 |
| Проверил | Ковалев | | 2.11.87 |
| Инженер | Бабак | | 2.11.87 |

3.407.9-153.7-КСН-067

Изделие МЭ-163

| Стадия | Масса | Масштаб |
|---|---|---|
| Р | 132,9 | 1:10 |
| Лист | Листов 1 | |

ЭНЕРГОСЕТЬПРОЕКТ
Северо-Западное отделение
Ленинград

Копировал

Формат А3

Инв. № подл. 12966 тм-т7 | Подпись и дата | Взам. инв. №

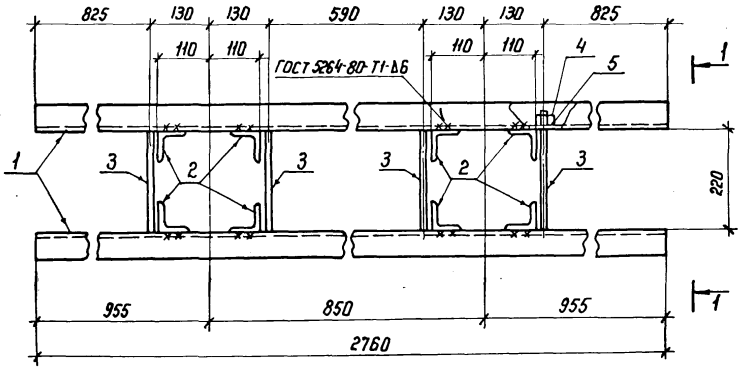


1-1
повернуто

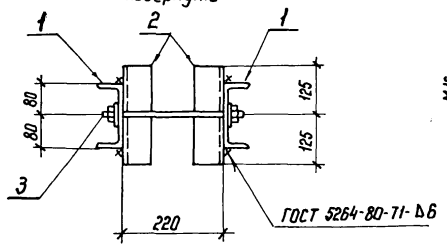


Поз. 3

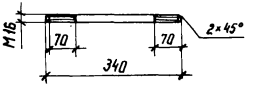


Все отверстия ф 19 мм

| Формат | Зона | Поз. | Обозначение | Наименование | Кол. | Примечание |
|---|---|---|---|---|---|---|
| | | | | Документация | | |
| А3 | | | 3.407.9-153.7-КСИ-000 ТТ | Технические требования | | |
| | | | | Детали | | |
| Б4 | | 1 | 3.407.9-153.7-КСИ-203-23 | Швеллер 16-ГОСТ 8240-72* / ВСт3 ГОСТ 535-79* ℓ=2760 | 2 | 39,2 кг |
| Б4 | | 2 | -212-14 | Уголок 75×75×6 ГОСТ 8509-86 / ВСт3 ГОСТ 535-79* ℓ=250 | 8 | 1,7 кг |
| А3 | | 3 | -213 | Круг 16-ГОСТ 2590-71* / ВСт3 ГОСТ 535-79* ℓ=340 | 4 | 0,5 кг |
| | | | | Стандартные изделия | | |
| – | | 4 | | Гайка М16.5 ГОСТ 5915-70* | 8 | |
| – | | 5 | | Шайба 16 ГОСТ 11371-78* | 8 | |

| | | | |
|---|---|---|---|
| Нач. отд | Роменский | | 2.11.87 |
| Н. контр | Ковалев | | 2.11.87 |
| ГИП | Парфенов | | 2.11.87 |
| Рук. гр. | Кирсанова | | 2.11.87 |
| Проверил | Ковалев | | 2.11.87 |
| Инженер | Бабак | | 2.11.87 |

3.407.9-153.7-КСИ-068

Изделие МЭ-164

| Стадия | Масса | Масштаб |
|---|---|---|
| Р | 94,4 | 1:10 |
| Лист | Листов 1 | |

ЭНЕРГОСЕТЬПРОЕКТ
Северо-Западное отделение
Ленинград

Инв. № подл. 12966тм-т7 | Подпись и дата | Взам. инв. №

Копия верна

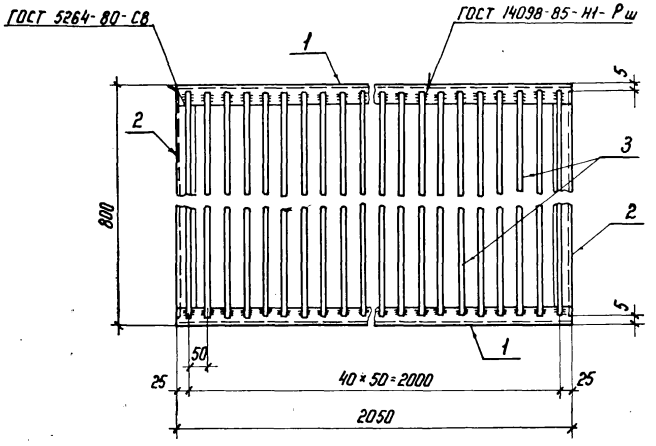


Поз. 2

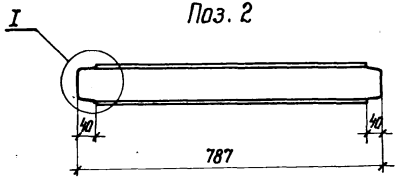


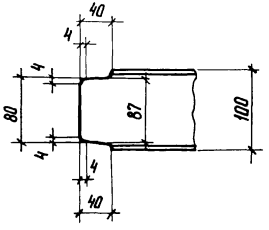


| Формат | Зона | Поз. | Обозначение | Наименование | Кол. | Примечание |
|---|---|---|---|---|---|---|
| | | | | Документация | | |
| А3 | | | 3.407.9-153.7-КСИ-000 ТТ | Технические требования | | |
| | | | | Детали | | |
| Б4 | | 1 | 3.407.9-153.7-КСИ-208-10 | Швеллер $\frac{10\text{-ГОСТ 8240-72*}}{\text{В Ст 3 ГОСТ 535-79*}}$ $\ell$=2050 | 2 | 17,6 кг |
| Б4 | | 2 | -11 | То же $\ell$= 787 | 2 | 6,8 кг |
| Б4 | | 3 | -213-03 | Круг $\frac{16\text{-ГОСТ 2590-71*}}{\text{В Ст 3 ГОСТ 535-79*}}$ $\ell$=790 | 41 | 1,2 кг |

| | | | | | | | |
|---|---|---|---|---|---|---|---|
| | | | | 3.407.9-153.7-КСИ-069 | | | |
| Нач. отд | Роменский | | 2.11.87 | Изделие МЭ-165 | Стадия | Масса | Масштаб |
| Н. контр | Ковалев | | 2.11.87 | | Р | 98 | 1:10 |
| ГИП | Парфенов | | 2.11.87 | | Лист | Листов 1 | |
| Рук. гр | Кирсанова | | 2.11.87 | | ЭНЕРГОСЕТЬПРОЕКТ Северо-Западное отделение Ленинград | | |
| Проверил | Ковалев | | 2.11.87 | | | | |
| Инженер | Бабак | | 2.11.87 | | | | |

Инв. № подл. 12966 ТН-Т7 | Подпись и дата | Взам. инв. №

Копия верна

Формат А3

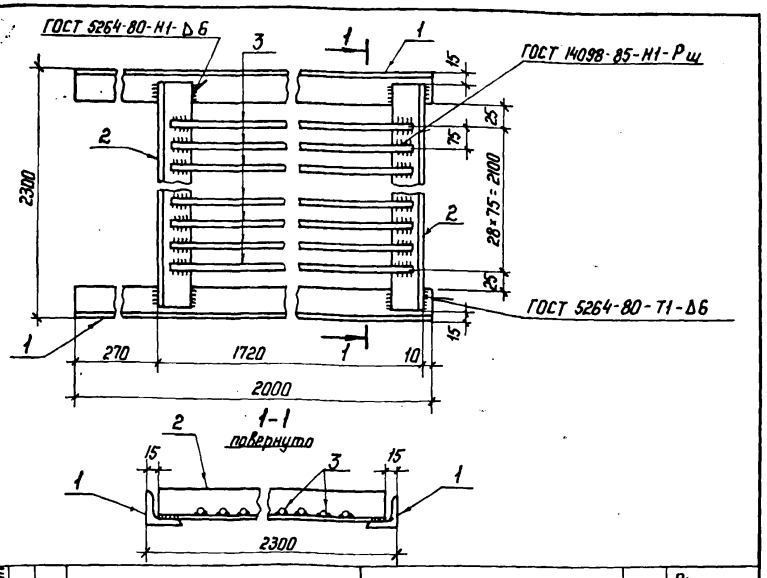


| Формат | Зона | Поз. | Обозначение | Наименование | Кол. | Примечание |
|---|---|---|---|---|---|---|
| | | | | Документация | | |
| А3 | | | 3.407.9-153.7-КСИ-000ТТ | Технические требования | | |
| | | | | Детали | | |
| Б4 | | 1 | 3.407.9-153.7-КСИ-212-27 | Уголок 75×75×6-ГОСТ 8509-86 / В Ст3 ГОСТ 535-79* ℓ=2000 | 2 | 13,8 кг |
| Б4 | | 2 | -28 | То же ℓ=2270 | 2 | 15,6 кг |
| Б4 | | 3 | -221-01 | Круг 18-ГОСТ 2590-71* / В Ст3 ГОСТ 535-79* ℓ=1700 | 29 | 3,4 кг |

| | | | |
|---|---|---|---|
| Нач. отд | Роменский | | 2.11.87 |
| Н. контр | Ковалев | | 2.11.87 |
| ГИП | Парфенов | | 2.11.87 |
| Рук. гр. | Кирсанова | | 2.11.87 |
| Проверил | Ковалев | | 2.11.87 |
| Инженер | Бобак | | 2.11.87 |

3.407.9-153.7-КСИ-070

Изделие МЭ-166

| Стадия | Масса | Масштаб |
|---|---|---|
| Р | 157,4 | 1:10 |
| Лист | Листов 1 | |

ЭНЕРГОСЕТЬПРОЕКТ
Северо-Западное отделение
Ленинград

Инв. № подл. 12966 тм-т7 | Подпись и дата | Взам. инв. №

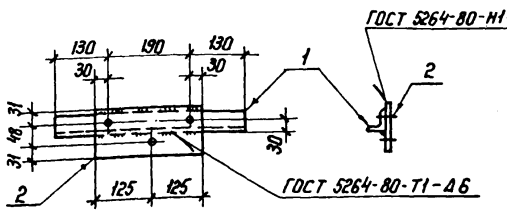


Все отверстия ф 15 мм

| Формат | Зона | Поз. | Обозначение | Наименование | Кол. | Примечание |
|---|---|---|---|---|---|---|
| | | | | Документация | | |
| А3 | | | 3.407.9-153.7-КСИ-000ТТ | Технические требования | | |
| | | | | Детали | | |
| Б4 | | 1 | 3.407.9-153.7-КСИ-210-17 | Уголок 50×50×5 ГОСТ 8509-86 / В Ст3 ГОСТ 535-79* ℓ=450 | 1 | 1,7 кг |
| Б4 | | 2 | -201-14 | Лист 6-ГОСТ 19903-74* / В Ст3-ГОСТ 14637-79 S=110×250 | 1 | 1,3 кг |

| | | | |
|---|---|---|---|
| Нач. отд | Роменский | | 2.11.87 |
| Н. контр | Ковалев | | 2.11.87 |
| ГИП | Парфенов | | 2.11.87 |
| Рук. гр | Кирсанова | | 2.11.87 |
| Проверил | Ковалев | | 2.11.87 |
| Инженер | Бобак | | 2.11.87 |

3.407.9-153.7-КСИ-071

Изделие МЭ-167

| Стадия | Масса | Масштаб |
|---|---|---|
| Р | 3,0 | 1:10 |
| Лист | Листов 1 | |

ЭНЕРГОСЕТЬПРОЕКТ
Северо-Западное отделение
Ленинград

Инв. № подл. 12966 тм-т7 | Подпись и дата | Взам. инв. №

Копия верна

Формат А4

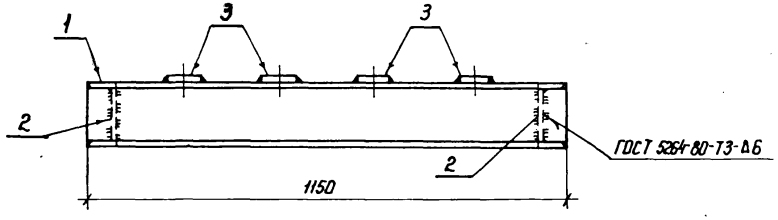


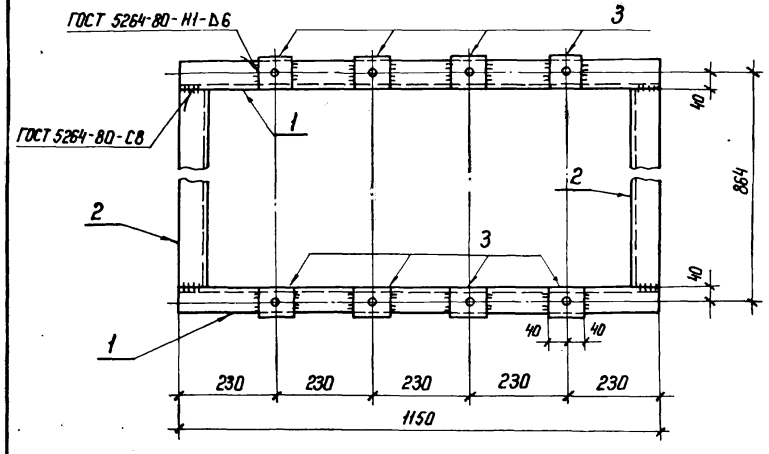


Все отверстия ф 22 мм

| Формат | Зона | Поз. | Обозначение | Наименование | Кол. | Примечание |
|---|---|---|---|---|---|---|
| | | | | Документация | | |
| А3 | | | 3.407.9-153.7-КСИ-000ТТ | Технические требования | | |
| | | | | Детали | | |
| Б4 | | 1 | 3.407.9-153.7-КСИ-203-24 | Швеллер 16-ГОСТ 8240-72* / Вст3 ГОСТ 535-79* ℓ=1150 | 2 | 16,3 кг |
| Б4 | | 2 | -25 | ℓ=784 | 2 | 11,1 кг |
| Б4 | | 3 | -200-04 | Полоса 6×80-ГОСТ 103-76* / Вст3 ГОСТ 535-79* ℓ=80 | 8 | 0,3 кг |

| | | | | | |
|---|---|---|---|---|---|
| | | | | 3.407.9-153.7-КСИ-072 | |
| Нач. отд. | Раменский | | 2.11.87 | Изделие МЭ-168 | Стадия: Р; Масса: 57,2; Масштаб: 1:10 |
| Н. контр. | Ковалев | | 2.11.87 | | Лист; Листов 1 |
| ГИП | Порфенов | | 2.11.87 | | |
| Рук. гр. | Кирсанова | | 2.11.87 | | |
| Проверил | Ковалев | | 2.11.87 | | ЭНЕРГОСЕТЬПРОЕКТ Северо-Западное отделение Ленинград |
| Инженер | Бобак | | 2.11.87 | | |

Инв.№ подл. | 12966 тм-т 7 | Подпись и дата | Взам. инв.№

Копир. Ка...

Формат А3

Копия верна

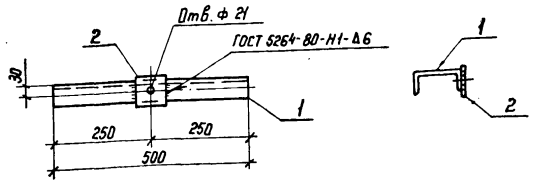


| Формат | Зона | Поз. | Обозначение | Наименование | Кол. | Примечание |
|---|---|---|---|---|---|---|
| | | | | Документация | | |
| А3 | | | 3.407.9-153.7-КСИ-ОПО ТТ | Технические требования | | |
| | | | | Детали | | |
| Б4 | | 1 | 3.407.9-153.7-КСИ-205-54 | Швеллер 12-ГОСТ 8240-72* / Вст3-ГОСТ 535-79* ℓ=500 | 1 | 5,2 кг |
| Б4 | | 2 | -200-13 | Полоса 6×80-ГОСТ 103-76* / Вст3 ГОСТ 535-79* ℓ=80 | 1 | 0,3 кг |

| | | | |
|---|---|---|---|
| Нач. отд | Роменский | | 2.11.87 |
| Н. контр. | Ковалев | | 2.11.87 |
| ГИП | Парфенов | | 2.11.87 |
| Рук. гр. | Кирсанова | | 2.11.87 |
| Проверил | Ковалев | | 2.11.87 |
| Ст. инж. | Колинько | | 2.11.87 |

3.407.9-153.7-КСИ-073

Изделие МЭ-169

| Стадия | Масса | Масштаб |
|---|---|---|
| Р | 5,5 | 1:10 |
| Лист | Листов 1 | |

ЭНЕРГОСЕТЬПРОЕКТ
Северо-Западное отделение
Ленинград

Инв. № подл. 12966 тм-т 7 | Подпись и дата | Взам. инв. №

Копия верна



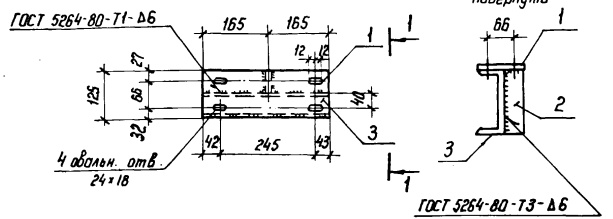


Поз. 2

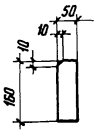


| Формат | Зона | Поз. | Обозначение | Наименование | Кол. | Примечание |
|---|---|---|---|---|---|---|
| | | | | Документация | | |
| А3 | | | 3.407.9-153.7-КСИ-ОПО ТТ | Технические требования | | |
| | | | | Детали | | |
| Б4 | | 1 | 3.407.9-153.7-КСИ-201-05 | Лист 6-ГОСТ 19903-74* / Вст3 ГОСТ 14637-79 S=125×330 | 1 | 1,9 кг |
| Б4 | | 2 | -211-02 | Полоса 6×50-ГОСТ 103-76* / Вст3-ГОСТ 535-79* ℓ=160 | 1 | 0,4 кг |
| Б4 | | 3 | -203-27 | Швеллер 16-ГОСТ 8240-72* / Вст3 ГОСТ 535-79* ℓ=330 | 1 | 4,7 кг |

| | | | |
|---|---|---|---|
| Нач. отд | Роменский | | 2.11.87 |
| Н. контр. | Ковалев | | 2.11.87 |
| ГИП | Парфенов | | 2.11.87 |
| Рук. гр. | Кирсанова | | 2.11.87 |
| Провер. | Ковалев | | 2.11.87 |
| Ст. инж. | Колинько | | 2.11.87 |

3.407.9-153.7-КСИ-074

Изделие МЭ-170

| Стадия | Масса | Масштаб |
|---|---|---|
| Р | 7,0 | 1:10 |
| Лист | Листов 1 | |

ЭНЕРГОСЕТЬПРОЕКТ
Северо-Западное отделение
Ленинград

Инв. № подл. 12966 тм-т 7 | Подпись и дата | Взам. инв. №

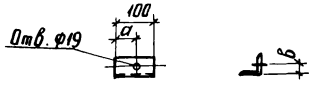


| Обозначение | Марка | a мм | в мм |
|---|---|---|---|
| 3.407.9-153.7-КСИ-075 | МЭ-171 | 50 | 30 |
| -01 | МЭ-172 | 35 | 25 |

Технические требования
См. докум. 3.407.9-150.7-КСИ-000ТТ

# 3.407.9-153.7-КСИ-075

| | | | |
|---|---|---|---|
| Нач. отд. | Роменский | | 2.11.87 |
| Н. контр. | Ковалев | | 2.11.87 |
| ГИП | Парфенов | | 2.11.87 |
| Рук. гр. | Кирсанова | | 2.11.87 |
| Провер. | Ковалев | | 2.11.87 |
| Ст. инж. | Колинько | | 2.11.87 |

Изделие МЭ
(МЭ-171, МЭ-172)

| Стадия | Масса | Масштаб |
|---|---|---|
| Р | 0.4 | 1:10 |

Лист | Листов 1

Уголок 50х50х5-ГОСТ 8509-86 / ВСт3-ГОСТ 535-79*

ЭНЕРГОСЕТЬПРОЕКТ
Северо-Западное отделение
Ленинград

Инв. № подл. 12966ТМ-Т7 | Подпись и дата | Взам. инв. №

копир. Анц

формат А5

Копия верна

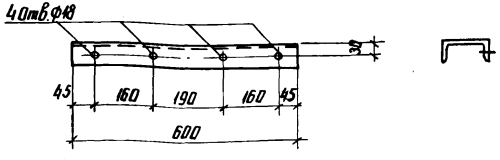


Технические требования см. докум. 3.407.9-150.7-КСИ-000ТТ

# 3.407.9-153.7-КСИ-076

| | | | |
|---|---|---|---|
| Нач. отд. | Роменский | | 2.11.87 |
| Н. контр. | Ковалев | | 2.11.87 |
| ГИП | Парфенов | | 2.11.87 |
| Рук. гр. | Кирсанова | | 2.11.87 |
| Провер. | Ковалев | | 2.11.87 |
| Ст. инж. | Колинько | | 2.11.87 |

Изделие МЭ-173

| Стадия | Масса | Масштаб |
|---|---|---|
| Р | 6.2 | 1:10 |

Лист | Листов 1

Швеллер 12-ГОСТ 8240-72* / ВСт3-ГОСТ 535-79*

ЭНЕРГОСЕТЬПРОЕКТ
Северо-Западное отделение
Ленинград

Инв. № подл. 12966ТМ-Т7 | Подпись и дата | Взам. инв. №

Копия верна

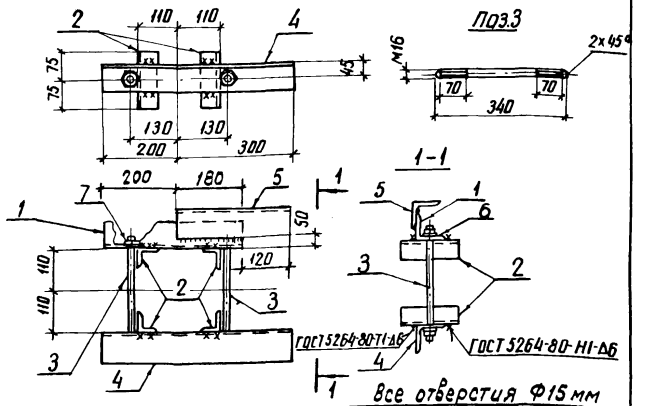


Все отверстия Ф15 мм

| Формат | Зона | Поз. | Обозначение | Наименование | Кол. | Примечание |
|---|---|---|---|---|---|---|
| | | | | Документация | | |
| А3 | | | 3.407.9-153.7-КСИ-000ТТ | Технические требования | | |
| | | | | Детали | | |
| Б4 | | 1 | 3.407.9-153.7-КСИ-212-32 | Уголок 75х75х6-ГОСТ 8509-86 / ВСт3-ГОСТ 535-79* ℓ=380 | 1 | 2.6 кг |
| Б4 | | 2 | -210-12 | Уголок 50х50х5-ГОСТ 8509-86 / ВСт3-ГОСТ 535-79* ℓ=150 | 4 | 0.6 кг |
| Б4 | | 3 | -213 | Круг 16-ГОСТ 2590-71* / ВСт3-ГОСТ 535-79* ℓ=340 | 2 | 0.5 кг |
| Б4 | | 4 | -212 | Уголок 75х75х6-ГОСТ 8509-86 / ВСт3-ГОСТ 535-79* ℓ=500 | 1 | 3.5 кг |
| Б4 | | 5 | -33 | То же ℓ=300 | 1 | 2.1 кг |
| | | | | Стандартные изделия | | |
| | | 6 | | Шайба 16. ГОСТ 11371-78* | 4 | |
| | | 7 | | Гайка 16.5 ГОСТ 5915-70* | 4 | |

# 3.407.9-153.7-КСИ-077

| | | | |
|---|---|---|---|
| Нач. отд. | Роменский | | 2.11.87 |
| Н. контр. | Ковалев | | 2.11.87 |
| ГИП | Парфенов | | 2.11.87 |
| Рук. гр. | Кирсанова | | 2.11.87 |
| Провер. | Ковалев | | 2.11.87 |
| Ст. инж. | Колинько | | 2.11.87 |

Изделие МЭ-174

| Стадия | Масса | Масштаб |
|---|---|---|
| Р | 11.8 | 1:10 |

Лист | Листов 1

ЭНЕРГОСЕТЬПРОЕКТ
Северо-Западное отделение
Ленинград

Инв. № подл. 12966ТМ-Т7 | Подпись и дата | Взам. инв. №

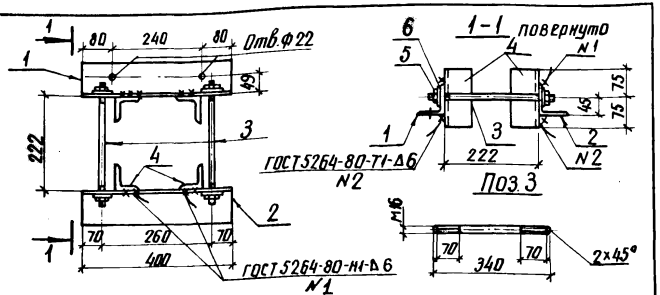


Все отверстия Ф19мм, кроме оговоренных

| Формат | Зона | Поз. | Обозначение | Наименование | Кол. | Примечание |
|---|---|---|---|---|---|---|
| | | | | Документация | | |
| А3 | | | 3.407.9-153.7-КСИ-000ТТ | Технические требования | | |
| | | | | Детали | | |
| Б4 | | 1 | 3.407.9-153.7-КСИ-212-29 | Уголок 90×90×6-ГОСТ 8509-86 Вст3-ГОСТ 535-79* ℓ=400 | 1 | 3,3 кг |
| Б4 | | 2 | -30 | То же | 1 | 3,3 кг |
| Б4 | | 3 | -213 | Круг 16-ГОСТ 2590-71* Вст3-ГОСТ 535-79* ℓ=340 | 2 | 0,5 кг |
| Б4 | | 4 | | Уголок 75×75×6-ГОСТ 8509-86 Вст3 ГОСТ 535-79* ℓ=150 | 4 | 1,0 кг |
| | | | | Стандартные изделия | | |
| | | 5 | | Гайка М16,5 ГОСТ 5915-70* | 4 | |
| | | 6 | | Шайба 16 ГОСТ 11371-78* | 4 | |

| | | | | |
|---|---|---|---|---|
| Нач.отд. | Роменский | | 2.11.87 | 3.407.9-153.7-КСИ-078 |
| Н.контр. | Ковалев | | 2.11.87 | |
| ГИП | Парфенов | | 2.11.87 | Изделие МЭ-175 |
| Рук.гр. | Корсанова | | 2.11.87 | |
| Проверил | Ковалев | | 2.11.87 | |
| Инженер | Бабак | | 2.11.87 | |

| Стадия | Масса | Масштаб |
|---|---|---|
| Р | 11.8 | 1:10 |
| Лист | Листов 1 | |

ЭНЕРГОСЕТЬПРОЕКТ
Северо-Западное отделение
Ленинград

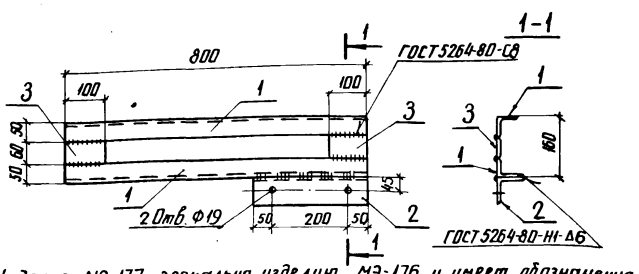


Изделие МЭ-177 зеркально изделию МЭ-176 и имеет обозначения 3.407.9-153.7-КСИ-079-01

| Формат | Зона | Поз. | Обозначение | Наименование | Кол. | Примечание |
|---|---|---|---|---|---|---|
| | | | | Документация | | |
| А3 | | | 3.407.9-153.7-КСИ-000ТТ | Технические требования | | |
| | | | | Детали | | |
| Б4 | | 1 | 3.407.9-153.7-КСИ-210- | Уголок 50×50×5-ГОСТ 8509-86 Вст3-ГОСТ 535-79* ℓ=800 | 2 | 3,0 кг |
| Б4 | | 2 | -212-31 | Уголок 75×75×6-ГОСТ 8509-86 Вст3-ГОСТ 535-79* ℓ=300 | 1 | 2,1 кг |
| Б4 | | 3 | -225 | Полоса 6×60-ГОСТ 103-76* Вст3-ГОСТ 535-79* ℓ=100 | 2 | 0,3 кг |

| | | | | |
|---|---|---|---|---|
| Нач.отд. | Роменский | | 2.11.87 | 3.407.9-153.7-КСИ-079 |
| Н.контр. | Ковалев | | 2.11.87 | |
| ГИП | Парфенов | | 2.11.87 | Изделие МЭ (МЭ-176, МЭ-177) |
| Рук.гр. | Корсанова | | 2.11.87 | |
| Проверил | Ковалев | | 2.11.87 | |
| Инженер | Бабак | | 2.11.87 | |

| Стадия | Масса | Масштаб |
|---|---|---|
| Р | 8.7 | 1:10 |
| Лист | Листов 1 | |

ЭНЕРГОСЕТЬПРОЕКТ
Северо-Западное отделение
Ленинград

Инв.№ подл. 12966тм-т1 | Подпись и дата | Взам.инв.№

Копировал
Формат А4

Копия верна

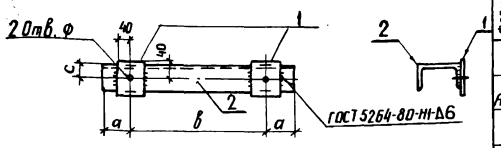


Таблица 1

| Обозначение | Марка | Масса кг |
|---|---|---|
| 3.407.9-153.7-КСИ-080 | МЭ-178 | 6.8 |
| -01 | МЭ-179 | 5.8 |
| -02 | МЭ-180 | 7.4 |
| -03 | МЭ-181 | 10.0 |
| -04 | МЭ-182 | 5.4 |
| -05 | МЭ-183 | 5.0 |

Поз. 1 Таблица 2

| Обозначение | φ мм |
|---|---|
| 3.407.9-153.7-КСИ-200-05 | 20 |
| -13 | 21 |
| -10 | 24 |
| -01 | 23 |
| -03 | 19 |

Поз. 2 Таблица 3

| Обозначение | a мм | в мм | c мм | φ мм |
|---|---|---|---|---|
| 3.407.9-153.7-КСИ-205-50 | 98 | 404 | 30 | 20 |
| -51 | 98 | 304 | 30 | 21 |
| -52 | 170 | 310 | 30 | 24 |
| -203-26 | 54 | 552 | 40 | 23 |
| -205-53 | 52 | 356 | 30 | 23 |
| -208-12 | 53 | 404 | 30 | 19 |

| Формат | Зона | Поз. | Обозначение | Наименование | Кол. на исполнение КСИ-080 — | 01 | 02 | 03 | 04 | 05 | Примечание |
|---|---|---|---|---|---|---|---|---|---|---|---|
| | | | | Документация | | | | | | | |
| А3 | | | 3.407.9-153.7-КСИ-000 ТТ | Технические требования | | | | | | | |
| | | | | Детали | | | | | | | |
| Б4 | | 1 | 3.407.9-153.7-КСИ-200-05 | Полоса 6х80-ГОСТ 103-76* Вст3-ГОСТ 535-79* ℓ=80 | 2 | | | | | | 0.3кг |
| | | | -13 | Тоже | | 2 | | | | | |
| | | | -10 | " | | | 2 | | | | |
| | | | -01 | " | | | | 2 | 2 | | |
| | | | -03 | " | | | | | | 2 | |
| Б4 | | 2 | -205-50 | Швеллер 12-ГОСТ 8240-72* Вст3-ГОСТ 535-79* ℓ=600 | 1 | | | | | | 6.2кг |
| | | | -51 | То же ℓ=500 | | 1 | | | | | 5.2кг |
| | | | -52 | " ℓ=650 | | | 1 | | | | 6.8кг |
| | | | -203-26 | Швеллер 16-ГОСТ 8240-72* Вст3-ГОСТ 535-79 ℓ=660 | | | | 1 | | | 9.4кг |
| | | | -205-53 | Швеллер 12-ГОСТ 8240-72* Вст3-ГОСТ 535-79 ℓ=460 | | | | | 1 | | 4.8кг |
| | | | -208-12 | Швеллер 10-ГОСТ 8240-72* Вст3-ГОСТ 535-79* ℓ=510 | | | | | | 1 | 4.4кг |
| | | | | Код | МЭ-178 | МЭ-179 | МЭ-180 | МЭ-181 | МЭ-182 | МЭ-183 | |

| | | | |
|---|---|---|---|
| Нач. отд. | Роменский | | 2.11.87 |
| Н. контр. | Ковалев | | 2.11.87 |
| ГИП | Парфенов | | 2.11.87 |
| Рук. гр. | Корсанова | | 2.11.87 |
| Проверил | Ковалев | | 2.11.87 |
| Инженер | Бабак | | 2.11.87 |

3.407.9-153.7-КСИ-080

Изделие МЭ (МЭ-178... МЭ-183)

| Стадия | Масса | Масштаб |
|---|---|---|
| Р | см. табл. 1 | — |
| Лист | Листов 1 | |

ЭНЕРГОСЕТЬПРОЕКТ Северо-Западное отделение Ленинград

Инв. № подл. | Подпись и дата | Взам. инв. №
12966тм-т7

Копия верна Марк

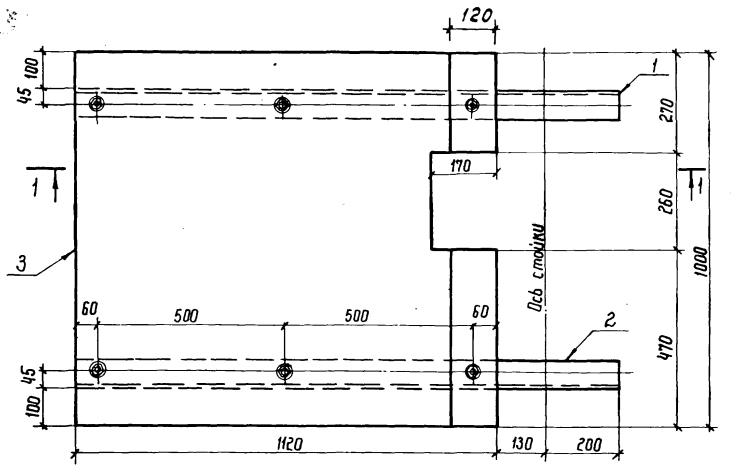


1 – 1

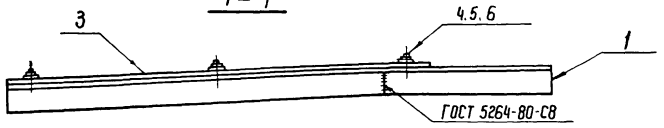


Поз. 1,2 (зеркально поз.1)

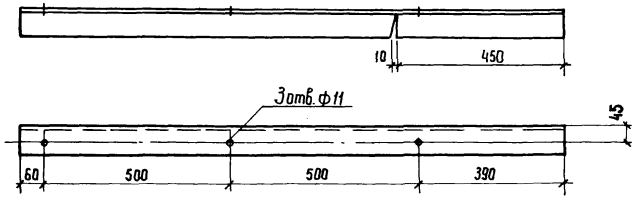


| Формат | Зона | Поз. | Обозначение | Наименование | Кол. | Примечание |
|---|---|---|---|---|---|---|
| | | | | Документация | | |
| А3 | | | 3.407.9-153.7-КСИ-000 ТТ | Технические требования | | |
| | | | | Детали | | |
| Б4 | | 1 | 3.407.9-153.7-КСИ-212 -21 | Уголок 75×75×6-ГОСТ 8509-86, ВСт3-ГОСТ 535-79* L=1450 | 1 | 10.0 кг |
| Б4 | | 2 | -22 | То же | 1 | Зеркально поз.1 |
| Б4 | | 3 | -219 -01 | Лист 2-ГОСТ 19903-74*, ВСт3-ГОСТ 16523-70* | | |
| | | | | S=1000×1120 | 1 | 16.9 кг |
| | | | | Стандартные изделия | | |
| | | 4 | | Болт М8×25.46 ГОСТ 7798-70* | 6 | |
| | | 5 | | Гайка М8.5 ГОСТ 5915-70* | 6 | |
| | | 6 | | Шайба 8 ГОСТ 11371-78* | 6 | |

| | | | |
|---|---|---|---|
| Нач. отд | Роменский | | 2.11.87 |
| Н. контр. | Ковалев | | 2.11.87 |
| ГИП | Порфенов | | 2.11.87 |
| Рук. гр | Кирсанова | | 2.11.87 |
| Проверил | Ковалев | | 2.11.87 |
| Инженер | Бабак | | 2.11.87 |

3.407.9-153.7 КСИ-081

Изделие МЭ-184

| Стадия | Масса | Масштаб |
|---|---|---|
| Р | 37.1 | 1:10 |
| Лист | Листов • | |

ЭНЕРГОСЕТЬПРОЕКТ
Северо-Западное отделение
Ленинград

Инв. № подл. 12966ТМ-Т7 | Подпись и дата | Взам. инв. №

Копия верна

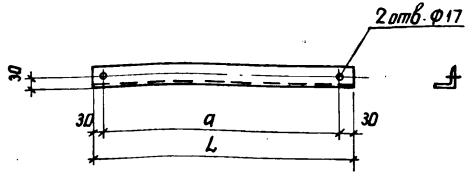


| Обозначение | Марка | a мм | L мм | Масса кг |
|---|---|---|---|---|
| КСИ-082 | МЭ-185 | 360 | 420 | 1.6 |
| -01 | МЭ-186 | 450 | 510 | 1.9 |

Технические требования см. докум. 3.407.9-153.7-КСИ-000ТТ

| Нач.отд. | Роменский | | 2.11.87 |
|---|---|---|---|
| Н.контр. | Ковалев | | 2.11.87 |
| ГИП | Парфенов | | 2.11.87 |
| Рук.гр. | Кирсанова | | 2.11.87 |
| Провер. | Ковалев | | 2.11.87 |
| Ст.инж. | Колинько | | 2.11.87 |

3.407.9-153.7-КСИ-082

Изделие МЭ (МЭ-185, МЭ-186)

50×50×5-ГОСТ 8509-86 Уголок ВСт3-ГОСТ 535-79*

| Стадия | Масса | Масштаб |
|---|---|---|
| Р | см. табл. | 1:10 |
| Лист | Листов 1 | |

ЭНЕРГОСЕТЬПРОЕКТ Северо-Западное отделение Ленинград

Инв.№ подл. | Подпись и дата | Взам.инв.№ | 12966ТМ-Т7

Копия верна

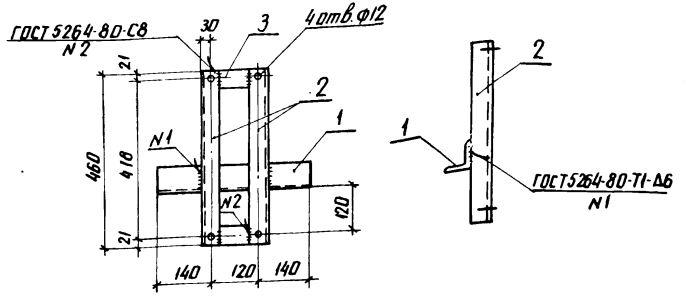


| Формат | Зона | Поз. | Обозначение | Наименование | Кол. | Примечание |
|---|---|---|---|---|---|---|
| | | | | Документация | | |
| А3 | | | 3.407.9-153.7-КСИ-000ТТ | Технические требования | | |
| | | | | Детали | | |
| Б4 | | 1 | 3.407.9-153.7-КСИ-212-34 | 75×75×6-ГОСТ 8509-86 Уголок ВСт3-ГОСТ 535-79* ℓ=400 | 1 | 2.8 кг |
| Б4 | | 2 | -210-33 | 50×50×5-ГОСТ 8509-86 Уголок ВСт3-ГОСТ 535-79* ℓ=460 | 2 | 1.74 кг |
| Б4 | | 3 | -211-03 | 6×50-ГОСТ 103-76* Полоса ВСт3-ГОСТ 535-79* ℓ=80 | 2 | 0.19 кг |

| Нач.отд. | Роменский | | 2.11.87 |
|---|---|---|---|
| Н.контр. | Ковалев | | 2.11.87 |
| ГИП | Парфенов | | 2.11.87 |
| Рук.гр. | Кирсанова | | 2.11.87 |
| Провер. | Ковалев | | 2.11.87 |
| Ст.инж. | Колинько | | 2.11.87 |

3.407.9-153.7-КСИ-083

Изделие МЭ-187

| Стадия | Масса | Масштаб |
|---|---|---|
| Р | 6.7 | 1:10 |
| Лист | Листов 1 | |

ЭНЕРГОСЕТЬПРОЕКТ Северо-Западное отделение Ленинград

Инв.№ подл. | Подпись и дата | Взам.инв.№ | 12966ТМ-Т7

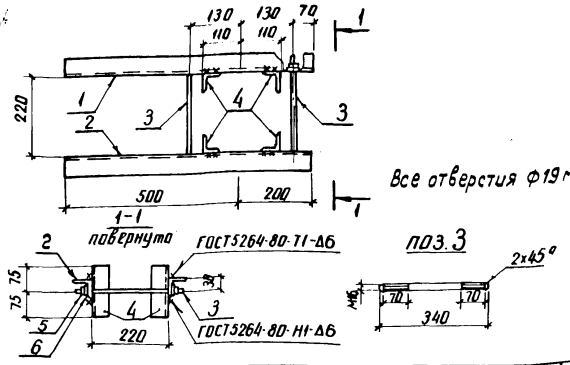


| Формат | Зона | Поз. | Обозначение | Наименование | Кол. | Примечание |
|---|---|---|---|---|---|---|
| | | | | Документация | | |
| А3 | | | 3.407.9-153.7-КСИ-000 ТТ | Технические требования | | |
| | | | | Детали | | |
| Б4 | | 1 | 3.407.9-153.7-КСИ-210-36 | Уголок 50х50х5-ГОСТ 8509-86 / В Ст3-ГОСТ 535-79* ℓ=700 | 1 | 2.6 кг |
| Б4 | | 2 | -37 | То же ℓ=700 | 1 | 2.6 кг |
| Б4 | | 3 | -213 | Круг 16-ГОСТ 2590-71* / В Ст3-ГОСТ 535-79* ℓ=340 | 2 | 0.5 кг |
| Б4 | | 4 | -210-12 | Уголок 50х50х5-ГОСТ 8509-86 / В Ст3-ГОСТ 535-79* ℓ=150 | 4 | 0.6 кг |
| | | | | Стандартные изделия | | |
| | | 5 | | Гайка М16.5 ГОСТ 5915-70* | 4 | |
| | | 6 | | Шайба 16 ГОСТ 11371-78* | 4 | |

Инв.№ подл. | Подпись и дата | Взам.инв.№ | 129667м-т7

| | | | |
|---|---|---|---|
| Нач.отд. | Роменский | | 2.11.87 |
| Н.контр. | Ковалев | | 2.11.87 |
| ГИП | Парфенов | | 2.11.87 |
| Рук.гр. | Корсанов | | 2.11.87 |
| Провер. | Ковалев | | 2.11.87 |
| Ст.инж. | Колинько | | 2.11.87 |

3.407.9-153.7-КСИ-084

Изделие МЭ-188

| Стадия | Масса | Масштаб |
|---|---|---|
| Р | 8.8 | 1:10 |
| Лист | Листов 1 | |

ЭНЕРГОСЕТЬПРОЕКТ Севера-Западное отделение Ленинград

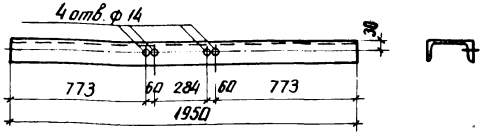


Технические требования см. докум. 3.407.9-153.7-КСИ-000 ТТ

Инв.№ подл. | Подпись и дата | Взам.инв.№ | 129667м-т7

| | | | |
|---|---|---|---|
| Нач.отд. | Роменский | | 2.11.87 |
| Н.контр. | Ковалев | | 2.11.87 |
| ГИП | Парфенов | | 2.11.87 |
| Рук.гр. | Корсанов | | 2.11.87 |
| Провер. | Ковалев | | 2.11.87 |
| Ст.инж. | Колинько | | 2.11.87 |

3.407.9-153.7-КСИ-085

Изделие МЭ-189

| Стадия | Масса | Масштаб |
|---|---|---|
| Р | 20.3 | 1:10 |
| Лист | Листов 1 | |

Швеллер 12-ГОСТ 8240-72* / В Ст3-ГОСТ 535-79*

ЭНЕРГОСЕТЬПРОЕКТ Севера-Западное отделение Ленинград

копир. Анисья формат А5

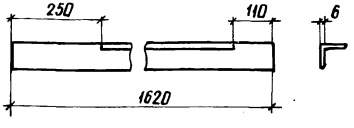


Технические требования см. докум. 3.407.9-153.7-КСИ-000 ТТ

Инв.№ подл. | Подпись и дата | Взам.инв.№ | 129667м-т7

| | | | |
|---|---|---|---|
| Нач.отд. | Роменский | | 2.11.87 |
| Н.контр. | Ковалев | | 2.11.87 |
| ГИП | Парфенов | | 2.11.87 |
| Рук.гр. | Корсанов | | 2.11.87 |
| Провер. | Ковалев | | 2.11.87 |
| Ст.инж. | Колинько | | 2.11.87 |

3.407.9-153.7-КСИ-086

Изделие МЭ-190

| Стадия | Масса | Масштаб |
|---|---|---|
| Р | 11.2 | 1:10 |
| Лист | Листов 1 | |

Уголок 75х75х6-ГОСТ 8509-86 / В Ст3-ГОСТ 535-79*

ЭНЕРГОСЕТЬПРОЕКТ Севера-Западное отделение Ленинград

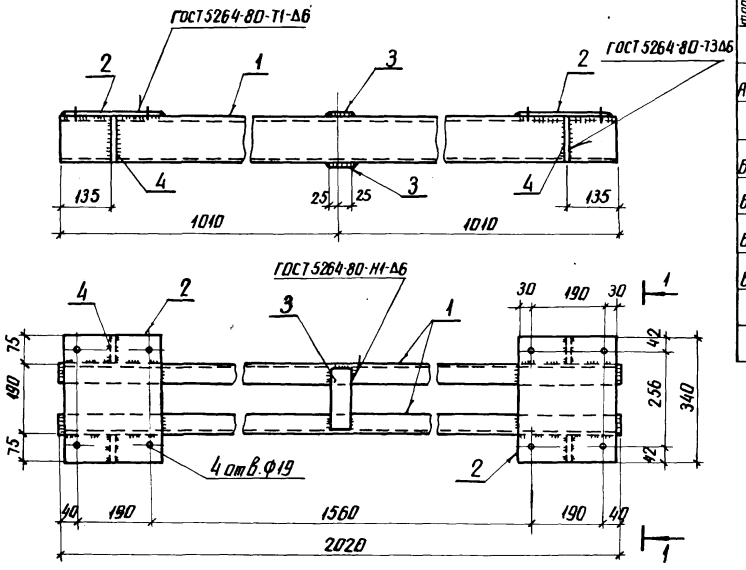


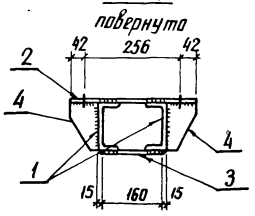


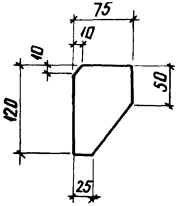


| Формат | Зона | Поз. | Обозначение | Наименование | Кол. | Примечание |
|---|---|---|---|---|---|---|
| | | | | Документация | | |
| А3 | | | 3.407.9-153.7-КСИ-000 ТТ | Технические требования | | |
| | | | | Детали | | |
| Б4 | | 1 | 3.407.9-153.7-КСИ-205-56 | Швемер 12-ГОСТ 8240-72* / ВСт-ГОСТ 535-79* ℓ=2020 | 2 | 21.0 кг |
| Б4 | | 2 | – 201-17 | Лист 6-ГОСТ 19903-74* / ВСт3-ГОСТ 14637-79 S=250×340 | 2 | 4.0 кг |
| Б4 | | 3 | – 211-05 | Полоса 6×50-ГОСТ 103-76* / ВСт3-ГОСТ 535-79* ℓ=160 | 2 | 0.4 кг |
| Б4 | | 4 | – 226 | Полоса 6×75-ГОСТ 103-76* / ВСт3-ГОСТ 535-79* ℓ=120 | 4 | 0.4 кг |

| | | | |
|---|---|---|---|
| Нач.отд. | Роменский | | 2.11.87 |
| Н.контр. | Ковалев | | 2.11.87 |
| ГИП | Парфенов | | 2.11.87 |
| Рук.гр. | Кирсанова | | 2.11.87 |
| Проверил | Ковалев | | 2.11.87 |
| Инженер | Бабак | | 2.11.87 |

3.407.9-153.7-КСИ-087

Изделие МЭ-191

| Стадия | Масса | Масштаб |
|---|---|---|
| Р | 52.4 | 1:10 |

Лист | Листов 1

ЭНЕРГОСЕТЬПРОЕКТ
Севера-Западное отделение
Ленинград

Копия верна

Инв.№ подл. 12966ТМ-Т7 | Подпись и дата | Взам. инв.№

Копия верна

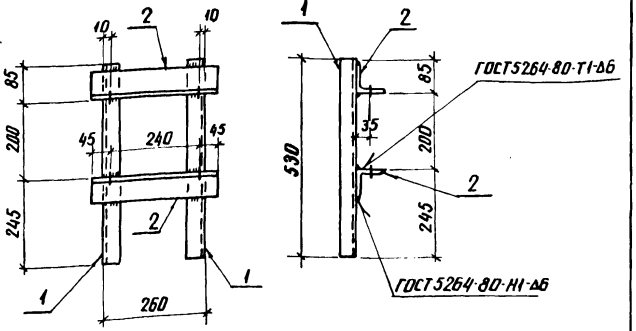


Все отверстия ф 22 мм

| Формат | Зона | Поз. | Обозначение | Наименование | Кол. | Примечание |
|---|---|---|---|---|---|---|
| | | | | Документация | | |
| А3 | | | 3.407.9-153.7-КСИ-0007 | Технические требования | | |
| | | | | Детали | | |
| Б4 | | 1 | 3.407.9-153.7-КСИ-227 | Уголок 40×40×4-ГОСТ 8509-86 Вст3-ГОСТ 535-79* ℓ=530 | 2 | 1.3 кг |
| Б4 | | 2 | -212-23 | Уголок 75×75×5-ГОСТ 8509-86 Вст3-ГОСТ 535-79* ℓ=330 | 2 | 1.9 кг |

Инв. № подл. | Подпись и дата | Взам. инв. №

| | | | |
|---|---|---|---|
| Нач. отд. | Роменский | | 2.11.87 |
| Н. контр. | Ковалев | | 2.11.87 |
| ГИП | Парфенов | | 2.11.87 |
| Рук. гр. | Кирсанова | | 2.11.87 |
| Проверил | Ковалев | | 2.11.87 |
| Инженер | Бабак | | 2.11.87 |

3.407.9-153.7-КСИ-088

Изделие МЭ-192

| Стадия | Масса | Масштаб |
|---|---|---|
| Р | 6.4 | 1:10 |
| Лист | Листов 1 | |

ЭНЕРГОСЕТЬПРОЕКТ
Северо-Западное отделение
Ленинград

Копия верна

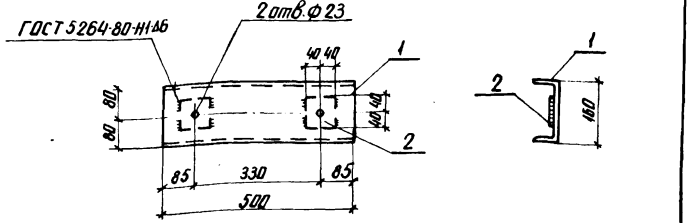


| Формат | Зона | Поз. | Обозначение | Наименование | Кол. | Примечание |
|---|---|---|---|---|---|---|
| | | | | Документация | | |
| А3 | | | 3.407.9-153.7-КСИ-0007 | Технические требования | | |
| | | | | Детали | | |
| Б4 | | 1 | 3.407.9-153.7-КСИ-203-20 | Швеллер 16 ГОСТ 8240-72* Вст3-ГОСТ 535-79* ℓ=500 | 1 | 7.1 кг |
| Б4 | | 2 | -200-01 | Полоса 6×80-ГОСТ 103-76* Вст3-ГОСТ 535-79* ℓ=80 | 2 | 0.3 кг |

Инв. № подл. | Подпись и дата | Взам. инв. №

| | | | |
|---|---|---|---|
| Нач. отд. | Роменский | | 2.11.87 |
| Н. контр. | Ковалев | | 2.11.87 |
| ГИП | Парфенов | | 2.11.87 |
| Рук. гр. | Кирсанова | | 2.11.87 |
| Проверил | Ковалев | | 2.11.87 |
| Инженер | Бабак | | 2.11.87 |

3.407.9-153.7-КСИ-089

Изделие МЭ-193

| Стадия | Масса | Масштаб |
|---|---|---|
| Р | 7.7 | 1:10 |
| Листов | Листов 1 | |

ЭНЕРГОСЕТЬПРОЕКТ
Северо-Западное отделение
Ленинград

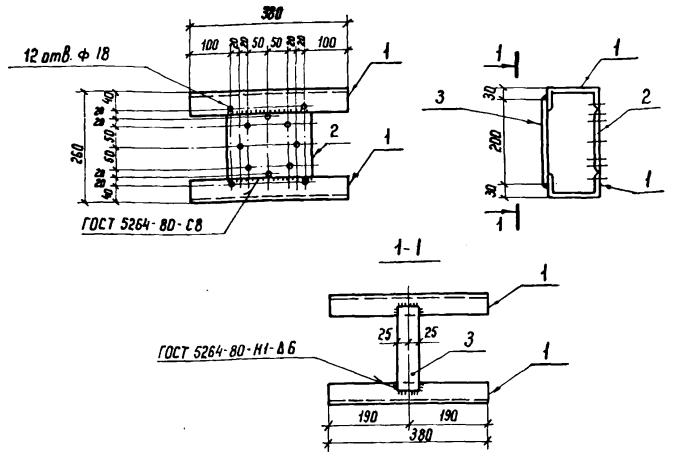


| Формат | Зона | Поз. | Обозначение | Наименование | Кол. | Примечание |
|---|---|---|---|---|---|---|
| | | | | Документация | | |
| А3 | | | 3.407.9-153.7-КСИ-000ТТ | Технические требования | | |
| | | | | Детали | | |
| Б4 | | 1 | 3.407.9-153.7-КСИ-205-55 | Швеллер 12-ГОСТ 8240-72* / Вст3-ГОСТ 535-79* ℓ=380 | 2 | 4,0 кг |
| Б4 | | 2 | -201-16 | Лист 6-ГОСТ 19903-74* / Вст3-ГОСТ 14637-79* S=155×200 | 1 | 1,5 кг |
| Б4 | | 3 | -211-04 | Полоса 6×50-ГОСТ 103-76* / Вст3-ГОСТ 535-79* ℓ=200 | 1 | 0,5 кг |

| | | | |
|---|---|---|---|
| Нач. отд | Роменский | | 2.11.87 |
| Н. контр | Ковалев | | 2.11.87 |
| ГИП | Порфенов | | 2.11.87 |
| Рук. гр. | Кирсанова | | 2.11.87 |
| Проверил | Ковалев | | 2.11.87 |
| Инженер | Бабак | | 2.11.87 |

3.407.9-153.7-КСИ-090

Изделие МЭ-194

| Стадия | Масса | Масштаб |
|---|---|---|
| Р | 10,0 | 1:10 |
| Лист | Листов 1 | |

ЭНЕРГОСЕТЬПРОЕКТ
Северо-Западное отделение
Ленинград

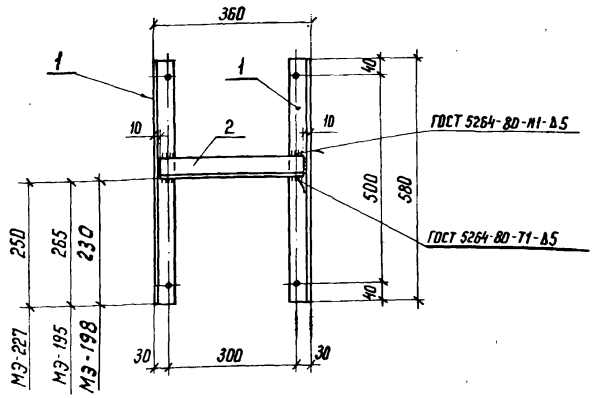


Все отверстия Ф 14 мм

| Формат | Зона | Поз. | Обозначение | Наименование | Кол. | Примечание |
|---|---|---|---|---|---|---|
| | | | | Документация | | |
| А3 | | | 3.407.9-153.7-КСИ-000ТТ | Технические требования | | |
| | | | | Детали | | |
| Б4 | | 1 | 3.407.9-153.7-КСИ-210-32 | Уголок 50×50×5 ГОСТ 8509-86 / Вст3-ГОСТ 535-79* ℓ=580 | 2 | 2,2 кг |
| Б4 | | 2 | -19 | То же ℓ=340 | 1 | 1,3 кг |

| | | | |
|---|---|---|---|
| Нач. отд | Роменский | | 2.11.87 |
| Н. контр | Ковалев | | 2.11.87 |
| ГИП | Порфенов | | 2.11.87 |
| Рук. гр. | Кирсанова | | 2.11.87 |
| Проверил | Ковалев | | 2.11.87 |
| Инженер | Бабак | | 2.11.87 |

3.407.9-153.7-КСИ-091

Изделие МЭ
(МЭ-195, МЭ-227, МЭ-198)

| Стадия | Масса | Масштаб |
|---|---|---|
| Р | 5,7 | 1:10 |
| Лист | Листов 1 | |

ЭНЕРГОСЕТЬПРОЕКТ
Северо-Западное отделение
Ленинград

Копия верна

Инв.№ подл. | Подпись и дата | Взам. инв.№ | 12866тм-т7

Инв.№ подл. | Подпись и дата | Взам. инв.№ | 3206тм-т7

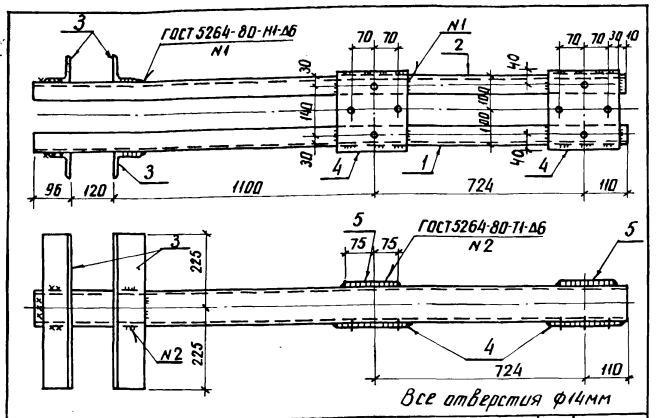


| Формат | Зона | Поз. | Обозначение | Наименование | Кол. | Примечание |
|---|---|---|---|---|---|---|
| | | | | Документация | | |
| А3 | | | 3.407.9-153.7-КСИ-000ТТ | Технические требования | | |
| | | | | Детали | | |
| Б4 | | 1 | 3.407.9-153.7-КСИ-208-13 | Швеллер 10 ГОСТ 8240-72* / ВСт3 ГОСТ 535-79* ℓ=2150 | 1 | 18,5 кг |
| Б4 | | 2 | -14 | То же ℓ=2150 | 1 | Зеркально поз.1 |
| Б4 | | 3 | -212-24 | Уголок 75×75×6 ГОСТ 8509-86 / ВСт3 ГОСТ 535-79* ℓ=450 | 4 | 3,1 кг |
| Б4 | | 4 | -201-19 | Лист 6 ГОСТ 19903-74* / ВСт3 ГОСТ 14637-79 S=200×220 | 2 | 2,1 кг |
| Б4 | | 5 | -20 | Лист 6 ГОСТ 19903-74* / ВСт3 ГОСТ 14637-79 S=150×150 | 2 | 1,1 кг |

Инв.№ подл. | Подпись и дата | Взам. инв.№ | 12966ТМ-ТГ

| | | | |
|---|---|---|---|
| Нач. отд. | Роменский | | 2.11.87 |
| Н. контр. | Ковалев | | 2.11.87 |
| ГИП | Парфенов | | 2.11.87 |
| Рук. гр. | Корсанова | | 2.11.87 |
| Проверил | Ковалев | | 2.11.87 |
| Ст. инж. | Колинько | | 2.11.87 |

3.407.9-153.7-КСИ-092

Изделие МЭ-196

| Стадия | Масса | Масштаб |
|---|---|---|
| Р | 55,8 | 1:10 |
| Лист | Листов 1 | |

ЭНЕРГОСЕТЬПРОЕКТ
Северо-Западное отделение
Ленинград

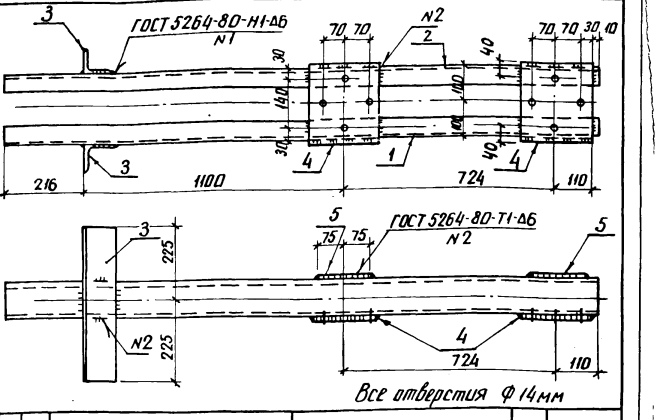


| Формат | Зона | Поз. | Обозначение | Наименование | Кол. | Примечание |
|---|---|---|---|---|---|---|
| | | | | Документация | | |
| А3 | | | 3.407.9-153.7-КСИ-000ТТ | Технические требования | | |
| | | | | Детали | | |
| Б4 | | 1 | 3.407.9-153.7-КСИ-208-13 | Швеллер 10 ГОСТ 8240-72* / ВСт3 ГОСТ 535-79* ℓ=2150 | 1 | 18,5 кг |
| Б4 | | 2 | -14 | То же ℓ=2150 | 1 | Зеркально поз.1 |
| Б4 | | 3 | -212-24 | Уголок 75×75×6 ГОСТ 8509-86 / ВСт3 ГОСТ 535-79* ℓ=450 | 2 | 3,1 кг |
| Б4 | | 4 | -201-19 | Лист 6 ГОСТ 19903-74* / ВСт3 ГОСТ 14637-79 S=200×220 | 2 | 2,1 кг |
| Б4 | | 5 | -20 | Лист 6 ГОСТ 19903-74* / ВСт3 ГОСТ 14637-79 S=150×150 | 2 | 1,1 кг |

Инв.№ подл. | Подпись и дата | Взам. инв.№ | 12966ТМ-ТГ

| | | | |
|---|---|---|---|
| Нач. отд. | Роменский | | 2.11.87 |
| Н. контр. | Ковалев | | 2.11.87 |
| ГИП | Парфенов | | 2.11.87 |
| Рук. гр. | Корсанова | | 2.11.87 |
| Проверил | Ковалев | | 2.11.87 |
| Ст. инж. | Колинько | | 2.11.87 |

3.407.9-153.7-КСИ-093

Изделие МЭ-197

| Стадия | Масса | Масштаб |
|---|---|---|
| Р | 49.6 | 1:10 |
| Лист | Листов | |

ЭНЕРГОСЕТЬПРОЕКТ
Северо-Западное отделение
Ленинград

Копия верна

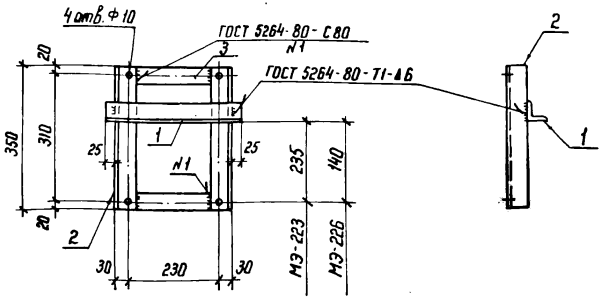


| Формат | Зона | Поз. | Обозначение | Наименование | Кол. | Примечание |
|---|---|---|---|---|---|---|
| | | | | Документация | | |
| А3 | | | 3.407.9-153.7-КСИ-000 ТТ | Технические требования | | |
| | | | | Детали | | |
| Б4 | | 1 | 3.407.9-153.7-КСИ- | Уголок 50×50×5-ГОСТ 8509-86 / В Ст3 ГОСТ 535-79* ℓ=340 | 1 | 1,3 кг |
| Б4 | | 2 | | Уголок 50×50×5-ГОСТ 8509-86 / В Ст3-ГОСТ 535-79* ℓ=350 | 2 | 1,3 кг |
| Б4 | | 3 | | Полоса 6×50-ГОСТ 103-76* / В Ст3-ГОСТ 535-79* ℓ=190 | 2 | 0,5 кг |

| | | | |
|---|---|---|---|
| Нач. отд. | Роменский | | 2.11.87 |
| Н. контр. | Ковалев | | 2.11.87 |
| ГИП | Парфенов | | 2.11.87 |
| Рук. гр. | Кирсанова | | 2.11.87 |
| Проверил | Ковалев | | 2.11.87 |
| Инженер | Колинько | | 2.11.87 |

3.407.9-153.7-КСИ-094

Изделие МЭ (МЭ-223, МЭ-226)

| Стадия | Масса | Масштаб |
|---|---|---|
| Р | 4,9 | 1:10 |
| Лист | Листов 1 | |

ЭНЕРГОСЕТЬПРОЕКТ Северо-Западное отделение Ленинград

Инв. № подл. 12966 тм-т7 | Подпись и дата | Взам. инв. №

Копия верна

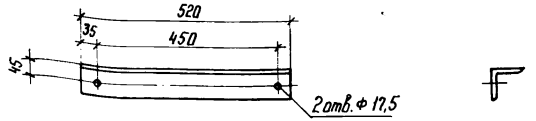


Технические требования см. документ 3.407.9-150.7-КСИ-000 ТТ

| | | | |
|---|---|---|---|
| Нач. отд. | Роменский | | 2.11.87 |
| Н. контр. | Ковалев | | 2.11.87 |
| ГИП | Парфенов | | 2.11.87 |
| Рук. гр. | Кирсанова | | 2.11.87 |
| Проверил | Ковалев | | 2.11.87 |
| Инженер | Бабак | | 2.11.87 |

3.407.9-153.7-КСИ-095

Изделие МЭ-199

| Стадия | Масса | Масштаб |
|---|---|---|
| Р | 3,6 | 1:10 |
| Лист | Листов 1 | |

Уголок 75×75×6-ГОСТ 8509-86 / В Ст3-ГОСТ 535-79*

ЭНЕРГОСЕТЬПРОЕКТ Северо-Западное отделение Ленинград

Копир. Ната

формат А5

Инв. № подл. 12966 тм-т7 | Подпись и дата | Взам. инв. №

Копия верна

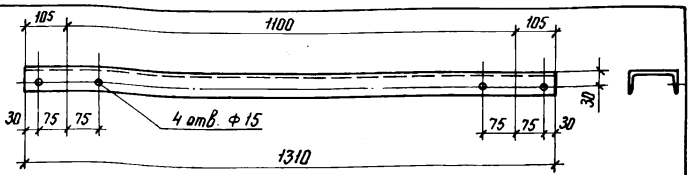


Технические требования см. документ 3.407.9-150.7-КСИ-000 ТТ

| | | | |
|---|---|---|---|
| Нач. отд. | Роменский | | 2.11.87 |
| Н. контр. | Ковалев | | 2.11.87 |
| ГИП | Парфенов | | 2.11.87 |
| Рук. гр. | Кирсанова | | 2.11.87 |
| Проверил | Ковалев | | 2.11.87 |
| Инженер | Бабак | | 2.11.87 |

3.407.9-153.7-КСИ-096

Изделие МЭ-200

| Стадия | Масса | Масштаб |
|---|---|---|
| Р | 13,6 | 1:10 |
| Лист | Листов 1 | |

Швеллер 12-ГОСТ 8240-72* / В Ст3 ГОСТ 535-79*

ЭНЕРГОСЕТЬПРОЕКТ Северо-Западное отделение Ленинград

Инв. № подл. 12966 тм-т7 | Подпись и дата | Взам. инв. №

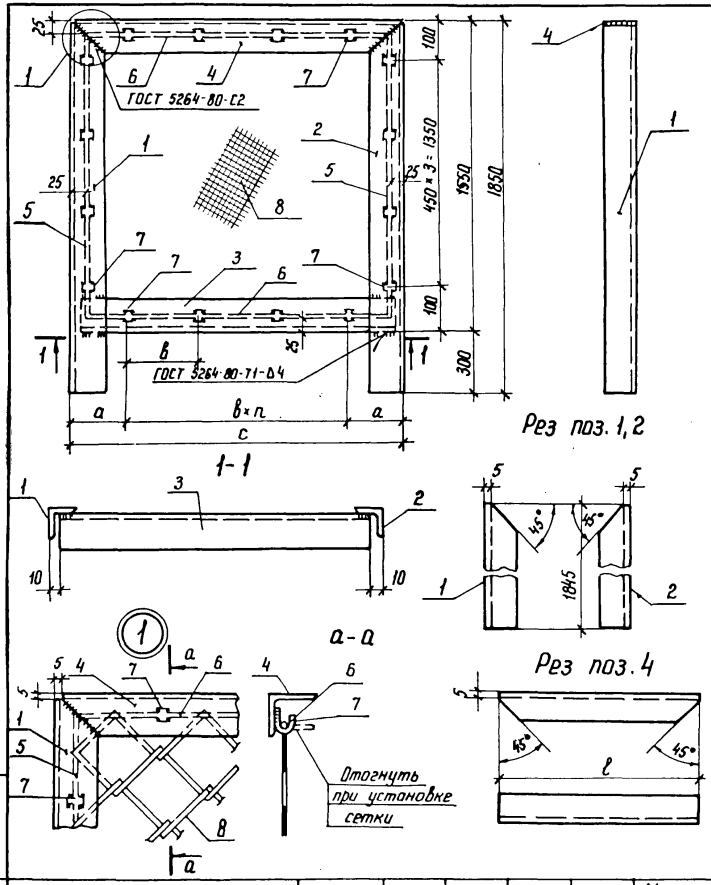


| Формат | Зона | Поз. | Обозначение | Наименование | Кол. на испол. КСИ-097- – | 01 | 02 | 03 | 04 | Примечание |
|---|---|---|---|---|---|---|---|---|---|---|
| | | | | Документация | | | | | | |
| А3 | | | 3.407.9-153.7-КСИ-000 ТТ | Технические требования | Х | Х | Х | Х | Х | |
| | | | | Детали | | | | | | |
| Бч | | 1 | 3.407.9-153.7-КСИ-227-01 | Уголок 40×40×4 ГОСТ 8509-86 / В Ст3 ГОСТ 535-79* ℓ=1845 | 1 | 1 | 1 | 1 | 1 | 4,5 кг |
| Бч | | 2 | -02 | То же ℓ=1845 | 1 | 1 | 1 | 1 | 1 | Зеркально поз. 1 |
| Бч | | 3 | -03 | " ℓ=2970 | 1 | | | | | 7,2 кг |
| | | | -04 | " ℓ=1070 | | 1 | | | | 2,6 кг |
| | | | -05 | " ℓ=1570 | | | 1 | | | 3,8 кг |
| | | | -06 | " ℓ=570 | | | | 1 | | 1,4 кг |
| | | | -07 | " ℓ=970 | | | | | 1 | 2,4 кг |
| Бч | | 4 | -08 | " ℓ=2980 | 1 | | | | | 7,2 кг |
| | | | -09 | " ℓ=1080 | | 1 | | | | 2,6 кг |
| | | | -10 | " ℓ=1580 | | | 1 | | | 3,8 кг |
| | | | -11 | " ℓ=580 | | | | 1 | | 1,4 кг |
| | | | -12 | " ℓ=980 | | | | | 1 | 2,4 кг |
| Бч | | 5 | -228 | А-I-6 ГОСТ 5781-82* ℓ=1500 | 2 | 2 | 2 | 2 | 2 | 0,3 кг |
| Бч | | 6 | -01 | То же ℓ=2940 | 2 | | | | | 0,6 кг |
| | | | -02 | " ℓ=1040 | | 2 | | | | 0,2 кг |
| | | | -03 | " ℓ=1540 | | | 2 | | | 0,3 кг |
| | | | -04 | " ℓ=550 | | | | 2 | | 0,1 кг |
| | | | -05 | " ℓ=950 | | | | | 2 | 0,2 кг |
| Бч | | 7 | -229 | Полоса 3×10-ГОСТ 103-76* / В Ст3 ГОСТ 535-79* ℓ=50 | 28 | 16 | 18 | 12 | 16 | 0,01 кг |
| | | | | Материалы | | | | | | |
| | | 8 | | Сетка Н 50×2,5 ГОСТ 5336-80 | 4,5 | 1,6 | 2,5 | 0,93 | 1,55 | м² |
| | | | | Шифр | МЭ-201 | МЭ-202 | МЭ-203 | МЭ-204 | МЭ-205 | |

| Обозначение | Марка | с | а | в | п | Масса кг |
|---|---|---|---|---|---|---|
| 3.407.9-153.7-КСИ-097 | МЭ-201 | 2990 | 145 | 300 | 9 | 33,1 |
| -01 | МЭ-202 | 1090 | 95 | 300 | 3 | 18,2 |
| -02 | МЭ-203 | 1590 | 135 | 330 | 4 | 22,2 |
| -03 | МЭ-204 | 590 | 130 | 330 | 1 | 14,3 |
| -04 | МЭ-205 | 990 | 120 | 250 | 3 | 17,6 |

| | | | |
|---|---|---|---|
| Нач. отд. | Роменский | | 2.11.87 |
| Н. контр. | Ковалев | | 2.11.87 |
| ГИП | Парфенов | | 2.11.87 |
| Рук. гр. | Кирсанова | | 2.11.87 |
| Проверил | Ковалев | | 2.11.87 |
| Инженер | Бабак | | 2.11.87 |

3.407.9-153.7-КСИ-097

Панель МЭ (МЭ-201 ... МЭ-205)

| Стадия | Масса | Масштаб |
|---|---|---|
| Р | см. табл. | 1:10 |
| Лист | Листов 1 | |

ЭНЕРГОСЕТЬПРОЕКТ Северо-Западное отделение Ленинград

Копир Кота

Формат А3

Инв. № подл. 12966 ТМ-17 | Подпись и дата | Взам. инв. №

Копия верна

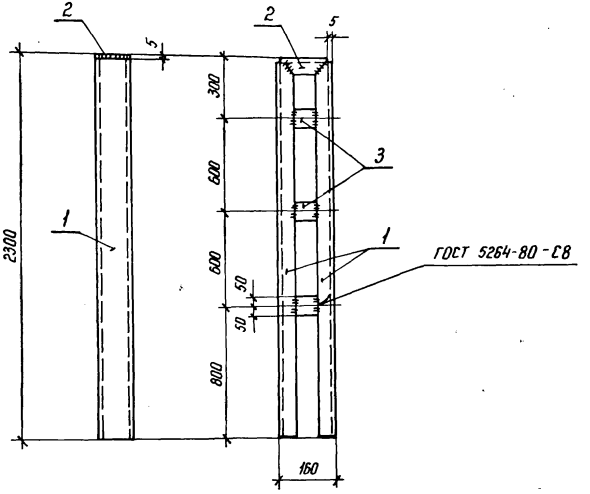


Рез поз. 1 и 2

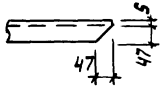


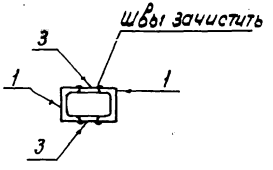


| Формат | Зона | Поз. | Обозначение | Наименование | Кол. | Примечание |
|---|---|---|---|---|---|---|
| | | | | Документация | | |
| А3 | | | 3.407.9-153.7-КСИ-000 ТТ | Технические требования | | |
| | | | | Детали | | |
| Б4 | | 1 | 3.407.9-153.7-КСИ-205-58 | Швеллер 12-ГОСТ 8240-72* / В Ст3-ГОСТ 535-79* ℓ=2295 | 2 | 23,9 кг |
| Б4 | | 2 | -59 | То же ℓ=150 | 1 | 1.6 кг |
| Б4 | | 3 | -206-02 | Полоса Б×100-ГОСТ 103-76* / В Ст3-ГОСТ 535-79* ℓ=55 | 6 | 0,3 кг |

| | | | |
|---|---|---|---|
| Нач отд | Роменский | | 2.11.87 |
| Н.контр | Ковалев | | 2.11.87 |
| ГИП | Парфенов | | 2.11.87 |
| Рук гр | Кирсанова | | 2.11.87 |
| Проверил | Ковалев | | 2.11.87 |
| Инженер | Бабак | | 2.11.87 |

3.407.9-153.7-КСИ-098

Стойка МЭ-206

| Стадия | Масса | Масштаб |
|---|---|---|
| Р | 51,2 | 1:10 |
| Лист | Листов 1 | |

ЭНЕРГОСЕТЬПРОЕКТ
Северо-Западное отделение
Ленинград

Инв.№ подл. | 12965 тм-т 7 | Подпись и дата | Взам. инв.№

Копир. Ката

Формат А3

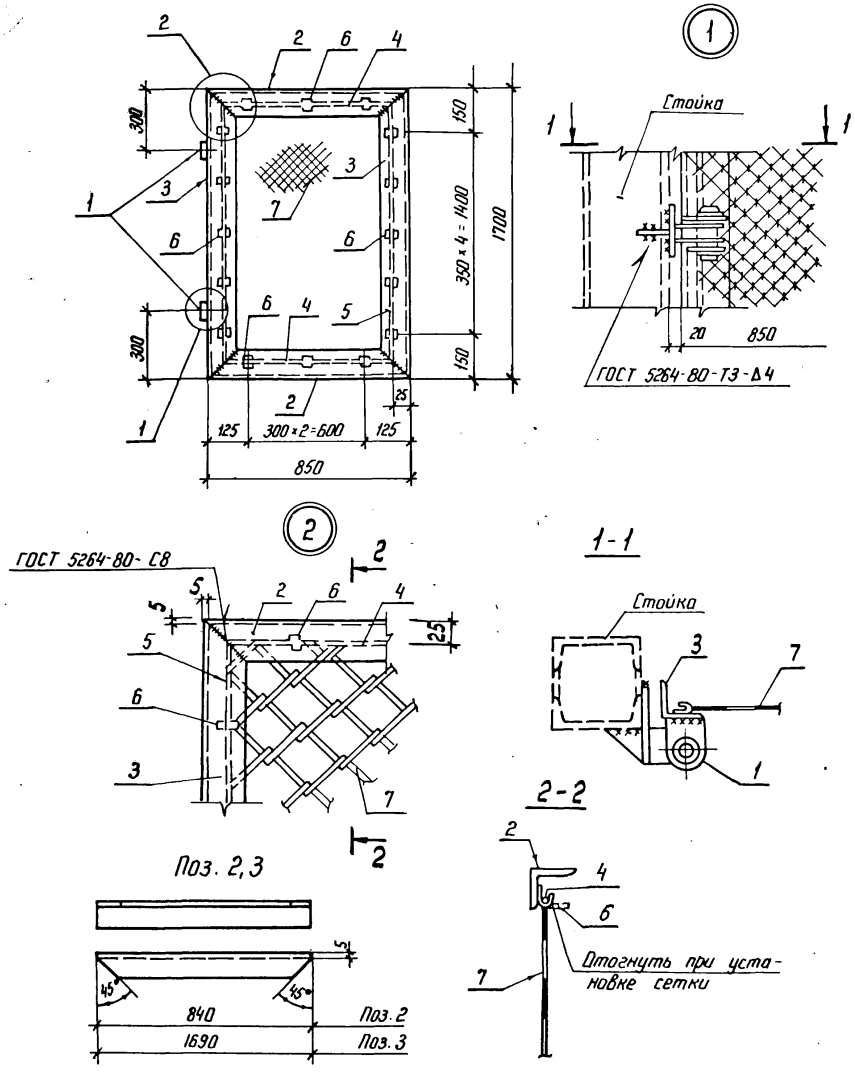


| Формат | Зона | Поз. | Обозначение | Наименование | Кол. | Примечание |
|---|---|---|---|---|---|---|
| | | | | Документация | | |
| А3 | | | 3.407.9-153.7-КСИ-000 ТТ | Технические требования | | |
| | | | | Сборочные единицы | | |
| А3 | | 1 | 3.407.9-153.7-КСИ-110 | Петля | 2 | |
| | | | | Детали | | |
| Б4 | | 2 | 3.407.9-153.7-КСИ-210-34 | Уголок $\frac{50\times50\times5\text{-ГОСТ 8509-86}}{\text{В Ст 3 ГОСТ 535-79*}}$ $\ell=840$ | 2 | 3,2 кг |
| Б4 | | 3 | -35 | То же $\ell=1690$ | 2 | 6,4 кг |
| Б4 | | 4 | -228-06 | А-I-6 ГОСТ 5781-82* $\ell=800$ | 2 | 0,2 кг |
| Б4 | | 5 | -07 | То же $\ell=1650$ | 2 | 0,4 кг |
| Б4 | | 6 | -229 | Полоса $\frac{3\times10\text{-ГОСТ 103-76*}}{\text{В Ст 3-ГОСТ 535-79*}}$ $\ell=50$ | 16 | 0,01 кг |
| | | | | Материалы | | |
| | | 7 | | Сетка N 50×2,5 ГОСТ 5336-80 | 1,4 | м² |

| | | | |
|---|---|---|---|
| Нач отд | Раменский | | 2.11.87 |
| Н контр | Ковалев | | 2.11.87 |
| ГИП | Парфенов | | 2.11.87 |
| Рук гр | Кирсанова | | 2.11.87 |
| Проверил | Ковалев | | 2.11.87 |
| Инженер | Бабак | | 2.11.87 |

3.407.9-153.7-КСИ-099

Колитка

| Стадия | Масса | Масштаб |
|---|---|---|
| Р | 27,1 | 1:10 |

Лист | Листов 1

ЭНЕРГОСЕТЬПРОЕКТ
Северо-Западное отделение
Ленинград

Копир Ивта

Формат А3

Инв.N подл. 12966 ТМ-Т7 | Подпись и дата | Взам. инв.N

Копия верна

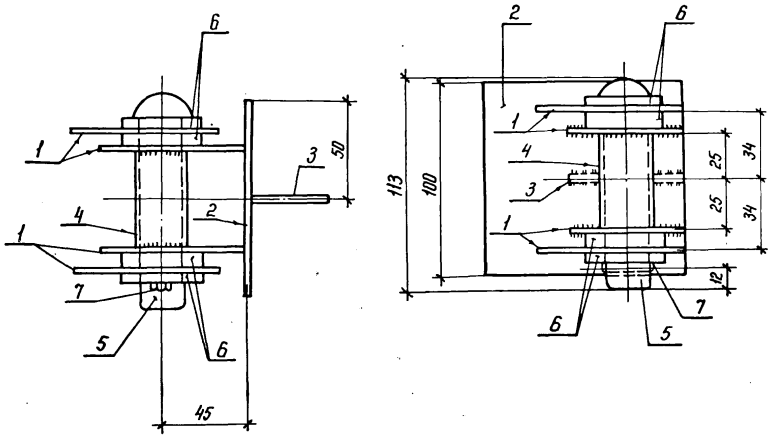


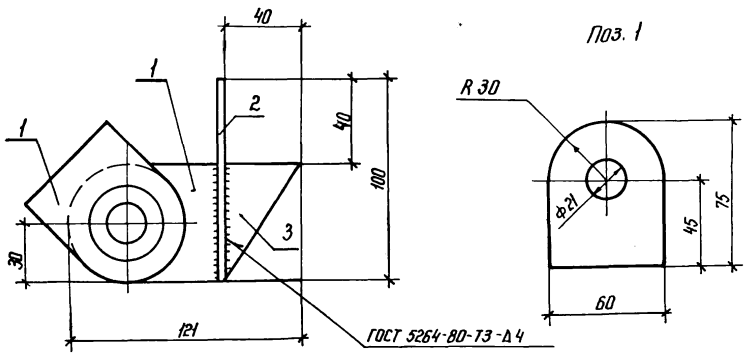


| Формат | Зона | Поз. | Обозначение | Наименование | Кол. | Примечание |
|---|---|---|---|---|---|---|
| | | | | Документация | | |
| А3 | | | 3.407.9-153.7-КСИ-000 ТТ | Технические требования | | |
| | | | | Детали | | |
| Б4 | | 1 | 3.407.9-153.7-КСИ-225-01 | Полоса $\frac{6\times60\text{-ГОСТ 103-76*}}{\text{В Ст 3-ГОСТ 535-79*}}$ ℓ=75 | 4 | 0,21 кг |
| Б4 | | 2 | -206-03 | Полоса $\frac{6\times100\text{-ГОСТ 103-76*}}{\text{В Ст 3-ГОСТ 535-79*}}$ ℓ=100 | 1 | 0,5 кг |
| Б4 | | 3 | -230 | Полоса $\frac{6\times40\text{-ГОСТ 103-76*}}{\text{В Ст 3-ГОСТ 535-79*}}$ ℓ=60 | 1 | 0,11 кг |
| Б4 | | 4 | -231 | Труба $\frac{20\times2{,}8\text{-ГОСТ 3262-75*}}{\text{В Ст 3-ГОСТ 380-71*}}$ ℓ=50 | 1 | 0,08 кг |
| Б4 | | 5 | -218-01 | Круг $\frac{20\text{-ГОСТ 2590-71*}}{\text{В Ст 3-ГОСТ 535-79*}}$ ℓ=120 | 1 | 0,29 кг |
| | | | | Стандартные изделия | | |
| Б4 | | 6 | | Шайба 20 ГОСТ 11371-78* | 4 | |
| Б4 | | 7 | | Шплинт 3,2×3,2 ГОСТ 397-79* | 1 | |

| | | | |
|---|---|---|---|
| Нач. отд. | Роменский | | 2.11.87 |
| Н. контр. | Ковалев | | 2.11.87 |
| ГИП | Парфенов | | 2.11.87 |
| Рук. гр. | Кирсанова | | 2.11.87 |
| Проверил | Ковалев | | 2.11.87 |
| Инженер | Бабак | | 2.11.87 |

3.407.9-153.7-КСИ-100

Петля

| Стадия | Масса | Масштаб |
|---|---|---|
| Р | 2,1 | 1:2 |

Лист | Листов 1

ЭНЕРГОСЕТЬПРОЕКТ
Северо-Западное отделение
Ленинград

Копия верна

Инв. № подл. 12966 тм-т 7 | Подпись и дата | Взам. инв. №

Копир. Ист. | Формат А3

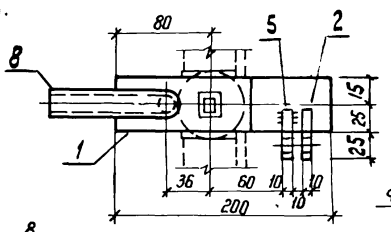


Поз. 6

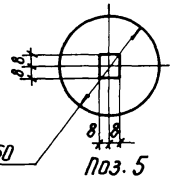


Поз. 5

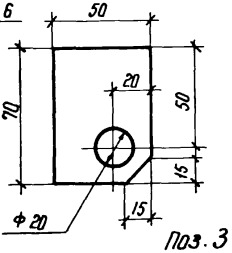


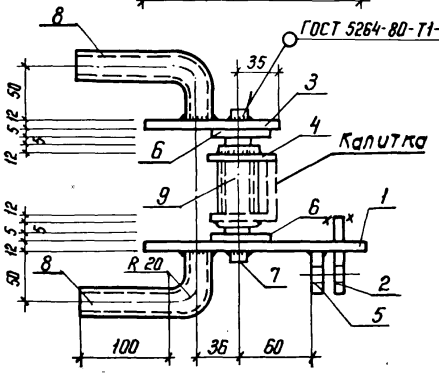


Поз. 3

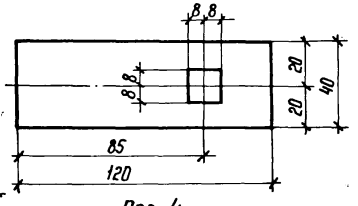


Поз. 1

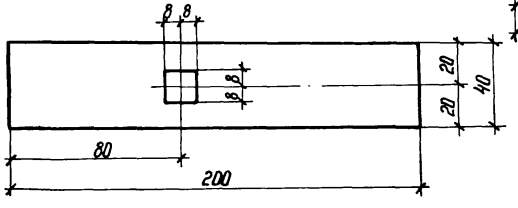


Поз. 4

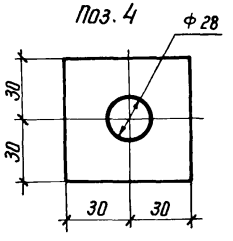


Поз. 2

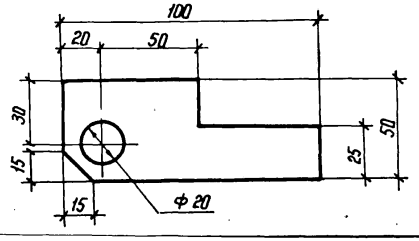


Поз. 7

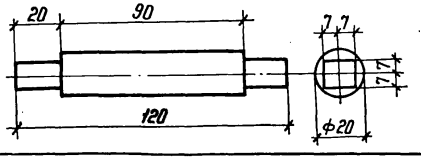


| Формат | Зона | Поз. | Обозначение | Наименование | Кол. | Примечание |
|---|---|---|---|---|---|---|
| | | | | Документация | | |
| А3 | | | 3.407.9-153.7-КСИ-000 ТТ | Технические требования | | |
| | | | | Детали | | |
| БЧ | | 1 | 3.407.9-153.7-КСИ-232 | Полоса $\frac{10\times40\text{-ГОСТ }103\text{-}76^{*}}{\text{Вст3-ГОСТ }535\text{-}79^{*}}$ $\ell$=200 | 1 | 0,6 кг |
| БЧ | | 2 | -233 | Полоса $\frac{10\times50\text{-ГОСТ }103\text{-}76^{*}}{\text{Вст3-ГОСТ }535\text{-}79^{*}}$ $\ell$=100 | 1 | 0,3 кг |
| БЧ | | 3 | -232-01 | Полоса $\frac{10\times40\text{-ГОСТ }103\text{-}76^{*}}{\text{Вст3-ГОСТ }535\text{-}79^{*}}$ $\ell$=120 | 1 | 0,4 кг |
| БЧ | | 4 | -225-02 | Полоса $\frac{6\times60\text{-ГОСТ }103\text{-}76^{*}}{\text{Вст3-ГОСТ }535\text{-}79^{*}}$ $\ell$=60 | 1 | 0,2 кг |
| БЧ | | 5 | -233-01 | Полоса $\frac{10\times50\text{-ГОСТ }103\text{-}76^{*}}{\text{Вст3-ГОСТ }535\text{-}79^{*}}$ $\ell$=70 | 1 | 0,3 кг |
| БЧ | | 6 | -234 | Полоса $\frac{5\times50\text{-ГОСТ }103\text{-}76^{*}}{\text{Вст3-ГОСТ }535\text{-}79^{*}}$ $\ell$=50 | 2 | 0,1 кг |
| БЧ | | 7 | -218-02 | Круг $\frac{20\text{-ГОСТ }2590\text{-}71^{*}}{\text{Вст3-ГОСТ }535\text{-}79^{*}}$ $\ell$=130 | 1 | 0,4 кг |
| БЧ | | 8 | -235 | Труба $\frac{25\times1{,}6\text{-ГОСТ }10704\text{-}76^{*}}{\text{Вст3-ГОСТ }10705\text{-}80}$ $\ell$=150 | 2 | 0,2 кг |
| БЧ | | 9 | -236 | Труба $\frac{25\times2\text{-ГОСТ }10704\text{-}76^{*}}{\text{Вст3-ГОСТ }10705\text{-}80}$ $\ell$=75 | 1 | 0,1 кг |

| | | | |
|---|---|---|---|
| Нач. отд. | Роменский | | 2.11.87 |
| Н. контр. | Ковалев | | 2.11.87 |
| ГИП | Парфенов | | 2.11.87 |
| Рук. гр. | Кирсанова | | 2.11.87 |
| Проверил | Ковалев | | 2.11.87 |
| Инженер | Бабак | | 2.11.87 |

3.407.9-153.7-КСИ-101

Ручка

| Стадия | Масса | Масштаб |
|---|---|---|
| Р | 2,9 | 1:5 |
| Лист | Листов 1 | |

ЭНЕРГОСЕТЬПРОЕКТ
Северо-Западное отделение
Ленинград

Формат А3

Инв.№ подл. | Подпись и дата | Взам. инв.№ | 12966 ТМ-Т7

Копировал

Копия верна

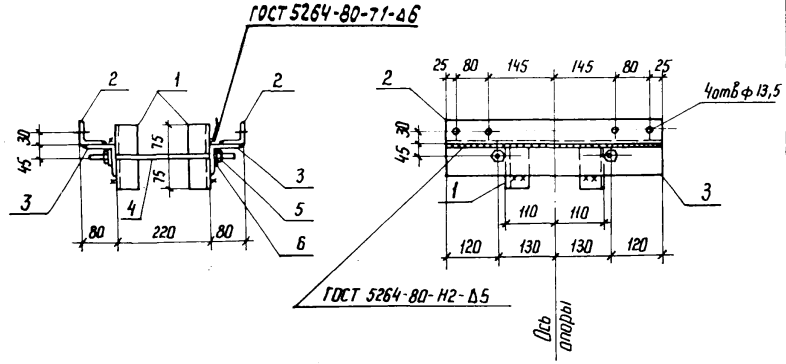


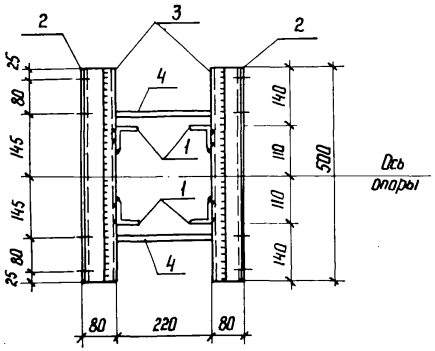


Поз. 4

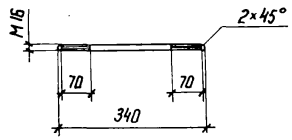


Все отверстия ф 17,5 мм, кроме оговоренных

| Формат | Зона | Поз. | Обозначение | Наименование | Кол. | Примечание |
|---|---|---|---|---|---|---|
| | | | | Документация | | |
| А3 | | | 3.407.9-153.7-КСИ-000 ТТ | Технические требования | | |
| | | | | Детали | | |
| Б4 | | 1 | 3.407.9-153.7-КСИ-210-12 | Уголок 50×50×5-ГОСТ 8509-86 / Ст3-ГОСТ 535-79* ℓ=150 | 4 | 0,6 кг |
| Б4 | | 2 | -39 | То же ℓ=500 | 2 | 1,9 кг |
| Б4 | | 3 | -212-35 | Уголок 75×75×6-ГОСТ 8509-86 / Ст3 ГОСТ 535-79* ℓ=500 | 2 | 3,4 кг |
| Б4 | | 4 | -213 | Круг 16-ГОСТ 2590-71* / Ст3-ГОСТ 535-79* ℓ=340 | 2 | 0,5 кг |
| | | | | Стандартные изделия | | |
| | | 5 | | Гайка М16,5-ГОСТ 5915-70* | 4 | |
| | | 6 | | Шайба 16-ГОСТ 11371-78* | 4 | |

| | | | |
|---|---|---|---|
| Нач. отд. | Романский | | 2.11.87 |
| Н. контр. | Ковалев | | 2.11.87 |
| ГИП | Порфенов | | 2.11.87 |
| Рук. гр. | Кирсанова | | 2.11.87 |
| Проверил | Ковалев | | 2.11.87 |
| Инженер | Бабак | | 2.11.87 |

3.407.9-153.7-КСИ-102

Изделие МЭ-207

| Стадия | Масса | Масштаб |
|---|---|---|
| Р | 14,2 | 1:10 |
| Лист | Листов 1 | |

ЭНЕРГОСЕТЬПРОЕКТ
Северо-Западное отделение
Ленинград

Инв. N подл. | 12966 тм-т7 | Подпись и дата | Взам. инв. N

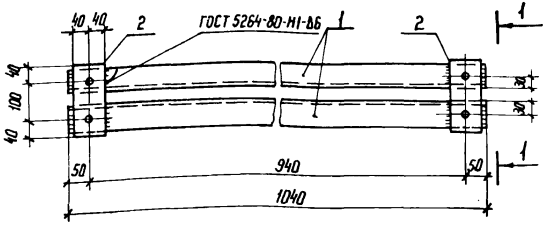


1-1 (повернуто)

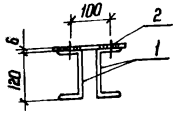


Все отверстия Ф 17,5 мм

| Формат | Зона | Поз. | Обозначение | Наименование | Кол. | Примечание |
|---|---|---|---|---|---|---|
| | | | | Документация | | |
| А3 | | | 3.407.9-153.7-КСИ-000 ТТ | Технические требования | | |
| | | | | Детали | | |
| Бч | | 1 | 3.407.9-153.7-КСИ-205-63 | Швеллер 12-ГОСТ 8240-72* / Вст3-ГОСТ 535-79* ℓ=1040 | 2 | 10,8 кг |
| Бч | | 2 | -200-14 | Полоса 6×80-ГОСТ 103-76* / Вст3-ГОСТ 535-79* ℓ=180 | 2 | 0,7 кг |

| | | | |
|---|---|---|---|
| Нач. отд | Роменский | | 2.11.87 |
| Н. контр | Ковалев | | 2.11.87 |
| ГИП | Парфенов | | 2.11.87 |
| Рук. гр. | Кирсанова | | 2.11.87 |
| Проверил | Ковалев | | 2.11.87 |
| Инженер | Бабак | | 2.11.87 |

3.407.9-153.7-КСИ-103

Изделие МЭ-208

| Стадия | Масса | Масштаб |
|---|---|---|
| Р | 23,0 | 1:10 |
| Лист | Листов | |

ЭНЕРГОСЕТЬПРОЕКТ
Северо-Западное отделение
Ленинград

Копировал

Формат А4

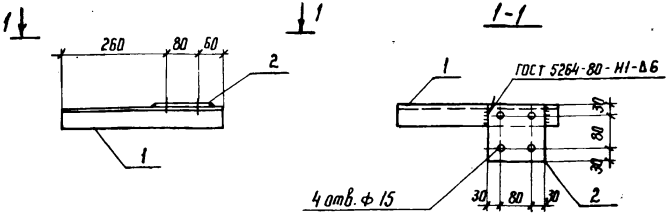


| Формат | Зона | Поз. | Обозначение | Наименование | Кол. | Примечание |
|---|---|---|---|---|---|---|
| | | | | Документация | | |
| А3 | | | 3.407.9-153.7-КСИ-000 ТТ | Технические требования | | |
| | | | | Детали | | |
| Бч | | 1 | 3.407.9-153.7-КСИ-210-40 | Уголок 50×50×5-ГОСТ 8509-86 / Вст3-ГОСТ 535-79* ℓ=400 | 1 | 1,5 кг |
| Бч | | 2 | -201-22 | Лист 6-ГОСТ 19903-74* / Вст3-ГОСТ 14637-79 S-140×140 | 1 | 0,9 кг |

| | | | |
|---|---|---|---|
| Нач. отд | Роменский | | 2.11.87 |
| Н. контр | Ковалев | | 2.11.87 |
| ГИП | Парфенов | | 2.11.87 |
| Рук. гр. | Кирсанова | | 2.11.87 |
| Проверил | Ковалев | | 2.11.87 |
| Инженер | Бабак | | 2.11.87 |

3.407.9-153.7-КСИ-104

Изделие МЭ-209

| Стадия | Масса | Масштаб |
|---|---|---|
| Р | 2,4 | 1:10 |
| Лист | Листов 1 | |

ЭНЕРГОСЕТЬПРОЕКТ
Северо-Западное отделение
Ленинград

Копировал

Формат А4

Инв. № подл. 12966 тм-т 7 | Подпись и дата | Взам. инв. №

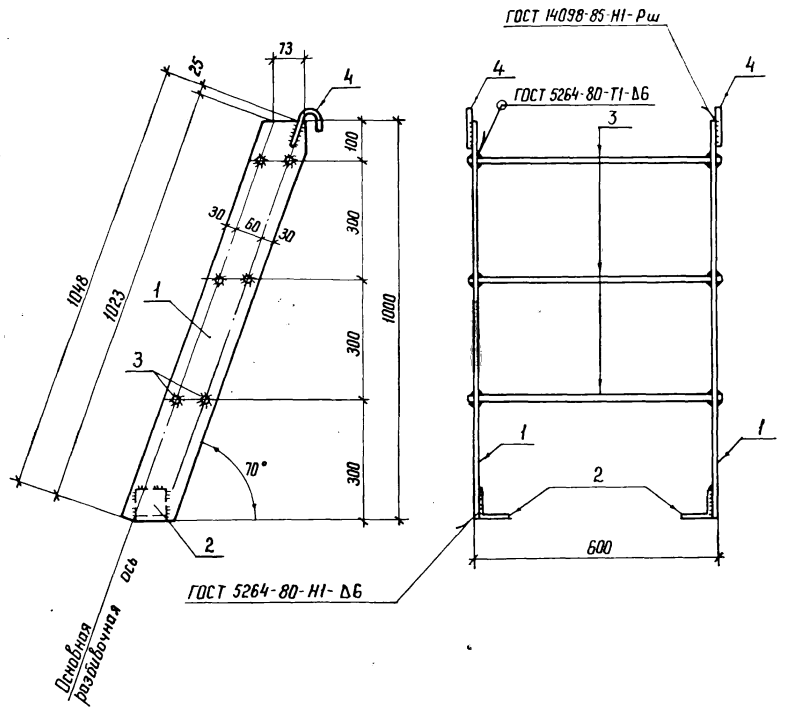


Все отверстия Ф 20 мм

| Формат | Зона | Поз. | Обозначение | Наименование | Кол. | Примечание |
|---|---|---|---|---|---|---|
| | | | | Документация | | |
| А3 | | | 3.407.9-158.7-КСИ-000 ТТ | Технические требования | | |
| | | | | Детали | | |
| Бч | | 1 | 3.407.9-158.7-КСИ-201-21 | Лист $\frac{6\ ГОСТ\ 19903-74^{*}}{ВСт3\cdot ГОСТ\ 14637-79}$ S=120×1048 | 2 | 5,9 кг |
| Бч | | 2 | -212-26 | Уголок $\frac{75\times75\times6\cdot ГОСТ\ 8509-86}{ВСт3\cdot ГОСТ\ 535-79^{**}}$ ℓ=80 | 2 | 0,5 кг |
| Бч | | 3 | -221-02 | Круг $\frac{18\cdot ГОСТ\ 2590-71^{*}}{ВСт3\cdot ГОСТ\ 535-79^{**}}$ ℓ=620 | 6 | 1,24 кг |
| Бч | | 4 | -03 | То же ℓ=160 | 2 | 0,32 кг |

| | | | |
|---|---|---|---|
| Нач. отд | Роменский | | 2.11.87 |
| Н. контр. | Ковалев | | 2.11.87 |
| ГИП | Парфенов | | 2.11.87 |
| Рук. гр. | Кирсанова | | 2.11.87 |
| Проверил | Ковалев | | 2.11.87 |
| Инженер | Бабак | | 2.11.87 |

3.407.9-158.7-КСИ-105

Изделие МЭ-210

| Стадия | Масса | Масштаб |
|---|---|---|
| Р | 20,9 | 1:10 |
| Лист | Листов 1 | |

ЭНЕРГОСЕТЬПРОЕКТ
Северо-Западное отделение
Ленинград

Копир. Ната

Формат А3

Инв. № подл. | Подпись и дата | Взам. инв. №
12966 ТМ-Т7

Копия верна

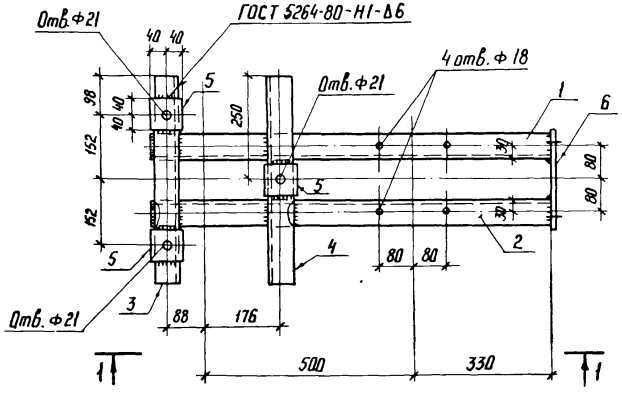


1-1

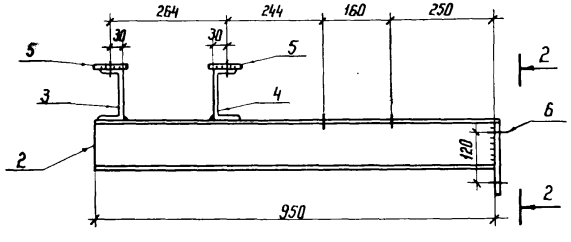


2-2

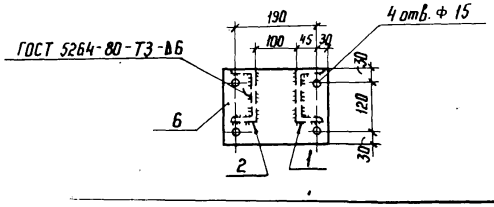


| Формат | Зона | Поз | Обозначение | Наименование | Кол. | Примечание |
|---|---|---|---|---|---|---|
| | | | | Документация | | |
| А3 | | | 3.407.9-153.7-КСН-000ТТ | Технические требования | | |
| | | | | Детали | | |
| Б4 | | 1 | 3.407.9-153.7-КСН-205-64 | Швеллер $\frac{12\text{-ГОСТ }8240\text{-}72^{*}}{\text{Вст3-ГОСТ }535\text{-}79^{*}}$ $\ell$=950 | 1 | 9,9 кг |
| Б4 | | 2 | -65 | То же | 1 | 9,9 кг |
| Б4 | | 3 | -66 | " $\ell$=500 | 1 | 5,2 кг |
| Б4 | | 4 | -67 | " | 1 | 5,2 кг |
| Б4 | | 5 | -200-13 | Полоса $\frac{6\times80\text{-ГОСТ }103\text{-}76^{*}}{\text{Вст3-ГОСТ }535\text{-}79^{*}}$ $\ell$=80 | 3 | 0,3 кг |
| Б4 | | 6 | -201-24 | Лист $\frac{6\text{-ГОСТ }19903\text{-}74^{*}}{\text{Вст3-ГОСТ }16637\text{-}79}$ S=180×250 | 1 | 2,1 кг |

| | | | |
|---|---|---|---|
| Нач. отд. | Роменский | | 2.11.87 |
| Н. контр. | Ковалев | | 2.11.87 |
| ГИП | Парфенов | | 2.11.87 |
| Рук. гр. | Кирсанова | | 2.11.87 |
| Проверил | Ковалев | | 2.11.87 |
| Инженер | Бабак | | 2.11.87 |

3.407.9-153.7-КСН-106

Изделие МЭ-211

| Стадия | Масса | Масштаб |
|---|---|---|
| Р | 33,2 | 1:10 |
| Лист | Листов 1 | |

ЭНЕРГОСЕТЬПРОЕКТ
Северо-Западное отделение
Ленинград

Копировал

Формат А3

Инв.№ подл. 12366 тм-т7 | Подпись и дата | Взам. инв.№

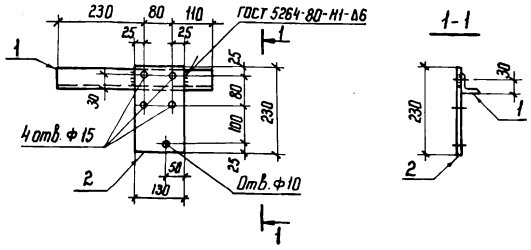


| Формат | Зона | Поз. | Обозначение | Наименование | Кол. | Примечание |
|---|---|---|---|---|---|---|
| | | | | Документация | | |
| | | | 3.407.9-153.7-КСИ-000 ТТ | Технические требования | | |
| | | | | Детали | | |
| Б4 | | 1 | 3.407.9-153.7-КСИ-210-41 | Уголок $\frac{50\times50\times5\ ГОСТ\ 8509\text{-}86}{В\ Ст3\ ГОСТ\ 535\text{-}79^*}$ ℓ=420 | 1 | 1,6 кг |
| Б4 | | 2 | -201-23 | Лист $\frac{6\text{-}ГОСТ\ 19903\text{-}74^*}{В\ Ст3\ ГОСТ\ 1463\text{-}72}$ S=130×230 | 1 | 1,4 кг |

3.407.9-153.7-КСИ-107

| | | | |
|---|---|---|---|
| Нач. отд. | Роменский | | 2.11.87 |
| Н. контр. | Ковалев | | 2.11.87 |
| ГИП | Парфенов | | 2.11.87 |
| Рук. гр. | Кирсанова | | 2.11.87 |
| Проверил | Ковалев | | 2.11.87 |
| Ст. инж. | Колинько | | 2.11.87 |

Изделие МЭ-212

| Стадия | Масса | Масштаб |
|---|---|---|
| Р | 3.0 | 1:10 |

Лист | Листов 1

ЭНЕРГОСЕТЬПРОЕКТ
Северо-Западное отделение
Ленинград

Копир. Ната — формат А4

Копия верна

Инв. № подл. 12966 ТМ-Т7 | Подпись и дата | Взам. инв. №

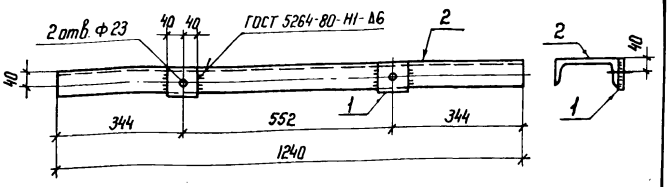


| Формат | Зона | Поз. | Обозначение | Наименование | Кол. | Примечание |
|---|---|---|---|---|---|---|
| | | | | Документация | | |
| А3 | | | 3.407.9-153.7-КСИ-000 ТТ | Технические требования | | |
| | | | | Детали | | |
| Б4 | | 1 | 3.407.9-153.7-КСИ-200-01 | Полоса $\frac{6\times80\text{-}ГОСТ\ 103\text{-}76^*}{В\ Ст3\ ГОСТ\ 535\text{-}79^*}$ ℓ=80 | 2 | 0,3 кг |
| Б4 | | 2 | -203-28 | Швеллер $\frac{16\text{-}ГОСТ\ 8240\text{-}72^*}{В\ Ст3\text{-}ГОСТ\ 535\text{-}79^*}$ ℓ=1240 | 1 | 12,9 кг |

3.407.9-153.7-КСИ-108

| | | | |
|---|---|---|---|
| Нач. отд. | Роменский | | 2.11.87 |
| Н. контр. | Ковалев | | 2.11.87 |
| ГИП | Парфенов | | 2.11.87 |
| Рук. гр. | Кирсанова | | 2.11.87 |
| Проверил | Ковалев | | 2.11.87 |
| Ст. инж. | Колинько | | 2.11.87 |

Изделие МЭ-213

| Стадия | Масса | Масштаб |
|---|---|---|
| Р | 13,5 | 1:10 |

Лист | Листов 1

ЭНЕРГОСЕТЬПРОЕКТ
Северо-Западное отделение
Ленинград

Копир. Ната — формат А4

Копия верна

Инв. № подл. 12966 ТМ-Т2 | Подпись и дата | Взам. инв. №

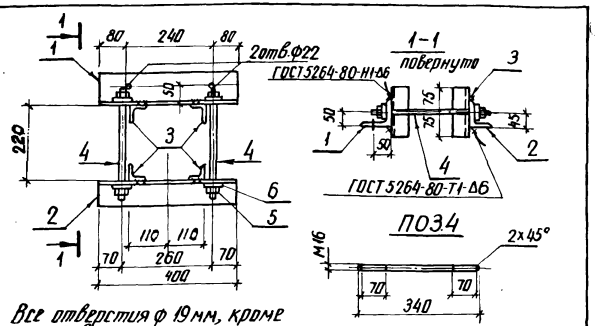


Все отверстия ф 19мм, кроме оговоренных

| Формат | Зона | Поз. | Обозначение | Наименование | Кол. | Примечание |
|---|---|---|---|---|---|---|
| | | | | Документация | | |
| А3 | | | 3.407.9-153.7-КСИ-000ТТ | Технические требования | | |
| | | | | Детали | | |
| Б4 | | 1 | 3.407.9-153.7-КСИ-237 | Уголок 90×90×7 ГОСТ 8509-86 / ВСт3 ГОСТ 535-79* ℓ=400 | 1 | 3.9 кг |
| Б4 | | 2 | -212-30 | Уголок 75×75×6 ГОСТ 8509-86 / ВСт3 ГОСТ 535-79* ℓ=400 | 1 | 2,8 кг |
| Б4 | | 3 | -210-12 | Уголок 50×50×5 ГОСТ 8509-86 / ВСт3 ГОСТ 535-79* ℓ=150 | 4 | 0.6 кг |
| Б4 | | 4 | -213 | Круг 16 ГОСТ 2590-71* / ВСт3 ГОСТ 535-79* ℓ=340 | 2 | 0.5 кг |
| | | | | Стандартные изделия | | |
| | | 5 | | Гайка М16.5-ГОСТ 5915-70* | 4 | |
| | | 6 | | Шайба 16-ГОСТ 11371-78* | 4 | |

| | | | |
|---|---|---|---|
| Нач. отд. | Роменский | | 2.11.87 |
| Н. контр. | Ковалев | | 2.11.87 |
| ГИП | Парфенов | | 2.11.87 |
| Рук. гр. | Кирсанова | | 2.11.87 |
| Провер. | Ковалев | | 2.11.87 |
| Ст. инж. | Колинько | | 2.11.87 |

3.407.9-153.7-КСИ-109

Изделие МЭ-214

| Стадия | Масса | Масштаб |
|---|---|---|
| Р | 10.2 | 1:10 |
| Лист | Листов 1 | |

ЭНЕРГОСЕТЬПРОЕКТ Северо-Западное отделение Ленинград

Инв.№ подл. 12966 ТМ-Т7 | Подпись и дата | Взам. инв.№

Копия верна

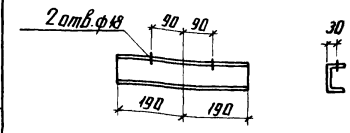


| | | | |
|---|---|---|---|
| Нач. отд. | Роменский | | 2.11.87 |
| Н. контр. | Ковалев | | 2.11.87 |
| ГИП | Парфенов | | 2.11.87 |
| Рук. гр. | Кирсанова | | 2.11.87 |
| Провер. | Ковалев | | 2.11.87 |
| Ст. инж. | Колинько | | 2.11.87 |

3.407.9-153.7-КСИ-110

Изделие МЭ-215

| Стадия | Масса | Масштаб |
|---|---|---|
| Р | 4.0 | 1:10 |
| Лист | Листов 1 | |

Швеллер 12-ГОСТ 8240-72* / ВСт3-ГОСТ 535-79*

ЭНЕРГОСЕТЬПРОЕКТ Северо-Западное отделение Ленинград

Инв.№ подл. 12966 ТМ-Т7 | Подпись и дата | Взам. инв.№

копир. Аня

формат А5

Гл. инж. проекта Парфенов

Копия верна

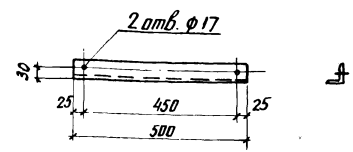


| | | | |
|---|---|---|---|
| Нач. отд. | Роменский | | 2.11.87 |
| Н. контр. | Ковалев | | 2.11.87 |
| ГИП | Парфенов | | 2.11.87 |
| Рук. гр. | Кирсанова | | 2.11.87 |
| Провер. | Ковалев | | 2.11.87 |
| Ст. инж. | Колинько | | 2.11.87 |

3.407.9-153.7-КСИ-111

Изделие МЭ-216

| Стадия | Масса | Масштаб |
|---|---|---|
| Р | 1;9 | 1:10 |
| Лист | Листов 1 | |

Уголок 50×50×5-ГОСТ 8509-86 / ВСт3-ГОСТ 535-79*

ЭНЕРГОСЕТЬПРОЕКТ Северо-Западное отделение Ленинград

Инв.№ подл. 12966 ТМ-Т7 | Подпись и дата | Взам. инв.№

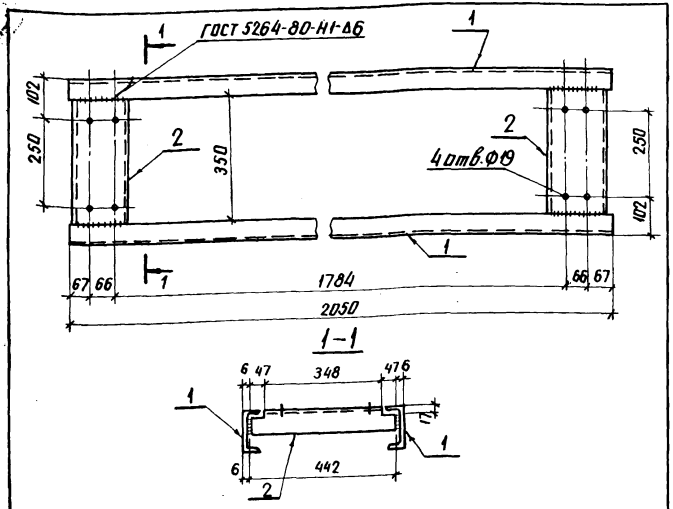


| Формат | Зона | Поз. | Обозначение | Наименование | Кол. | Примечание |
|---|---|---|---|---|---|---|
| | | | | Документация | | |
| А3 | | | 3.407.9-153.7-КСИ-000ТТ | Технические требования | | |
| | | | | Детали | | |
| Б4 | | 1 | 3.407.9-153.7-КСИ-205-68 | Швеллер 12-ГОСТ 8240-72* / ВСт3 ГОСТ 535-79* / ℓ=2050 | 2 | 21.3 |
| Б4 | | 2 | -69 | Швеллер 16-ГОСТ 8240-72* / ВСт3 ГОСТ 535-79* / ℓ=442 | 2 | 6.3 |

| | | | |
|---|---|---|---|
| Нач. отд. | Роменский | | 2.11.87 |
| Н. контр. | Ковалев | | 2.11.87 |
| ГИП | Парфенов | | 2.11.87 |
| Рук. гр. | Курсанова | | 2.11.87 |
| Провер. | Ковалев | | 2.11.87 |
| Ст. инж. | Калинько | | 2.11.87 |

3.407.9-153.7-КСИ-112

Изделие МЭ-217

| Стадия | Масса | Масштаб |
|---|---|---|
| Р | 55.2 | 1:10 |
| Лист | Листов 1 | |

ЭНЕРГОСЕТЬПРОЕКТ Северо-Западное отделение Ленинград

Инв. № подл. 29661м-17 | Подпись и дата | Взам. инв. №

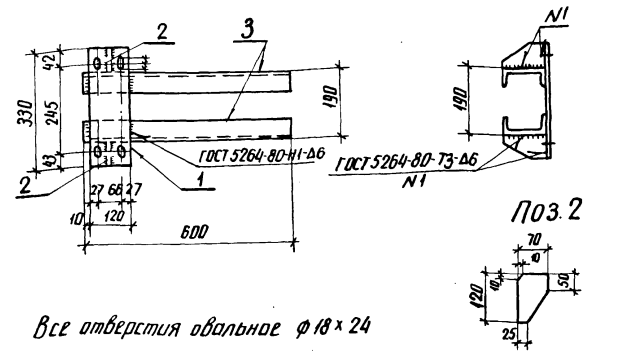


| Формат | Зона | Поз. | Обозначение | Наименование | Кол. | Примечание |
|---|---|---|---|---|---|---|
| | | | | Документация | | |
| А3 | | | 3.407.9-153.7-КСИ-000ТТ | Технические требования | | |
| | | | | Детали | | |
| Б4 | | 1 | 3.407.9-153.7-КСИ-201-05 | Лист 6-ГОСТ 19903-74* / ВСт3-ГОСТ 14637-79* / 5×120×330 | 1 | 1.9 кг |
| Б4 | | 2 | -214 | Полоса 8×70-ГОСТ 103-76* / ВСт3-ГОСТ 535-79* / ℓ=120 | 2 | 0.4 кг |
| Б4 | | 3 | -205-57 | Швеллер 12-ГОСТ 8240-72* / ВСт3 ГОСТ 535-79* / ℓ=600 | 2 | 6.2 кг |

| | | | |
|---|---|---|---|
| Нач. отд. | Роменский | | 2.11.87 |
| Н. контр. | Ковалев | | 2.11.87 |
| ГИП | Парфенов | | 2.11.87 |
| Рук. гр. | Курсанова | | 2.11.87 |
| Провер. | Ковалев | | 2.11.87 |
| Ст. инж. | Калинько | | 2.11.87 |

3.407.9-153.7-КСИ-113

Изделие МЭ-218

| Стадия | Масса | Масштаб |
|---|---|---|
| Р | 15.1 | 1:10 |
| Лист | Листов 1 | |

ЭНЕРГОСЕТЬПРОЕКТ Северо-Западное отделение Ленинград

Инв. № подл. 29661м-17 | Подпись и дата | Взам. инв. №

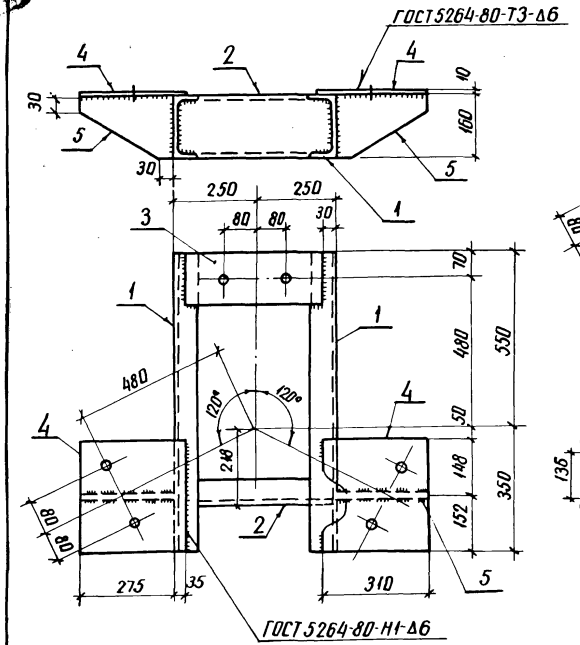


Поз.4

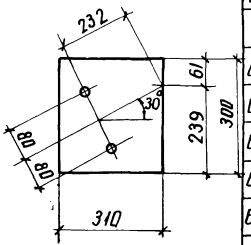


Поз.2

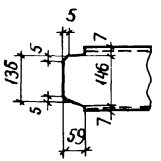


Все отверстия ф 33 мм

| Формат | Зона | Поз. | Обозначение | Наименование | Кол. | Примечание |
|---|---|---|---|---|---|---|
| | | | | Документация | | |
| А3 | | | 3.407.9-153.7-КСИ-000ТТ | Технические требования | | |
| | | | | Детали | | |
| Б4 | | 1 | 3.407.9-153.7-КСИ-203-29 | Швеллер 16-ГОСТ 8240-72* / Вст3-ГОСТ 535-79* | ℓ=900 | 2 | 12,8 кг |
| Б4 | | 2 | -30 | То же | ℓ=486 | 1 | 6,9 кг |
| Б4 | | 3 | -202-08 | Лист 10-ГОСТ 19903-74* / Вст3-ГОСТ 14637-79 | S=140×440 | 1 | 4,9 кг |
| Б4 | | 4 | -09 | То же | S=31,0×300 | 2 | 7,3 кг |
| Б4 | | 5 | -10 | " | S=160×275 | 2 | 3,5 кг |

| | | | |
|---|---|---|---|
| Нач. отд. | Роменский | | 2.11.87 |
| Н. контр. | Ковалев | | 2.11.87 |
| ГИП | Парфенов | | 2.11.87 |
| Рук. гр. | Кирсанова | | 2.11.87 |
| Проверил | Ковалев | | 2.11.87 |
| Ст. инж. | Колинько | | 2.11.87 |

3.407.9-153.7-КСИ-114

Изделие МЭ-219

| Стадия | Масса | Масштаб |
|---|---|---|
| Р | 59,0 | 1:10 |
| Лист | Листов 1 | |

ЭНЕРГОСЕТЬПРОЕКТ
Северо-Западное отделение
Ленинград

Инв. № подл. | Подпись и дата | Взам. инв. №
12966ТМ-Т7

Копия верна

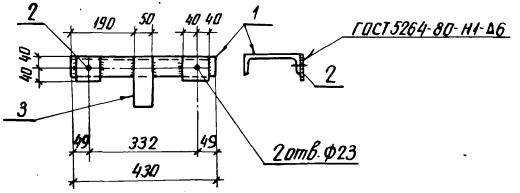


| Обозначение | Марка | Масса кг |
|---|---|---|
| 3.407.9-153.7-КСИ-115 | МЭ-220 | 7.1 |
| -01 | МЭ-221 | 7.5 |

| Формат | Зона | Поз | Обозначение | Наименование | Кол. | Примечание |
|---|---|---|---|---|---|---|
| | | | | Документация | | |
| А3 | | | 3.407.9-153.7-КСИ-000 ТТ | Технические требования | | |
| | | | | Детали | | |
| БЧ | | 1 | 3.407.9-153.7-КСИ-203-31 | Швеллер 16-ГОСТ 8240-72* / Ст3-ГОСТ 535-79* l=430 | 1 | 6.1 кг |
| БЧ | | 2 | -220-01 | Полоса 10×80-ГОСТ 103-76* / Ст3-ГОСТ 535-79* l=80 | 2 | 0.5 кг |
| | | | | Переменные данные для исполнений | | |
| | | | 3.407.9-153.7-КСИ-115-01 | МЭ-221 | | |
| | | | | Детали | | |
| БЧ | | 3 | 3.407.9-153.7-КСИ-211-06 | Полоса 6×50 ГОСТ 103-76* / Ст3-ГОСТ 535-79* l=150 | 1 | 0.4 кг |

| | | | |
|---|---|---|---|
| Нач. отд. | Раменский | | 2.11.87 |
| Н. контр. | Кавалев | | 2.11.87 |
| ГИП | Порфенов | | 2.11.87 |
| Рук. гр. | Кирсанова | | 2.11.87 |
| Провер. | Кавалев | | 2.11.87 |
| Ст. инж. | Колинько | | 2.11.87 |

3.407.9-153.7-КСИ-115

Изделие МЭ (МЭ-220, МЭ-221)

| Стадия | Масса | Масштаб |
|---|---|---|
| Р | см. табл. | 1:10 |
| Лист | Листов 1 | |

ЭНЕРГОСЕТЬПРОЕКТ Северо-Западное отделение Ленинград

Инв. № подл. | Подпись и дата | Взам. инв. №

12966тм-т

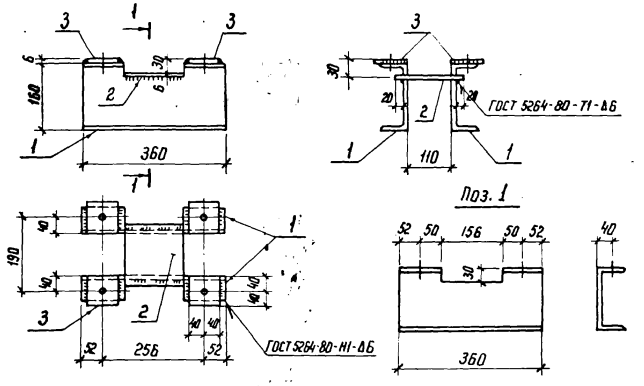


Все отверстия Ф 22 мм

| Формат | Зона | Поз. | Обозначение | Наименование | Кол. | Примечание |
|---|---|---|---|---|---|---|
| | | | | Документация | | |
| А3 | | | 3.407.9-153.7-КСИ-060 ТТ | Технические требования | | |
| | | | | Детали | | |
| Б4 | | 1 | 3.407.9-153.7-КСИ-203-32 | Швеллер 16-ГОСТ 8240-72* / ВСт3-ГОСТ 535-79* ℓ=360 | 2 | 5,1 кг |
| Б4 | | 2 | -201-25 | Лист 6-ГОСТ 19903-74* / ВСт3-ГОСТ 14637-79* S:156×160 | 1 | 1,2 кг |
| Б4 | | 3 | -200-04 | Полоса 6×80-ГОСТ 103-76* / ВСт3-ГОСТ 535-79* ℓ=80 | 4 | 0,3 кг |

| | | | |
|---|---|---|---|
| Нач. отд | Ромейский | | 2.11.87 |
| Н. контр. | | | 2.11.87 |
| Гл. спец. | | | 2.11.87 |
| Рук. гр. | Кирсанова | | 2.11.87 |
| Проверил | Ковалев | | 2.11.87 |
| Инженер | Панкратьева | | 2.11.87 |

3.407.9-153.7-КСИ-116

Изделие МЭ-225

| Стадия | Масса | Масштаб |
|---|---|---|
| Р | 12,6 | 1:10 |
| Лист | Листов 1 | |

ЭНЕРГОСЕТЬПРОЕКТ
Северо-Западное отделение
Ленинград

Инв. № подл. | Подпись и дата | Взам. инв. №

gost.e-ecolog.ru