ИНВ. №

Типовые конструкции, изделия и узлы зданий и сооружений

СЕРИЯ 3.407.1-152

УНИФИЦИРОВАННЫЕ КОНСТРУКЦИИ ПРОМЕЖУТОЧНЫХ ДВУХСТОЕЧНЫХ ЖЕЛЕЗОБЕТОННЫХ ОПОР ВЛ 35-500 КВ

Выпуск 2

МЕТАЛЛОКОНСТРУКЦИИ

Рабочие чертежи

2592/3

СФ ЦИТП 620062, г.Свердловск, ул.Чебышева, 4
Зак. 3676 инв. 2592-03 тираж 2000
Сдано в печать 28.06 1989 Цена 9-04

Типовые конструкции, изделия и узлы зданий и сооружений

СЕРИЯ 3.407.1-152

УНИФИЦИРОВАННЫЕ КОНСТРУКЦИИ ПРОМЕЖУТОЧНЫХ ДВУХСТОЕЧНЫХ ЖЕЛЕЗОБЕТОННЫХ ОПОР ВЛ 35-500 КВ

Выпуск 2

МЕТАЛЛОКОНСТРУКЦИИ

Рабочие чертежи

Разработаны
Северо-Западным отделением
института Энергосетьпроект
МИНЭНЕРГО СССР

© СФ ЦИТП Госстрой СССР, 1988 г.

2592/3

Утверждены и введены в действие Минэнерго СССР
ПРОТОКОЛ ИМЗ ОТ 09.08.1988 г.

Главный инженер отделения Е.И.Баранов
Главный инженер проекта Б.М.Пинчук

gost.e-ecolog.ru

Обозначение	Наименование	Стр.
3.407.1-152.2-000	Содержание выпуска	2
3.407.1-152.2-001	Пояс С1. Сборочный чертеж. Спецификация	11
3.407.1-152.2-002	Пластина М1	13
3.407.1-152.2-003	Пластина М2	14
3.407.1-152.2-004	Пластина М3	15
3.407.1-152.2-005	Пластина М4	16
3.407.1-152.2-006СБ	Связь С2. Сборочный чертеж	17
3.407.1-152.2-007СБ	Связь С3. Сборочный чертеж	18
3.407.1-152.2-008	Пластина М6	19
3.407.1-152.2-009	Пластина М7	20
3.407.1-152.2-010	Тяга М8	21
3.407.1-152.2-011	Палец М9	22
3.407.1-152.2-012СБ	Тросостойка С4. Сборочный чертеж Спецификация.	23
3.407.1-152.2-013СБ	Пояс С5. Сборочный чертеж. Спецификация	25
3.407.1-152.2-014	Пояс М10	27
3.407.1-152.2-015	Пластина М11	28
3.407.1-152.2-016	Консоль М16	29
3.407.1-152.2-017	Пластина М17	30
3.407.1-152.2-018	Пластина М18	31
3.407.1-152.2-019	Шайба М19	32
3.407.1-152.2-020СБ	Пояс С6. Сборочный чертеж. Спецификация	33
3.407.1-152.2-021	Пластина М20	35

Зав. лабор.	Горелов		4.05.88
ГИП	Пинчук		4.05.88
Рук. гр.	Гальперин		4.05.88
Н. контр.	Орлова		4.05.88
Проверил	Богарад		4.05.88
Ст. инж.	Салита		4.05.88

3.407.1-152.2-000

Содержание выпуска

Стадия	Лист	Листов
Р	1	9

ЭНЕРГОСЕТЬПРОЕКТ
Северо-Западное отделение
Ленинград

Инв. № подл. | Подпись и дата | Взам. инв. №

25.92/3 копир. Анна формат А4

Обозначение	Наименование	Стр.
3.407.1-152.2-022	Пластина М21	36
3.407.1-152.2-023СБ	Связь С7. Сборочный чертеж	37
3.407.1-152.2-024СБ	Связь С8. Сборочный чертеж	38
3.407.1-152.2-025	Пластина М23	39
3.407.1-152.2-026	Пластина М24	40
3.407.1-152.2-027	Тяга М25	41
3.407.1-152.2-028СБ	Тросодержатель С9. Сборочный чертеж	42
3.407.1-152.2-029	Пластина М26	43
3.407.1-152.2-030	Пластина М27	44
3.407.1-152.2-031	Пластина М28	45
3.407.1-152.2-032СБ	Пояс С10. Сборочный чертеж. Спецификация	46
3.407.1-152.2-033СБ	Пояс С11. Сборочный чертеж. Спецификация.	48
3.407.1-152.2-034	Пластины М29, М30	50
3.407.1-152.2-035	Пластина М31	51
3.407.1-152.2-036	Пластина М32	52
3.407.1-152.2-037	Пластина М33	53
3.407.1-152.2-038СБ	Связь С12. Сборочный чертеж	54
3.407.1-152.2-039СБ	Связь С13. Сборочный чертеж	56
3.407.1-152.2-040СБ	Связь С14. Сборочный чертеж	57
3.407.1-152.2-041СБ	Связь С15. Сборочный чертеж	58
3.407.1-152.2-042	Пластина М38	59
3.407.1-152.2-043	Пластина М39	60
3.407.1-152.2-044	Пластины М40, М41	61
3.407.1-152.2-045	Тяги М42, М43	62
3.407.1-152.2-046СБ	Тросостойка С16. Сборочный чертеж Спецификация.	63

Инв. № подл. | Подпись и дата | Взам. инв. №

3.407.1-152.2-000 Лист 2

Копировал: Польс Формат: А4

2592/3

Обозначение	Наименование	Стр.
3.407.1-152.2-047 СБ	Тросостойка С17. Сборочный чертеж Спецификация	65
3.407.1-152.2-048СБ	Пояс С18. Сборочный чертеж. Спецификация.	67
3.407.1-152.2-049СБ	Пояс С19. Сборочный чертеж. Спецификация.	69
3.407.1-152.2-050СБ	Пояс С20. Сборочный чертеж. Спецификация.	71
3.407.1-152.2-051	Пояс М44	73
3.407.1-152.2-052	Пояс М45	74
3.407.1-152.2-053	Пластина М46	75
3.407.1-152.2-054	Пластина М47	76
3.407.1-152.2-055	Пластина М48	77
3.407.1-152.2-056	Консоль М49	78
3.407.1-152.2-057	Шайба М50	79
3.407.1-152.2-058 СБ	Затяжка С21. Сборочный чертеж Спецификация	80
3.407.1-152.2-059	Пластина М61	82
3.407.1-152.2-060	Пластина М62	83
3.407.1-152.2-061	Пластина М63	84
3.407.1-152.2-062	Тяга М64	85
3.407.1-152.2-063 СБ	Спец. болты. Марки С22÷С30. Сборочный чертеж. Спецификация.	86
3.407.1-152.2-064	Спец болты. Марки М65÷М73. Спецификация	89
3.407.1-152.2-065 СБ	Пояс С31. Сборочный чертеж. Спецификация	91
3.407.1-152.2-066 СБ	Пояс С32. Сборочный чертеж. Спецификация.	97
3.407.1-152.2-067	Пояса М74, М75	102
3.407.1-152.2-068	Пояс М76	103
3.407.1-152.2-069	Пластина М77	104
3.407.1-152.2-070	Пластина М78	105

Инв. № подл. | Подпись и дата | Взам. инв. №

3.407.1-152.2-000 Лист 3

Копир. Жан Формат А4

2592/3

Обозначение	Наименование	Стр.
3.407.1-152.2-071	Пластины М79÷М81	106
3.407.1-152.2-072	Распорка М82	107
3.407.1-152.2-073	Пластина М83	108
3.407.1-152.2-074СБ	Тросостойка С33. Сборочный чертеж Спецификация.	109
3.407.1-152.2-075СБ	Пояс 34. Сборочный чертеж Спецификация	111
3.407.1-152.2-076СБ	Пояс С35. Сборочный чертеж Спецификация	115
3.407.1-152.2-077	Пояс М90	118
3.407.1-152.2-078	Пояс М91	119
3.407.1-152.2-079	Пластина М92	120
3.407.1-152.2-080	Пластина М93	121
3.407.1-152.2-081	Пластина М94	122
3.407.1-152.2-082	Пластина М95	123
3.407.1-152.2-083	Пластины М96÷М98	124
3.407.1-152.2-084	Пластина М99	125
3.407.1-152.2-085	Консоль М100	126
3.407.1-152.2-086СБ	Подвеска С36. Сборочный чертеж Спецификация	127
3.407.1-152.2-087	Пластина М102	129
3.407.1-152.2-088	Пластина М103	130
3.407.1-152.2-089СБ	Затяжка С37. Сборочный чертеж Спецификация.	131
3.407.1-152.2-090СБ	Затяжка С38. Сборочный чертеж Спецификация.	133
3.407.1-152.2-091СБ	Связь С39. Сборочный чертеж	135

Инв. № подл. | Подпись и дата | Взам. инв. №

3.407.1-152.2-000 Лист 4

Копировал: Польс Формат: А4

2592/3

Обозначение	Наименование	Стр.
3.407.1-152.2-092 СБ	Связь С40. Сборочный чертеж. Спецификация	136
3.407.1-152.2-093 СБ	Тяги С41÷С44. Сборочный чертеж. Спецификация	138
3.407.1-152.2-094	Петли М104, М105	140
3.407.1-152.2-095	Пластина М106	141
3.407.1-152.2-096	Пластины М107, М108	142
3.407.1-152.2-097	Пластины М109÷М113	143
3.407.1-152.2-098	Пластины М114, М115	144
3.407.1-152.2-099 СБ	Пояс С45. Сборочный чертеж. Спецификация	145
3.407.1-152.2-100 СБ	Пояс С46. Сборочный чертеж. Спецификация	153
3.407.1-152.2-101	Пояс М116	158
3.407.1-152.2-102	Пояс М117	159
3.407.1-152.2-103	Пластина М118	160
3.407.1-152.2-104	Пластина М119	161
3.407.1-152.2-105	Пластина М120	162
3.407.1-152.2-106	Пластина М121	163
3.407.1-152.2-107	Пластина М122	164
3.407.1-152.2-108	Пластина М123	165
3.407.1-152.2-109	Распорка М124	166
3.407.1-152.2-110	Пластины М125, М126	167
3.407.1-152.2-111 СБ	Тросостойка С47. Сборочный чертеж. Спецификация	168
3.407.1-152.2-112 СБ	Тросостойка С48. Сборочный чертеж. Спецификация	170

Инв.№ подл. | Подп. и дата | Взам. инв.№

Копир. Мц 2592/3 Формат А4

Обозначение	Наименование	Стр.
3.407.1-152.2-113 СБ	Пояс С49. Сборочный чертеж. Спецификация.	172
3.407.1-152.2-114 СБ	Пояс С50. Сборочный чертеж. Спецификация.	176
3.407.1-152.2-115 СБ	Пояс С51. Сборочный чертеж. Спецификация.	179
3.407.1-152.2-116	Пояс М127	182
3.407.1-152.2-117	Пояс М128	183
3.407.1-152.2-118	Пояс М129	184
3.407.1-152.2-119	Пластина М130	185
3.407.1-152.2-120	Пластина М131	186
3.407.1-152.2-121	Пластина М132	187
3.407.1-152.2-122	Пластина М133	188
3.407.1-152.2-123	Пластины М134, М135	189
3.407.1-152.2-124	Пластина М136	190
3.407.1-152.2-125	Консоль М137	191
3.407.1-152.2-126 СБ	Подвеска С52. Сборочный чертёж. Спецификация	192
3.407.1-152.2-127	Пластина М139	194
3.407.1-152.2-128	Пластина М140	195
3.407.1-152.2-129 СБ	Связь С53. Сборочный чертёж. Спецификация	196
3.407.1-152.2-130 СБ	Затяжка С54. Сборочный чертёж Спецификация	198
3.407.1-152.2-131 СБ	Затяжка С55. Сборочный чертёж Спецификация	200

Инв.№ подл. | Подпись и дата | Взам. инв.№

копир. Аниа 2592/3 формат А4

Обозначение	Наименование	Стр.
3.407.1-152.2-132 СБ	Связь С56. Сборочный чертеж. Спецификация	202
3.407.1-152.2-133 СБ	Тяга С57÷С60. Сборочный чертеж. Спецификация	204
3.407.1-152.2-134	Петли М141, М142	206
3.407.1-152.2-135	Пластины М143÷М147	207
3.407.1-152.2-136	Пластина М148	208
3.407.1-152.2-137	Пластины М149, М150	209
3.407.1-152.2-138	Пластины М151, М152	210
3.407.1-152.2-139	Пластины М153, М154	211
3.407.1-152.2-140	Пластина М155	212
3.407.1-152.2-141 СБ	Связь С61. Сборочный чертеж	213
3.407.1-152.2-142	Пластины М156, М157	215
3.407.1-152.2-143 СБ	Хомут С62. Сборочный чертеж	216
3.407.1-152.2-144 СБ	Хомут С63. Сборочный чертеж	217
3.407.1-152.2-145 СБ	Полухомут С64. Сборочный чертеж	218
3.407.1-152.2-146 СБ	Полухомут С65. Сборочный чертеж. Спецификация	219
3.407.1-152.2-147	Пояс М158	221
3.407.1-152.2-148	Пластины М159, М160	222
3.487.1-152.2-149	Пластины М161, М162	223
3.407.1-152.2-150	Пластина М163	224
3.407.1-152.2-151	Пластина М164	225
3.407.1-152.2-152 СБ	Спец. болты. Марки С66÷С68. Сборочный чертеж. Спецификация.	226
3.407.1-152.2-153	Спец. болты. Марки М165÷М167 Спецификация.	228

Инв.№ подл. | Подпись и дата | Взам. инв.№

Копировал: Польс Формат: А4

2592/3

Обозначение	Наименование	Стр.
3.407.1-152.2-154 СБ	Лестничные марши. Марки С69, С70 Сборочный чертеж. Спецификация	230
3.407.1-152.2-155	Пояса М168, М169	232
3.407.1-152.2-156 СБ	Полухомуты С71÷С78. Сборочный чертеж Спецификация	234
3.407.1-152.2-157	Пластины М170÷М177	235
3.407.1-152.2-158	Пластины М178	236
3.407.1-152.2-159	Пластина М179	237

Инв.№ подл. | Подпись и дата | Взам. инв.№

Копир. Наль формат А4

2592/3

Настоящий выпуск содержит рабочие чертежи металлоконструкций унифицированных промежуточных двухстоечных железобетонных опор 2ПСБ 35-1, 2ПСБ 110-3, 1ПБ 220-2, 1ПБ 330-1, 1ПБ 500-1.

Общие примечания, указания по применению материалов, изготовлению, транспортировке и складированию элементов, технологии монтажа металлоконструкций даны в выпуске 0, серия 3.407.1-152.0 „Материалы для проектирования".

Схемы расположения элементов, спецификации и ведомости потребности материалов даны в выпуске 1, серия 3.407.1-152.1 „Схемы расположения элементов".

Инв.№ подл. | Подпись и дата | Взам. инв.№

3.407.1-152.2-000 | Лист 9

Копир. Ме1 | Формат А4

2592/3

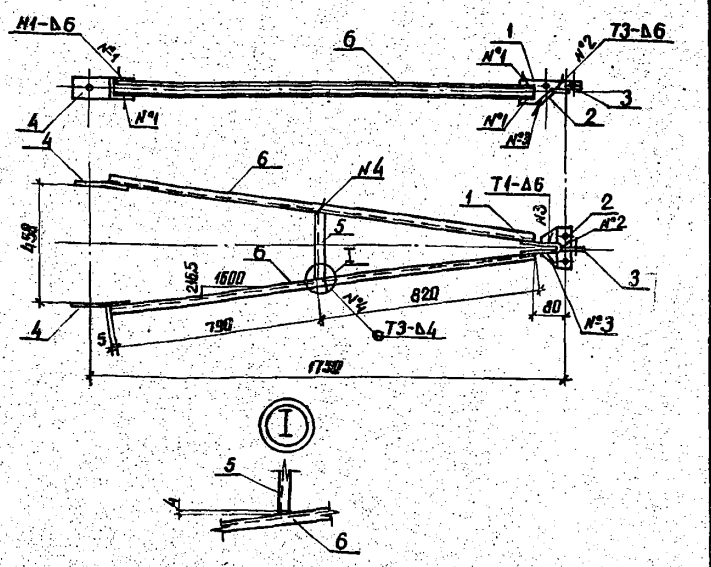

1. Электроды Э42А ГОСТ 9467-75
2. Сварные швы по ГОСТ 5264-80

Спецификацию см. лист 2

Инв.№ подл. | Подпись и дата | Взам. инв.№

Зав. маст.	Горелов		4.06.88	
ГИП	Пинчук		4.06.88	
Рук. гр.	Гальперин		4.06.88	
Н. контр.	Орлова		4.06.88	
Проверил	Салита		4.06.88	
Ст. инж.	Богорад		4.06.88	

3.407.1-152.2-001СБ

Пояс С1
Сборочный чертеж

Стадия	Масса	Масштаб
Р	24.4	1:15
Лист 1	Листов 2	

ЭНЕРГОСЕТЬПРОЕКТ
Северо-Западное отделение
Ленинград

Копир. Анис | Формат А4

2592/3

Формат	Зона	Поз.	Обозначение	Наименование	Кол.	Примечание
				Документация		
А4			3.407.1-152.0-000 ТО	Техническое описание		
А4			3.407.1 152.2-001 СБ	Сборочный чертеж		
				Детали		
А4		1	3.407.1-152.2-002	Пластина М1	1	
А4		2	3.407.1-152.2-003	Пластина М2	1	
А4		3	3.407.1-152.2-004	Пластина М3	1	
А4		4	3.407.1-152.2-005	Пластина М4	2	
Б4		5	3.407.1-152.2-001 СБ	Распорка М5		
				Швеллер 6.5 ГОСТ 8240-72 L=255 ВСт3пс6 ТУ14-1-3023-80	1	1.5 кг
				Материалы		
		6		Швеллер 6.5 ГОСТ 8240-72 L=1610 ВСт3пс6 ТУ14-1-3023-80	2	9.5 кг

Инв.№ подл. | Подпись и дата | Взам. инв.№

Зав. маст.	Горелов		4.06.88
ГИП	Пинчук		4.06.88
Рук. гр.	Гальперин		4.06.88
Н. контр.	Орлова		4.06.88
Проверил	Логинова		4.06.88
Ст. инж.	Богорад		4.06.88

3.407.1-152.2-001

Пояс С1
Спецификация

Стадия	Лист	Листов
Р	2	2

ЭНЕРГОСЕТЬПРОЕКТ
Северо-Западное отделение
Ленинград

Копир. Ме1 | Формат А4

2592/3

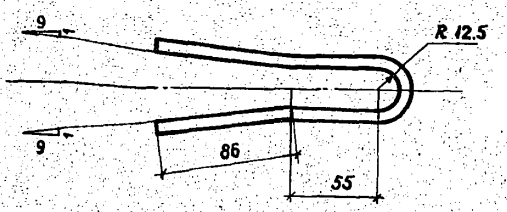

Развертка

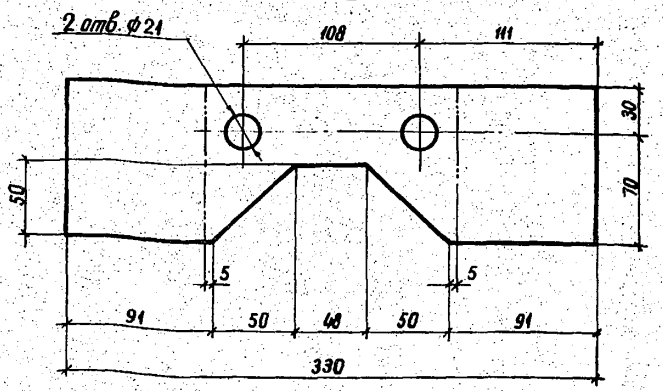

1. Гнута в горячем состоянии

Инв.№ подл. | Подпись и дата | Взам. инв.№

Зав. маст.	Горелов		4.06.88
ГИП	Пинчук		4.06.88
Рук. гр.	Гальперин		4.06.88
Н. контр.	Орлова		4.06.88
Проверил	Логинова		4.06.88
Ст. инж.	Богорад		4.06.88

3.407.1-152.2-002

Пластина М1

Стадия	Масса	Масштаб
Р	1.3	1:2.5
Лист	Листов	

Полоса 6×100 ГОСТ 103-76
L=330 ВСт3пс6 ТУ14-1-3023-80

ЭНЕРГОСЕТЬПРОЕКТ
Северо-Западное отделение
Ленинград

Копир. Анис | Формат А4

2592/3

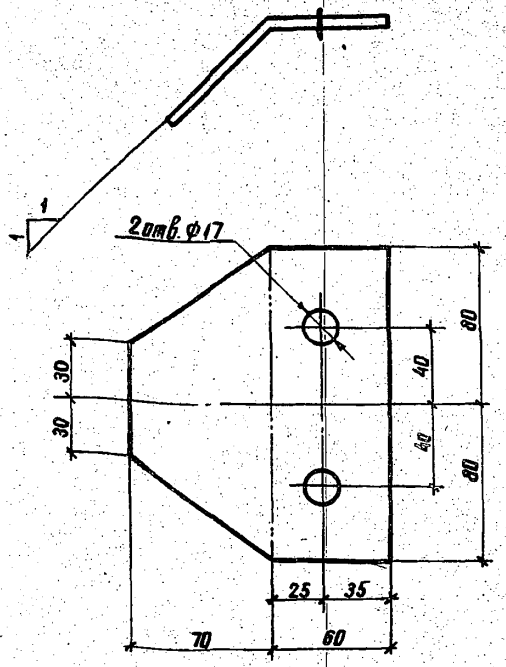

1. Гнуть в горячем состоянии

Зав.нилкэс	Горелов		4.06.88	3.407.1-152.2-003			
ГИП	Пинчук		4.06.88	Пластина М2	Стадия	Масса	Масштаб
Рук.гр.	Гальперин		4.06.88		Р	0,8	1:2
Н.контр	Орлова		4.06.88		Лист	Листов	
Проверил	Салита		4.06.88	Полоса 6×130 ГОСТ 103-76 / L=160 ВСт3пс6 ТУ14-1-3023-80	ЭНЕРГОСЕТЬПРОЕКТ Северо-Западное отделение Ленинград		
Ст.инж.	Богорад		4.06.88				

Инв. № подл. | Подпись и дата | Взам. инв. №

копир. Аниц формат А4

2592/2

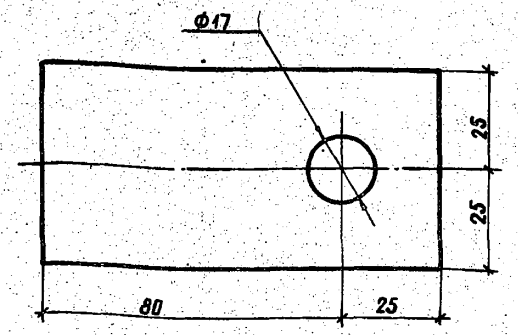

Зав.нилкэс	Горелов		4.06.88	3.407.1-152.2-004			
ГИП	Пинчук		4.06.88	Пластина М3	Стадия	Масса	Масштаб
Рук.гр.	Гальперин		4.06.88		Р	0,2	1:1
Н.контр	Орлова		4.06.88		Лист	Листов	
Проверил	Салита		4.06.88	Полоса 6×50 ГОСТ 103-76 / L=105 ВСт3пс6 ТУ14-1-3023-80	ЭНЕРГОСЕТЬПРОЕКТ Северо-Западное отделение Ленинград		
Ст.инж.	Богорад		4.06.88				

Инв. № подл. | Подпись и дата | Взам. инв. №

2592/3 копир. Аниц формат А4

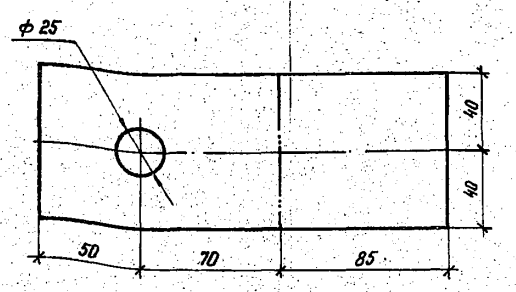

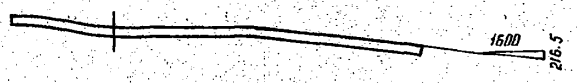

1. Гнуть в горячем состоянии

Зав.нилкэс	Горелов		4.06.88	3.407.1-152.2-005			
ГИП	Пинчук		4.06.88	Пластина М4	Стадия	Масса	Масштаб
Рук.гр.	Гальперин		4.06.88		Р	0,8	1:2
Н.контр	Орлова		4.06.88		Лист	Листов	
Проверил	Салита		4.06.88	Полоса 6×80 ГОСТ 103-76 / L=205 ВСт3пс6 ТУ14-1-3023-80	ЭНЕРГОСЕТЬПРОЕКТ Северо-Западное отделение Ленинград		
Ст.инж.	Богорад		4.06.88				

Инв. № подл. | Подпись и дата | Взам. инв. №

Копир. Кота формат А4

2592/3

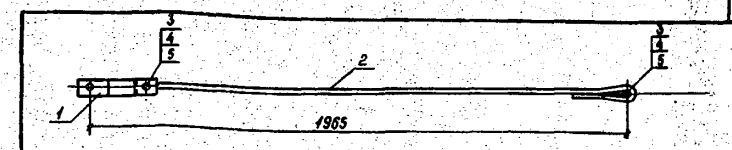

Формат	Зона	Поз.	Обозначение	Наименование	Кол.	Примечание
				Документация		
А4			3.407.1-152.0-000 ТО	Техническое описание		
А4			3.407.1-152.2-006 СБ	Сборочный чертеж		
				Сборочные единицы		
А4		1	3.407.1-152.2-007 СБ	Связь С3	1	
				Детали		
А4		2	3.407.1-152.2-010	Тяга М8	1	
А4		3	3.407.1-152.2-011	Палец М9	2	
				Стандартные изделия		
		4		Шплинт 4×36 / ГОСТ 397-79	4	0,01 кг
		5		Шайба 20-004 / ГОСТ 11371-78	4	0,02 кг

Зав.нилкэс	Горелов		4.06.88	3.407.1-152.2-006 СБ			
ГИП	Пинчук		4.06.88	Связь С2 Сборочный чертеж	Стадия	Масса	Масштаб
Рук.гр.	Гальперин		4.06.88		Р	5,3	1:15
Н.контр	Орлова		4.06.88		Лист	Листов	
Проверил	Салита		4.06.88		ЭНЕРГОСЕТЬПРОЕКТ Северо-Западное отделение Ленинград		
Ст.инж.	Богорад		4.06.88				

Инв. № подл. | Подпись и дата | Взам. инв. №

Копир. Сам 2592/4 Формат А4

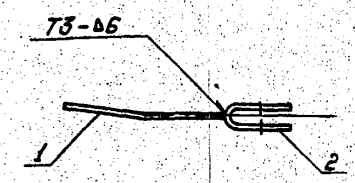

Формат	Зона	Поз.	Обозначение	Наименование	Кол.	Примечание
				Документация		
А4			3.407.1-152.0-00ОТО	Техническое описание		
А4			3.407.1-152.2-007СБ	Сборочный чертеж		
				Детали		
А4		1	3.407.1-152.2-008	Пластина М6	1	
А4		2	3.407.1-152.2-009	Пластина М7	1	

1. Электроды Э42А, ГОСТ 9467-75
2. Сварные швы по ГОСТ 5264-80

				3.407.1-152.2-007СБ			
Зав.нилкэ	Горелов		4.06.88	Связь С3 Сборочный чертеж	Стадия	Масса	Масштаб
ГИП	Пинчук		4.06.88		Р	1,3	1:5
Рук.гр.	Гальперин		4.06.88		Лист	Листов	
Н.контр.	Орлова		4.06.88		"Энергосетьпроект" Северо-Западное отделение Ленинград		
Проверил	Лагинова		4.06.88				
Ст.инж.	Богорад		4.06.88				

Копировал: Польс Формат А4

Инв.№ подл. | Подпись и дата | Взам. инв.№

2592/3

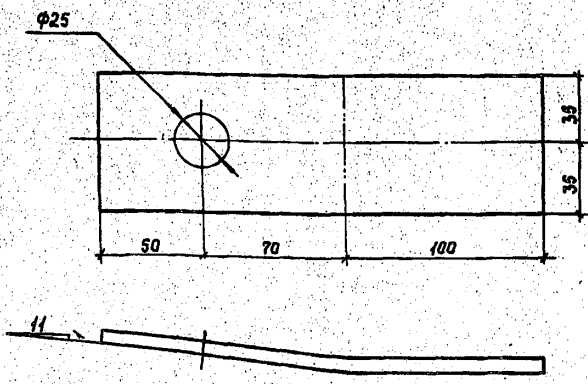

1. Гнуть в горячем состоянии.

				3.407.1-152.2-008			
Зав.нилкэ	Горелов		4.06.88	Пластина М6	Стадия	Масса	Масштаб
ГИП	Пинчук		4.06.88		Р	0,7	1:2
Рук.гр.	Гальперин		4.06.88		Лист	Листов	
Н.контр.	Орлова		4.06.88		Энергосетьпроект Северо-Западное отделение Ленинград		
Проверил	Салита		4.06.88	Полоса 6х70 ГОСТ 103-76 / L=220 ВСт3пс6 ТУ14-1-3023-80			
Ст.инж.	Богорад		4.06.88				

Копир. Сар. 2592/3 Формат А4

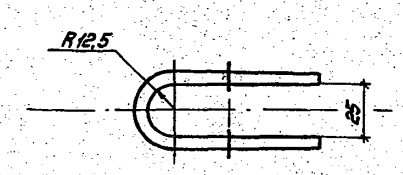

Развертка

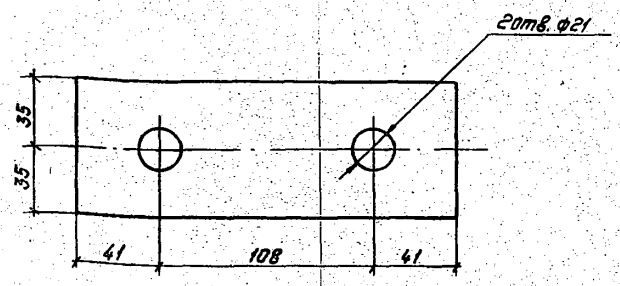

1. Гнуть в горячем состоянии.

				3.407.1-152.2-009			
Зав.нилкэ	Горелов		4.06.88	Пластина М7	Стадия	Масса	Масштаб
ГИП	Пинчук		4.06.88		Р	0,6	1:2
Рук.гр.	Гальперин		4.06.88		Лист	Листов	
Н.контр.	Орлова		4.06.88		"Энергосетьпроект" Северо-Западное отделение Ленинград		
Проверил	Лагинова		4.06.88	Полоса 6х70 ГОСТ 103-76 / L=190 ВСт3пс6 ТУ14-1-3023-80			
Ст.инж.	Богорад		4.06.88				

Копировал: Польс Формат А4

2592/3

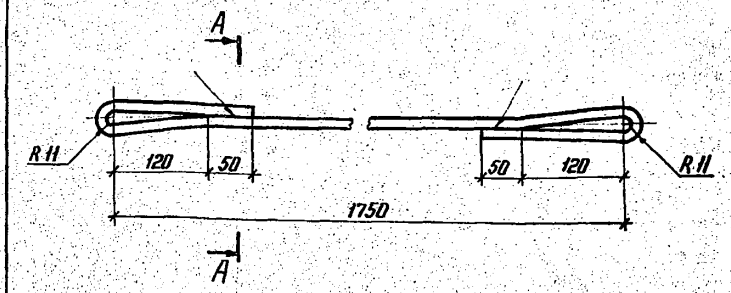

А - А

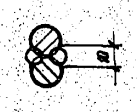

1. Электроды Э42А, ГОСТ 9467-75
2. Гнуть в горячем состоянии.

				3.407.1-152.2-010			
Зав.нилкэ	Горелов		4.06.88	Тяга М8	Стадия	Масса	Масштаб
ГИП	Пинчук		4.06.88		Р	3,5	1:5 1:2
Рук.гр.	Гальперин		4.06.88		Лист	Листов	
Н.контр.	Орлова		4.06.88		ЭНЕРГОСЕТЬПРОЕКТ Северо-Западное отделение Ленинград		
Проверил	Салита		4.06.88	Сталь круглая ф16 ГОСТ 2590-71 / L=2210 ВСт3Сп5 ТУ14-1-3023-80			
Ст.инж.	Богорад		4.06.88				

Копир. Маг Формат А4

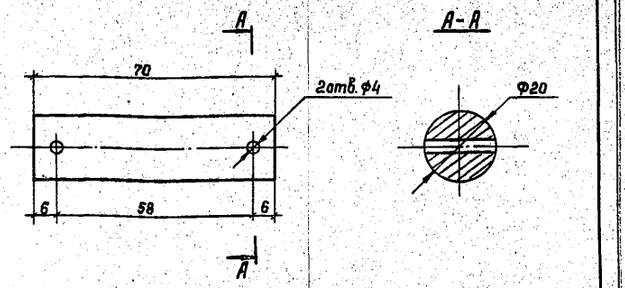

Зав.НИЛКЭС	Горелов		4.86.88
ГИП	Пинчук		4.86.88
Рук.гр.	Гольперин		4.86.88
Н.контр.	Орлова		4.86.88
Проверил	Лагинова		4.86.88
Ст.инж.	Богорад		4.86.88

3.407.1-152.2-011

Палец М9

Стадия	Масса	Масштаб
Р	0,2	1:1
Лист	Листов	

Сталь круглая ф20 ГОСТ 2590-71 L=70 ВСт3сп5 ТУ14-1-3023-80

Энергосетьпроект Северо-Западное отделение Ленинград

Копир. Сад 2592/3 Формат А4

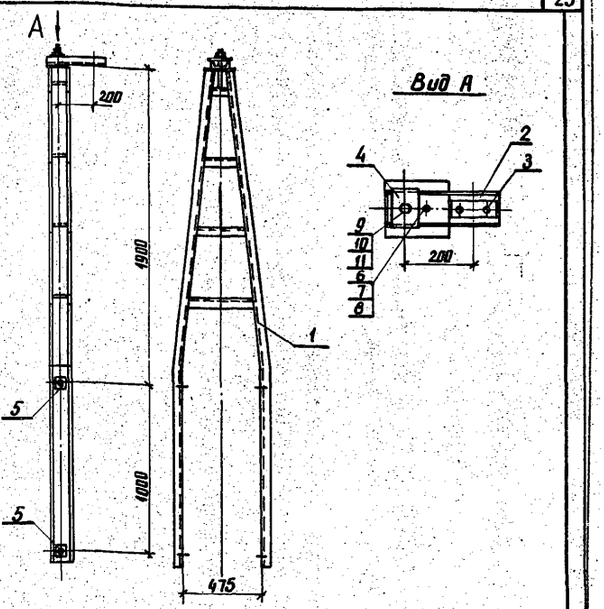

Спецификация см. лист 2

Зав.НИЛКЭС	Горелов		4.86.88
ГИП	Пинчук		4.86.88
Рук.гр.	Гольперин		4.86.88
Н.контр.	Орлова		4.86.88
Проверил	Богорад		4.86.88
Инженер	Салита		4.86.88

3.407.1-152.2-012 СБ

Тросостойка С4 Сборочный чертеж

Стадия	Масса	Масштаб
Р	68,3	1:20 1:10
Лист 1	Листов 2	

Энергосетьпроект Северо-Западное отделение Ленинград

копир. Анна 2592/3 формат А4

Формат	Зона	Поз.	Обозначение	Наименование	Кол.	Примечание
				Документация		
А4			3.407.1-152.0-000 ТО	Техническое описание		
А4			3.407.1-152.2-012 СБ	Сборочный чертеж		
				Сборочные единицы		
А4		1	3.407.1-152.2-013 СБ	Пояс С5	1	
				Детали		
А4		2	3.407.1-152.2-016	Консоль М16	1	
А4		3	3.407.1-152.2-017	Пластина М17	1	
А4		4	3.407.1-152.2-018	Пластина М18	1	
А4		5	3.407.1-152.2-019	Шайба М19	4	
				Стандартные изделия		
		6		Болт М12-8g×40.46 ГОСТ 7798-70	1	0,05 кг
		7		Гайка М12-7Н.4 ГОСТ 5915-70	1	0,02 кг
		8		Шайба 12-004 ГОСТ 11371-78	2	0,01 кг
		9		Болт М20-8g×220.46 ГОСТ 7798-70	1	0,61 кг
		10		Гайка М20-7Н.4 ГОСТ 5915-70	1	0,06 кг
		11		Шайба 20-004 ГОСТ 11371-78	2	0,02 кг

Зав.НИЛКЭС	Горелов		4.86.88
ГИП	Пинчук		4.86.88
Рук.гр.	Гольперин		4.86.88
Н.контр.	Орлова		4.86.88
Проверил	Богорад		4.86.88
Инженер	Салита		4.86.88

3.407.1-152.2-012

Тросостойка С4 Спецификация

Стадия	Лист	Листов
Р	2	2

Энергосетьпроект Северо-Западное отделение Ленинград

копир. Анна 2592/3 формат А4

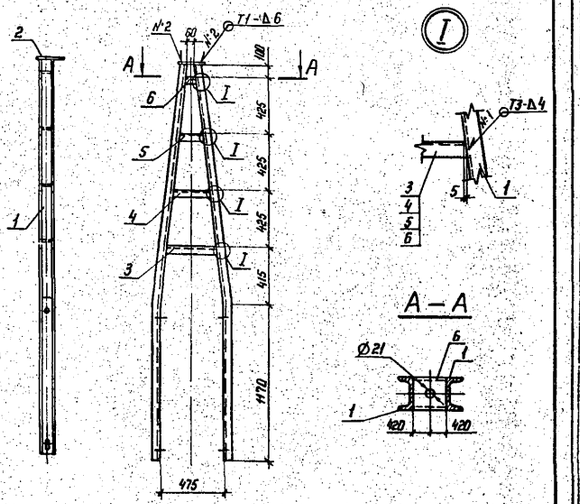

1. Сварные швы по ГОСТ 5264-80
2. Электроды Э42А ГОСТ 9467-75

Спецификацию см. лист 2

Зав.НИЛКЭС	Горелов		4.86.88
ГИП	Пинчук		4.86.88
Рук.гр.	Гольперин		4.86.88
Н.контр.	Орлова		4.86.88
Проверил	Богорад		4.86.88
Инженер	Салита		4.86.88

3.407.1-152.2-013 СБ

Пояс С5 Сборочный чертеж

Стадия	Масса	Масштаб
Р	63,2	1:25 1:10
Лист 1	Листов 2	

Энергосетьпроект Северо-Западное отделение Ленинград

Копир. Маша Формат А4

2592/3

Формат	Зона	Поз.	Обозначение	Наименование	Кол.	Примечание
				Документация		
А4			3.407.1 - 152.0 - 000 ТО	Техническое описание		
А4			3.407.1 - 152.2 - 013 СБ	Сборочный чертеж		
				Детали		
А4		1	3.407.1 - 152.2 - 014	Пояс М 10	2	
А4		2	3.407.1 - 152.2 - 015	Пластина М 11	1	
Б4		3	3.407.1 - 152.2 - 013 СБ	Распорка М 12		
				Швеллер 10 ГОСТ 8240 - 72 / ВСт3пс6 ТУ14-1-3023-80; L = 390	1	3.4 кг
Б4		4	3.407.1 - 152.2 - 013 СБ	Распорка М 13		
				Швеллер 10 ГОСТ 8240 - 72 / ВСт3пс6 ТУ14-1-3023-80; L = 290	1	2.4 кг
Б4		5	3.407.1 - 152.2 - 013 СБ	Распорка М 14		
				Швеллер 10 ГОСТ 8240 - 72 / ВСт3пс6 ТУ14-1-3023-80; L = 190	1	1.6 кг
Б4		6	3.407.1 - 152.2 - 013 СБ	Распорка М 15		
				Швеллер 10 ГОСТ 8240 - 72 / ВСт3пс6 ТУ14-1-3023-80; L = 95	1	0.8 кг

Взам. инв. №

Подп. и дата

Инв. № подл.

Зав. НИЛКЭ	Горелов		4.06.88
ГИП	Пинчук		4.06.88
Рук. гр.	Гальперин		4.06.88
Н. контр.	Орлова		4.06.88
Проверил	Богорад		4.06.88
Инженер	Салита		4.06.88

3.407.1 - 152.2 - 013

Пояс С5
Спецификация

Стадия	Лист	Листов
Р	2	2

ЭНЕРГОСЕТЬПРОЕКТ
Северо-Западное отделение
Ленинград

Копир. Ме1 Формат А4

2592/3

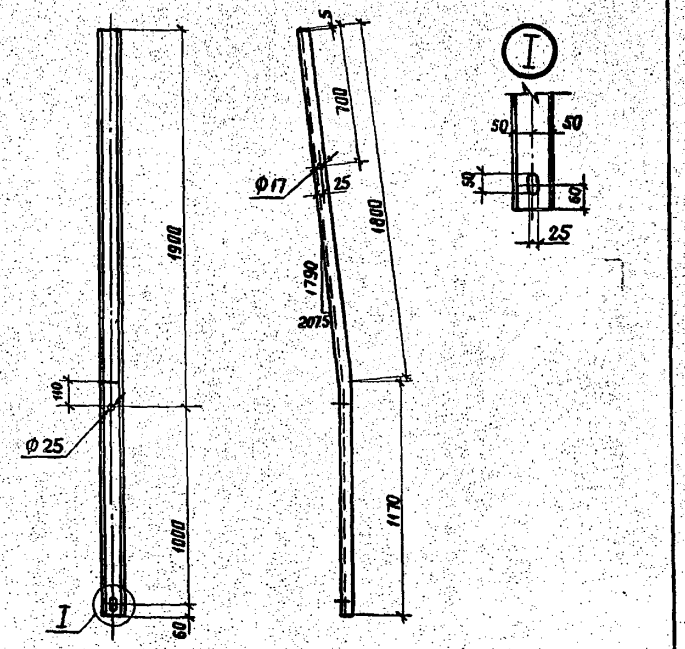

1 Гнуть в горячем состоянии.

Инв. № подл. | Подпись и дата | Взам. инв. №

Зав. НИЛКЭ	Горелов		4.06.88
ГИП	Пинчук		4.06.88
Рук. гр.	Гальперин		4.06.88
Н. контр.	Орлова		4.06.88
Проверил	Богорад		4.06.88
Инженер	Салита		4.06.88

3.407.1-152.2-014

Пояс М 10

Стадия	Масса	Масштаб
Р	25,5	1:20 / 1:10
Лист	Листов	

ЭНЕРГОСЕТЬПРОЕКТ
Северо-Западное отделение
Ленинград

Швеллер 10 ГОСТ 8240-72 / ВСт3пс6 ТУ14-1-3023-80; L = 29.10

копир. Анц формат А4

2592/3

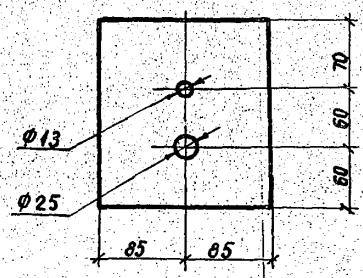

Инв. № подл. | Подпись и дата | Взам. инв. №

Зав. НИЛКЭ	Горелов		4.06.88
ГИП	Пинчук		4.06.88
Рук. гр.	Гальперин		4.06.88
Н. контр.	Орлова		4.06.88
Проверил	Богорад		4.06.88
Инженер	Салита		4.06.88

3.407.1-152.2-015

Пластина М11

Стадия	Масса	Масштаб
Р	4.0	1:4
Лист	Листов	

ЭНЕРГОСЕТЬПРОЕКТ
Северо-Западное отделение
Ленинград

Полоса 16х170 ГОСТ 103-76 / ВСт3сп5 ТУ14-1-3023-80; L = 190

копир. Анц формат А4

2592/3

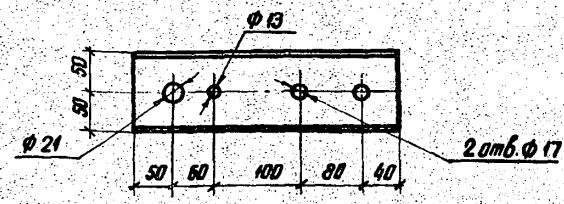

Зав. НИЛКЭ	Горелов		4.06.88
ГИП	Пинчук		4.06.88
Рук. гр.	Гальперин		4.06.88
Н. контр.	Орлова		4.06.88
Проверил	Богорад		4.06.88
Инженер	Салита		4.06.88

3.407.1-152.2-016

Консоль М16

Стадия	Масса	Масштаб
Р	2.8	1:5
Лист	Листов	

ЭНЕРГОСЕТЬПРОЕКТ
Северо-Западное отделение
Ленинград

Швеллер 10 ГОСТ 8240-72 / ВСт3пс6 ТУ14-1-3023-80; L = 330

копир. Анц формат А4

2592/3

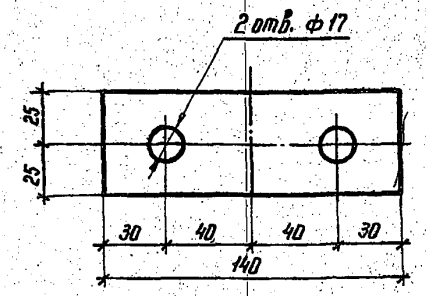

Зав. НИЛКЭС	Горелов		4.06.88
ГИП	Пинчук		4.06.88
Рук. гр.	Гальперин		4.06.88
Н. контр.	Орлова		4.06.88
Проверил	Богорад		4.06.88
Инженер	Салита		4.06.88

Инв. № подл. | Подпись и дата | Взам. инв. №

3.407.1 - 152.2 - 017

Пластина М17

Стадия	Масса	Масштаб
Р	0,3	1:2

Лист | Листов

Полоса L=140 — 6×50 ГОСТ 103-76 / ВСт3пс6 ТУ14-1-3023-80

ЭНЕРГОСЕТЬПРОЕКТ Северо-Западное отделение Ленинград

Копир. Ноя

формат А4

2592/3

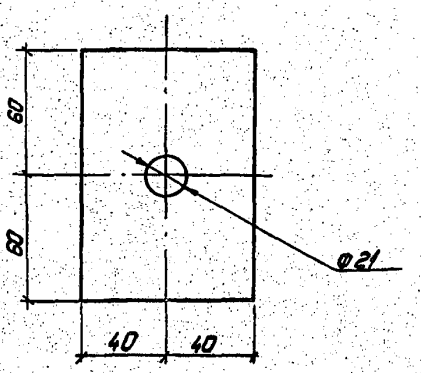

Зав. НИЛКЭС	Горелов		4.06.88
ГИП	Пинчук		4.06.88
Рук. гр.	Гальперин		4.06.88
Н. контр.	Орлова		4.06.88
Проверил	Богорад		4.06.88
Инженер	Салита		4.06.88

Инв. № подл. | Подпись и дата | Взам. инв. №

3.407.1-152.2-018

Пластина Н18

Стадия	Масса	Масштаб
Р	0,8	1:2

Лист | Листов

Полоса L=120 — 10×80 ГОСТ 103-76 / ВСт3пс6 ТУ14-1-3023-80

„ЭНЕРГОСЕТЬПРОЕКТ" Северо-Западное отделение Ленинград

Копировал: Польс

формат: А4

2592/3

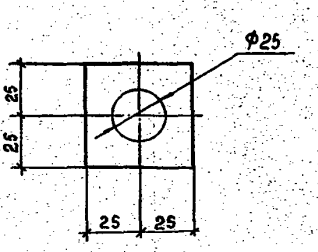

Зав. НИЛКЭС	Горелов		4.06.88
ГИП	Пинчук		4.06.88
Рук. гр.	Гальперин		4.06.88
Н. контр.	Орлова		4.06.88
Проверил	Богорад		4.06.88
Инженер	Салита		4.06.88

Инв. № подл. | Подпись и дата | Взам. инв. №

3.407.1 - 152.2 - 019

Шайба М19

Стадия	Масса	Масштаб
Р	0,1	1:2

Лист | Листов

Полоса L=50 — 6×50 ГОСТ 103-76 / ВСт3пс6 ТУ14-1-3023-80

ЭНЕРГОСЕТЬПРОЕКТ Северо-Западное отделение Ленинград

Копир. Сорк

2592/3 Формат А4

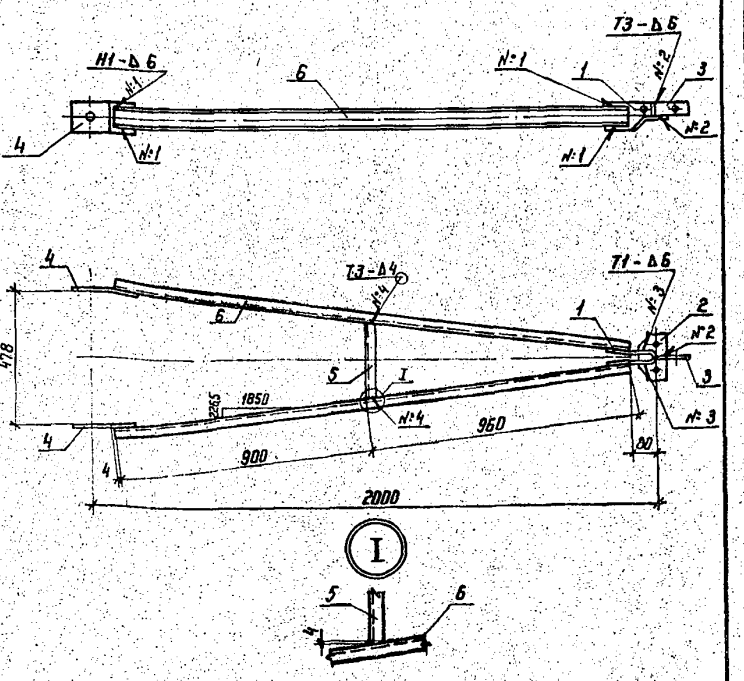

1. Электроды Э42А, ГОСТ 9467-75
2. Сварные швы по ГОСТ 5264-80

Спецификацию см. лист 2

Зав. НИЛКЭС	Горелов		4.06.88
ГИП	Пинчук		4.06.88
Рук. гр.	Гальперин		4.06.88
Н. контр.	Орлова		4.06.88
Проверил	Салита		4.06.88
Инженер	Логинова		4.06.88

Инв. № подл. | Подпись и дата | Взам. инв. №

3.407.1 - 152.2 - 020 СБ

Пояс СБ

Сборочный чертеж

Стадия	Масса	Масштаб
Р	28,0	1:15

Лист 1 | Листов 2

ЭНЕРГОСЕТЬПРОЕКТ Северо-Западное отделение Ленинград

Копир. Ноя

формат А4

2592/3

Формат	Зона	Поз.	Обозначение	Наименование	Кол.	Примечание
				Документация		
А4			3.407.1-152.0-000ТО	Техническое описание		
А4			3.407.1-152.2-020 СБ	Сборочный чертеж		
				Детали		
А4		1	3.407.1-152.2-002	Пластина М1	1	
А4		2	3.407.1-152.2-003	Пластина М2	1	
А4		3	3.407.1-152.2-021	Пластина М20	1	
А4		4	3.407.1-152.2-022	Пластина М21	2	
Б4		5	3.407.1-152.2-020 СБ	Распорка М22		
				Швеллер 6.5 ГОСТ 8240-72 / L=270 / ВСт3пс6 ТУ 14-1-3023-80	1	1.6 кг
				Материалы		
		6		Швеллер 6.5 ГОСТ 8240-72 / L=1860 / ВСт3пс6 ТУ 14-1-3023-80	2	11,0 кг

Зав.НИЛКЭО	Горелов		4.06.88
ГИП	Пинчук		4.06.88
Рук.гр.	Гольперин		4.06.88
Н.контр.	Орлова		4.06.88
Проверил	Богорад		4.06.88
Инженер	Логинова		4.06.88

3.407.1-152.2-020

Пояс С6
Спецификация

Стадия	Лист	Листов
Р	2	2

ЭНЕРГОСЕТЬПРОЕКТ
Северо-Западное отделение
Ленинград

Копир. Формат А4

2592/3

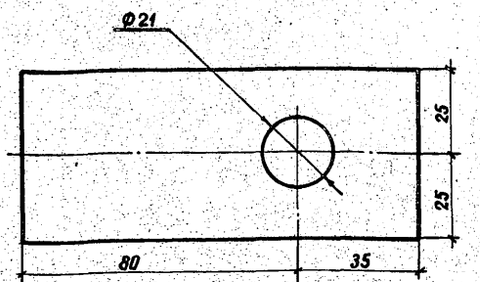

Зав.НИЛКЭО	Горелов		4.06.88
ГИП	Пинчук		4.06.88
Рук.гр.	Гольперин		4.06.88
Н.контр.	Орлова		4.06.88
Проверил	Салита		4.06.88
Инженер	Логинова		4.06.88

3.407.1-152.2-021

Пластина М20

Стадия	Масса	Масштаб
Р	0,3	1:1
Лист	Листов	

Полоса 6х50 ГОСТ 103-76 / L=115 / ВСт3пс6 ТУ 14-1-3023-80

ЭНЕРГОСЕТЬПРОЕКТ
Северо-Западное отделение
Ленинград

копир. Формат А4

2592/3

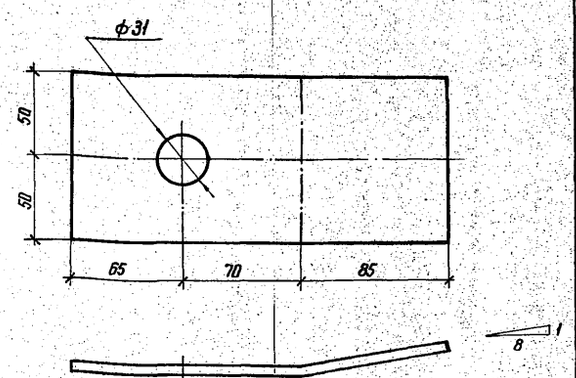

1. Гнуть в горячем состоянии.

Зав.НИЛКЭО	Горелов		4.06.88
ГИП	Пинчук		4.06.88
Рук.гр.	Гольперин		4.06.88
Н.контр.	Орлова		4.06.88
Проверил	Богорад		4.06.88
Инженер	Логинова		4.06.88

3.407.1-152.2-022

Пластина М21

Стадия	Масса	Масштаб
Р	1.0	1:2
Лист	Листов	

Полоса 6х100 ГОСТ 103-76 / L=220 / ВСт3пс6 ТУ 14-1-3023-80

ЭНЕРГОСЕТЬПРОЕКТ
Северо-Западное отделение
Ленинград

Копир. Формат А4

2592/3

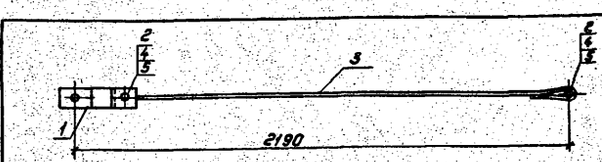

Формат	Зона	Поз.	Обозначение	Наименование	Кол.	Примечание
				Документация		
А4			3.407.1-152.0-000ТО	Техническое описание		
А4			3.407.1-152.2-023СБ	Сборочный чертеж		
				Сборочные единицы		
А4		1	3.407.1-152.2-024 СБ	Связь С8	1	
				Детали		
А4		2	3.407.1-152.2-011	Палец М9	2	
А4		3	3.407.1-152.2-027	Тяга М25	1	
				Стандартные изделия		
		4		Шплинт 4х36 / ГОСТ 397-79	4	0,01 кг
		5		Шайба 20-004 / ГОСТ 11371-78	4	0,02 кг

Зав.НИЛКЭО	Горелов		4.06.88
ГИП	Пинчук		4.06.88
Рук.гр.	Гольперин		4.06.88
Н.контр.	Орлова		4.06.88
Проверил	Салита		4.06.88
Инженер	Логинова		4.06.88

3.407.1-152.2-023СБ

Связь С7
Сборочный чертеж

Стадия	Масса	Масштаб
Р	8.4	1:15
Лист	Листов	

ЭНЕРГОСЕТЬПРОЕКТ
Северо-Западное отделение
Ленинград

Копировал: Полев Формат А4

2592/3

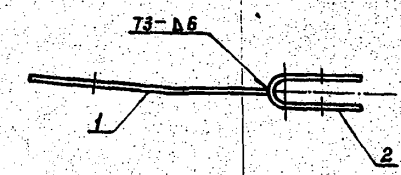

Формат	Зона	Поз.	Обозначение	Наименование	Кол.	Примечание
				Документация		
А4			3.407.1-152.0-000 ТО	Техническое описание		
А4			3.407.1-152.2-024 СБ	Сборочный чертеж		
				Детали		
А4		1	3.407.1-152.2-025	Пластина М23	1	
А4		2	3.407.1-152.2-026	Пластина М24	1	

1. Электроды Э42А, ГОСТ 9467-75
2. Сварные швы по ГОСТ 5264-80

Взам. инв.№ | Подпись и дата | Инв.№ подл.

Зав.НИКЭС	Горелов		4.06.88
ГИП	Пинчук		4.06.88
Рук. гр.	Гольперин		4.06.88
Н. контр.	Орлова		4.06.88
Провер.	Богорад		4.06.88
Инженер	Логинова		4.06.88

3.407.1-152.2-024 СБ

Связь С8
Сборочный чертеж

Стадия	Масса	Масштаб
Р	1,8	1:4
Лист	Листов	

ЭНЕРГОСЕТЬПРОЕКТ
Северо-Западное отделение
Ленинград

Копир. Кота. Формат А4

2592/1

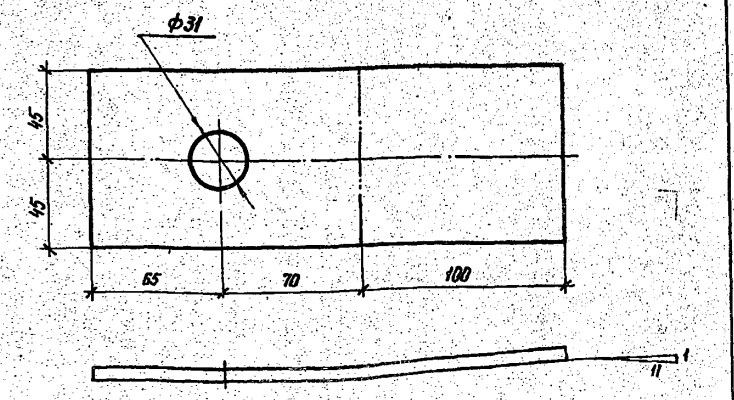

1. Гнуть в горячем состоянии.

Взам. инв.№ | Подпись и дата | Инв.№ подл.

Зав.НИКЭС	Горелов		4.06.88
ГИП	Пинчук		4.06.88
Рук. гр.	Гольперин		4.06.88
Н. контр.	Орлова		4.06.88
Провер.	Салита		4.06.88
Инженер.	Логинова		4.06.88

3.407.1-152.2-025

Пластина М23

Стадия	Масса	Масштаб
Р	1,0	1:2
Лист	Листов	

Полоса 6×90 ГОСТ 103-76
L=235 ВСт3пс6 ТУ14-1-3023-80

ЭНЕРГОСЕТЬПРОЕКТ
Северо-Западное отделение
Ленинград

Копир. Кота. Формат А4

0.Ка91.

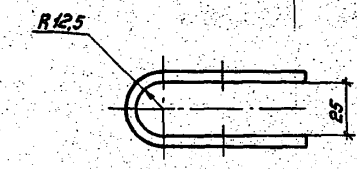

Развертка

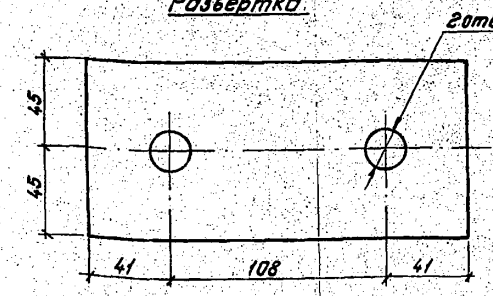

1. Гнуть в горячем состоянии.

Взам. инв.№ | Подпись и дата | Инв.№ подл.

Зав.НИКЭС	Горелов		4.06.88
ГИП	Пинчук		4.06.88
Рук. гр.	Гольперин		4.06.88
Н. контр.	Орлова		4.06.88
Провер.	Богорад		4.06.88
Инженер	Логинова		4.06.88

3.407.1-152.2-026

Пластина М24

Стадия	Масса	Масштаб
Р	0.8	1:2
Лист	Листов	

Полоса 6×90 ГОСТ 103-76
L=150 ВСт3пс6 ТУ14-1-3023-80

ЭНЕРГОСЕТЬПРОЕКТ
Северо-Западное отделение
Ленинград

Копировал: Полье Формат: А4

2592/3

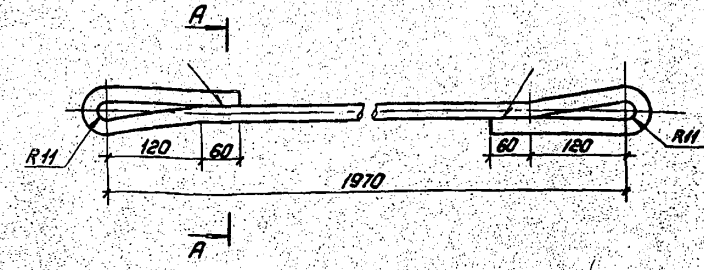

А—А

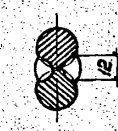

1. Электроды Э42А, ГОСТ 9467-75.
2. Гнуть в горячем состоянии.

Взам. инв.№ | Подпись и дата | Инв.№ подл.

Зав.НИКЭС	Горелов		4.06.88
ГИП	Пинчук		4.06.88
Рук. гр.	Гольперин		4.06.88
Н. контр.	Орлова		4.06.88
Провер.	Салита		4.06.88
Инженер.	Логинова		4.06.88

3.407.1-152.2-027

Тяга М25

Стадия	Масса	Масштаб
Р	6,1	1:5 1:2
Лист	Листов	

Сталь круглая ВСт3сп5 ТУ14-1-3023-80 Ф20 ГОСТ 2590-71
L=2460

ЭНЕРГОСЕТЬПРОЕКТ
Северо-Западное отделение
Ленинград

Копировал: Полье Формат А4

2593/3

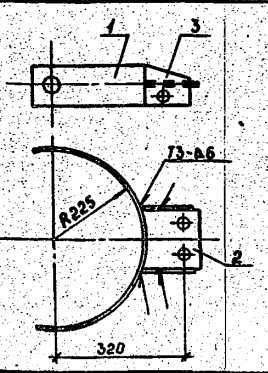

Формат	Зона	Поз.	Обозначение	Наименование	Кол.	Примечание
				Документация		
А4			3.407.1-152.0-000 ТО	Техническое описание		
А4			3.407.1-152.2-028 СБ	Сборочный чертеж		
				Детали		
А4		1	3.407.1-152.2-029	Пластина М26	1	
А4		2	3.407.1-152.2-030	Пластина М27	1	
А4		3	3.407.1-152.2-031	Пластина М28	2	

1. Сварные швы по ГОСТ 5264-80.
2. Электроды Э42А ГОСТ 9467-75.

Инв.№подл. | Подпись и дата | Взам.инв.№

Зав.пилкэс	Горелов		4.06.88
ГИП	Пинчук		4.06.88
Рук.гр.	Гальперин		4.06.88
Н.контр.	Орлова		4.06.88
Проверил	Багарад		4.06.88
Инженер	Салита		4.06.88

3.407.1-152.2-028 СБ

Тросодержатель С9
Сборочный чертеж

Стадия	Масса	Масштаб
Р	6,7	1:10
Лист	Листов	

Энергосетьпроект
Северо-Западное отделение
Ленинград

Копир. Сок. 2592/3 Формат А4

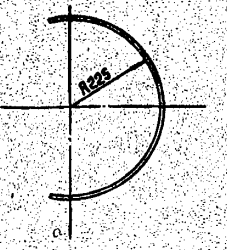

Развертка

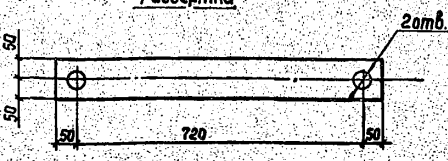

1. Гнуть в горячем состоянии

Инв.№подл. | Подпись и дата | Взам.инв.№

Зав.пилкэс	Горелов		4.06.88
ГИП	Пинчук		4.06.88
Рук.гр.	Гальперин		4.06.88
Н.контр.	Орлова		4.06.88
Проверил	Багарад		4.06.88
Инженер	Салита		4.06.88

3.407.1-152.2-029

Пластина М26

Стадия	Масса	Масштаб
Р	3,8	1:10
Лист	Листов	

Полоса 6×100 ГОСТ 103-76
L=820 ВСт3пс6 ТУ14-1-3023-80

Энергосетьпроект
Северо-Западное отделение
Ленинград

Копир. Сок. 2592/3 Формат А4

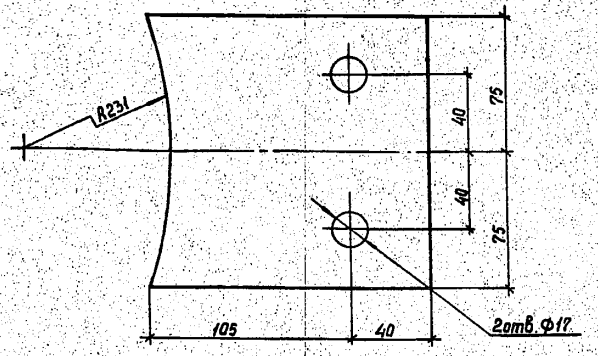

Инв.№подл. | Подпись и дата | Взам.инв.№

Зав.пилкэс	Горелов		4.06.88
ГИП	Пинчук		4.06.88
Рук.гр.	Гальперин		4.06.88
Н.контр.	Орлова		4.06.88
Проверил	Салита		4.06.88
Инженер	Логинова		4.06.88

3.407.1-152.2-030

Пластина М27

Стадия	Масса	Масштаб
Р	1.7	1:2
Лист	Листов	

Полоса 10×150 ГОСТ 103-76
L=145 ВСт3пс6 ТУ14-1-3023-80

Энергосетьпроект
Северо-Западное отделение
Ленинград

Копир. Сок. 2592/3 Формат А4

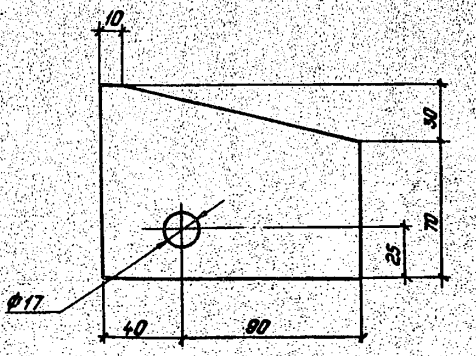

Инв.№подл. | Подпись и дата | Взам.инв.№

Зав.пилкэс	Горелов		4.06.88
ГИП	Пинчук		4.06.88
Рук.гр.	Гальперин		4.06.88
Н.контр.	Орлова		4.06.88
Проверил	Логинова		4.06.88
Инженер	Багарад		4.06.88

3.407.1-152.2-031

Пластина М28

Стадия	Масса	Масштаб
Р	0,6	1:2
Лист	Листов	

Полоса 6×100 ГОСТ 103-76
L=130 ВСт3пс6 ТУ14-1-3023-80

Энергосетьпроект
Северо-Западное отделение
Ленинград

Копировал: Полье Формат А4

2592/3

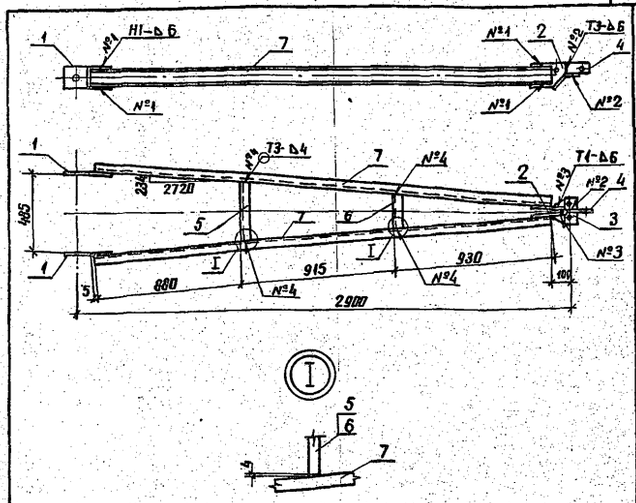

1. Электроды Э42А, ГОСТ 9467-75
2. Сварные швы по ГОСТ 5264-80

Спецификацию см. лист 2.

Зав.НИЛКЭС	Горелов		4.06.88	3.407.1-152.2-032 СБ		
ГИП	Пинчук		4.06.88	Пояс С10 Сборочный чертеж	Стадия	Масса	Масштаб
Рук.гр.	Гальперин		4.06.88		Р	61.2	1:20
Н.контр.	Орлова		4.06.88		Лист 1	Листов 2	
Проверил	Богорад		4.06.88		ЭНЕРГОСЕТЬПРОЕКТ Северо-Западное отделение Ленинград		
Инженер	Логинова		4.06.88				

Инв.№ подл. | Подпись и дата | Взам.инв.№

копир. Аня 2592/1 формат А4

Формат	Зона	Поз.	Обозначение	Наименование	Кол.	Примечание
				Документация		
А4			3.407.1-152.0-000ТО	Техническое описание		
А4			3.407.1-152.2-032СБ	Сборочный чертеж		
				Детали		
А4		1	3.407.1-152.2-034	Пластина М29	2	
А4		2	3.407.1-152.2-035	Пластина М31	1	
А4		3	3.407.1-152.2-036	Пластина М32	1	
А4		4	3.407.1-152.2-037	Пластина М33	1	
Б4		5	3.407.1-152.2-032 СБ	Распорка М34		
				Швеллер 10 ГОСТ 8240-72 L=355 ВСт3пс6ТУ14-1-3023-80	1	3.0 кг
Б4		6	3.407.1-152.2-032СБ	Распорка М35		
				Швеллер 10 ГОСТ 8240-72 L=195 ВСт3пс6ТУ14-1-3023-80	1	1.7 кг
				Материалы		
		7		Швеллер 10 ГОСТ 8240-72 L=2725 ВСт3пс6ТУ14-1-3023-80	2	23.4 кг

Зав.НИЛКЭС	Горелов		4.06.88	3.407.1-152.2-032		
ГИП	Пинчук		4.06.88	Пояс С10 Спецификация	Стадия	Лист	Листов
Рук.гр.	Гальперин		4.06.88		Р	2	2
Н.контр.	Орлова		4.06.88		ЭНЕРГОСЕТЬПРОЕКТ Северо-Западное отделение Ленинград		
Проверил	Богорад		4.06.88				
Инженер	Логинова		4.06.88				

Инв.№ подл. | Подпись и дата | Взам.инв.№

копир. Аня 2592/3 формат А4

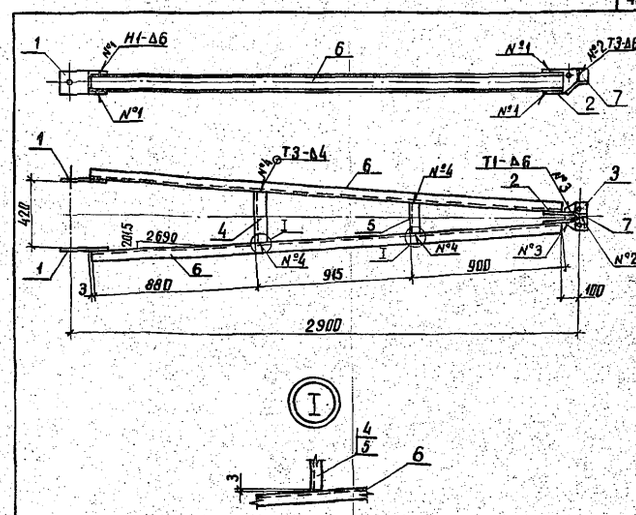

1. Электроды Э42А, ГОСТ 9467-75
2. Сварные швы по ГОСТ 5264-80

Спецификацию см. лист 2.

Зав.НИЛКЭС	Горелов		4.06.88	3.407.1-152.2-033 СБ		
ГИП	Пинчук		4.06.88	Пояс С11 Сборочный чертеж	Стадия	Масса	Масштаб
Рук.гр.	Гальперин		4.06.88		Р	60.1	1:20
Н.контр.	Орлова		4.06.88		Лист 1	Листов 2	
Проверил	Салита		4.06.88		ЭНЕРГОСЕТЬПРОЕКТ Северо-Западное отделение Ленинград		
Инженер	Логинова		4.06.88				

Инв.№ подл. | Подпись и дата | Взам.инв.№

копир. Аня 2592/3 формат А4

Формат	Зона	Поз.	Обозначение	Наименование	Кол.	Примечание
				Документация		
А4			3.407.1-152.0-000ТО	Техническое описание		
А4			3.407.1-152.2-033СБ	Сборочный чертеж		
				Детали		
А4		1	3.407.1-152.2-034	Пластина М30	2	
А4		2	3.407.1-152.2-035	Пластина М31	1	
А4		3	3.407.1-152.2-036	Пластина М32	1	
Б4		4	3.407.1-152.2-033 СБ	Распорка М36		
				Швеллер 10 ГОСТ 8240-72 L=305 ВСт3пс6ТУ14-1-3020-80	1	2.6 кг
Б4		5	3.407.1-152.2-033 СБ	Распорка М37		
				Швеллер 10 ГОСТ 8240-72 L=170 ВСт3пс6ТУ14-1-3023-80	1	1.5 кг
				Материалы		
		6		Швеллер 10 ГОСТ 8240-72 L=2695 ВСт3пс6ТУ14-1-3023-80	2	23.2
		7		Полоса 6х45 ГОСТ 103-76 L=70 ВСт3пс6ТУ14-1-3023-80	1	0.1

Зав.НИЛКЭС	Горелов		4.06.88	3.407.1-152.2-033		
ГИП	Пинчук		4.06.88	Пояс С11 Спецификация	Стадия	Лист	Листов
Рук.гр.	Гальперин		4.06.88		Р	2	2
Н.контр.	Орлова		4.06.88		ЭНЕРГОСЕТЬПРОЕКТ Северо-Западное отделение Ленинград		
Проверил	Салита		4.06.88				
Инженер	Логинова		4.06.88				

Инв.№ подл. | Подпись и дата | Взам.инв.№

копир. Аня 2592/1 формат А4

50

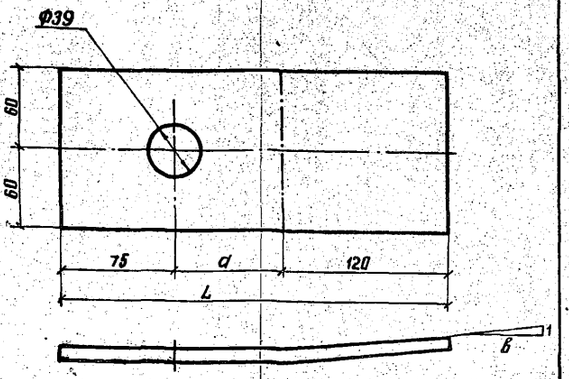

Обозначение	Марка	L мм	d мм	в мм	Масса кг
3.407.1-152.2-034	М29	275	80	12	2.6
—01	М30	305	110	13	2.8

1. Гнуть в горячем состоянии

Зав.НИМЭО	Горелов		4.06.88
ГИП	Пинчук		4.06.88
Рук.гр	Гальперин		4.06.88
Н.контр.	Орлова		4.06.88
Проверил	Богорад		4.06.88
Инженер	Логинова		4.06.88

3.407.-152.2-034

Пластины М29, М30

Стадия	Масса	Масштаб
Р	см. табл.	—
Лист	Листов	

Полоса 10×120 ГОСТ 103-76 ВСт3пс6 ТУ14-1-3023-80

ЭНЕРГОСЕТЬПРОЕКТ Северо-Западное отделение Ленинград

Инв.№ подл. | Подпись и дата | Взам.инв.№

копир. Аня 2592/2 формат А4

51

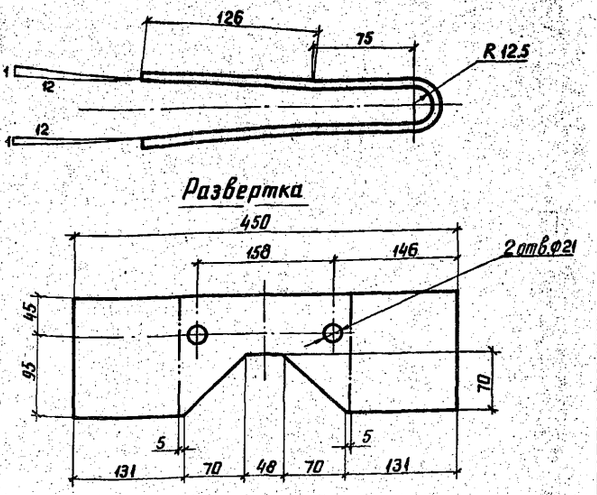

1. Гнуть в горячем состоянии

Зав.НИМЭО	Горелов		4.06.88
ГИП	Пинчук		4.06.88
Рук.гр	Гальперин		4.06.88
Н.контр.	Орлова		4.06.88
Проверил	Богорад		4.06.88
Инженер	Логинова		4.06.88

3.407.1-152.2-035

Пластина М31

Стадия	Масса	Масштаб
Р	2.6	1:2.5 1:4
Лист	Листов	

Полоса 6×140 ГОСТ 103-76 ВСт3пс6 ТУ14-1-3023-80 L=450

ЭНЕРГОСЕТЬПРОЕКТ Северо-Западное отделение Ленинград

Инв.№ подл. | Подпись и дата | Взам.инв.№

копир. Аня 2592/3 формат А4

52

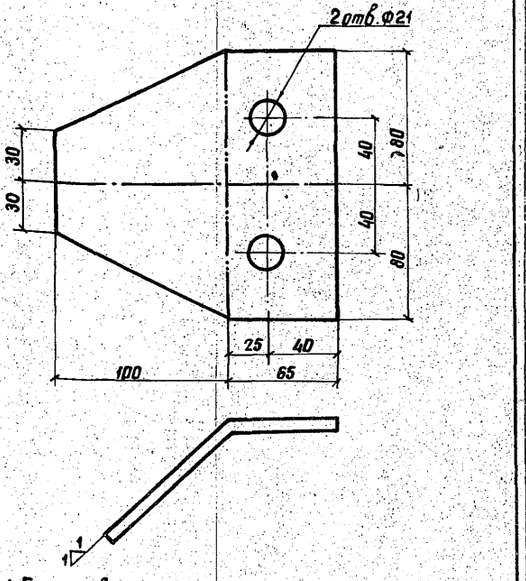

1. Гнуть в горячем состоянии.

Зав.НИМЭО	Горелов		4.06.88
ГИП	Пинчук		4.06.88
Рук.гр	Гальперин		4.06.88
Н.контр.	Орлова		4.06.88
Проверил	Салита		4.06.88
Инженер	Логинова		4.06.88

3.407.1-152.2-036

Пластина М32

Стадия	Масса	Масштаб
Р	1.3	1:2
Лист	Листов	

Полоса 8×160 ГОСТ 103-76 L=165 ВСт3пс6 ТУ14-1-3023-80

ЭНЕРГОСЕТЬПРОЕКТ Северо-Западное отделение Ленинград

Инв.№ подл. | Подпись и дата | Взам.инв.№

копир. Аня 2592/3 формат А4

53

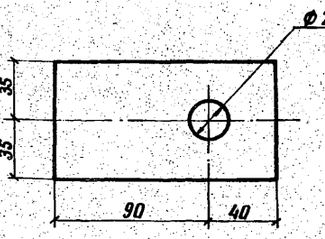

Зав.НИМЭО	Горелов		4.06.88
ГИП	Пинчук		4.06.88
Рук.гр	Гальперин		4.06.88
Н.контр.	Орлова		4.06.88
Проверил	Салита		4.06.88
Инженер	Логинова		4.06.88

3.407.1-152.2-037

Пластина М33

Стадия	Масса	Масштаб
Р	0.6	1:2
Лист	Листов	

Полоса 8×70 ГОСТ 103-76 L=130 ВСт3пс6 ТУ14-1-3023-80

ЭНЕРГОСЕТЬПРОЕКТ Северо-Западное отделение Ленинград

Инв.№ подл. | Подпись и дата | Взам.инв.№

копир. Аня 2592/1 формат А4

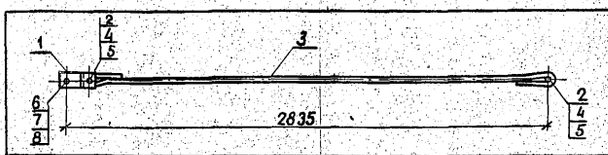

Формат	Зона	Поз.	Обозначение	Наименование	Кол.	Примечание
				Документация		
А4			3.407.1-152.0-000ТО	Техническое описание		
А4			3.407.1-152.2-038СБ	Сборочный чертеж		
				Сборочные единицы		
А4		1	3.407.1-152.2-040СБ	Связь С14	1	
				Детали		
А4		2	3.407.1-152.2-011	Палец М9	2	
А4		3	3.407.1-152.2-045	Тяга М42	1	
				Стандартные изделия		
		4		Шплинт 4х36 ГОСТ 397-79	4	0.01 кг
		5		Шайба 20-004 ГОСТ 11371-78	4	0.02 кг

Продолжение спецификации см. лист 2

Инв. № подл. | Подпись и дата | Взам. инв. №

3.407.1-152.2-038СБ

Связь С12
Сборочный чертеж

Стадия	Масса	Масштаб
Р	14.4	1:20
Лист 1	Листов 2	

ЭНЕРГОСЕТЬПРОЕКТ
Северо-Западное отделение
Ленинград

Зав. НИЛЭС	Горелов	4.06.88
ГИП	Пинчук	4.06.88
Рук. гр	Гальперин	4.06.88
Н. контр.	Орлова	4.06.88
Проверил	Салита	4.06.88
Инженер	Логинова	4.06.88

копир. Аня3 формат А4

25921а

Формат	Зона	Поз.	Обозначение	Наименование	Кол.	Примечание
		6		Болт М30-8gх90.46 ГОСТ 7798-70	1	0.75
		7		Гайка М30-7Н.4 ГОСТ 5915-70	1	0.22
		8		Шайба 30-004 ГОСТ 11371-78	2	0.07

3.407.1-152.2-038СБ Лист 2

копир. Аня3 25.92/3 формат А4

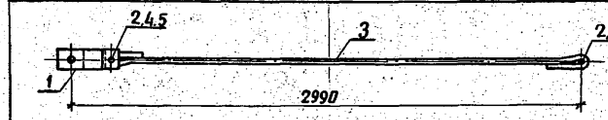

Формат	Зона	Поз.	Обозначение	Наименование	Кол.	Примечание
				Документация		
А4			3.407.1-152.0-000ТО	Техническое описание		
А4			3.407.1-152.2-039СБ	Сборочный чертеж		
				Сборочные единицы		
А4		1	3.407.1-152.2-041СБ	Связь С15	1	
				Детали		
А4		2	3.407.1-152.2-011	Палец М9	2	
А4		3	3.407.1-152.2-045	Тяга М43	1	
				Стандартные изделия		
		4		Шплинт 4х36 ГОСТ 397-79	4	0.01 кг
		5		Шайба 20-004 ГОСТ 11371-78	4	0.02 кг

Инв. № подл. | Подпись и дата | Взам. инв. №

3.407.1-152.2-039СБ

Связь С13
Сборочный чертеж

Стадия	Масса	Масштаб
Р	15.2	1:20
Лист	Листов	

ЭНЕРГОСЕТЬПРОЕКТ
Северо-Западное отделение
Ленинград

Зав. НИЛЭС	Горелов	4.06.88
ГИП	Пинчук	4.06.88
Рук. гр	Гальперин	4.06.88
Н. контр.	Орлова	4.06.88
Проверил	Салита	4.06.88
Инженер	Логинова	4.06.88

копир Аня3 формат А4

2592/3

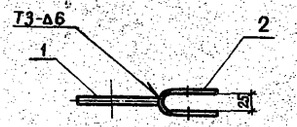

Формат	Зона	Поз.	Обозначение	Наименование	Кол.	Примечание
				Документация		
А4			3.407.1-152.0-000ТО	Техническое описание		
А4			3.407.1-152.2-041СБ	Сборочный чертеж		
				Детали		
А4		1	3.407.1-152.2-043	Пластина М39	1	
А4		2	3.407.1-152.2-044	Пластина М40	1	

1. Электроды Э42А, ГОСТ 9467-75
2. Сварные швы по ГОСТ 5264-80

Инв. № подл. | Подпись и дата | Взам. инв. №

3.407.1-152.2-040СБ

Связь С14
Сборочный чертеж

Стадия	Масса	Масштаб
Р	1.3	1:5
Лист	Листов	

ЭНЕРГОСЕТЬПРОЕКТ
Северо-Западное отделение
Ленинград

Зав. НИЛЭС	Горелов	4.06.88
ГИП	Пинчук	4.06.88
Рук. гр	Гальперин	4.06.88
Н. контр.	Орлова	4.06.88
Проверил	Салита	4.06.88
Инженер	Логинова	4.06.88

копир. Аня3 25.92/3 формат А4

58

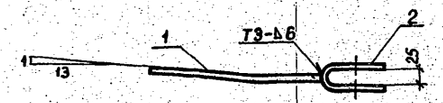

Формат	Зона	Поз.	Обозначение	Наименование	Кол.	Примечание
				Документация		
А4			3.407.1-152.0-000ТО	Техническое описание		
А4			3.407.1-152.2-041СБ	Сборочный чертеж		
				Детали		
А4		1	3.407.1-152.2-042	Пластина М38	1	
А4		2	3.407.1-152.2-044	Пластина М41	1	

1. Электроды Э42А, ГОСТ 9467-75
2. Сварные швы по ГОСТ 5264-80.

Взам. инв. № | Подпись и дата | Инв. № подл.

Зав. нилкэс	Горелов		4.06.88
ГИП	Пинчук		4.06.88
Рук. гр.	Гальперин		4.06.88
Н. контр.	Орлова		4.06.88
Провер.	Салита		4.06.88
Инженер	Логинова		4.06.88

3.407.1-152.2-041СБ

Связь С15
Сборочный чертеж

Стадия	Масса	Масштаб
Р	3.0	1:5

Лист | Листов

ЭНЕРГОСЕТЬПРОЕКТ
Северо-Западное отделение
Ленинград

копир. Аня | формат А4

59

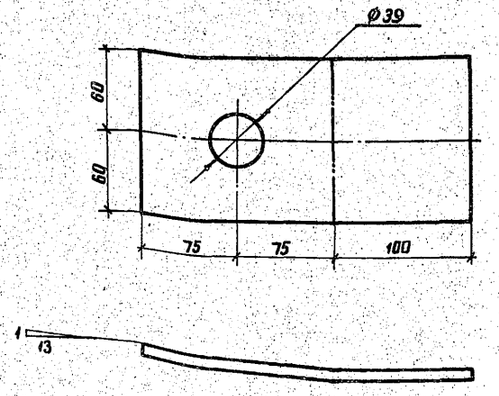

1. Гнуть в горячем состоянии.

Взам. инв. № | Подпись и дата | Инв. № подл.

Зав. нилкэс	Горелов		4.06.88
ГИП	Пинчук		4.06.88
Рук. гр.	Гальперин		4.06.88
Н. контр.	Орлова		4.06.88
Проверил	Богорад		4.06.88
Инженер	Логинова		4.06.88

3.407.1-152.2-042

Пластина М38

Стадия	Масса	Масштаб
Р	1.9	1:25

Лист | Листов

Полоса 8×120 ГОСТ 103-76
L = 250 ВСт3пс6ТУ14-1-3023-80

ЭНЕРГОСЕТЬПРОЕКТ
Северо-Западное отделение
Ленинград

копир. Аня 2592/3 | формат А4

60

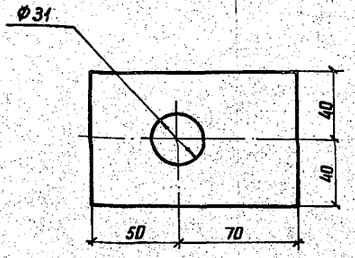

Взам. инв. № | Подпись и дата | Инв. № подл.

Зав. нилкэс	Горелов		4.06.88
ГИП	Пинчук		4.06.88
Рук. гр.	Гальперин		4.06.88
Н. контр.	Орлова		4.06.88
Проверил	Салита		4.06.88
Инженер	Логинова		4.06.88

3.407.1-152.2-043

Пластина М39

Стадия	Масса	Масштаб
Р	0.6	1:2

Лист | Листов

Полоса 8×80 ГОСТ 103-76
L = 120 ВСт3пс6ТУ14-1-3023-80

ЭНЕРГОСЕТЬПРОЕКТ
Северо-Западное отделение
Ленинград

копир. Аня 2592/3 | формат А4

61



Развертка

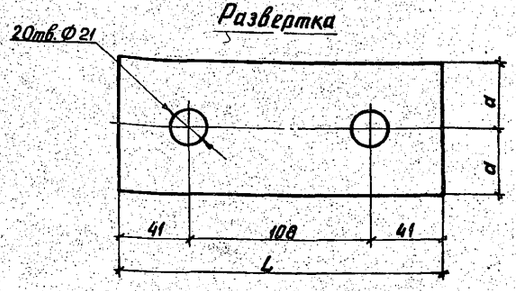

Обозначение	Марка	L мм	d мм	Толщина мм	Масса кг
3.407.1-152.2-044	М40	190	40	6	0,7
— 01	М41	190	60	6	1,1

1. Гнуть в горячем состоянии

Зав. нилкэс	Горелов		4.06.88
ГИП	Пинчук		4.06.88
Рук. гр.	Гальперин		4.06.88
Н. контр.	Орлова		4.06.88
Проверил	Салита		4.06.88
Инженер	Логинова		4.06.88

3.407.1-152.2-044

Пластины М40, М41

Стадия	Масса	Масштаб
Р	см. табл.	—

Лист | Листов

Полоса ГОСТ 103-76
ВСт3пс6ТУ14-1-3023-80

ЭНЕРГОСЕТЬПРОЕКТ
Северо-Западное отделение
Ленинград

копир. Аня 2592/3 | формат А4

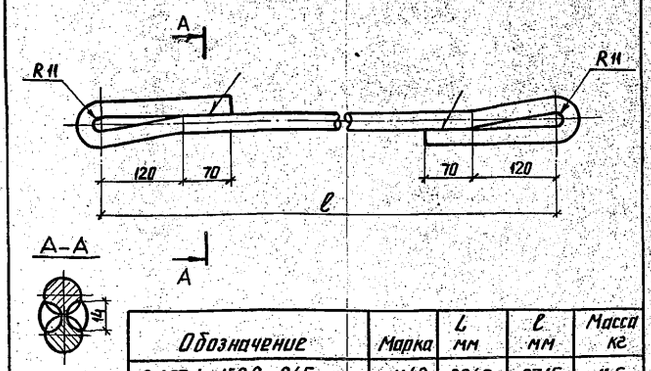

Обозначение	Марка	L мм	ℓ мм	Масса кг
3.407.1-152.2-045	М42	3240	2715	11.5
-01	М43	3290	2765	11.7

1. Гнуть в горячем состоянии.
2. Сварные швы по ГОСТ 5264-80.
3. Электроды Э42А, ГОСТ 9467-75.

Взам. инв. № | Подпись и дата | Инв. № подл.

Зав. нилкэс	Горелов		4.06.88
ГИП	Пинчук		4.06.88
Рук. гр.	Гальперин		4.06.88
Н. контр.	Орлова		4.06.88
Проверил	Богород		4.06.88
Инженер	Логинова		4.06.88

3.407.1-152.2-045

Тяги М42, М43

Стадия	Масса	Масштаб
Р	см. табл.	—

Лист | Листов

Сталь круглая ф24 ГОСТ 2590-71 ВСт3сп5ТУ14-1-3023-80

ЭНЕРГОСЕТЬПРОЕКТ Северо-Западное отделение Ленинград

копир. Анис 2592/3 формат А4

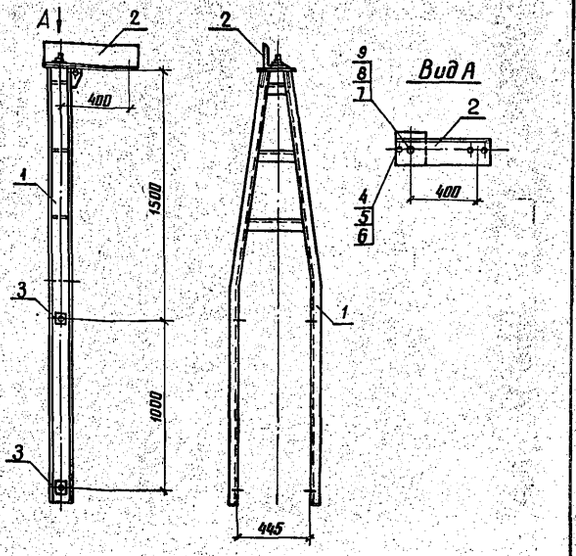

Спецификацию см. лист 2.

Взам. инв. № | Подпись и дата | Инв. № подл.

Зав. нилкэс	Горелов		4.06.88
ГИП	Пинчук		4.06.88
Рук. гр.	Гальперин		4.06.88
Н. контр.	Орлова		4.06.88
Проверил	Салита		4.06.88
Ст. инж.	Богород		4.06.88

3.407.1-152.2-046 СБ

Тросостойка С16 Сборочный чертеж

Стадия	Масса	Масштаб
Р	77.3	1:20

Лист 1 | Листов 2

ЭНЕРГОСЕТЬПРОЕКТ Северо-Западное отделение Ленинград

копир. Анис 2592/3 формат А4

Формат	Зона	Поз.	Обозначение	Наименование	Кол.	Примечание
				Документация		
А4			3.407.1-152.0-000ТО	Техническое описание		
А4			3.407.1-152.2-046СБ	Сборочный чертеж		
				Сборочные единицы		
А4		1	3.407.1-152.2-048СБ	Пояс С18	1	
				Детали		
А4		2	3.407.1-152.2-056	Консоль М49	1	
А4		3	3.407.1-152.2-057	Шайба М50	4	
				Стандартные изделия		
		4		Болт М16-8g×50.46 / ГОСТ 7798-70	1	0,11 кг
		5		Гайка М16-7Н.4 / ГОСТ 5915-70	1	0,03 кг
		6		Шайба 16-004 / ГОСТ 11371-78	2	0,01 кг
		7		Болт М20-8g×170.46 / ГОСТ 7798-70	1	0,49 кг
		8		Гайка М20-7Н.4 / ГОСТ 5915-70	1	0,06 кг
		9		Шайба 20-004 / ГОСТ 11371-78	2	0,02 кг

Взам. инв. № | Подпись и дата | Инв. № подл.

Зав. нилкэс	Горелов		4.06.88
ГИП	Пинчук		4.06.88
Рук. гр.	Гальперин		4.06.88
Н. контр.	Орлова		4.06.88
Проверил	Салита		4.06.88
Ст. инж.	Богород		4.06.88

3.407.-152.2-046

Тросостойка С16 Спецификация

Стадия	Лист	Листов
Р	2	2

ЭНЕРГОСЕТЬПРОЕКТ Северо-Западное отделение Ленинград

копир. Анис 2592/3 формат А4

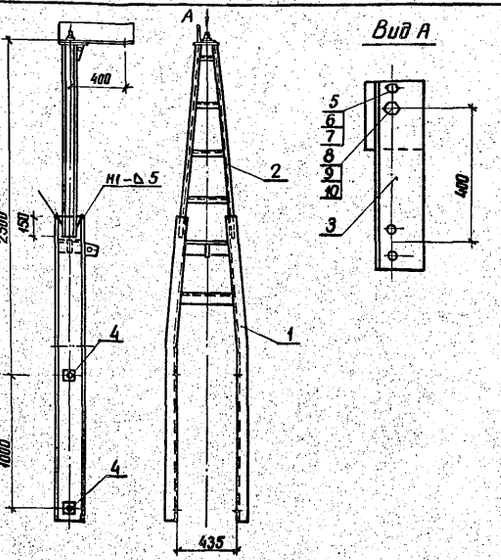

1. Сварные швы по ГОСТ 5264-80
2. Электроды Э42А ГОСТ 9467-75

Спецификацию см. лист 2.

Взам. инв. № | Подпись и дата | Инв. № подл.

Зав. нилкэс	Горелов		4.06.88
ГИП	Пинчук		4.06.88
Рук. гр.	Гальперин		4.06.88
Н. контр.	Орлова		4.06.88
Проверил	Богород		4.06.88
Инженер	Салита		4.06.88

3.407.1-152.2-047 СБ

Тросостойка С17 Сборочный чертеж

Стадия	Масса	Масштаб
Р	143,0	1:25 1:10

Лист 1 | Листов 2

ЭНЕРГОСЕТЬПРОЕКТ Северо-Западное отделение Ленинград

копир. Анис 2592/3 формат А4

Формат	Зона	Поз.	Обозначение	Наименование	Кол.	Примечание
				Документация		
А4			3.407.1-152.0-000 ТО	Техническое описание		
А4			3.407.1-152.2-047 СБ	Сборочный чертеж		
				Сборочные единицы		
А4		1	3.407.1-152.2-049 СБ	Пояс С19	1	
А4		2	3.407.1-152.2-050 СБ	Пояс С20	1	
				Детали		
А4		3	3.407.1-152.2-056	Консоль М49	1	
А4		4	3.407.1-152.2-057	Шайба М50	4	
				Стандартные изделия		
		5		Болт М16-8g х 50.46 ГОСТ 7798-70	1	0.10 кг
		6		Гайка М16-7Н.4 ГОСТ 5915-70	1	0.03 кг
		7		Шайба 16-004 ГОСТ 11371-78	2	0.01 кг
		8		Болт М20-8g х 170.46 ГОСТ 7798-70	1	0.49 кг
		9		Гайка М20-7Н.4 ГОСТ 5915-70	1	0.06 кг
		10		Шайба 20-004 ГОСТ 11371-78	2	0.02 кг

Инв.№ подл. | Подпись и дата | Взам.инв.№

Зав.маст.	Горелов		4.06.88
ГИП	Пинчук		4.06.88
Рук.гр.	Гальперин		4.06.88
Н.контр.	Орлова		4.06.88
Проверил	Богорад		4.06.88
Инженер	Салита		4.06.88

3.407.1-152.2-047

Трассостойка С17
Спецификация

Стадия	Лист	Листов
Р	2	2

ЭНЕРГОСЕТЬПРОЕКТ
Северо-Западное отделение
Ленинград

копир. Аня 2592/3 формат А4

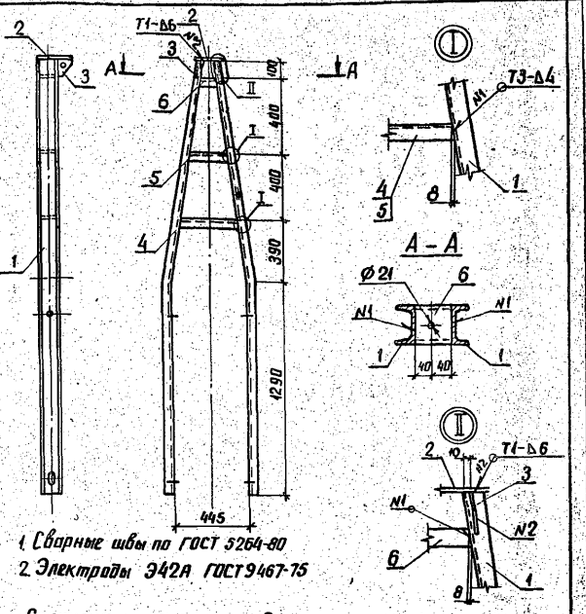

1. Сварные швы по ГОСТ 5264-80
2. Электроды Э42А ГОСТ 9467-75

Спецификацию см. лист 2.

Инв.№ подл. | Подпись и дата | Взам.инв.№

Зав.маст.	Горелов		4.06.88
ГИП	Пинчук		4.06.88
Рук.гр.	Гальперин		4.06.88
Н.контр.	Орлова		4.06.88
Проверил	Салита		4.06.88
Ст.инж.	Богорад		4.06.88

3.407.1-152.2-048 СБ

Пояс С18
Сборочный чертеж

Стадия	Масса	Масштаб
Р	64.1	1:20 1:10
Лист 1	Листов 2	

ЭНЕРГОСЕТЬПРОЕКТ
Северо-Западное отделение
Ленинград

копир. Аня 2592/3 формат А4

Формат	Зона	Поз.	Обозначение	Наименование	Кол.	Примечание
				Документация		
А4			3.407.1-152.0-000 ТО	Техническое описание		
А4			3.407.1-152.2-048 СБ	Сборочный чертеж		
				Детали		
А4		1	3.407.1-152.2-051	Пояс М44	2	
А4		2	3.407.1-152.2-053	Пластина М46	1	
А4		3	3.407.1-152.2-054	Пластина М47	2	
БЧ		4	3.407.1-152.2-048 СБ	Распорка М51	1	3.6 кг
				швеллер 12 ГОСТ 8240-72 L=345 ВСт3пс6 ТУ14-1-3023-80		
БЧ		5	3.407.1-152.2-048 СБ	Распорка М52	1	2.3 кг
				швеллер 12 ГОСТ 8240-72 L=225 ВСт3пс6 ТУ14-1-3023-80		
БЧ		6	3.407.1-152.2-048 СБ	Распорка М53	1	1.1 кг
				швеллер 12 ГОСТ 8240-72 L=105 ВСт3пс6 ТУ14-1-3023-80		

Инв.№ подл. | Подпись и дата | Взам.инв.№

Зав.маст.	Горелов		4.06.88
ГИП	Пинчук		4.06.88
Рук.гр.	Гальперин		4.06.88
Н.контр.	Орлова		4.06.88
Проверил	Логинова		4.06.88
Ст.инж.	Богорад		4.06.88

3.407.1-152.2-048

Пояс С18
Спецификация

Стадия	Лист	Листов
Р	2	2

ЭНЕРГОСЕТЬПРОЕКТ
Северо-Западное отделение
Ленинград

копир. Аня 2592/3 формат А4

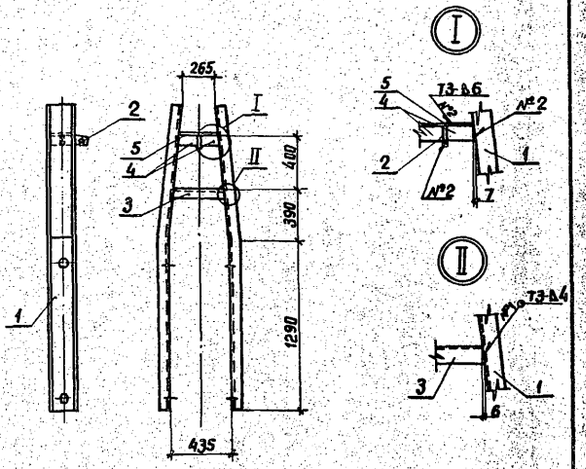

1. Сварные швы по ГОСТ 5264-80
2. Электроды Э42А ГОСТ 9467-75

Спецификацию см. лист 2

Инв.№ подл. | Подпись и дата | Взам.инв.№

Зав.маст.	Горелов		4.06.88
ГИП	Пинчук		4.06.88
Рук.гр.	Гальперин		4.06.88
Н.контр.	Орлова		4.06.88
Проверил	Богорад		4.06.88
Инженер	Салита		4.06.88

3.407.1-152.2-049 СБ

Пояс С19
Сборочный чертеж

Стадия	Масса	Масштаб
Р	96.2	1:25 1:15
Лист 1	Листов 2	

ЭНЕРГОСЕТЬПРОЕКТ
Северо-Западное отделение
Ленинград

копир. Аня 2592/3 формат А4

70

Формат	Зона	Поз.	Обозначение	Наименование	Кол.	Примечание
				Документация		
А4			3.407.1-152.0-000 ТО	Техническое описание		
А4			3.407.1-152.2-049 СБ	Сборочный чертеж		
				Детали		
А4		1	3.407.1-152.2-052	Пояс М45	2	
А4		2	3.407.1-152.2-055	Пластина М48	1	
Б4		3	3.407.1-152.2-049 СБ	Распорка М54		
				Швеллер 20 ГОСТ 8240-72 / ВСт3пс6ТУ14-1-3023-80 L=380	1	6,9 кг
Б4		4	3.407.1-152.2-049 СБ	Пластина М55		
				Полоса 6×85 ГОСТ 103-76 / ВСт3пс6ТУ14-1-3023-80 L=155	2	0,6 кг
				Материалы		
		5		Полоса 6×200 ГОСТ 103-76 / ВСт3пс6ТУ14-1-3023-80 L=3	1	2,8 кг

Инв.№ подл. | Подпись и дата | Взам. инв.№

Зав.нилкэс	Горелов		4.06.88
ГИП	Пинчук		4.06.88
Рук.гр.	Гальперин		4.06.88
Н.контр.	Орлова		4.06.88
Проверил	Богорад		4.06.88
Инженер	Салита		4.06.88

3.407.1-152.2-049

Пояс С19
Спецификация

Стадия	Лист	Листов
Р	2	2

ЭНЕРГОСЕТЬПРОЕКТ
Северо-Западное отделение
Ленинград

копир. Аниа формат А4

2592/3

71

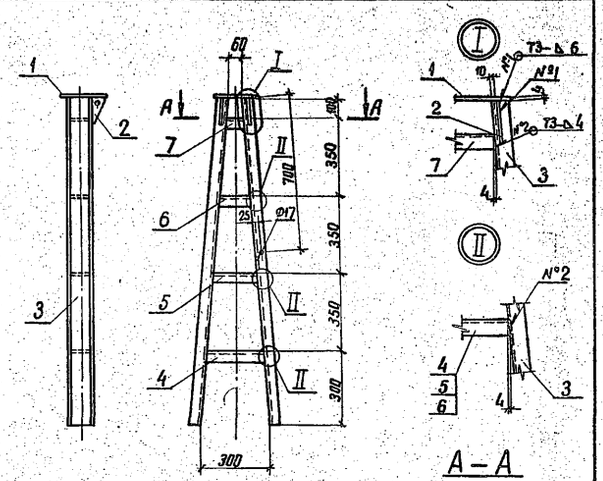

1. Сварные швы по ГОСТ 5264-80
2. Электроды Э42А ГОСТ 9467-75

Спецификацию см. лист 2

Инв.№ подл. | Подпись и дата | Взам. инв.№

Зав.нилкэс	Горелов		4.06.88
ГИП	Пинчук		4.06.88
Рук.гр.	Гальперин		4.06.88
Н.контр.	Орлова		4.06.88
Проверил	Богорад		4.06.88
Инженер	Салита		4.06.88

3.407.1-152.2-050 СБ

Пояс С20
Сборочный чертеж

Стадия	Масса	Масштаб
Р	33.7	1:15 1:10

Лист 1 | Листов 2

ЭНЕРГОСЕТЬПРОЕКТ
Северо-Западное отделение
Ленинград

копир. Аниа 2592/3 формат А4

72

Формат	Зона	Поз.	Обозначение	Наименование	Кол.	Примечание
				Документация		
А4			3.407.1-152.0-000 ТО	Техническое описание		
А4			3.407.1-152.2-050 СБ	Сборочный чертеж		
				Детали		
А4		1	3.407.1-152.2-053	Пластина М46	1	
А4		2	3.407.1-152.2-054	Пластина М47	2	
Б4		3	3.407.1-152.2-050 СБ	Пояс М56		
				Швеллер 10 ГОСТ 8240-72 / ВСт3пс6ТУ14-1-3023-80 L=1455	2	12,4 кг
Б4		3	3.407.1-152.2-050 СБ	Распорка М57		
				Швеллер 10 ГОСТ 8240-72 / ВСт3пс6ТУ14-1-3023-80 L=260	1	2,2 кг
Б4		5	3.407.1-152.2-050 СБ	Распорка М58		
				Швеллер 10 ГОСТ 8240-72 / ВСт3пс6ТУ14-1-3023-80 L=200	1	1,7 кг
Б4		6	3.407.1-152.2-050 СБ	Распорка М59		
				Швеллер 10 ГОСТ 8240-72 / ВСт3пс6ТУ14-1-3023-80 L=145	1	1,2 кг
Б4		7	3.407.1-152.2-050 СБ	Распорка М60		
				Швеллер 10 ГОСТ 8240-72 / ВСт3пс6ТУ14-1-3023-80 L=85	1	0,7 кг

Инв.№ подл. | Подпись и дата | Взам. инв.№

Зав.нилкэс	Горелов		4.06.88
ГИП	Пинчук		4.06.88
Рук.гр.	Гальперин		4.06.88
Н.контр.	Орлова		4.06.88
Проверил	Богорад		4.06.88
Инженер	Салита		4.06.88

3.407.1-152.2-050

Пояс С20
Спецификация

Стадия	Лист	Листов
Р	2	2

ЭНЕРГОСЕТЬПРОЕКТ
Северо-Западное отделение
Ленинград

копир. Аниа формат А4

2592/3

73

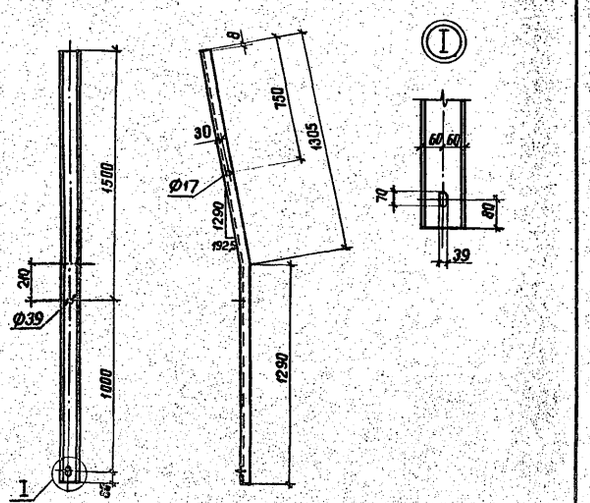

1. Гнуть в горячем состоянии

Инв.№ подл. | Подпись и дата | Взам. инв.№

Зав.нилкэс	Горелов		4.06.88
ГИП	Пинчук		4.06.88
Рук.гр.	Гальперин		4.06.88
Н.контр.	Орлова		4.06.88
Проверил	Салита		4.06.88
Ст.инж.	Богорад		4.06.88

3.407.1-152.2-051

Пояс М44

Стадия	Масса	Масштаб
Р	27.0	1:20 1:10

Лист | Листов

Швеллер 12 ГОСТ 8240-72 / ВСт3пс6ТУ14-1-3023-80 L=2595

ЭНЕРГОСЕТЬПРОЕКТ
Северо-Западное отделение
Ленинград

копир. Аниа формат А4

2592/3

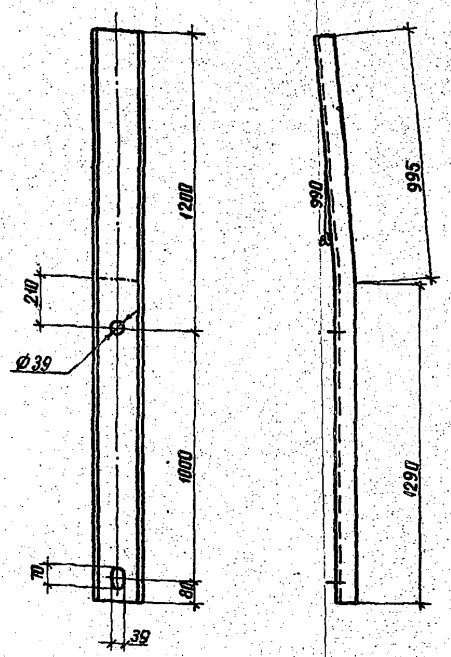

1. Гнуть в горячем состоянии

Зав. нилкэс	Горелов		4.06.88	3.407.1-152.2-052			
ГИП	Пинчук		4.06.88	Пояс М45	Стадия	Масса	Масштаб
Рук. гр.	Гальперин		4.06.88		Р	42.0	1:15
Н. контр.	Орлова		4.06.88		Лист	Листов	
Проверил	Богорад		4.06.88	Швеллер 20 ГОСТ 8240-72 / ВСт3пс6 ТУ14-1-3023-80 L = 2285	ЭНЕРГОСЕТЬПРОЕКТ Северо-Западное отделение Ленинград		
Инженер	Салита		4.06.88				

Инв. № подл. | Подпись и дата | Взам. инв. №

копир. Аниз формат А4

2592/3

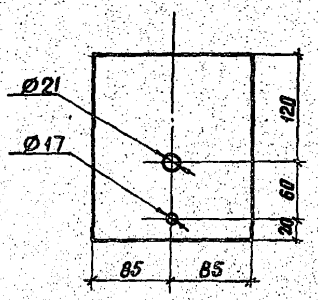

Зав. нилкэс	Горелов		4.06.88	3.407.1-152.2-053			
ГИП	Пинчук		4.06.88	Пластина М46	Стадия	Масса	Масштаб
Рук. гр.	Гальперин		4.06.88		Р	2.7	1:4
Н. контр.	Орлова		4.06.88		Лист	Листов	
Проверил	Салита		4.06.88	Полоса 10×170 ГОСТ 103-76 / ВСт3пс6 ТУ14-1-3023-80 L = 200	ЭНЕРГОСЕТЬПРОЕКТ Северо-Западное отделение Ленинград		
Ст. инж.	Богорад		4.06.88				

Инв. № подл. | Подпись и дата | Взам. инв. №

копир. Аниз формат А4

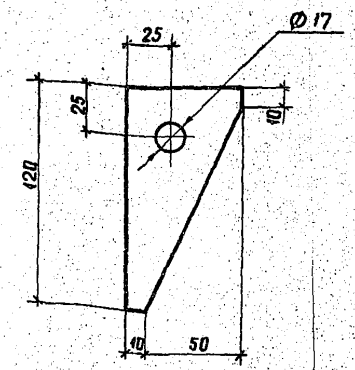

Зав. нилкэс	Горелов		4.06.88	3.407.1-152.2-054			
ГИП	Пинчук		4.06.88	Пластина М47	Стадия	Масса	Масштаб
Рук. гр.	Гальперин		4.06.88		Р	0,2	1:2
Н. контр.	Орлова		4.06.88		Лист	Листов	
Проверил	Салита		4.06.88	Полоса 6×60 ГОСТ 103-76 / ВСт3пс6 ТУ14-1-3023-80 L = 120	ЭНЕРГОСЕТЬПРОЕКТ Северо-Западное отделение Ленинград		
Ст. инж.	Богорад		4.06.88				

Инв. № подл. | Подпись и дата | Взам. инв. №

копир. Аниз формат А4

2592/3

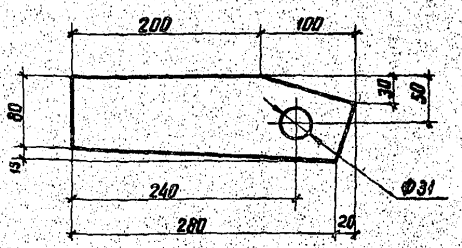

Зав. нилкэс	Горелов		4.06.88	3.407.1-152.2-055			
ГИП	Пинчук		4.06.88	Пластина М48	Стадия	Масса	Масштаб
Рук. гр.	Гальперин		4.06.88		Р	1.3	1:4
Н. контр.	Орлова		4.06.88		Лист	Листов	
Проверил	Богорад		4.06.88	Полоса 8×95 ГОСТ 103-76 / ВСт3пс6 ТУ14-1-3023-80 L = 300	ЭНЕРГОСЕТЬПРОЕКТ Северо-Западное отделение Ленинград		
Инженер	Салита		4.06.88				

Инв. № подл. | Подпись и дата | Взам. инв. №

копир. Аниз формат А4

2592/3

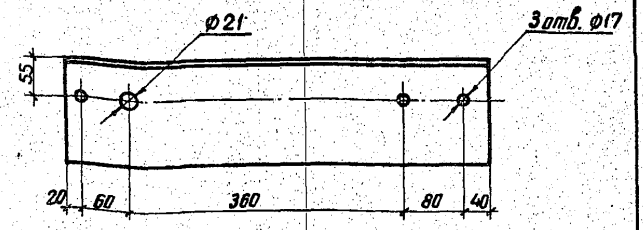

Зав. НИЛКЭС	Горелов		4.06.88
ГИП	Пинчук		4.06.88
Рук. гр	Гальперин		4.06.88
Н. контр.	Орлова		4.06.88
Проверил	Салита		4.06.88
Ст. инж.	Богород		4.06.88

3.407.1-152.2-056

Консоль М49

Стадия	Масса	Масштаб
Р	10,8	1:5
Лист	Листов	

Уголок L=560 140×140×9 ГОСТ 8509-72 ВСт3пс6 ТУ14-1-3023-80

ЭНЕРГОСЕТЬПРОЕКТ Северо-Западное отделение Ленинград

Копир. Аня

Формат А4

2592/2

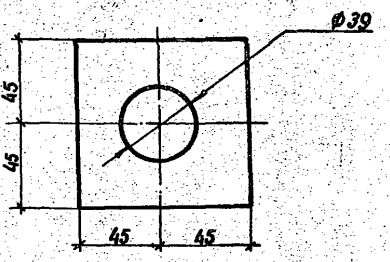

Зав. НИЛКЭС	Горелов		4.06.88
ГИП	Пинчук		4.06.88
Рук. гр	Гальперин		4.06.88
Н. контр.	Орлова		4.06.88
Проверил	Салита		4.06.88
Ст. инж.	Богород		4.06.88

3.407.1-152.2-057

Шайба М50

Стадия	Масса	Масштаб
Р	0,4	1:2
Лист	Листов	

Полоса L=90 6×90 ГОСТ 103-76 ВСт3пс6 ТУ14-1-3023-80

ЭНЕРГОСЕТЬПРОЕКТ Северо-Западное отделение Ленинград

Копир. Аня

Формат А4

2592/3

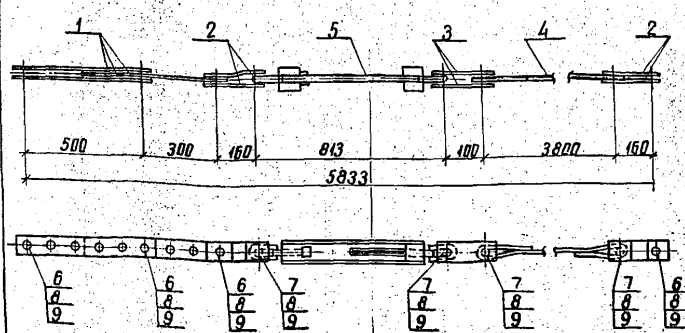

Спецификацию см. лист 2

Зав. НИЛКЭС	Горелов		4.06.88
ГИП	Пинчук		4.06.88
Рук. гр	Гальперин		4.06.88
Н. контр.	Орлова		4.06.88
Проверил	Салита		4.06.88
Инженер	Богород		4.06.88
Инженер	Логинова		4.06.88

3.407.1-152.2-058 СБ

Затяжка С21 Сборочный чертеж

Стадия	Масса	Масштаб
Р	28,8	1:15
Лист 1	Листов 2	

ЭНЕРГОСЕТЬПРОЕКТ Северо-Западное отделение Ленинград

Копир. Аня

Формат А4

2592/3

Формат	Зона	Поз	Обозначение	Наименование	Кол.	Примечание
				Документация		
А4			3.407.1-152.0-000ТО	Техническое описание		
А4			3.407.1-152.2-058СБ	Сборочный чертеж		
				Детали		
А4		1	3.407.1-152.2-059	Пром. звена М61	3	
А4		2	3.407.1-152.2-060	Пластина М62	4	
А4		3	3.407.1-152.2-061	Пластина М63	2	
А4		4	3.407.1-152.2-062	Тяга М64	1	
				Стандартные изделия		
		5		Талреп ПТР-16-1, ГОСТ 2728-82	1	7.2 кг
		6		Болт М24-8g×80.46 ГОСТ 7798-70	4	0.4 кг
		7		Болт М24-8g×90.46 ГОСТ 7798-70	4	0.44 кг
		8		Гайка М24-7Н.4 ГОСТ 5915-70	8	0.11 кг
		9		Шайба 24-004 ГОСТ 11371-78	16	0.03 кг

Зав. НИЛКЭС	Гореб		4.06.88
ГИП	Пинчук		4.06.88
Рук. гр	Гальперин		4.06.88
Н. контр.	Орлова		4.06.88
Проверил	Салита		4.06.88
Инженер	Логинова		4.06.88

3.407.1-152.2-058

Затяжка С21 Спецификация

Стадия	Лист	Листов
Р	2	2

ЭНЕРГОСЕТЬПРОЕКТ Северо-Западное отделение Ленинград

Копир. Аня

Формат А4

2592/3

82

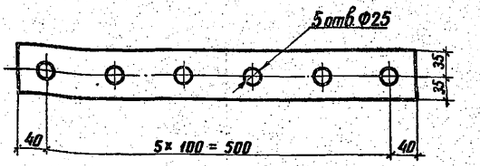

Зав. нилкэс	Горелов		4.06.88
ГИП	Пинчук		4.06.88
Рук. гр.	Гальперин		4.06.88
Н. контр.	Орлова		4.06.88
Проверил	Салита		4.06.88
Инженер	Логинова		4.06.88

Инв. № подл. | Подпись и дата | Взам. инв. №

3.407.1-152.2-059

Пластина М61

Стадия	Масса	Масштаб
Р	1,9	1:5

Лист | Листов

Полоса $l = 580$ — 6×70 ГОСТ 103-76 / ВСт3пс6ТУ14-1-3023-80

ЭНЕРГОСЕТЬПРОЕКТ Северо-Западное отделение Ленинград

копир. Анил — формат А4

2592/3

83

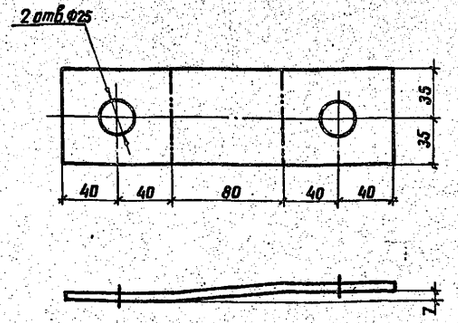

1. Гнуть в горячем состоянии.

Зав. нилкэс	Горелов		4.06.88
ГИП	Пинчук		4.06.88
Рук. гр.	Гальперин		4.06.88
Н. контр.	Орлова		4.06.88
Проверил	Салита		4.06.88
Инженер	Логинова		4.06.88

Инв. № подл. | Подпись и дата | Взам. инв. №

3.407.1-152.2-060

Пластина М62

Стадия	Масса	Масштаб
Р	0.8	1:2.5

Лист | Листов

Полоса $L = 240$ — 6×70 ГОСТ 103-76 / ВСт3пс6ТУ14-1-3023-80

ЭНЕРГОСЕТЬПРОЕКТ Северо-Западное отделение Ленинград

копир. Анил — формат А4

2592/3

84

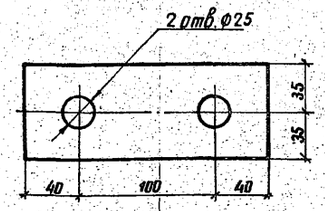

Зав. нилкэс	Горелов		4.06.88
ГИП	Пинчук		4.06.88
Рук. гр.	Гальперин		4.06.88
Н. контр.	Орлова		4.06.88
Проверил	Салита		4.06.88
Инженер	Логинова		4.06.88

Инв. № подл. | Подпись и дата | Взам. инв. №

3.407.1-152.2-061

...а М63

Стадия	Масса	Масштаб
Р	0.6	1:2.5

Лист | Листов

Полоса $L = 180$ — ...×70 ГОСТ 103-76 / ВСт3пс6ТУ14-1-3023-80

ЭНЕРГОСЕТЬПРОЕКТ Северо-Западное отделение Ленинград

копир. Анил — формат А4

2592/3

85

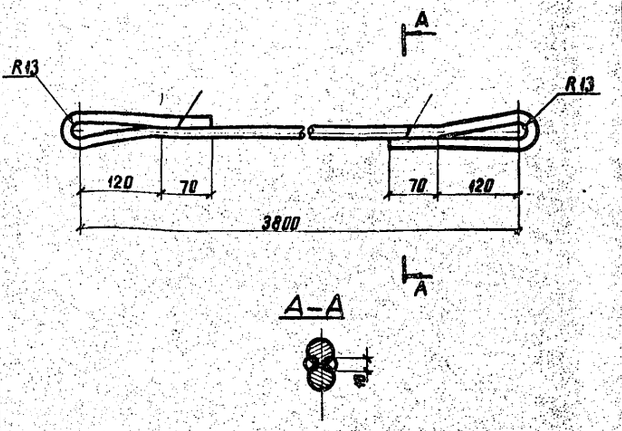

Зав. нилкэс	Горелов		4.06.88
ГИП	Пинчук		4.06.88
Рук. гр.	Гальперин		4.06.88
Н. контр.	Орлова		4.06.88
Проверил	Салита		4.06.88
Инженер	Логинова		4.06.88

Инв. № подл. | Подпись и дата | Взам. инв. №

3.407.1-152.2-062

Тяга М64

Стадия	Масса	Масштаб
Р	6.8	1:5 / 1:2

Лист | Листов

Сталь круглая $L = 4310$ — Ф16 ГОСТ 2590-71 / ВСт3сп5ТУ14-1-3023-80

ЭНЕРГОСЕТЬПРОЕКТ Северо-Западное отделение Ленинград

копир. Анил — формат А4

2592/3

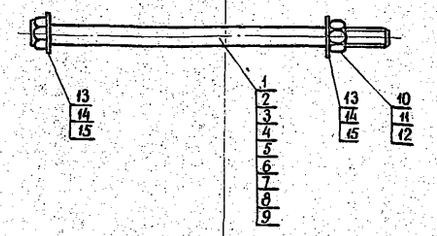

Обозначение	Марка	Масса кг
3.407.1-152.2-063СБ	С22	2.1
— 01	С23	2.2
— 02	С24	3.5
— 03	С25	3.6
— 04	С26	3.7
— 05	С27	5.1
— 06	С28	5.2
— 07	С29	5.3
— 08	С30	5.6

Спецификация см. листы 2,3

Зав.НИЛКЭ	Горелов		4.06.88
ГИП	Пинчук		4.06.88
Рук.гр.	Гальперин		4.06.88
Н.контр.	Орлова		4.06.88
Проверил	Богарад		4.06.88
Инженер	Салита		4.06.88

3.407.1-152.2-063 СБ

Специальные болты марки С22 ÷ С30 Сборочный чертёж

Стадия	Масса	Масштаб
Р	см. табл.	—
Лист 1	Листов 3	

ЭНЕРГОСЕТЬПРОЕКТ Северо-Западное отделение Ленинград

Инв.№ подл. | Подпись и дата | Взам.инв.№

копир. Алиэ формат А4

2592/3

Обозначение	Наименование	Кол. на испол. 3.407.1-152.2-063СБ: —	01	02	03	04	05	06	07	08	Примечание
	Документация										
3.407.1-152.0-000 ТО	Техническое описание										
3.407.1-152.2-063 СБ	Сборочный чертеж										
	Детали										
1 3.407.1-152.2-064	Спец. болт М65	1									
— 01	Спец. болт М66		1								
— 02	Спец. болт М67			1							
— 03	Спец. болт М68				1						
— 04	Спец. болт М69					1					
— 05	Спец. болт М70						1				
— 06	Спец. болт М71							1			
— 07	Спец. болт М72								1		
— 08	Спец. болт М73									1	

Продолжение спецификации см. лист 3.

Зав.НИЛКЭ	Горелов		4.06.88
ГИП	Пинчук		4.06.88
Рук.гр.	Гальперин		4.06.88
Н.контр.	Орлова		4.06.88
Проверил	Богарад		4.06.88
Инженер	Салита		4.06.88

3.407.1-152.2-063

Спец. болты. Марки С22÷С30

Спецификация

Стадия	Лист	Листов
Р	2	3

ЭНЕРГОСЕТЬПРОЕКТ Северо-Западное отделение Ленинград

копир. Алиэ формат А4

Инв.№ подл. | Подпись и дата | Взам.инв.№

2592/3

Обозначение	Наименование	Кол. на испол. 3.407.1-152.2-063СБ: —	01	02	03	04	05	06	07	08	Примечание
	Стандартные изделия										
	Гайки ГОСТ 5915-70										
10	Гайка М24-7Н.4	1	1		1	1					0,11 кг
11	Гайка М30-7Н.4			1			1	1	1	1	0,22 кг
12	Гайка М36-7Н.4										0,38 кг
	Шайбы ГОСТ 11371-78										
13	Шайба 24-004	2	2								0,03 кг
14	Шайба 30-004			2	2	2					0,07 кг
15	Шайба 36-004						2	2	2	2	0,14 кг

3.407.1-152.2-063

Лист 3

формат А4

копир. Алиэ

Инв.№ подл. | Подпись и дата | Взам.инв.№

2592/3

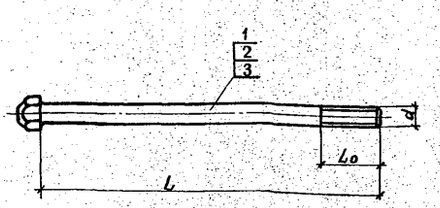

Обозначение	Марка	Длина "L", мм	Длина резьбы "L_o", мм	Диаметр "d", мм	Масса кг
3.407.1-152.2-064	М65	500	40	М24	1,9
— 01	М66	540	60	М24	2,0
— 02	М67	540	50	М30	3,1
— 03	М68	530	50	М30	3,2
— 04	М69	550	50	М30	3,3
— 05	М70	525	75	М36	4,5
— 06	М71	535	65	М36	4,6
— 07	М72	555	70	М36	4,7
— 08	М73	585	70	М36	5,0

Спецификацию см. лист 2

Зав.НИЛКЭ	Горелов		4.06.88
ГИП	Пинчук		4.06.88
Рук.гр.	Гальперин		4.06.88
Н.контр.	Орлова		4.06.88
Проверил	Богарад		4.06.88
Инженер	Салита		4.06.88

3.407.1-152.2-064

Специальные болты марки М65 ÷ М73

Стадия	Масса	Масштаб
Р	см. табл.	—
Лист 1	Листов 2	

ЭНЕРГОСЕТЬПРОЕКТ Северо-Западное отделение Ленинград

Инв.№ подл. | Подпись и дата | Взам.инв.№

копир. Алиэ 2592/3 формат А4

Инв.№ подл.	Подпись и дата	Взам. инв.№

Формат	Зона	Поз.	Обозначение	Наименование	Кол. на исполнение 3.407.1-152.2-064 —	01	02	03	04	05	06	07	08	Примечание
				Документация										
А4			3.407.1-152.0-000 ТО	Техническое описание										
				Детали										
А4		1	3.407.1-152.2-064	Сталь ф24 ГОСТ 2590-71 круглая В Ст3сп5ТУ14-1-3023-80	1	1								Массу и длину см. таблицу
А4		2	3.407.1-152.2-064	Сталь ф30 ГОСТ 2590-71 круглая В Ст3сп5ТУ14-1-3023-80			1	1	1					Массу и длину см. таблицу
А4		3	3.407.1-152.2-064	Сталь ф36 ГОСТ 2590-71 круглая В Ст3сп5ТУ14-1-3023-80						1	1	1	1	Массу и длину см. таблицу

Зав.нилкэс	Горелов		4.06.88
ГИП	Пинчук		4.06.88
Рук.гр.	Гальперин		4.06.88
Н.контр.	Орлова		4.06.88
Проверил	Богорад		4.06.88
Инженер	Салита		4.06.88

3.407.1-152.2-064

Специальные болты марки М65÷М73

Спецификация

Стадия	Лист	Листов
Р	2	2

ЭНЕРГОСЕТЬПРОЕКТ Северо-Западное отделение Ленинград

Копир. Янив

формат А4

2592/3

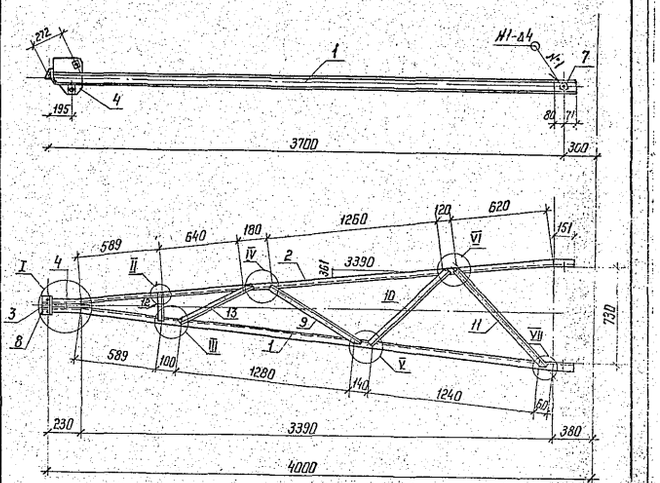

1. Электроды Э42А, ГОСТ 9467-75
2. Сварные швы по ГОСТ 5264-80

Спецификацию см. листы 5, 6

Зав.нилкэс	Горелов		4.06.88
ГИП	Пинчук		4.06.88
Рук.гр.	Гальперин		4.06.88
Н.контр.	Орлова		4.06.88
Проверил	Салита		4.06.88
Ст.инж.	Богорад		4.06.88

3.407.1-152.2-065 СБ

Пояс С31 Сборочный чертеж

Стадия	Масса	Масштаб
Р	90,4	1:25 1:5

Лист 1 Листов 6

ЭНЕРГОСЕТЬПРОЕКТ Северо-Западное отделение Ленинград

Инв.№ подл. | Подпись и дата | Взам. инв.№

Копир. Кота

формат А4.

2592/3

Геометрическая схема

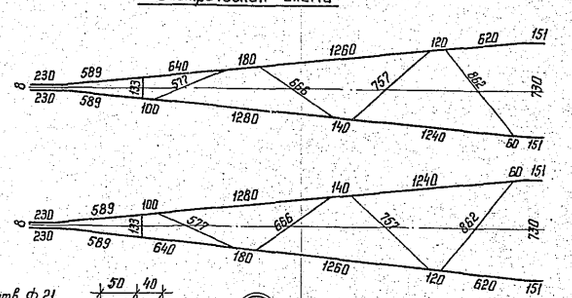

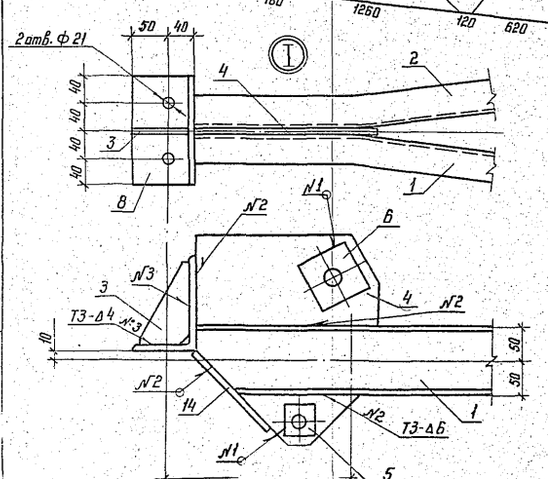

Инв.№ подл.	Подпись и дата	Взам. инв.№

3.407.1-152.2-065. СБ

Лист 2

Копир. Кота

формат А4

2592/3

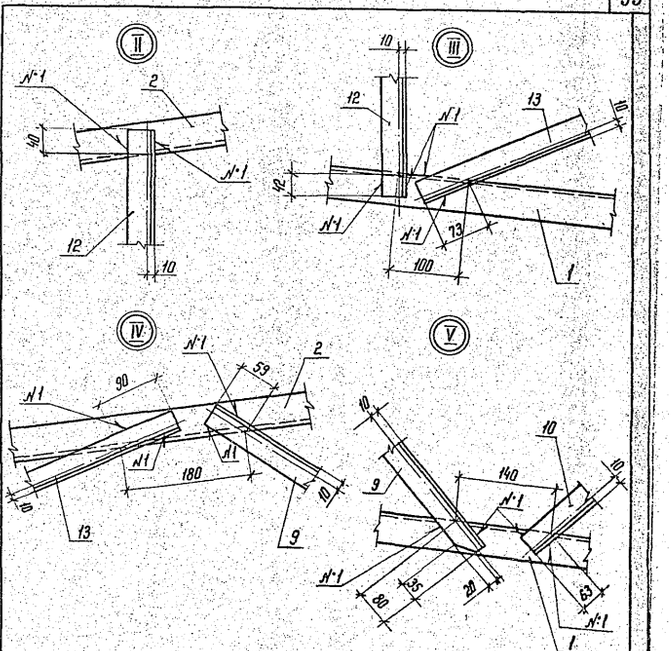

Инв.№ подл.	Подпись и дата	Взам. инв.№

3.407.1-152.2-065 СБ

Лист 3

Копир. Кота

формат А4

2592/3

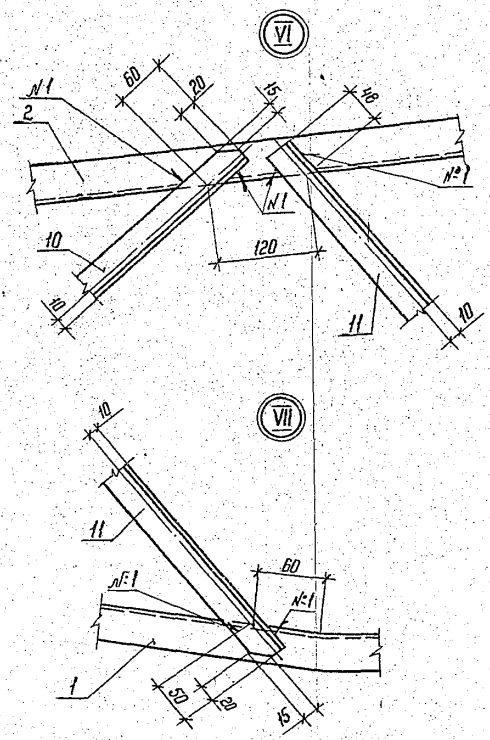

Инв.№ подл. | Подпись и дата | Взам. инв.№

3.407.1-152.2-065 СБ | Лист 4

Копир. Ната | формат А4

2592/3

Формат	Зона	Поз.	Обозначение	Наименование	Кол.	Примечание
				Документация		
А4			3.407.1-152.0-00070	Техническое описание		
А4			3.407.1-152.2-065СБ	Сборочный чертеж		
				Детали		
А4		1	3.407.1-152.2-067	Пояс М74	1	
А4		2	-01	Пояс М75	1	
А4		3	3.407.1-152.2-069	Пластина М77	1	
А4		4	3.407.1-152.2-070	Пластина М78	1	
А4		5	3.407.1-152.2-071	Пластина М79	1	
А4		6	-01	Пластина М80	2	
А4		7	-02	Пластина М81	2	
Б4		8	3.407.1-152.2-065 СБ	Уголок М84		
				Уголок L=160 — 140×90×10 ГОСТ 8510-86 / ВСт3пс6 ТУ14-1-3023-80	1	2,8 кг
Б4		9	3.407.1-152.2-065 СБ	Раскос М85		
				Уголок L=805 — 35×35×4 ГОСТ 8509-86 / ВСт3пс6 ТУ14-1-3023-80	2	1,7 кг
Б4		10	3.407.1-152.2-065 СБ	Раскос М86		
				Уголок L=880 — 35×35×4 ГОСТ 8509-86 / ВСт3пс6 ТУ14-1-3023-80	2	1,9 кг

Продолжение спецификации см. лист 6

Инв.№ подл. | Подпись и дата | Взам. инв.№

3.407.1-152.2-065

Зав. НИЛКЭС	Горелов		4.06.88
ГИП	Линчук		4.06.88
Рук. гр.	Гольперин		4.06.88
Н. контр.	Орлова		4.06.88
Проверил	Солита		4.06.88
Ст. инж.	Богород		4.06.88

Пояс С31
Спецификация

Стадия	Лист	Листов
Р	5	6

ЭНЕРГОСЕТЬПРОЕКТ
Северо-Западное отделение
Ленинград

Копир. Ната | формат А4

2592/3

Формат	Зона	Поз.	Обозначение	Наименование	Кол.	Примечание
Б4		11	3.407.1-152.2-065 СБ	Раскос М87		
				Уголок L=960 — 35×35×4 ГОСТ 8509-86 / ВСт3пс6 ТУ14-1-3023-80	2	2,1 кг
				Материалы		
		12		Уголок L=215 — 35×35×4 ГОСТ 8509-86 / ВСт3пс6 ТУ14-1-3023-80	2	0,5 кг
		13		Уголок L=740 — 35×35×4 ГОСТ 8509-86 / ВСт3пс6 ТУ14-1-3023-80	2	1,6 кг
		14		Полоса L=160 — 8×90 ГОСТ 103-76 / ВСт3пс6 ТУ14-1-3023-80	1	0,9 кг

Инв.№ подл. | Подпись и дата | Взам. инв.№

3.407.1-152.2-065 | Лист 6

Копир. Ната | формат А4

2592/3

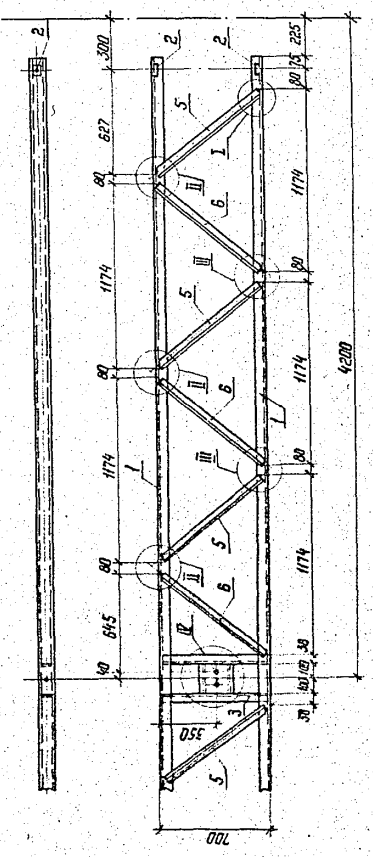

Спецификацию см. лист 4

3.407.1-152.2-065 СБ

Пояс С32
Сборочный чертеж

Стадия	Масса	Масштаб
Р	199,9	1:25 1:5
Лист 1	Листов 6	

ЭНЕРГОСЕТЬПРОЕКТ
Северо-Западное отделение
Ленинград

Зав. НИЛКЭС	Горелов	4.06.88
ГИП	Линчук	4.06.88
Рук. гр.	Гольперин	4.06.88
Н. контр.	Орлова	4.06.88
Проверил	Солита	4.06.88
Ст. инж.	Богород	4.06.88

Копир. Ната | формат А4

2592/3

Геометрическая схема

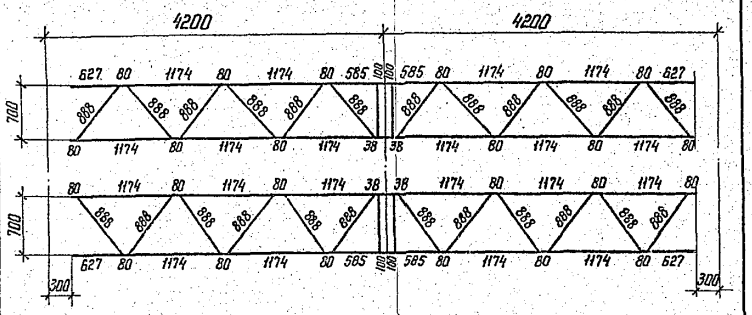

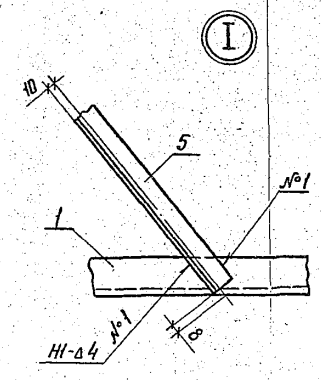

Инв.№ подл.	Подпись и дата	Взам. инв.№

3.407.1 – 152.2 – 066 СБ

Лист 2

Копир. Ната

формат А4

2592/3

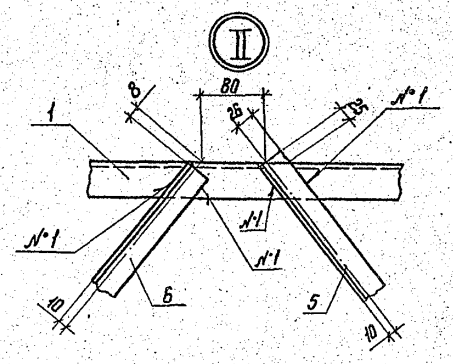

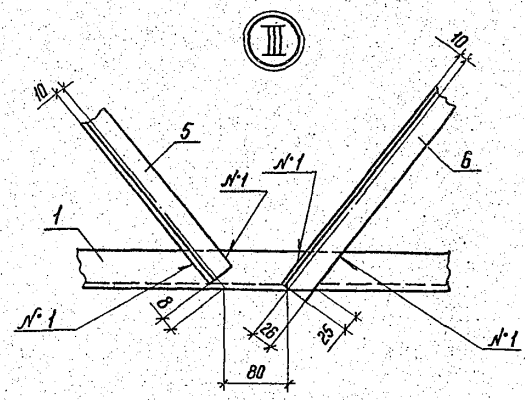

1. Электроды Э42А, ГОСТ 9467-75.
2. Сварные швы по ГОСТ 5264-80

Инв.№ подл.	Подпись и дата	Взам. инв.№

3.407.1 – 152.2 – 066 СБ

Лист 3

Копир. Ната

формат А4

2592/3

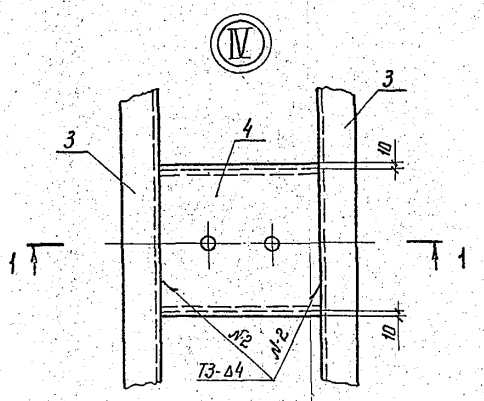

1 – 1

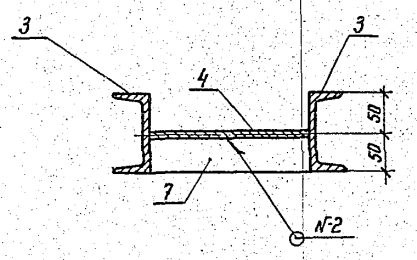

Инв.№ подл.	Подпись и дата	Взам. инв.№

3.407.1 – 152.2 – 066 СБ

Лист 4

Копир. Ната

формат А4

2592/3

Формат	Зона	Поз.	Обозначение	Наименование	Кол.	Примечание
				Документация		
А4			3.407.1-152.0-000ТО	Техническое описание		
А4			3.407.1-152.2-066СБ	Сборочный чертеж		
				Детали		
А4		1	3.407.1 – 152.2 – 068	Пояс М76	2	
А4		2	3.407.1-152.2 – 071 – 02	Пластина М81	4	
А4		3	3.407.1 – 152.2 – 072	Распорка М82	2	
А4		4	3.407.1-152.2 – 073	Пластина М83	1	
Б4		5	3.407.1-152.2 – 066 СБ	Раскос М88		
				Уголок 35×35×4 ГОСТ 8509-86 L=880 ВСт3пс6 ТУ14-1-3023-80	12	1,9кг
Б4		6	3.407.1-152.2-066 СБ	Раскос М89		
				Уголок 35×35×4 ГОСТ 8509-86 L=880 ВСт3пс6 ТУ14-1-3023-80	12	1,9кг
				Материалы		
		7		Полоса 6×40 ГОСТ 103-76 L=200 ВСт3пс6 ТУ14-1-3023-80	2	0,4кг

Зав.НИПКЭС	Горелов		4.06.88
ГИП	Пинчук		4.06.88
Рук.гр.	Гальперин		4.06.88
Н.контр.	Орлова		4.06.88
Проверил	Салита		4.06.88
Ст.инж.	Богорад		4.06.88

3.407.1-152.2-066

Пояс С32
Спецификация

Стадия	Лист	Листов
Р	5	6

„ЭНЕРГОСЕТЬПРОЕКТ"
Северо-Западное отделение
Ленинград

Копировал: Полье

Формат: А4

3.407.1-152.2-067

М74

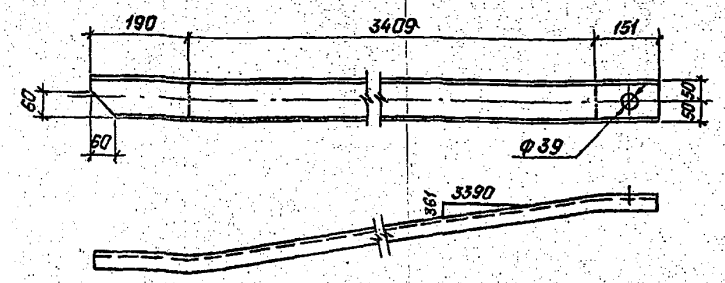

3.407.1-152.2-067-01- зеркальное отражение
Остальное - см. 3.407.1-152.2-067

М75



Зав.НИЛКЭС	Горелов		4.06.88	
ГИП	Пинчук		4.06.88	
Рук.гр.	Гальперин		4.06.88	
Н.контр.	Орлова		4.06.88	
Проверил	Лагинова		4.06.88	
Ст.инж.	Богорад		4.06.88	

3.407.1-152.2-067

Пояса М74, М75 | Стадия: Р | Масса: 32,2 | Масштаб: 1:10

Швеллер 10 ГОСТ 8240-72 L=3750 ВСт3пс6 ТУ14-1-3023-80

Лист | Листов

Энергосетьпроект "Северо-Западное отделение Ленинград

Копировал: Польс | Формат: А4

Инв.№ подл. | Подпись и дата | Взам.инв.№

2592/3

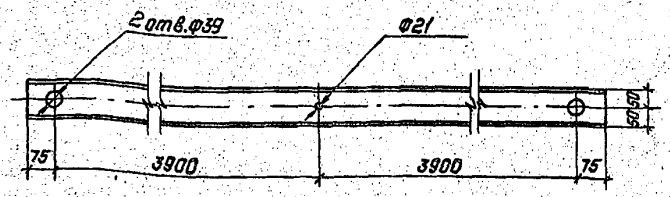

Зав.НИЛКЭС	Горелов		4.06.88	
ГИП	Пинчук		4.06.88	
Рук.гр.	Гальперин		4.06.88	
Н.контр.	Орлова		4.06.88	
Проверил	Салита		4.06.88	
Ст.инж.	Богорад		4.06.88	

3.407.1-152.2-068

Пояс М76 | Стадия: Р | Масса: 68,3 | Масштаб: 1:10

Швеллер 10 ГОСТ 8240-72 L=7950 ВСт3пс6 ТУ14-1-3023-80

Лист | Листов

Энергосетьпроект "Северо-Западное отделение Ленинград

Копировал: Польс | Формат: А4

Инв.№ подл. | Подпись и дата | Взам.инв.№

2592/3

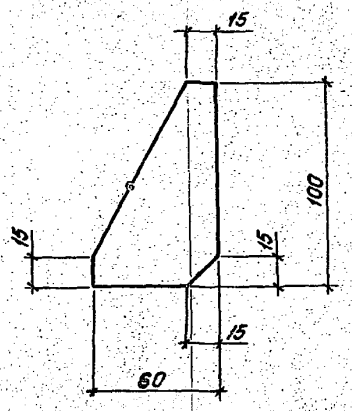

Зав.НИЛКЭ	Горелов		4.06.88	
ГИП	Пинчук		4.06.88	
Рук.гр.	Гальперин		4.06.88	
Н.контр.	Орлова		4.06.88	
Проверил	Салита		4.06.88	
Ст.инж.	Богорад		4.06.88	

3.407.1-152.2-069

Полоса L=100 | Стадия: Р | Масса: 0.3 | Масштаб: 1:2

8×60 ГОСТ 103-76 ВСт3пс6 ТУ14-1-3023-80

Лист | Листов

Энергосетьпроект "Северо-Западное отделение Ленинград

Копировал: Польс | Формат: А4

Инв.№ подл. | Подпись и дата | Взам.инв.№

2592/3

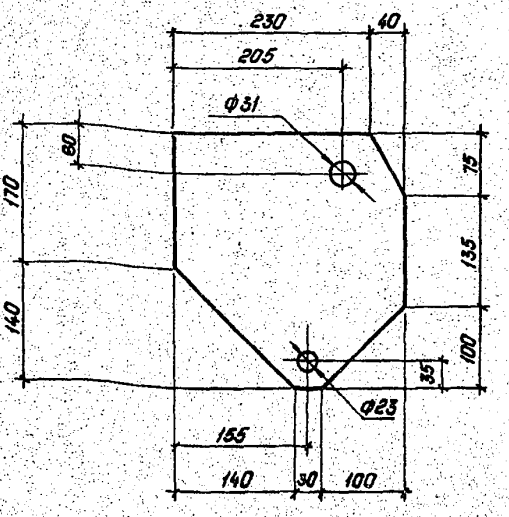

Зав.НИЛКЭ	Горелов		4.06.88	
ГИП	Пинчук		4.06.88	
Рук.гр.	Гальперин		4.06.88	
Н.контр.	Орлова		4.06.88	
Проверил	Салита		4.06.88	
Ст.инж.	Богорад		4.06.88	

3.407.1-152.2-070

Пластина М78 | Стадия: Р | Масса: 4,4 | Масштаб: 1:5

Лист L=310 8×270 ГОСТ 19903-74 ВСт3пс6 ТУ14-1-3023-80

Лист | Листов

Энергосетьпроект "Северо-Западное отделение Ленинград

Копировал: Польс | Формат: А4

Инв.№ подл. | Подпись и дата | Взам.инв.№

2592/3

Исполнение 02

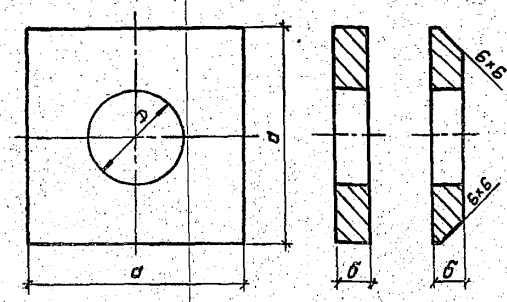

Обозначение	Марка	Размеры, мм a	D	б	Масса кг
3.407.1-152.2-071	М79	55	23	8	0.2
-01	М80	80	31	8	0.4
-02	М81	80	39	10	0.5

Взам. инв. №

Подпись и дата

Инв. № подл.

3.407.1-152.2-071

Зав. нилкэс	Горелов		4.06.88
ГИП	Пинчук		4.06.88
Рук. гр.	Гальперин		4.06.88
Н. контр	Орлова		4.06.88
Проверил	Салита		4.06.88
Ст. инж.	Богорад		4.06.88

Пластины М79÷М81

Стадия: Р | Масса: см. табл. | Масштаб: —

Лист | Листов

Полоса ГОСТ 103-76 ВСт3пс6 ТУ14-1-3023-80

«ЭНЕРГОСЕТЬПРОЕКТ» Северо-Западное отделение Ленинград

Копировал: Польс Формат: А4

2592/3

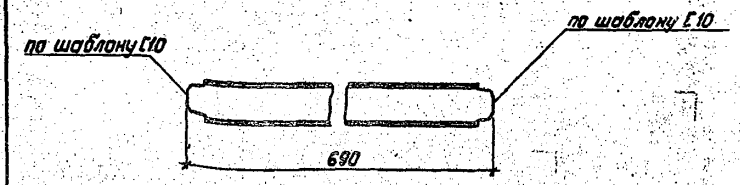

Взам. инв. №

Подпись и дата

Инв. № подл.

3.407.1-152.2-072

Зав. НИЛКЭС	Горелов		4.06.88
ГИП	Пинчук		4.06.88
Рук. гр.	Гальперин		4.06.88
Н. контр	Орлова		4.06.88
Проверил	Логинова		4.06.88
Ст. инж.	Богорад		4.06.88

Распорка М82

Стадия: Р | Масса: 5,9 | Масштаб: 1:10

Лист | Листов

Швеллер 10 ГОСТ 8240-72 L = 690 ВСт3пс6 ТУ14-1-3023-80

«ЭНЕРГОСЕТЬПРОЕКТ» Северо-Западное отделение Ленинград

Копировал: Польс Формат: А4

2592/3

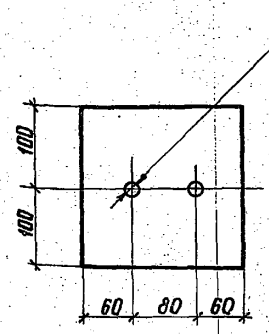

Взам. инв. №

Подпись и дата

Инв. № подл.

3.407.1-152.2-073

Зав. нилкэс	Горелов		4.06.88
ГИП	Пинчук		4.06.88
Рук. гр.	Гальперин		4.06.88
Н. контр	Орлова		4.06.88
Проверил	Логинова		4.06.88
Ст. инж.	Богорад		4.06.88

Пластина М83

Стадия: Р | Масса: 3,1 | Масштаб: 1:5

Лист | Листов

Полоса 10х200 ГОСТ 103-76 L = 200 ВСт3пс6 ТУ14-1-3023-80

ЭНЕРГОСЕТЬПРОЕКТ Северо-Западное отделение Ленинград

копир. Ать Формат А4

2592/3

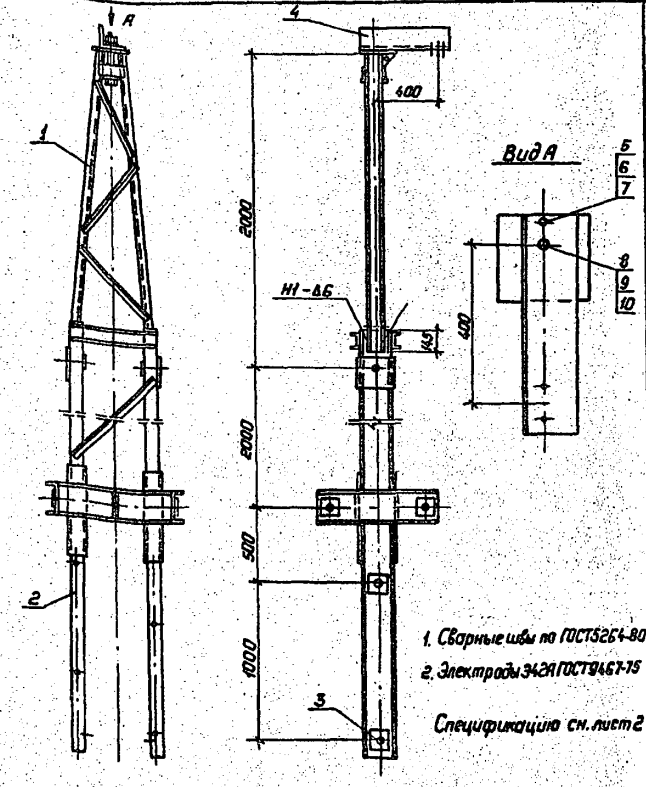

1. Сварные швы по ГОСТ 5264-80
2. Электроды Э42А ГОСТ 9467-75

Спецификацию см. лист 2

Взам. инв. №

Подпись и дата

Инв. № подл.

3.407.1-152.2-074 СБ

Зав. нилкэс	Горелов		4.06.88
ГИП	Пинчук		4.06.88
Рук. гр.	Гальперин		4.06.88
Н. контр	Орлова		4.06.88
Проверил	Логинова		4.06.88
Ст. инж.	Салита		4.06.88

Трассостойка С33 Сборочный чертеж

Стадия: Р | Масса: 301,7 | Масштаб: 1:25 1:10

Лист 1 | Листов 2

«ЭНЕРГОСЕТЬПРОЕКТ» Северо-Западное отделение Ленинград

Копировал: Польс Формат: А4

2592/3

Формат	Зона	Поз.	Обозначение	Наименование	Кол.	Примечание
				Документация		
А4			3.407.1-152.0-00070	Техническое описание		
А4			3.407.1-152.2-074 СБ	Сборочный чертеж		
				Сборочные единицы		
А4		1	3.407.1-152.2-075 СБ	Пояс С34	1	
А4		2	3.407.1-152.2-076 СБ	Пояс С35	1	
				Детали		
А4		3	3.407.1-152.2-083-02	Пластина М98	2	
А4		4	3.407.1-152.2-085	Консоль М100	1	
				Стандартные изделия		
		5		Болт М16-8g×40.46 ГОСТ 7798-70	1	0,10 кг
		6		Гайка М16-7Н.4 ГОСТ 5915-70	1	0,03кг
		7		Шайба 16-004 ГОСТ 11371-78	2	0,01кг
		8		Болт М20-8g×240.46 ГОСТ 7798-70	1	0,66кг
		9		Гайка М20-7Н.4 ГОСТ 5915-70	1	0,06 кг
		10		Шайба 20-004 ГОСТ 11371-78	2	0,02кг

Инв.№ подл. | Подпись и дата | Взам. инв.№

Зав.пилкэс	Горелов		4.86.88
ГИП	Пинчук		4.86.88
Рук.гр.	Гальперин		4.86.88
Н.контр.	Орлова		4.86.88
Проверил	Багаров		4.86.88
Ст.инж.	Салита		4.86.88

3.407.1-152.2-074

Трассостойка С33
Спецификация

Стадия	Лист	Листов
Р	2	2

Энергосетьпроект
Северо-Западное отделение
Ленинград

Копир. Сакл 2592/3 Формат А4

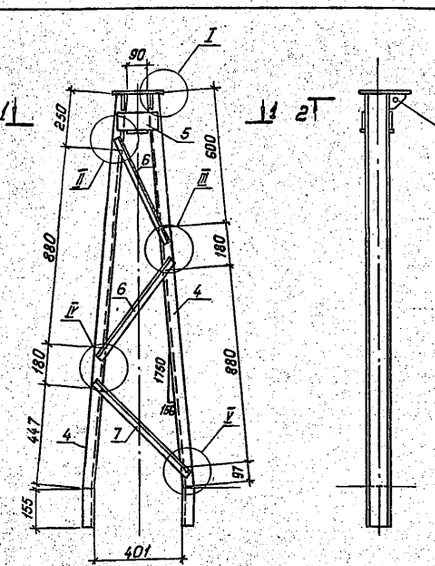

1. Сварные швы по ГОСТ 5264-80
2. Электроды Э42А ГОСТ 9467-75

Спецификацию см. лист 4

Инв.№ подл. | Подпись и дата | Взам. инв.№

Зав.пилкэс	Горелов		4.86.88
ГИП	Пинчук		4.86.88
Рук.гр.	Гальперин		4.86.88
Н.контр.	Орлова		4.86.88
Проверил	Логинова		4.86.88
Ст.инж.	Салита		4.86.88

3.407.1-152.2-075СБ

Пояс С34
Сборочный чертеж

Стадия	Масса	Масштаб
Р	47,7	1:15 1:5
Лист 1	Листов 4	

Энергосетьпроект
Северо-Западное отделение
Ленинград

Копировал: Польс Формат А4

2592/3

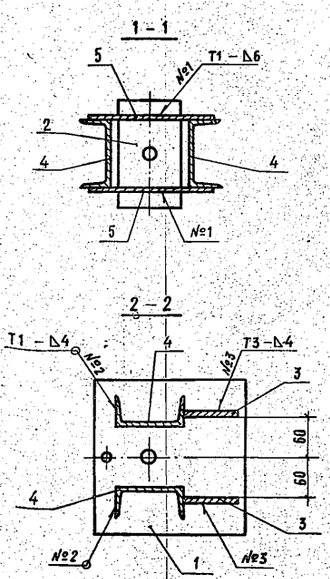

Инв.№ подл. | Подпись и дата | Взам. инв.№

3.407.1-152.2-075 СБ Лист 2

Копир. Мл 2592/3 Формат А4

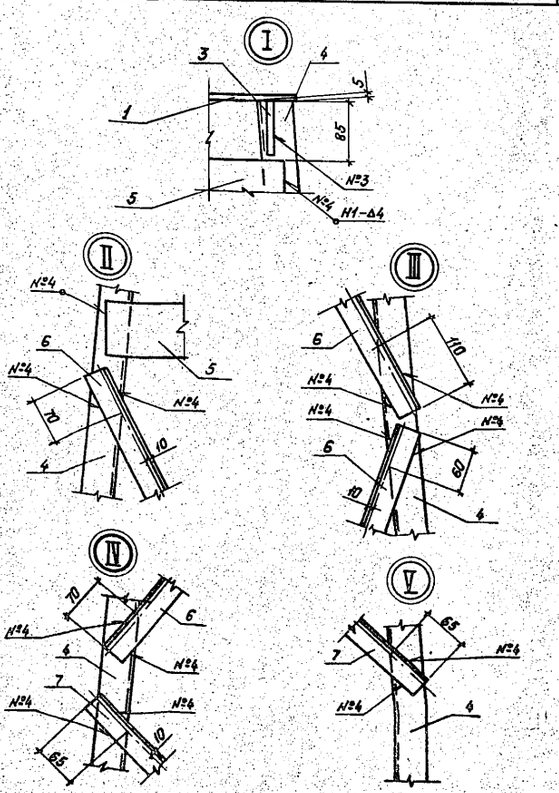

Инв.№ подл. | Подпись и дата | Взам. инв.№

3.407.1-152.2-075СБ Лист 3

Копировал: Польс Формат А4

2592/3

Формат	Зона	Поз.	Обозначение	Наименование	Кол.	Примечание
				Документация		
А4			3.407.1 – 152.0 – ОПЗ ТО	Техническое описание		
А4			3.407.1 – 152.2 – 075 СБ	Сборочный чертеж		
				Детали		
А4		1	3.407.1 – 152.2 – 079	Пластина М92	1	
А4		2	3.407.1 – 152.2 – 080	Пластина М93	1	
А4		3	3.407.1 – 152.2 – 081	Пластина М94	2	
Б4		4	3.407.1 – 152.2 – 075 СБ	Пояс М101		
				Швеллер 10 ГОСТ 8240-72 L=1910 ВСт3пс6 ТУ14-1-3023-80	2	16.4 кг
				Материалы		
		5		Полоса 6×80 ГОСТ 103-76 L=180 ВСт3пс6 ТУ14-1-3023-80	2	0.7 кг
		6		Уголок 35×35×4 ГОСТ 8509-86 L=565 ВСт3пс6 ТУ14-1-3023-80	4	12 кг
		7		Уголок 35×35×4 ГОСТ 8509-86 L=625 ВСт3пс6 ТУ14-1-3023-80	2	1.4 кг

Инв.№ подл. | Подпись и дата | Взам. инв.№

Зав.НИЛКЭО	Горелов		4.06.88
ГИП	Пинчук		4.06.88
Рук.гр.	Гальперин		4.06.88
Н.контр.	Орлова		4.06.88
Проверил	Лагинова		4.06.88
Ст. инж.	Салита		4.06.88

3.407.1-152.2-075

Пояс С34
Спецификация

Стадия	Лист	Листов
Р	4	4

ЭНЕРГОСЕТЬПРОЕКТ
Северо-Западное отделение
Ленинград

Копир. Аниф 2592/3 формат А4

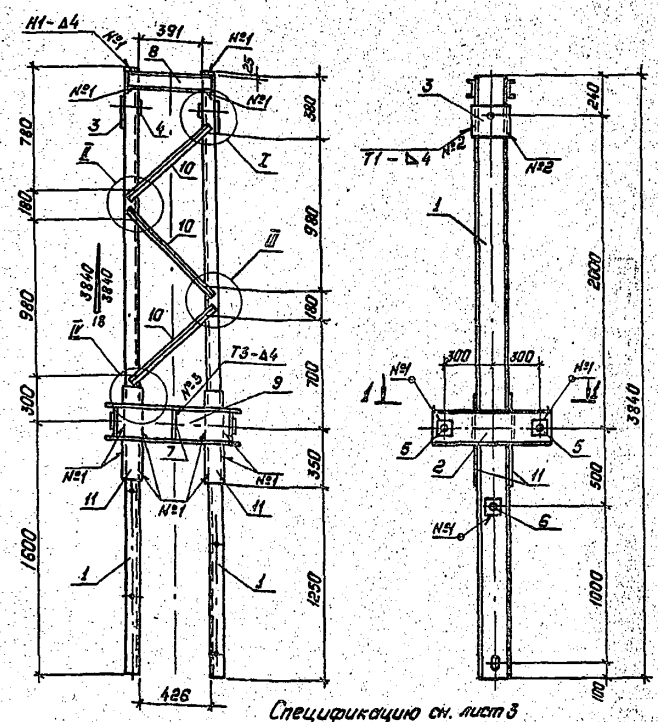

Спецификацию см. лист 3

Зав.НИЛКЭО	Горелов		4.06.88
ГИП	Пинчук		4.06.88
Рук.гр.	Гальперин		4.06.88
Н.контр.	Орлова		4.06.88
Проверил	Боярад		4.06.88
Ст.инж.	Салита		4.06.88

3.407.1-152.2-076 СБ

Пояс С35
Сборочный чертеж

Стадия	Масса	Масштаб
Р	240.4	1:25 1:10
Лист 1	Листов 3	

ЭНЕРГОСЕТЬПРОЕКТ
Северо-Западное отделение
Ленинград

Копировал: Польс Формат А4

2592/3

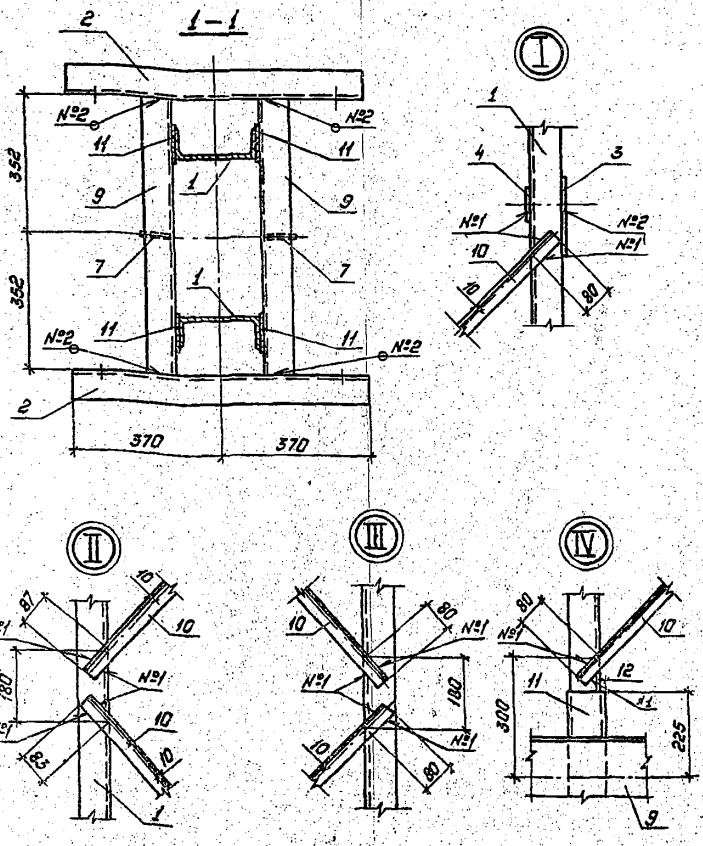

Зав.НИЛКЭО	Горелов		4.06.88
ГИП	Пинчук		4.06.88
Рук.гр.	Гальперин		4.06.88
Н.контр.	Орлова		4.06.88
Проверил	Багарад		4.06.88
Салита	Салита		4.06.88

3.407.1-152.2-076СБ

Лист 2

Копировал: Польс Формат: А4

2592/3

Формат	Зона	Поз.	Обозначение	Наименование	Кол.	Примечание
				Документация		
А4			3.407.1 -152.0 -ОПЗ ТО	Техническое описание		
А4			3.407.1 -152.2 -076 СБ	Сборочный чертеж		
				Детали		
А4		1	3.407.1 -152.2 -077	Пояс М90	2	
А4		2	3.407.1 -152.2 -078	Пояс М91	2	
А4		3	3.407.1 -152.2 -082	Пластина М95	2	
А4		4	3.407.1 -152.2 -083	Пластина М96	2	
А4		5	-01	Пластина М97	4	
А4		6	-02	Пластина М98	2	
А4		7	3.407.1 -152.2 -084	Пластина М99	2	
				Материалы		
		8		Швеллер 10 ГОСТ 8240-72 L=530 ВСт3пс6 ТУ14-1-3023-80	2	4.6 кг
		9		Швеллер 20 ГОСТ 8240-72 L=704 ВСт3пс6 ТУ14-1-3023-80	2	13.0 кг
		10		Уголок 35×35×4 ГОСТ 8509-86 L=730 ВСт3пс6 ТУ14-1-3023-80	6	1.6 кг
		11		Полоса 6×100 ГОСТ 103-76 L=575 ВСт3пс6 ТУ14-1-3023-80	4	2.7 кг

Зав.НИЛКЭО	Горелов		4.06.88
ГИП	Пинчук		4.06.88
Рук.гр.	Гальперин		4.06.88
Н.контр.	Орлова		4.06.88
Проверил	Багарад		4.06.88
Салита	Салита		4.06.88

3.407.1-152.2-076

Пояс С35
Спецификация

Стадия	Лист	Листов
Р	3	3

ЭНЕРГОСЕТЬПРОЕКТ
Северо-Западное отделение
Ленинград

Копир. Соф 2592/3 Формат А4

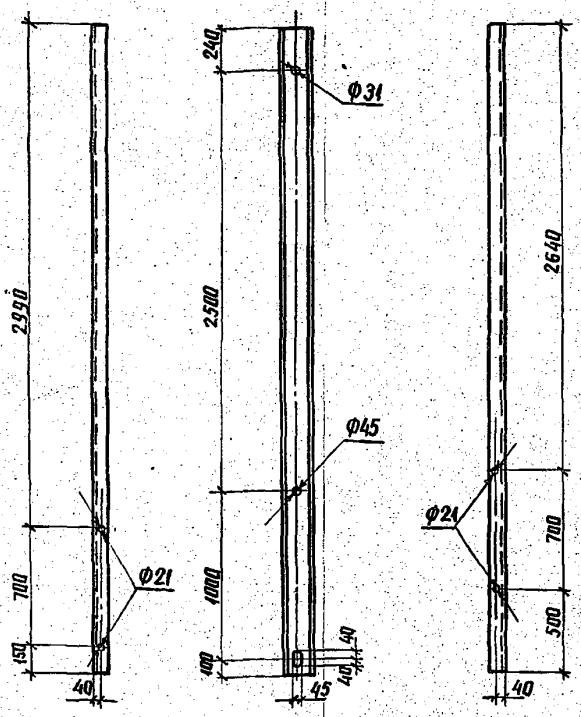

Зав.НИЛКЭС	Горелов		4.06.88
ГИП	Пинчук		4.06.88
Рук.гр.	Гальперин		4.06.88
Н.контр.	Орлова		4.06.88
Проверил	Логинова		4.06.88
Ст.инж.	Салита		4.06.88

Инв.№ подл. | Подпись и дата | Взам.инв.№

3.407.1-152.2-077

Пояс М90

Стадия	Масса	Масштаб
Р	70.7	1:25

Лист | Листов

Швеллер 20 ГОСТ 8240-72 / ВСт3пс6ТУ14-1-3023-80 L=3840

ЭНЕРГОСЕТЬПРОЕКТ Северо-Западное отделение Ленинград

Копир. Аниа формат А4

2592/3

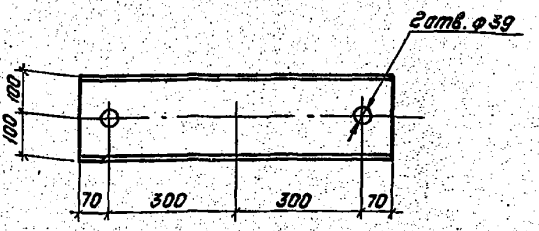

Зав.НИЛКЭС	Горелов		4.06.88
ГИП	Пинчук		4.06.88
Рук.гр.	Гальперин		4.06.88
Н.контр.	Орлова		4.06.88
Проверил	Богарад		4.06.88
Ст.инж.	Салита		4.06.88

3.407.1-152.2-078

Пояс М91

Стадия	Масса	Масштаб
Р	13,6	1:10

Лист | Листов

Швеллер 20 ГОСТ 8240-72 / ВСт3пс6ТУ14-1-3023-80 L=740

„ЭНЕРГОСЕТЬПРОЕКТ" Северо-Западное отделение Ленинград

Копировал: Польс Формат: А4

2592/3

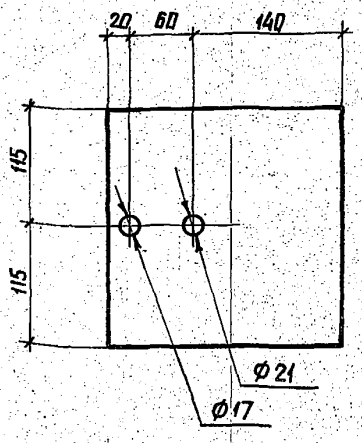

Зав.НИЛКЭС	Горелов		4.06.88
ГИП	Пинчук		4.06.88
Рук.гр.	Гальперин		4.06.88
Н.контр.	Орлова		4.06.88
Проверил	Логинова		4.06.88
Ст.инж.	Салита		4.06.88

Инв.№ подл. | Подпись и дата | Взам.инв.№

3.407.1-152.2-079

Пластина М92

Стадия	Масса	Масштаб
Р	4.0	1:4

Лист | Листов

Лист L=230 10×220 ГОСТ 19903-74 / ВСт3пс6ТУ14-1-3023-80

ЭНЕРГОСЕТЬПРОЕКТ Северо-Западное отделение Ленинград

Копир. Аниа формат А4

2592/3

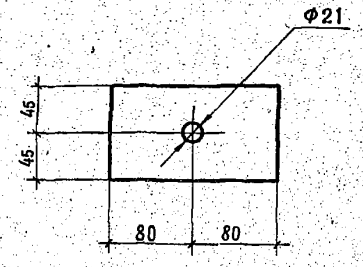

Зав.НИЛКЭС	Горелов		4.06.88
Г.И.П.	Пинчук		4.06.88
Рук.гр.	Гальперин		4.06.88
Н.контр.	Орлова		4.06.88
Проверил	Богарад		4.06.88
Ст.инж.	Салита		4.06.88

Инв.№ подл. | Подп. и дата | Взам.инв.№

3.407.1-152.2-080

Пластина М93

Стадия	Масса	Масштаб
Р	1,1	1:4

Лист | Листов

Полоса L=160 10×30 ГОСТ 103-76 / ВСт3пс6ТУ14-1-3023-80

ЭНЕРГОСЕТЬПРОЕКТ Северо-Западное отделение Ленинград

Копир. Мы Формат А4

2592/3

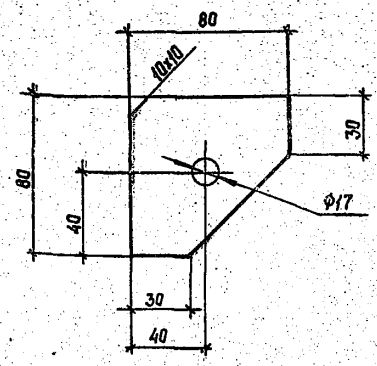

Зав.НИЛКЭС	Горелов		4.06.88
ГИП	Пинчук		4.06.88
Рук. гр.	Гальперин		4.06.88
Н.контр.	Орлова		4.06.88
Проверил	Багаров		4.06.88
Ст.инж.	Салита		4.06.88

3.407.1-152.2-081

Пластина М 94

Стадия	Масса	Масштаб
Р	0,4	1:2

Лист | Листов

Полоса 10х80 ГОСТ 103-76 / ВСт3пс6 ТУ14-1-3023-80, L=80

Энергосетьпроект Северо-Западное отделение Ленинград

Копир. Сак 2592/3 Формат А4

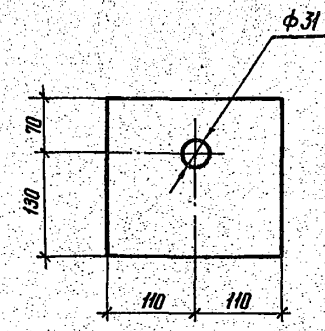

Зав.НИЛКЭС	Горелов		4.06.88
ГИП	Пинчук		4.06.88
Рук. гр.	Гальперин		4.06.88
Н.контр.	Орлова		4.06.88
Проверил	Логинова		4.06.88
Ст. инж.	Салита		4.06.88

3.407.1-152.2-082

Пластина М 95

Стадия	Масса	Масштаб
Р	3,5	1:5

Лист | Листов

Полоса 10х200 ГОСТ 103-76 / ВСт3пс6 ТУ14-1-3023-80, L=220

ЭНЕРГОСЕТЬПРОЕКТ Северо-Западное отделение Ленинград

Копир. Нат формат А4

2592/3

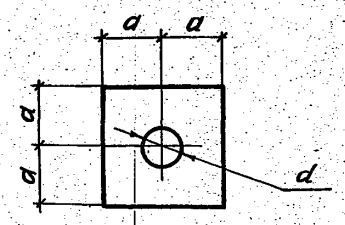

Обозначение	Марка	d, мм	Толщина мм	a, мм	Масса, кг
3.407.1-152.2-083	М 96	31	6	45	0.4
-01	М 97	39	6	60	0.7
-02	М 98	45	8	60	0.9

Зав.НИЛКЭС	Горелов		4.06.88
ГИП	Пинчук		4.06.88
Рук.гр.	Гальперин		4.06.88
Н.контр.	Орлова		4.06.88
Проверил	Логинова		4.06.88
Ст.инж.	Салита		4.06.88

3.407.1-152.2-083

Пластины М96 ÷ М98

Стадия	Масса	Масштаб
Р	см. табл.	—

Лист | Листов

Полоса ГОСТ 103-76 / ВСт3пс6 ТУ14-1-3023-80

ЭНЕРГОСЕТЬПРОЕКТ Северо-Западное отделение Ленинград

Копир. Аникя формат А4

2592/3

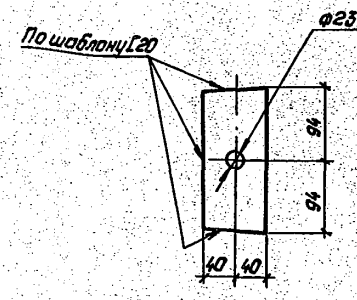

Зав.НИЛКЭС	Горелов		4.06.88
ГИП	Пинчук		4.06.88
Рук.гр.	Гальперин		4.06.88
Н.контр.	Орлова		4.06.88
Проверил	Логинова		4.06.88
Ст.инж.	Салита		4.06.88

3.407.1-152.2-084

Пластина М99

Стадия	Масса	Масштаб
Р	1,9	1:5

Лист | Листов

Полоса 16х80 ГОСТ 103-76 / ВСт3пс5 ТУ14-1-3023-80, L=188

Энергосетьпроект Северо-Западное отделение Ленинград

Копировал: Полье Формат А4

2592/3

126

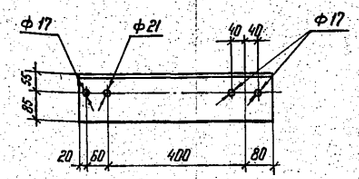

Зав. НИЛКЭС	Горелов		4.06.88	3.407.1 - 152.2 - 085			
ГИП	Пинчук		4.06.88	Консоль М100	Стадия	Масса	Масштаб
Рук. гр.	Гальперин		4.06.88		Р	10,9	1:10
Проверил	Богорад		4.06.88		Лист	Листов	
Н. контр.	Орлова		4.06.88	Уголок 140×140×9 ГОСТ 8509-86 / 8 Ст3 ПСБ ТУ14-1-3023-80	ЭНЕРГОСЕТЬПРОЕКТ Северо-Западное отделение Ленинград		
Ст. инж.	Салита		4.06.88	L=560			

Копир. Ита

Формат А4

2592/3

Взам. инв. №

Подпись и дата

Инв. № подл.

127

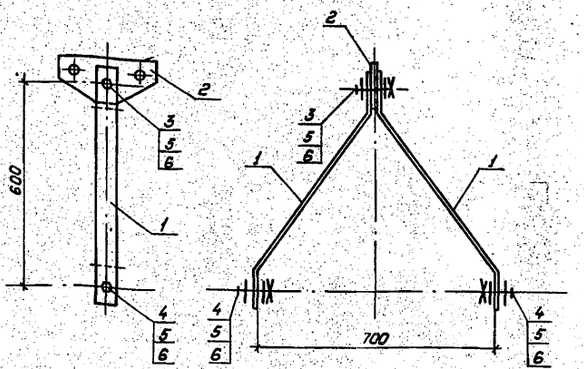

Спецификацию см. лист 2.

Зав. НИЛКЭС	Горелов		4.06.88	3.407.1-152.2-086 СБ			
ГИП	Пинчук		4.06.88	Подвеска С36 Сборочный чертеж	Стадия	Масса	Масштаб
Рук. гр.	Гальперин		4.06.88		Р	10,2	1:10
Н. контр.	Орлова		4.06.88		Лист 1	Листов 2	
Проверил	Логинова		4.06.88		ЭНЕРГОСЕТЬПРОЕКТ Северо-Западное отделение Ленинград		
Ст. инж.	Богорад		4.06.88				

Копировал: Польс

Формат А4

2592/3

Взам. инв. №

Подпись и дата

Инв. № подл.

128

Формат	Зона	Поз	Обозначение	Наименование	Кол.	Примечание
				Документация		
А4			3.407.1 - 152.0 - 000 ТО	Техническое описание		
А4			3.407.1 - 152.2 - 086 СБ	Сборочный чертеж		
				Детали		
А4		1	3.407.1 - 152.2 - 087	Пластина М102	2	
А4		2	3.407.1 - 152.2 - 088	Пластина М103	1	
				Стандартные изделия		
		3		Болт М20-8g × 80.46 / ГОСТ 7798-70	1	0.24
		4		Болт М20-8g × 60.46 / ГОСТ 7798-70	2	0.19
		5		Гайка М20-7Н.4 / ГОСТ 5915-70	3	0.06
		6		Шайба 20-004 / ГОСТ 11371-78	6	0.02

Зав. НИЛКЭС	Горелов		4.06.88	3.407.1-152.2-086			
Г И П	Пинчук		4.06.88	Подвеска С36 Спецификация	Стадия	Лист	Листов
Рук. гр.	Гальперин		4.06.88		Р	2	2
Н. контр.	Орлова		4.06.88		ЭНЕРГОСЕТЬПРОЕКТ Северо-Западное отделение Ленинград		
Проверил	Логинова		4.06.88				
Ст. инж.	Богорад		4.06.88				

Копир. Ма

Формат А4

2592/3

Взам. инв. №

Подпись и дата

Инв. № подл.

129

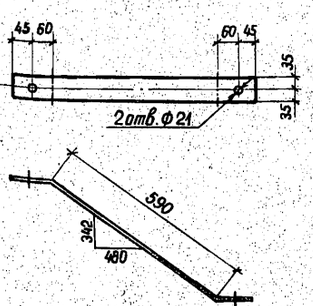

1. Гнуть в горячем состоянии

Зав. НИЛКЭС	Горелов		4.06.88	3.407.1-152.2-087			
ГИП	Пинчук		4.06.88	Пластина М102	Стадия	Масса	Масштаб
Рук. гр.	Гальперин		4.06.88		Р	2,7	1:10
Н. контр.	Орлова		4.06.88		Лист	Листов	
Проверил	Логинова		4.06.88	Полоса 6×70 ГОСТ 103-76 / L=800 / 8 Ст3 ПСБ ТУ14-1-3023-80	ЭНЕРГОСЕТЬПРОЕКТ Северо-Западное отделение Ленинград		
Ст. инж.	Богорад		4.06.88				

Копир. Ана

Формат А4

2592/3

130

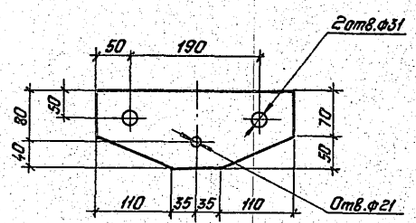

Зав.НИЛКЭС	Горелов		4.06.88
ГИП	Пинчук		4.06.88
Рук.гр.	Гальперин		4.06.88
Н.контр.	Орлова		4.06.88
Проверил	Салита		4.06.88
Ст.инж.	Богорад		4.06.88

Инв.№ подл. | Подпись и дата | Взам.инв.№

3.407.1-152.2-088

Пластина М103

Стадия	Масса	Масштаб
Р	3,9	1:5

Лист | Листов

Полоса L=290 16×120 ГОСТ 103-76 ВСт3сп5 ТУ14-1-3023-80

„ЭНЕРГОСЕТЬПРОЕКТ" Северо-Западное отделение Ленинград

Формат: А4

2592/3

131

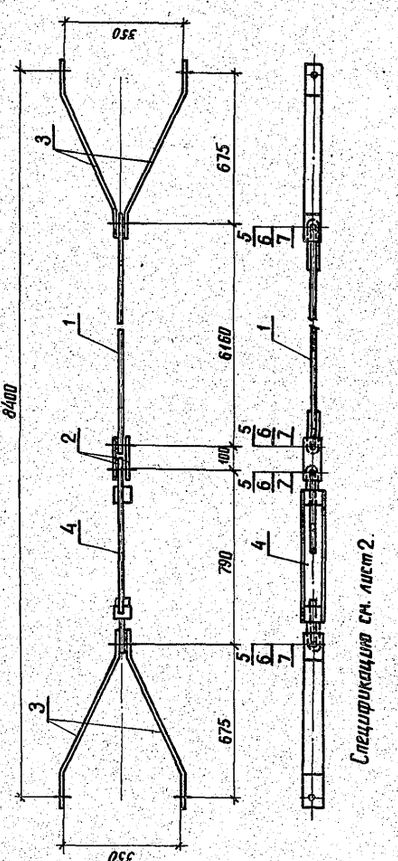

Инв.№ подл. | Подпись и дата | Взам.инв.№

3.407.1-152.2-089СБ

Затяжка С37 Сборочный чертеж

Стадия	Масса	Масштаб
Р	44,4	1:15

Лист 1 | Листов 2

ЭНЕРГОСЕТЬПРОЕКТ Северо-Западное отделение Ленинград

Формат А4

Копир. Ямев

2592/3

132

Формат	Зона	Поз.	Обозначение	Наименование	Кол.	Примечание
				Документация		
А4			3.407.1-152.0-000 ТО	Техническое описание		
А4			3.407.1-152.2-089 СБ	Сборочный чертеж		
				Сборочные единицы		
А4		1	3.407.1-152.2-093 СБ	Тяга С41	1	
				Детали		
А4		2	3.407.1-152.2-096	Пластина М107	2	
А4		3	3.407.1-152.2-097	Пластина М109	4	
				Стандартные изделия		
		4		Талреп ПТР-12-1, ГОСТ 2228-82	1	5,6 кг
		5		Болт М24-8д×90.46 / ГОСТ 7798-70	4	0,44 кг
		6		Гайка М24-7Н.4 / ГОСТ 5915-70	4	0,11 кг
		7		Шайба 24-004 / ГОСТ 11371-78	8	0,03 кг

Зав.НИЛКЭС	Горелов		4.06.88
ГИП	Пинчук		4.06.88
Рук.гр.	Гальперин		4.06.88
Н.контр.	Орлова		4.06.88
Проверил	Логинова		4.06.88
Ст.инж.	Богорад		4.06.88

Инв.№ подл. | Подпись и дата | Взам.инв.№

3.407.1-152.2-089

Затяжка С37 Спецификация

Стадия	Лист	Листов
Р	2	2

ЭНЕРГОСЕТЬПРОЕКТ Северо-Западное отделение Ленинград

Копир. Ямев

Формат А4

2592/3

133

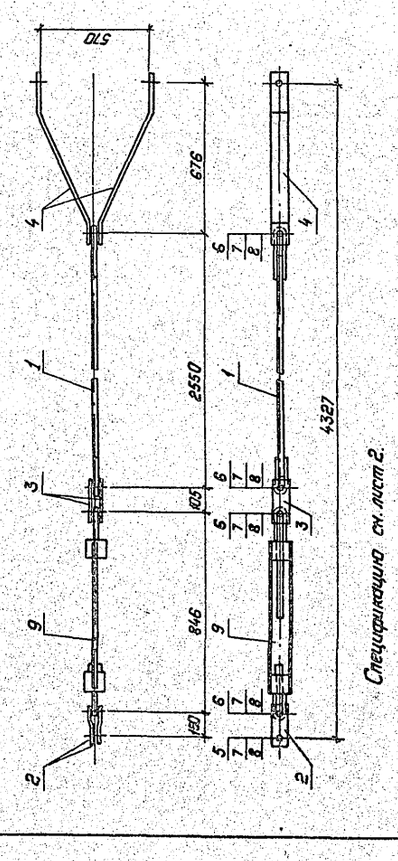

Инв.№ подл. | Подпись и дата | Взам.инв.№

3.407.1-152.2-090СБ

Затяжка С38 Сборочный чертеж

Стадия	Масса	Масштаб
Р	42,8	1:15

Лист 1 | Листов 2

„ЭНЕРГОСЕТЬПРОЕКТ" Северо-Западное отделение Ленинград

Формат А4

Копировал: Палье

2592/3

Формат	Зона	Поз.	Обозначение	Наименование	Кол.	Примечание
				Документация		
А4			3407.1-152.0-000ТО	Техническое описание		
А4			3.407.1-152.2-090СБ	Сборочный чертеж		
				Сборочные единицы		
А4		1	3.407.1-152.2-093СБ-01	Тяга С42	1	
				Детали		
А4		2	3.407.1-152.2-095	Пластина М 106	2	
А4		3	3.407.1-152.2-096-01	Пластина М 108	2	
А4		4	3.407.1-152.2-097-02	Пластина М 111	2	
				Стандартные изделия		
		5		Болт М30-8g×100.46 / ГОСТ 7798-70	1	0.80кг
		6		Болт М30-8g×110.46 / ГОСТ 7798-70	4	0.86кг
		7		Гайка М30-7Н.4 / ГОСТ 5915-70	5	0.22кг
		8		Шайба 30-004 / ГОСТ 11371-78	10	0.07кг
		9		Талреп ПТР-21-1 ГОСТ 2728-82	1	9.5кг

Взам.инв.№ | Подпись и дата | Инв.№ подл.

Зав.маст.	Горелов		4.04.88
ГИП	Пинчук		4.04.88
Рук.гр.	Гальперин		4.04.88
Н.контр.	Орлова		4.04.88
Проверил	Лагинова		4.04.88
Ст.инж.	Багарад		4.04.88

3.407.1-152.2-090

Затяжка С38
Спецификация

Стадия	Лист	Листов
Р	2	2

ЭНЕРГОСЕТЬПРОЕКТ
Северо-Западное отделение
Ленинград

копир. Анц формат А4

2592/3

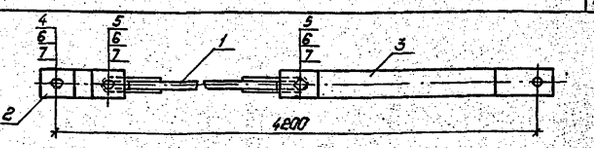

Формат	Зона	Поз.	Обозначение	Наименование	Кол.	Примечание
				Документация		
А4			3.407.1-152.0-000ТО	Техническое описание		
А4			3.407.1-152.2-091СБ	Сборочный чертеж		
				Сборочные единицы		
А4		1	3.407.1-152.2-093СБ-02	Тяга С43	1	
				Детали		
А4		2	3.407.1-152.2-095	Пластина М106	2	
А4		3	3.407.1-152.2-097-01	Пластина М110	2	
				Стандартные изделия		
		4		Болт М30-8g×100.46 / ГОСТ 7798-70	1	0.80кг
		5		Болт М30-8g×110.46 / ГОСТ 7798-70	2	0.86кг
		6		Гайка М30-7Н.4 / ГОСТ 5915-70	3	0.22кг
		7		Шайба 30-004 / ГОСТ 11371-78	6	0.07кг

Взам.инв.№ | Подпись и дата | Инв.№ дубл.

Зав.маст.	Горелов		4.04.88
ГИП	Пинчук		4.04.88
Рук.гр.	Гальперин		4.04.88
Н.контр.	Орлова		4.04.88
Проверил	Салита		4.04.88
Ст.инж.	Багарад		4.04.88

3.407.1-152.2-091СБ

Связь С39
Сборочный чертеж

Стадия	Масса	Масштаб
Р	32.5	1:10
Лист	Листов	

„ЭНЕРГОСЕТЬПРОЕКТ"
Северо-Западное отделение
Ленинград

Копировал: Польс Формат А4

2592/3

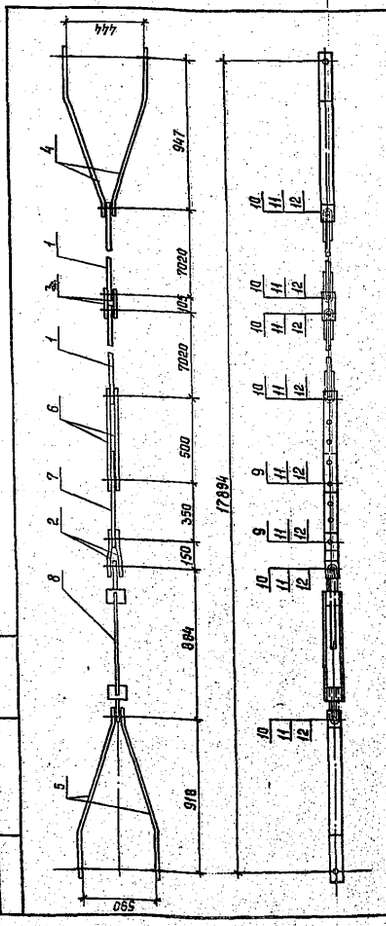

Спецификация см. лист 2

Зав.маст.	Горелов		4.04.88
ГИП	Пинчук		4.04.88
Рук.гр.	Гальперин		4.04.88
Н.контр.	Орлова		4.04.88
Проверил	Лагинова		4.04.88
Ст.инж.	Багарад		4.04.88

3.407.1-152.2-092 СБ

Связь С40
Сборочный чертеж

Стадия	Масса	Масштаб
Р	129.3	1:20
Лист	Листов	

ЭНЕРГОСЕТЬПРОЕКТ
Северо-Западное отделение
Ленинград

Формат А4

Копир. Сафр.

Взам.инв.№ | Подпись и дата | Инв.№ подл.

2592/3

Формат	Зона	Поз.	Обозначение	Наименование	Кол.	Примечание
				Документация		
А4			3.407.1-152.0-000ТО	Техническое описание		
А4			3.407.1-152.2-092СБ	Сборочный чертеж		
				Сборочные единицы		
А4		1	3.407.1-152.2-093СБ-03	Связь С44	2	
				Детали		
А4		2	3.407.1-152.2-095	Пластина М106	2	
А4		3	3.407.1-152.2-096-01	Пластина М108	2	
А4		4	3.407.1-152.2-097-03	Пластина М112	2	
А4		5	-04	Пластина М113	2	
А4		6	3.407.1-152.2-098	Пластина М114	2	
А4		7	-01	Пластина М115	1	
				Стандартные изделия		
		8		Тапреп ПТР21-1 ГОСТ2728-82	1	9.5кг
		9		Болт М30-8g×100.46 / ГОСТ 7798-70	2	0.80кг
		10		Болт М30-8g×110.46 / ГОСТ 7798-70	6	0.86кг
		11		Гайка М30-7Н.4 / ГОСТ 5915-70	8	0.22кг
		12		Шайба 30-004 / ГОСТ 11371-78	16	0.07кг

Взам.инв.№ | Подпись и дата | Инв.№ подл.

Зав.маст.	Горелов		4.04.88
ГИП	Пинчук		4.04.88
Рук.гр.	Гальперин		4.04.88
Н.контр.	Орлова		4.04.88
Проверил	Лагинова		4.04.88
Ст.инж.	Багарад		4.04.88

3.407.1-152.2-092

Связь С40
Спецификация

Стадия	Лист	Листов
Р	2	2

ЭНЕРГОСЕТЬПРОЕКТ
Северо-Западное отделение
Ленинград

копир. Анц формат А4

2592/3

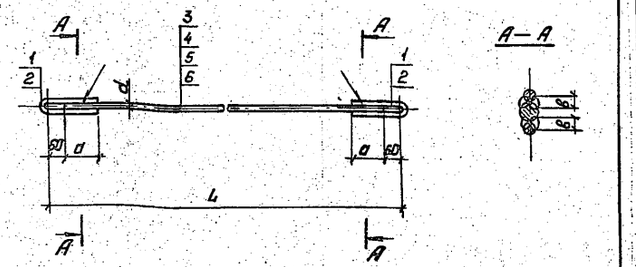

Обозначение	Марка	a мм	d мм	в мм	L мм	Масса кг
3.407.1-152.2-093СБ	С41	80	24	12	6160	23,2
-01	С42	100	28	14	2550	14,5
-02	С43	100	28	14	3315	18,5
-03	С44	100	28	14	7020	36,1

1. Электроды Э42А, ГОСТ 9467-75

Спецификацию см. лист 2.

Зав.КИПиЭС	Горелов		4.06.88
ГИП	Пинчук		4.06.88
Рук.гр.	Гольперин		4.06.88
Н.контр.	Орлова		4.06.88
Проверил	Салита		4.06.88
Ст.инж.	Богорад		4.06.88

3.407.1-152.2-093СБ

Тяги С41÷С44
Сборочный чертеж

Стадия	Масса	Масштаб
Р	см. табл.	—
Лист 1	Листов 2	

"Энергосетьпроект" Северо-Западное отделение Ленинград

Копировал: Польс Формат А4

2592/3

Кол. на испол.: 3.407.1-152.2-093СБ

Обозначение	Наименование	01	02	03	Примечание
	Документация				
3.407.1-152.0-00070	Техническое описание				
3.407.1-152.2-093СБ	Сборочный чертеж				
	Детали				
3.407.1-152.2-094	Петля М104	2	2	2	
-01	Петля М105				
	Материалы				
	Сталь круглая ВСт3сп5 ГОСТ 2590-71 / ВСт3сп5 ТУ 14-1-3023-80				
1	Ø24, L=6040	1			21,4 кг
2	Ø28, L=2430		1		15,7 кг
3	Ø28, L=3255			1	33,3 кг
4	Ø28, L=6900	1			
5					
6					

3.407.1-152.2-093
Тяги С41÷С44
Спецификация

Стадия	Лист	Листов
Р	2	2

Энергосетьпроект Северо-Западное отделение Ленинград

Формат А4

Копировал: Польс

Зав.КИПиЭС	Горелов	4.06.88
ГИП	Пинчук	4.06.88
Рук.гр.	Гольперин	4.06.88
Н.контр.	Орлова	4.06.88
Проверил	Салита	4.06.88
Ст.инж.	Богорад	4.06.88

2592/3

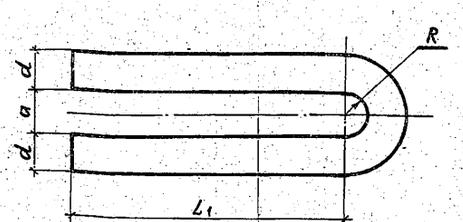

Обозначение	Марка	d мм	a мм	R мм	L1 мм	Длина L мм	Масса кг
3.407.1-152.2-094	М104	20	24	12,5	140	350	0,9
-01	М105	24	28	15,5	160	405	1,4

1. Гнуть в горячем состоянии

Зав.КИПиЭС	Горелов		4.06.88
ГИП	Пинчук		4.06.88
Рук.гр.	Гольперин		4.06.88
Н.контр.	Орлова		4.06.88
Проверил	Салита		4.06.88
Ст.инж.	Богорад		4.06.88

3.407.1-152.2-094

Петли М104, М105

Стадия	Масса	Масштаб
Р	см. табл.	—
Лист	Листов	

Сталь круглая ГОСТ 2590-71 / ВСт3сп5 ТУ 14-1-3023-80

ЭНЕРГОСЕТЬПРОЕКТ Северо-Западное отделение Ленинград

Копир. Формат А4

2592/3

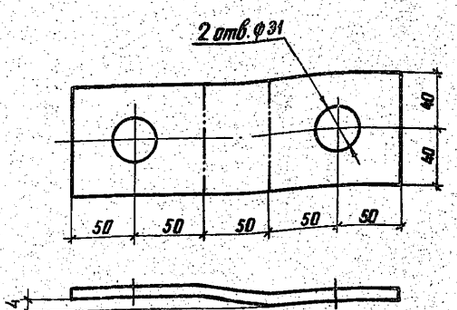

1. Гнуть в горячем состоянии

Зав.КИПиЭС	Горелов		4.06.88
ГИП	Пинчук		4.06.88
Рук.гр.	Гольперин		4.06.88
Н.контр.	Орлова		4.06.88
Проверил	Салита		4.06.88
Ст.инж.	Богорад		4.06.88

3.407.1-152.2-095

Пластина М106

Стадия	Масса	Масштаб
Р	1,2	1:2,5
Лист	Листов	

Полоса 8×80 ГОСТ 103-76 / L=250 ВСт3сп5 ТУ 14-1-3023-80

ЭНЕРГОСЕТЬПРОЕКТ Северо-Западное отделение Ленинград

Копир. Формат А4

2592/3

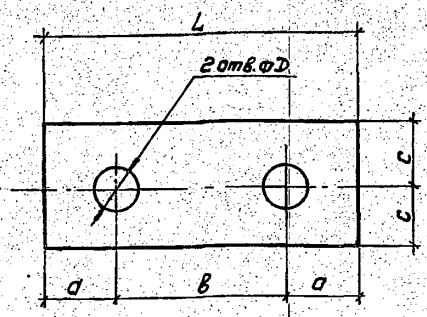

Обозначение	Марка	D мм	d мм	в мм	c мм	L мм	Толщина δ, мм	Масса кг
3.407.1-152.2-096	М107	25	40	100	35	180	6	0,6
-01	М108	31	50	105	40	205	8	1,0

				3.407.1-152.2-096			
Зав.НИПКЭП	Горелов		4.06.88	Пластины М107, М108	Стадия	Масса	Масштаб
ГИП	Пинчук		4.06.88		Р	см. табл.	—
Рук.гр.	Гальперин		4.06.88		Лист	Листов	
Н.контр.	Орлова		4.06.88	Полоса ГОСТ 103-76 ВСт3пс6 ТУ14-1-3023-80	"Энергосетьпроект" Северо-Западное отделение Ленинград		
Проверил	Логинова		4.06.88				
Ст.инж.	Богарад		4.06.88				

Инв.№ подл. | Подпись и дата | Взам.инв.№

Копировал: Полье Формат: А4

2592/3

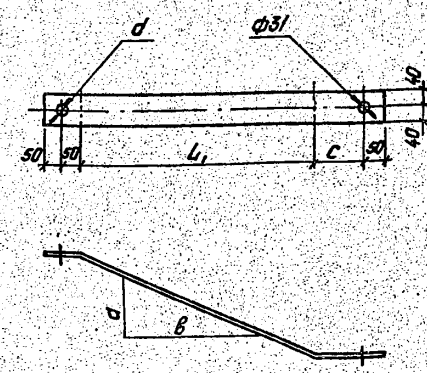

Обозначение	Марка	Толщина δ, мм	d мм	в мм	c мм	d мм	L1 мм	Длина L, мм	Масса, кг
3.407.1-152.2-097	М109	6	165	500	125	25	525	800	3.0
-01	М110	8	170	501	125	31	530	805	4.0
-02	М111	8	273	501	125	31	570	845	4.2
-03	М112	8	210	647	250	31	680	1080	5.4
-04	М113	8	283	618	250	31	680	1080	5.4

1. Гнуть в горячем состоянии.

				3.407.1-152.2-097			
Зав.НИПКЭП	Горелов		4.06.88	Пластины М109 ÷ М113	Стадия	Масса	Масштаб
ГИП	Пинчук		4.06.88		Р	см. табл.	—
Рук.гр.	Гальперин		4.06.88		Лист	Листов	
Н.контр.	Орлова		4.06.88	Полоса ГОСТ 103-76 ВСт3пс6 ТУ14-1-3023-80	"Энергосетьпроект" Северо-Западное отделение Ленинград		
Проверил	Логинова		4.06.88				
Ст.инж.	Богарад		4.06.88				

Инв.№подл. | Подпись и дата | Взам.инв.№

Копировал: Полье Формат: А4

2592/3

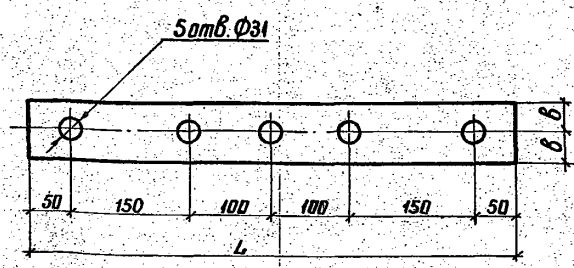

Обозначение	Марка	Толщина мм	в мм	L мм	Материал	Масса кг
3.407.1-152.2-098	М 114	8	40	600	ВСт3 пс6 ТУ 14-1-3023-80	3,0
-01	М115	16	40	600	ВСт3 сп5 ТУ 14-1-3023-80	6,0

				3.407.1-152.2-098			
Зав.НИПКЭП	Горелов		4.11.88	Пластины М114, М115	Стадия	Масса	Масштаб
ГИП	Пинчук		4.06.88		Р	см. табл.	—
Рук.гр	Гальперин		4.06.88		Лист	Листов	
Н.контр	Орлова		4.06.88	Полоса ГОСТ 103-76	ЭНЕРГОСЕТЬПРОЕКТ Северо-Западное отделение Ленинград		
Проверил	Салита		4.11.88				
Ст.инж	Богарад		4.06.88				

Инв.№ подл. | Подпись и дата | Взам.инв.№

Копир. Анцв Формат А4

2592/3

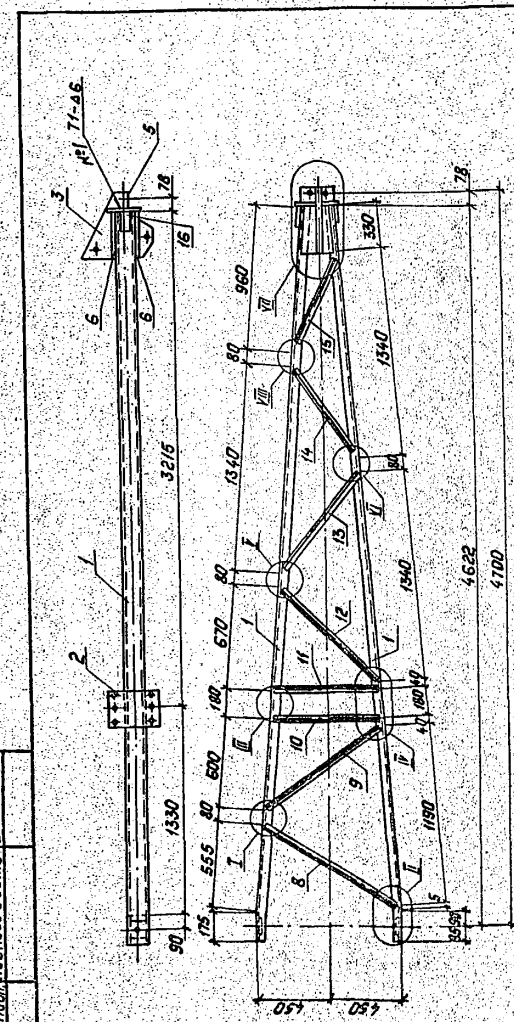

				3.407.1-152.2-099СБ			
Зав.НИПКЭП	Горелов		4.11.88	Пояс С45	Стадия	Масса	Масштаб
ГИП	Пинчук		4.06.88		Р	160,5	1:25 1:5
Рук.гр.	Гальперин		4.06.88		Лист	Листов	8
Н.контр.	Орлова		4.06.88	Сборочный чертеж	ЭНЕРГОСЕТЬПРОЕКТ Северо-Западное отделение Ленинград		
Проверил	Богарад		4.06.88				
Инженер	Логинова		4.06.88				

Копировал: Полье Формат: А4

Спецификацию см. лист 7.8.

Инв.№подл. | Подпись и дата | Взам.инв.№

2592/3

Геометрическая схема развертка

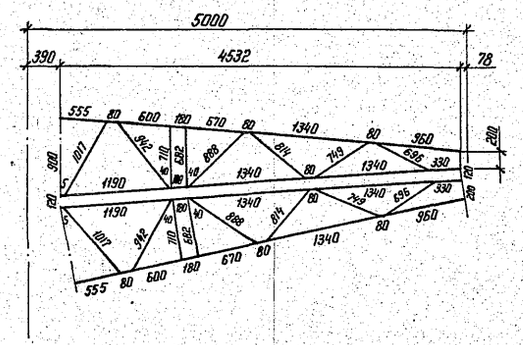

Инв.№ подл. | Подпись и дата | Взам. инв.№

3.407.1-152.2-099 СБ | Лист 2

Копир. Ка | Формат А4

2592/3

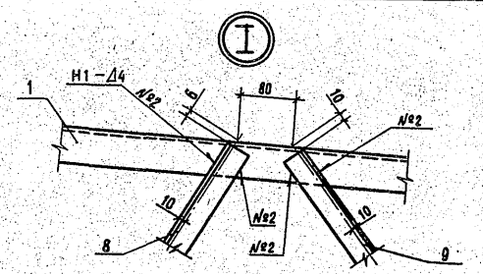

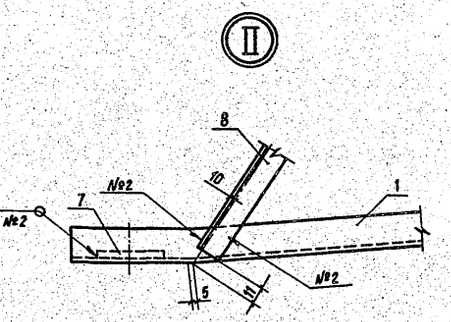

1. Электроды Э 42 А, ГОСТ 9467-75.
2. Сварные швы по ГОСТ 5264-80.

Инв.№ подл. | Подпись и дата | Взам. инв.№

3.407.1-152.2-099 СБ | Лист 3

Копир. Ме1 | Формат А4

2592/3

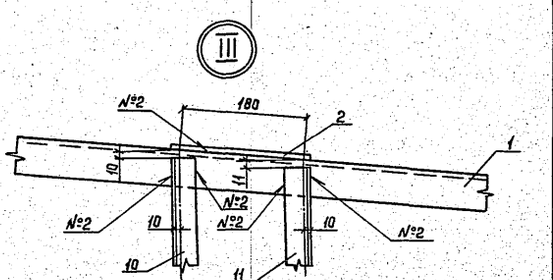

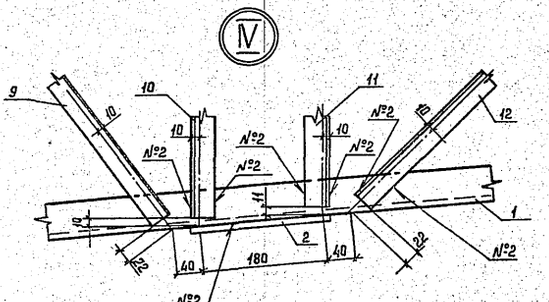

Инв.№ подл. | Подпись и дата | Взам. инв.№

3.407.1-152.2-099 СБ | Лист 4

Копир. Соф | 2592/3 | Формат А4

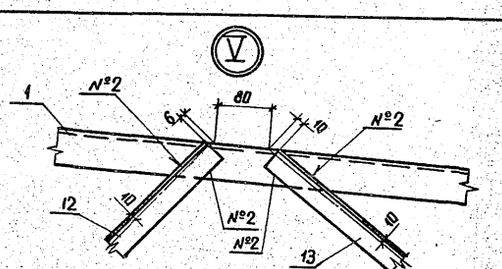

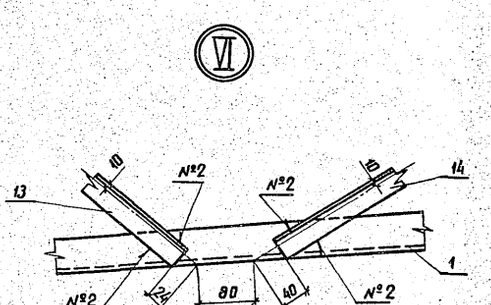

Инв.№ подл. | Подпись и дата | Взам. инв.№

3.407.1-152.2-099 СБ | Лист 5

копир. Аня | 2592/3 | формат А4

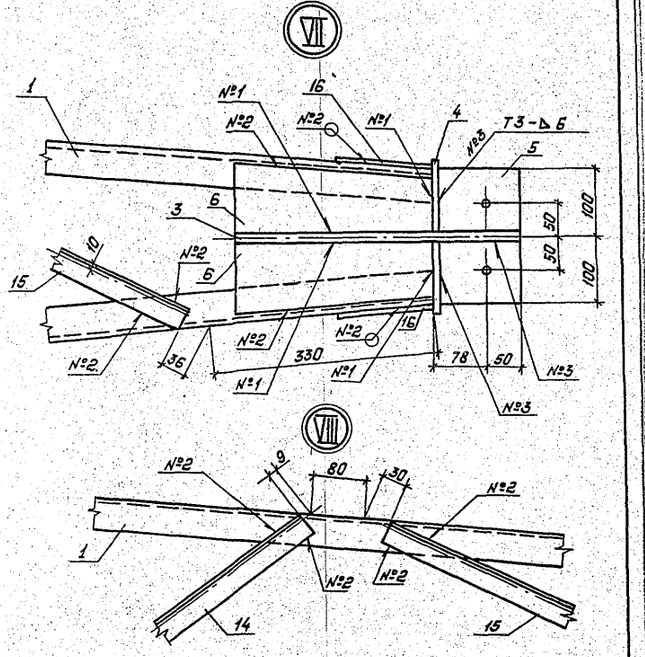

Инв.№ подл. | Подпись и дата | Взам.инв.№

3.407.1-152.2-099СБ | Лист 6

Копировал: Польс | Формат: А4

2592/3

Формат	Зона	Поз.	Обозначение	Наименование	Кол.	Примечание
				Документация		
А4			3.407.1-152.0-000ТО	Техническое описание		
А4			3.407.1-152.2-099СБ	Сборочный чертеж		
				Детали		
А4		1	3.407.1-152.2-101	Пояс М 116	2	
А4		2	3.407.1-152.2-103	Пластина М 118	2	
А4		3	3.407.1-152.2-104	Пластина М 119	1	
А4		4	3.407.1-152.2-105	Пластина М 120	1	
А4		5	3.407.1-152.2-106	Пластина М 121	1	
А4		6	3.407.1-152.2-107	Пластина М 122	4	
А4		7	3.407.1-152.2-110-01	Пластина М 126	2	
				Материалы		
		8		Уголок 35×35×4 ГОСТ 8509-86 L=1000 Вст3пс6 ТУ 14-1-3023-80	2	2.2 кг
		9		Уголок 35×35×4 ГОСТ 8509-86 L=910 ВСт3пс6 ТУ14-1-3023-80	2	2.0 кг
		10		Уголок 35×35×4 ГОСТ 8509-86 L=690 ВСт3пс6 ТУ-14-1-3023-80	2	1.5 кг

Продолжение спецификации см. лист 8

Инв.№ подл. | Подпись и дата | Взам.инв.№

Зав.НИЛКС	Горелов		4.06.88
Г.И.П.	Линчук		4.06.88
Рук. гр.	Гальперин		4.06.88
Н. контр.	Орлова		4.06.88
Провер.	Богорад		4.06.88
Инженер	Логинова		4.06.88

3.401.-152.2-099

Пояс С 45
Спецификация

Стадия	Лист	Листов
Р	7	8

ЭНЕРГОСЕТЬПРОЕКТ
Северо-Западное отделение
Ленинград

Копир. | Формат А4

2592/3

Формат	Зона	Поз.	Обозначение	Наименование	Кол.	Примечание
		11		Уголок 35×35×4 ГОСТ 8509-86 L=660 Вст3пс6 ТУ14-1-3023-80	2	1.4кг
		12		Уголок 35×35×4 ГОСТ 8509-86 L=860 ВСт3пс6 ТУ14-1-3023-80	2	1.9кг
		13		Уголок 35×35×4 ГОСТ 8509-86 L=780 Вст3пс6 ТУ14-1-3023-80	2	1.7кг
		14		Уголок 35×35×4 ГОСТ 8509-86 L=700 ВСт3пс6 ТУ14-1-3023-80	2	1.5кг
		15		Уголок 35×35×4 ГОСТ 8509-86 L=630 ВСт3пс6 ТУ14-1-3023-80	2	1.4кг
		16		Полоса 6×100 ГОСТ 103-76 L=140 ВСт3пс6 ТУ14-1-3023-80	2	0.7кг

Инв.№ подл. | Подпись и дата | Взам.инв.№

3.407.1-152.2-099 | Лист 8

Копировал: Польс | Формат: А4

2592/3

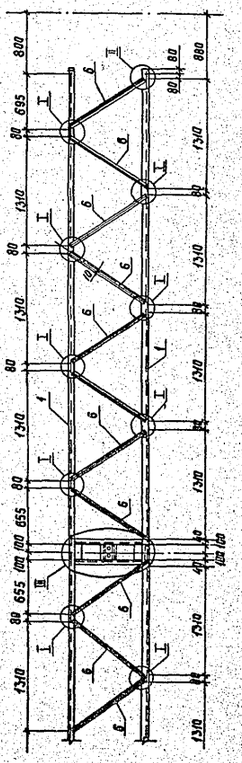

Спецификацию см. лист 5

3.407.1-152.2-100 СБ

Пояс С46
Сборочный чертеж

Стадия	Масса	Масштаб
Р	345,0	1:40

Лист 1 | Листов 5

ЭНЕРГОСЕТЬПРОЕКТ
Северо-Западное отделение
Ленинград

Формат А4

Зав.НИЛКС	Горелов	4.06.88
ГИП	Линчук	4.06.88
Рук. гр.	Гальперин	4.06.88
Н.контр.	Орлова	4.06.88
Проверил	Салита	4.06.88
Инженер	Логинова	4.06.88

Копир. Сор.

Инв.№ подл. | Подпись и дата | Взам.инв.№

2592/3

Лист 2

3.407.1-152.2-100 СБ

Формат А4

Копир. Кота

Геометрическая схема (развертка)

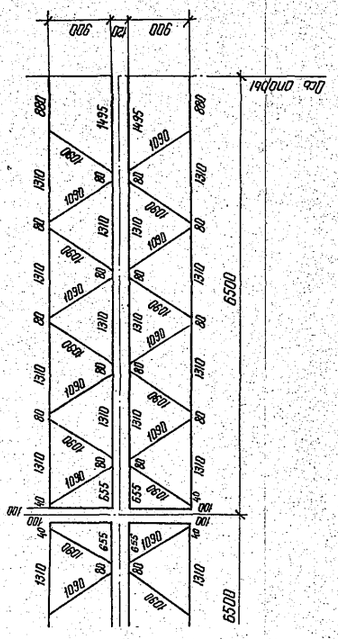

Инв.№ подл. | Подпись и дата | Взам. инв.№

2592/3

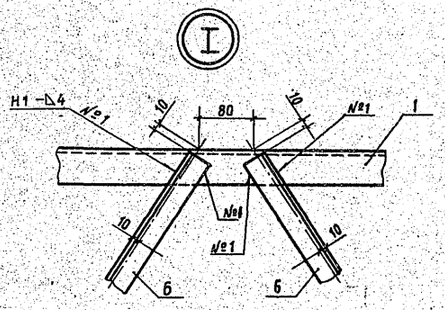

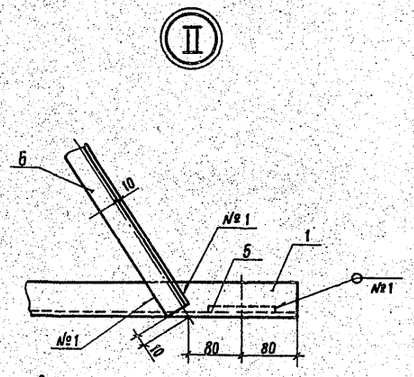

1. Электроды Э42А, ГОСТ 9467-75.
2. Сварные швы по ГОСТ 5264-80

Инв.№ подл. | Подпись и дата | Взам. инв.№

3.407.1-152.2-100 СБ

Лист 3

Копир. Мел

Формат А4

2592/3

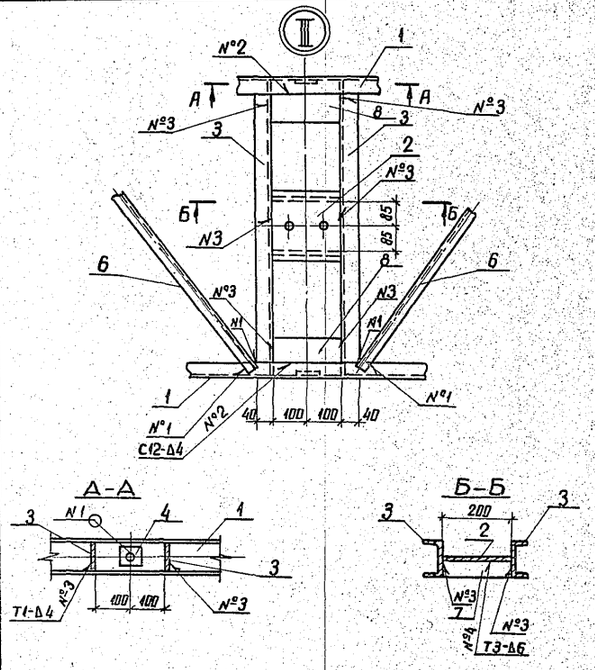

Инв.№ подл. | Подпись и дата | Взам. инв.№

3.407.1-152.2-100 СБ

Лист 4

Копир. Акид

Формат А4

2592/3

Формат	Зона	Поз.	Обозначение	Наименование	Кол.	Примечание
				Документация		
А4			3.407.1-152.0-000ТО	Техническое описание		
А4			3.407.1-152.2-100 СБ	Сборочный чертеж		
				Детали		
А4		1	3.407.1-152.2-102	Пояс М117	2	
А4		2	3.407.1-152.2-108	Пластина М123	1	
А4		3	3.407.1-152.2-109	Распорка М124	2	
А4		4	3.407.1-152.2-110	Пластина М125	2	
А4		5	-01	Пластина М126	4	
				Материалы		
		6		Уголок 35х35х4 ГОСТ 8509-86 L=1070 ВСт3пс6 ТУ14-1-3023-80	32	2.3кг
		7		Полоса 6х45 ГОСТ 103-76 L=200 ВСт3пс6 ТУ14-1-3023-80	2	0,4кг
		8		Полоса 6х80 ГОСТ 103-76 L=200 ВСт3пс6 ТУ14-1-3023-80	4	0,8кг

Инв.№ подл. | Подпись и дата | Взам. инв.№

Зав.нцлкэс	Горелов		4.06.88
ГИП	Пинчук		4.06.88
Рук.гр.	Гальперин		4.06.88
Н.контр.	Орлова		4.06.88
Проверил	Солито		4.06.88
Инженер	Логинова		4.06.88

3.407.1-152.2-100

Пояс С46

Спецификация

Стадия	Лист	Листов
Р	5	5

ЭНЕРГОСЕТЬПРОЕКТ Северо-Западное отделение Ленинград

Копир. Сокл

2592/3

Формат А4

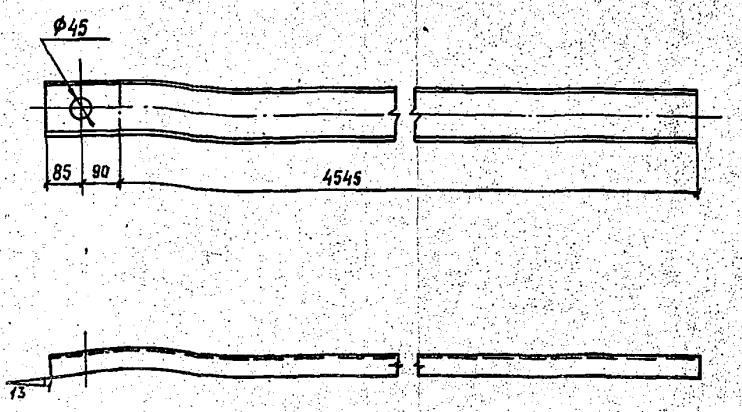

1. Гнуть в горячем состоянии.

Зав.НИЛКЭС	Горелов		4.06.88	
ГИП	Линчук		4.06.88	
Рук.гр.	Гальперин		4.06.88	
Н.контр.	Орлова		4.06.88	
Проверил	Салита		4.06.88	
Инженер	Логинова		4.06.88	

3.407.1-152.2-101

Пояс М 116

Стадия	Масса	Масштаб
Р	49.1	1:10
Лист	Листов	

Швеллер 12 ГОСТ 8240-72 / ВСт3пс6 ТУ14-1-3023-80 / L=4720

Энергосетьпроект Северо-Западное отделение Ленинград

Копир. Сокл 2592/3 Формат А4

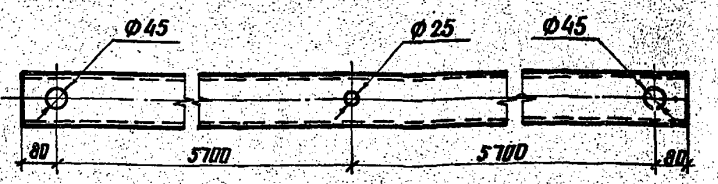

Зав.НИЛКЭ	Горелов		4.06.88	
ГИП	Линчук		4.06.88	
Рук.гр.	Гальперин		4.06.88	
Н.контр.	Орлова		4.06.88	
Проверил	Салита		4.06.88	
Инженер	Логинова		4.06.88	

3.407.1-152.2-102

Пояс М 117

Стадия	Масса	Масштаб
Р	120.2	1:10
Лист	Листов	

Швеллер 12 ГОСТ 8240-72 / ВСт3пс6 ТУ14-1-3023-80 / L=11560

Энергосетьпроект Северо-Западное отделение Ленинград

Копир. Ангел 25 92/3 Формат А4

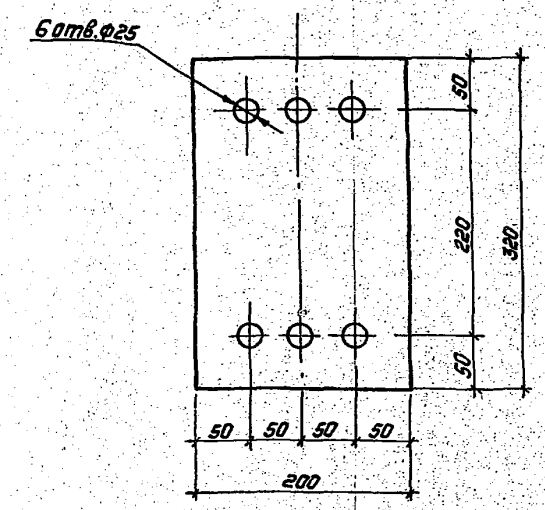

Зав.НИЛКЭС	Горелов		4.06.88	
ГИП	Линчук		4.06.88	
Рук.гр.	Гальперин		4.06.88	
Н.контр.	Орлова		4.06.88	
Проверил	Богарад		4.06.88	
Инженер	Логинова		4.06.88	

3.407.1-152.2-103

Пластина М118

Стадия	Масса	Масштаб
Р	4.0	1:4
Лист	Листов	

Полоса 8×200 ГОСТ 103-76 / L=320 / ВСт3пс6 ТУ14-1-3023-80

Энергосетьпроект Северо-Западное отделение Ленинград

Копировал: Полье Формат: А4

2592/3

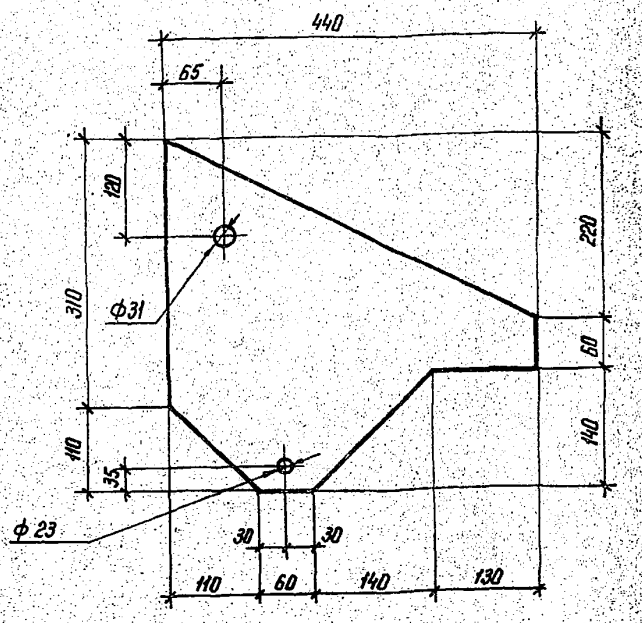

Зав.НИЛКЭ	Горелов		4.06.88	
ГИП	Линчук		4.06.88	
Рук.гр.	Гальперин		4.06.88	
Н.контр.	Орлова		4.06.88	
Пробер.	Салита		4.06.88	
Инженер	Логинова		4.06.88	

3.407.1-152.2-104

Пластина М 119

Стадия	Масса	Масштаб
Р	12.8	1:5
Лист	Листов	

Лист 16×420 ГОСТ 19903-74 / L=440 / ВСт3 сп5 ТУ 14-1-3023-80

Энергосетьпроект Северо-Западное отделение Ленинград

Копир. Ната Формат А4

2592/3

162

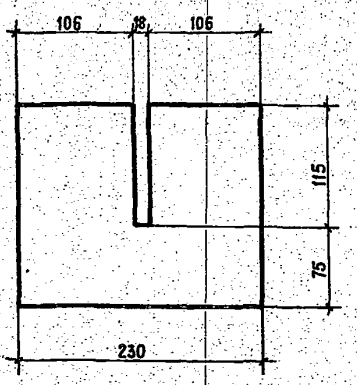

Зав. НИЛКЭС	Горелов		4.06.88
ГИП	Пинчук		4.06.88
Рук. гр.	Гальперин		4.06.88
Н. контр.	Орлова		4.06.88
Проверил	Салита		4.06.88
Инженер	Логинова		4.06.88

3.407.1 – 152.2 – 105

Пластина М 120

Стадия	Масса	Масштаб
Р	2.7	1:4

Лист | Листов

Полоса 8×190 ГОСТ 103-76
L = 230 ВСт3 пс6 ТУ 14-1-3023-80

ЭНЕРГОСЕТЬПРОЕКТ
Северо-Западное отделение
Ленинград

Инв. № подл. | Подпись и дата | Взам. инв. №

Копир. Мел 2592/3 Формат А4

163

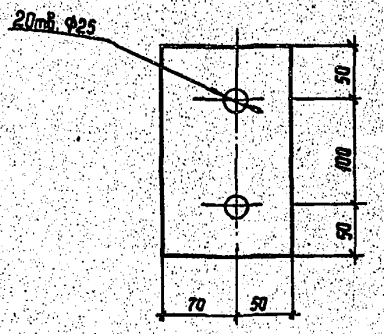

Зав. НИЛКЭС	Горелов		4.06.88
ГИП	Пинчук		4.06.88
Рук. гр.	Гальперин		4.06.88
Н. контр.	Орлова		4.06.88
Провер.	Салита		4.06.88
Инженер	Логинова		4.06.88

3.407.1 – 152.2 – 106

Пластина М 121

Стадия	Масса	Масштаб
Р	3.0	1:4

Лист | Листов

Полоса 16×120 ГОСТ 103-76
L=200 ВСт3сп5 ТУ14-1-3023-80

ЭНЕРГОСЕТЬПРОЕКТ
Северо-Западное отделение
Ленинград

Инв. № подл. | Подпись и дата | Взам. инв. №

Копир. Сокл 2592/3 Формат А4

164

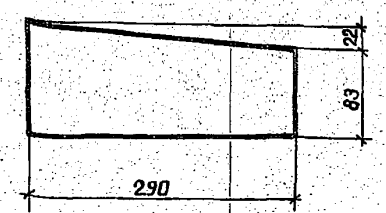

Зав. НИЛКЭС	Горелов		4.06.88
ГИП	Пинчук		4.06.88
Рук. гр.	Гальперин		4.06.88
Н. контр.	Орлова		4.06.88
Проверил	Салита		4.06.88
Инженер	Логинова		4.06.88

3.407.1-152.2-107

Пластина М122

Стадия	Масса	Масштаб
Р	1.4	1:4

Лист | Листов

Полоса 6×105 ГОСТ 103-76
L = 290 ВСт3 пс6 ТУ14-1-3023-80

ЭНЕРГОСЕТЬПРОЕКТ
Северо-Западное отделение
Ленинград

Инв. № подл. | Подпись и дата | Взам. инв. №

копир. Аниф формат А4
2592/3

165

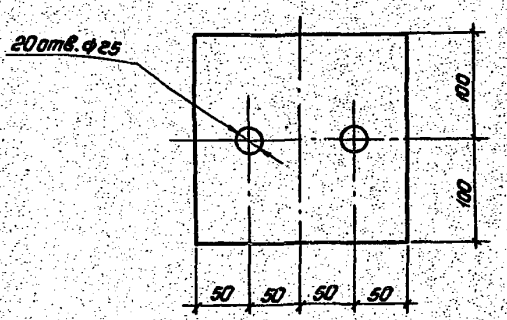

Зав. НИЛКЭС	Горелов		4.06.88
ГИП	Пинчук		4.06.88
Рук. гр.	Гальперин		4.06.88
Н. контр.	Орлова		4.06.88
Проверил	Салита		4.06.88
Инженер	Логинова		4.06.88

3.407.1-152.2-108

Пластина М123

Стадия	Масса	Масштаб
Р	5.0	1:4

Лист | Листов

Полоса 16×200 ГОСТ 103-76
L=200 ВСт3сп5 ТУ14-1-3023-80

„ЭНЕРГОСЕТЬПРОЕКТ"
Северо-Западное отделение
Ленинград

Инв. № подл. | Подпись и дата | Взам. инв. №

Копировал: Полов Формат: А4

2592/3

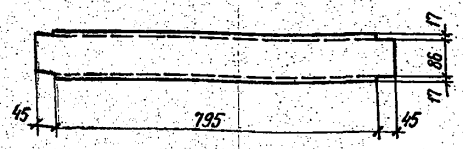

Зав.НИЛКЭС	Горелов		4.06.88	
ГИП	Пинчук		4.06.88	
Рук.гр.	Гальперин		4.06.88	
Н.контр.	Орлова		4.06.88	
Проверил	Солита		4.06.88	
Инженер	Логинова		4.06.88	

3.407.1-152.2-109

Распорка М124

Стадия	Масса	Масштаб
Р	9,2	1:10
Лист	Листов	

Швеллер 12 ГОСТ 8240-72 L=885 ВСт3пс6 ТУ14-1-3023-80

ЭНЕРГОСЕТЬПРОЕКТ Северо-Западное отделение Ленинград

Копир. Кота формат А4

2592/3

Исполнение 01

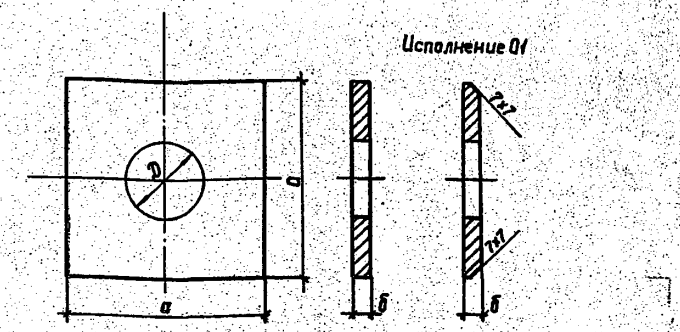

Обозначение	Марка	Размеры, мм a	D	б	Масса кг
3.407.1-152.2-110	М125	60	25	8	0,2
-01	М126	100	45	10	0,8

3.407.1-152.2-110

Зав.НИЛКЭС	Горелов		4.06.88
ГИП	Пинчук		4.06.88
Рук.гр.	Гальперин		4.06.88
Н.контр.	Орлова		4.06.88
Проверил	Солита		4.06.88
Ст.инж.	Багарад		4.06.88

Пластины М125, М126

Стадия	Масса	Масштаб
Р	см. табл.	—
Лист	Листов	

Полоса ГОСТ 103-76 ВСт3пс6 ТУ14-1-3023-80

ЭНЕРГОСЕТЬПРОЕКТ Северо-Западное отделение Ленинград

Копир. Сок 2592/3 Формат А4

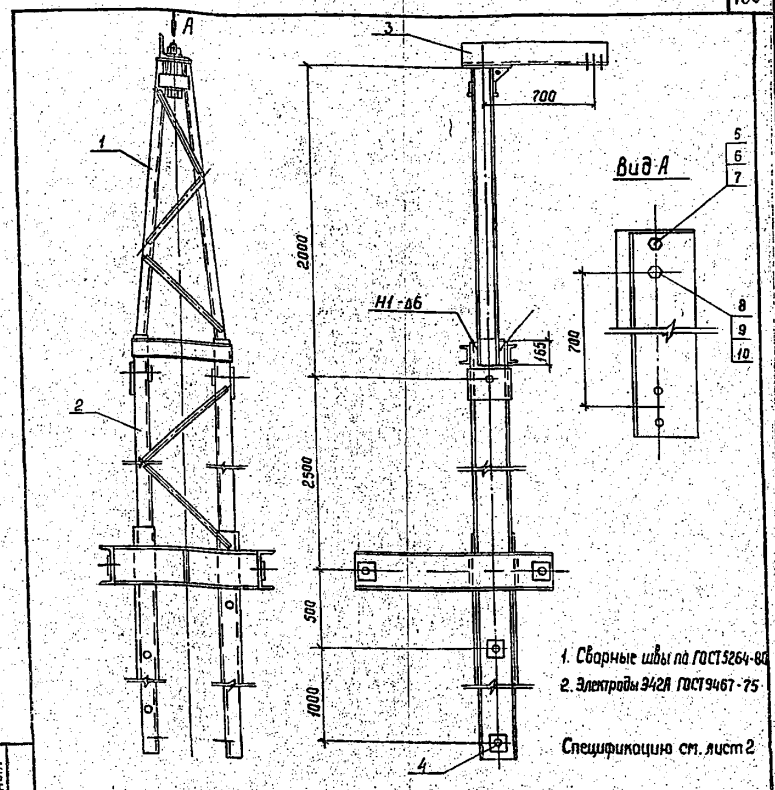

1. Сварные швы по ГОСТ 5264-80
2. Электроды Э42А ГОСТ 9467-75

Спецификацию см. лист 2

Зав.НИЛКЭС	Горелов		4.06.88
ГИП	Пинчук		4.06.88
Рук.гр.	Гальперин		4.06.88
Н.контр.	Орлова		4.06.88
Проверил	Логинова		4.06.88
Ст.инж.	Солита		4.06.88

3.407.1-152.2-111 СБ

Трассостойка С47 Сварочный чертеж

Стадия	Масса	Масштаб
Р	465,7	1:25 1:10
Лист 1	Листов 2	

ЭНЕРГОСЕТЬПРОЕКТ Северо-Западное отделение Ленинград

Копир. Сок 2592/3 Формат А4

Формат	Зона	Поз.	Обозначение	Наименование	Кол.	Примечание
				Документация		
А4			3.407.1-152.0-ООПО	Техническое описание		
А4			3.407.1-152.2-111 СБ	Сборочный чертеж		
				Сборочные единицы		
А4		1	3.407.1-152.2-113 СБ	Пояс С49	1	
А4		2	3.407.1-152.2-114 СБ	Пояс С50	1	
				Детали		
А4		3	3.407.1-152.2-125	Консоль М137	1	
А4		4	3.407.1-152.2-083-02	Пластина М98	2	
				Стандартные изделия		
		5		Болт М16-8g×60.46 ГОСТ 7798-70	1	0,13кг
		6		Гайка М16-7Н.4 ГОСТ 5915-70	1	0,03кг
		7		Шайба 16-004 ГОСТ 11371-78	2	0,01кг
		8		Болт М27-8g×260.46 ГОСТ 7798-70	1	1,55кг
		9		Гайка М27-7Н.4 ГОСТ 5915-70	1	0,16кг
		10		Шайба 27-004 ГОСТ 11371-78	2	0,05кг

3.407.1-152.2-111

Зав.НИЛКЭС	Горелов		4.06.88
ГИП	Пинчук		4.06.88
Рук.гр.	Гальперин		4.06.88
Н.контр.	Орлова		4.06.88
Проверил	Логинова		4.06.88
Ст.инж.	Солита		4.06.88

Трассостойка С45 Спецификация

Стадия	Лист	Листов
Р	2	2

ЭНЕРГОСЕТЬПРОЕКТ Северо-Западное отделение Ленинград

Копировал: Тамас Формат А4

2592/3

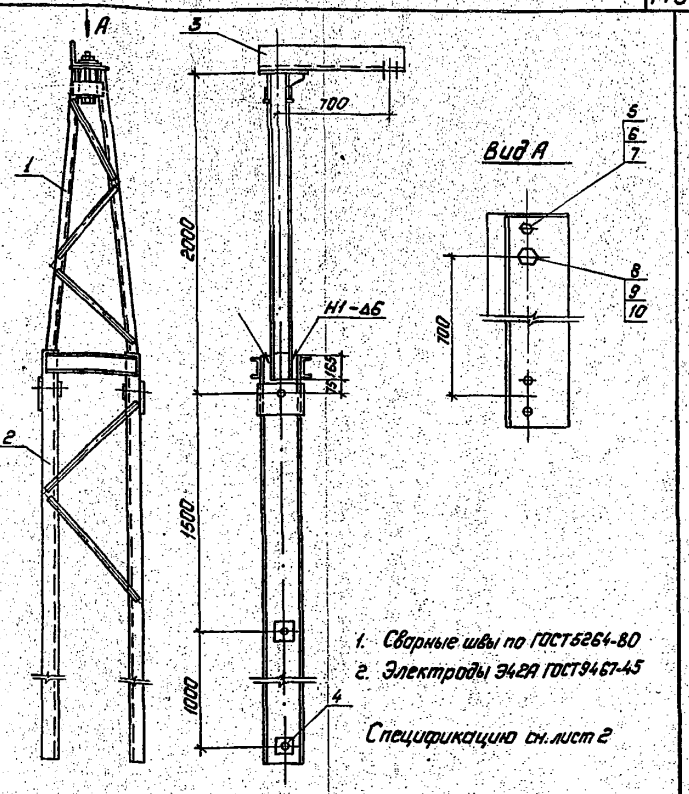

Зав.НИЛКЭС	Горелов			4.06.88
ГИП	Пинчук			4.06.88
Рук. гр.	Гальперин			4.06.88
Н. контр.	Орлова			4.06.88
Проверил	Богорад			4.06.88
Ст. инж.	Салита			4.06.88

3.407.1-152.2-112СБ

Тросостойка С48
Сборочный чертеж

Стадия	Масса	Масштаб
Р	248.7	1:25 1:10

Лист 1 Листов 2

"Энергосетьпроект"
Северо-Западное отделение
Ленинград

Копировал: Польс Формат А4

2592/3

Формат	Зона	Поз.	Обозначение	Наименование	Кол.	Примечание
				Документация		
А4			3.407.1-152.0-000ТО	Техническое описание		
А4			3.407.1-152.2-112 СБ	Сборочный чертеж		
				Сборочные единицы		
А4		1	3.407.1-152.2-113 СБ	Пояс С 49	1	
А4		2	3.407.1-152.2-115 СБ	Пояс С 51	1	
				Детали		
А4		3	3.407.1-152.2-125	Консоль М 137	1	
А4		4	3.407.1-152.2-083-02	Пластина М 98	2	
				Стандартные изделия		
		5		Болт М16-8g×60.46 / ГОСТ 7798-70	1	0,13 кг
		6		Гайка М16-7Н.4 / ГОСТ 5915-70	1	0,03 кг
		7		Шайба 16-004 / ГОСТ 11371-78	2	0,01 кг
		8		Болт М27-8g×260.46 / ГОСТ 7798-70	1	1,35 кг
		9		Гайка М27-7Н.4 / ГОСТ 5915-70	1	0,16 кг
		10		Шайба 27-004 / ГОСТ 11371-78	2	0,05 кг

Зав.НИЛКЭС	Горелов		4.06.88
ГИП	Пинчук		4.06.88
Рук. гр.	Гальперин		4.06.88
Н. контр.	Орлова		4.06.88
Проверил	Богорад		4.06.88
Ст. инж.	Салита		4.06.88

3.407.1-152.2-112

Тросостойка С48
Спецификация

Стадия	Лист	Листов
Р	2	2

ЭНЕРГОСЕТЬПРОЕКТ
Северо-Западное отделение
Ленинград

Копир. Нога Формат А4

2592/3

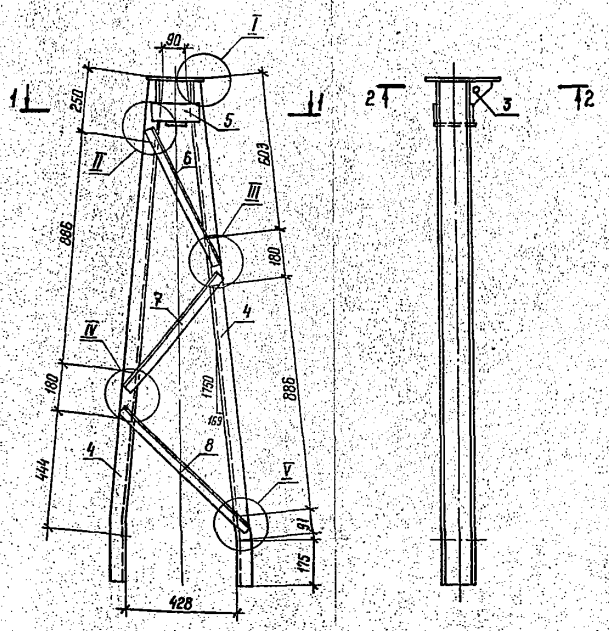

Зав.НИЛКЭС	Горелов		4.06.88
ГИП	Пинчук		4.06.88
Рук. гр.	Гальперин		4.06.88
Н. контр.	Орлова		4.06.88
Проверил	Богорад		4.06.88
Ст. инж.	Салита		4.06.88

3.407.1-152.2-113 СБ

Пояс С49
Сборочный чертеж

Стадия	Масса	Масштаб
Р	57.2	1:15 1:5

Лист 1 Листов 4

ЭНЕРГОСЕТЬПРОЕКТ
Северо-Западное отделение
Ленинград

Копир. Нога Формат А4

2592/3

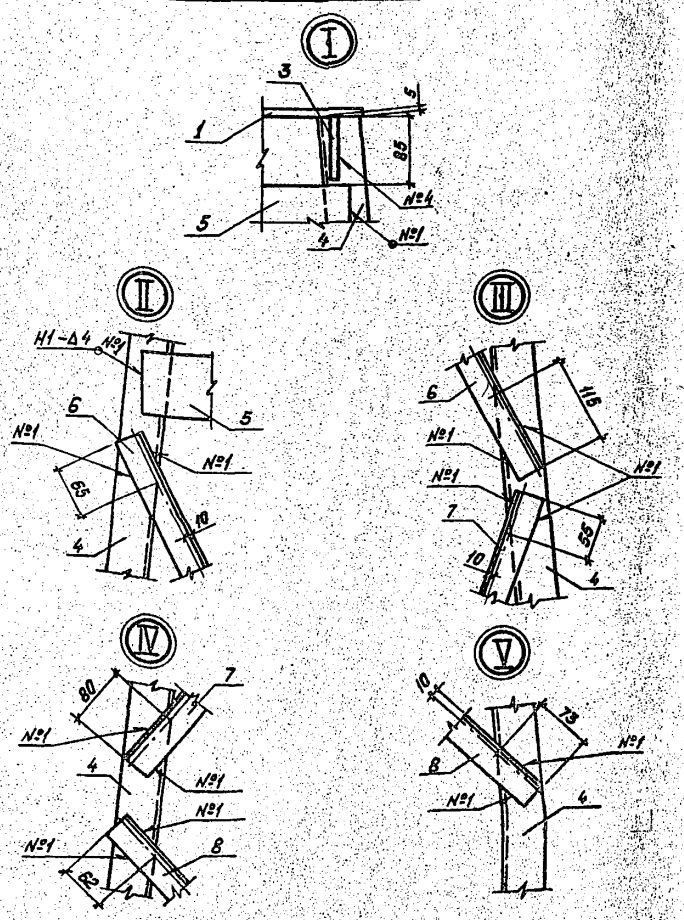

3.407.1-152.2-113СБ Лист 2

Копировал: Польс Формат А4

2592/3

1 – 1

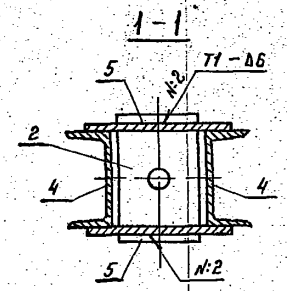

2 – 2

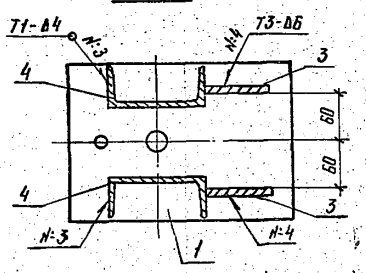

Инв. № подл. | Подпись и дата | Взам. инв. №

		3.407.1 – 152.2 – 113 СБ	Лист 3

Копир. Катя — Формат А4

2592/3

Формат	Зона	Поз.	Обозначение	Наименование	Кол.	Примечание
				Документация		
А4			3.407.1 – 152.0 – ОООТО	Техническое описание		
А4			3.407.1 – 152.2 – 113 СБ	Сборочный чертеж		
				Детали		
А4		1	3.407.1 – 152.2 – 119	Пластина М 130	1	
А4		2	3.407.1 – 152.2 – 120	Пластина М 131	1	
А4		3	3.407.1 – 152.2 – 121	Пластина М 132	2	
Б4		4	3.407.1 – 152.2 – 113 СБ	Пояс М 138		
				Швеллер 12 ГОСТ 8240-72 / L=1935 ВСт3пс6 ТУ14-1-3023-80	2	20,1кг
				Материалы		
		5		Полоса 10×80 ГОСТ 103-76 / L=180 ВСт3пс6 ТУ14-1-3023-80	2	1,1кг
		6		Уголок 35×35×4 ГОСТ 8509-86 / L=570 ВСт3пс6 ТУ14-1-3023-80	2	1,2кг
		7		Уголок 35×35×4 ГОСТ 8509-86 / L=580 ВСт3пс6 ТУ14-1-3023-80	2	1,2кг
		8		Уголок 35×35×4 ГОСТ 8509-86 / L=650 ВСт3пс6 ТУ14-1-3023-80	2	1,4кг

Инв. № подл. | Подпись и дата | Взам. инв. №

Зав. НИЛКЭС	Горелов		4.05.88
ГИП	Пинчук		4.05.88
Рук. гр.	Гальперин		4.05.88
Н. контр.	Орлова		4.05.88
Проверил	Логинова		4.05.88
Ст. инж.	Солита		4.05.88

3.407.1 – 152.2 – 113

Пояс С49
Спецификация

Стадия	Лист	Листов
Р	4	4

Энергосетьпроект
Северо-Западное отделение
Ленинград

Копир. Сата — 2592/3 — Формат А4

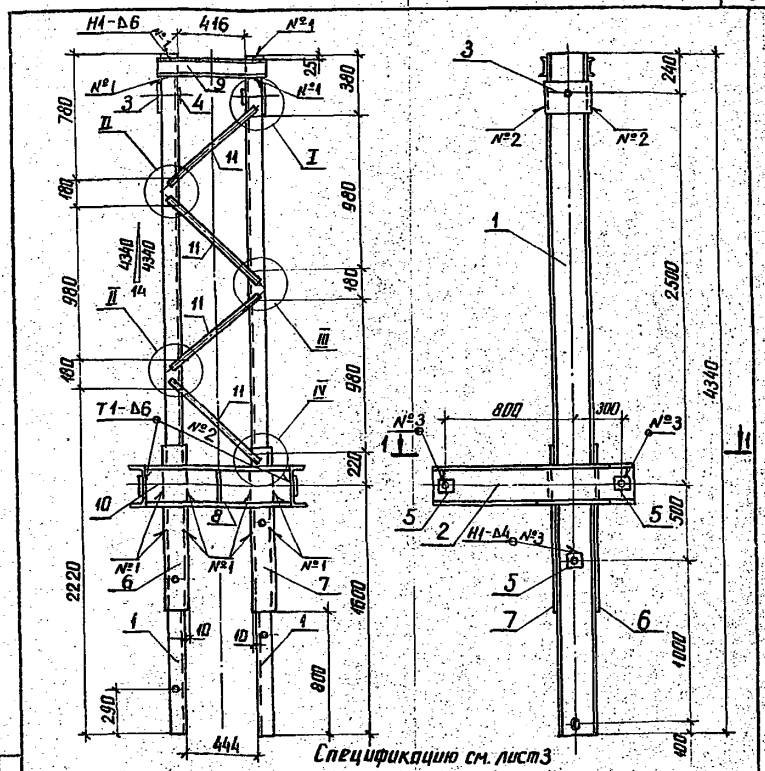

Спецификацию см. лист 3

Инв. № подл. | Подпись и дата | Взам. инв. №

Зав. НИЛКЭС	Горелов		4.05.88
ГИП	Пинчук		4.05.88
Рук. гр.	Гальперин		4.05.88
Н. контр.	Орлова		4.05.88
Проверил	Богород		4.05.88
Ст. инж.	Солита		4.05.88

3.407.1-152.2-114 СБ

Пояс С50
Сборочный чертеж

Стадия	Масса	Масштаб
Р	383.2	1:25 / 1:10
Лист 1	Листов 3	

ЭНЕРГОСЕТЬПРОЕКТ
Северо-Западное отделение
Ленинград

Копировал Аня — 2592/3 — Формат А4

1 – 1

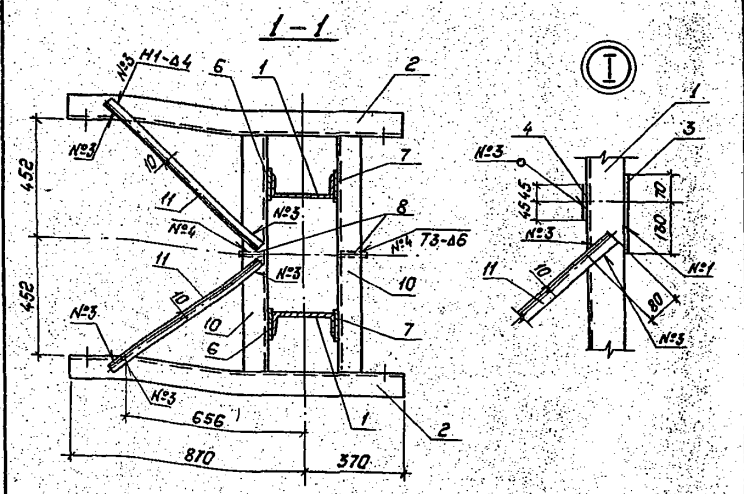

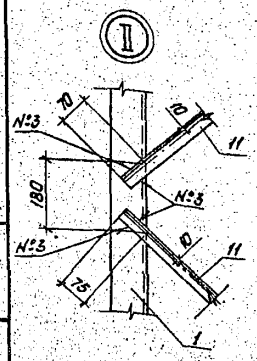

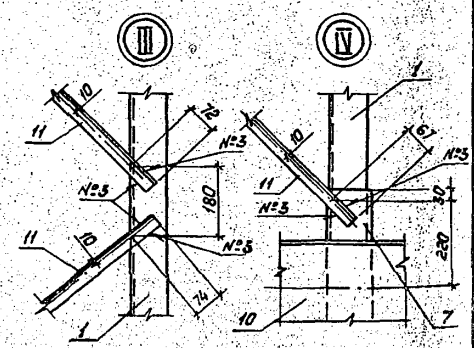

Инв. № подл. | Подпись и дата | Взам. инв. №

		3.407.1-152.2-114 СБ	Лист 2

Копировал: Пояс — Формат А4

2592/3

Формат	Зона	Поз.	Обозначение	Наименование	Кол.	Примечание
				Документация		
А4			3.407.1-152.0-ПОЗТО	Техническое описание		
А4			3.407.1-152.2-114 СБ	Сборочный чертеж		
				Детали		
А4		1	3.407.1-152.2-116	Пояс М127	2	
А4		2	3.407.1-152.2-118	Пояс М129	2	
А4		3	3.407.1-152.2-122	Пластина М133	2	
А4		4	3.407.1-152.2-083	Пластина М96	2	
А4		5	-02	Пластина М98	6	
А4		6	3.407.1-152.2-123	Пластина М134	2	
А4		7	-01	Пластина М135	2	
А4		8	3.407.1-152.2-124	Пластина М136	2	
				Материалы		
		9		12 ГОСТ 8240-72 / Швеллер / ВСт3пс6 ТУ14-1-3023-80 / L=600	2	6.2 кг
		10		24 ГОСТ 8240-72 / Швеллер / ВСт3пс6 ТУ14-1-3023-80 / L=904	2	21.6 кг
		11		35×35×4 ГОСТ 8509-86 / Уголок / ВСт3пс6 ТУ14-1-3023-80 / L=730	12	1.6 кг

Инв.№ подл. | Подпись и дата | Взам. инв.№

Зав.НИЛКЭС	Горелов		4.01.89
ГИП	Пинчук		4.01.89
Рук.гр.	Гальперин		4.01.89
Н.контр.	Орлова		4.01.89
Проверил	Логинова		4.01.89
Ст.инж.	Салита		4.01.89

3.407.1-152.2-114

Пояс С50
Спецификация

Стадия	Лист	Листов
Р	3	3

ЭНЕРГОСЕТЬПРОЕКТ
Северо-Западное отделение
Ленинград

Копир. Аня 2592/3 Формат А4

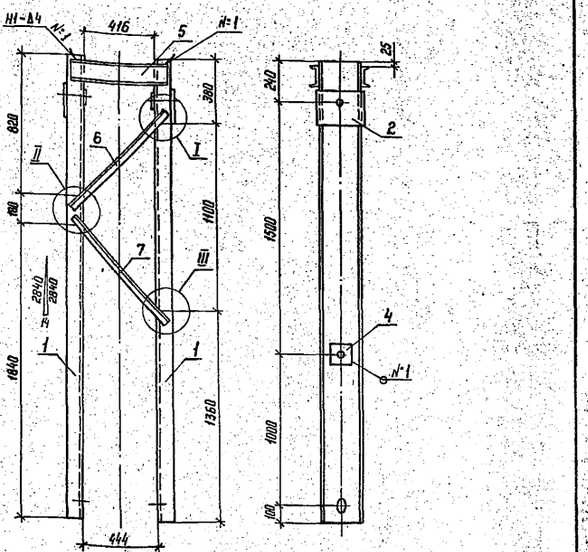

1. Сварные швы по ГОСТ 5264-80.
2. Электроды Э42А ГОСТ 9467-75

Спецификацию см. лист 3

Инв.№ подл. | Подпись и дата | Взам. инв.№

Зав.НИЛКЭС	Горелов		4.01.89
ГИП	Пинчук		4.01.89
Рук.гр.	Гальперин		4.01.89
Н.контр.	Орлова		4.01.89
Проверил	Логинова		4.01.89
Ст.инж.	Салита		4.01.89

3.407.1-152.2-115 СБ

Пояс С51
Сборочный чертеж

Стадия	Масса	Масштаб
Р	166,2	1:20 / 1:10
Лист 1	Листов 3	

ЭНЕРГОСЕТЬПРОЕКТ
Северо-Западное отделение
Ленинград

Копир. Ната Формат А4 2592/1

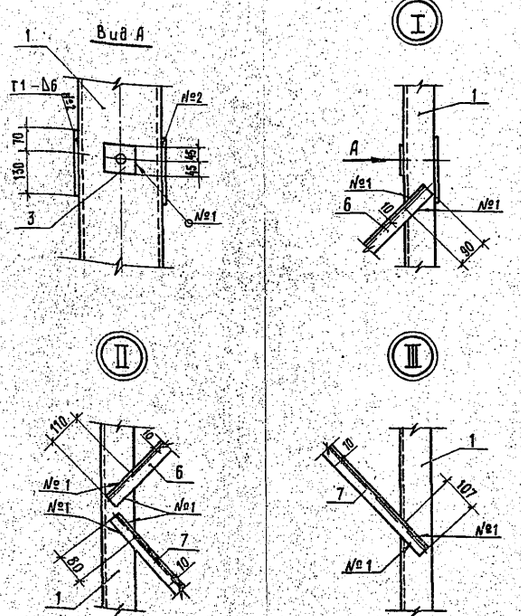

Инв.№ подл. | Подпись и дата | Взам. инв.№

3.407.1-152.2-115 СБ Лист 2

Копир. Ната 2592/3 Формат А4

Формат	Зона	Поз.	Обозначение	Наименование	Кол.	Примечание
				Документация		
А4			3.407.1-152.0-ПОЗТО	Техническое описание		
А4			3.407.1-152.2-115 СБ	Сборочный чертеж		
				Детали		
А4		1	3.407.1-152.2-117	Пояс М128	2	
А4		2	3.407.1-152.2-122	Пластина М133	2	
А4		3	3.407.1-152.2-083	Пластина М96	2	
А4		4	-02	Пластина М98	2	
				Материалы		
		5		12 ГОСТ 8240-72 / Швеллер / ВСт3пс6 ТУ14-1-3023-80 / L=580	2	5.0 кг
		6		35×35×4 ГОСТ 8509-86 / Уголок / ВСт3пс6 ТУ14-1-3023-80 / L=810	2	1.7 кг
		7		35×35×4 ГОСТ 8509-86 / Уголок / ВСт3пс6 ТУ14-1-3023-80 / L=830	2	1.8 кг

Инв.№ подл. | Подпись и дата | Взам. инв.№

Зав.НИЛКЭС	Горелов		4.01.89
ГИП	Пинчук		4.01.89
Рук.гр.	Гальперин		4.01.89
Н.контр.	Орлова		4.01.89
Проверил	Логинова		4.01.89
Ст.инж.	Салита		4.01.89

3.407.1-152.2-115

Пояс С51
Спецификация

Стадия	Лист	Листов
Р	3	3

ЭНЕРГОСЕТЬПРОЕКТ
Северо-Западное отделение
Ленинград

Копир. Ната Формат А4 2592/1

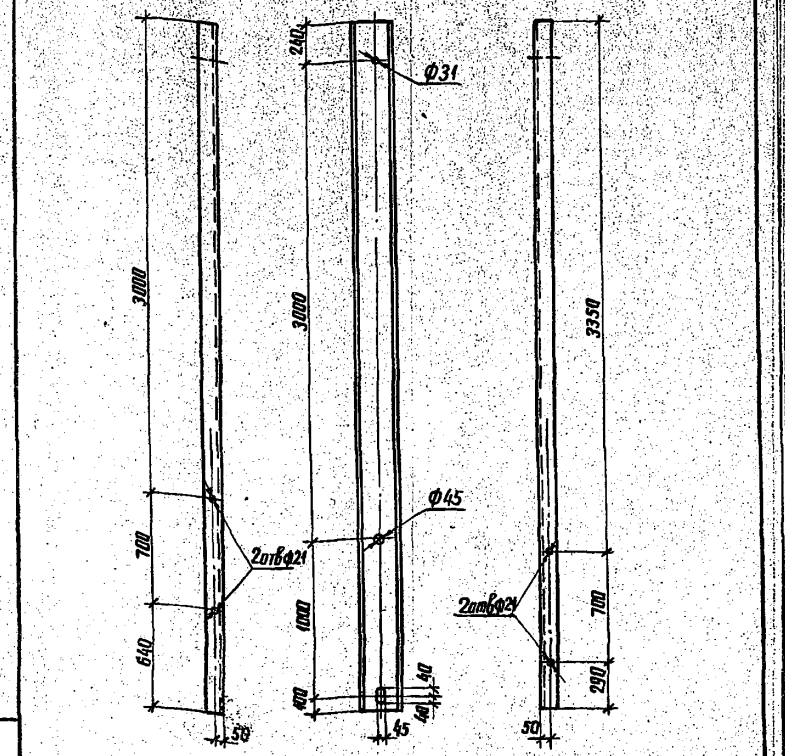

Зав. НИЛКЭС	Горелов		4.05.88
ГИП	Пинчук		4.05.88
Рук. гр.	Гальперин		4.05.88
Н. контр.	Орлова		4.05.88
Проверил	Багорад		4.05.88
Ст. инж.	Салита		4.05.88

3.407.1-152.2-116

Пояс М127

Стадия	Масса	Масштаб
Р	104.2	1:25
Лист	Листов	

Швеллер 24 ГОСТ 8240-72 / Вст3пс6 ГУ14-1-3023-80
L=4340

ЭНЕРГОСЕТЬПРОЕКТ
Северо-Западное отделение
Ленинград

Копир. Анц 2592/3 Формат А4

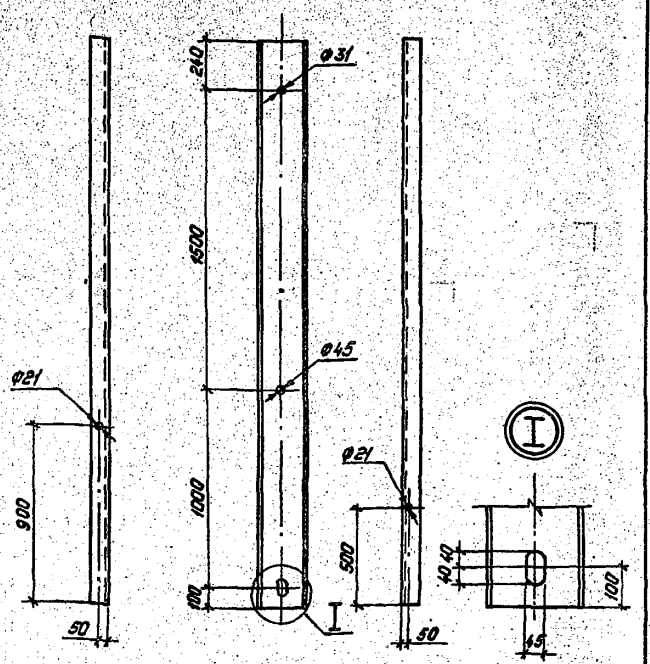

Зав. НИЛКЭС	Горелов		4.05.88
ГИП	Пинчук		4.05.88
Рук. гр.	Гальперин		4.05.88
Н. контр.	Орлова		4.05.88
Проверил	Багорад		4.05.88
Ст. инж.	Салита		4.05.88

3.407.1-152.2-117

Пояс М128

Стадия	Масса	Масштаб
Р	68,2	1:20 / 1:10
Лист	Листов	

Швеллер L=2840 — 24 ГОСТ 8240-72 / Вст3пс6 ГУ14-1-3023-80

ЭНЕРГОСЕТЬПРОЕКТ
Северо-Западное отделение
Ленинград

Копировал: Полье Формат: А4

2592/3

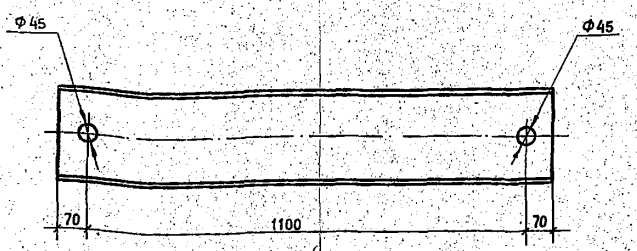

Нач. НИЛКЭС	Горелов		4.05.88
Г. И. П.	Пинчук		4.05.88
Рук. гр.	Гальперин		4.05.88
Н. контр.	Орлова		4.05.88
Проверил	Ловцинова		4.05.88
Ст. инж.	Салита		4.05.88

3. 407.1 — 152.2 — 118

Пояс М 129

Стадия	Масса	Масштаб
Р	29,8	1 : 10
Лист	Листов	

Швеллер L = 1240. — 24 ГОСТ 8240 - 72 / Вст3 пс6 ТУ14-1-3023-80

ЭНЕРГОСЕТЬПРОЕКТ
Северо - Западное отделение
Ленинград

Копир. Мл 2592/3 Формат А4

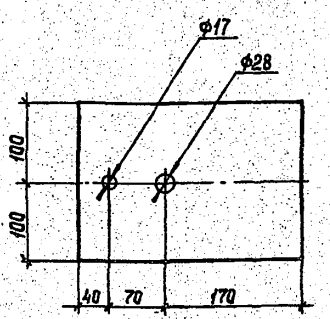

Зав. НИЛКЭС	Горелов		4.05.88
ГИП	Пинчук		4.05.88
Рук. гр.	Гальперин		4.05.88
Н. контр.	Орлова		4.05.88
Проверил	Багорад		4.05.88
Ст. инж.	Салита		4.05.88

3.407.1 — 152.2 -119

Пластина М 130

Стадия	Масса	Масштаб
Р	4.4	1:5
Лист	Листов	

Полоса L=280 — 10×200 ГОСТ 103-76 / Вст3пс6 ГУ14-1-3023-80

ЭНЕРГОСЕТЬПРОЕКТ
Северо-Западное отделение
Ленинград

Копир. Сок 2592/3 Формат А4

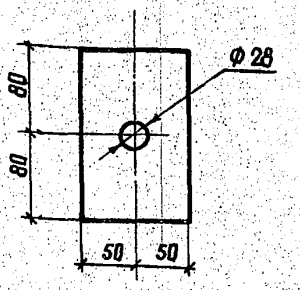

Зав.НИЛКЭС	Горелов		4.04.88
ГИП	Пинчук		4.04.88
Рук.гр.	Гальперин		4.04.88
Н.контр.	Орлова		4.04.88
Проверил	Логинова		4.04.88
Ст.инж.	Салита		4.04.88

3.407.1-152.2-120

Пластина М 131

Стадия	Масса	Масштаб
Р	2.0	1:4
Лист	Листов	

Полоса L=160 — 16×100 ГОСТ 103-76 / ВСт3сп5 ТУ14-1-3023-80

ЭНЕРГОСЕТЬПРОЕКТ Северо-Западное отделение Ленинград

Инв.№ подл. | Подпись и дата | Взам. инв.№

Копир. Анц

формат А4

2592/3

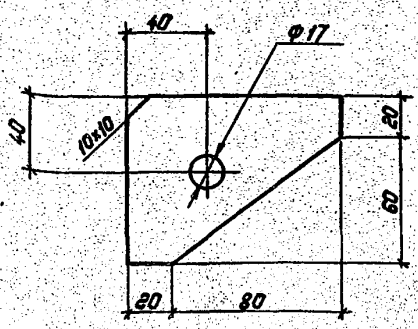

Зав.НИЛКЭС	Горелов		4.04.88
ГИП	Пинчук		4.04.88
Рук.гр.	Гальперин		4.04.88
Н.контр.	Орлова		4.04.88
Проверил	Логинова		4.04.88
Ст.инж.	Салита		4.04.88

3.407.1-152.2-121

Пластина М132

Стадия	Масса	Масштаб
Р	0.4	1:2
Лист	Листов	

Полоса L=100 — 10×80 ГОСТ 103-76 / ВСт3пс6 ТУ14-1-3023-80

ЭНЕРГОСЕТЬПРОЕКТ Северо-Западное отделение Ленинград

Инв.№ подл. | Подпись и дата | Взам. инв.№

Копировал: Польс

формат А4

2592/3

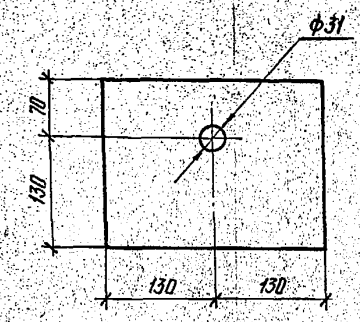

Зав.НИЛКЭС	Горелов		4.04.88
ГИП	Пинчук		4.04.88
Рук. гр.	Гальперин		4.04.88
Н.контр.	Орлова		4.04.88
Проверил	Богорад		4.04.88
Ст. инж.	Салита		4.04.88

3.407.1 - 152.2 - 122

Пластина М 133

Стадия	Масса	Масштаб
Р	4,1	1:5
Лист	Листов	

Полоса L=260 — 10×200 ГОСТ 103-76 / ВСт3 пс6 ТУ14-1-3023-80

ЭНЕРГОСЕТЬПРОЕКТ Северо-Западное отделение Ленинград

Инв.№ подл. | Подпись и дата | Взам. инв.№

Копир. Ма

формат А4

2592/3

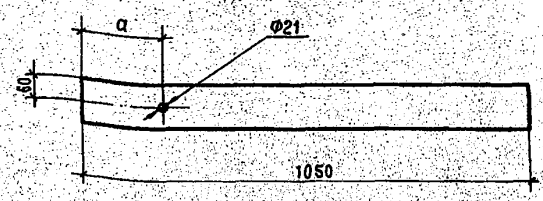

Обозначение	Марка	а, мм
3.407.1 - 152.2 - 123	М 134	190
-01	М 135	540

Зав.НИЛКЭС	Горелов		4.04.88
ГИП	Пинчук		4.04.88
Рук.гр.	Гальперин		4.04.88
Н.контр.	Орлова		4.04.88
Проверил	Богорад		4.04.88
Ст.инж.	Салита		4.04.88

3.407.1 - 152.2 - 123

Пластины М 134, М 135

Стадия	Масса	Масштаб
Р	5.4	—
Лист	Листов	

Полоса L=1050 — 6=110 ГОСТ 103-76 / ВСт3пс6 ТУ14-1-3023-80

ЭНЕРГОСЕТЬПРОЕКТ Северо-Западное отделение Ленинград

Инв.№ подл. | Подпись и дата | Взам. инв.№

Копир. Ма

2592/3

Формат А4

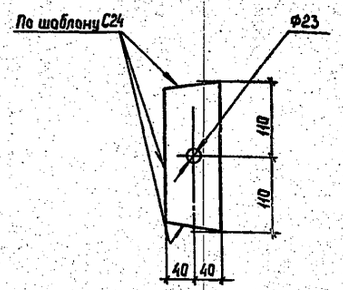

3.407.1-152.2-124			
Пластина М136	Стадия	Масса	Масштаб
	Р	2,2 кг	1:5
	Лист	Листов	
Полоса 16×80 ГОСТ 103-76 / ВСт3пс5 ТУ14-1-3023-80, L=220	ЭНЕРГОСЕТЬПРОЕКТ Северо-Западное отделение Ленинград		

Зав.НИЛКЭС Горелов; ГИП Пинчук; Рук.гр. Гальперин; Н.контр. Орлова; Проверил Багорай; Ст.инж. Салита

Инв.№подл. | Подпись и дата | Взам.инв.№

Копир. Сапф 2592/3 Формат А4

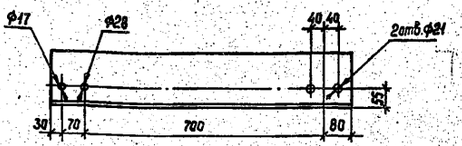

3.407.1-152.2-125			
Консоль М137	Стадия	Масса	Масштаб
	Р	21,7	1:10
	Лист	Листов	
Уголок 160×160×10 ГОСТ 8509-72 / ВСт3пс6 ТУ14-1-3023-80, L=880	ЭНЕРГОСЕТЬПРОЕКТ Северо-Западное отделение Ленинград		

Зав.НИЛКЭС Горелов; ГИП Пинчук; Рук.гр. Гальперин; Н.контр. Орлова; Проверил Логинова; Ст.инж. Салита

Инв.№подл. | Подпись и дата | Взам.инв.№

Копир. Сапф 2592/3 Формат А4

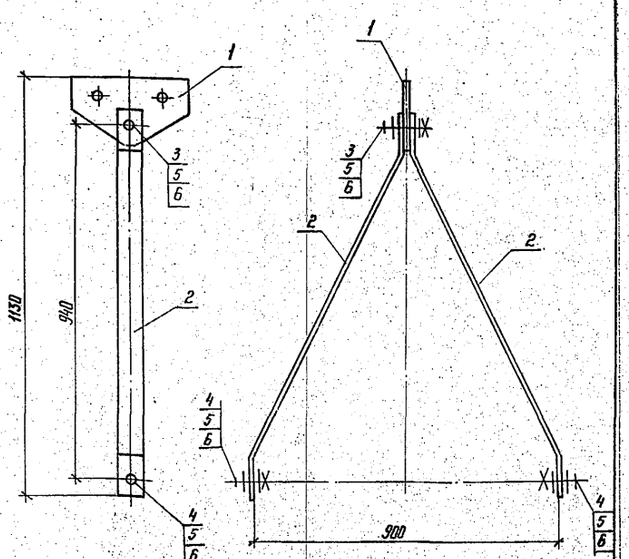

Спецификацию см. лист 2

3.407.1-152.2-126 СБ			
Подвеска С52 Сборочный чертеж	Стадия	Масса	Масштаб
	Р	18,6	1:10
	Лист 1	Листов 2	
	ЭНЕРГОСЕТЬПРОЕКТ Северо-Западное отделение Ленинград		

Зав.НИЛКЭС Горелов; ГИП Пинчук; Рук.гр. Гальперин; Н.контр. Орлова; Проверил Салита; Инженер Логинова

Инв.№подл. | Подпись и дата | Взам.инв.№

Копир. Катя 2592/3 Формат А4

Формат	Зона	Поз.	Обозначение	Наименование	Кол.	Примечание
				Документация		
А4			3.407.1-152.0-00ТО	Техническое описание		
А4			3.407.1-152.2-126СБ	Сборочный чертеж		
				Детали		
А4		1	3.407.1-152.2-127	Пластина М139	1	
А4		2	3.407.1-152.2-128	Пластина М140	2	
				Стандартные изделия		
		3		Болт М24-8g×90.46 ГОСТ 7798-70	1	0.44кг
		4		Болт М24-8g×80.46 ГОСТ 7798-70	2	0.40кг
		5		Гайка М24-7Н.4 ГОСТ 5915-70	3	0.1кг
		6		Шайба 24-004 ГОСТ 11371-78	6	0.03кг

3.407.1-152.2-126			
Подвеска С52 Спецификация	Стадия	Лист	Листов
	Р	2	2
	ЭНЕРГОСЕТЬПРОЕКТ Северо-Западное отделение Ленинград		

Зав.НИЛКЭС Горелов; ГИП Пинчук; Рук.гр. Гальперин; Н.контр. Орлова; Проверил Салита; Инженер Логинова

Копир. Анц 2592/3 Формат А4

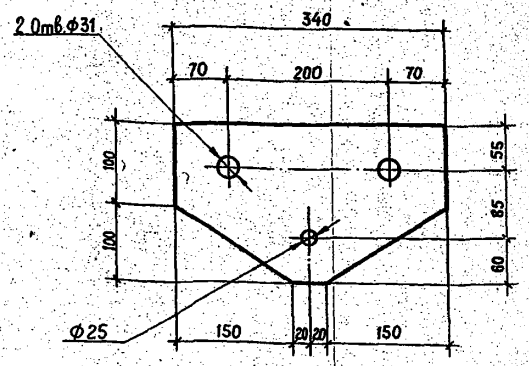

Зав.НИЛКС	Горелов		4.06.88
ГИП	Пинчук		4.06.88
Рук. гр.	Гальперин		4.06.88
Н. контр	Орлова		4.06.88
Проверил	Салита		4.06.88
Инженер	Логинова		4.06.88

3.407.1-152.2-127

Пластина М 139

Стадия	Масса	Масштаб
Р	6.7	1:5
Лист	Листов	

Полоса 16×200 ГОСТ 103-76
L=340 ВСт3 сп5 ТУ 14-1-3023-80

ЭНЕРГОСЕТЬПРОЕКТ
Северо-Западное отделение
Ленинград

Копир. Мы 2592/3 Формат А4

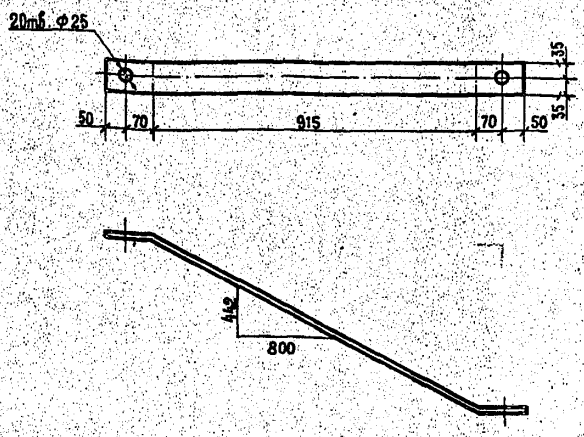

1. Гнуть в горячем состоянии.

Зав.НИЛКС	Горелов		4.06.88
ГИП	Пинчук		4.06.88
Рук. гр.	Гальперин		4.06.88
Н. контр	Орлова		4.06.88
Проверил	Салита		4.06.88
Инженер	Логинова		4.06.88

3.407.1-152.2-128

Пластина М140

Стадия	Масса	Масштаб
Р	5.1	1:10
Лист:	Листов	

Полоса 8×70 ГОСТ 103-76
L = 1155 В Ст3 пс6 ТУ 14-1-3023-80

ЭНЕРГОСЕТЬПРОЕКТ
Северо-Западное отделение
Ленинград

Копир. Мы 2592/2 Формат А4

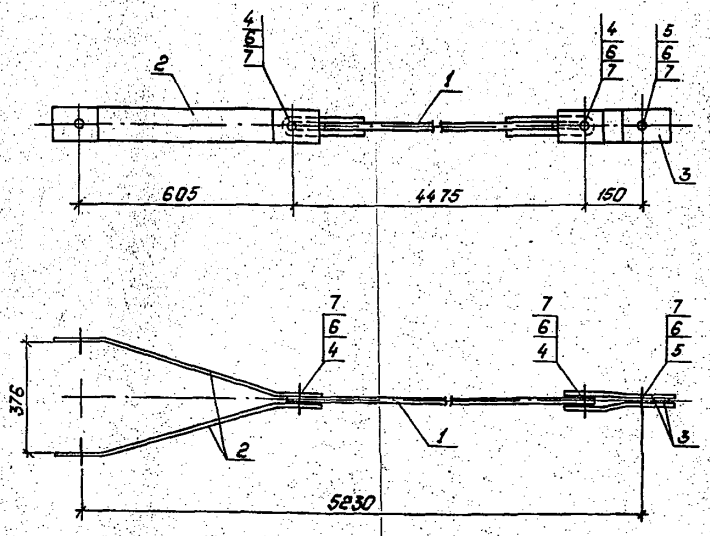

Спецификацию см. лист 2.

Зав.НИЛКС	Горелов		4.06.88
ГИП	Пинчук		4.06.88
Рук. гр.	Гальперин		4.06.88
Н. контр	Орлова		4.06.88
Проверил	Салита		4.06.88
Инженер	Логинова		4.06.88

3.407.1-152.2-129СБ

Связь С53
Сборочный чертеж

Стадия	Масса	Масштаб
Р	42.5	1:10
Лист 1	Листов 2	

ЭНЕРГОСЕТЬПРОЕКТ
Северо-Западное отделение
Ленинград

Копировал: Лелес Формат: А4

2592/3

Формат	Зона	Поз.	Обозначение	Наименование	Кол.	Примечание
				Документация		
А4			3.407.1-152.0-000 ТО	Техническое описание		
А4			3.407.1-152.2-129 СБ	Сборочный чертеж		
				Сборочные единицы		
А4		1	3.407.1-152.2-133 СБ-01	Связь С58	1	
				Детали		
А4		2	3.407.1-152.2-135-01	Пластина М144	2	
А4		3	3.407.1-152.2-136	Пластина М148	2	
				Стандартные изделия		
		4		Болт М30-8g×110.46 ГОСТ 7798-70	2	0.86 кг
		5		Болт М30-8g×100.46 ГОСТ 7798-70	1	0.80 кг
		6		Гайка М30-7Н.4 ГОСТ 5915-70	3	0.22 кг
		7		Шайба 30-004 ГОСТ 11371-78	6	0.07 кг

Зав.НИЛКС	Горелов		4.06.88
ГИП	Пинчук		4.06.88
Рук. гр.	Гальперин		4.06.88
Н. контр	Орлова		4.06.88
Проверил	Салита		4.06.88
Инженер	Логинова		4.06.88

3.407.1-152.2-129.

Связь С53
Спецификация

Стадия	Лист	Листов
Р	2	2

ЭНЕРГОСЕТЬПРОЕКТ
Северо-Западное отделение
Ленинград

Копир. Мы 2592/4 Формат А4

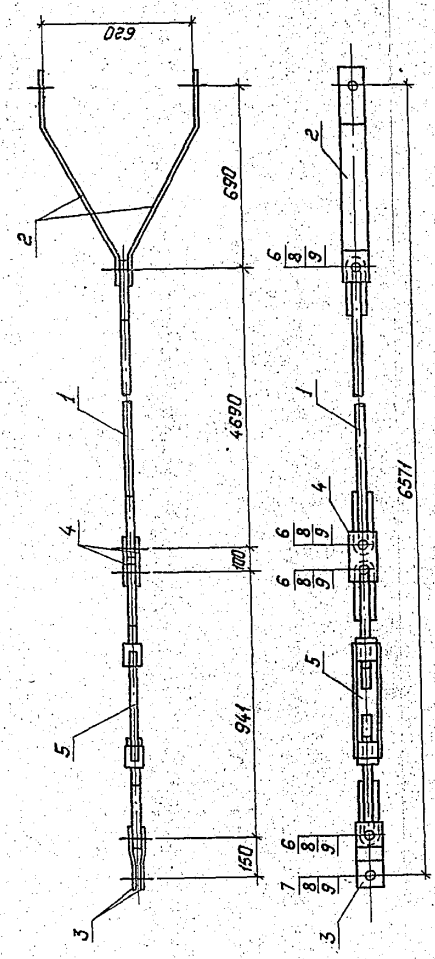

Зав.НИЛКЭС	Горелов		4.06.88
ГИП	Пинчук		4.06.88
Рук.гр.	Гальперин		4.06.88
Н.контр.	Орлова		4.06.88
Проверил	Салита		4.06.88
Инженер	Логинова		4.06.88

3.407.1-152.2-130СБ

Затяжка С54
Сборочный чертеж

Стадия	Масса	Масштаб
Р	63,9	1:15

Лист 1 Листов: 2

ЭНЕРГОСЕТЬПРОЕКТ
"Северо-Западное отделение
Ленинград

Формат: А4

Копировал: Польс

Инв.№ подл. | Подпись и дата | Взам.инв.№

Формат	Зона	Поз.	Обозначение	Наименование	Кол.	Примечание
				Документация		
А4			3.407.1-152.0-000ТО	Техническое описание		
А4			3.407.1-152.2-130СБ	Сборочный чертеж		
				Сборочные единицы		
А4		1	3.407.1-152.2-133СБ-02	Тяга С59	1	
				Детали		
А4		2	3.407.1-152.2-135-02	Пластина М145	2	
А4		3	3.407.1-152.2-136	Пластина М148	2	
А4		4	3.407.1-152.2-137-01	Пластина М150	2	
				Стандартные изделия		
		5		Талреп ПТР 25П-1, ГОСТ 2728-82	1	13,8 кг
		6		Болт М30-8g×110,46 / ГОСТ 7798-70	4	0,86 кг
		7		Болт М30-8g×100,46 / ГОСТ 7798-70	1	0,80 кг
		8		Гайка М30-7Н.4 / ГОСТ 5915-70	5	0,22 кг
		9		Шайба 30-004 / ГОСТ 11371-78	10	0,07 кг
		10				

Зав.НИЛКЭС	Горелов		4.06.88
ГИП	Пинчук		4.06.88
Рук.гр.	Гальперин		4.06.88
Н.контр.	Орлова		4.06.88
Проверил	Салита		4.06.88
Инженер	Логинова		4.06.88

3.407-152.2-130

Затяжка С54
Спецификация

Стадия	Лист	Листов
Р	2	2

ЭНЕРГОСЕТЬПРОЕКТ
Северо-Западное отделение
Ленинград

Инв.№ подл. | Подпись и дата | Взам.инв.№

Копир. Сокр 2592/3 Формат А4

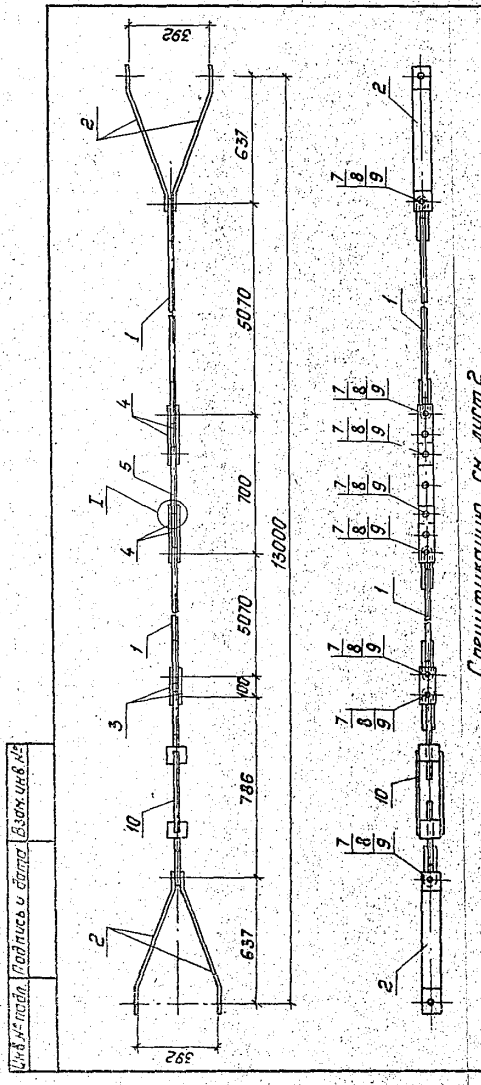

Зав.НИЛКЭС	Горелов		4.06.88
ГИП	Пинчук		4.06.88
Рук.гр.	Гальперин		4.06.88
Н.контр.	Орлова		4.06.88
Проверил	Салита		4.06.88
Инженер	Логинова		4.06.88

3.407.1-152.2-131СБ

Затяжка С35
Сборочный чертеж

Стадия	Масса	Масштаб
Р	69.0	1:5 1:20

Лист 1 Листов 2

ЭНЕРГОСЕТЬПРОЕКТ
"Северо-Западное отделение
Ленинград

Формат: А4

Копировал: Польс

Инв.№ подл. | Подпись и дата | Взам.инв.№

Формат	Зона	Поз	Обозначение	Наименование	Кол.	Примечание
				Документация		
А4			3.407.1-152.0-000ТО	Техническое описание		
А4			3.407.1-152.2-131СБ	Сборочный чертеж		
				Сборочные единицы		
А4		1	3.407.1-152.2-133СБ	Тяга С57	2	
				Детали		
А4		2	3.407.1-152.2-135	Пластина М143	4	
А4		3	3.407.1-152.2-137	Пластина М149	2	
А4		4	3.407.1-152.2-139	Пластина М153	4	
А4		5	-01	Пластина М154	2	
А4		6	3.407.1-152.2-140	Пластина М155	2	
				Стандартные изделия		
		7		Болт М24-8g×70.46 / ГОСТ 7798-70	8	0.37 кг
		8		Гайка М24-7Н.4 / ГОСТ 5915-70	8	0.12 кг
		9		Шайба 24-004 / ГОСТ 11371-78	16	0.03 кг
		10		Талреп ПТР-12-1, ГОСТ 2728-82	1	5.6 кг

Зав.НИЛКЭС	Горелов		4.06.88
ГИП	Пинчук		4.06.88
Рук.гр.	Гальперин		4.06.88
Н.контр.	Орлова		4.06.88
Проверил	Салита		4.06.88
Инженер	Логинова		4.06.88

3.407.1-152.2-131

Затяжка С55
Спецификация

Стадия	Лист	Листов
Р	2	2

ЭНЕРГОСЕТЬПРОЕКТ
Северо-Западное отделение
Ленинград

Инв.№ подл. | Подпись и дата | Взам.инв.№

копир. Анц Формат А4

2592/3

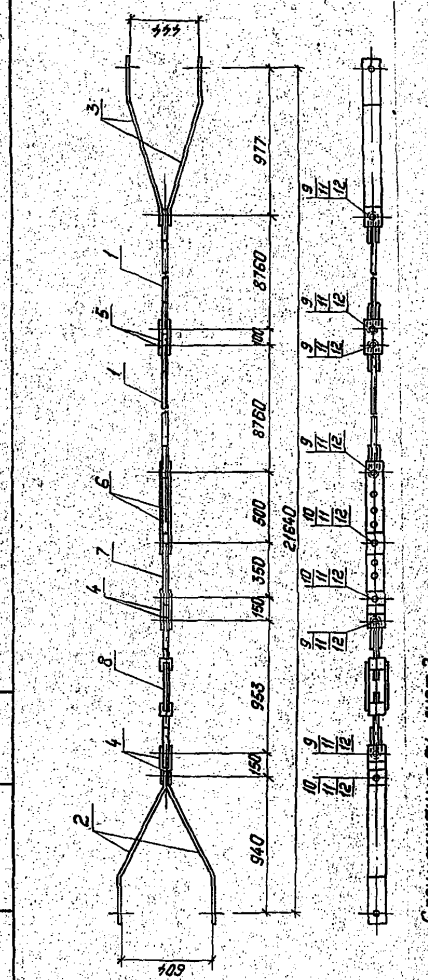

Зав.НИЛКЭС	Горелов			4.III.88
ГИП	Пинчук			4.III.88
Рук.гр.	Гальперин			4.III.88
Н.контр.	Орлова			4.III.88
Проверил	Салита			4.III.88
Инженер	Логинова			4.III.88

3.407.1-152.2-132СБ

Связь С56

Сборочный чертеж

Стадия Р | Масса 174.8 | Масштаб 1:25

Лист | Листов

«Энергосетьпроект» Северо-Западное отделение Ленинград

Копировал: Польс | Формат А4

Инв.№подл. | Подпись и дата | Взам.инв.№

2592/3

Формат	Зона	Поз.	Обозначение	Наименование	Кол.	Примечание
				Документация		
А4			3.407.1-152.0-00070 ТО	Техническое описание		
А4			3.407.1-152.2-132СБ	Сборочный чертеж		
				Сборочные единицы		
А4		1	3.407.1-152.2-133СБ -03	Тяги С60	2	
				Детали		
А4		2	3.407.1-152.2-135 -03	Пластина М146	2	
А4		3	-04	Пластина М147	2	
А4		4	3.407.1-152.2-136	Пластина М148	4	
А4		5	3.407.1-152.2-137 -01	Пластина М150	2	
А4		6	3.407.1-152.2-138	Пластина М151	2	
А4		7	-01	Пластина М152	1	
				Стандартные изделия		
		8		Тапрель ТПР25-1, ГОСТ 2728-82	1	13,8 кг
		9		Болт М30-8дх110.46 ГОСТ 7798-70	6	0,86 кг
		10		Болт М30-8дх100.46 ГОСТ 7798-70	3	0,80 кг
		11		Гайка М30-7Н.4 ГОСТ 5915-70	9	0,22 кг
		12		Шайба 30-004 ГОСТ 11371-78	18	0,07 кг

Зав.НИЛКЭ	Горелов		4.III.88
ГИП	Пинчук		4.III.88
Рук.гр.	Гальперин		4.III.88
Н.контр.	Орлова		4.III.88
Проверил	Салита		4.III.88
Инженер	Логинова		4.III.88

3.407.1-152.2-132

Связь С56

Спецификация

Стадия Р | Лист 2 | Листов 2

«Энергосетьпроект» Северо-Западное отделение Ленинград

Копировал: Польс | Формат А4

2592/3

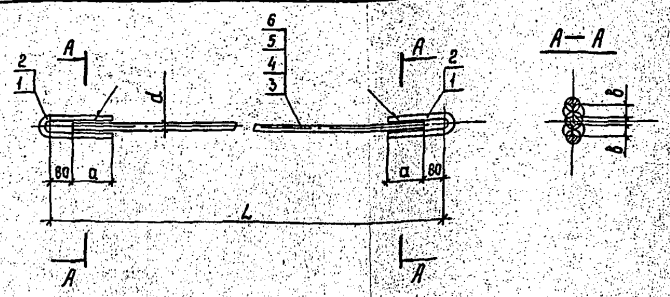

Обозначение	Марка	a мм	d мм	b мм	L мм	Масса кг
3.407.1-152.2-133СБ	С57	100	24	12	5070	19,6
-01	С58	120	30	14	4475	27,3
-02	С59	120	30	14	4690	28,5
-03	С60	120	30	14	8760	51,1

1. Электроды Э42А, гост 9467-75.

Спецификацию см. лист 2.

Зав.НИЛКЭ	Горелов		4.III.88
ГИП	Пинчук		4.III.88
Рук.гр.	Гальперин		4.III.88
Н.контр.	Орлова		4.III.88
Проверил	Салита		4.III.88
Ст.инж.	Богород		4.III.88

3.407.1-152.2-133СБ

Тяги С57÷С60

Сварочный чертеж

Стадия Р | Масса см. табл. | Масштаб —

Лист 1 | Листов

«Энергосетьпроект» Северо-Западное отделение Ленинград

Копир. Сост | 2592/3 | Формат А4

Инв.№подл. | Подпись и дата | Взам.инв.№

Поз.	Обозначение	Наименование	Кол. на испол. 3.407.1-152.2-133СБ: -01	-02	-03	Кол.	Примечание
		Наименование					
		Документация					
	3.407.1-152.0-00070 ТО	Техническое описание					
	3.407.1-152.2-133СБ	Сборочный чертеж					
		Детали					
1	3.407.1-152.2-134	Петля М141	2	2	2	2	
2	-01	Петля М142	2	2	2	2	
		Материалы					
		Сталь ГОСТ 2590-71 круглая Ø см.ЭО5.73(4)-3823-80					
3		Ø 24, L = 1910	1				17,1 кг
4		Ø 30, L = 4315		1			23,9 кг
5		Ø 30, L = 4530			1		25,1 кг
6		Ø 30, L = 8600				1	47,7 кг

3.407.1-152.2-133

Тяги С57÷С60

Спецификация

Зав.НИЛКЭ	Горелов		4.III.88
ГИП	Пинчук		4.III.88
Рук.гр.	Гальперин		4.III.88
Н.контр.	Орлова		4.III.88
Проверил	Салита		4.III.88
Ст.инж.	Богород		4.III.88

Стадия Р | Лист 2 | Листов 2

«Энергосетьпроект» Северо-Западное отделение Ленинград

Копир. | Формат А4

2592/3

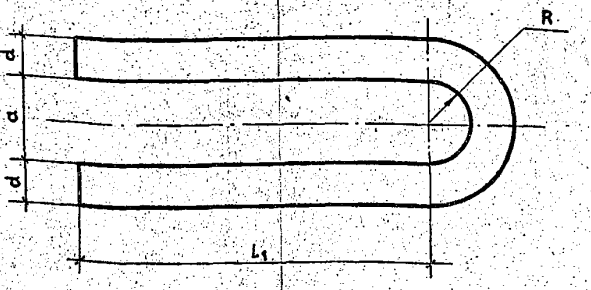

Обозначение	Марка	d мм	a мм	R мм	L_1 мм	Длина L мм	Масса кг.
3.407.1 - 152.2 - 134	М 141	20	24	12,5	180	430	1,1
-01	М 142	24	30	15,5	200	485	1,7

1. Гнуть в горячем состоянии

Зав.НИЛКЗС	Горелов		4.05.88
ГИП	Линчук		4.05.88
Рук. гр.	Гальперин		4.05.88
Н. контр.	Орлова		4.05.88
Проверил	Логинова		4.05.88
Ст. инж.	Багорад		4.05.88

3.407.1 - 152.2 - 134

Петли М 141, М 142

Стадия	Масса	Масштаб
Р	см. табл.	—
Лист	Листов	

Сталь круглая ГОСТ 2590 - 71 ВСт3 сп5 ТУ 14-1-3023-80

ЭНЕРГОСЕТЬПРОЕКТ Северо-Западное отделение Ленинград

Копир. Мед 2592/3 Формат А4

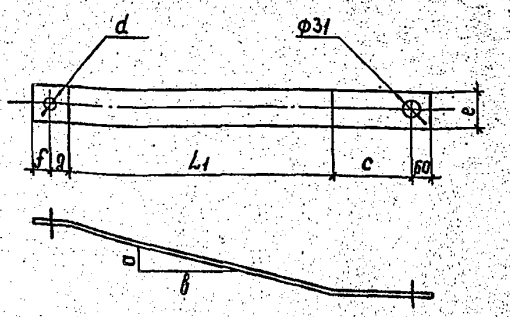

Обозначение	Марка	Толщина δ, мм	a мм	в мм	c мм	d мм	e мм	f мм	g мм	L_1 мм	Длина L, мм	Масса кг
3.407.1-152.2-135	М 143	6	186	507	80	25	80	40	50	540	770	2.9
-01	М 144	8	176	485	60	31	90	60	60	515	755	4,3
-02	М 145	8	298	480	150	31	90	60	60	565	895	5,1
-03	М 146	8	302	620	255	31	90	60	65	690	1130	6,4
-04	М 147	8	210	657	255	31	90	60	65	890	1130	6,4

1. Гнуть в горячем состоянии.

Зав.НИЛКЗС	Горелов		4.05.88
ГИП	Линчук		4.05.88
Рук. гр.	Гальперин		4.05.88
Н. контр.	Орлова		4.05.88
Проверил	Салита		4.05.88
Ст. инж.	Багорад		4.05.88

3.407.1—152.2—135

Пластины М 143 ÷ М 147

Стадия	Масса	Масштаб
Р	см. табл.	—
Лист	Листов	

Полоса ГОСТ 103-76 ВСт3пс6 ТУ14-1-3023-80

ЭНЕРГОСЕТЬПРОЕКТ Северо-Западное отделение Ленинград

Копир. Сар 2592/3 Формат А4

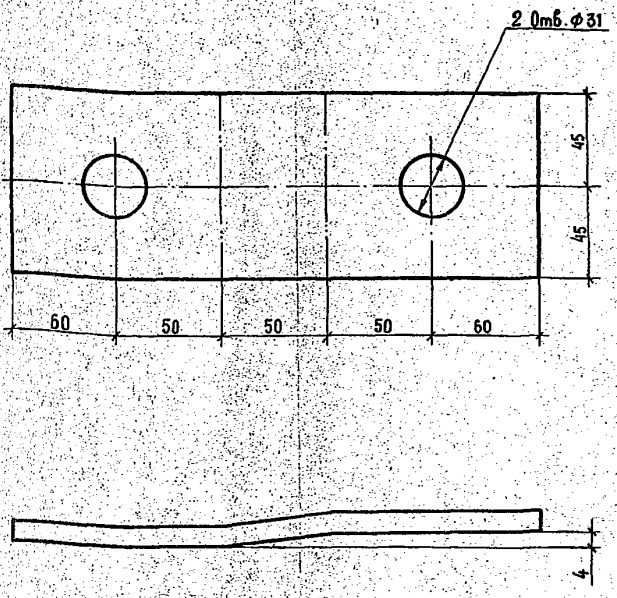

1. Гнуть в горячем состоянии.

Зав.НИЛКЗС	Горелов		4.05.88
ГИП	Линчук		4.05.88
Рук. гр.	Гальперин		4.05.88
Н. контр.	Орлова		4.05.88
Проверил	Салита		4.05.88
Инженер	Логинова		4.05.88

3. 407.1 - 152.2-136.

Пластина М 148

Стадия	Масса	Масштаб
Р	1.5	1:2
Лист	Листов	

Полоса 8 - 90 ГОСТ 103 - 76 L = 270 ВСт3 пс6 ТУ 14-1-3023-80

ЭНЕРГОСЕТЬПРОЕКТ Северо - Западное отделение Ленинград

Копир. Мед 2592/3 Формат А4

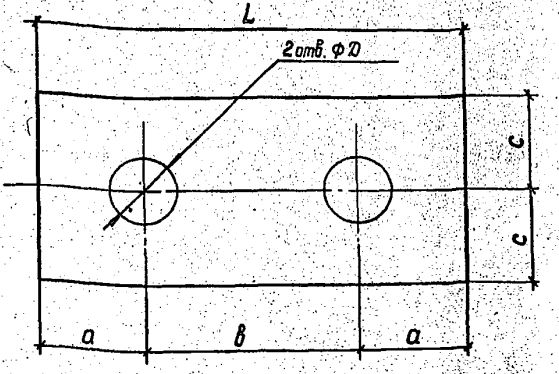

Обозначение	Марка	D мм	a мм	в мм	c мм	L мм	Толщина в, мм	Масса кг
3.407.1 - 152.2 - 137	М 149	25	40	100	35	180	6	0,6
-01	М 150	31	60	100	45	220	8	1,2

Зав.НИЛКЗС	Горелов		4.05.88
ГИП	Линчук		4.05.88
Рук. гр.	Гальперин		4.05.88
Н. контр.	Орлова		4.05.88
Проверил	Салита		4.05.88
Инженер	Логинова		4.05.88

3.407.1 - 152.2 - 137

Пластины М 149, М 150

Стадия	Масса	Масштаб
Р	см. табл.	—
Лист	Листов	

Полоса ГОСТ 103-76 ВСт3пс6 ТУ 14-1-3023-80

ЭНЕРГОСЕТЬПРОЕКТ Северо-Западное отделение Ленинград

Копир. Сар 2592/3 Формат А4

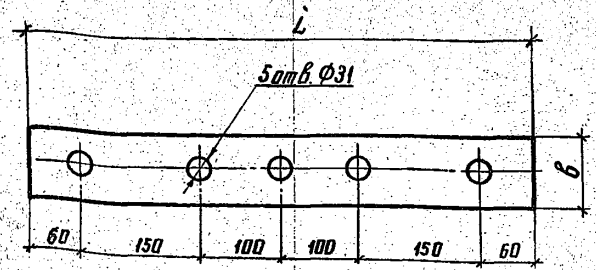

Обозначение	Марка	Толщина мм	в мм	l мм	Материал	Масса кг
3.407.1-152.2-138	М 151	8	90	620	ВСт3 пс6 ТУ 14-1-3023-80	3.5
-01	М 152	16	90	620	ВСт3 сп5 ТУ 14-1-3023-80	7.0

Зав. НИЛКЭС	Горелов		4.05.88
ГИП	Пинчук		4.05.88
Рук. гр.	Гальперин		4.05.88
Н. контр.	Орлова		4.05.88
Проверил	Салита		4.05.88
Инженер	Логинова		4.05.88

3.407.1-152.2-138

Пластины М 151, М 152

Полоса ГОСТ 103-76

Стадия	Масса	Масштаб
Р	см. табл.	—
Лист	Листов	

ЭНЕРГОСЕТЬПРОЕКТ Северо-Западное отделение Ленинград

Копир. Аниф

формат А4

0502/3

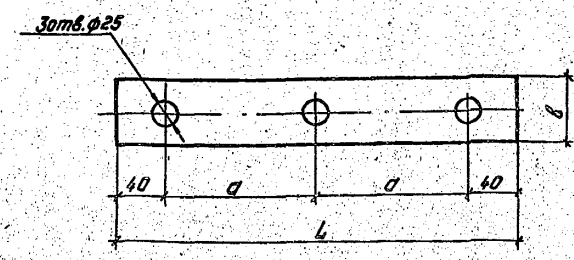

Обозначение	Марка	a мм	в мм	l мм	Масса кг
3.407.1-152.2-139	М 153	100	70	280	1.0
-01	М 154	150	70	380	1.3

Зав. НИЛКЭС	Горелов		4.05.88
ГИП	Пинчук		4.05.88
Рук. гр.	Гальперин		4.05.88
Н. контр.	Орлова		4.05.88
Проверил	Салита		4.05.88
Инженер	Логинова		4.05.88

3.407.1-152.2-139

Пластины М 153, М 154

Полоса 6×70 ГОСТ 103-76 ВСт3пс6 ТУ14-1-3023-80

Стадия	Масса	Масштаб
Р	см. табл.	—
Лист	Листов	

„Энергосетьпроект" Северо-Западное отделение Ленинград

Копировал: Польс

Формат: А4

2592/3

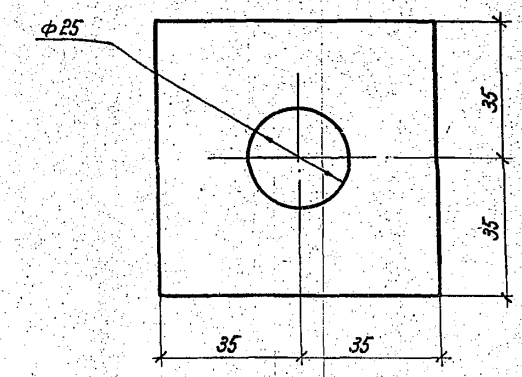

Зав. НИЛКЭС	Горелов		4.05.88
ГИП	Пинчук		4.05.88
Рук. гр.	Гальперин		4.05.88
Н. контр.	Орлова		4.05.88
Провер.	Салита		4.05.88
Инженер	Логинова		4.05.88

3.407.1-152.2-140

Пластина М 155

Полоса 6×70 ГОСТ 103-76 L=70 ВСт3пс6 ТУ14-1-3023-80

Стадия	Масса	Масштаб
Р	0,2	1:1
Лист	Листов	

ЭНЕРГОСЕТЬПРОЕКТ Северо-Западное отделение Ленинград

Копир. Нат

формат А4

2592/3

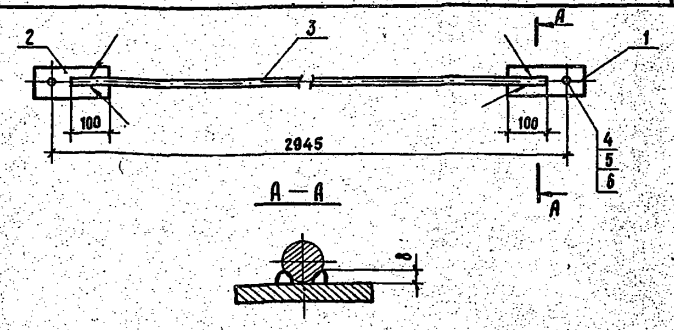

Формат	Зона	Поз.	Обозначение	Наименование	Кол.	Примечание
				Документация		
А4			3.407.1-152.0-000ТО	Техническое описание		
А4			3.407.1-152.2-141СБ	Сборочный чертеж		
				Детали		
А4		1	3.407.1-152.2-142	Пластина М 156	1	
А4		2	-01	Пластина М 157	1	
				Материалы		
		3		Сталь круглая Ф20 ГОСТ 2590-71 L=2865 ВСт3 сп5 ТУ 14-1-3023-80	1	7.1 кг

Зав НИЛКЭС	Горелов		4.05.88
ГИП	Пинчук		4.05.88
Рук. гр.	Гальперин		4.05.88
Н. контр.	Орлова		4.05.88
Провер.	Богорад		4.05.88
Инженер	Логинова		4.05.88

3.407.1-152.2-141 СБ

Связь С 61

Сборочный чертеж

Стадия	Масса	Масштаб
Р	9.6	1:10 1:2
Лист 1	Листов 2	

ЭНЕРГОСЕТЬПРОЕКТ Северо-Западное отделение Ленинград

Копир. Ммм

2592/3

Формат А4

Формат	Зона	Поз.	Обозначение	Наименование	Кол.	Примечание
				Стандартные изделия		
		4		Болт М24-8g×70.46 ГОСТ 7798-70	1	0.37кг
		5		Гайка М24-7Н.4 ГОСТ 5915-70	1	0.11 кг
		6		Шайба 24-004 ГОСТ 11371-78	2	0.03 кг

1. Электроды Э42А, ГОСТ 9467-75
2. Сварные швы по ГОСТ 5264-80.

Инв.№ подл. | Подпись и дата | Взам. инв.№

3.407.1-152.2-141СБ

Лист 2

копир. Аниф формат А4

2592/3

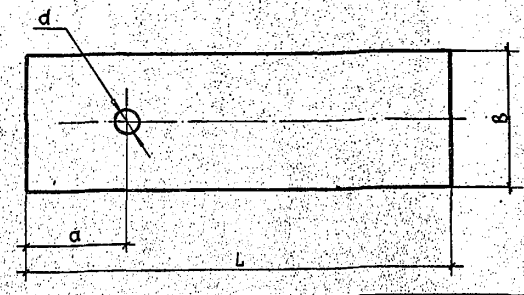

Обозначение	Марка	d, мм	a, мм	B, мм	Толщина δ, мм	L, мм	Масса кг
3.407.1-152.2-142	М156	25	50	70	8	195	0,9
-01	М157	31	60	80	8	205	1,0

Взам. инв.№ | Подпись и дата | Инв.№ подл.

				3.407.1-152.2-142
Зав НИЛКЗС	Горелов		4.01.88	Пластины М156, М157
Г.И.П	Пинчук		4.01.88	
Рук. гр	Гальперин		4.01.88	
Н.контр.	Орлова		4.01.88	
Провер.	Багорад		4.01.88	
Инженер	Логинова		4.01.88	

Стадия: Р | Масса: см. табл. | Масштаб: —
Лист | Листов
Полоса ГОСТ 103-76 ВСт3 пс6 ТУ14-1-3023-80
ЭНЕРГОСЕТЬПРОЕКТ Северо-Западное отделение Ленинград

Копир. Мы 2592/3 Формат А4

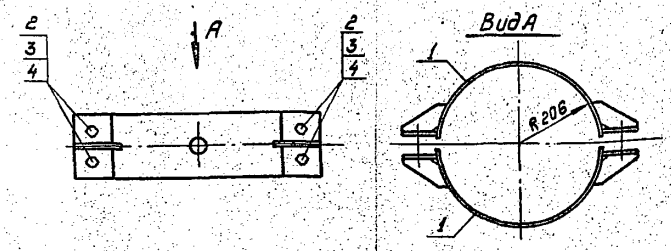

Формат	Зона	Поз.	Обозначение	Наименование	Кол.	Примечание
				Документация		
А4			3.407.1-152.0-000ТО	Техническое описание		
А4			3.407.1-152.2-143 СБ	Сборочный чертеж		
				Сборочные единицы		
А4		1	3.407.1-152.2-145 СБ	Полухомут С64	2	
				Стандартные изделия		
		2		Болт М24-8g×120.46 ГОСТ 7798-70	4	0,54кг
		3		Гайка М24-7Н.4 ГОСТ 5915-70	4	0,11кг
		4		Шайба 24-004 ГОСТ 11371-78	8	0.03кг

Взам. инв.№ | Подпись и дата | Инв.№ подл.

			3.407.1-152.2-143 СБ
Зав НИЛКЗС	Горелов		4.01.88
ГИП	Пинчук		4.01.88
Рук. гр.	Гальперин		4.01.88
Н. контр.	Орлова		4.01.88
Провер.	Багорад		4.01.88
Ст. инж.	Салита		4.01.88

Хомут С62 Сборочный чертеж

Стадия: Р | Масса: 17.0 | Масштаб: 1:10
Лист | Листов
„Энергосетьпроект" Северо-Западное отделение Ленинград

Копировал: Полье Формат: А4

2592/3

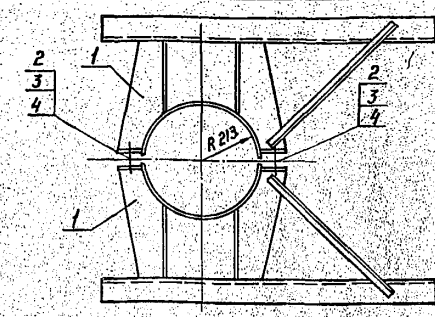

Формат	Зона	Поз.	Обозначение	Наименование	Кол.	Примечание
				Документация		
А4			3.407.1-152.0-000ТО	Техническое описание		
А4			3.407.1-152.2-144 СБ	Сборочный чертеж		
				Сборочные единицы		
А4		1	3.407.1-152.2-146 СБ	Полухомут С65	2	
				Стандартные изделия		
		2		Болт М24-8g×120.46 ГОСТ 7798-78	4	0,54 кг
		3		Гайка М24-7Н.4 ГОСТ 5915-70	4	0,11 кг
		4		Шайба 24-004 ГОСТ 11371-78	8	0,03 кг

Взам. инв.№ | Подпись и дата | Инв.№ подл.

			3.407.1-152.2-144 СБ
Зав НИЛКЗС	Горелов		4.01.88
ГИП	Пинчук		4.01.88
Рук. гр.	Гальперин		4.01.88
Провер.	Багорад		4.01.88
Н. контр.	Орлова		4.01.88
Ст. инж.	Салита		4.01.88

Хомут С63 Сборочный чертеж

Стадия: Р | Масса: 124,6 | Масштаб: 1:15
Лист | Листов
ЭНЕРГОСЕТЬПРОЕКТ Северо-Западное отделение Ленинград

Копир Кота Формат А4

2592/3

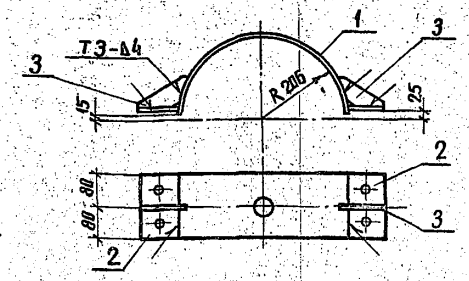

Формат	Зона	Поз.	Обозначение	Наименование	Кол.	Примечание
				Документация		
А4			3.407.1-152.0-000ТО	Техническое описание		
А4			3.407.1-152.2-145СБ	Сборочный чертеж		
				Детали		
А4		1	3.407.1-152.2-148-01	Пластина М 160	1	
А4		2	3.407.1-152.2-149	Пластина М 161	2	
А4		3	3.407.1-152.2-150	Пластина М 163	2	

1. Сварные швы по ГОСТ 5264-80
2. Электроды Э42А ГОСТ 9467-75

Взам. инв. № | Подпись и дата | Инв. № подл.

Зав. нилкэс	Горелов		4.06.88
ГИП	Пинчук		4.06.88
Рук. гр.	Гальперин		4.06.88
Н. контр.	Орлова		4.06.88
Проверил	Богорад		4.06.88
Ст. инж.	Салита		4.06.88

3.407.1-152.2-145СБ

Полухомут С 64
Сборочный чертеж

Стадия	Масса	Масштаб
Р	7.1	1:10

Лист | Листов

ЭНЕРГОСЕТЬПРОЕКТ
Северо-Западное отделение
Ленинград

Копир. Анц Формат А4

2592/2

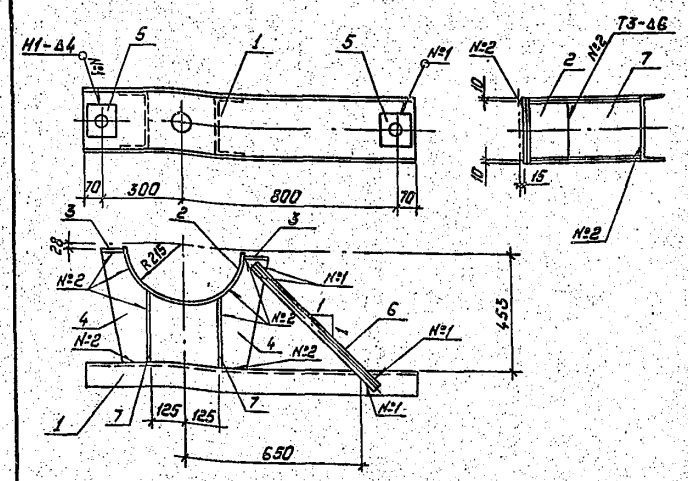

1. Сварные швы по ГОСТ 5264-80.
2. Электроды Э42А ГОСТ 9467-75.

Спецификацию см. лист 2.

Взам. инв. № | Подпись и дата | Инв. № подл.

Зав. нилкэс	Горелов		4.06.88
ГИП	Пинчук		4.06.88
Рук. гр.	Гальперин		4.06.88
Н. контр.	Орлова		4.06.88
Проверил	Богорад		4.06.88
Инженер	Салита		4.06.88

3.407.1-152.2-146СБ

Полухомут С65
Сборочный чертеж

Стадия	Масса	Масштаб
Р	60.9	1:15

Лист 1 | Листов 2

ЭНЕРГОСЕТЬПРОЕКТ
Северо-Западное отделение
Ленинград

Копировал: Польс Формат: А4

2592/3

Формат	Зона	Поз.	Обозначение	Наименование	Кол.	Примечание
				Документация		
А4			3.407.1-152.0-000ТО	Техническое описание		
А4			3.407.1-152.2-146.СБ	Сборочный чертеж		
				Детали		
А4		1	3.407.1-152.2-147	Пояс М 158	1	
А4		2	3.407.1-152.2-148	Пластина М 159	1	
А4		3	3.407.1-152.2-149-01	Пластина М 162	2	
А4		4	3.407.1-152.2-151	Пластина М 164	4	
А4		5	3.407.1-152.2-083-02	Пластина М 98	2	
				Материалы		
		6		Уголок 35×35×4 ГОСТ 8509-86 L=650 ВСт3пс6ТУ14-1-3023-80	2	1.4кг
		7		Лист 6×240 ГОСТ 19903-74 L=275 ВСт3пс6ТУ14-1-3023-80	2	3.1кг

Взам. инв. № | Подпись и дата | Инв. № подл.

Зав. нилкэс	Горелов		4.06.88
ГИП	Пинчук		4.06.88
Рук. гр.	Гальперин		4.06.88
Н. контр.	Орлова		4.06.88
Проверил	Логинова		4.06.88
Ст. инж.	Салита		4.06.88

3.407.1-152.2-146

Полухомут С65
Спецификация

Стадия	Лист	Листов
Р	2	2

ЭНЕРГОСЕТЬПРОЕКТ
Северо-Западное отделение
Ленинград

Копировал: Польс Формат: А4

2592/3

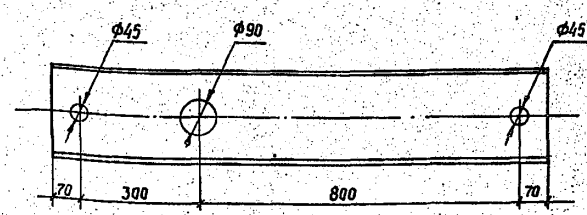

Взам. инв. № | Подпись и дата | Инв. № подл.

Зав. нилкэс	Горелов		4.06.88
ГИП	Пинчук		4.06.88
Рук. гр.	Гальперин		4.06.88
Н. контр.	Орлова		4.06.88
Проверил	Богорад		4.06.88
Ст. инж.	Салита		4.06.88

3.407.1-152.2-147

Пояс М 158

Стадия	Масса	Масштаб
Р	29.8	1:10

Лист | Листов

Швеллер 24 ГОСТ 8240-72 L=1240 ВСт3пс6ТУ14-1-3023-80

ЭНЕРГОСЕТЬПРОЕКТ
Северо-Западное отделение
Ленинград

Копир. Сол 2592/3 Формат А4

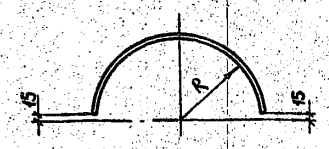

Развертка

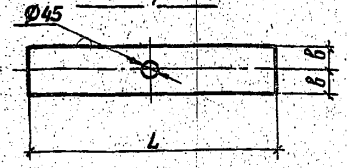

Обозначение	Марка	Толщина мм	Размеры, мм R	L	в	Масса кг
3.407.1-152.2-148	М159	6	213	650	120	7.3
-01	М160	6	206	630	80	4.7

Зав.НИЛКЭС	Горелов		4.06.88
ГИП	Пинчук		4.06.88
Рук.гр.	Гальперин		4.06.88
Н.контр.	Орлова		4.06.88
Проверил	Богород		4.06.88
Ст.инж.	Салита		4.06.88

3.407.1-152.2-148

Пластины М159, М160

Стадия	Масса	Масштаб
Р	см. табл.	—
Лист	Листов	

Лист ГОСТ 19903-74 В Ст3пс6 ТУ14-1-3023-80

ЭНЕРГОСЕТЬПРОЕКТ Северо-Западное отделение Ленинград

Копир. Аня 2592/3 формат А4

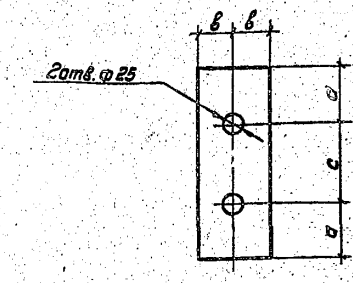

Обозначение	Марка	Толщина мм	Размеры, мм а	с	в	Масса, кг
3.407.1-152.2-149	М161	10	40	80	40	1.0
-01	М162	10	70	100	45	1.7

Зав.НИЛКЭС	Горелов		4.06.88
ГИП	Пинчук		4.06.88
Рук.гр.	Гальперин		4.06.88
Н.контр	Орлова		4.06.88
Проверил	Логинова		4.06.88
Ст. инж.	Салита		4.06.88

3.407.1-152.2-149

Пластины М161, М162

Стадия	Масса	Масштаб
Р	см. табл.	—
Лист	Листов	

Полоса ГОСТ 103-76 В Ст3пс6 ТУ14-1-3023-80

ЭНЕРГОСЕТЬПРОЕКТ Северо-Западное отделение Ленинград

Копировал: Поле Формат А4

2592/3

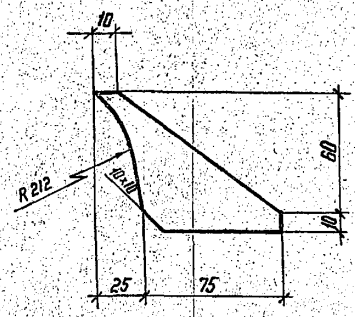

Зав.НИЛКЭС	Горелов		4.06.88
ГИП	Пинчук		4.06.88
Рук. гр.	Гальперин		4.06.88
Н.контр.	Орлова		4.06.88
Проверил	Логинова		4.06.88
Ст. инж.	Салита		4.06.88

3.407.1-152.2-150

Пластина М163

Стадия	Масса	Масштаб
Р	0,2	1:2
Лист	Листов	

Полоса 6×70 ГОСТ 103-76 L=100 В Ст3 пс6 ТУ14-1-3023-80

ЭНЕРГОСЕТЬПРОЕКТ Северо-Западное отделение Ленинград

Копир. Ната формат А4

2592/3

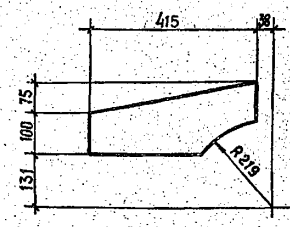

Зав.НИЛКЭС	Горелов		4.06.88
Г И П	Пинчук		4.06.88
Рук. гр.	Гальперин		4.06.88
Н. контр	Орлова		4.06.88
Проверил	Логинова		4.06.88
Ст. инж.	Салита		4.06.88

3.407.1-152.2-151

Пластина М164

Стадия	Масса	Масштаб
Р	2,4	1:10
Лист	Листов	

Лист L=415 6×178 ГОСТ 19903-74 В Ст3 пс6 ТУ14-1-3823-80

ЭНЕРГОСЕТЬ ПРОЕКТ Северо-Западное отделение Ленинград

Копир. Ната 2592/3 Формат А4

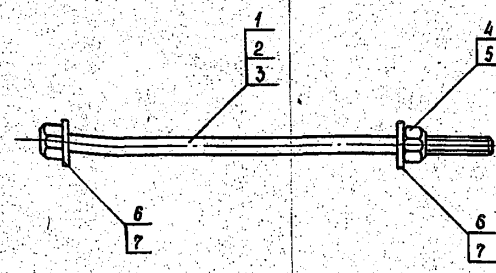

Обозначение	Марка	Масса кг
3.407.1—152.2 —152 СБ	С 66	3,5
—01	С 67	4,5
—02	С 68	7,2

Спецификацию см. лист 2.

Инв.№ подл.	Подпись и дата	Взам. инв.№

3.407.1 – 152.2 – 152 СБ

Спец. болты
Марки С 66 ÷ 68
Сборочный чертеж

Стадия	Масса	Масштаб
Р	см. табл.	—
Лист 1	Листов 2	

Зав.НИЛКЭС	Горелов		4.06.88
ГИП	Пинчук		4.06.88
Рук. гр.	Гальперин		4.06.88
Н.контр.	Орлова		4.06.88
Проверил	Салита		4.06.88
Ст.инж.	Багорад		4.06.88

Энергосетьпроект
Северо-Западное отделение
Ленинград

Копир. Сокр 2592/3 Формат А4

Формат	Зона	Поз.	Обозначение	Наименование	Кол. на исполнение —	01	02	Примечание
				Документация				
А4			3.407.1 – 152.0 – ОДО ТО	Техническое описание	X	X	X	
А4			3.407.1 – 152.2 – 152 СБ	Сборочный чертеж	X	X	X	
				Детали				
А4		1	3.407.1 – 152.2 – 153	Спец. болт М 165	1			
А4		2	-01	Спец. болт М 166		1		
А4		3	-02	Спец. болт М 167			1	
				Стандартные изделия				
				Гайки ГОСТ 5915-70				
		4		Гайка М 30-7Н.4	1	1		0,22 кг
		5		Гайка М 42-7Н.4			1	0,62 кг
				Шайбы ГОСТ 11371-78				
		6		Шайба 30-004	2	2		0,07 кг
		7		Шайба 42-004			2	0,16 кг

Инв.№ подл.	Подпись и дата	Взам. инв.№

3.407.1 – 152.2 – 152

Спецболты. Марки С 66 ÷ С 68
Спецификация.

Стадия	Лист	Листов
Р	2	2

Зав.НИЛКЭС	Горелов		4.06.88
ГИП	Пинчук		4.06.88
Рук. гр.	Гальперин		4.06.88
Н.контр.	Орлова		4.06.88
Проверил	Салита		4.06.88
Ст. инж.	Багорад		4.06.88

ЭНЕРГОСЕТЬПРОЕКТ
Северо-Западное отделение
Ленинград

Копир. Кота формат А4

2592/3

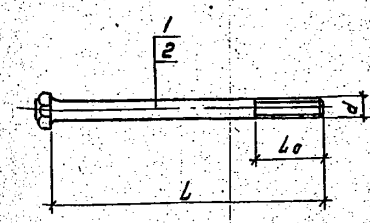

Обозначение	Марка	Длина „L" мм	Длина резьбы „L0" мм	Диаметр „d" мм	Масса, кг
3.407.1-152.2 -153	М165	520	70	М30	3,1
—01	М166	700	90	М30	4,1
—02	М167	530	90	М42	6,3

Спецификацию см. лист 2.

Инв.№ подл.	Подпись и дата	Взам. инв.№

3.407.1-152.2-153

Спецболты
Марки М165 ÷ М167

Стадия	Масса	Масштаб
Р	см. табл.	—
Лист 1	Листов 2	

Зав НИЛКЭС	Горелов		4.06.88
ГИП	Пинчук		4.06.88
Рук. гр.	Гальперин		4.06.88
Н. контр.	Орлова		4.06.88
Проверил	Салита		4.06.88
Ст. инж.	Багорад		4.06.88

Энергосетьпроект
Северо-Западное отделение
Ленинград

Копировал: Польс Формат А4

2592/3

Формат	Зона	Поз.	Обозначение	Наименование	Кол. на исполн. —	01	02	Примечание
				Документация				
А4			3.407.1- 152.0- ОДО ТО	Техническое	X	X	X	
				описание				
				Детали				
А4		1	3.407.1- 152.2 - 153	Сталь круглая ф30 ГОСТ 2590-71 В Ст 3 Сп 5 ТУ 14-1-3023-80	1	1		Массу и длину см. табл.
А4		2	3.407- 152.2 - 153	Сталь круглая ф42 ГОСТ 2590-71 В Ст 3 Сп 5 ТУ 14-1-3023-80			1	Массу и длину см. табл.

Инв.№ подл.	Подпись и дата	Взам. инв.№

3.407.1- 152.2 - 153

Спецболты
Марки М 165 - М 167
Спецификация

Стадия	Лист	Листов
Р	2	2

Зав НИЛКЭС	Горелов		4.06.88
ГИП	Пинчук		4.06.88
Рук. гр	Гальперин		4.06.88
Н.контр.	Орлова		4.06.88
Проверил	Логинова		4.06.88
Ст. инж	Багорад		4.06.88

ЭНЕРГОСЕТЬПРОЕКТ
Северо-Западное отделение
Ленинград

Копир Кота формат А4

2592/3

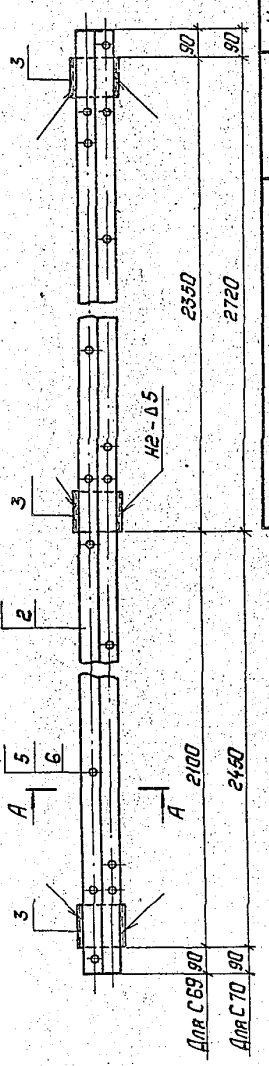

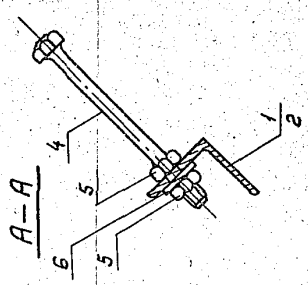

Обозначение	Марка	Масса, кг
3.407.1-152.2-154 СБ	С69	46,5
-01	С70	52,7

Спецификация см. лист 2

3.407.1-152.2-154 СБ

Лестничные марши. Марки С69 ÷ С70. Сборочный чертеж

Стадия	Масса	Масштаб
Р	см. табл.	1:15 1:4
Лист 1	Листов 2	

ЭНЕРГОСЕТЬПРОЕКТ Северо-Западное отделение Ленинград

Формат А4

Копировал: Пальс

Зав. НИЛКЭС	Горелов		4.06.88
ГИП	Пинчук		4.06.88
Рук. гр.	Гальперин		4.06.88
Н. контр.	Орлова		4.06.88
Проверил	Логинова		4.06.88
Ст. инж.	Богорад		4.06.88

Инв. № подл. | Подпись и дата | Взам. инв. №

2592/3

Формат	Зона	Поз.	Обозначение	Наименование	Кол. на исполнение —	01		Примечание
				Документация				
А4			3.407.1-152.2-000ТО	Техническое описание	X	X		
А4			3.407.1-152.2-154 СБ	Сборочный чертеж	X	X		
				Детали				
А4		1	3.407.1-152.2-155	Пояс М168	1	—		
		2	-01	Пояс М169	—	1		
				Материалы				
		3		Швеллер 12 ГОСТ 8240-82 / L=150 8Ст3пс6 ТУ14-1-3023-81	3	3		1,6 кг
				Стандартные изделия				
		4		Болт М20-8д×200.46 / ГОСТ 7798-70	14	16		0,56 кг
		5		Гайка М20-7Н.4 / ГОСТ 5915-70	28	32		0,06 кг
		6		Шайба 20-004 / ГОСТ 6402-70	14	16		0,02 кг

Сварку производить электродами Э42А. ГОСТ 9467-75.
Сварные швы по ГОСТ 5264-80.

Зав. НИЛКЭС	Горелов		4.06.88
ГИП	Пинчук		4.06.88
Рук. гр.	Гальперин		4.06.88
Н. контр.	Орлова		4.06.88
Проверил	Логинова		4.06.88
Ст. инж.	Богорад		4.06.88

3.407.1-152.2-154

Лестничные марши. Марки С69, С70. Спецификация

Стадия	Лист	Листов
Р	2	8

ЭНЕРГОСЕТЬПРОЕКТ Северо-Западное отделение Ленинград

Копир. Кота

Формат А4

Инв. № подл. | Подпись и дата | Взам. инв. №

2592/3

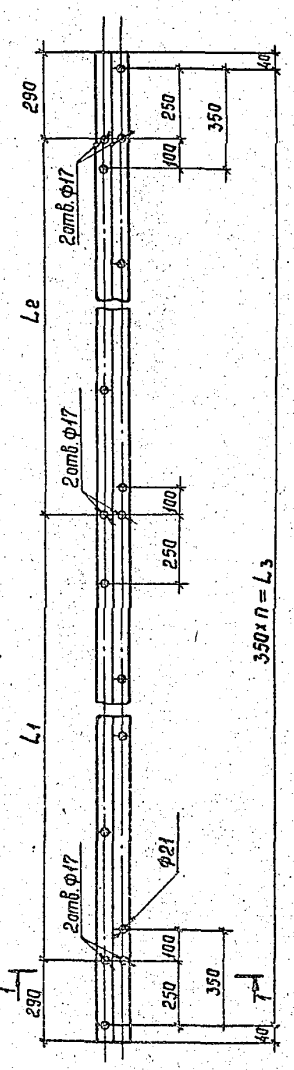

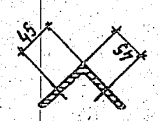

1–1

Обозначение	Марка	L мм	L1 мм	L2 мм	L3 мм	n	Масса кг
3.407.1-152.2-155	М168	4630	2100	1950	4550	13	31,9
-01	М169	5330	2450	2300	5250	15	36,7

3.407.1-152.2-155

Пояса М168, М169

Стадия	Масса	Масштаб
Р	см. табл.	1:15 1:5
Лист	Листов	

Уголок 75×75×6 ГОСТ 8509-86 / 8Ст3пс6 ТУ14-1-3023-80

ЭНЕРГОСЕТЬПРОЕКТ Северо-Западное отделение Ленинград

Формат А4

Копир. Сопр.

Зав. НИЛКЭС	Горелов		4.06.88
ГИП	Пинчук		4.06.88
Рук. гр.	Гальперин		4.06.88
Н. контр.	Орлова		4.06.88
Проверил	Салита		4.06.88
Ст. инж.	Богорад		4.06.88

Инв. № подл. | Подпись и дата | Взам. инв. №

2592/3

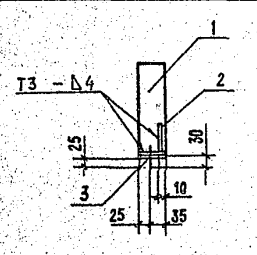

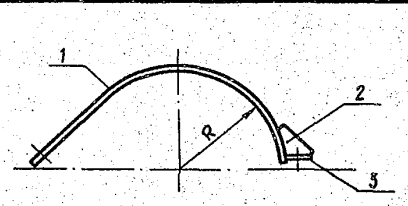

Обозначение	Марка	Масса, кг
3.407.1-152.2-156 СБ	С71	1,5
-01	С72	1,6
-02	С73	1,7
-03	С74	1,7
-04	С75	1,8
-05	С76	1,8
-06	С77	1,9
-07	С78	2,0

1. Электроды Э42А ГОСТ 9467-75.
2. Сварные швы по ГОСТ 5264-80

Зав. НИЛКЭС	Горелов		4.06.88
ГИП	Пинчук		4.06.88
Рук. гр.	Гальперин		4.06.88
Н. контр.	Орлова		4.06.88
Проверил	Богорад		4.06.88
Ст. инжен.	Салита		4.06.88

3.407.1-152.2-156 СБ

Полухомуты С71 ÷ С78. Сборочный чертеж

Стадия	Масса	Масштаб
Р	см. табл.	—
Лист 1	Листов 2	

ЭНЕРГОСЕТЬПРОЕКТ Северо-Западное отделение Ленинград

Копир. Ме

Формат А4

2592/3

Обозначение	Наименование	Кол. на испол. 3.407.1-152.2-156 —	01	02	03	04	05	06	07	Примечание
	Документация									
3.407.1-152.0-ООООТО	Техническое описание		X	X	X	X	X	X	X	
3.407.1-152.2-156 СБ	Сборочный чертеж		X	X	X	X	X	X	X	
	Сборочные единицы									
1 3.407.1-152.2-157	Пластина М170	1								
-01	Пластина М171		1							
-02	Пластина М172			1						
-03	Пластина М173				1					
-04	Пластина М174					1				
-05	Пластина М175						1			
-06	Пластина М176							1		
-07	Пластина М177								1	
2 3.407.1-152.2-158	Пластина М178	1	1	1	1	1	1	1	1	
3 3.407.1-152.2-159	Пластина М179	1	1	1	1	1	1	1	1	

Формат А4

3.407.1-152.2-156

Полухомуты С71÷С78

Спецификация

			Стадия	Лист	Листов
			Р	2	2
Зав.лабор.	Горелов	4.11.87	ЭНЕРГОСЕТЬПРОЕКТ Северо-Западное отделение Ленинград		
ГИП	Пинчук	4.11.87			
Рук.гр.	Гальперин	4.11.87			
Н.контр.	Орлова	4.11.87			
Проверил	Богорад	4.11.87			
Ст.инж.	Салита	4.11.87			

Копир. Сова

Инв.№подл. | Подпись и дата | Взам.инв.№ | Инв.№дубл. | Подпись и дата

2592/3

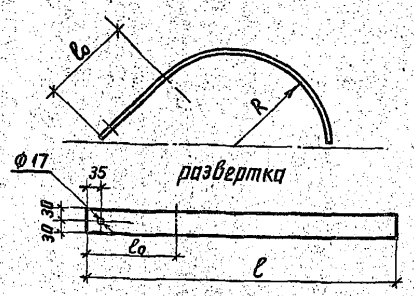

Обозначение	Марка	Радиус R, мм	Длина ℓ0, мм	Длина ℓ, мм	Масса, кг
3.407.1-152.2-157	М170	214	219	698	1.3
-01	М171	226	224	734	1.4
-02	М172	238	229	771	1.5
-03	М173	249	233	804	1.5
-04	М174	263	239	848	1.6
-05	М175	271	242	872	1.6
-06	М176	280	245	900	1.7
-07	М177	290	250	931	1.8

3.407.1-152.2-157

Пластины М170÷М177

			Стадия	Масса	Масштаб
			Р	см.табл.	—
Зав.лабор.	Горелов	4.11.87	Лист	Листов	
ГИП	Пинчук	4.11.87			
Рук.гр.	Гальперин	4.11.87			
Н.контр.	Орлова	4.11.87			
Проверил	Богорад	4.11.87	ЭНЕРГОСЕТЬПРОЕКТ Северо-Западное отделение Ленинград		
Ст.инж.	Салита	4.11.87			

Полоса ℓ см.табл. 4х60 ГОСТ 103-76 ВСт3псбТУ14-1-3023-80

Копир. Анна 2592/3 формат А4

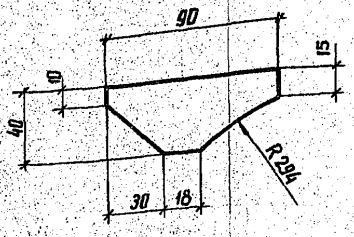

3.407.1-152.2-158

Пластина М178

			Стадия	Масса	Масштаб
			Р	0.1	1:2
Зав.лабор.	Горелов	4.11.87	Лист	Листов	
ГИП	Пинчук	4.11.87			
Рук.гр.	Гальперин	4.11.87			
Н.контр.	Орлова	4.11.87			
Проверил	Богорад	4.11.87	ЭНЕРГОСЕТЬПРОЕКТ Северо-Западное отделение Ленинград		
Ст.инж.	Салита	4.11.87			

Полоса L=90 4х40 ГОСТ 103-76 ВСт3псбТУ14-1-3023-80

Копир. Анна формат А4

2592/3

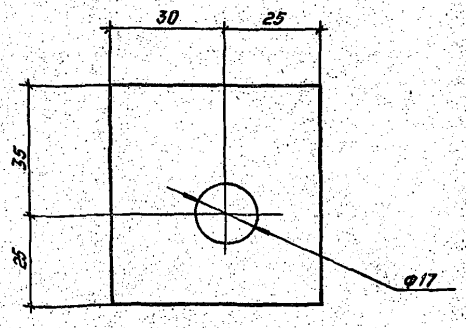

3.407.1-152.2-159

Пластина М179

			Стадия	Масса	Масштаб
			Р	0,1	1:1
Зав.лабор.	Горелов	4.11.87	Лист	Листов	
ГИП	Пинчук	4.11.87			
Рук.гр.	Гальперин	4.11.87			
Н.контр.	Орлова	4.11.87			
Проверил	Богорад	4.11.87	„ЭНЕРГОСЕТЬПРОЕКТ" Северо-Западное отделение Ленинград		
Ст.инж.	Салита	4.11.87			

Полоса ℓ=60 4х55 ГОСТ 103-76 ВСт3псбТУ14-1-3023-80

Копировал: Полев Формат А4

2592/3

gost.e-ecolog.ru