Типовые конструкции, изделия и узлы зданий и сооружений

СЕРИЯ 3.407.1-175

Унифицированные конструкции промежуточных одностоечных железобетонных опор ВЛ 35—220 кВ

Выпуск 3

Изделия железобетонные. Рабочие чертежи.

Уралтипроект, 620062, г.Екатеринбург, ул.Чебышева,4
Зак. 848 Инв. 1059-04 Тираж 360
Сдано в печать [illegible] 1998 г.

1059-04

gost.e-ecolog.ru

Типовые конструкции, изделия и узлы зданий и сооружений

Серия 3.407.1-175

Унифицированные конструкции промежуточных одностоечных железобетонных опор ВЛ 35–220 кВ

Выпуск 3

Изделия железобетонные. Рабочие чертежи

Разработаны
институтом Севзапэнергосетьпроект

Утверждены и введены в действие институтом
Севзапэнергосетьпроект. Протокол от 27.02.92 г. № 1/21-92

Главный инженер — Е.И. Баранов
Главный инженер проекта — Б.М. Пинчук

11-53-04

Обозначение документа	Наименование	Стр.
3.407.1-175.3-00	Содержание	2
3.407.1-175.3-01 СБ	Стойка СК 22.9-1.0	4
	Сборочный чертеж. Спецификация.	
3.407.1-175.3-02 СБ	Стойка СК 22.9-1.1	6
	Сборочный чертеж. Спецификация.	
3.407.1-175.3-03 СБ	Стойка СК 22.9-2.0	8
	Сборочный чертеж. Спецификация.	
3.407.1-175.3-04 СБ	Стойка СК 22.9-2.1	10
	Сборочный чертеж. Спецификация.	
3.407.1-175.3-05 СБ	Стойка СК 22.9-2.3	12
	Сборочный чертеж. Спецификация.	
3.407.1-175.3-06 СБ	Стойка СК 22.9-3.0	14
	Сборочный чертеж. Спецификация.	
3.407.1-175.3-07 СБ	Стойка СК 22.9-3.1	16
	Сборочный чертеж. Спецификация.	
3.407.1-175.3-08 СБ	Стойка СК 22.9-3.3	18
	Сборочный чертеж. Спецификация.	
3.407.1-175.3-09 СБ	Стойка СК 22.4-1.0	20
	Сборочный чертеж. Спецификация.	
3.407.1-175.3-10 СБ	Стойка СК 22.4-1.1	22
	Сборочный чертеж. Спецификация.	
3.407.1-175.3-11 СБ	Стойка СК 22.4-1.3	24
	Сборочный чертеж. Спецификация.	
3.407.1-175.3-12 СБ	Стойка СК 22.4-2.0	26
	Сборочный чертеж. Спецификация.	
3.407.1-175.3-13 СБ	Стойка СК 22.4-2.1	28
	Сборочный чертеж. Спецификация.	

Обозначение документа	Наименование	Стр.
3.407.1-175.3-14 СБ	Стойка СК 22.4-2.3.	30
	Сборочный чертеж. Спецификация.	
3.407.1-175.3-15 СБ	Стойка СК 22.4-3.0	32
	Сборочный чертеж. Спецификация.	
3.407.1-175.3-16 СБ	Стойка СК 22.4-3.1	34
	Сборочный чертеж. Спецификация.	
3.407.1-175.3-17 СБ	Стойка СК 22.4-3.3	36
	Сборочный чертеж. Спецификация.	
3.407.1-175.3-18 СБ	Стойка СК 26.3-1.0	38
	Сборочный чертеж. Спецификация.	
3.407.1-175.3-19 СБ	Стойка СК 26.3-1.1	40
	Сборочный чертеж. Спецификация.	
3.407.1-175.3-20 СБ	Стойка СК 26.3-1.3	42
	Сборочный чертеж. Спецификация.	
3.407.1-175.3-21 СБ	Стойка СК 26.3-2.0	44
	Сборочный чертеж. Спецификация.	
3.407.1-175.3-22 СБ	Стойка СК 26.3-2.1	46
	Сборочный чертеж. Спецификация.	
3.407.1-175.3-23 СБ	Стойка СК 26.3-2.3	48
	Сборочный чертеж. Спецификация.	
3.407.1-175.3-24 СБ	Каркас КП1	50
	Сборочный чертеж. Спецификация.	
3.407.1-175.3-25 СБ	Каркас КП2	52
	Сборочный чертеж. Спецификация.	
3.407.1-175.3-26 СБ	Каркас КП3	54
	Сборочный чертеж. Спецификация.	
3.407.1-175.3-27 СБ	Каркас КП4	56
	Сборочный чертеж. Спецификация.	
3.407.1-175.3-28 СБ	Каркас КП5	58
	Сборочный чертеж. Спецификация.	
3.407.1-175.3-29 СБ	Каркас КП6	60
	Сборочный чертеж. Спецификация.	

3.407.1-175.3-00

Зав. Рпр.	Горелов		22.01.92
ГИП	Пинчук		22.01.92
Н. контр.	Орлова		22.01.92
Провер.	Салита		23.01.92
Инж.	Яковлева		23.01.92

Содержание

Стадия	Лист	Листов
Р	1	4

СЕВЗАПЭНЕРГОСЕТЬПРОЕКТ
Санкт-Петербург

Инв. N подл. | Подпись и дата | Взам. инв. N

3.407.1-175.3-00 Лист 2

Копировала Владимирова Е.Б. Формат А4

Копировала Владимирова Е.Б. Формат А4

Обозначение документа	Наименование	Стр.
3.407.1-175.3-30 СБ	Каркас КП7	62
	Сборочный чертеж. Спецификация.	
3.407.1-175.3-31 СБ	Каркас КП8	64
	Сборочный чертеж. Спецификация.	
3.407.1-175.3-32 СБ	Каркас КП9	66
	Сборочный чертеж. Спецификация.	
3.407.1-175.3-33 СБ	Каркас КП10	68
	Сборочный чертеж. Спецификация.	
3.407.1-175.3-34 СБ	Каркас КП11	70
	Сборочный чертеж. Спецификация.	
3.407.1-175.3-35 СБ	Каркас КП12	72
	Сборочный чертеж. Спецификация.	
3.407.1-175.3-36 СБ	Каркас КП13	74
	Сборочный чертеж. Спецификация.	
3.407.1-175.3-37 СБ	Каркас КП14	76
	Сборочный чертеж. Спецификация.	
3.407.1-175.3-38 СБ	Каркас КП15	78
	Сборочный чертеж. Спецификация.	
3.407.1-175.3-39 СБ	Каркас КП16	80
	Сборочный чертеж. Спецификация.	
3.407.1-175.3-40 СБ	Каркас КП17	82
	Сборочный чертеж. Спецификация.	
3.407.1-175.3-41 СБ	Каркас КП18	84
	Сборочный чертеж. Спецификация.	
3.407.1-175.3-42 СБ	Каркас КП19	86
	Сборочный чертеж. Спецификация.	
3.407.1-175.3-43 СБ	Каркас КП20	88
	Сборочный чертеж. Спецификация.	
3.407.1-175.3-44 СБ	Каркас КП21	90
	Сборочный чертеж. Спецификация.	
3.407.1-175.3-45 СБ	Каркас КП22	
	Сборочный чертеж. Спецификация.	92
3.407.1-175.3-46 СБ	Каркас КП23	94
	Сборочный чертеж. Спецификация.	
3.407.1-175.3-47 СБ	Подпятник П1	96
	Сборочный чертеж. Спецификация.	
3.407.1-175.3-48 СБ	Подпятник П2	97
	Сборочный чертеж. Спецификация.	
3.407.1-175.3-49 СБ	Каркас КП24	98
	Сборочный чертеж. Спецификация.	
3.407.1-175.3-50 СБ	Каркас КП25	99
	Сборочный чертеж. Спецификация.	
3.407.1-175.3-51 СБ	Закладные детали 5210, 5213...5218, 5220...5223,	100
	5224...5226, 5228...5232, 5236, 5237.	
	Сборочный чертеж. Спецификация.	
3.407.1-175.3-52 СБ	Закладные детали 5204...5207, 5240, 5241.	103
	Сборочный чертеж. Спецификация.	
3.407.1-175.3-53 СБ	Кольца К4...К9.	104
3.407.1-175.3-54	Петли М1, М2.	105
3.407.1-175.3-55	Закладная деталь 5202.	105

Настоящий выпуск содержит рабочие чертежи железобетонных стоек унифицированных промежуточных одностоечных опор ВЛ 35-220 кВ.

Общие примечания, указания по применению материалов, изготовлению, транспортировке и складированию элементов даны в выпуске 0 „Материалы для проектирования."

Инв.№ подл. | Подпись и дата | Взам. инв.№

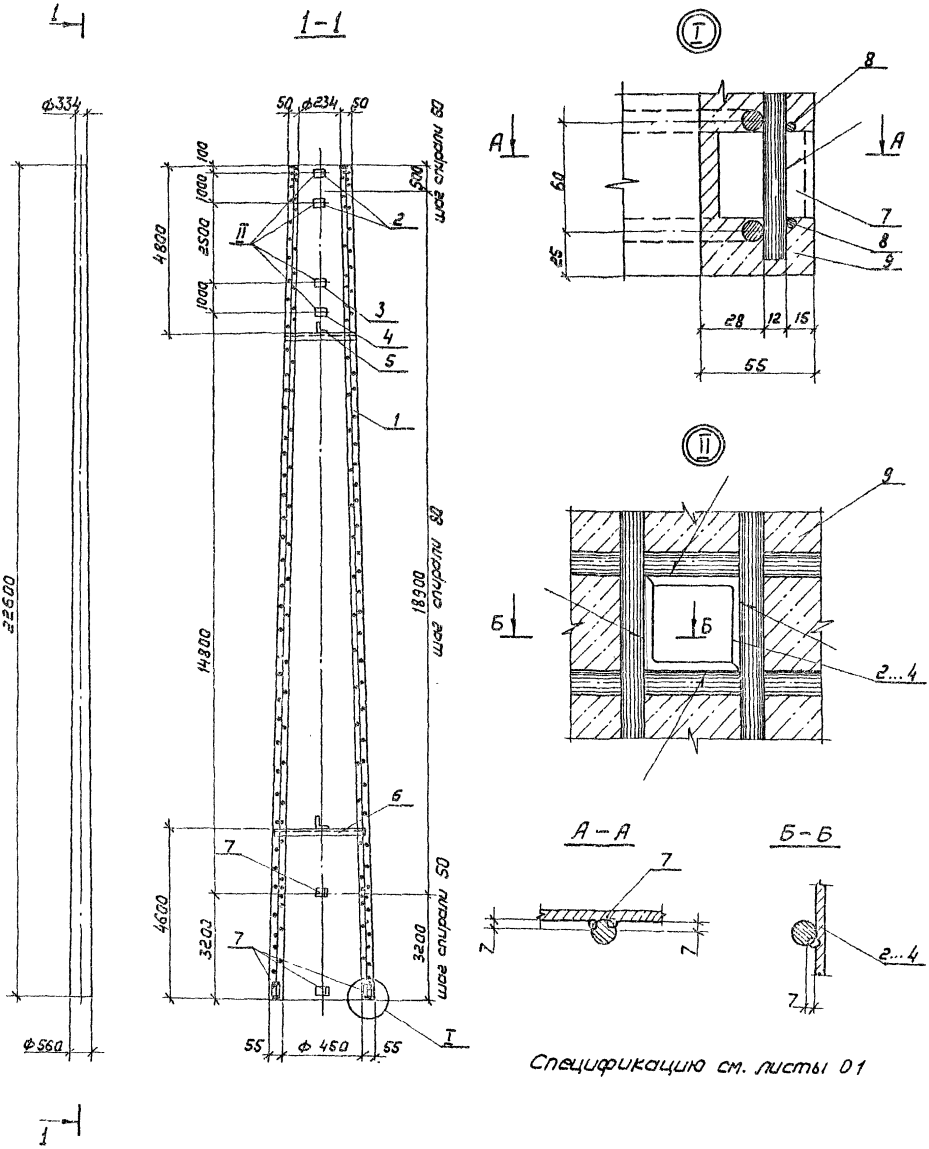

Спецификацию см. листы 01

				3.407.1- 175.3 -01СБ			
				Стойка СК 22.9 - 1.0 Сборочный чертеж	Стадия	Масса	Масштаб
Зав.НИЛЕС	Горелов		23.01.92		Р	3928	—
ГИП	Пинчук		23.01.92		Лист 1	Листов 1	
Н.контр.	Орлова		23.01.92		СЕВЗАПЭНЕРГОСЕТЬПРОЕКТ		
Провер.	Сапита		23.01.92		С. Петербург		
Инженер	Яковлева		23.01.92				

Копир. Лит. -

Формат А3

Формат	Зона	Поз.	Обозначение	Наименование	Кол.	Примечание
				Документация		
А4			3.407.1-175.0 - ООТО	Техническое описание		
А3			3.407.1-175.3 - 01СБ	Сборочный чертеж		
				Сборочные единицы		
А3		1	3.407.1-175.3 - 24СБ	Каркас КП1	1	
А4		2	3.407.1-175.3 - 51СБ	Деталь Б 210	2	
А4		3	-02	Деталь Б 213	1	
А4		4	-03	Деталь Б 214	1	
А4		5	3.407.1-175.3 - 52СБ	Деталь Б 204	1	
А4		6	-03	Деталь Б 205	1	
				Детали		
А4		7	3.407.1-175.3 -55	Деталь Б202	6	
				Материалы		
		8		Проволока обыкновенная арматурная гладкая ф 4 В I Гост 6727-80		445м
		9		Бетон класса В40		1.45м³

Ведомость расхода стали см. лист 2.

Инв.№ подл.	Подпись и дата	Взам.инв.№

3.407.1-175.3 -01

Зав.кинтр.	Горелов		23.01.92
Гип.	Пинчук		23.01.92
Н.контр.	Орлова		23.01.92
Провер.	Салита		23.01.92
Инж.кат.	Яковлева		23.01.92

Стойка СК22.9 - 1.0.

Спецификация.

Ведомость расхода стали

Стадия	Лист	Листов
Р	1	2

СЕВЗАПЭНЕРГОСЕТЬПРОЕКТ С. Петербург

Инв.№ подл.	Подпись и дата	Взам.инв.№

Ведомость расхода стали на элемент, кг

Марка элемента	Напрягаемая арматура класса А-IV Гост 5781-82 ф 12		Всего	Изделия арматурные. Арматура класса А-IV Гост 5781-8 ф 12		А-I Гост 5781-8 ф 8		В-I Гост 6727-80 ф 4		Всего
СК22.9-1.0	160.8		160.8	70.8		16.5		44.0		131.3

продолжение ведомости

Изделия закладные. Арматура класса А-I Гост 5781-82 ф 12		Прокат марки С245 Гост 8509-86 L35×35×4	L50×50×5	Итого	Всего	Общий расход
2.2		7.8	1.2	9.0	11.2	303.3

3.407.1-175.3 -01

Лист 2

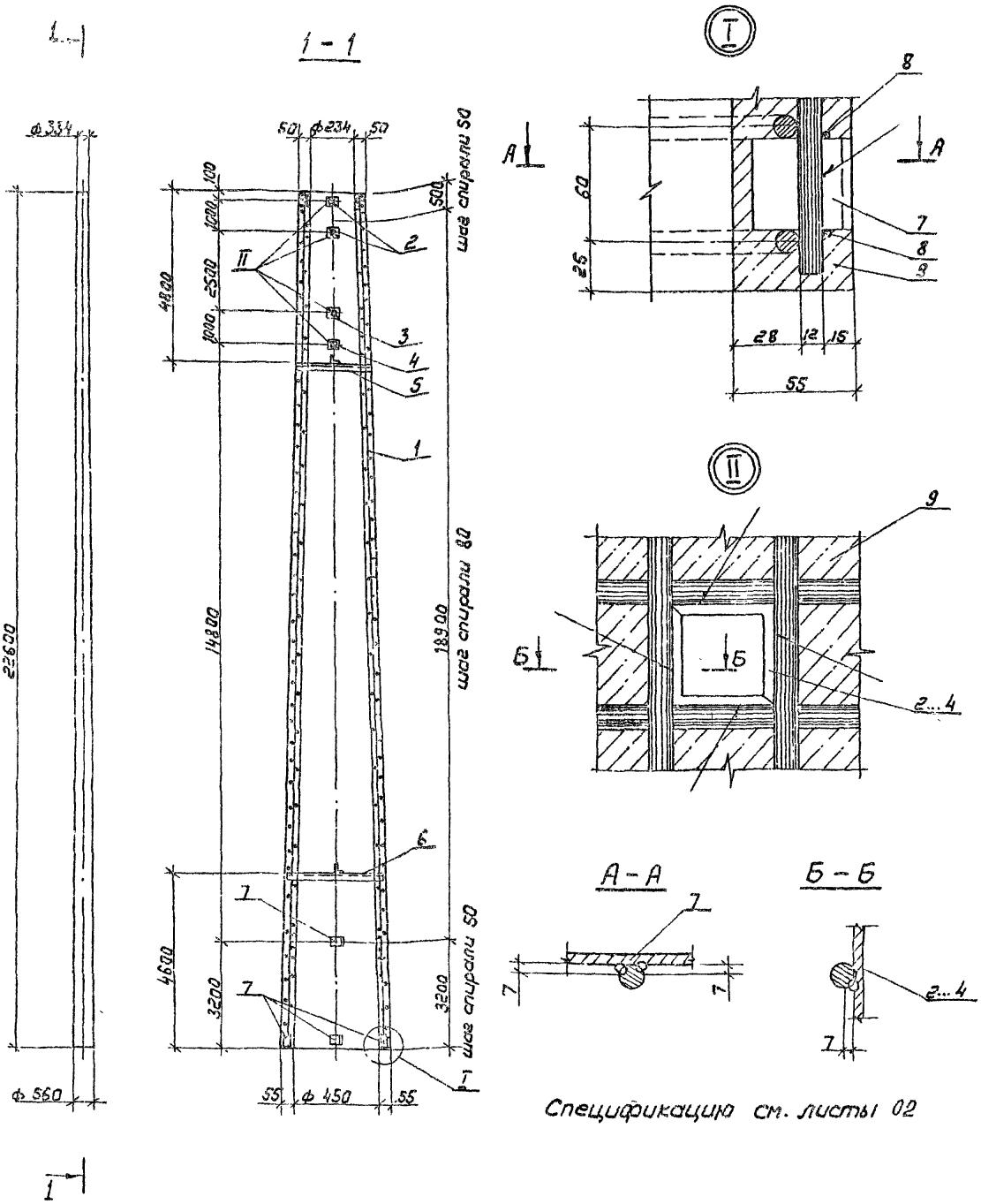

Спецификацию см. листы 02

				3.407.1-175.3-02 СБ		
				Стойка СК22.9-1.1 Сборочный чертеж	Стадия	Масса	Масштаб
					Р	3903	
Гл.инж.	Горелов		23.01.92		Лист 1	Листов 1	
Гип	Пинчук		23.01.92		СЕВЗАПЭНЕРГОСЕТЬПРОЕКТ С. Петербург		
Н.контр.	Орлова		23.01.92				
Пов.бр.	Салита		23.01.92				
Инженер	Яковлева		23.01.92				

Формат А3

Формат	Зона	Поз.	Обозначение	Наименование	Кол.	Примечание
				Документация		
А4			3.407.1-175.0-00ТО	Техническое описание		
А3			3.407.1-175.3-02СБ	Сборочный чертеж		
				Сборочные единицы		
А3		1	3.407.1-175.3-25СБ	Каркас КП2	1	
А4		2	3.407.1-175.3-51СБ	Деталь Б210	2	
А4		3	-02	Деталь Б213	1	
А4		4	-03	Деталь Б214	1	
А4		5	3.407.1-175.3-52СБ	Деталь Б204	1	
А4		6	-03	Деталь Б205	1	
				Детали		
А4		7	3.407.1-175.3-55	Деталь Б202	5	
				Материалы		
		8		Проволока обыкновенная арматурная гладкая ф 4ВI Гост 6727-80		445м
		9		Бетон класса В40		1.45м³

Ведомость расхода стали см. лист 2.

3.407.1-175.3-02

Зав.мульт.	Гарелов		23.01.92
Гип	Пинчук		23.01.92
Н.контр.	Орлова		23.01.92
Провер.	Солита		23.01.92
Инженер	Яковлева		23.01.92

Стойка СК 22.9-1.1

Спецификация
Ведомость расхода стали

Стадия	Лист	Листов
Р	1	2

СЕВЗАПЭНЕРГОСЕТЬПРОЕКТ
С. Петербург

Инв.№ подл. | Подпись и дата | Взам.инв.№

Ведомость расхода стали на элемент, кг

Марка элемента	Напрягаемая арматура класса А-V Гост 5781-82 ф 12	Всего	Изделия арматурные. Арматура класса А-V Гост 5781-82 ф 12	А-I Гост 5781-82 ф 8	В-I Гост 6727-80 ф 4	Всего
СК 22.9-1.1	160.8	160.8	45,9	16,5	44.0	106.4

продолжение ведомости

Изделия закладные. Арматура класса А-I Гост 5781-82 ф 12	Прокат марки С245 Гост 8509-86 L35×35×4	L50×50×5	Итого	Всего	Общий расход
2,2	7.8	1.2	9.0	11.2	278,4

3.407.1-175.3-02

Лист 2

7

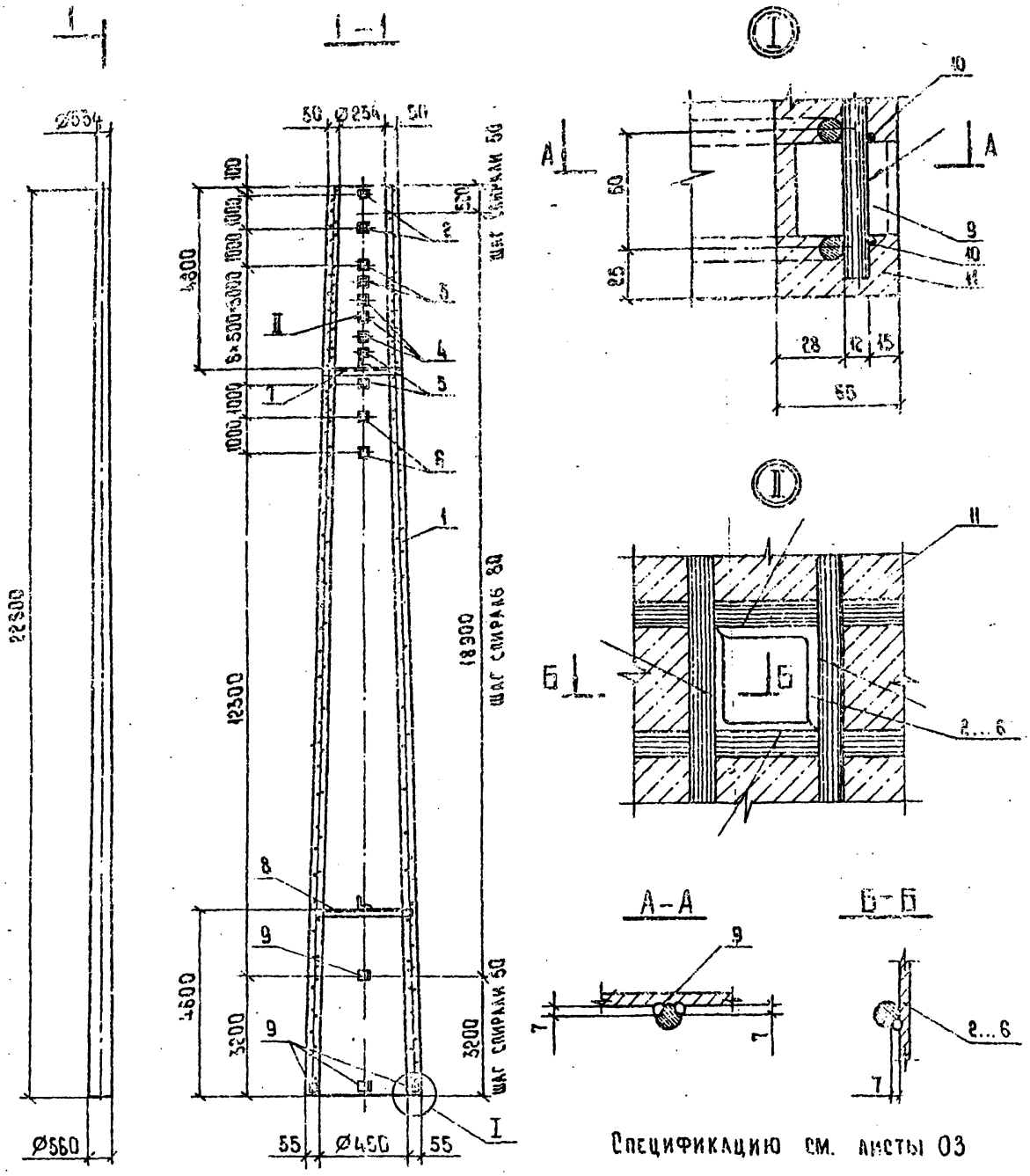

Спецификацию см. листы 03

				3.407.1 - 175.3 - 03 СБ			
				Стойка СК22.9-2.0 Сборочный чертеж	Стадия	Масса	Масштаб
					Р	4025	—
					Лист 1	Листов 1	
Зав. Инж.	Горелов				Сельхозпромгосетьпроект		
ГИП	Пинчук				Санкт-Петербург		
Н. контр.	Орлова						
Проверил	Галита						
Инж.	Яковлева						

Копировала Владимирова Е.Б. Формат А3

Формат	Зона	Поз.	Обозначение	Наименование	Кол.	Примечание
				Документация		
А4			3.407.1-175.0 — 00ТО	Техническое описание		
А3			3.407.1-175.3 — 03СБ	Сборочный чертеж		
				Сборочные единицы		
А3		1	3.407.1-175.3 — 26СБ	Каркас КП3	1	
А4		2	3.407.1-175.3 — 51СБ	Деталь Б210	2	
А4		3	— 01	Деталь Б212	2	
А4		4	— 02	Деталь Б213	3	
А4		5	— 03	Деталь Б214	2	
А4		6	— 05	Деталь Б216	2	
А4		7	3.407.1-175.3 — 52СБ	Деталь Б204	1	
А4		8	— 03	Деталь Б205	1	
				Детали		
А4		9	3.407.1-175.3 — 55	Деталь Б202	6	
				Материалы		
		10		Проволока обыкновенная арматурная гладкая ф 4ВI ГОСТ 6727-80		445м
		11		Бетон класса В40		1.45м³

Ведомость расхода стали см. лист 2.

Зав. НИЛК	РС Горелов		23.01.92	
ГИП	Пинчук		23.01.92	
Н. контр.	Орлова		23.01.92	
Пров.	Солита		23.01.92	
Инж.	Яковлева		23.01.92	

3.407.1-175.3 — 03

Стойка СК22.9-2.0

Спецификация. Ведомость расхода стали

Стадия	Лист	Листов
Р	1	2

СЕВЗАПЭНЕРГОСЕТЬПРОЕКТ Санкт-Петербург

Инв. № подл. | Подпись и дата | Взам. инв. №

Копир. Польс

Формат А4

Ведомость расхода стали на элемент, кг

Марка элемента	Напрягаемая арматура класса А-IV ГОСТ 5781-82 ф12	Всего	Изделия арматурные. Арматура класса А-IV ГОСТ 5781-82 ф12	А-I ГОСТ 5781-82 ф8	В-I ГОСТ 6727-80 ф4	Всего
СК22.9-2.0	201.0	201.0	115,2	21.5	44.0	180.7

Продолжение ведомости

Изделия закладные. Арматура класса А-I ГОСТ 5781-82 ф12	Прокат марки С245 ГОСТ 8509-86 L35×35×4	L50×50×5	Итого	Всего	Общий расход
2,2	15,3	1.2	16.5	18.7	400.4

3.407.1-175.3 — 03

Лист 2

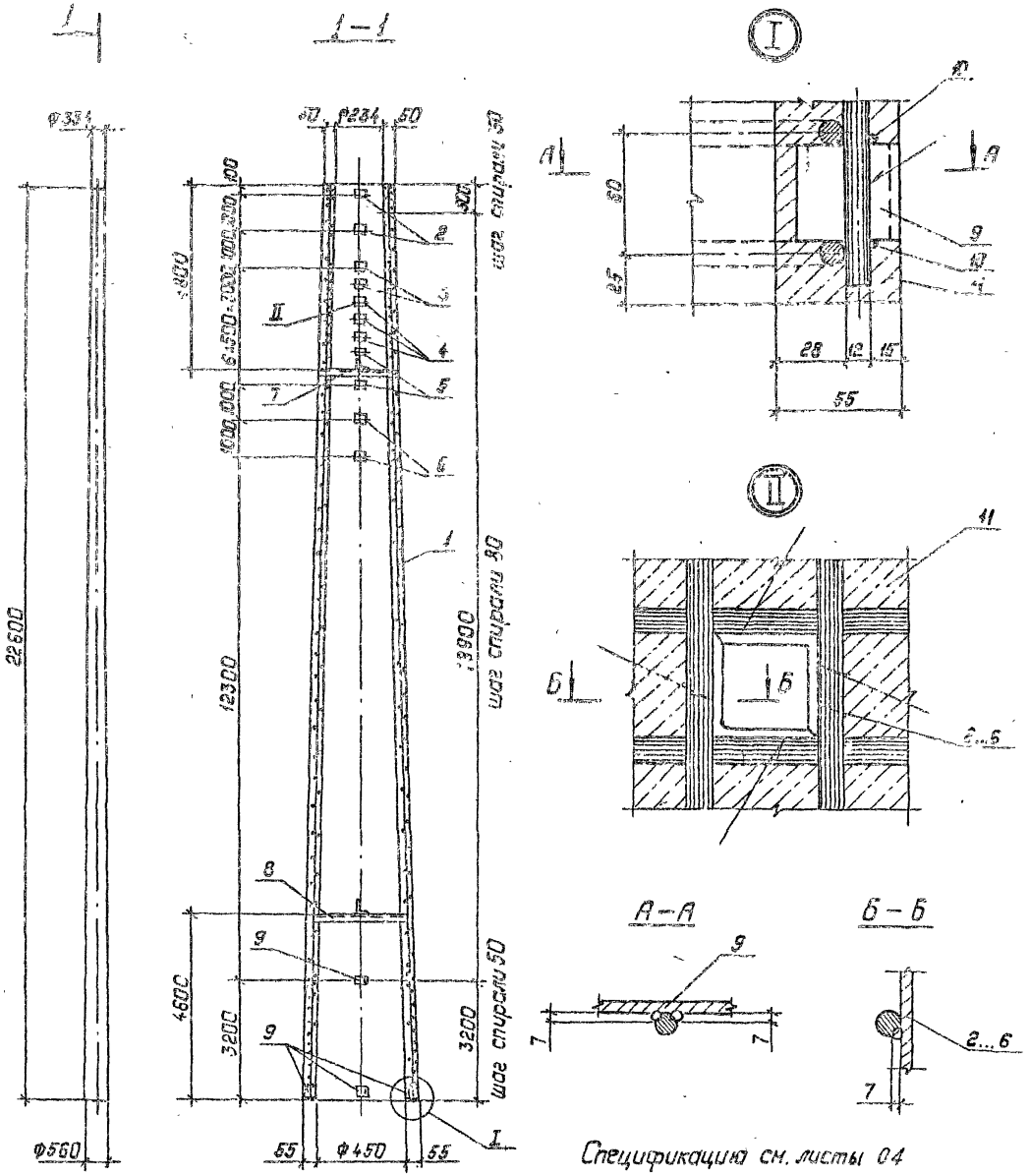

				3.407.1-175.3-04СБ	
				Стойка СК22.9-2.1 Сборочный чертеж	Стадия: Р; Масса: 3995; Масштаб: —
Зав. ПМКЖС	Горелов		23.01.92		Лист 11 Листов 1
ГИП	Пинчук		23.01.92		СЕВЗАПЭЛЕКТРОСЕТЬПРОЕКТ Санкт-Петербург
Н. контр.	Орлова		23.01.92		
Проверил	Селита		23.01.92		
Инж.	Яковлева		23.01.92		

Копир. Польс

Формат: А3

Формат	Зона	Поз.	Обозначение	Наименование	Кол.	Примечание
				Документация		
А4			3.407.1-175.0 –ОПТО	Техническое описание		
А3			3.407.1-175.3– 04СБ	Сборочный чертеж		
				Сборочные единицы		
А3		1	3.407.1-175.3 – 27СБ	Каркас КП4	1	
А4		2	3.407.1-175.3 –51СБ	Деталь Б210	2	
А4		3	–01	Деталь Б212	2	
А4		4	–02	Деталь Б213	3	
А4		5	–03	Деталь Б214	2	
А4		6	–05	Деталь Б216	2	
А4		7	3.407.1-175.3–52СБ	Деталь Б204	1	
А4		8	–03	Деталь Б205	1	
				Детали		
А4		9	3.407.1-175.3 –55	Деталь Б202	6	
				Материалы		
		10		Проволока обыкновенная арматурная гладкая Ф4 В I ГОСТ6727-80		445м
		11		Бетон класса В40		1.45м³

Ведомость расхода стали см. лист 2

Инв. № подл. | Подпись и дата | Взам. инв. №

Зав. нилКС	Горелов		23.01.92
ГИП	Пинчук		23.01.92
Н. контр.	Орлова		23.01.92
Провер.	Салита		23.01.92
Инж.	Яковлева		23.01.92

3.407.1-175.3 –04

Стойка СК22.9-21. Спецификация. Ведомость расхода стали

Стадия	Лист	Листов
Р	1	2

СЕВЗАПЭНЕРГОСЕТЬПРОЕКТ Санкт-Петербург

Копир. Полос Формат А4

Ведомость расхода стали на элемент, кг

Марка элемента	Напрягаемая арматура класса А-V ГОСТ 5781-82 ф12	Всего	Изделия арматурные. Арматура класса А-I ГОСТ 5781-82 ф8	А-I ГОСТ 6727-80 ф4	Всего
СК22.9-2.1	201.0	201.0	85.2	21.5	44.0	150.7

продолжение ведомости

Изделия закладные. Арматура класса А-I ГОСТ 5781-82 ф12	Прокат марки С245 ГОСТ 8509-86 L35х35х4	L50х50х5	Итого	Всего	Общий расход
22	15.3	1.2	16.5	18.7	370.4

Инв. № подл. | Подпись и дата | Взам. инв. №

3.407.1-175.3 –04

Лист 2

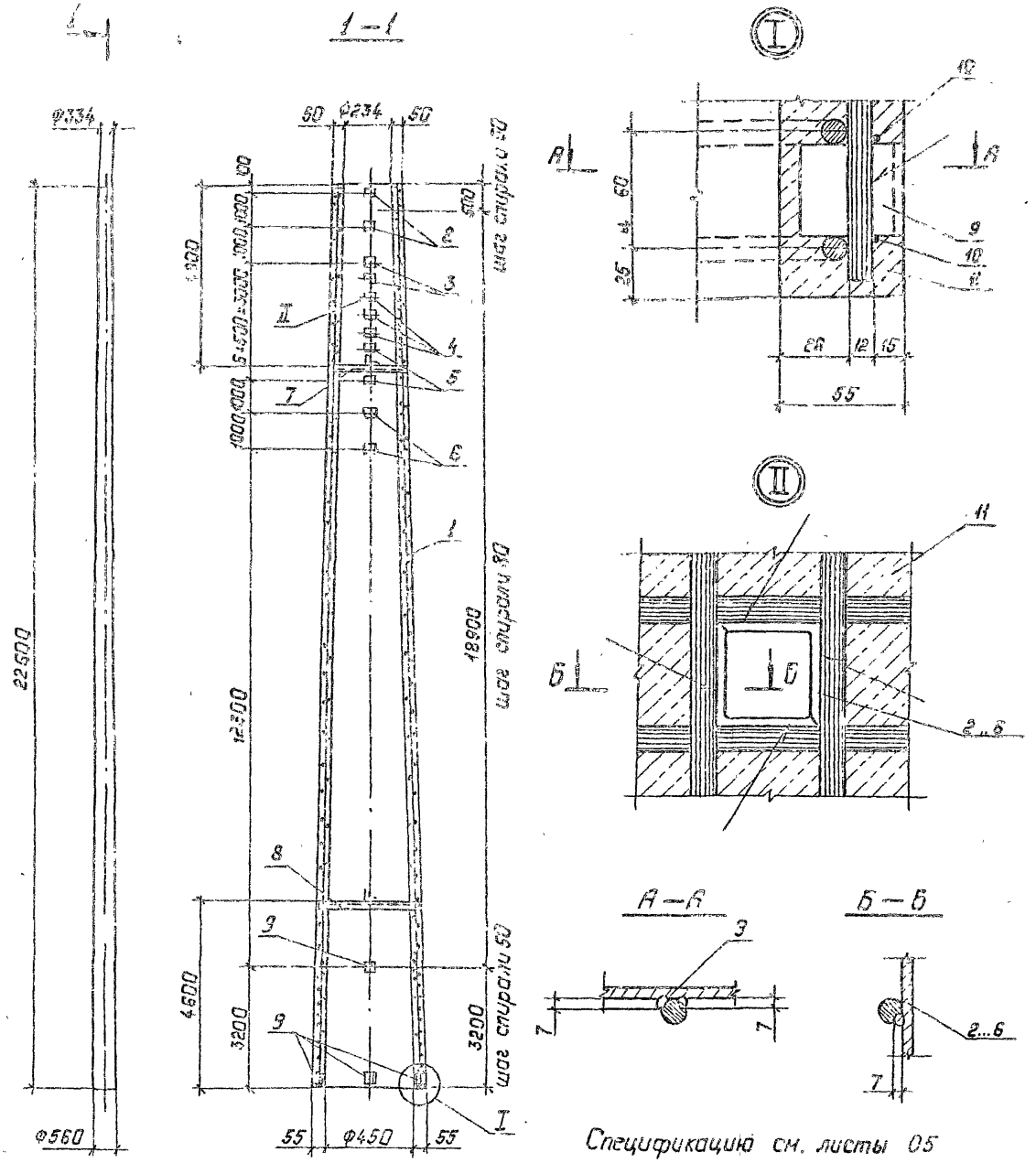

				3.407.1 - 175.3 - 05СБ			
				Стойка СК22.9-2.3 Сборочный чертеж	Стадия	Масса	Масштаб
					Р	3938	—
Зав. Нижнес.	Горелов		23.01.92		Лист 1	Листов 1	
Гип	Пинчук		23.01.92		СЕВЗАПЭНЕРГОСЕТЬПРОЕКТ		
Н.контр.	Орлова		24.01.92		Санкт-Петербург		
Провер.	Силита		23.01.92				
Инж.	Яковлева		23.01.92				

Копир. Польс. Формат: 93

Формат	Зона	Поз.	Обозначение	Наименование	Кол.	Примечание
				Документация		
А4			3.407.1-175.0-00ТО	Техническое описание		
А3			3.407.1-175.3-05СБ	Сборочный чертеж		
				Сборочные единицы		
А3		1	3.407.1-175.3-28СБ	Каркас КП5	1	
А4		2	3.407.1-175.3-51СБ	Деталь Б210	2	
А4		3	-01	Деталь Б212	2	
А4		4	-02	Деталь Б213	3	
А4		5	-03	Деталь Б214	2	
А4		6	-05	Деталь Б216	2	
А4		7	3.407.1-175.3-52СБ	Деталь Б204	1	
А4		8	-03	Деталь Б205	1	
				Детали		
А4		9	3.407.1-175.3-55	Деталь Б202	6	
				Материалы		
		10		Проволока обыкновенная арматурная гладкая Ф4 ВI Гост 6727-80		445м
		11		Бетон класса В40		1.45м³

Ведомость расхода стали см. лист 2

Инв.N подл.	Подпись и дата	Взам. инв.N

Зав.пл.эс.	Горелов		23.01.92
Гип	Пинчук		23.01.92
Н.контр.	Орлова		23.01.92
Провер.	Салита		23.01.92
Инженер	Яковлева		23.01.92

3.407.1-175.3-05

Стойка СК22.9-2.3

Спецификация
Ведомость расхода стали

Стадия	Лист	Листов
Р	1	2

СЕВЗАПЭНЕРГОСЕТЬПРОЕКТ
С. Петербург

Инв.N подл.	Подпись и дата	Взам. инв.N

Ведомость расхода стали на элемент, кг

Марка элемента	Напрягаемая арматура класса			Изделия арматурные						Всего
				Арматура класса						
	К7			А-V		А-I		В-I		
	Гост 13840-68			Гост 5781-82				Гост 6727-80		
	Ф12		Всего	Ф12		Ф8		Ф4		
СК22.9-2.3	161.0		161.0	67.4		21,5		44.0		132.9

продолжение ведомости

Изделия закладные								Общий расход
Арматура класса		Прокат марки					Всего	
А-I		С245						
Гост 5781-82		Гост 8509-86						
Ф12		L35×35×4	L50×50×5		Итого			
2.2		15,3	1.2		16.5		18.7	312.6

3.407.1-175.3-05

Лист 2

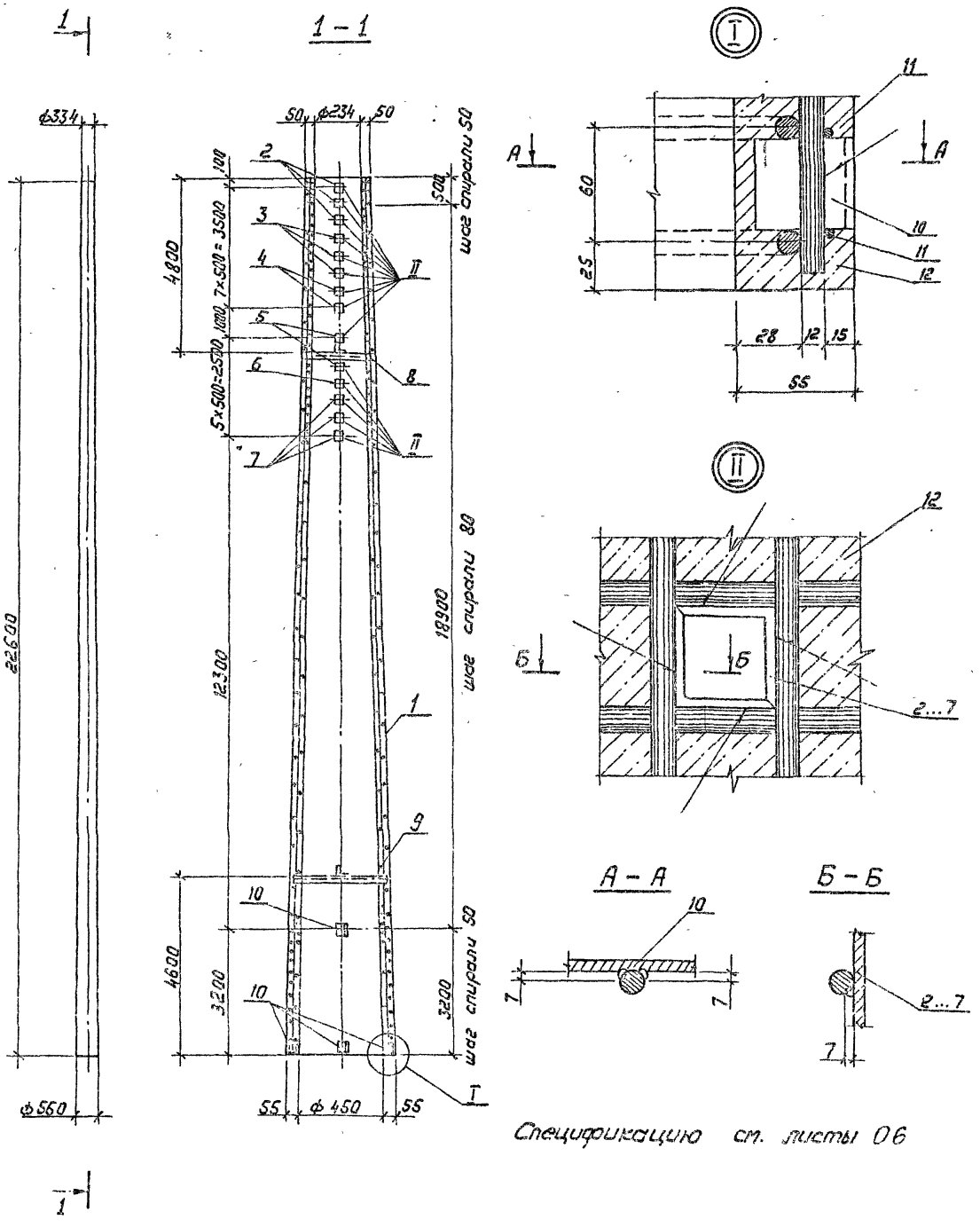

Спецификацию см. листы 06

				3.407.1-175.3-06 СБ			
				Стойка СК22.9-3.0 Сборочный чертеж	Стадия	Масса	Масштаб
					Р	4078	—
Зав.инж.ас	Горелов		23.01.92		Лист 1	Листов 1	
ГИП	Пинчук		23.01.92		СЕВЗАПЭНЕРГОСЕТЬПРОЕКТ С. Петербург		
Н.контр.	Орлова		23.01.92				
Провер.	Салита		23.01.92				
Инженер	Яковлева		23.01.92				

Копир. [illegible]

Формат: А3

14

Формат	Зона	Поз.	Обозначение	Наименование	Кол.	Примечание
				Документация		
А4			3.407.1-175.0-00 ТО	Техническое описание		
А3			3.407.1-175.3-06 СБ	Сборочный чертеж		
				Сборочные единицы		
А3		1	3.407.1-175.3-29 СБ	Каркас КП 6	1	
А4		2	3.407.1-175.3-51СБ	Деталь Б 210	3	
А4		3	-01	Деталь Б 212	3	
А4		4	-02	Деталь Б 213	2	
А4		5	-03	Деталь Б214	2	
А4		6	-04	Деталь Б215	1	
А4		7	-05	Деталь Б216	3	
А4		8	3.407.1-175.3-52СБ	Деталь Б204	1	
А4		9	-03	Деталь Б205	1	
				Детали		
А4		10	3.407.1-175.3 -55	Деталь Б202	6	
				Материалы		
		11		Проволока обыкновенная арматурная гладкая ф4 В I Гост 6727-80		445 м
		12		Бетон класса В40		1.44 м³

Ведомость расхода стали см. лист 2

Зав.нижн.	Горелов		23.01.92
ГИП	Пинчук		23.01.92
Н.контр.	Орлова		23.01.92
Провер.	Салита		23.01.92
Инженер	Яковлева		23.01.92

3.407.1-175.3-06

Стойка СК22.9-3.0.

Спецификация.

Ведомость расхода стали

Стадия	Лист	Листов
Р	1	2

СЕВЗАПЭНЕРГОСЕТЬПРОЕКТ

С. Петербург

Инв.№ подл. | Подпись и дата | Взам.инв.№

Копир. Лоз

Ведомость расхода стали на элемент, кг

Марка элемента	Напрягаемая арматура класса А-IV Гост 5781-82 ф12	Всего	Изделия арматурные. Арматура класса А-IV Гост 5781-82 ф12	А-I Гост 5781-82 ф8	Всего	В-I Гост 6727-80 ф4	Всего
СК 22.9-3.0	201,0	201,0	186,4	24,5		44,0	254,9

продолжение ведомости

Изделия закладные. Арматура класса А-I Гост 5781-82 ф12		Прокат марки С245 Гост 8509-86 L35×35×4	L50×50×5	Итого	Всего	Общий расход
2,2		18,4	1,2	19,6	21,8	477,7

Инв.№ подл. | Подпись и дата | Взам.инв.№

3.407.1-175.3-06

Лист 2

15

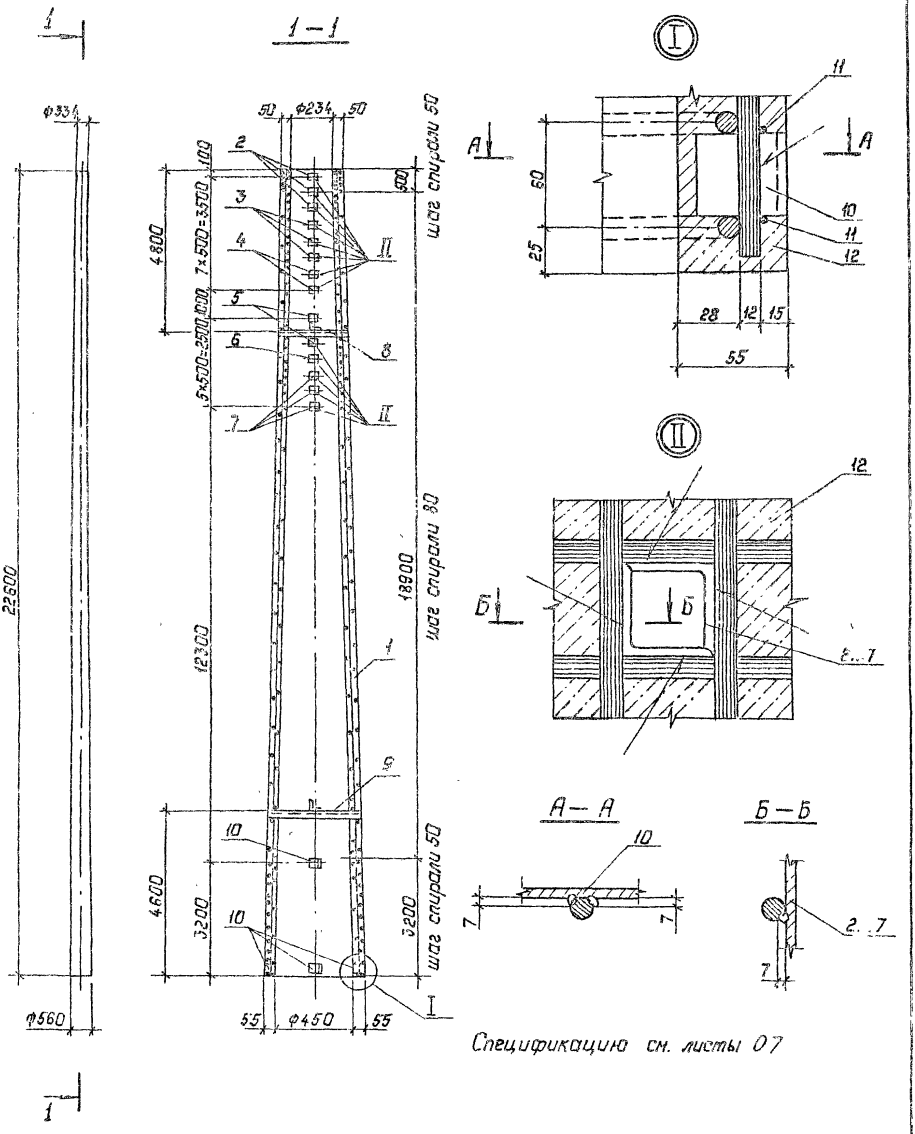

Спецификацию см. листы 07

				3.407.1-175.3—07СБ			
				Стойка СК22.9-3.1 Сборочный чертеж	Стадия	Масса	Масштаб
					Р	4049	—
Зав.лист	Горелов		23.01.92		Лист 1	Листов 1	
ГИП	Пинчук		23.01.92		СЕВЗАПЭНЕРГОСЕТЬПРОЕКТ		
Н.контр.	Орлова		23.01.92		Санкт-Петербург		
Провер.	Сплита		23.01.92				
Инж.	Яковлева		23.01.92				

Копир. Пальс

Формат: А3

Формат	Зона	Поз.	Обозначение	Наименование	Кол.	Примечание
				Документация		
А4			3.407.1-175.0-00ТО	Техническое описание		
А3			3.407.1-175.3-07СБ	Сборочный чертеж		
				Сборочные единицы		
А3		1	3.407.1-175.3-30СБ	Каркас КП7	1	
А4		2	3.407.1-175.3-51СБ	Деталь Б210	3	
А4		3	-01	Деталь Б212	3	
А4		4	-02	Деталь Б213	2	
А4		5	-03	Деталь Б214	2	
А4		6	-04	Деталь Б215	1	
А4		7	-05	Деталь Б216	3	
А4		8	3.407.1-175.3-52СБ	Деталь Б204	1	
А4		9	-03	Деталь Б205	1	
				Детали		
А4		10	3.407.1-175.3-55	Деталь Б202	6	
				Материалы		
		11		Проволока обыкновенная арматурная гладкая ф 4 В I Гост 6727-80		445 м
		12		Бетон класса В40		1.44 м³

Ведомость расхода стали см. лист 2

Зав. пр.	Горелов		23.01.92
Гип	Пинчук		23.01.92
Н. контр.	Орлова		23.01.92
Провер.	Сапита		23.01.92
Инженер	Яковлева		23.01.92

Стойка СК 22.9-3.1

Спецификация

Ведомость расхода стали

Стадия	Лист	Листов
Р	1	2

СЕВЗАПЭНЕРГОСЕТЬПРОЕКТ С. Петербург

Инв. № подл. | Подпись и дата | Взам. инв. №

Ведомость расхода стали на элемент, кг

Марка элемента	Напрягаемая арматура класса А-V Гост 5781-82 ф12		Всего	Изделия арматурные. Арматура класса А-V Гост 5781-82 ф12		А-I Гост 5781-82 ф8		В-I Гост 6727-80 ф4		Всего
СК 22.9-3.1	201.0		201.0	157.3		24.5		44.0		225.8

продолжение ведомости

Изделия закладные. Арматура класса А-I Гост 5781-82 ф12		Прокат марки С245 Гост 8509-86 L35×35×4	L50×50×5	Итого	Всего	Общий расход
2.2		18.4	1.2	19.6	21.8	448.6

3.407.1-175.3-07

Лист 2

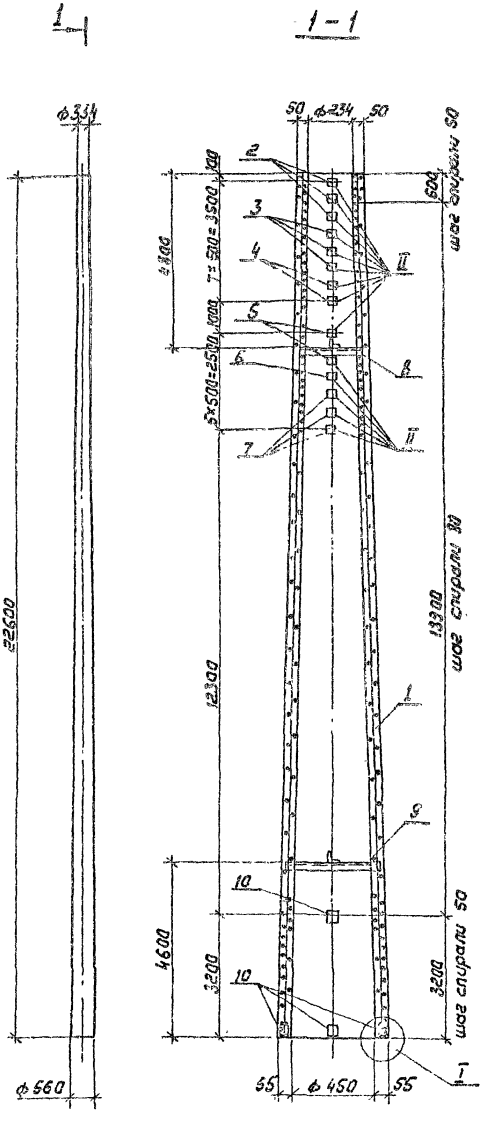

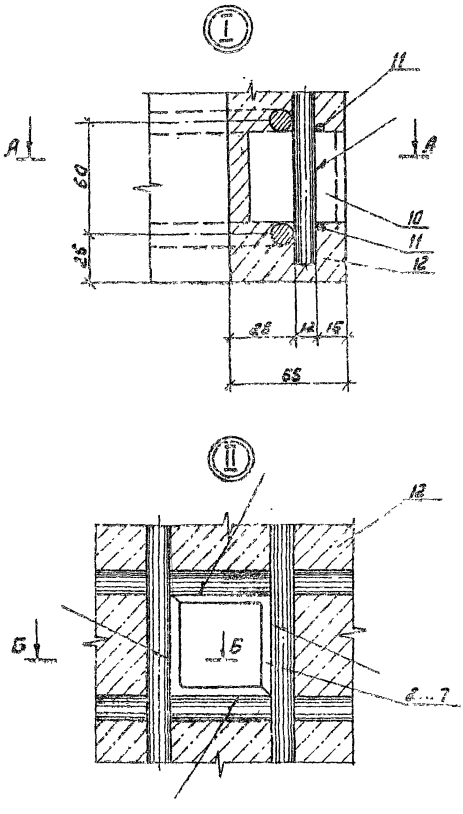

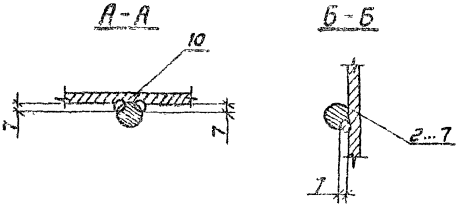

Спецификацию см. листы 08

				3.407.1-175.3-08 СБ
				Стойка СК22.9-3.3 Сборочный чертеж
Гл.инж.пр.	Горелов		25.01.92	
ГИП	Пинчук		25.01.92	
Н.контр.	Орлова		25.01.92	
Пр.Сер.	Серита		30.01.92	
Инженер	Алабелева		25.01.92	

Стадия	Масса	Масштаб
Р	3995	—
Лист 1	Листов 1	

СЕВЗАПЭНЕРГОСЕТЬПРОЕКТ
С.-Петербург

Копир
Формат А3

Формат	Зона	Поз.	Обозначение	Наименование	Кол.	Примечание
				Документация		
А4			3.407.1-175.0 -00 ТО	Техническое описание		
А3			3.407.1-175.3 -08 СБ	Сборочный чертеж		
				Сборочные единицы		
А3		1	3.407.1-175.3 -31 СБ	Каркас КП8	1	
А4		2	3.407.1-175.3 -51 СБ	Деталь Б 210	3	
А4		3	-01	Деталь Б 212	3	
А4		4	-02	Деталь Б 213	2	
А4		5	-03	Деталь Б 214	2	
А4		6	-04	Деталь Б 215	1	
А4		7	-05	Деталь Б 216	3	
А4		8	3.407.1-175.3 -52 СБ	Деталь Б 204	1	
А4		9	-03	Деталь Б 205	1	
				Детали		
А4		10	3.407.1-175.3 -55	Деталь Б202	6	
				Материалы		
		11		Проволока обыкновенная арматурная гладкая Ф4 В I ГОСТ 6727-80		445м
		12		Бетон класса В40		1.44м³

Ведомость расхода стали см. лист 2

3.407.1 - 175.3 -08

Зав.НИЛ.ЖБ	Горелов		23.01.92
ГИП	Пинчук		23.01.92
Н контр.	Орлова		23.01.92
Провер.	Солито		23.01.92
Инж	Яковлева		23.01.92

Стойка СК22.9 -3.3.
Спецификация.
Ведомость расхода стали

Стадия	Лист	Листов
Р	1	2

СЕВЗАПЭНЕРГОСЕТЬПРОЕКТ
С.-Петербург

Инв. № подл. | Подпись и дата | Взам. инв. №

Копир. Сол

Формат А4

Ведомость расхода стали на элемент, кг

Марка элемента	Напрягаемая арматура класса К7 ГОСТ 13840-68 Ф12	Напрягаемая арматура класса К7 ГОСТ 13840-68	Напрягаемая арматура класса Всего	Изделия арматурные. Арматура класса А-V ГОСТ 5781-82 Ф12	Изделия арматурные. Арматура класса А-I ГОСТ 5781-82 Ф8	Изделия арматурные. Арматура класса В-I ГОСТ 6727-80 Ф4	Изделия арматурные. Арматура класса Всего
СК 22.9-3.3	161.0		161.0	144.0	24.5	44.0	212.5

продолжение ведомости

Изделия закладные. Арматура класса А-I ГОСТ 5781-82 Ф12	Изделия закладные. Прокат марки С245 ГОСТ 8509-86 L35×35×4	Изделия закладные. Прокат марки С245 ГОСТ 8509-86 L50×50×5	Изделия закладные. Прокат марки С245 ГОСТ 8509-86 Итого	Изделия закладные. Всего	Общий расход
2.2	18.4	1.2	19.6	21.8	395.3

Инв. № подл. | Подпись и дата | Взам. инв. №

3.407.1 - 175.3 -08

Лист 2

Формат А4

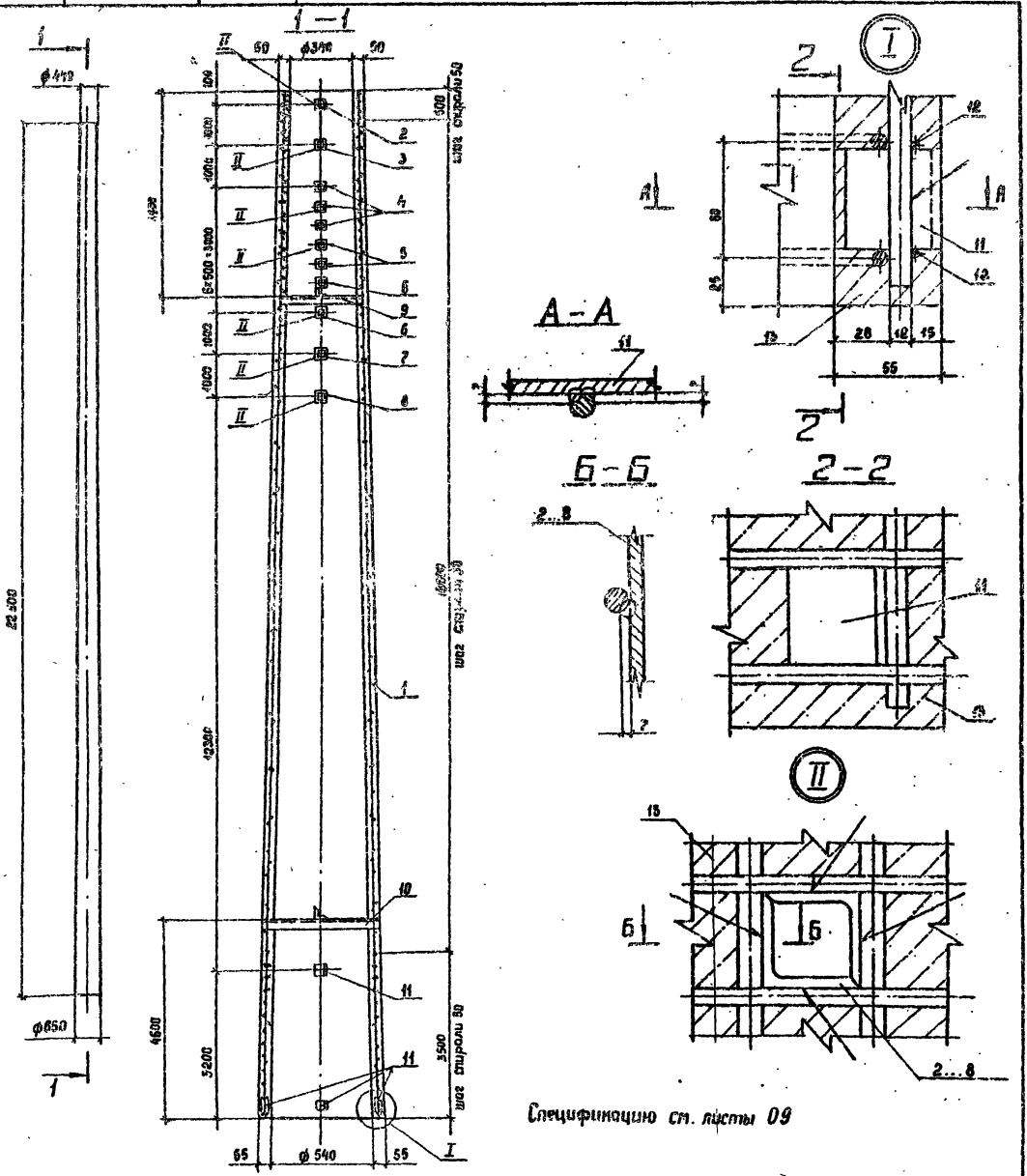

Спецификацию см. листы 09

				3.407.1-175.3 -09СБ	
				Стойка СК 22,4-1,0 Сборочный чертеж	Стадия: Р; Масса: 4860; Масштаб: —
Зав.лаб.	Горелов		23.01.92		Лист 1; Листов 1
ГИП	Пинчук		23.01.92		СЕВЗАПЭНЕРГОСЕТЬПРОЕКТ С.-Петербург
Н.контр.	Орлова		23.01.92		
Провер.	Салита		23.01.92		
Инж.	Яковлева		23.01.92		

Копир. Сок.

Формат А3

Формат	Зона	Поз.	Обозначение	Наименование	Кол.	Примечание
				Документация		
А4			3.407.1-175.0 -00 ТО	Техническое описание		
А3			3.407.1-175 3 -09 СБ	Сборочный чертеж		
				Сборочные единицы		
А3		1	3.407.1-175.3 -32 СБ	Каркас КП9	1	
А4		2	3.407.1-175.3 -51СБ -09	Деталь Б 221	1	
А4		3	-10	Деталь Б 222	1	
А4		4	-11	Деталь Б 224	3	
А4		5	-12	Деталь Б 225	2	
А4		6	-13	Деталь Б 226	2	
А4		7	-14	Деталь Б 236	1	
А4		8	-15	Деталь Б 237	1	
А4		9	3.407.1-175.3 -52СБ-02	Деталь Б 240	1	
А4		10	-05	Деталь Б 241	1	
				Детали		
А4		11	3.407.1-175.3 -55	Деталь Б202	6	
				Материалы		
		12		Проволока обыкновенная арматурная гладкая Ф4 ВI ГОСТ 6727-80		546 м
		13		Бетон класса В40		1.81 м³

Ведомость расхода стали см. лист 2

Зав.НЦЛКЖ	Горелов		23.01.92
ГИП	Пинчук		23.01.92
Н контр	Орлова		23.01.92
Провер.	Салита		23.01.92
Инж	Яковлева		23.01.92

3.407.1-175.3 -09

Стойка СК 22.4-10.

Спецификация.
Ведомость расхода стали

Стадия	Лист	Листов
Р	1	2

СЕВЗАПЭНЕРГОСЕТЬПРОЕКТ
С.-Петербург

Инв. № подл. | Подпись и дата | Взам. инв. №

Копир. Сог. | Формат А4

Ведомость расхода стали на элемент, кг

Марка элемента	Напрягаемая арматура класса А-IV ГОСТ 5781-82 Ф12	Напрягаемая арматура класса А-IV ГОСТ 5781-82 Всего	Изделия арматурные. Арматура класса А-IV ГОСТ 5781-82 Ф12	Изделия арматурные. Арматура класса А-I ГОСТ 5781-82 Ф8	Изделия арматурные. Арматура класса В-I ГОСТ 6727-80 Ф4	Изделия арматурные. Арматура класса В-I ГОСТ 6727-80 Всего
СК 224-1.0	160.8	160.8	69.8	25.8	54.1	149.7

продолжение ведомости

Изделия закладные. Арматура класса А-I ГОСТ 5781-82 Ф12	Изделия закладные. Прокат марки С245 ГОСТ 8509-86 L35x35x4	L40x40x4	L50x50x5	Итого	Всего	Общий расход
2.8	4.3	16.4	1.2	21.9	24.7	335.2

Инв. № подл. | Подпись и дата | Взам. инв. №

3.407.1-175.3 -09

Лист 2

2

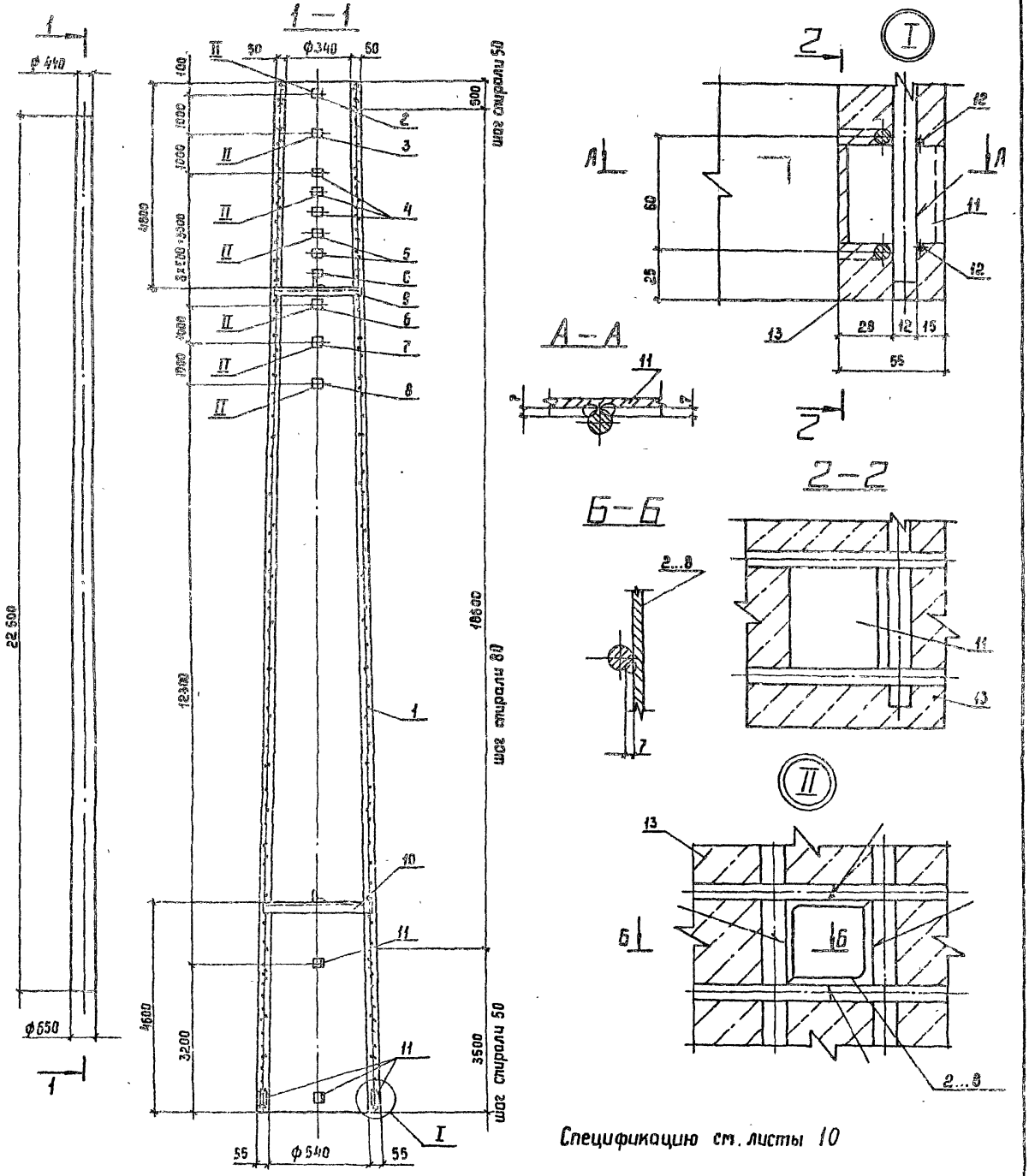

Спецификацию см. листы 10

				3.407.1 - 175.3 -10 СБ			
				Стойка СК 22.4 -1.1 Сборочный чертеж	Стадия	Масса	Масштаб
					Р	4833	—
Зав.ЛИВКОС	Сарелов		23.01.92		Лист 1	Листов 1	
ГИП	Пинчук		23.01.92		СЕВЗАПЭНЕРГОСЕТЬПРОЕКТ С.-Петербург		
Н.контр	Орлова		23.01.92				
Провер.	Волова		23.01.92				
Инж.	Яковлева		23.01.92				

Копир. Сопр. Формат А3

Формат	Зона	Поз	Обозначение	Наименование	Кол.	Примечание
				Документация		
А4			3.407.1-175.0 -00 ТО	Техническое описание		
А3			3.407.1-175.3 -10 СБ	Сборочный чертеж		
				Сборочные единицы		
А3		1	3.407.1-175.3 -33 СБ	Каркас КП 10	1	
А4		2	3.407.1-175.3 -51 СБ -09	Деталь Б221	1	
А4		3	-10	Деталь Б222	1	
А4		4	-11	Деталь Б224	3	
А4		5	-12	Деталь Б225	2	
А4		6	-13	Деталь Б226	2	
А4		7	-14	Деталь Б235	1	
А4		8	-15	Деталь Б237	1	
А4		9	3.407.1-175.3 -52СБ -02	Деталь Б240	1	
А4		10	-05	Деталь Б241	1	
				Детали		
А4		11	3.407.1-175.3 -55	Деталь Б202	6	
				Материалы		
		12		Проволока обыкновенная арматурная гладкая ф48I ГОСТ 8727-80		546 м
		13		Бетон класса В40		1.81 м³

Ведомость расхода стали см. лист 2

Инв. № подл.	Подпись и дата	Взам. инв. №

3.407.1-175.3 -10

Зав. НИЛКЭС	Горелов		23.01.92
ГИП	Пинчук		23.01.92
Н. контр.	Орлова		23.01.92
Провер.	Салита		23.01.92
Инж.	Яковлева		23.01.92

Стойка СК 22.4-1.1

Спецификация

Ведомость расхода стали

Стадия	Лист	Листов
Р	1	2

СЕВЗАПЭНЕРГОСЕТЬПРОЕКТ С.-Петербург

Формат А4

Ведомость расхода стали на элемент, кг

Марка элемента	Напрягаемая арматура класса А-V ГОСТ 5781-82 ф12	Напрягаемая арматура класса А-V ГОСТ 5781-82	Всего	Изделия арматурные. Арматура класса А-V ГОСТ 5781-82 ф12	Изделия арматурные. Арматура класса А-I ГОСТ 5781-82 ф8	Изделия арматурные. Арматура класса А-I ГОСТ 5781-82 ф4	Изделия арматурные. Арматура класса В-I ГОСТ 6727-80 ф4	Всего
СК 22.4-1.1	160.8		160.8	42.6	25.8		54.1	722.5

продолжение ведомости

Изделия закладные. Арматура класса А-I ГОСТ 5781-82 ф12	Изделия закладные. Прокат марки С245 ГОСТ 8509-86 L35×35×4	L40×40×4	L50×50×5	Итого	Всего	Общий расход
2.8	4.3	16.4	1.2	21.9	24.7	308.0

3.407.1-175.3 -10

Лист 2

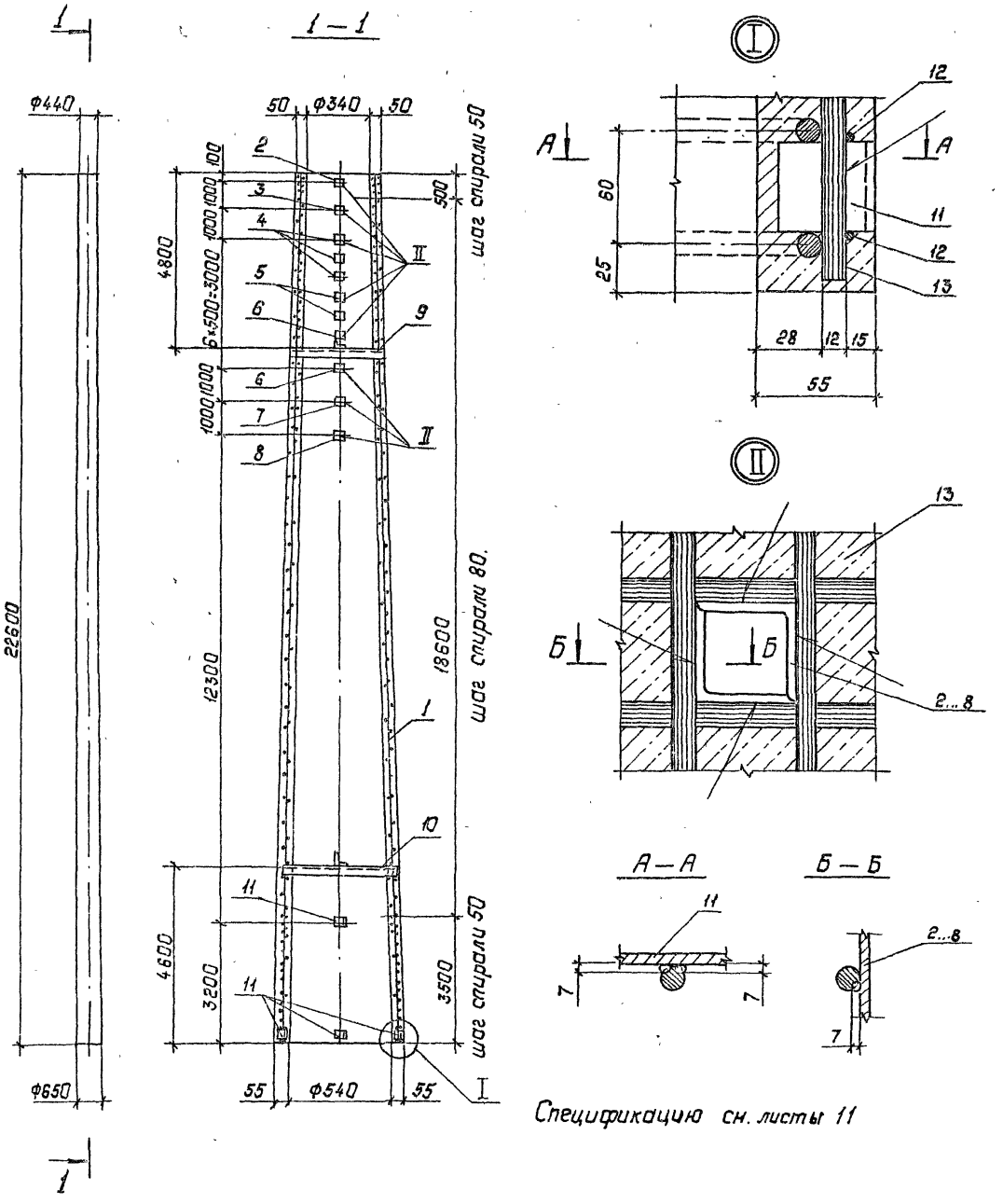

Спецификацию см. листы 11

Зав. нилкс	Горелов		23.01.92
ГИП	Пинчук		23.01.92
Н. контр	Орлова		23.01.92
Провер.	Салита		23.01.92
Инж.	Яковлева		23.01.92

3.407.1 - 175.3 – 11СБ

Стойка СК 22.4-1.3
Сборочный чертеж

Стадия	Масса	Масштаб
Р	4801	—

Лист 1 | Листов 1

СЕВЗАПЭНЕРГОСЕТЬПРОЕКТ
Санкт-Петербург

Копир. Польс

Формат А3

47

Формат	Зона	Поз.	Обозначение	Наименование	Кол.	Примечание
				Документация		
А4			3.407.1-175.0 - 00ТО	Техническое описание		
А3			3.407.1-175.3 - 11СБ	Сборочный чертеж		
				Сборочные единицы		
А3		1	3.407.1-175.3 - 34СБ	Каркас КП 11	1	
А4		2	3.407.1-175.3 - 51СБ -09	Деталь Б221	1	
А4		3	-10	Деталь Б222	1	
А4		4	-11	Деталь Б224	3	
А4		5	-12	Деталь Б225	2	
А4		6	-13	Деталь Б226	2	
А4		7	-14	Деталь Б236	1	
А4		8	-15	Деталь Б237	1	
А4		9	3.407.1-175.3-52СБ -02	Деталь Б240	1	
А4		10	-05	Деталь Б241	1	
				Детали		
А4		11	3.407.1-175.3 -55	Деталь Б202	6	
				Материалы		
		12		Проволока обыкновенная арматурная гладкая Ф4ВI ГОСТ6727-80		546 м
		13		Бетон класса В40		1.81 м³

Ведомость расхода стали см. лист 2

Инв.№ подл.	Подпись и дата	Взам.инв.№

3.407.1 - 175.3 - 11

Зав.№ пл.	Горелов		23.01.92
Гип	Пинчук		23.01.92
Н.контр.	Орлова		23.01.92
Провер.	Салита		23.01.92
Инж.№	Яковлева		23.01.92

Стойка СК22.4 - 1.3

Спецификация

Ведомость расхода стали

Стадия	Лист	Листов
Р	1	2

СЕВЗАПЭНЕРГОСЕТЬПРОЕКТ С. Петербург

Копир. Мод -

Ведомость расхода стали на элемент, кг

Марка элемента	Напрягаемая арматура класса К-7 ГОСТ 13840-68 Ф12	Всего	Изделия арматурные. Арматура класса А-V ГОСТ 5781-82 Ф12	А-I ГОСТ 5781-82 Ф8	В-I ГОСТ 6727-80 Ф4	Всего
СК 22.4 - 1.3	128.8	128.8	42,6	25,8	54.1	122.5

продолжение ведомости

Изделия закладные. Арматура класса А-I ГОСТ 5781-82 Ф12	Прокат марки С245 ГОСТ 8509-86 L35×35×4	L40×40×4	L50×50×5	Итого	Всего	Общий расход
2.8	4,3	16,4	1,2	21.9	24.7	276.0

Лист

3.407.1 - 175.3 - 11

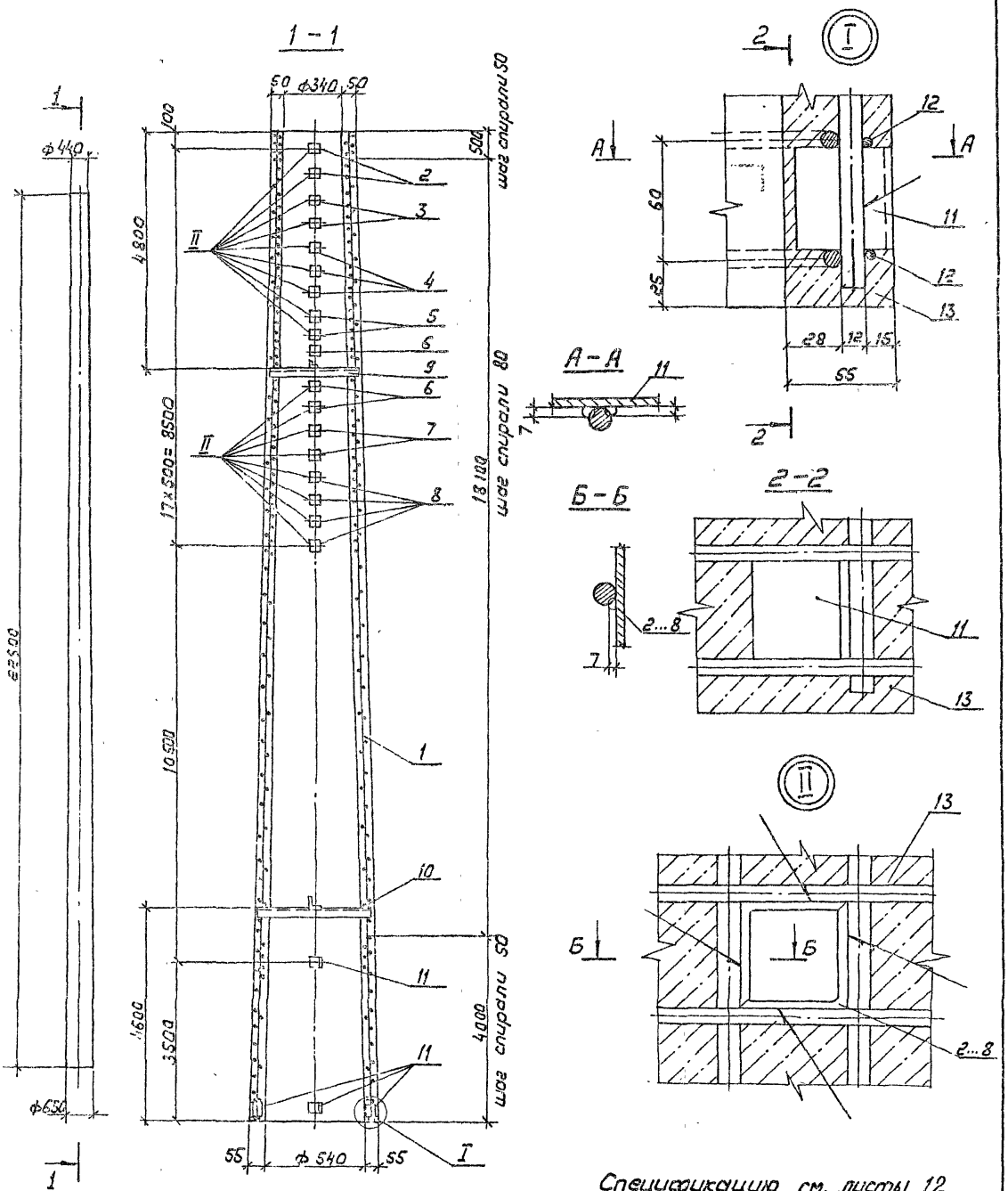

				3.407.1 - 175.3 - 12СБ			
				Стойка СК22.4 - 2.0 Сборочный чертеж	Стадия	Масса	Масштаб
					Р	4940	—
Зав.отд.	Горелов		23.01.92		Лист 1	Листов 1	
Гип	Пинчук		23.01.92		СЕВЗАПЭНЕРГОСЕТЬПРОЕКТ		
Н.контр.	Орлова		23.01.92		С. Петербург		
Провер.	Солита		23.01.92				
Инж.	Яковлева		23.01.92				

Копир. ЛМУ

Формат А3

Формат	Зона	Поз.	Обозначение	Наименование	Кол.	Примечание
				Документация		
А4			3.407.1-175.0-00ТО	Техническое описание		
А3			3.407.1-175.3-12СБ	Сборочный чертеж		
				Сборочные единицы		
А3		1	3.407.1-175.3-35СБ	Каркас КП 12	1	
А4		2	3.407.1-175.3-51СБ-09	Деталь Б221	2	
А4		3	-10	Деталь Б222	2	
А4		4	-11	Деталь Б224	3	
А4		5	-12	Деталь Б225	2	
А4		6	-13	Деталь Б226	3	
А4		7	-14	Деталь Б236	2	
А4		8	-15	Деталь Б237	4	
А4		9	3.407.1-175.3-52СБ-02	Деталь Б240	1	
А4		10	-05	Деталь Б241	1	
				Детали		
А4		11	3.407.1-175.3 -55	Деталь Б202	6	
				Материалы		
		12		Проволока обыкновенная арматурная гладкая Ф4 ВI ГОСТ 6727-80		547м
		13		Бетон класса В40		1.81м³

Ведомость расхода стали см. лист 2

Инв. N подл.	Подпись и дата	Взам. инв. N

3.407.1-175.3-12

Зав. Нач.	Горелов		23.01.92
ГИП	Пинчук		23.01.92
Ч. контр.	Орлова		23.01.92
Провер.	Сапита		23.01.92
Инженер	Яковлева		23.01.92

Стойка СК 22.4-2.0

Спецификация

Ведомость расхода стали

Стадия	Лист	Листов
Р	1	2

СЕВЗАПЭНЕРГОСЕТЬПРОЕКТ С.Петербург

Инв. N подл.	Подпись и дата	Взам. инв. N

Ведомость расхода стали на элемент, кг

Марка элемента	Напрягаемая арматура класса А-IV ГОСТ 5781-82 Ф12	Всего	Изделия арматурные. Арматура класса А-IV ГОСТ 5781-82 Ф12	А-I ГОСТ 5781-82 Ф8	В-I ГОСТ 6727-80 Ф4	Всего
СК 22.4-2.0	201	201	91.8	33.0	54.1	178.9

продолжение ведомости

Изделия закладные. Арматура класса А-I ГОСТ 5781-82 Ф12		Прокат марки С245 ГОСТ 8509-86 L35×35×4	L40×40×4	L50×50×5	Итого	Всего	Общий расход
2.8		4,3	27.0	1.2	32,5	35.3	415,2

3.407.1-175.3-12

Лист 2

27

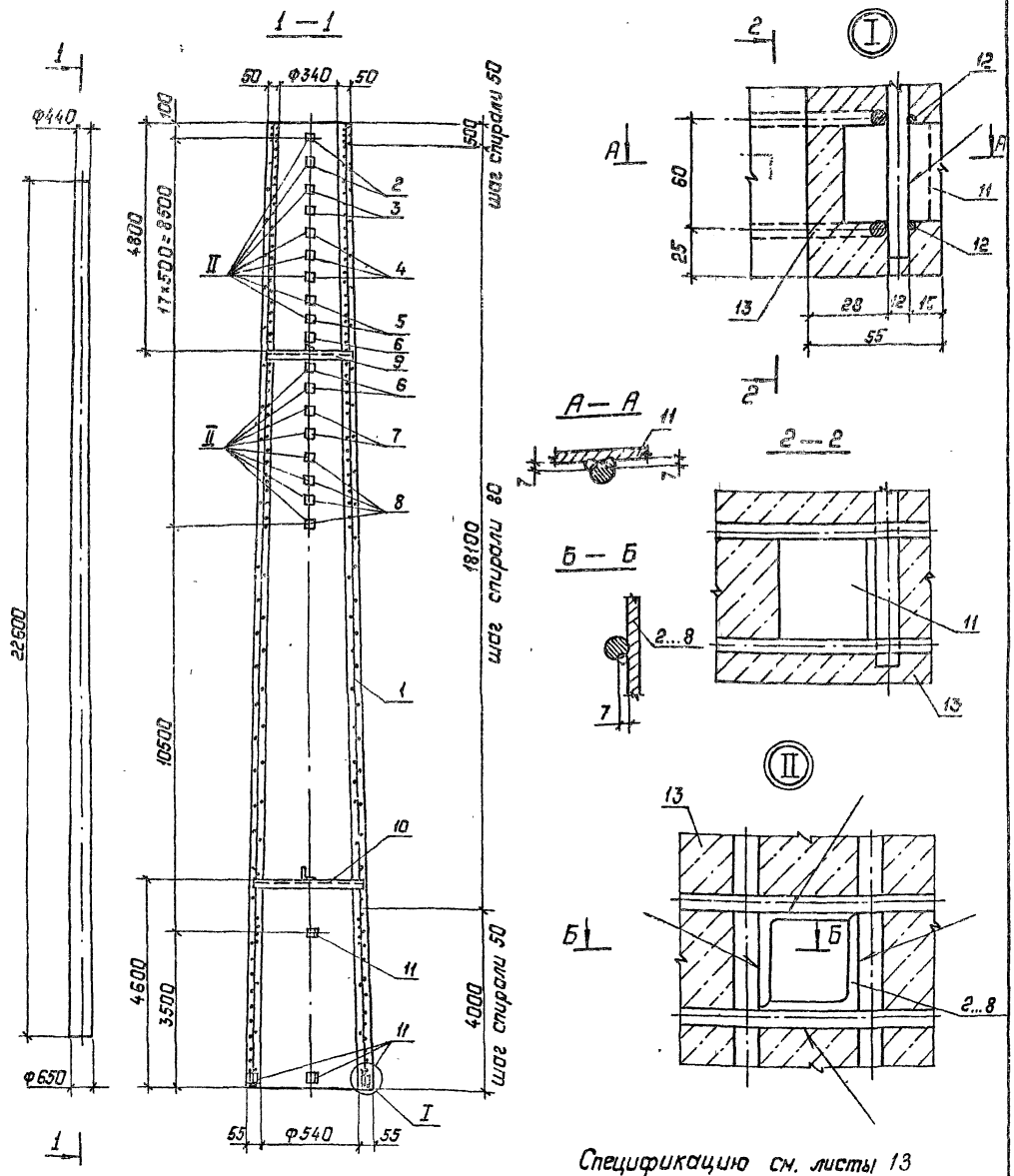

Спецификацию см. листы 13

Зав. лабор.	Горелов		23.01.92
ГИП	Пинчук		23.01.92
Н. контр.	Оболдва		23.01.92
Провер.	Салита		23.01.92
Инж.	Яковлева		23.01.92

3.407.1-175.3-13СБ

Стойка СК22.4-2.1
Сборочный чертеж.

Стадия	Масса	Масштаб
Р	4912	—
Лист 1	Листов 1	

СЕВЗАПЭНЕРГОСЕТЬПРОЕКТ
Санкт-Петербург

Копир. Польс

Формат А3

28

Формат	Зона	Поз.	Обозначение	Наименование	Кол.	Примечание
				Документация		
А4			3.407.1-175.0 — ДОТО	Техническое описание		
А3			3.407.1-175.3 — 13СБ	Сборочный чертеж		
				Сборочные единицы		
А3		1	3.407.1-175.3 — 36СБ	Каркас КП13	1	
А4		2	3.407.1-175.3 — 51СБ-09	Деталь Б221	2	
А4		3	—10	Деталь Б222	2	
А4		4	—11	Деталь Б224	3	
А4		5	—12	Деталь Б225	2	
А4		6	—13	Деталь Б226	3	
А4		7	—14	Деталь Б236	2	
А4		8	—15	Деталь Б237	4	
А4		9	3.407.1-175.3 — 52СБ-02	Деталь Б240	1	
А4		10	—05	Деталь Б241	1	
				Детали		
А4		11	3.407.1-175.3 — 55	Деталь Б202	6	
				Материалы		
		12		Проволока обыкновенная арматурная гладкая ф4 ВI ГОСТ 6727-80		547 м
		13		Бетон класса В40		1.81 м³

Ведомость расхода стали см. лист 2

3.407.1 - 175.3 — 13

Зав. нилпс	Горелов		23.01.92
Гип	Пинчук		23.01.92
Н. контр.	Орлова		23.01.92
Провер.	Салита		23.01.92
Инж.	Яковлева		23.01.92

Стойка СК22.4-21

Спецификация

Ведомость расхода стали

Стадия	Лист	Листов
Р	1	2

СЕВЗАПЭНЕРГОСЕТЬПРОЕКТ

Санкт-Петербург

Инв. № подл. | Подпись и дата | В зам. инв. №

Копир. Польс

Формат: А4

Ведомость расхода стали на элемент, кг

Марка элемента	Напрягаемая арматура класса А-V ГОСТ 5781-82 ф12	Напрягаемая арматура класса А-V ГОСТ 5781-82 ф12	Напрягаемая арматура класса Всего	Изделия арматурные. Арматура класса А-V ГОСТ 5781-82 ф12	Изделия арматурные. Арматура класса А-I ГОСТ 5781-82 ф8	Изделия арматурные. Арматура класса В-I ГОСТ 6727-80 ф4	Изделия арматурные. Всего
СК22.4-21	201.0		201.0	63.1	33.0	54.1	150.2

продолжение ведомости

Изделия закладные. Арматура класса А-I ГОСТ 5781-82 ф12	Изделия закладные. Прокат марки С245 ГОСТ 8509-86 ∟35×35×4	∟40×40×4	∟50×50×5	Итого	Всего	Общий расход
2.8	4.3	27.0	1.2	32.5	35.3	386.5

3.407.1 - 175.3 — 13

Лист 2

Инв. № подл. | Подпись и дата | В зам. инв. №

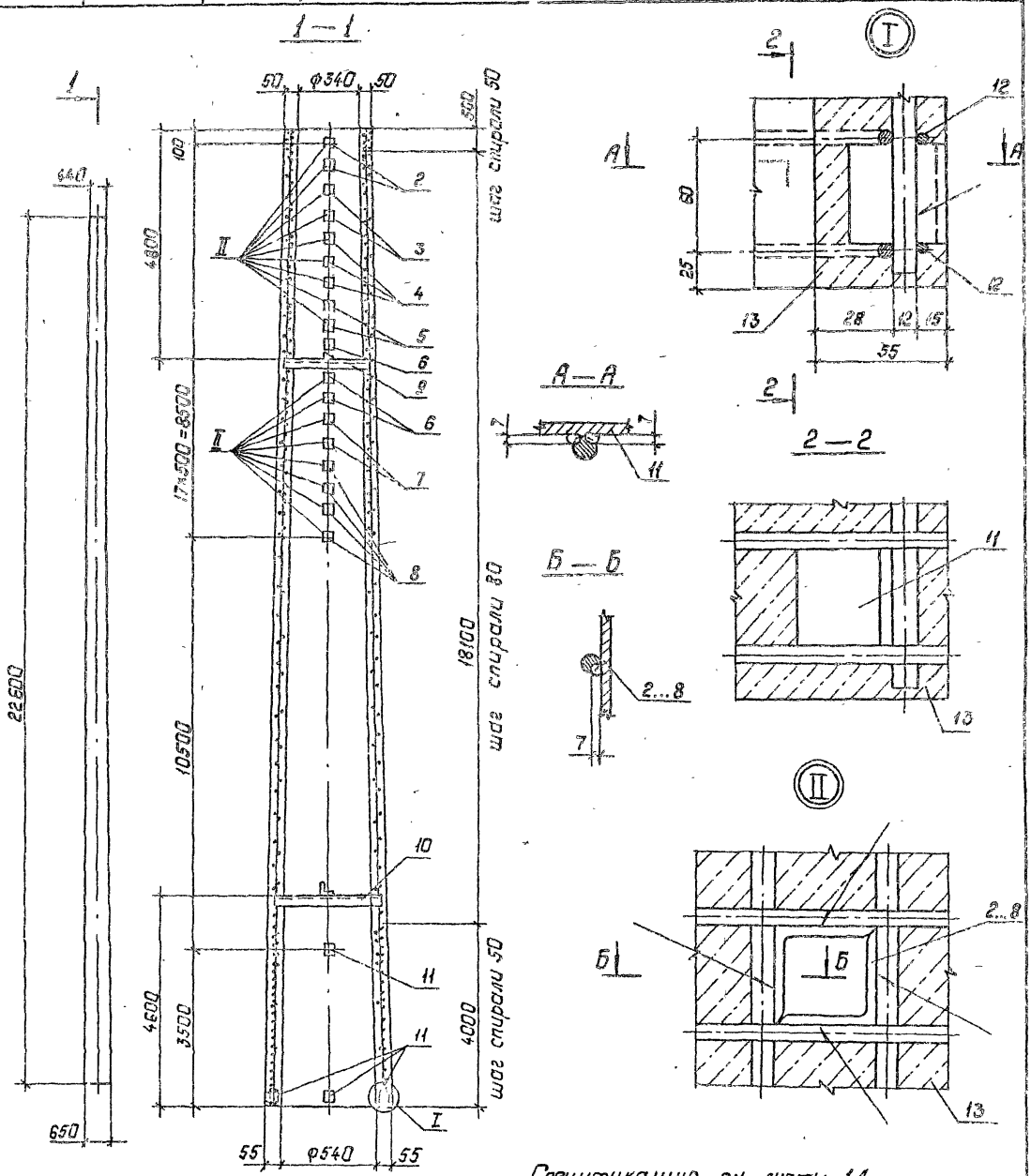

Спецификацию см. листы 14

				3.407.1 - 175.3 -14СБ	
				Стойка СК22.4-2.3 Сборочный чертеж	Стадия: Р; Масса: 4852; Масштаб: —
Зав.лабор.	Горелов		23.01.92		
ГИП	Пинчук		23.01.92		Лист 1; Листов 1
Н.контр.	Орлова		23.01.92		СЕВЗАПЭНЕРГОСЕТЬПРОЕКТ Санкт-Петербург
Провер.	Салита		23.01.92		
Инж.	Яковлева		23.01.92		

Копир. Польс

Формат А3

Формат	Зона	Поз.	Обозначение	Наименование	Кол.	Примечание
				Документация		
А4			3.407.1-175.0 — 00ТО	Техническое описание		
А3			3.407.1-175.3 — 14СБ	Сборочный чертеж		
				Сборочные единицы		
А3		1	3.407.1-175.3 — 37СБ	Каркас КП14	1	
А4		2	3.407.1-175.3 — 51ОБ — 09	Деталь Б221	2	
А4		3	— 10	Деталь Б222	2	
А4		4	— 11	Деталь Б224	3	
А4		5	— 12	Деталь Б225	2	
А4		6	— 13	Деталь Б226	3	
А4		7	— 14	Деталь Б236	2	
А4		8	— 15	Деталь Б237	4	
А4		9	3.407.1-175.3 — 52СБ — 02	Деталь Б240	1	
А4		10	— 05	Деталь Б241	1	
				Детали		
А4		11	3.407.1-175.3 — 55	Деталь Б202	6	
				Материалы		
		12		Проволока обыкновенная арматурная гладкая Ф4 ВI ГОСТ 6727-80		547м
		13		Бетон класса В40		1.81м³

Ведомость расхода стали см. лист 2

3.407.1-175.3 — 14

Зав. Нач.	С. Горелов		23.01.92
ГИП	Пинчик		23.01.92
Н. контр.	Орлова		23.01.92
Провер.	Салита		23.01.92
Инж.	Яковлева		23.01.92

Стойка СК22.4-2.3

Спецификация. Ведомость расхода стали

Стадия	Лист	Листов
Р	1	2

СЕВЗАПЭНЕРГОСЕТЬПРОЕКТ Санкт-Петербург.

Инв. № подл. | Подпись и дата | Взам. инв. №

Копир. Польс

Формат: А4

Ведомость расхода стали на элемент, кг

Марка элемента	Напрягаемая арматура класса К7 ГОСТ 13840-68 Ф12	Всего	Изделия арматурные. Арматура класса А-I ГОСТ 5781-82 Ф12	А-I Ф8	В-I ГОСТ 6727-80 Ф4	Всего
СК22.4-2.3	161.0	161.0	44.0	33.0	54.1	131.1

продолжение ведомости

Изделия закладные. Арматура класса А-I ГОСТ 5781-82 Ф12	Прокат марки С245 ГОСТ 8509-86 L35x35x4	L40x40x4	L50x50x5	Итого	Всего	Общий расход
2.8	4.3	27.0	1.2	32.5	35.3	327.4

3.407.1-175.3 — 14

Лист 2

Копир. Польс

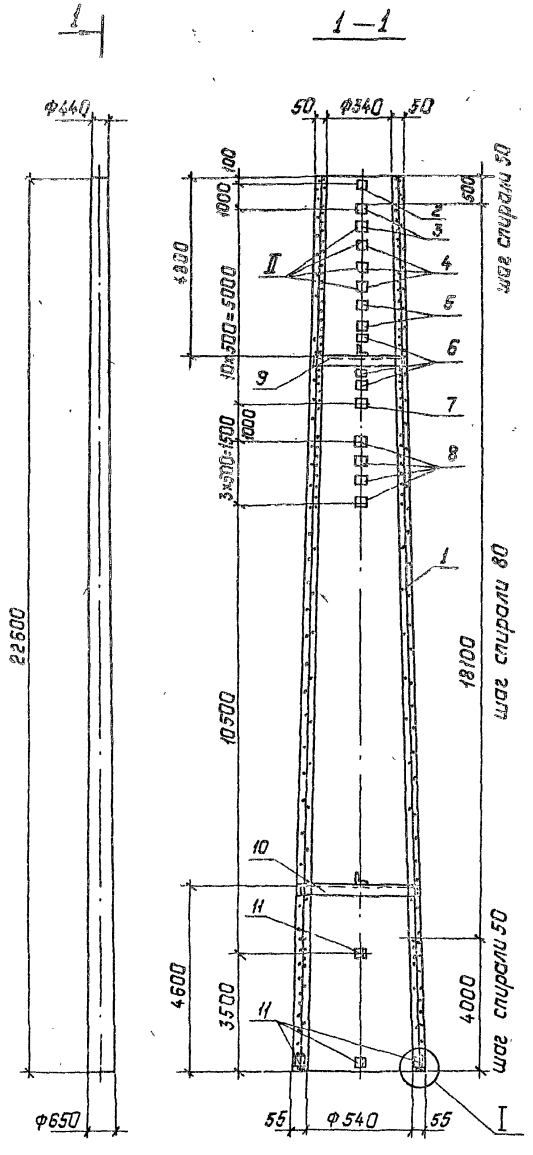

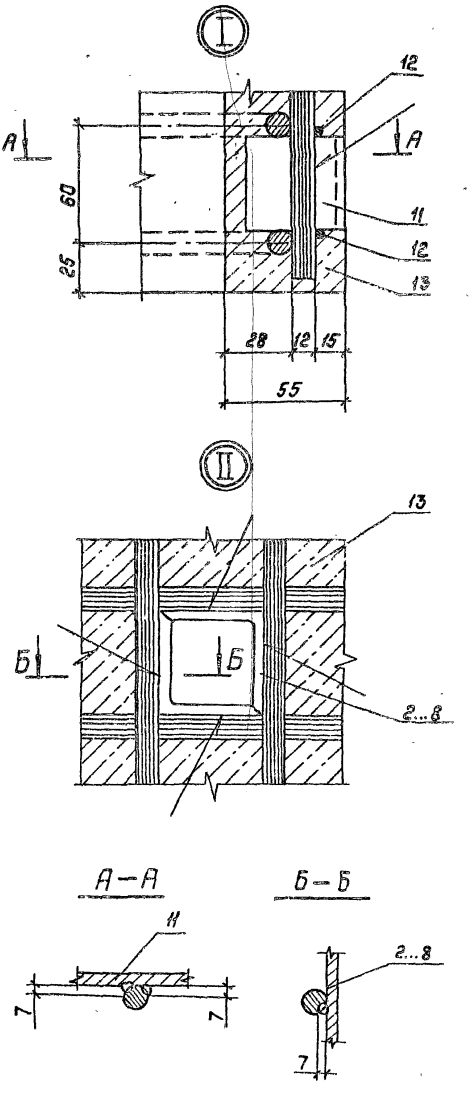

Спецификацию см. листы 15

			3.407.1 – 175.3 –15СБ
			Стойка СК 22.4 – 3.0 Сборочный чертеж
Стадия	Масса	Масштаб	
Р	5113	—	
Лист 1	Листов 1		
СЕВЗАПЭНЕРГОСЕТЬПРОЕКТ Санкт-Петербург			
Гип.	Горелов		23.01.92
ГИП	Пинчук		23.01.92
Н.контр.	Орлова		23.01.92
Провер.	Силита		23.01.92
Инж.	Яковлева		23.01.92

Копир. Полис

Формат: А3

Формат	Зона	Поз.	Обозначение	Наименование	Кол.	Примечание
				Документация		
А4			3.407.1-175.0 -00ТО	Техническое описание		
А3			-15СБ	Сборочный чертеж		
				Сборочные единицы		
А3		1	3.407.1-175.3 -38СБ	Каркас КП15	1	
А4		2	3.407.1-175.3 -51СБ -09	Деталь Б221	1	
А4		3	-10	Деталь Б222	2	
А4		4	-11	Деталь Б224	3	
А4		5	-12	Деталь Б225	2	
А4		6	-13	Деталь Б226	3	
А4		7	-14	Деталь Б236	1	
А4		8	-15	Деталь Б237	4	
А4		9	3.407.1-175.3-52СБ -02	Деталь Б240	1	
А4		10	-05	Деталь Б241	1	
				Детали		
А4		11	3.407.1-175.3 -55	Деталь Б202	6	
				Материалы		
		12		Проволока обыкновенная арматурная гладкая Ф 4 В I ГОСТ 6727-80		547м
		13		Бетон класса В40		1.81м³

Ведомость расхода стали см. лист 2

Инв. N подл.	Подпись и дата	Взам. инв. N

Зав. ниткэс	Горелов		23.01.92
ГИП	Пинчук		23.01.92
Н. контр.	Орлова		23.01.92
Провер.	Салита		23.01.92
Инж.	Яковлева		23.01.92

3.407.1 - 175.3 - 15

Стойка СК 22.4-3.0

Спецификация

Ведомость расхода стали

Стадия	Лист	Листов
Р	1	2

СЕВЗАПЭНЕРГОСЕТЬПРОЕКТ С. Петербург

Инв. N подл.	Подпись и дата	Взам. инв. N

Ведомость расхода стали на элемент, кг

Марка элемента	Напрягаемая арматура класса А-IV ГОСТ 5781-82 Ф12	Напрягаемая арматура класса А-IV ГОСТ 5781-82 Всего	Изделия арматурные. Арматура класса А-IV ГОСТ 5781-82 Ф12	Изделия арматурные. Арматура класса А-I ГОСТ 5781-82 Ф9	Изделия арматурные. Арматура класса В-I ГОСТ 6727-80 Ф4	Изделия арматурные. Всего
СК 22.4-3.0	321.6	321.6	149.3	30.6	54.1	234.0

продолжение ведомости

Изделия закладные. Арматура класса А-I ГОСТ 5781-82 Ф12	Изделия закладные. Прокат марки С245 ГОСТ 8509-86 L35x35x4	L40x40x4	L50x50x5	Итого	Всего	Общий расход
28	4,3	24.1	1.2	29.6	32.4	588.0

3.407.1 - 175.3 - 15

Копир. Гол.

Лист 2

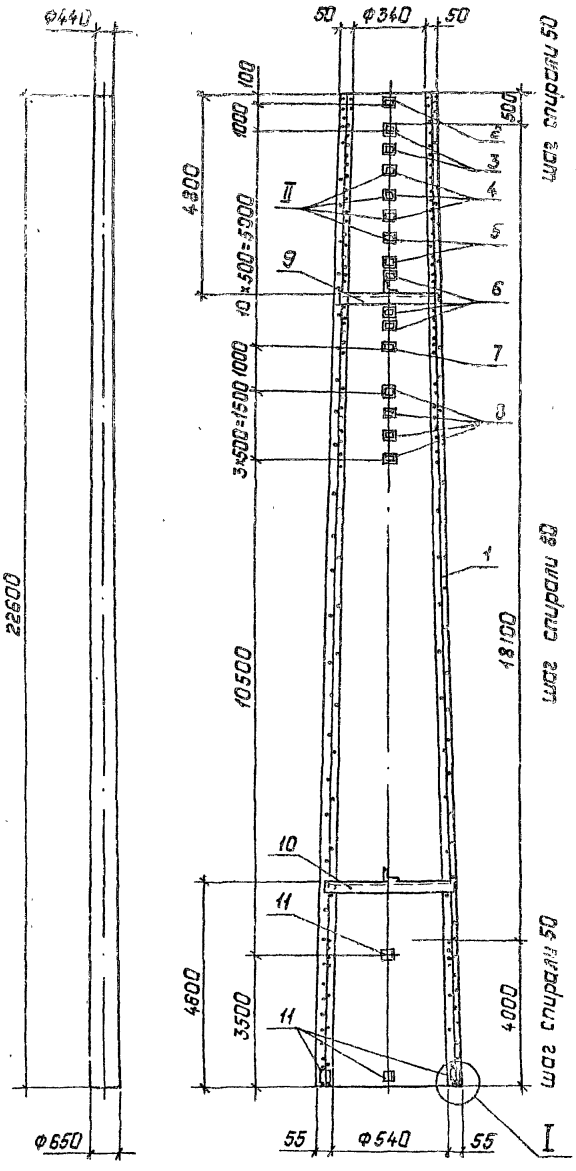

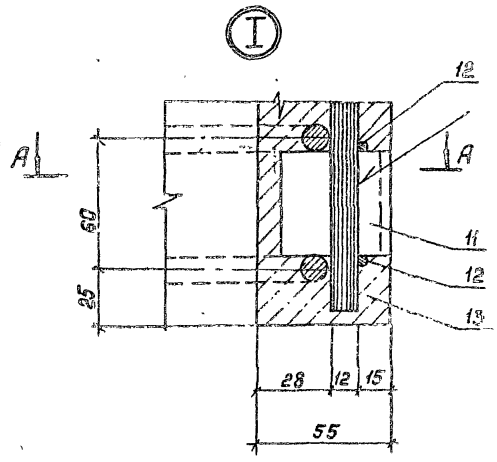

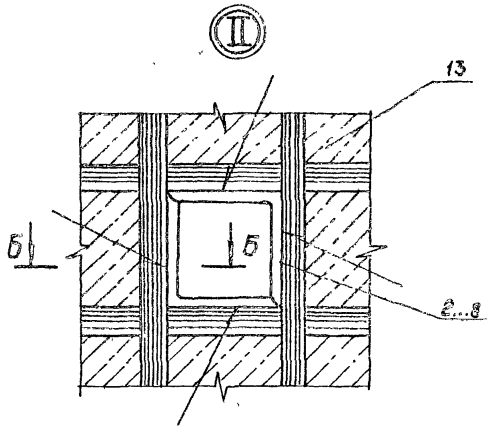

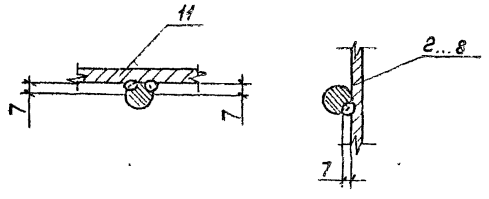

Спецификацию см. листы 16

Зав.НИЛК	Горелов		23.01.92
ГИП	Пинчук		23.01.92
Н.контр.	Орлова		23.01.92
Пр.Зер.	Салата		23.01.92
Инж.	Яковлева		23.01.92

3.407.1-175.3-16СБ

Стойка СК 22.4-3.1
Сборочный чертеж

Стадия	Масса	Масштаб
Р	5088	—
Лист 1	Листов 1	

СЕВЗАПЭНЕРГОСЕТЬПРОЕКТ
Санкт-Петербург

Копир. Польс

Формат А3

Формат	Зона	Поз.	Обозначение	Наименование	Кол	Примечание
				Документация		
А4			3.407.1-175.0 -ПОТО	Техническое описание		
А3			3.407.1-175.3 -16СБ	Сборочный чертеж		
				Сборочные единицы		
А3		1	3.407.1-175.3 -39СБ	Каркас КП 16	1	
А4		2	3.407.1-175.3 -51СБ-09	Деталь Б221	1	
А4		3	-10	Деталь Б222	2	
А4		4	-11	Деталь Б224	3	
А4		5	-12	Деталь Б225	2	
А4		6	-13	Деталь Б226	3	
А4		7	-14	Деталь Б236	1	
А4		8	-15	Деталь Б237	4	
А4		9	3.407.1-175.3-52СБ-02	Деталь Б240	1	
А4		10	-05	Деталь Б241	1	
				Детали		
А4		11	3.407.1-175.3 -55	Деталь Б202	6	
				Материалы		
		12		Проволока обыкновенная арматурная гладкая ф4 В I ГОСТ 6727-80		547м
		13		Бетон класса В40		1.81м³

Ведомость расхода стали см. лист 2.

Инв.№ подл. | Подпись и дата | Взам.инв.№

Н.контр.	Горелов		23.01.92
ГИП	Линчук		23.01.92
Н.контр.	Орлова		23.01.92
Пров.со.	Сапунг		23.01.92
Инж.	Яковлева		23.01.92

3.407.1-175.3 -16

Стойка СК22.4 - 3.1

Спецификация

Ведомость расходов стали

Стадия	Лист	Листов
Р	1	2

СЕВЗАПЭНЕРГОСЕТЬПРОЕКТ
С. Петербург

Ведомость расхода стали на элемент, кг

Марка элемента	Напрягаемая арматура класса			Изделия закладные										Всего
	А-V		Всего	Арматура класса										
	ГОСТ 5781-82			А-I			А-III							
	ф12			ф8			ф10							
СК 22.4-3.1	321.6		321.6	124.4			30.6							209.1

Изделия закладные

Арматура класса	Прокат марки						Всего	Общий расход
А-I	С245							
ГОСТ 5781-82	ГОСТ 8509-86							
ф12	4.35×54	L40×40×4	L50×50×5	Итого				
2.8	4.3	24.1	1.2	29.6			32.4	563.1

Продолжение ведомости

Инв.№ подл. | Подпись и дата | Взам.инв.№

3.407.1-175.3 -16

Лист 2

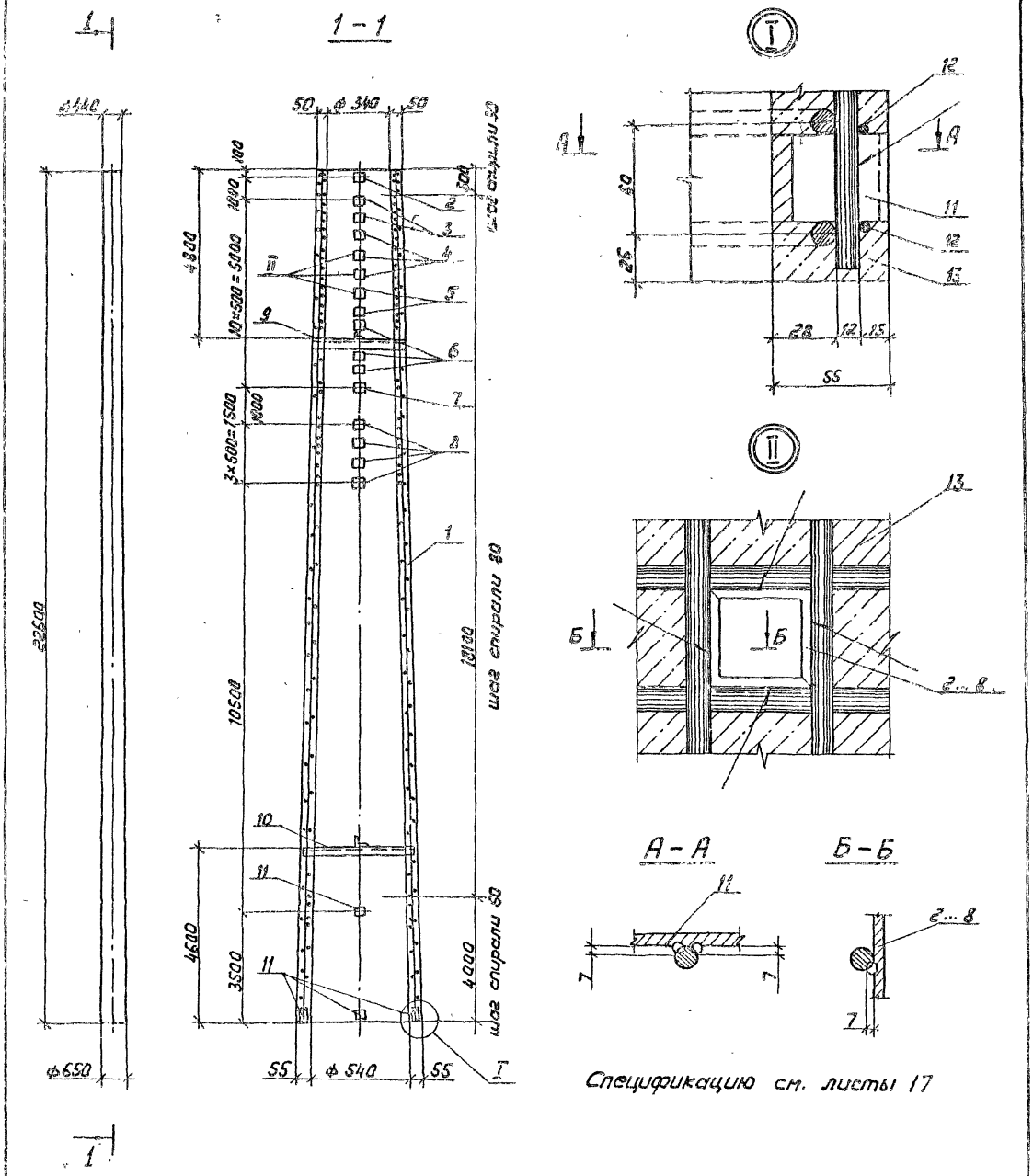

				3.407.1 - 175.3 - 17СБ			
				Стойка СК22.4-3.3 Сборочный чертеж	Стадия	Масса	Масштаб
					Р	5000	—
Зав.отдел	Горелов		23.01.92		Лист 1	Листов 1	
ГИП	Пинчук		23.01.92		СЕВЗАПЭНЕРГОСЕТЬПРОЕКТ		
Н.контр.	Орлова		23.01.92		С.Петербург		
Провер.	Сапита		23.01.92				
Инженер	Яковлева		23.01.92				

Копир. Лист

Формат А3

Формат	Зона	Поз.	Обозначение	Наименование	Кол.	Примечание
				Документация		
А4			3.407.1-175.0-0070	Техническое описание		
А3			3.407.1-175.3-17СБ	Сборочный чертеж		
				Сборочные единицы		
А3		1	3.407.1-175.3-40СБ	Каркас КП17	1	
А4		2	3.407.1-175.3-51СБ-09	Деталь Б221	1	
А4		3	-10	Деталь Б222	2	
А4		4	-11	Деталь Б224	3	
А4		5	-12	Деталь Б225	2	
А4		6	-13	Деталь Б226	3	
А4		7	-14	Деталь Б236	1	
А4		8	-15	Деталь Б237	4	
А4		9	3.407.1-175.3-52СБ-02	Деталь Б240	1	
А4		10	-05	Деталь Б241	1	
				Детали		
А4		11	3.407.1-175.3-55	Деталь Б202	6	0.2кг
				Материалы		
		12		Проволока обыкновенная арматурная гладкая ф4 ВI ГОСТ 6727-80		547м
		13		Бетон класса В40		1.81м³

Ведомость расхода стали см. лист 2

Зав.НИЛКС	Горелов		23.01.92
ГИП	Пинчук		23.01.92
Н.контр	Полова		23.01.92
Провер.	Солита		23.01.92
Инж.	Яковлева		23.01.92

3.407.1-175.3-17

Стойка СК22.4-3.3

Спецификация

Ведомость расхода стали

Стадия	Лист	Листов
Р	1	2

СЕЗДАНЬ КЕРГОСЕТЬПРОЕКТ Санкт-Петербург

Инв.№ подл. | Подпись и дата | Взам.инв.№

Копир. Польс Формат: А4

Ведомость расхода стали на элемент, кг

Марка элемента	Напрягаемая арматура класса К7 ГОСТ 13840-68 ф12		Всего	Изделия арматурные. Арматура класса А-V ГОСТ 5781-82 ф12		А-I ф8		В-I ГОСТ 6727-80 ф4		Всего
СК22.4-3.3	257.6		257.6	100.7		30.6		54.1		185.4

продолжение ведомости.

Изделия закладные. Арматура класса А-I ГОСТ 5781-82 ф12			Прокат марки С245 ГОСТ 8509-86 L35x35x4	L40x40x4	L50x50x5	Итого	Всего	Общий расход
2.8			4.3	24.1	1.2	29.6	32.4	475.4

3.407.1-175.3-17

Копир. Польс Формат: А4

Инв.№ подл. | Подпись и дата | Взам.инв.№

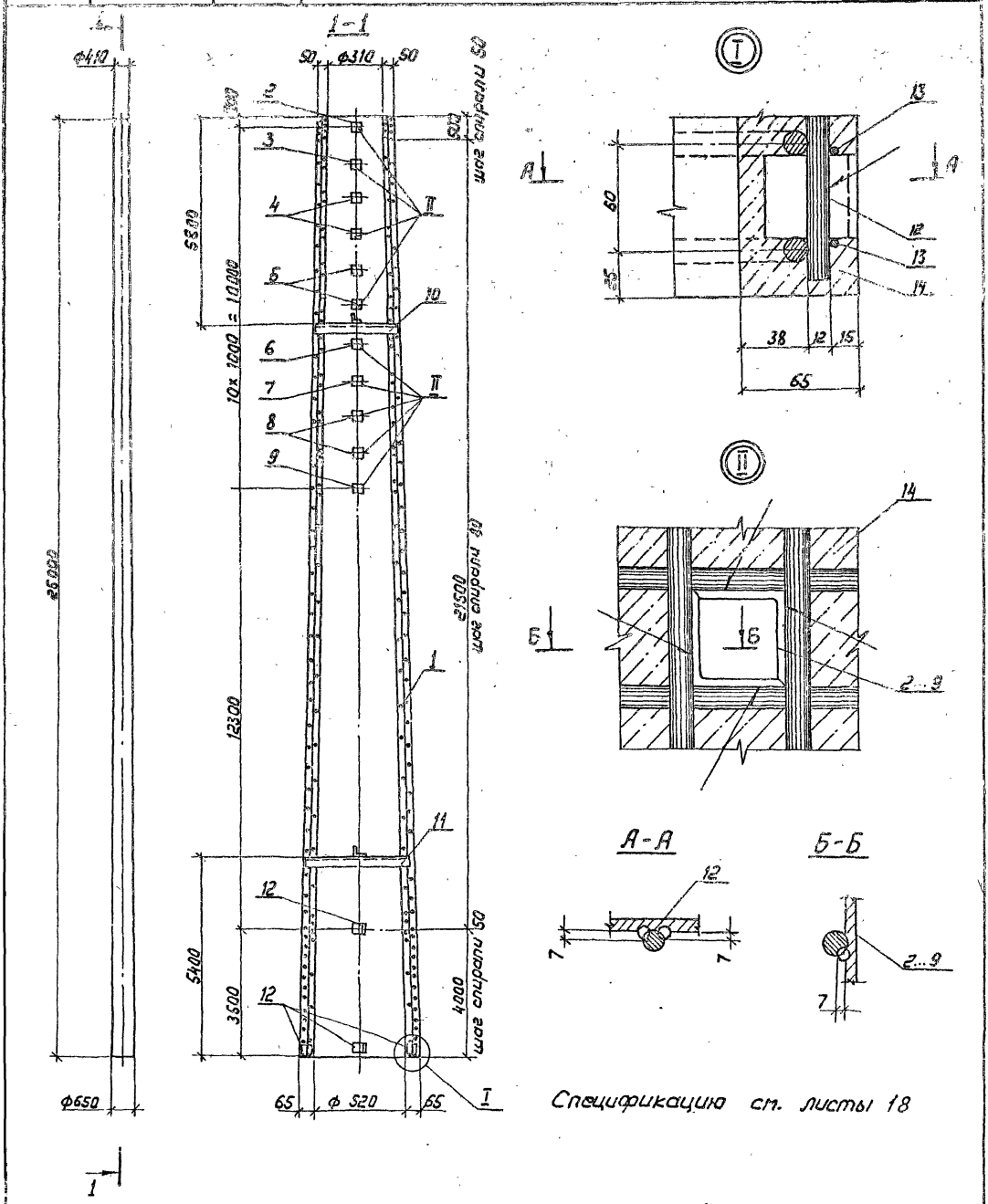

Спецификацию см. листы 18

				3.407.1 - 175.3 - 18 СБ		
				Стойка СК 26.3-1.0 Сборочный чертеж	Стадия	Масса	Масштаб
					Р	5977	—
Зав.пр.инж.	Горелов		23.01.92		Лист 1	Листов 1
ГИП	Пинчук		23.01.92		СЕВЗАПЭНЕРГОСЕТЬПРОЕКТ С Петербург	
Н.контр.	Орлова		23.01.92			
Провер.	Салита		23.01.92			
Инженер	Яковлева		23.01.92			

Копир. Лоз-

Формат А3

38

Формат	Зона	Поз.	Обозначение	Наименование	Кол.	Примечание
				Документация		
А4			3.407.1-175.0 — 00ТО	Техническое описание		
А3			3.407.1-175.3 — 18СБ	Сборочный чертеж		
				Сборочные единицы		
А3		1	3.407.1-175.3 — 41СБ	Каркас КП18	1	
А4		2	3.407.1-175.3 — 51СБ-06	Деталь Б217	1	
А4		3	—07	Деталь Б218	1	
А4		4	—08	Деталь Б220	2	
А4		5	—10	Деталь Б222	2	
А4		6	—11	Деталь Б224	1	
А4		7	—12	Деталь Б225	1	
А4		8	—13	Деталь Б226	2	
А4		9	—14	Деталь Б236	1	
А4		10	3.407.1-175.3 — 52СБ-01	Деталь Б206	1	
А4		11	—04	Деталь Б207	1	
				Детали		
А4		12	3.407.1-175.3 — 55	Деталь Б202	6	
				Материалы		
		13		Проволока обыкновенная арматурная гладкая ф4ВI ГОСТ 6727-80		6.05м
		14		Бетон класса В40		2,2м³

Ведомость расхода стали см. лист 2

Зав. ВИПЭС	Горелов		23.01.92
ГИП	Пинчук		23.01.92
Н. контр.	Орлова		23.01.92
Провер.	Салита		23.01.92
Инж.	Яковлева		23.01.92

3.407.1-175.3 — 18

Стойка СК26.3-1.0

Спецификация

Ведомость расхода стали

Стадия	Лист	Листов
Р	1	2

СЕВЗАПЭНЕРГОСЕТЬПРОЕКТ

Санкт-Петербург

Инв. № подл. | Подпись и дата | Взам. инв. №

Копир. Польс

Формат: А4

Ведомость расхода стали на элемент, кг

Марка элемента	Напрягаемая арматура класса А-IV ГОСТ 5781-82 ф12	Всего	Изделия арматурные. Арматура класса А-IV ГОСТ 5781-82 ф12	А-I ГОСТ 5781-82 ф8	В-I ГОСТ 6727-80 ф4	Всего
СК26.3-1.0	231.0	231.0	136.5	25.8	59.9	222.2

продолжение ведомости

Изделия закладные. Арматура класса А-I ГОСТ 5781-82 ф12	Прокат марки С245 ГОСТ 8509-86 L35×35×4	L40×40×4	L50×50×5	Итого	Всего	Общий расход
2,8	4,1	15,7	1,2	21,0	23,8	477,0

3.407.1-175.3 — 18

Лист 2

Копир. Польс

Формат: А4

Инв. № подл. | Подпись и дата | Взам. инв. №

Инв.№ подл. | Подпись и дата | Взам.инв.№

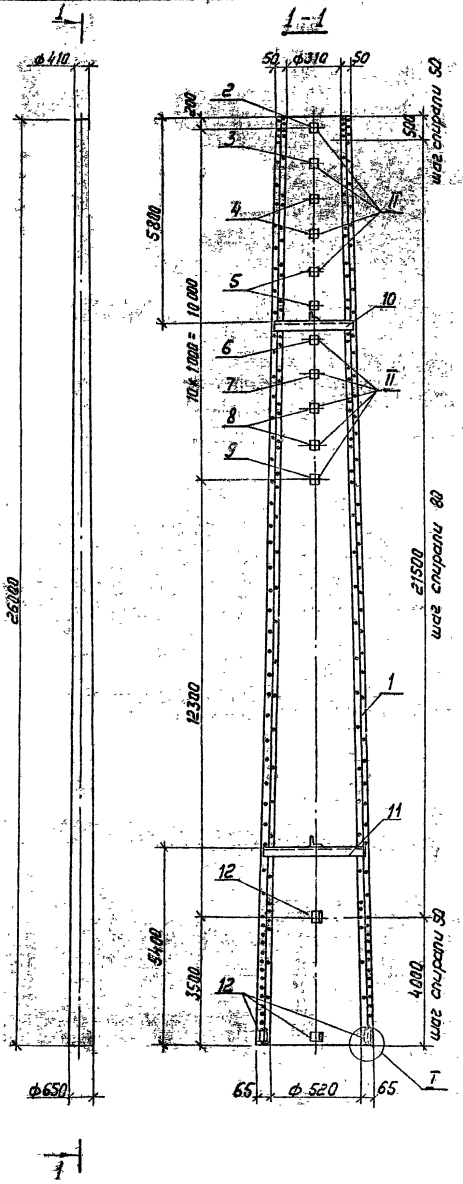

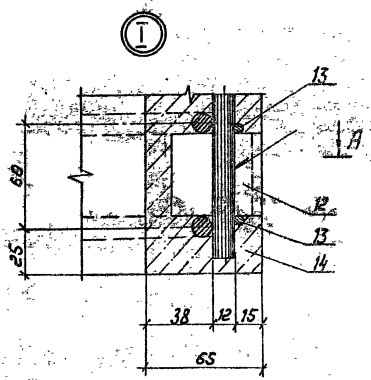

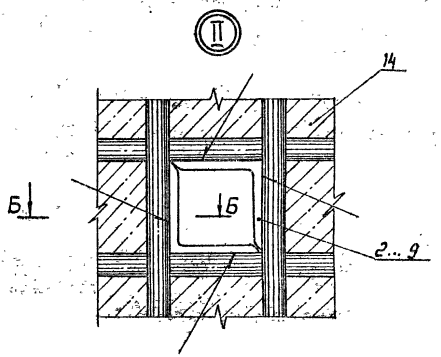

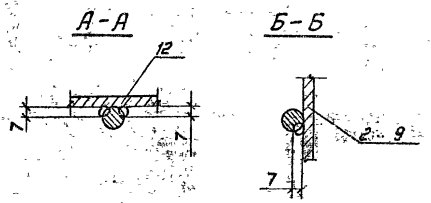

Спецификацию см. листы 19

				3.407.1-175.3-19 СБ	
				Стойка СК26.3-1.1 Сварочный чертеж	Стадия: Р; Масса: 5836; Масштаб: —
ГИП	Пинчук		23.01.92		Лист 1; Листов 1
Н.контр.	Орлова		23.01.92		СЕВЗАПЭНЕРГОСЕТЬПРОЕКТ С. Петербург
Провер.	Салита		23.01.92		
Разраб.	Яковлева		23.01.92		

Копир. Инв.№

Формат А3

Формат	Зона	Поз.	Обозначение	Наименование	Кол.	Примечание
				Документация		
А4			3.407.1-175.0-00 ТО	Техническое описание		
А3			3.407.1-175.3-19 СБ	Сборочный чертеж		
				Сборочные единицы		
А3		1	3.407.1-175.3-42СБ	Каркас КП19	1	
А4		2	3.407.1-175.3-51СБ-06	Деталь Б217	1	
А4		3	-07	Деталь Б218	1	
А4		4	-08	Деталь Б220	2	
А4		5	-10	Деталь Б222	2	
А4		6	-11	Деталь Б224	1	
А4		7	-12	Деталь Б225	1	
А4		8	-13	Деталь Б226	2	
А4		9	-14	Деталь Б236	1	
А4		10	3.407.1-175.3 -52СБ-01	Деталь Б206	1	
А4		11	-04	Деталь Б207	1	
				Детали		
А4		12	3.407.1-175.3 -55	Деталь Б202	6	
				Материалы		
		13		Проволока обыкновенная арматурная гладкая ф 4 6I ГОСТ 6727-80		605мм
		14		Бетон класса В40		2,2м³

Ведомость расхода стали см. лист 2

Зав. Нилкс	Горелов		23.01.92	
ГИП	Пинчук		23.01.92	
Н. контр.	Орлова		23.01.92	
Провер.	Салита		23.01.92	
Инж.	Яковлева		23.01.92	

3.407.1-175.3-19

Стойка СК26.3-1.1
Спецификация
Ведомость расхода стали

Стадия	Лист	Листов
Р	1	2

СЕВЗАПЭНЕРГОСЕТЬПРОЕКТ
Санкт-Петербург

Инв. № подл. | Подпись и дата | Взам. инв. №

Копир. Польс

Формат: А4

41

Ведомость расхода стали на элемент, кг

Марка элемента	Напрягаемая арматура класса А-V ГОСТ 5781-82 ф12	Всего	Изделия арматурные: Арматура класса А-V ГОСТ 5781-82 ф12	А-I ГОСТ 5781-82 ф8	В-I ГОСТ 6727-80 ф4	Всего
СК26.3-1.1	231.0	231,0	95,5	25.8	59.9	181.2

продолжение ведомости

Изделия закладные: Арматура класса А-I ГОСТ 5781-82 ф12	Прокат марки С245 ГОСТ 8509-86 L35x35x4	L40x40x4	L50x50x5	Итого	Всего	Общий расход
2.8	4.1	15.7	1.2	21.0	23.8	436.0

3.407.1-175.3-19

Лист 2

Копир. Польс

Формат А4

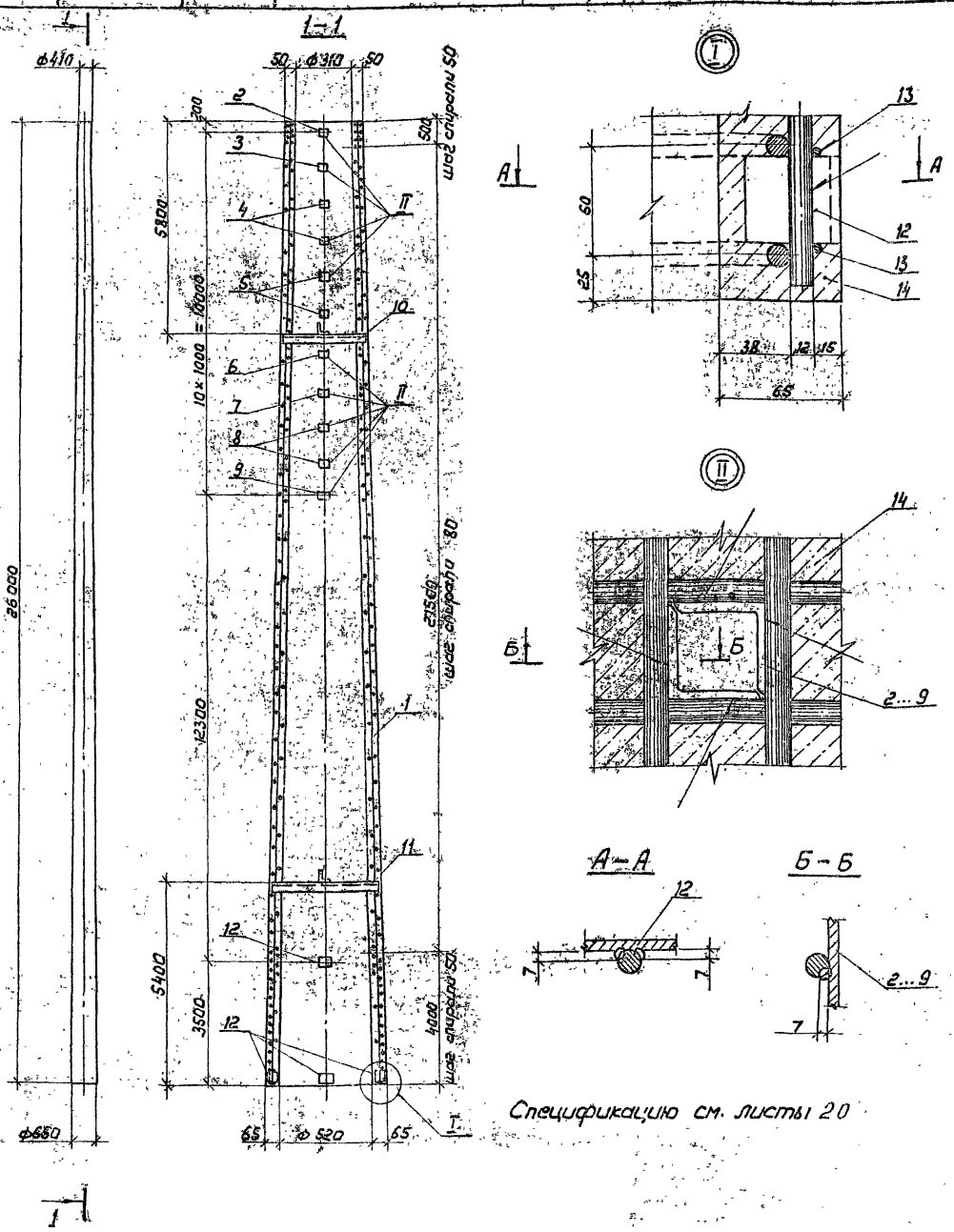

Спецификацию см. листы 20

Разраб.	Горелов		23.01.92
ГИП	Пинчук		23.01.92
Н.контр.	Орлова		23.01.92
Проверил	Салита		23.01.92
Инженер	Яблева		23.01.92

3.407.1-175.3-20 СБ

Стойка СК 26.3-1.3

Сборочный чертеж

Стадия	Масса	Масштаб
Р	5864	—

Лист 1 Листов 1

СЕВЗАПЭНЕРГОСЕТЬПРОЕКТ
С. Петербург

Копировал

Формат А3

Формат	Зона	Поз.	Обозначение	Наименование	Кол.	Примечание
				Документация		
А4			3.407.1-175.3-0070	Техническое описание		
А3			3.407.1-175.3 -20СБ	Сборочный чертеж		
				Сборочные единицы		
А3		1	3.407.1-175.3 -43СБ	Каркас КП20	1	
А4		2	3.407.1-175.3 -51СБ-06	Деталь Б217	1	
А4		3	-07	Деталь Б218	1	
А4		4	-08	Деталь Б220	2	
А4		5	-10	Деталь Б222	2	
А4		6	-11	Деталь Б224	1	
А4		7	-12	Деталь Б225	1	
А4		8	-13	Деталь Б226	2	
А4		9	-14	Деталь Б236	1	
А4		10	3.407.1-175.3 -52СБ-01	Деталь Б206	1	
А4		11	-04	Деталь Б207	1	
				Детали		
А4		12	3.407.1-175.3 -55	Деталь Б202	6	
				Материалы		
		13		Проволока обыкновенная арматурная гладкая ф4 ВI ГОСТ6727-80		605м
		14		Бетон класса В40		2.2м³

Ведомость расхода стали см. лист 2

Инв.№ подл. | Подпись и дата | Взам. инв.№

3.407.1-175.3 -20

Зав.лаб.	Горелов		23.01.92
ГИП	Пинчук		23.01.92
Н.контр.	Орлова		25.01.92
Пров.	Салита		23.01.92
Инж.	Яковлева		23.01.92

Стойка СК26.3-1.5
Спецификация
Ведомость расхода стали

Стадия	Лист	Листов
Р	1	2

СЕВЗАПМЕТРОСТЕЛЬПРОЕКТ
Санкт-Петербург

Копир. Польс Формат: А4

Ведомость расхода стали на элемент, кг

Марка элемента	Напрягаемая арматура класса К7 ГОСТ 13840-68 ф12	Всего	Изделия арматурные: Арматура класса А-I ГОСТ 5781-82 ф8	Всего
СК26.3-1.3	186.0	186.0	25.8	25.8

продолжение ведомости

Марка элемента	Изделия закладные: Арматура класса А-I ГОСТ 5781-82 ф12	Прокат марки С245 ГОСТ 8509-86 L35x35x4	L40x40x4	L50x50x5	Итого	Всего	Общий расход
СК26.3-1.3	2.8	4.1	15.7	1.2	21.0	23.8	384.1

Марка элемента	Изделия арматурные: Арматура класса А-I ГОСТ 6727-80 ф4	В-I	Всего
СК26.3-1.3	69.9		154.3

Инв.№ подл. | Подпись и дата | Взам. инв.№

3.407.1-175.3 -20

Лист 2

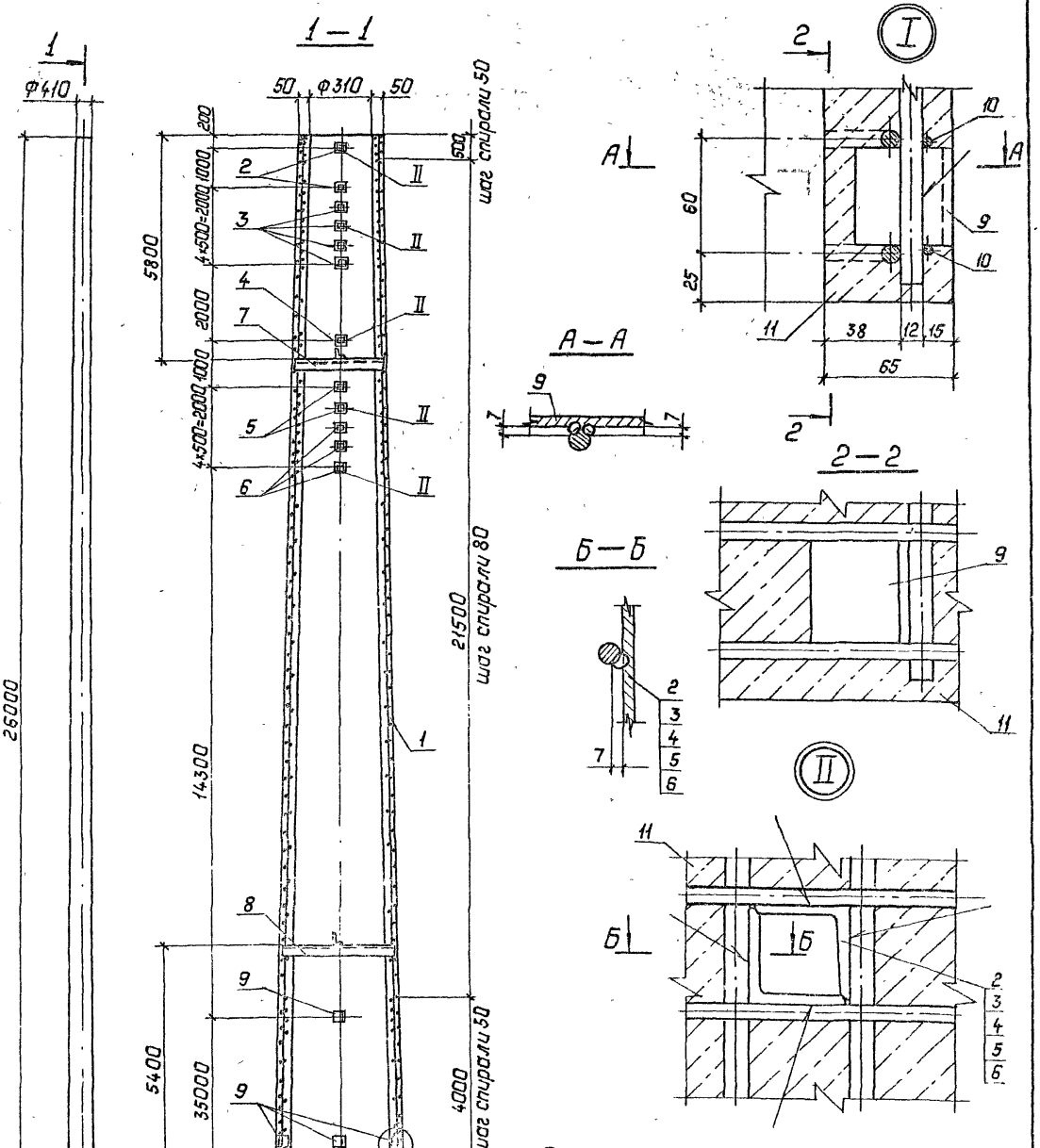

Спецификацию см. листы 21

				3.407.1-175.3-21СБ	
				Стойка СК26.3-2.0 Сборочный чертеж	Стадия: Р; Масса: 6116; Масштаб: —
Зав.лабор.	Горелав		23.01.92		Лист 1; Листов 1
ГИП	Пинчук		23.01.92		СЕВЗАПЭНЕРГОСЕТЬПРОЕКТ Санкт-Петербург
Н.контр.	Орлова		23.01.92		
Пробр.	Салута		23.01.92		
Инж.	Яковлева		23.01.92		

Копир. Польс. Формат А3

Формат	Зона	Поз.	Обозначение	Наименование	Кол.	Примечание
				Документация		
А4			3.407.1-175.0 -0070	Техническое описание		
А3			3.407.1-175.3 -21СБ	Сборочный чертеж		
				Сборочные единицы		
А3		1	3.407.1-175.3 -44СБ	Каркас КП21	1	
А4		2	3.407.1-175.3 -51СБ -16	Деталь Б228	2	
А4		3	-17	Деталь Б229	4	
А4		4	-18	Деталь Б230	1	
А4		5	-19	Деталь Б231	2	
А4		6	-20	Деталь Б232	3	
А4		7	3.407.1-175.3 -52СБ -01	Деталь Б206	1	
А4		8	-04	Деталь Б207	1	
				Детали		
А4		9	3.407.1-175.3 -55	Деталь Б202	6	
				Материалы		
		10		Проволока обыкновенная арматурная гладкая ф4 В1 ГОСТ 6727-80		605м
		11		Бетон класса В40		2.15м³

Ведомость расхода стали см. лист 2

Инв.№ подл. | Подпись и дата | Взам.инв.№

Нач.отд.	Горелов		23.01.92	3.407.1-175.3-21		
Гип	Пинчук		23.01.92	Стойка СК 26.3-2.0	Стадия: Р	Лист: 1	Листов: 2
Нач.сект.	Долба		23.01.92	Спецификация		
Провер.	Салита		23.01.92	Ведомость расхода стали	Ленэнергосетьпроект, С.Петербург	
Н.контр.	Агапова		23.01.92			

Ведомость расхода стали на элемент, кг

Марка элемента	Напрягаемая арматура класса A-IV ГОСТ 5781-82 ф12	Напрягаемая арматура класса A-IV ГОСТ 5781-82 Всего	Изделия арматурные: Арматура класса A-I ГОСТ 5781-82 ф12	Изделия арматурные: Арматура класса A-I ГОСТ 5781-82 ф8	Изделия арматурные: Арматура класса A-I Всего	Изделия арматурные: Арматура класса B-I ГОСТ 6727-80 ф4	Всего
СК 26.3-2.0	369.6	369.6	247.8	89.4	337.2	58.9	337.1

продолжение ведомости

Изделия закладные: Арматура класса A-I ГОСТ 5781-82 ф12	Прокат марки Ст3пс5 ГОСТ 8509-86 L35×35×4	Прокат марки Ст3пс5 ГОСТ 8509-86 L50×50×5	Всего: Итого	Общий расход
ε8	4.1	27.3	31.4	34.2	740.9

Инв.№ 2

3.407.1-175.3-21

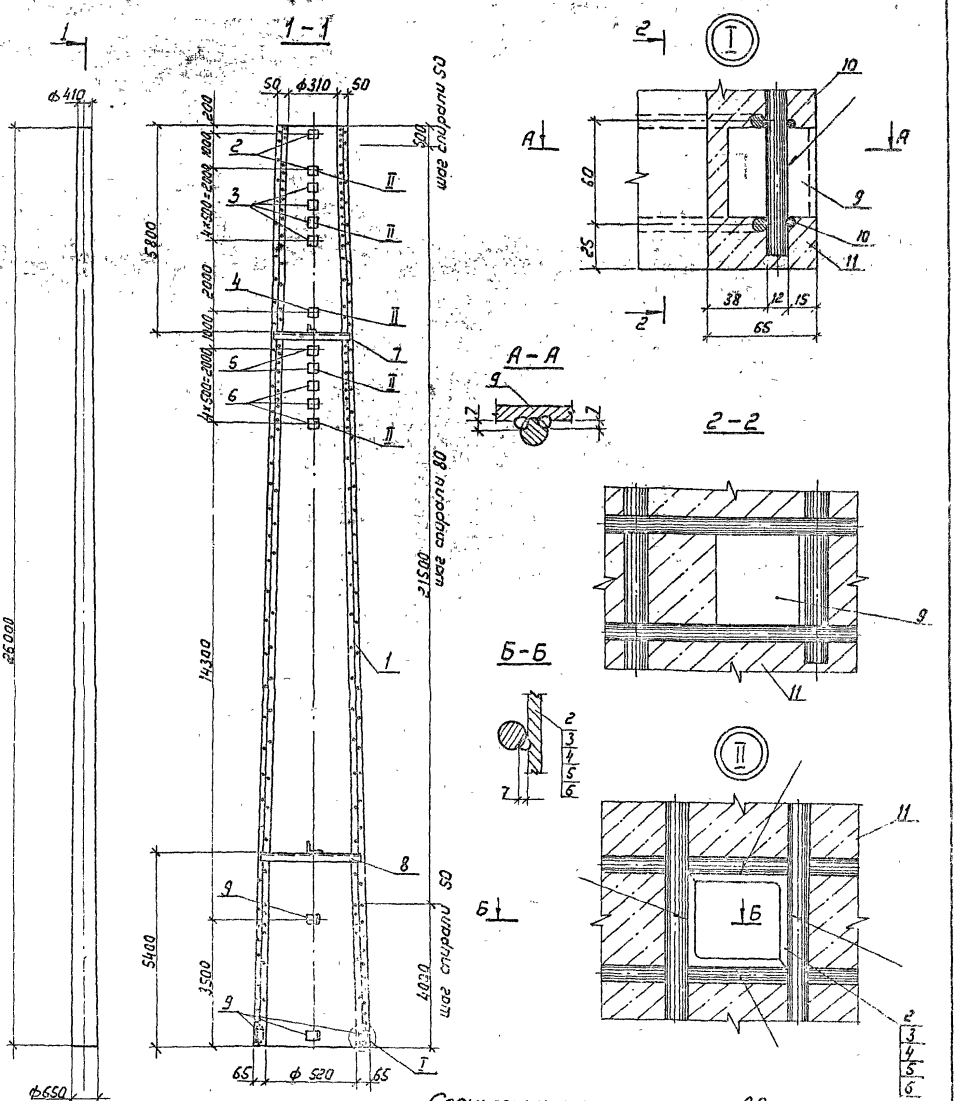

				3.407.1-175.3-22 СБ			
				Стойка СК 26.3-2.1 Сборочный чертеж	Стадия	Масса	Масштаб
					Р	6075	—
Зав.Нижнес.	Горелов		23.01.92		Лист 1	Листов 1	
ГИП	Пинчук		23.01.92		СЕВЗАПЭНЕРГОСЕТЬПРОЕКТ С.Петербург		
Н.контр.	Орлова		23.01.92				
Провер.	Сапита		23.01.92				
Инж.	Яковлева		23.01.92				

Копир. ЛСЦ - Формат А3

46

Формат	Зона	Поз.	Обозначение	Наименование	Кол.	Примечание
				Документация		
А4			3.407.1-175.0-00ТО	Техническое описание		
А3			3.407.1-175.3-22СБ	Сборочный чертеж		
				Сборочные единицы		
А3		1	3.407.1-175.3-45СБ	Каркас КП 22	1	
А4		2	3.407.1-175.3-51СБ-16	Деталь Б228	2	
А4		3	-17	Деталь Б229	4	
А4		4	-18	Деталь Б230	1	
А4		5	-19	Деталь Б231	2	
А4		6	-20	Деталь Б232	3	
А4		7	3.407.1-175.3-52СБ-01	Деталь Б206	1	
А4		8	-04	Деталь Б207	1	
				Детали		
А4		9	3.407.1-175.3 -55	Деталь Б202	6	
				Материалы		
		10		Проволока обыкновенная арматурная гладкая ф 4 В I Гост 6727-80		605м
		11		Бетон класса В40		2.15м³

Ведомость расхода стали см. лист 2

Инв. № подл.	Подпись и дата	Взам. инв. №

Завчиц.	Горелов		23.01.92
Гип	Пинчук		23.01.92
Н.контр.	Орлова		23.01.92
Пров.	Салита		23.01.92
Инж.	Яковлева		23.01.92

Копир. Лоз-

3.407.1-175.3-22

Стойка СК26.3-2.1

Спецификация

Ведомость расхода стали

Стадия	Лист	Листов
Р	1	2

СЕВЗАПЭНЕРГОСЕТЬПРОЕКТ

С. Петербург

Ведомость расхода стали на элемент, кг

Марка элемента	Напрягаемая арматура класса А-V Гост 5781-82 ф12	Всего	Изделия арматурные. Арматура класса А-V Гост 5781-82 ф12	А-I Гост 5781-82 ф8	В-I Гост 6727-80 ф4	Всего
СК26.3-2.1	369.6	369.6	207.3	29.4	59.9	296.6

Продолжение ведомости

Изделия закладные. Арматура класса А-I Гост 5781-82 ф12	Прокат марки С245 Гост 8509-86 L35×35×4	L50×50×5	Итого	Всего	Общий расход
2.8	4.1	27.3	31.4	34.2	700.4

3.407.1-175.3-22

Лист 2

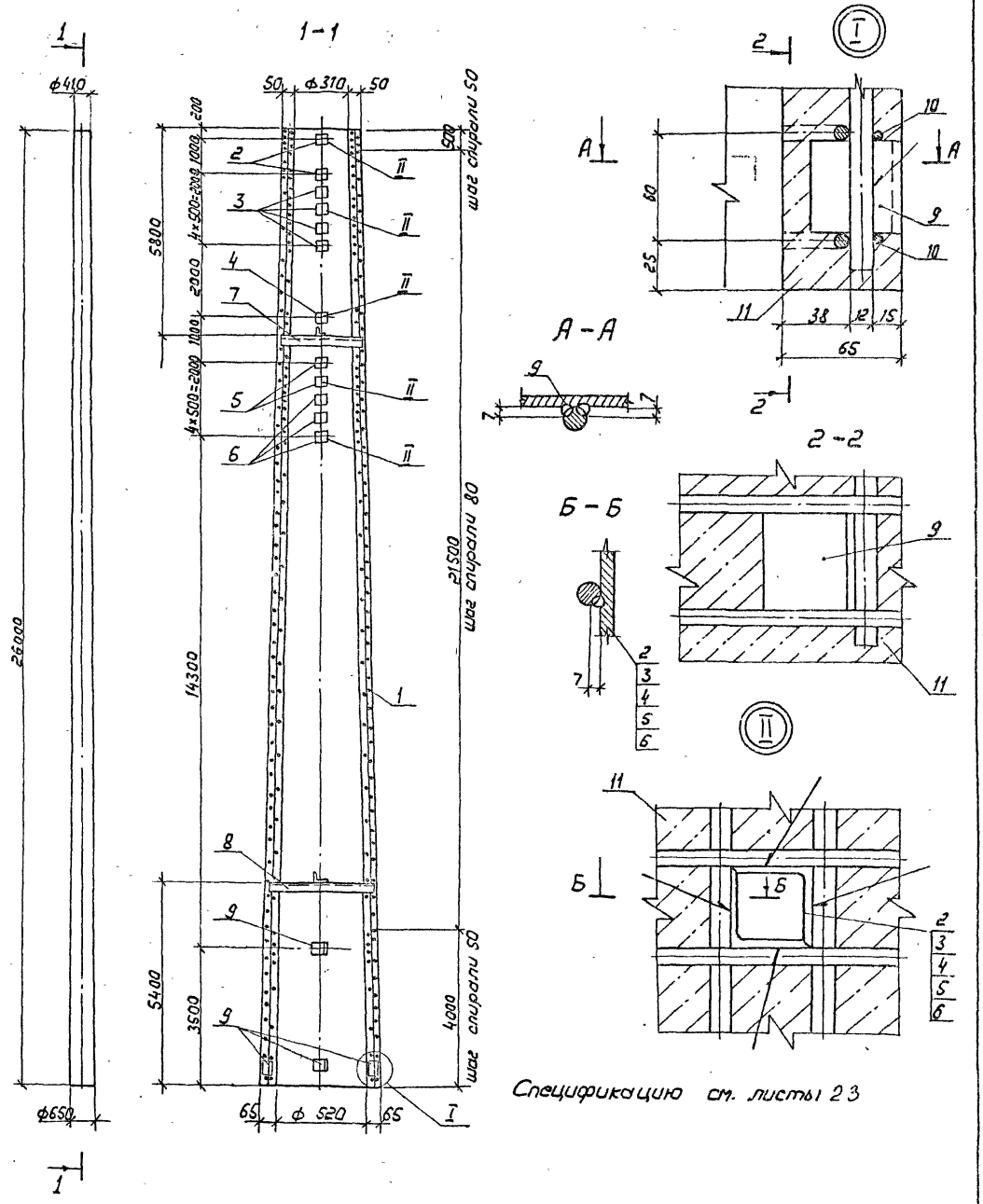

Спецификацию см. листы 23

				3.407.1-175.3-23ГБ	
				Стойка СК26.3-2.3 Сборочный чертеж	Стадия: Р; Масса: 5932; Масштаб: —
Гл.специалист	Горелов		23.01.92		Лист 1; Листов 1
ГИП	Пинчук		23.01.92		СЕВЗАПЭНЕРГОСЕТЬПРОЕКТ С.Петербург
Н.контр.	Орлова		23.01.92		
Пров.ср.	Салита		23.01.92		
Инж.	Яковлева		23.01.92		
Копир.	Поз.				Формат А3

Формат	Зона	Поз.	Обозначение	Наименование	Кол.	Примечание
				Документация		
А4			3.407.1-175.0 -00ТО	Техническое описание		
А3			3.407.1-175.3 -23СБ	Сборочный чертеж		
				Сборочные единицы		
А3		1	3.407.1-175.3 -46СБ	Каркас КП23	1	
А4		2	3.407.1-175.3-51СБ-16	Деталь Б 228	2	
А4		3	-17	Деталь Б 229	4	
А4		4	-18	Деталь Б230	1	
А4		5	-19	Деталь Б231	2	
А4		6	-20	Деталь Б232	3	
А4		7	3.407.1-175.3 -52СБ-01	Деталь Б206	1	
А4		8	-04	Деталь Б207	1	
				Детали		
А4		9	3.407.1-175.3 -55	Деталь Б202	6	
				Материалы		
		10		Проволока обыкновенная арматурная гладкая ф 4 В I Гост 6727-80		605 м
		11		Бетон класса В 40		2.15 м³

Ведомость расхода стали см. лист 2

Зав. кинос.	Горелов		23.01.92	3.407.1 - 175.3 - 23
Гип	Пинчук		23.01.92	
Н.контр.	Орлова		23.01.92	
Провер.	Салита		23.01.92	
Инженер	Яковлева		23.01.92	

Стойка СК26.3 - 2.3

Спецификация

Ведомость расхода стали

Стадия	Лист	Листов
Р	1	2

СЕВЗАПЭНЕРГОСЕТЬПРОЕКТ С.Петербург

Инв.№ подл. | Подпись и дата | Взам. инв.№

Копир. Лесн

Ведомость расхода стали на элемент, кг

Марка элемента	Напрягаемая арматура класса К-7 Гост 13840-68 ф12	Всего	Изделия арматурные. Арматура класса А-V Гост 5781-82 ф12	А-I ф8	В-I Гост 6727-80 ф4	Всего
СК 26.3 - 2.3	297.6	297.6	135.9	29.4	69.9	225.2

продолжение ведомости

Изделия закладные. Арматура класса А-I Гост 5781-82 ф12		Прокат марки С245 Гост 8509-85 L35×35×4	L50×50×5	Итого	Всего	Общий расход
2.8		4.1	27.3	31.4	34.2	567.0

3.407.1 - 175.3 - 23

Лист 2

45

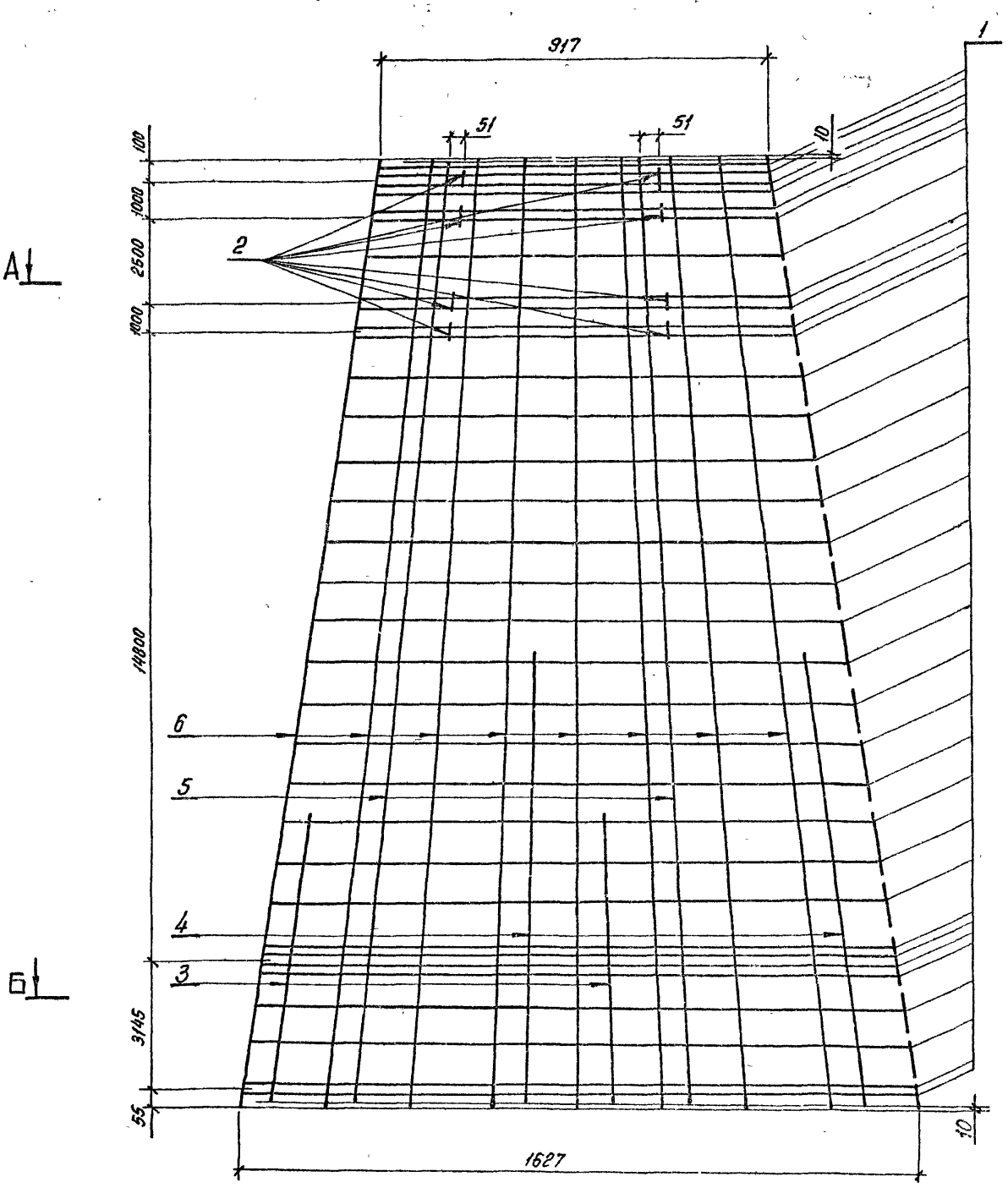

Спецификацию см. лист 24

Гл.инж.проекта	Горелов		23.01.92
ГИП	Пинчук		23.01.92
Н.контр.	Орлова		23.01.92
Пров.вер.	Салита		23.01.92
Инж.	Жоглева		23.01.92

3.407.1 – 175.3 -24.СБ

Каркас КП1
Сборочный чертеж.

Стадия	Масса	Масштаб
Р	248.1	—
Лист 1	Листов 2	

СЕВЗАПЭНЕРГОСЕТЬПРОЕКТ
С.-Петербург

Копир

Формат А3

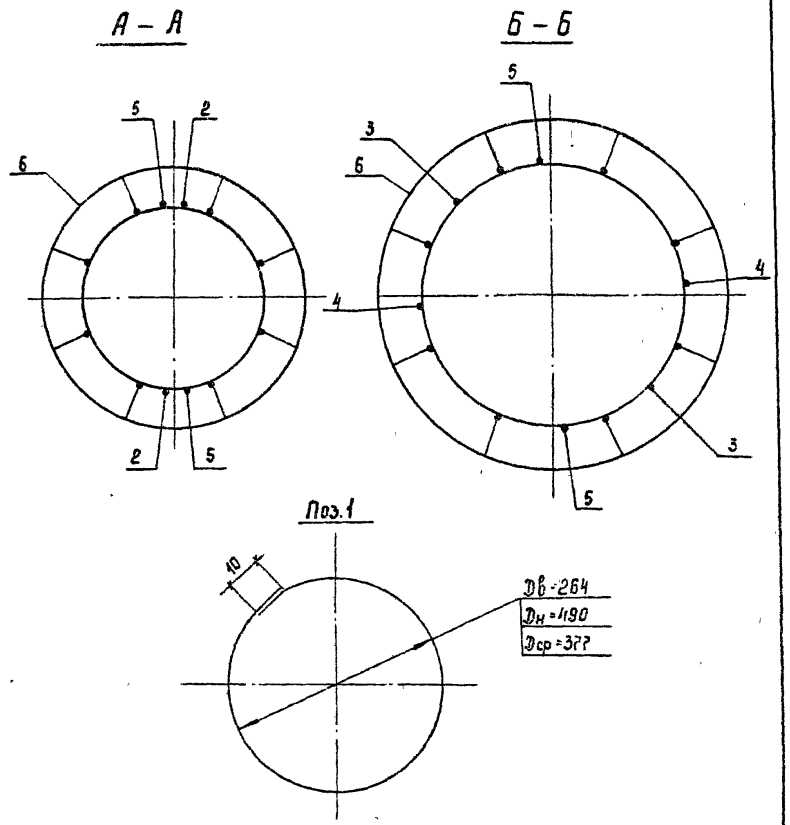

Формат	Зона	Поз.	Обозначение	Наименование	Кол.	Примечание
				Документация		
А4			3.407.1-175.0 -00ТО	Техническое описание		
А3			3.407.1-175.3 -24СБ	Сборочный чертеж		
				Детали		
Б4		1	3.407.1-175.3 -24СБ	Кольцо монтажное К1		
				Арматура стержневая горячекатаная гладкая ф8АI ГОСТ5781-82 / Ст3сп ГОСТ380-88		
				$L_{ср}$=1220	33	0,5 кг
				Материалы		
				Арматура стержневая горячекатаная периодического профиля ф12АIV ГОСТ5781-82 / 20ХГ2Ц		
		2		L=150	8	0,1 кг
		3		L=6500	2	5,0 кг
		4		L=10200	2	9,1 кг
		5		L=22580	2	20,1 кг
		6		Напрягаемая* L=22600	8	20,1 кг

* Контролируемое натяжение - 479,7кН (48,9 тс)

Зав НИЦКЭС	Горелов		23.01.92
ГИП	Пинчук		23.01.92
Н.контр	Орлова		23.01.92
Провер	Солина		23.01.92
Инж.	Яковлева		23.01.92

3.407.1 - 175.3 -24

Каркас КП1
Спецификация

Стадия	Лист	Листов
Р		1

СЕВЗАПЕНЕРГОСЕТЬПРОЕКТ
С-Петербург

Инв.№ подл. | Подпись и дата | Взам.инв.№

3.407.1 - 175.3 -24СБ | Лист 2

Формат А4

Копир.Сол

Формат А3

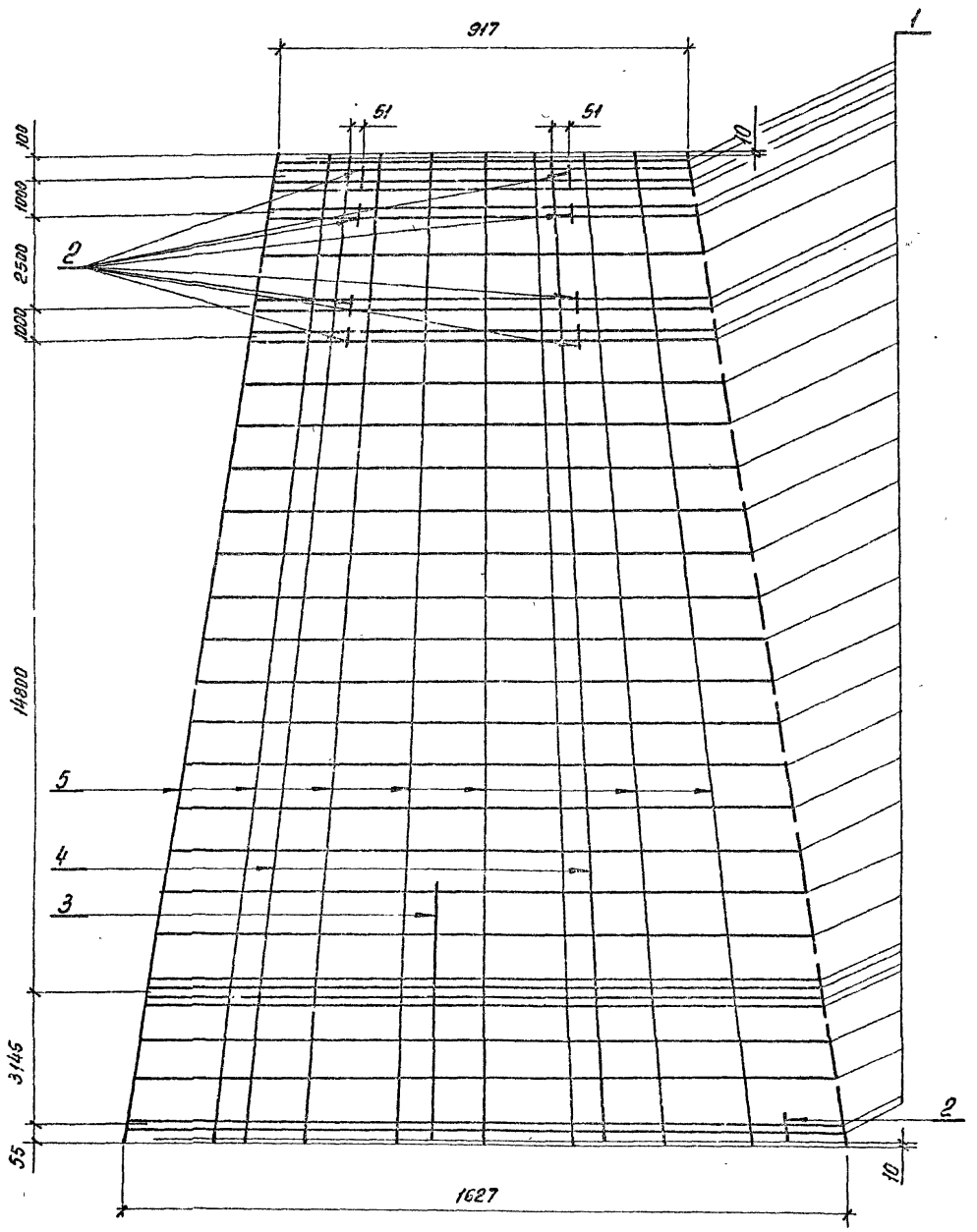

Спецификацию см. лист 25

ГИП	Пинчук		23.01.92
Н.контр.	Орлова		23.01.92
Пров.	Салита		23.01.92
Инж.	Яковлева		23.01.92

3.407.1-175.3-25СБ

Каркас КП2
Сборочный чертеж

Стадия	Масса	Масштаб
Р	223,2	—
Лист 1	Листов 2	

СЕВЗАПЭНЕРГОСЕТЬПРОЕКТ
С.-Петербург

Копир.

Формат А3

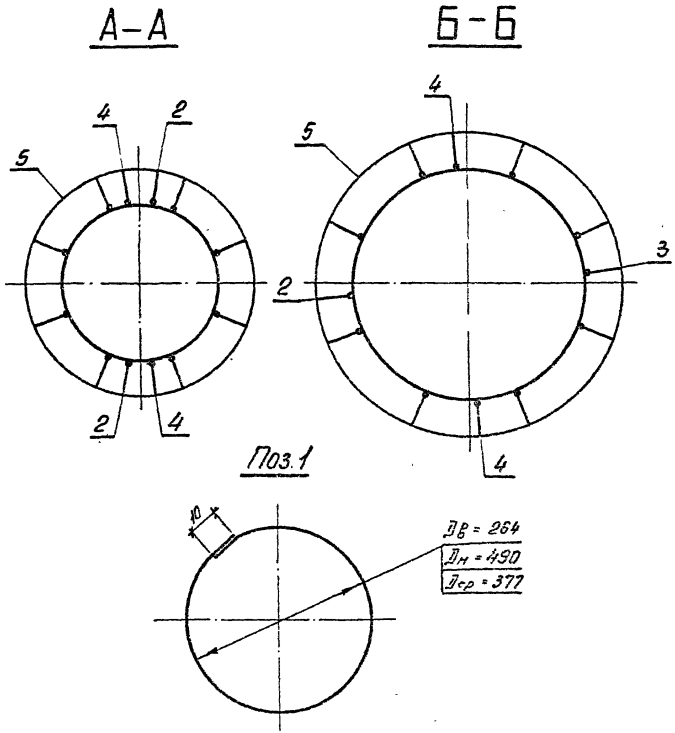

Формат	Зона	Поз.	Обозначение	Наименование	Кол.	Примечание
				Документация		
А4			3.407.1-175.0 -00ТО	Техническое описание		
А3			3.407.1-175.3 -25СБ	Сборочный чертеж		
				Детали		
Б4		1	3.407.1-175.3 -25СБ	Кольцо монтажное К1		
				Арматура стержневая горячекатаная гладкая ф8АI ГОСТ 5781-82 / Ст3сп ГОСТ 380-82		
				$L_{ср}$ = 1220	33	0,5 кг.
				Материалы		
				Арматура стержневая горячекатаная периодического профиля ф12АI ГОСТ 5781-82 / 23Х2Г2Т		
		2		L = 150	9	0,1 кг.
		3		L = 5400	1	4,8 кг.
		4		L = 22580	2	20,1 кг.
		5		Напрягаемая* L = 22600	8	20,1 кг.

* Контролируемое натяжение - 638,6 кН (65,1 тс)

Зав.Н.Ц.КОС	Горелов		23.01.92	3.407.1 - 175.3 -25
ГИП	Гончук		23.01.92	Каркас КП2 Спецификация
Н.контр.	Орлова		23.01.92	
Провер.	Салита		23.01.92	
Инж.	Яковлева		23.01.92	

Стадия	Лист	Листов
Р		1

ОБЪЕДИНЕНИЕ ЭНЕРГОСЕТЬПРОЕКТ С-Петербург

Инв.№ подл. | Подпись и дата | Взам.инв.№

3.407.1 - 175.3 -25СБ | Лист 2

Копир. Ов.- Формат А4

Копир. Ов.- Формат А4

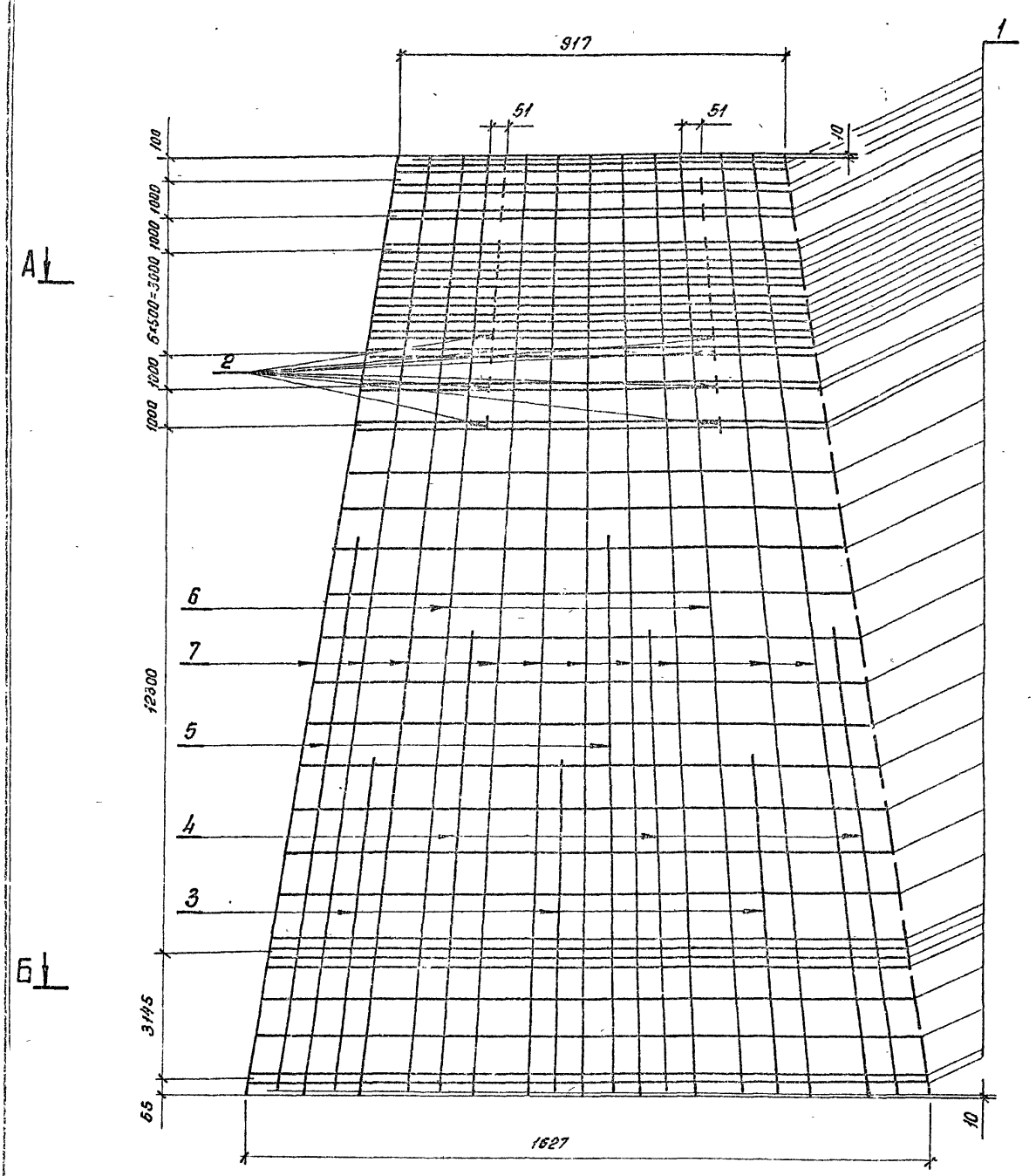

Спецификацию см. лист 26

Гл.инж.	Горелов		23.01.92
ГИП	Пинчук		23.01.92
Н.контр.	Орлова		23.01.92
Провер.	Салита		23.01.92
Инж.	Яковлева		23.01.92

3.407.1-175.3-26СБ

Каркас КПЗ
Сборочный чертеж

Стадия	Масса	Масштаб
Р	337,7	—
Лист 1	Листов 2	

СЕВЗАПЭНЕРГОСЕТЬПРОЕКТ
С.-Петербург

Копир. 06

Формат А3

54

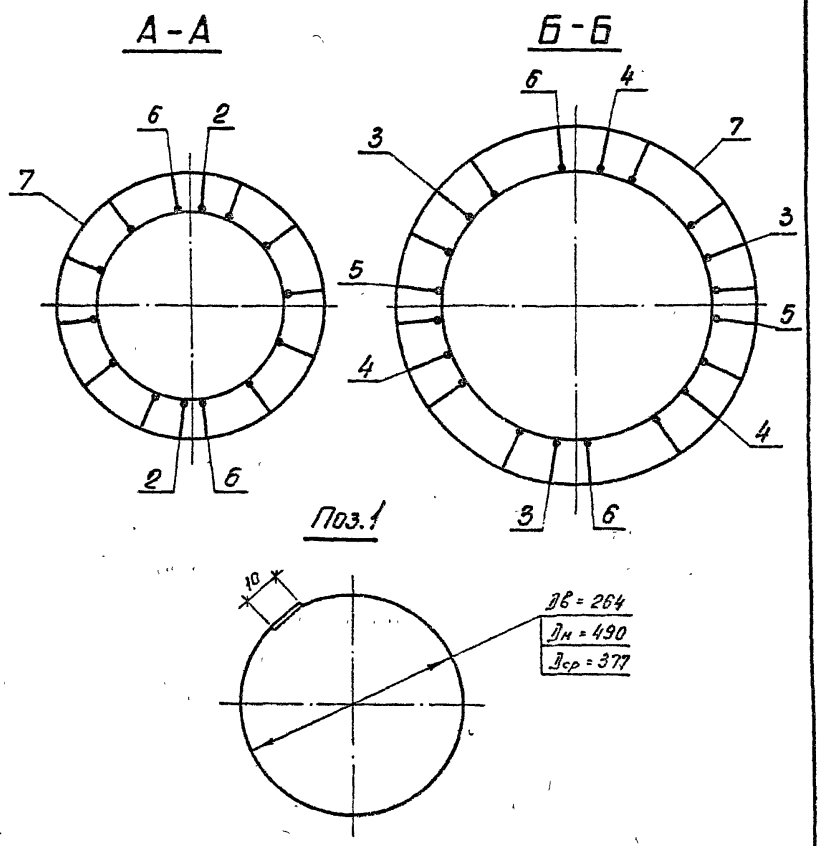

Формат	Зона	Поз.	Обозначение	Наименование	Кол.	Примечание
				Документация		
А4			3.407.1-175.0 -00ТО	Техническое описание		
А3			3.407.1-175.3 -26СБ	Сборочный чертеж		
				Детали		
Б4		1	3.407.1-175.3 -26СБ	Кольцо монтажное К1		
				Арматура стержневая горячекатаная гладкая ф8А-I ГОСТ 5781-82 Ст3сп ГОСТ 380-88		
				$L_{ср}$ = 1220	43	0,5 кг
				Материалы		
				Арматура стержневая горячекатаная периодического профиля ф12А-IIIв ГОСТ 5781-82 20ХГ2Ц		
		2		L = 150	22	0,1 кг.
		3		L = 7800	3	6,9 кг
		4		L = 10900	3	9,7 кг
		5		L = 12900	2	11,5 кг
		6		L = 22580	2	20,1 кг
		7		Напрягаемая * L=22600	10	20,1 кг.

* Контролируемое натяжение - 599,4 кН (61,1 тс)

Зам. нач. КЭР	Горелов		23.01.92
ГИП	Пинчук		23.01.92
Н. контр.	Орлова		23.01.92
Провер.	Салита		23.01.92
Инж.	Яковлева		23.01.92

3.407.1 - 175.3 -26

Каркас КП3
Спецификация

Стадия	Лист	Листов
Р		1

СЕВЗАПЭНЕРГОСЕТЬПРОЕКТ
С.-Петербург

Инв. № подл. | Подпись и дата | Взам. инв. №

Копир. Формат А4

3.407.1 - 175.3 -26СБ | Лист 2

Копир. Формат А4

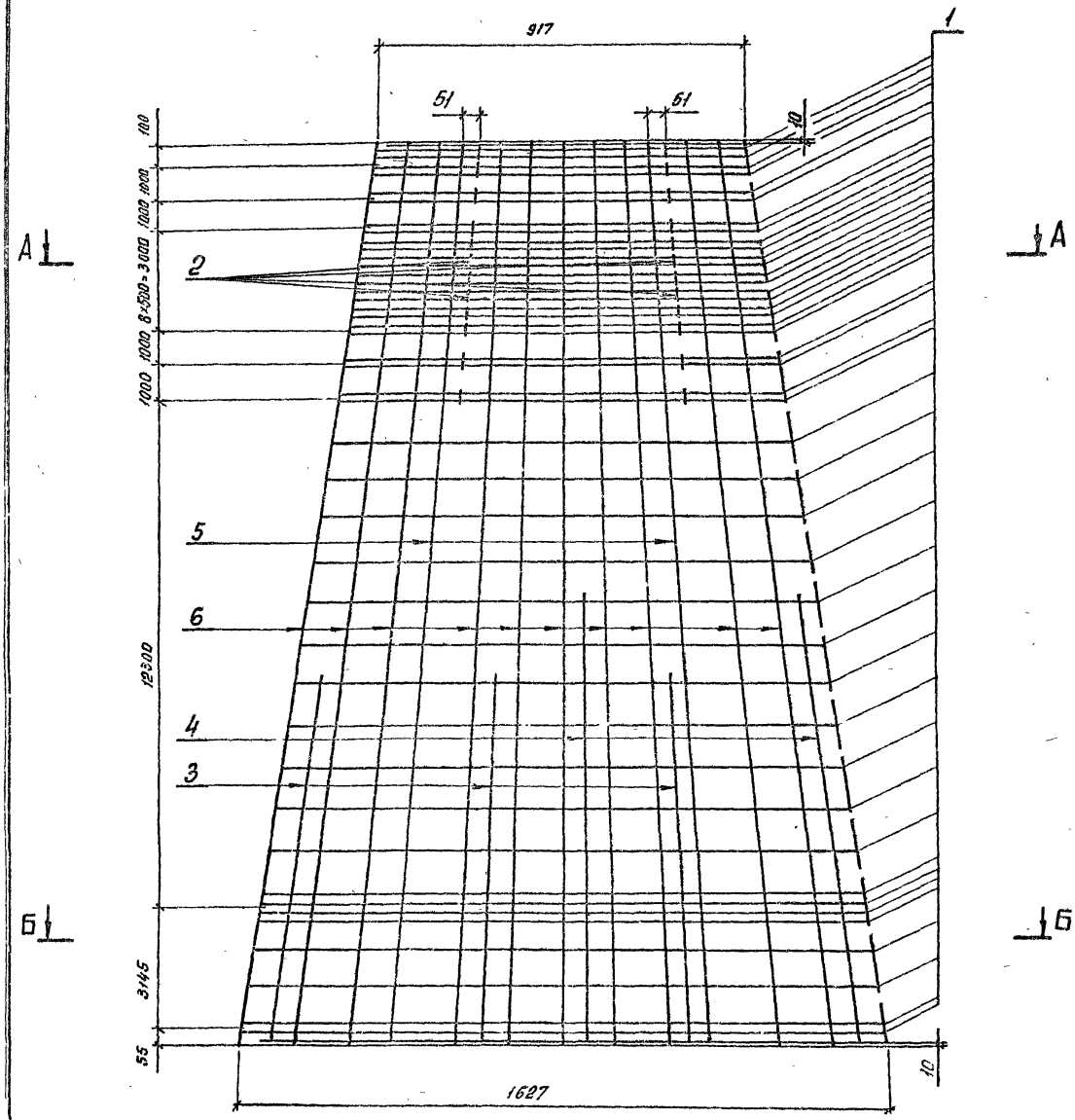

Спецификацию см. лист 27

				3.407.1-175.3 -27СБ			
				Каркас КП4 Сборочный чертеж	Стадия	Масса	Масштаб
					Р	307,7	—
					Лист 1	Листов 2	
Зав.НИИСС	Горелов		23.01.92		СЕВЗАПЭНЕРГОСЕТЬПРОЕКТ		
ГИП	Пинчук		23.01.92		С.-Петербург		
Н.контр.	Орлова		23.01.92				
Провер.	Салита		23.01.92				
Инж.	Яковлева		23.01.92				

Копир. ов.

Формат А3

55

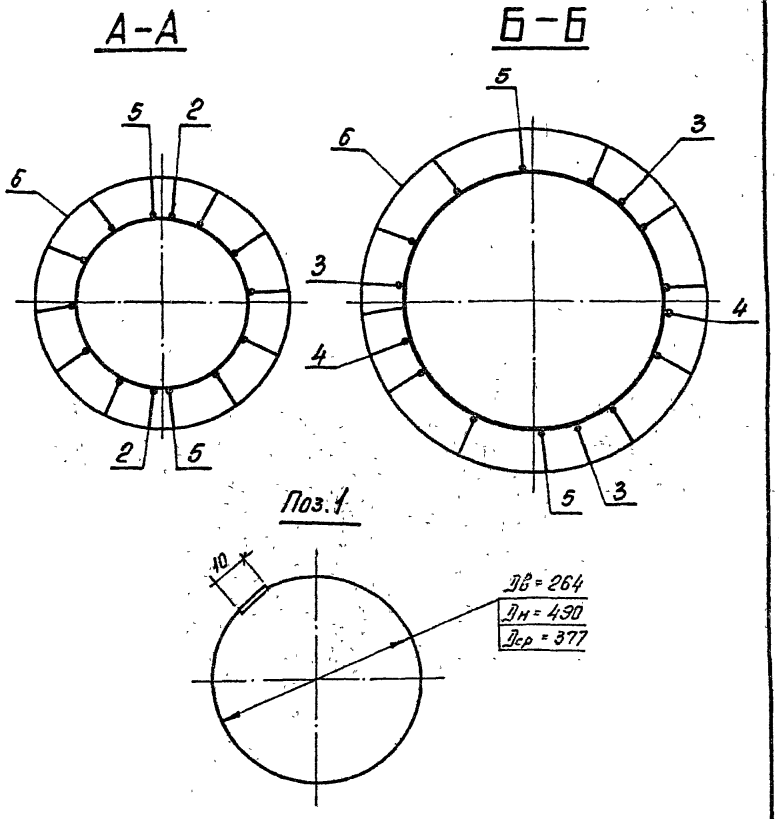

Формат	Зона	Поз.	Обозначение	Наименование	Кол.	Примечание
				Документация		
А4			3.407.1-175.0 - 00ТО	Техническое описание		
А3			3.407.1-175.3 - 27СБ	Сборочный чертеж		
				Детали		
				Кольцо монтажное К1		
Б4		1	3.407.1-175.3 - 27СБ	Арматура стержневая горячекатаная гладкая ф8А I ГОСТ 5781-82 Ст3сп ГОСТ 380-88		
				L ср = 1220	43	0,5кг
				Материалы		
				Арматура стержневая горячекатаная периодического профиля ф12А V ГОСТ 5781-82 23Х2Г2Т		
		2		L = 150	22	0,1кг
		3		L = 8800	3	7,8кг
		4		L = 10900	2	9,7кг
		5		L = 22580	2	20,1кг
		6		Напрягаемая *L = 22600	10	20,1кг

*Контролируемое натяжение - 798,5кН (81,4тс)

Зав. НИЛКЭС	Горелов		23.01.92	3.407.1-175.3 -27	
ГИП	Пинчук		23.01.92	Каркас КП4 Спецификация	Стадия: Р; Лист; Листов: 1
Н. контр.	Орлова		23.01.92		СЕВЗАПЭНЕРГОСЕТЬПРОЕКТ С.-Петербург
Провер.	Салита		23.01.92		
Инж.	Яковлева		23.01.92		

Инв. № подл. | Подпись и дата | Вз. инв. №

3.407.1-175.3 -27СБ Лист 2

Копир. ов- Формат А4

Инв. № подл. | Подпись и дата | Вз. инв. №

Копир. ов- Формат А3

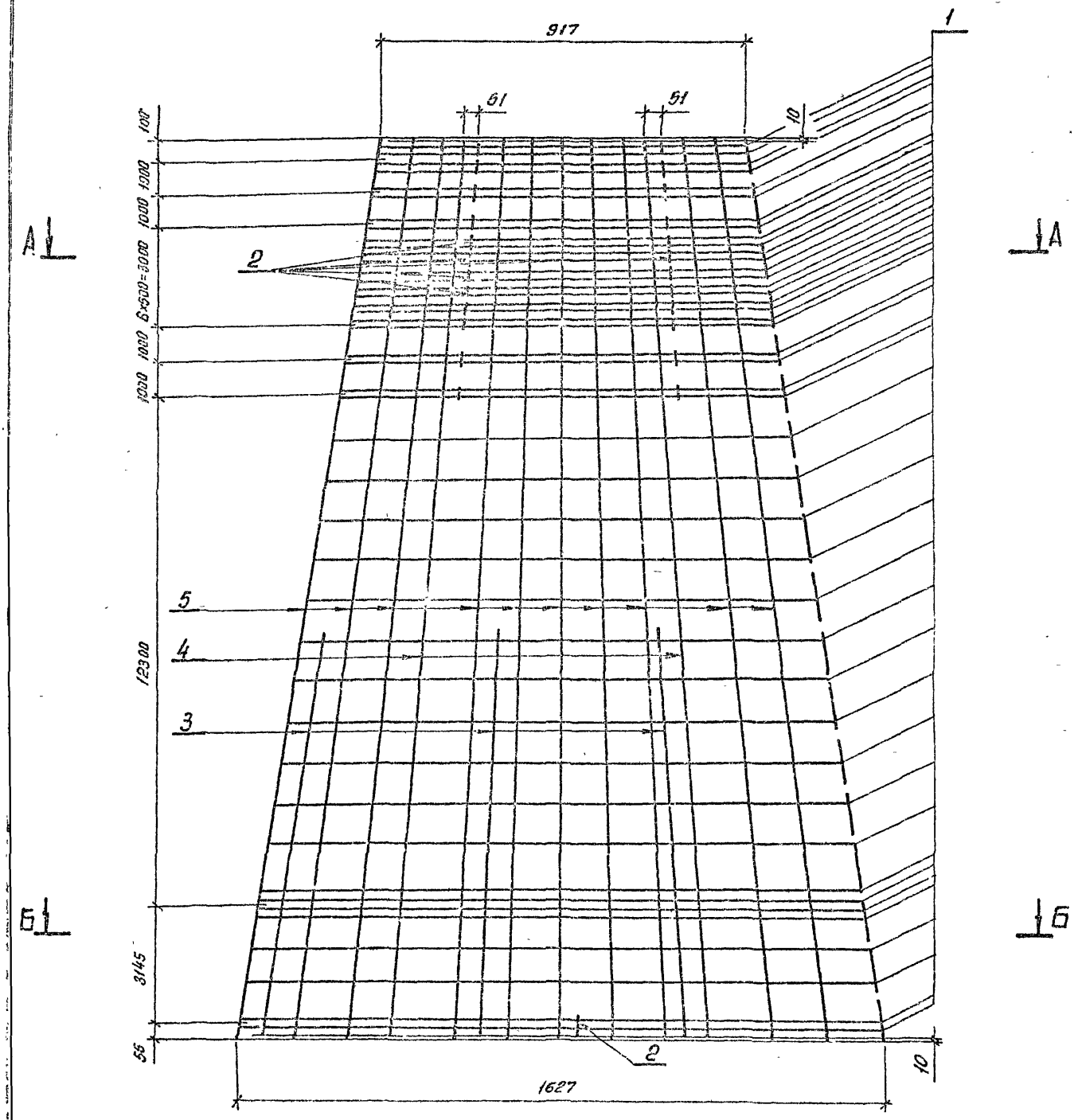

Спецификацию см. лист 28

				3.407.1 - 175.3 -28СБ		
				Каркас КП5 Сборочный чертеж	Стадия	Масса	Масштаб
					Р	249.9	—
Зав. НИ.КЭС	Горелов		23.01.92		Лист 1	Листов 2	
ГИП	Пинчук		23.01.92		СЕВЗАПЭНЕРГОСЕТЬПРОЕКТ		
Н. контр.	Орлова		23.01.92		С.-Петербург		
Провер.	Салита		23.01.92				
Инж.	Яковлева		23.01.92				

Копир. Ов-

Формат А3

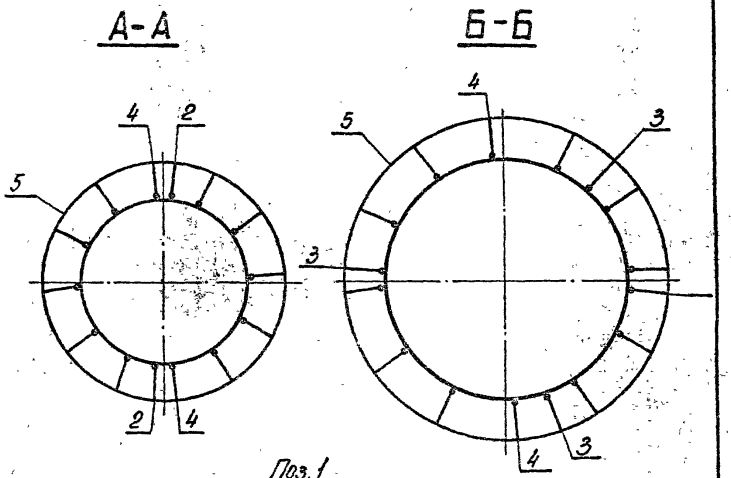

Формат	Зона	Поз.	Обозначение	Наименование	Кол.	Приме-чание
				Документация		
А4			3.407.1-175.0 -00ТО	Техническое описание		
А3			3.407.1-175.3 -28СБ	Сборочный чертеж		
				Детали		
Б4		1	3.407.1-175.3 -28СБ	Кольцо монтажное К1		
				Арматура стержневая горячекатаная гладкая ФВАIГОСТ5781-82 Ст3сп ГОСТ 380-88		
				$L_{ср}$ = 1220	43	0,9кг
				Материалы		
				Арматура стержневая горячекатаная периодического профиля ф12АIIIГОСТ5781-82 23Х2Г2Т		
		2		L = 150	23	0,1кг
		3		L = 9300	3	8,3кг
		4		L = 22580	2	20,1кг
				Арматурные канаты ГОСТ 13840-68, ф 12 К7		
		5		Напрягаемая* L = 22600	10	16,1кг

* Контролируемое натяжение - 925,1кН (94,3тс)

Гип	Герелов		03.01.92	3.407.1 - 175.3 -28		
ГИП	Пинчук		03.01.92	Каркас КП5 Спецификация	Стадия	Лист	Листов
Н.контр.	Орлова		03.01.92		Р	1	
Пробр.	Салита		03.01.92		СЕВЗАПЭНЕРГОСЕТЬПРОЕКТ С.-Петербург	
Инж.	Яковлева		03.01.92			

Инв.№ подл. | Подпись и дата | Взам.инв.№

3.407.1- 175.3 -28СБ | Лист 2

Копир. | Формат А4

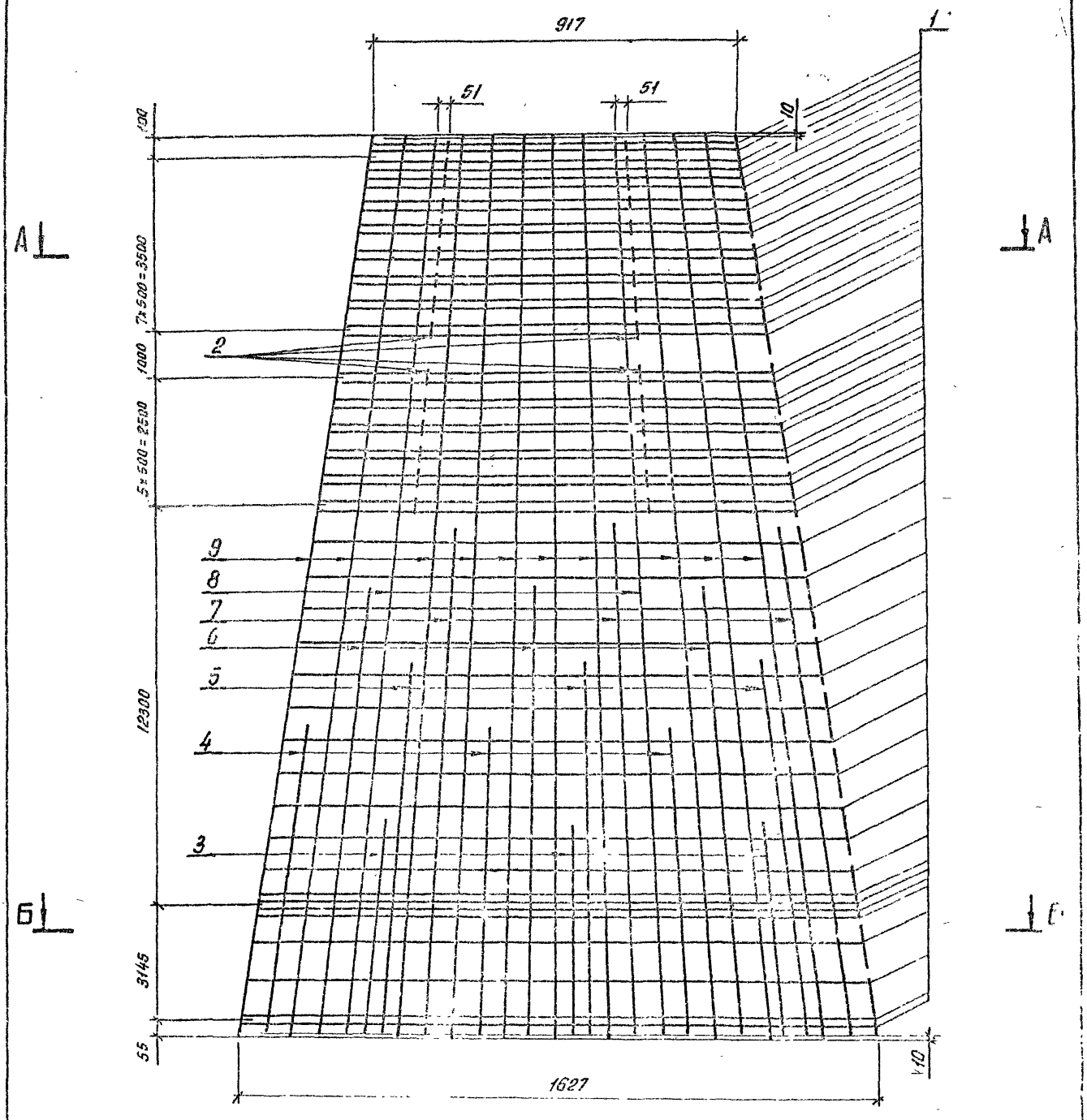

Спецификацию см. лист 29

				3.407 1 175 3 -20..
				Каркас КПБ
				Сборочный чертеж
	Горелов			
	Пинчук			
	Орлова			

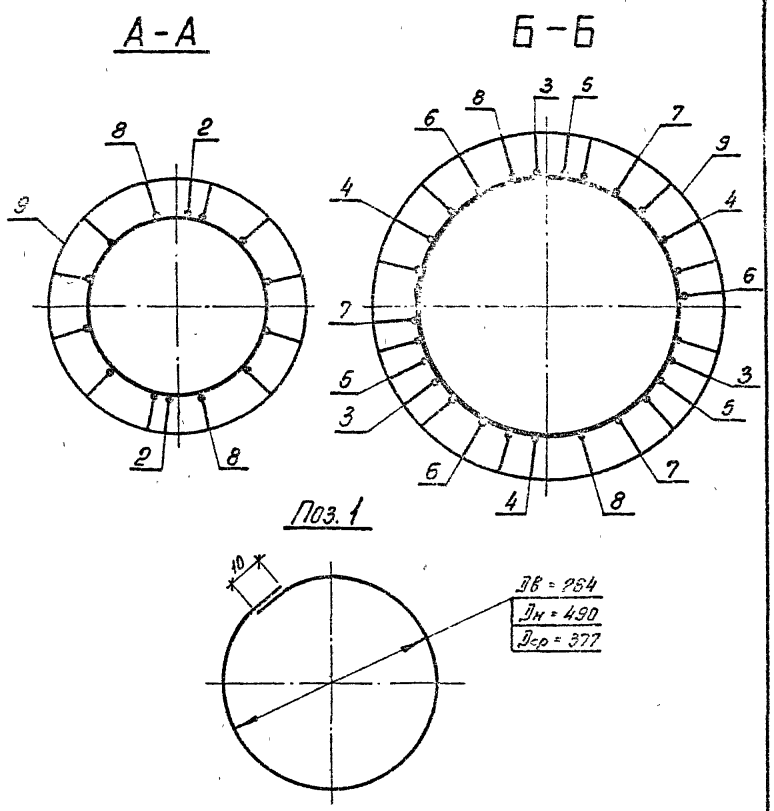

Формат	Зона	Поз.	Обозначение	Наименование	Кол.	Примечание
				Документация		
А4			3.407.1-175.0 -0070	Техническое описание		
А3			3.407.1-175.3 -29 СБ	Сборочный чертеж		
				Детали		
Г4		1	3.407.1-175.3 -29 СБ	Кольцо монтажное К1		
				Арматура стержневая горячекатаная гладкая ⌀9АI ГОСТ 5781-82 Ст3сп ГОСТ 380-88		
				Lср = 1220	49	7,5кг
				Материалы		
				Арматура стержневая горячекатаная периодического профиля ⌀12АIII ГОСТ 5781-82 20ХГ2Ц		
		2		L = 150	28	0,1кг
		3		L = 5800	3	3,2кг
		4		L = 8300	3	7,3кг
		5		L = 11200	3	9,9кг
		6		L = 13100	3	11,6кг
		7		L = 14900	3	13,2кг
		8		L = 22580	2	20,1кг
		9		Напрягаемая * L = 22600	10	20,1кг

* Контролируемое натяжение - 599,4кН (61,1тс)

Нач. отд.	Горелов		03.01.92
ГИП	Линчак		03.01.92
Ст. констр.	Орлова		03.01.92
Гл. спец.	Сидина		03.01.92
Н.контр.	Славлева		03.01.92

3.407.1-175.3 -29

Каркас КП6
Спецификация

Стадия	Лист	Листов
Р		1

СЕВЗАПЭНЕРГОМОНТАЖПРОЕКТ
С.-Петербург

Инв. № подл. | Подпись и дата | Взам. инв. № | Инв. № дубл. | Подпись и дата

3.407.1-175.3 -29СБ

Лист 2

Копир. об. Формат А4

Копир. об. Формат А4

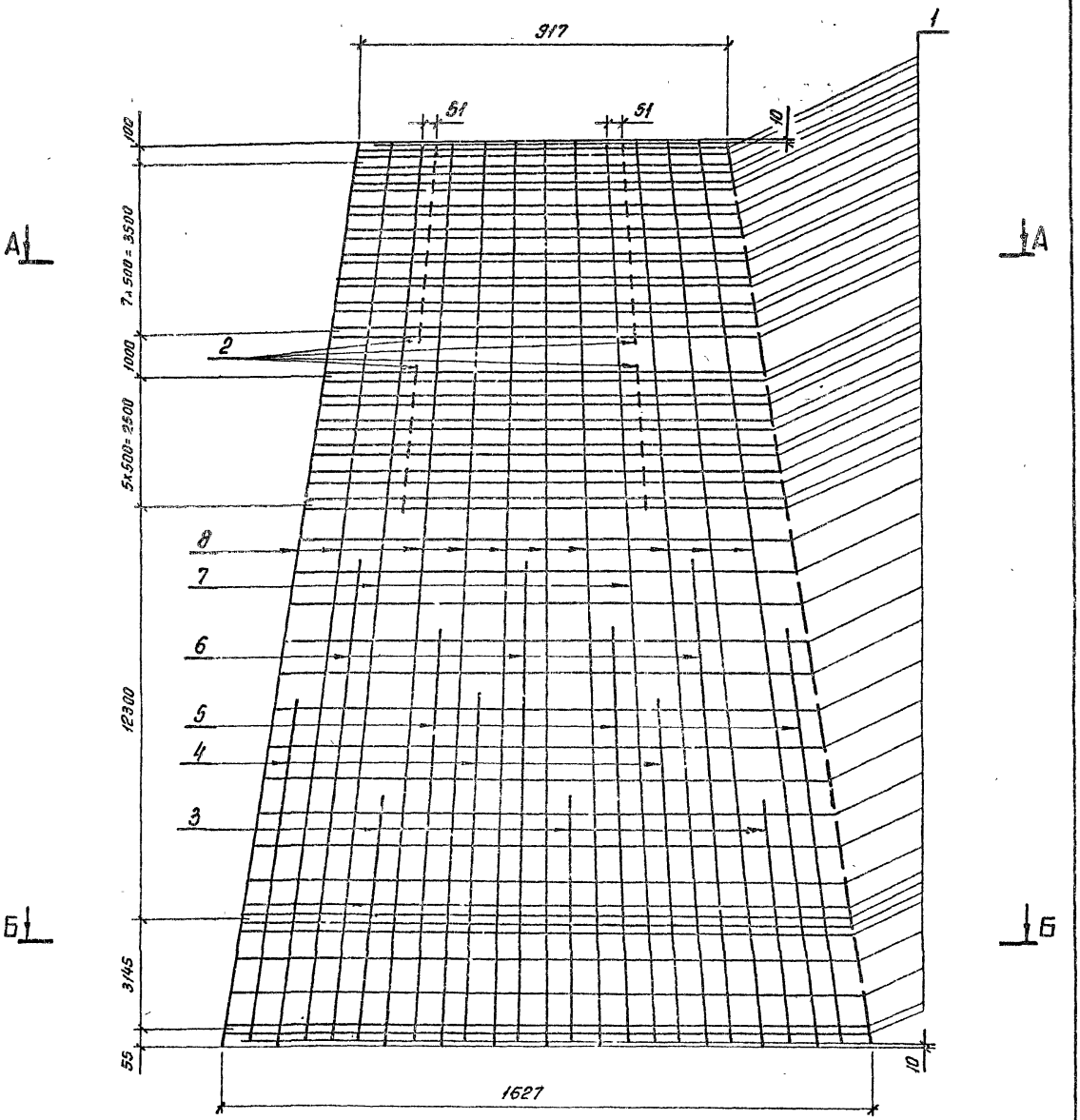

Спецификацию см. лист 30

				3.407.1-175.3-30СБ			
				Каркас КП7 Сборочный чертеж	Стадия	Масса	Масштаб
					Р	382,8	—
Зав. МИКСО	Горелов		23.01.92		Лист 1	Листов 2	
ГИП	Пинчук		23.01.92		СЕВЗАПЭНЕРГОСЕТЬПРОЕКТ		
Н.контр.	Орлова		23.01.92		С.-Петербург		
Провер.	Салита		23.01.92				
Инж	Яковлева		23.01.92				

Копир. ов.

Формат А3

62

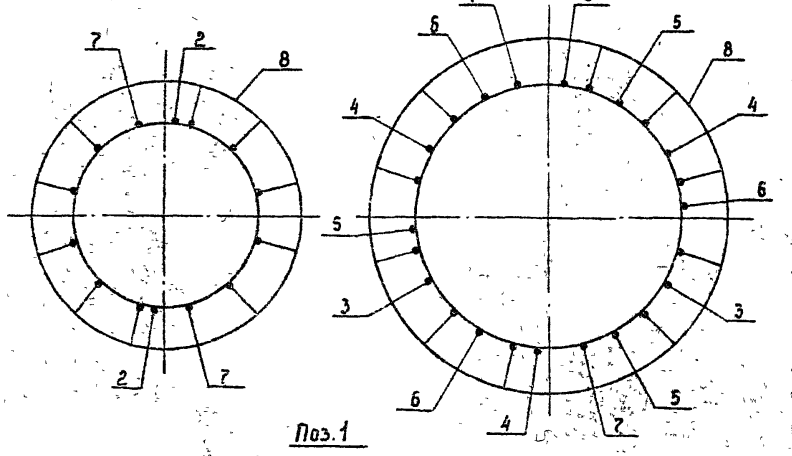

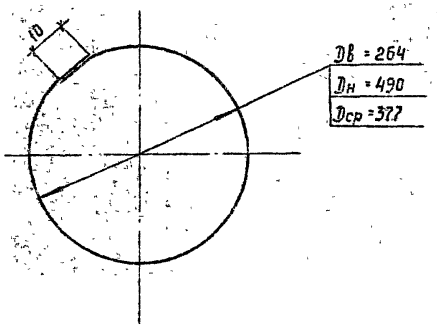

Формат	Зона	Поз.	Обозначение	Наименование	Кол.	Примечание
				Документация		
А4			3.407.1-175.0 -00 ТО	Техническое описание		
А3			3.407.1-175.3 -30 СБ	Сборочный чертеж		
				Детали		
Б4		1	3.407.1-175.3 -30 СБ	Кольцо монтажное К1·		
				Арматура стержневая горячекатаная гладкая Ф8 АI ГОСТ 5781-82 / Ст3сп ГОСТ 380-88		
				Lср = 1220	49	0,5 кг
				Материалы		
				Арматура стержневая горячекатаная периодического профиля Ф12 АIII ГОСТ 5781-82 / 23Х2Г2Т		
		2		L = 150	28	0,1 кг
		3		L = 7000	3	6,2 кг
		4		L = 9900	3	8,8 кг
		5		L = 12100	3	10,7 кг
		6		L = 14000	3	12,4 кг
		7		L = 22580	2	20,1 кг
		8		Напрягаемая* L = 22600	10	20,1 кг

* Контролируемое натяжение - 798,5 кН (81,4 тс)

Зав. лабор.	Горелов		03.01.92
ГИП	Линчук		03.01.92
Н. контр.	Орлова		03.01.92
Сробер	Салита		03.01.92
Инж.	Яковлева		03.01.92

3.407.1-175.3 -30

Каркас КП2

Спецификация

Стадия	Лист	Листов
Р		1

СЕВЗАПЭНЕРГОСЕТЬПРОЕКТ
С.-Петербург

3.407.1-175.3 -30СБ

Лист 2

Инв. № подл. | Подпись и дата | Взам. инв. №

Инв. № подл. | Подпись и дата | Взам. инв. №

Формат А4

Копир. Сог.

Формат А4

Инв. № подл.	Подпись и дата	Вз. инв. №

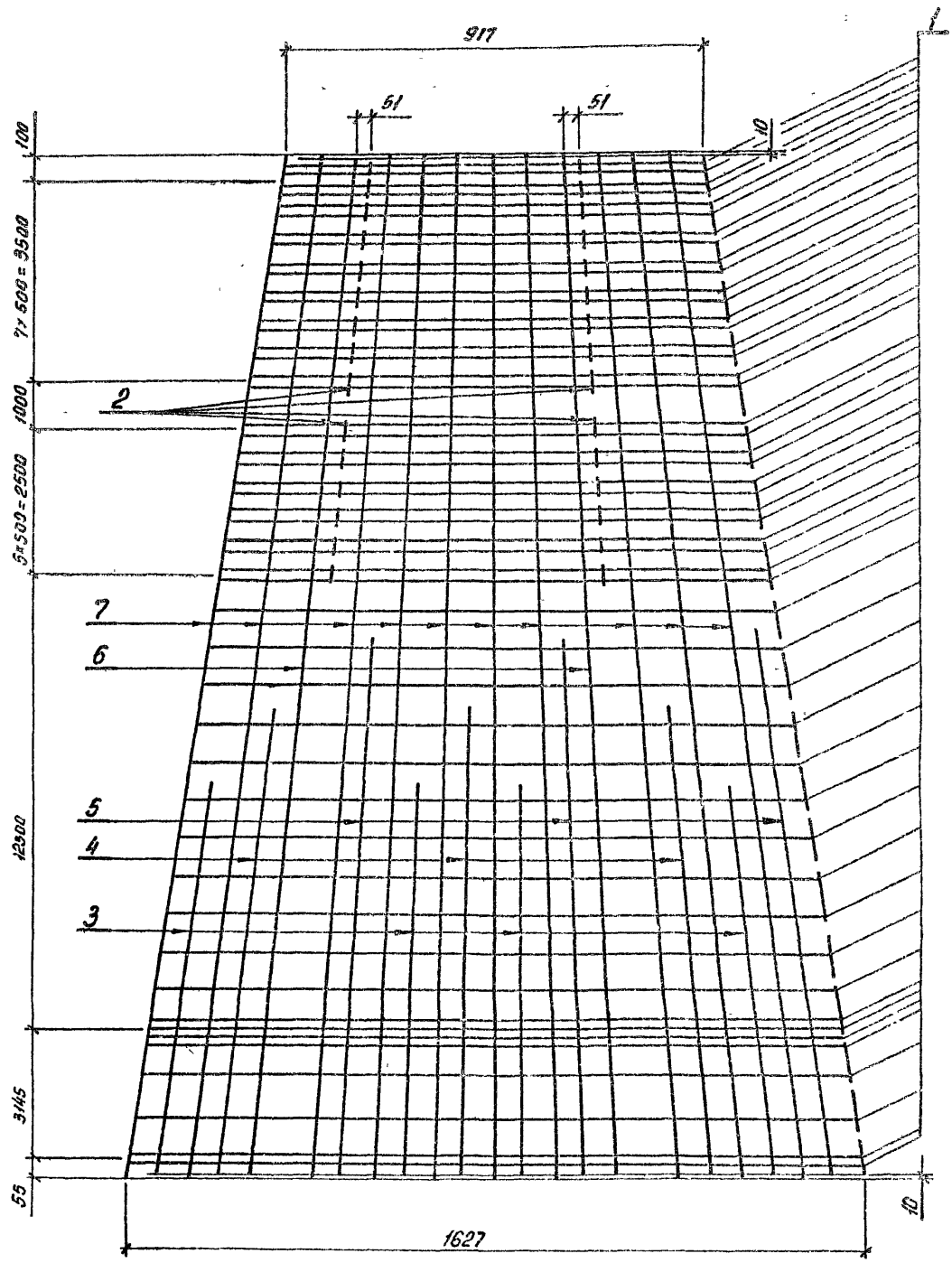

Спецификацию см. лист 31

Зав. НИАКЭС	Горелов		23.01.98
ГИП	Пинчук		23.01.98
Н. контр.	Орлова		23.01.98
Провер.	Салита		23.01.98
Инж.	Яковлева		23.01.98

3.407.1 - 175.3 - 31СБ

Каркас КП8

Сборочный чертеж

Стадия	Масса	Масштаб
Р	329,5	—
Лист 1	Листов 2	

СЕВЗАПЭНЕРГОСЕТЬПРОЕКТ
С.-Петербург

Копир. 66. Формат А3

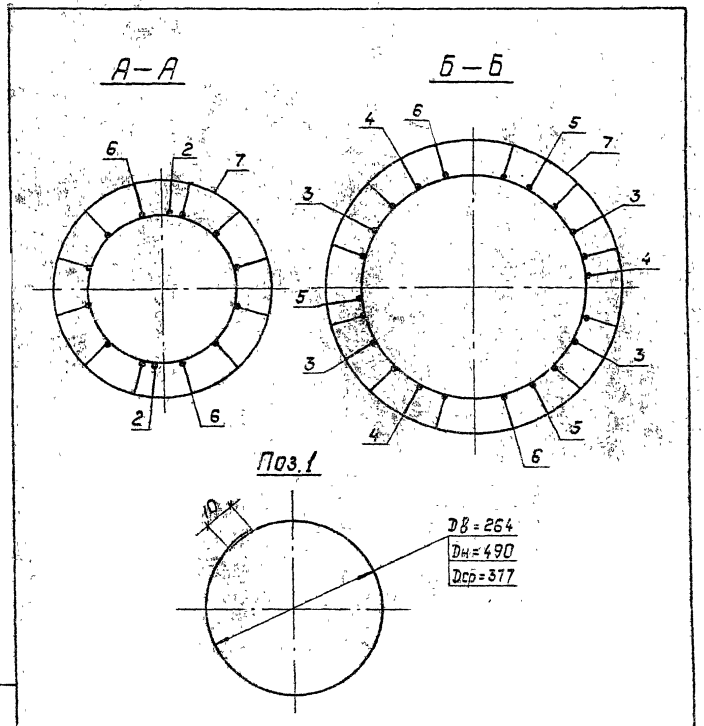

Формат	Зона	Поз.	Обозначение	Наименование	Кол.	Примечание
				Документация		
А4			3.407.1-175.3-00ТО	Техническое описание		
А3			3.407.1-175.3-31СБ	Сборочный чертеж		
				Детали		
Б4		1	3.407.1-175.3-31СБ	Кольцо монтажное 1		
				Арматура стержневая горячекатаная гладкая Ф8 А1 ГОСТ 5781-82 Ст3сп ГОСТ 380-88		
				L ср. = 1220	49	0.5кг
				Материалы		
				Арматура стержневая горячекатаная периодического профиля Ф12 А-У ГОСТ 5781-82 25Х2Г2Т		
		2		L = 150	28	0.1кг
		3		L = 9300	4	8.3кг
		4		L = 11700	3	10.4кг
		5		L = 13700	3	12.2кг
		6		L = 22580	2	20.1кг
				Арматурные канаты ГОСТ 13840-68 Ф12 К7		
		7		Напрягаемая * L = 22600	10	16.1кг

* Контролируемое натяжение - 925.1 кН (94.3 тс)

Зав.лабор.	Горелов		23.01.92
ГИП	Пинчук		23.01.92
Н.контр.	Орлова		23.01.92
Гравер.	Салита		23.01.92
Инж.	Яковлева		23.01.92

3.407.1-175.3-31

Каркас КП8
Спецификация

Стадия	Лист	Листов
Р		1

СЕВЗАПЭНЕРГОСЕТЬПРОЕКТ
Санкт-Петербург

Инв.№ подл. | Подпись и дата | Взам.инв.№

3.407.1-175.3-31СБ Лист 2

Копир. Полыс Формат А4

Копир. Полыс

Инв. № подл.	Подпись и дата	Вз. инв. №

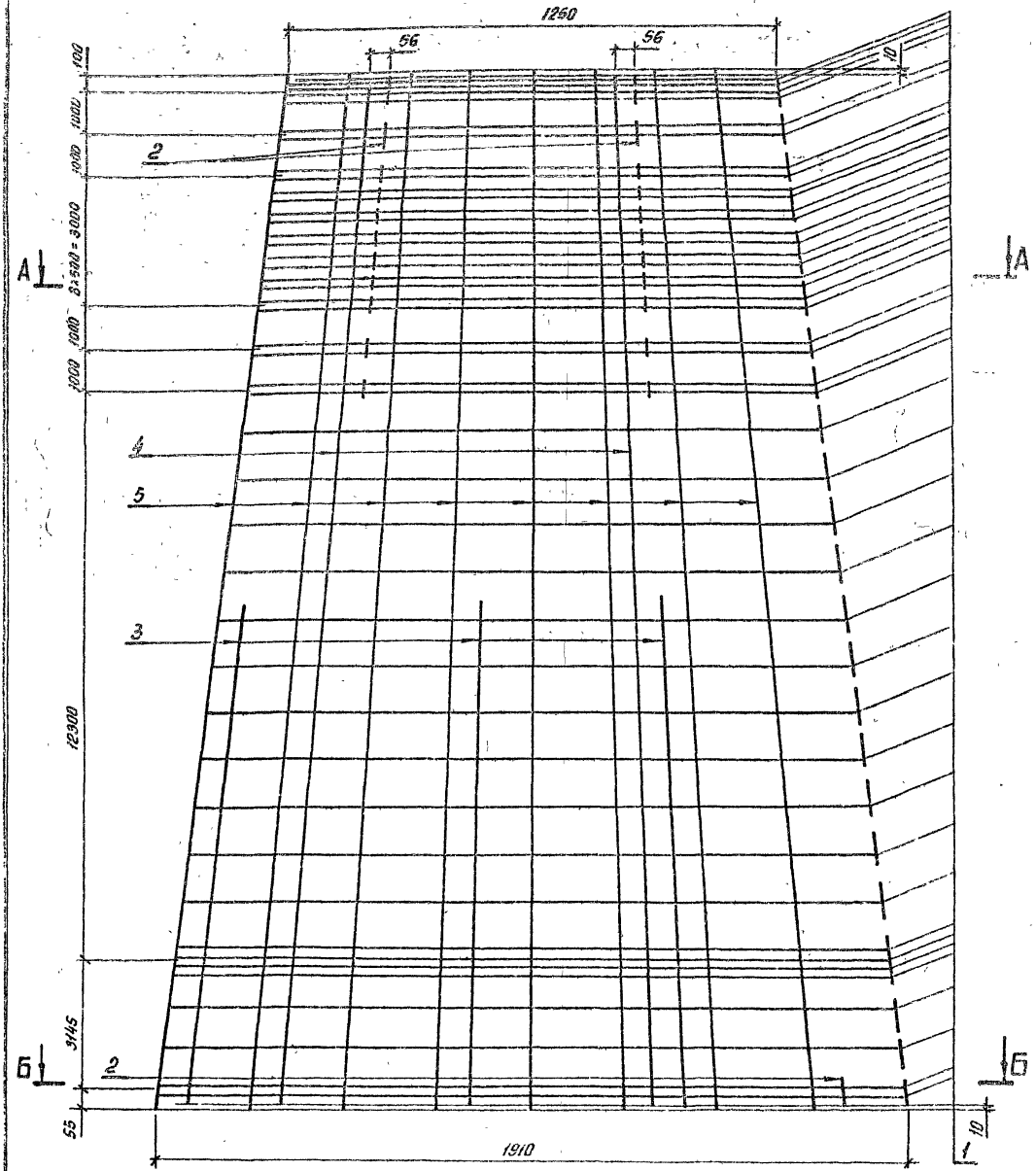

Спецификацию см. лист 32

				3.407.1 - 175.3 -32СБ		
				Каркас КП9 Сборочный чертеж	Стадия	Масса	Масштаб
Зав. НИЛКЭС	Горелов		23.01.92		Р	256,4	—
ГИП	Пинчук		23.01.92		Лист 1	Листов 2	
Н. контр.	Орлова		23.01.92		СЕВЗАПЭНЕРГОСЕТЬПРОЕКТ С-Петербург		
Провер.	Салита		23.01.92				
Инж.	Яковлева		23.01.92				

Копир ов

Формат А3

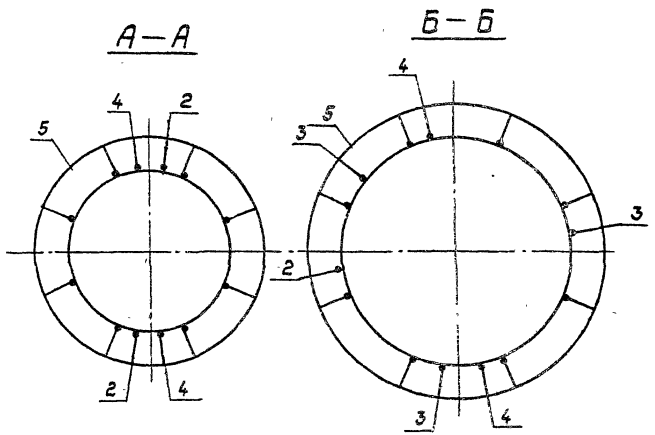

Поз. 1

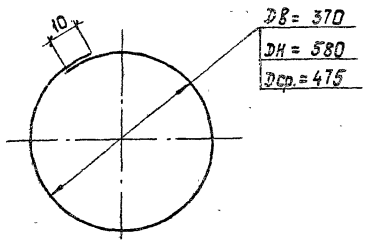

Формат	Зона	Поз.	Обозначение	Наименование	Кол.	Примечание
				Документация		
А4			3.407.1-175.0 –ОТО	Техническое описание		
А3			3.407.1-175.3 –32СБ	Сборочный чертеж		
				Детали		
Б4		1	3.407.1-175.3 –32СБ	Кольцо монтажное К2		
				Арматура стержневая горячекатаная гладкая Ф8 AI ГОСТ 5781-82 Ст3сп ГОСТ 380-88		
				L ср. = 1530	43	0.6 кг
				Материалы		
				Арматура стержневая горячекатаная периодического профиля Ф12 AIII ГОСТ 5781-82 20ХГ2Ц		
		2		L = 150	23	0.1 кг
		3		L = 10300	3	9.1 кг
		4		L = 22580	2	20.1 кг
		5		Напрягаемая* L = 22600	8	20.1 кг

* Контролируемое натяжение — 479.7 кН (48.9 тс).

Зав. пилот	Горелов		23.01.92
ГИП	Пинчук		23.01.92
Н. контр.	Долева		23.01.92
Провер.	Салита		23.01.92
Инж.	Яковлева		23.01.92

3.407.1-175.3 –32

Каркас КП9
Спецификация

Стадия	Лист	Листов
Р	1	

СЕВЗАПЭНЕРГОСЕТЬПРОЕКТ
Санкт-Петербург

Инв. № подл. | Подпись и дата | Взам. инв. №

3.407.1-175.3–32СБ

Лист 2

Инв. N подл.	Подпись и дата	Взам. инв. N

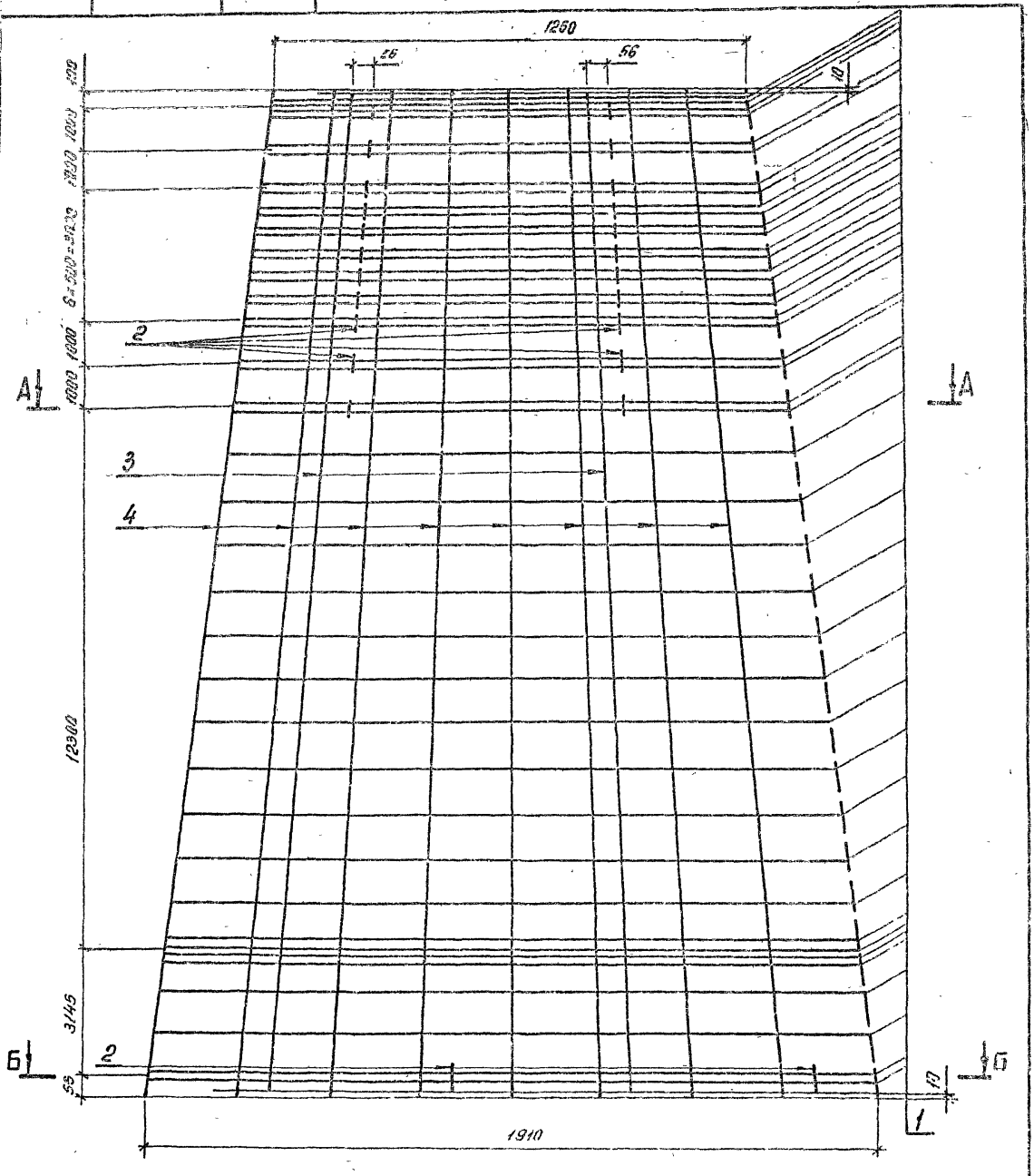

Спецификация см. лист 33

Зав. маст.	Горелов		25.01.90
ГИП	Пинчук		25.01.90
Н. контр.	Орлова		25.01.90
Провер.	Салита		25.01.90
Инж.	Яковлева		25.01.90

3.407.1-175.3-33СБ

Каркас КП10
Сборочный чертеж

Стадия	Масса	Масштаб
Р	228,2	—
Лист 1	Листов 2	

СЕВЗАПЭНЕРГОСЕТЬПРОЕКТ
С.-Петербург

Копир. 66.

Формат А3

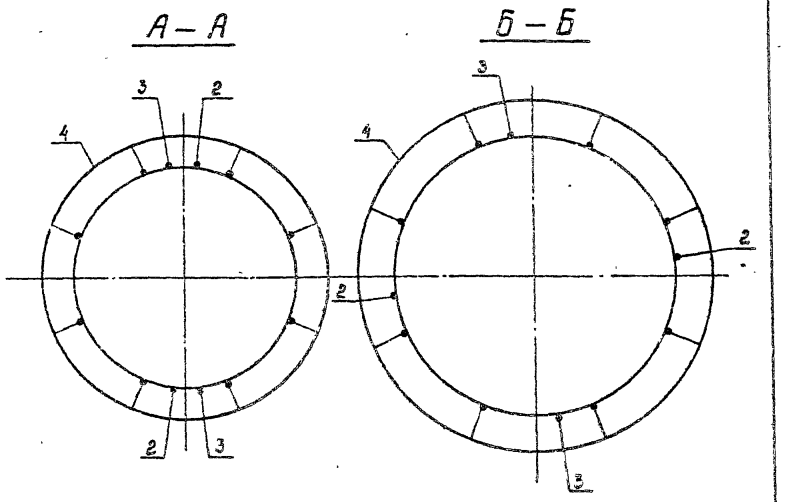

Поз. 1

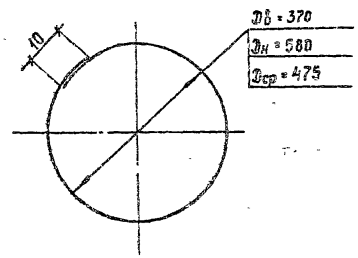

Формат	Зона	Поз.	Обозначение	Наименование	Кол.	Примечание
				Документация		
А4			3.407.1-175.0 -0070	Техническое описание		
А3			3.407.1-175.3 -33СБ	Сборочный чертеж		
				Детали		
Б4		1	3.407.1-175.3-33СБ	Кольцо монтажное К2		
				Арматура стержневая горячекатанная гладкая Ф8 А1 ГОСТ 5781-82 Ст3сп ГОСТ 380-88		
				L ср = 1530	43	0,6 кг
				Материалы		
				Арматура стержневая горячекатанная периодического профиля Ф12 А3 ГОСТ 5781-82 23Ж2Г2Т		
		2		L = 150	24	0,1 кг
		3		L = 22580	2	20,1 кг
		4		Напрягаемая * L = 22600	8	20,1 кг

* Контролируемое натяжение - 639,1 кН (65,1 тс)

Зав. лаборат.	Горелов		23.01.92
ГИП	Линчук		23.01.92
Н. контр.	Волова		23.01.92
Пробер.	Салита		23.01.92
Инж.	Яковлев		23.01.92

3.407.1-175.3-33

Каркас КП 10
Спецификация

Стадия	Лист	Листов
Р		1

СЕВЗАПЭНЕРГОСЕТЬПРОЕКТ
С.-Петербург

3.407.1-175.3-33СБ Лист 2

Инв. № подл. | Подпись и дата | Взам. инв. №

Формат А4 Копир. Формат А3

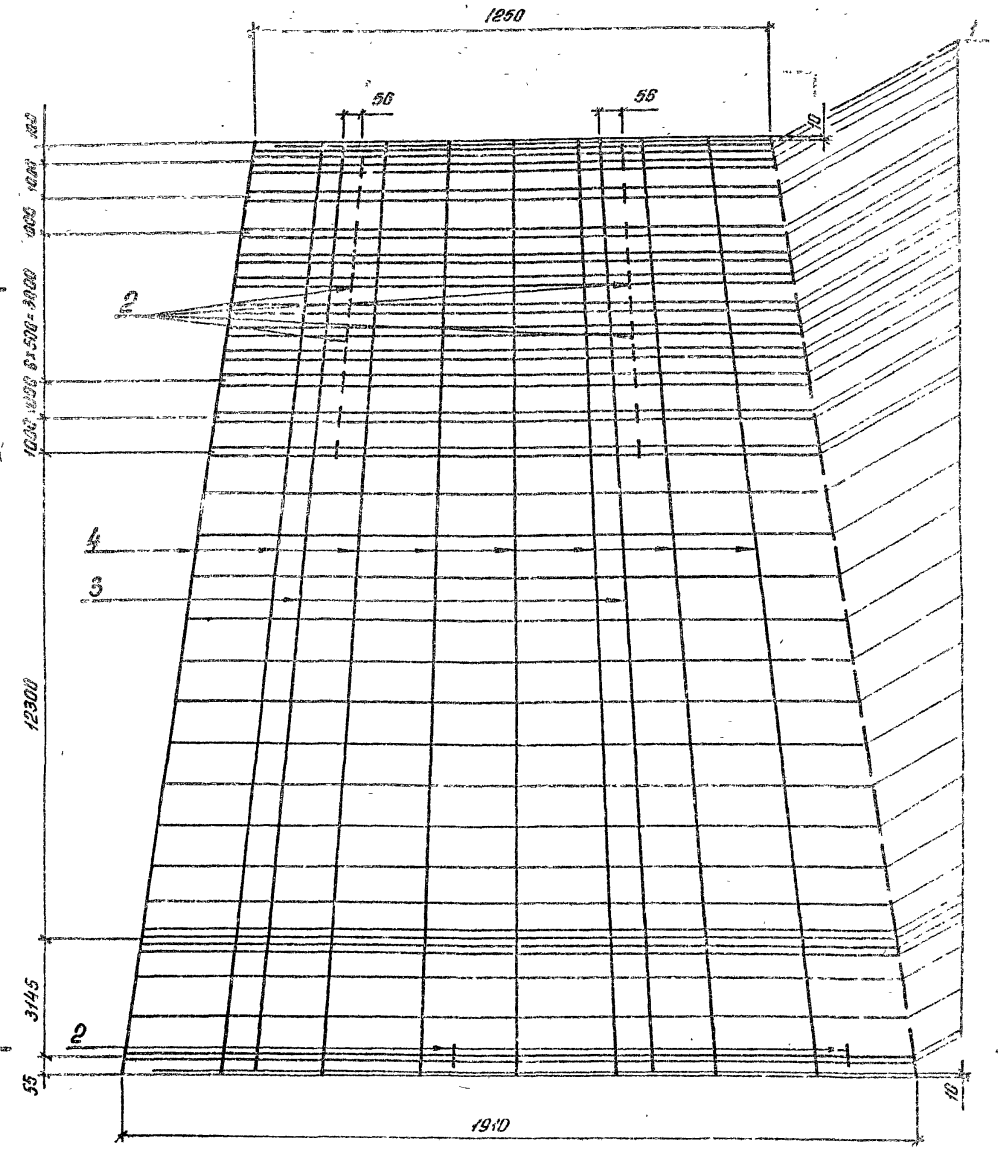

Спецификацию см. лист 34

				3.407.1-175.3 -34СБ	
				Каркас КП11 Сборочный чертеж	Стадия: Р; Масса: 197,2; Масштаб: —
Гл.инженер	Горелов		23.01.92		Лист 1; Листов 2
ГИП	Пинчук		23.01.92		СЕВЗАПЭНЕРГОСЕТЬПРОЕКТ г. Петербург
Н.контр.	Орлова		23.01.92		
Провер.	Солита		23.01.92		
Инж.	Яковлева		23.01.92		

Копир. об.

Формат А3

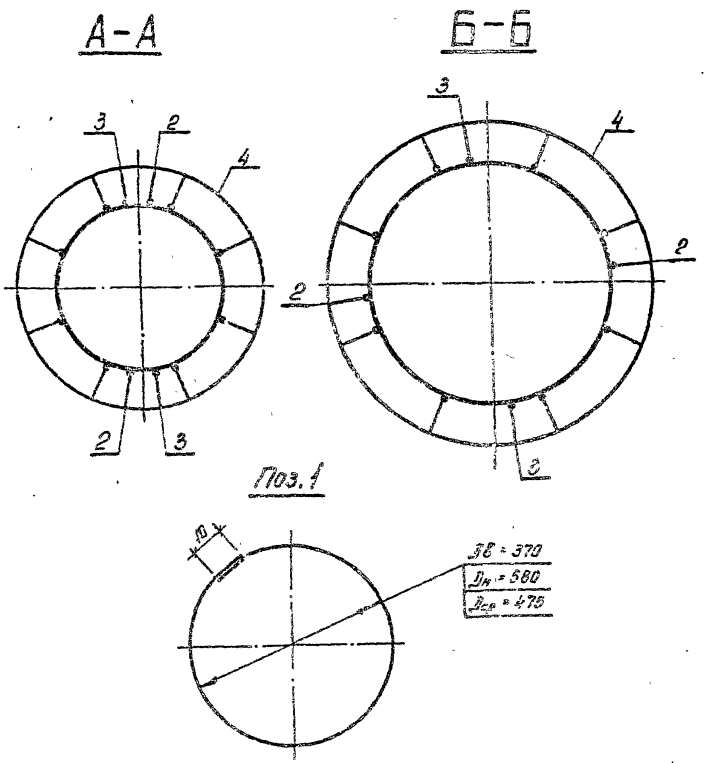

Формат	Зона	Поз.	Обозначение	Наименование	Кол.	Примечание
				Документация		
А4			3.407.1-175.0 -00ТО	Техническое описание		
А3			3.407.1-175.3 -34СБ	Сборочный чертеж		
				Детали		
Б4		1	3.407.1-175.3 -34СБ	Кольцо монтажное К2		
				Арматура стержневая горячекатаная гладкая ф8АI ГОСТ 5781-82 / Ст 3сп ГОСТ 380-82		
				$L_{ср}$ = 1530	43	0,6 кг
				Материалы		
				Арматура стержневая горячекатаная периодического профиля ф12АIII ГОСТ 5781-82 / 23Х2Г2Т		
		2		L = 150	24	0,1 кг
		3		L = 22580	2	20,1 кг
				Арматурные канаты ГОСТ 13840-68, ф 12К7		
		4		Напрягаемая* L = 22600	8	16,1 кг

* Контролируемое натяжение - 739,7 кН (75,4 тс)

Зав. НИКЗС	Горелов		23.01.92	3.407.1 - 175.3 -34	
ГИП	Панчук		23.01.92	Каркас КП11 Спецификация	Стадия: Р; Лист; Листов: 1
Н. контр.	Орлова		23.01.92		Ленинградское отделение Спецпроект С.-Петербург
Провер.	Салита		23.01.92		
Инж.	Яковлева		23.01.92		

Инв. № подл. | Подпись и дата | Взам. инв. №

3.407.1 - 175.3 -34СБ | Лист 2

Копир. ов. - Формат А4

Копир. ов. - Формат А4

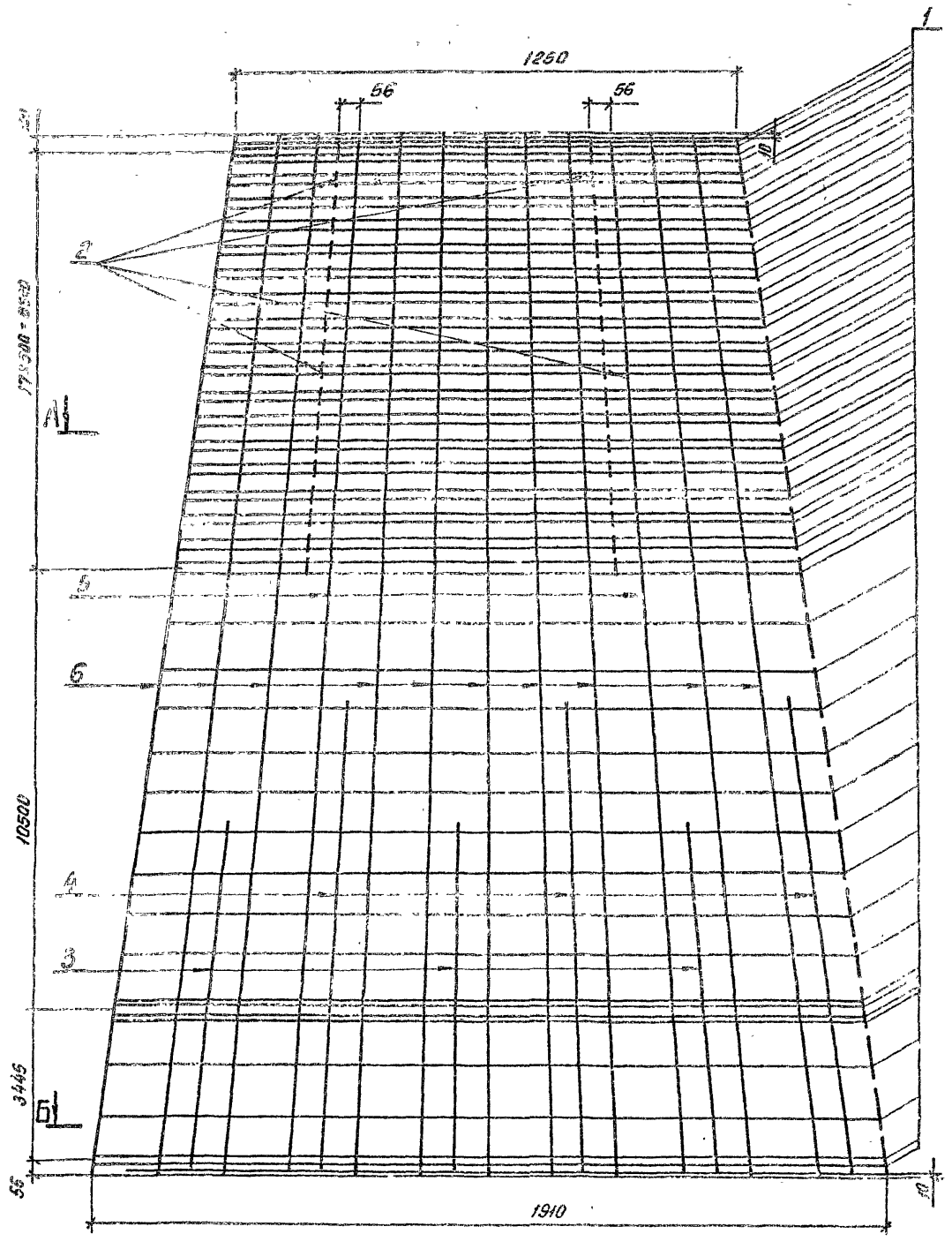

Спецификацию см. лист 35

Нач. ТМЛЭО	Горелов		23.01.92
ГИП	Пинчук		23.01.92
Н.контр.	Орлова		23.01.92
Провер.	Салита		23.01.92
Инж.	Яковлева		23.01.92

3.407.1 - 175.3 -35СБ

Каркас КП12
Сборочный чертеж

Стадия	Масса	Масштаб
Р	325.8	—
Лист 1	Листов 2	

СЕВЗАПЭНЕРГОСЕТЬПРОЕКТ
С.-Петербург

Копир. 06.

Формат А3

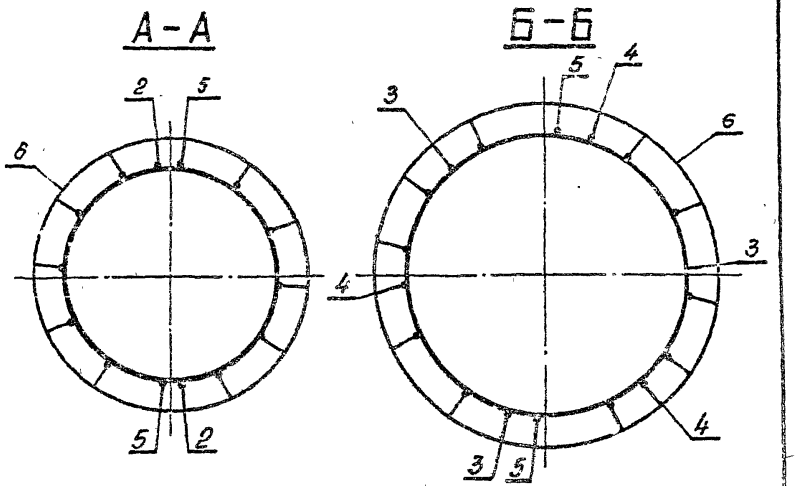

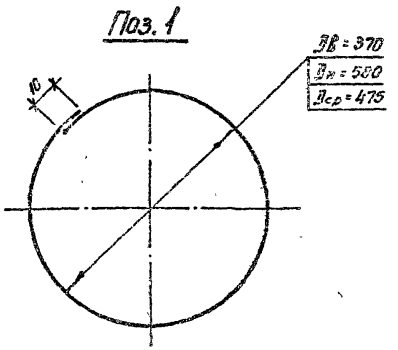

Формат	Зона	Поз.	Обозначение	Наименование	Кол.	Примечание
				Документация		
А4			3.407.1-175.0 - ОДТО	Техническое описание		
А3			3.407.1-175.3 - 35СБ	Сборочный чертеж		
				Детали		
Б4		1	3.407.1-175.3 - 35СБ	Кольцо монтажное К2		
				Арматура стержневая горячекатаная гладкая ф8А1 ГОСТ 5781-82 / Ст3сп ГОСТ 380-88		
				$L_{ср}$ = 1530	56	0,6кг
				Материалы		
				Арматура стержневая горячекатаная периодического профиля ф12А1 ГОСТ 5781-82 / 20ХГ2Ц		
		2		L = 150	36	0,1кг
		3		L = 7500	3	6,7кг
		4		L = 10500	3	9,3кг
		5		L = 22580	2	20,1кг
		6		Напрягаемая* L = 22600	10	20,1кг

* Контролируемое натяжение - 599кН (61.1 тс)

3.407.1-175.3 -35СБ | Лист 2

Зав. Инж.	Горелов		23.01.92
ГИП	Пинчук		23.01.92
Н.контр.	Орлова		23.01.92
Провер.	Салита		23.01.92
Инж.	Яковлева		23.01.92

Каркас КП12
Спецификация

Стадия	Лист	Листов
Р		1

СЕВЗАПЭНЕРГОСЕТЬПРОЕКТ
С.-Петербург

Инв. № подл. | Подпись и дата | Взам. инв. №

Копир. Ов. - Формат А4

Копир. Ов. - Формат А4

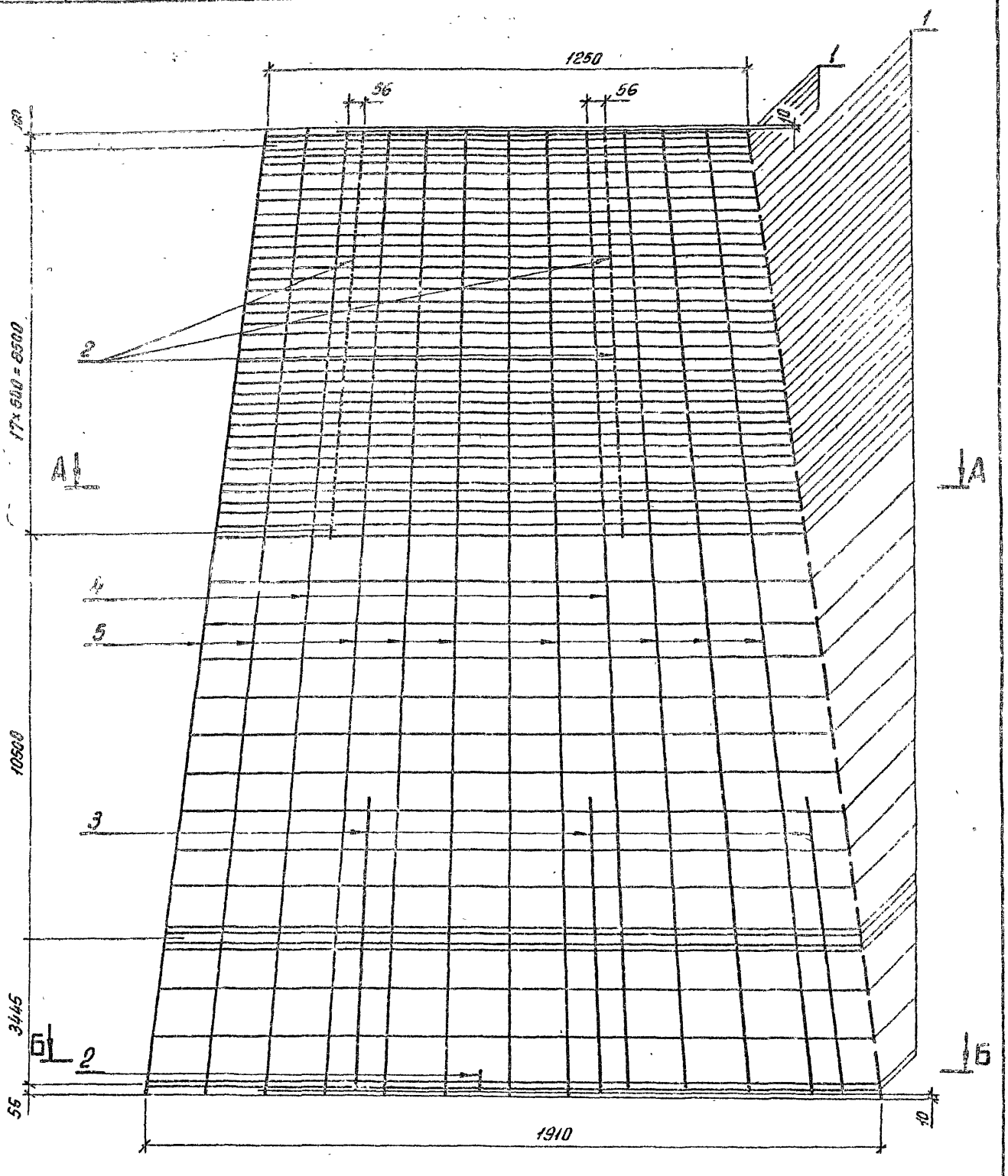

Спецификацию см. лист 36

Зав. мастер	Горелов		23.01.92
ГИП	Линчук		23.01.92
Н. контр.	Орлова		23.01.92
Провер.	Салита		23.01.92
Инж.	Яковлева		23.01.92

3.407.1-175.3 -36СБ

Каркас КП13

Сборочный чертеж

Стадия	Масса	Масштаб
Р	297.1	—
Лист 1	Листов 2	

СЕВЗАПЭНЕРГОСЕТЬПРОЕКТ
С.-Петербург

Копир. Формат А3

74

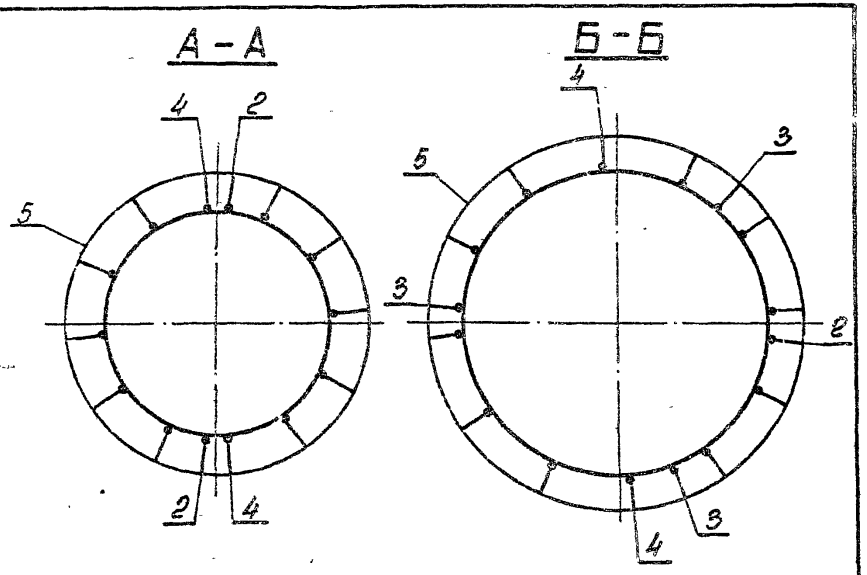

Поз. 1

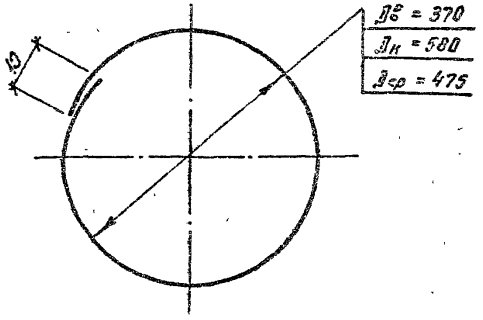

Формат	Зона	Поз.	Обозначение	Наименование	Кол.	Примечание
				Документация		
А4			3.407.1-175.0 -ООТО	Техническое описание		
А3			3.407.1-175.3 -36СБ	Сборочный чертеж		
				Детали		
Б4		1	3.407.1-175.3 -36СБ	Кольцо монтажное К2		
				Арматура стержневая горячекатаная гладкая ф8 AI ГОСТ 5781-82 / Ст3сп ГОСТ 380-88		
				Lср = 1530	55	0,6 кг
				Материалы		
				Арматура стержневая горячекатаная периодического профиля ф12 AII ГОСТ 5781-82 / 25х2Г2Т		
		2		L = 150	37	0,1 кг
		3		L = 7200	3	6,4 кг
		4		L = 22580	2	20,1 кг
		5		Напрягаемая * L = 22500	10	20,1 кг

* Контролируемое натяжение — 799 кН (81,4 тс)

Зав. каф.	Горелов		23.01.92
ГИП	Пинчук		23.01.92
Н. контр.	Орлова		23.01.92
Провер.	Салита		23.01.92
Разраб.	Яковлева		23.01.92

3.407.1-175.3 -36

Каркас КП13
Спецификация

Стадия	Лист	Листов
Р		1

СЕВЗАПЭНЕРГОСЕТЬПРОЕКТ
С-Петербург

3.407.1-175.3 -36СБ Лист 2

Копир. ов- Формат А4

Копир. ов. Формат А4

Инв. № подл. | Подпись и дата | Взам. инв. №

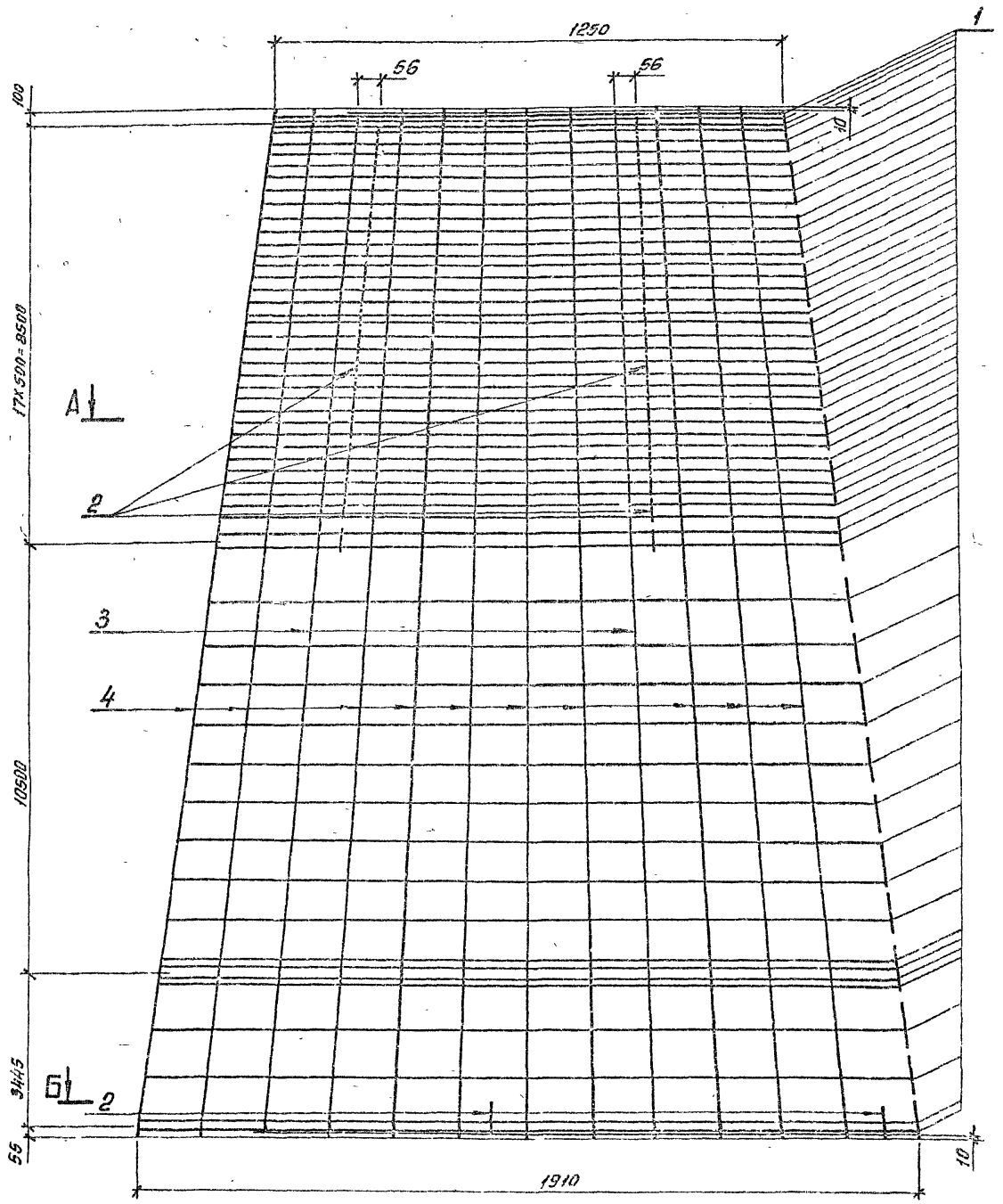

Спецификацию см. лист 37

Зав.маст.	Горелов		23.01.92
ГИП	Линчук		23.01.92
Н.контр.	Орлова		23.01.92
Провер	Салита		23.01.92
Инж.	Яковлева		23.01.92

3.407.1 - 175.3 -37СБ

Каркас КП14
Сборочный чертеж

Стадия	Масса	Масштаб
Р	238.0	—
Лист 1	Листов 2	

СЕВЗАПЭНЕРГОСЕТЬПРОЕКТ
С.-Петербург

Копир.ов.

Формат А3

76

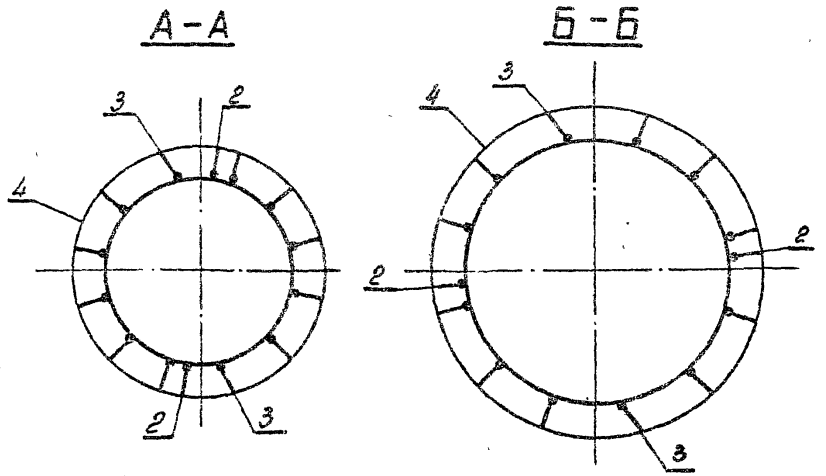

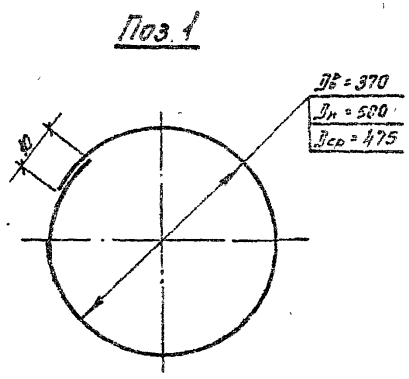

Формат	Зона	Поз.	Обозначение	Наименование	Кол.	Примечание
				Документация		
А4			3.407.1-175.0 - 00 ТО	Техническое описание		
А3			3.407.1-175.3 - 37СБ	Сборочный чертеж		
				Детали		
Б4		1	3.407.1-175.3 - 37СБ	Кольцо монтажное К2		
				Арматура стержневая горячекатаная гладкая ф8 А I ГОСТ 5781-82 / Ст 3сп ГОСТ 380-88		
				$L_{ср}$ = 1530	55	0,6 кг
				Материалы		
				Арматура стержневая горячекатаная периодического профиля ф12 А I ГОСТ 5781-82 / 23Х2Г2Т		
		2		L = 150	38	0,1 кг
		3		L = 22580	2	20,1 кг
				Арматурные канаты ГОСТ 13840-88, ф 12К7		
		4		Напрягаемая* L = 22600	10	16,1 кг

* Контролируемое натяжение - 925,1 кН (94,3 тс)

Инв. № подл.	Подпись и дата	Взам. инв. №	

3.407.1 - 175.3 -37СБ

Лист 2

Копир. ов. - Формат А4

Инв. № подл.	Подпись и дата	Взам. инв. №	

3.407.1- 175.3 -37

Зав. НИЛКЭС	Горелов		23.01.92
ГИП	Пинчук		23.01.92
Нконтр.	Орлова		23.01.92
Провер.	Салита		23.01.92
Инж.	Яковлева		23.01.92

Каркас КП14
Спецификация

Стадия	Лист	Лист
Р		1

СЕВЗАПЭНЕРГОСЕТЬПРОЕКТ
С-Петербург

Копир. ов. Формат А4

Инв. N подл.	Подпись и дата	Вз. инв. №

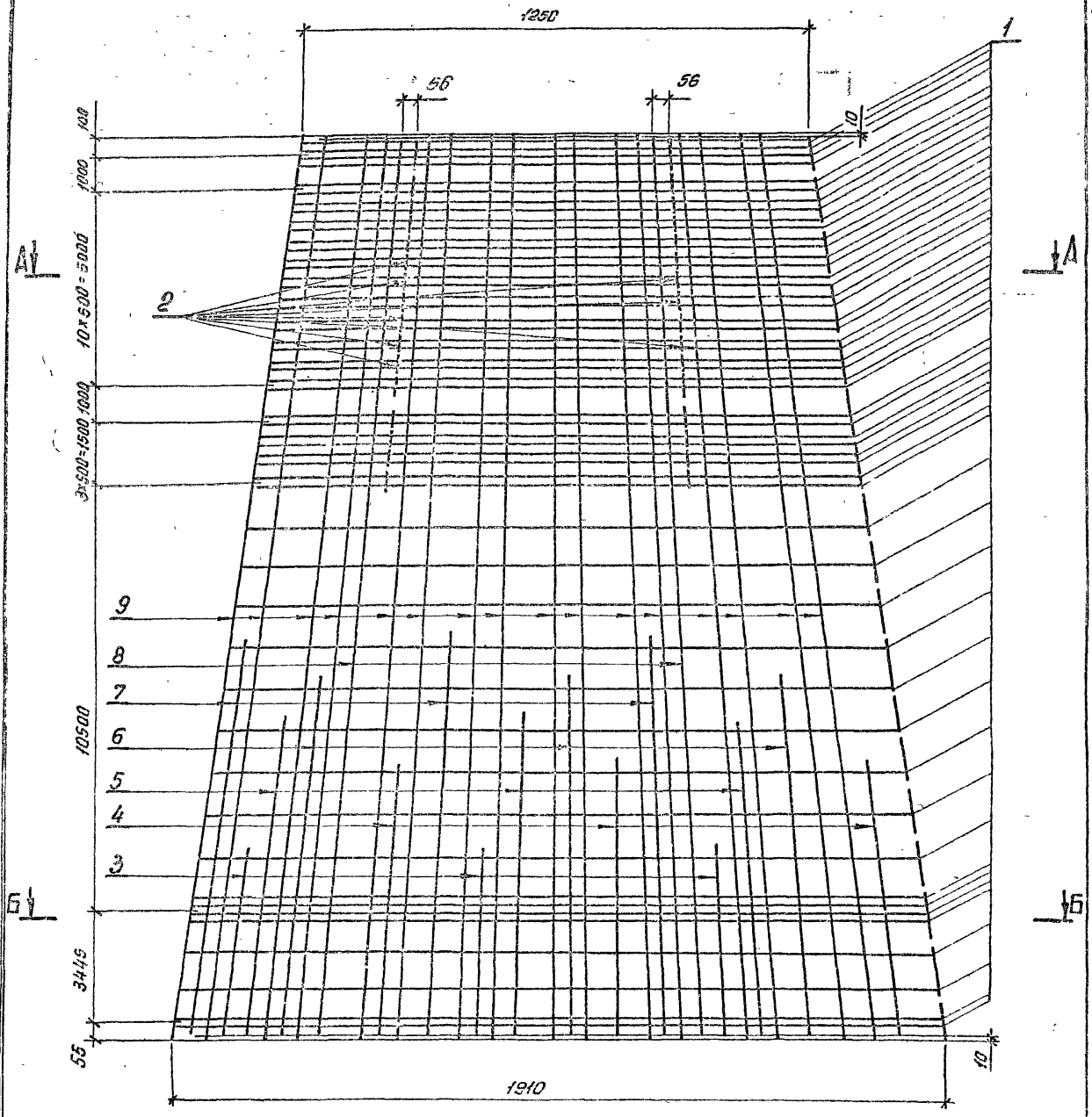

Спецификацию см. лист 38

				3.407.1 - 175.3 -38СБ			
				Каркас КП15 Сборочный чертеж	Стадия	Масса	Масштаб
					Р	501,5	—
Зав. НИ Кас.	Горелов		23.01.92		Лист 1	Листов 2	
ГИП	Пинчук		23.01.92		СЕВЗАПЭНЕРГОСЕТЬПРОЕКТ С.-Петербург		
Н. контр.	Орлова		23.01.92				
Провер.	Салита		23.01.92				
Инж.	Яковлева		23.01.92				

Копир. ов. Формат А3

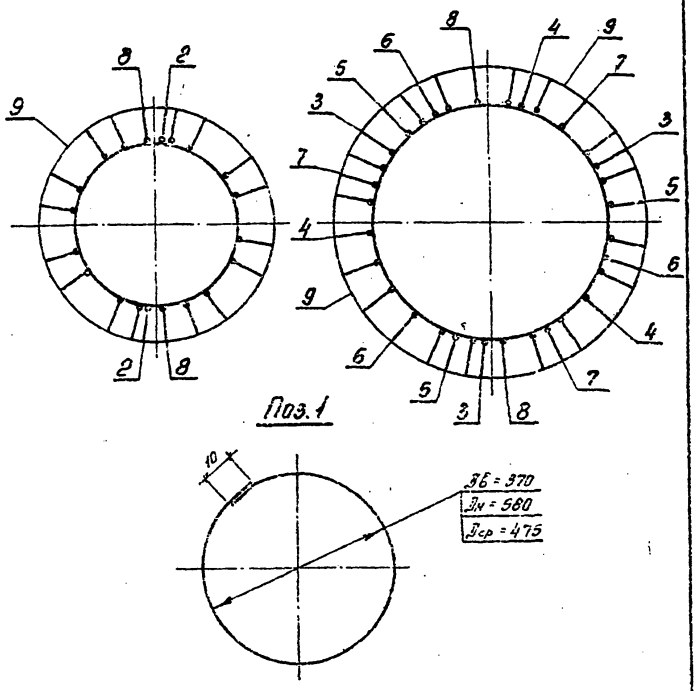

Формат	Зона	Поз.	Обозначение	Наименование	Кол.	Примечание
				Документация		
А4			3.407.1-175.0 - 00 ТО	Техническое описание		
А3			3.407.1-175.3 - 38СБ	Сборочный чертеж		
				Детали		
Б4		1	3.407.1-175.3 - 38СБ	Кольцо монтажное К2		
				Арматура стержневая горячекатаная гладкая ФВАI ГОСТ 5781-82 / Ст3сп ГОСТ 380-88		
				$L_{ср}$ = 1530	51	0,6кг
				Материалы		
				Арматура стержневая горячекатаная периодического профиля ф12АIIГОСТ 5781-82 / 20ХГ2Ц		
		2		L = 150	32	0,1кг
		3		L = 5000	3	4,4кг
		4		L = 7000	3	6,2кг
		5		L = 8000	3	7,1кг
		6		L = 9300	3	8,3кг
		7		L = 10500	3	9,3кг
		8		L = 22580	2	20,1кг
		9		Напрягаемая* L = 22600	16	20,1кг

* Контролируемое натяжение - 958,4 кН (97,7тс)

Гл. инж.	Горелов		23.01.92
Гл. инж.	Пинчук		23.01.92
Н. контр.	Орлова		23.01.92
Провер.	Салита		23.01.92
Инж.	Яковлева		23.01.92

3.407.1 - 175.3 - 38

Каркас КП15
Спецификация

Стадия	Лист	Листов
Р		1

Сельдепроектуцентрпроект
С.-Петербург

3.407.1 - 175.3 - 38СБ

Лист 2

Инв. № подл. | Подпись и дата | Взам. инв. №

Копир. ов. Формат А4

Копир. ов. Формат А4

Инв.№ подл.	Подпись и дата	Взам. инв.№

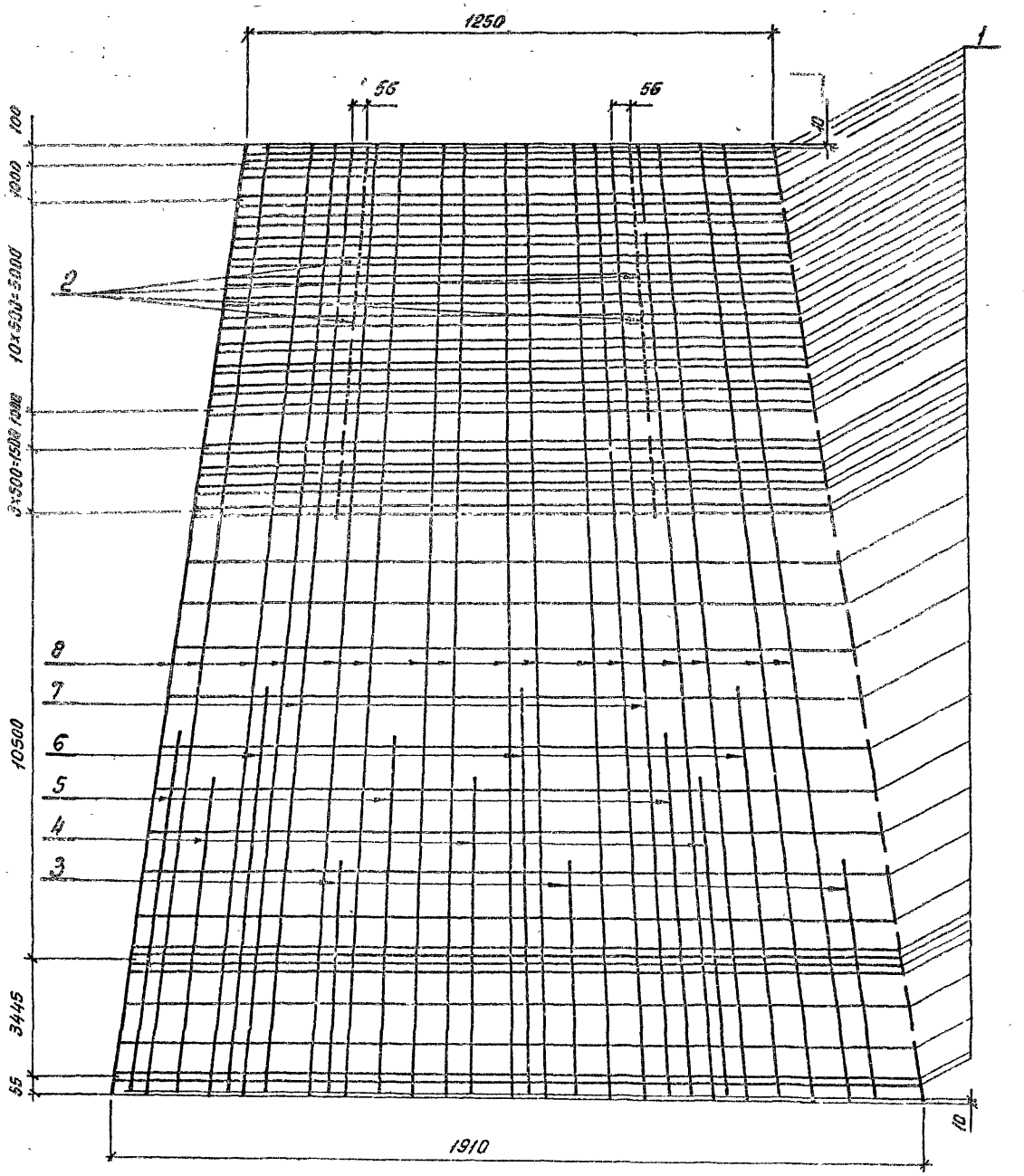

Спецификацию см. лист 39

Зав.маст.	Горелов		23.01.92
ГИП	Пинчук		23.01.92
Н.контр.	Орлова		23.01.92
Провер.	Солита		23.01.92
Инж.	Яковлева		23.01.92

3.407.1 - 175.3 -39СБ

Каркас КП16

Сборочный чертеж

Стадия	Масса	Масштаб
Р	476,6	—
Лист 1	Листов 2	

СЕВЗАПЭНЕРГОСЕТЬПРОЕКТ
С.-Петербург

Копир 66

Формат А3

08

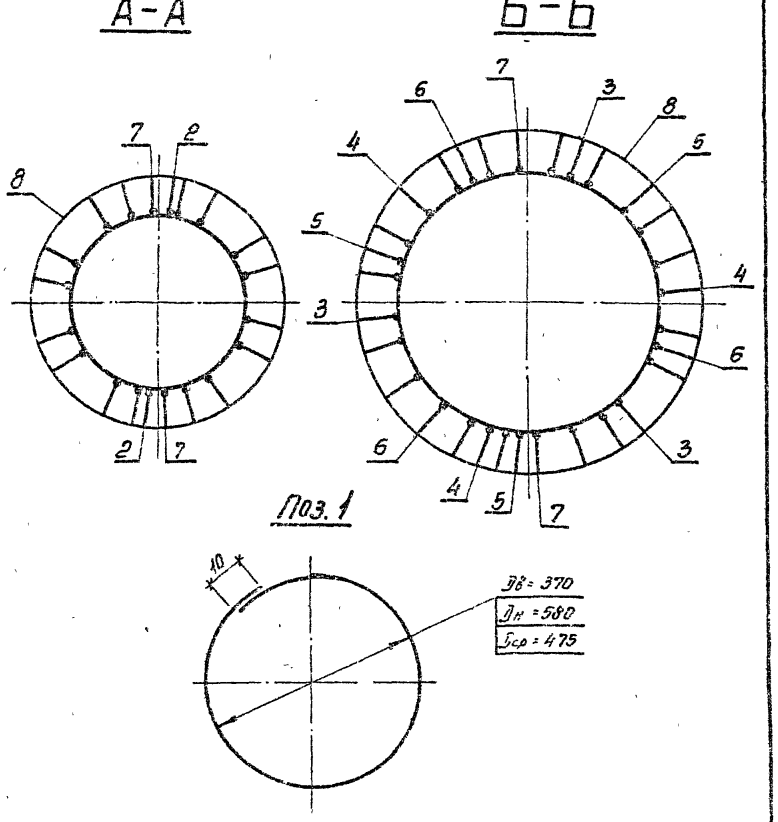

Формат	Зона	Поз.	Обозначение	Наименование	Кол.	Примечание
				Документация		
А4			3.407.1-175.0 - ОПТО	Техническое описание		
А3			3.407.1-175.3 - 39СБ	Сборочный чертеж		
				Детали		
Б4		1	3.407.1-175.3 - 39СБ	Кольцо монтажное К2		
				Арматура стержневая горячекатаная гладкая ф6 АI ГОСТ 5781-82 / Ст 3сп ГОСТ 380-88		
				L ср = 1530	51	0,6 кг
				Материалы		
				Арматура стержневая горячекатаная периодического профиля ф12 А II ГОСТ 5781-82 / 23х2Г2Т		
		2		L = 150	32	0,1 кг
		3		L = 5300	3	4,7 кг
		4		L = 7300	3	6,5 кг
		5		L = 8300	3	7,4 кг
		6		L = 9500	3	8,4 кг
		7		L = 22580	2	20,1 кг
		8		Напрягаемая * L = 22600	16	20,1 кг

* Контролируемое натяжение – 1278,2 кН (130,3 тс)

Инв. № подл. | Подпись и дата | Взам. инв. №

Зав. лабор.	Горелов		23.01.92
ГИП	Линчук		23.01.92
Н. контр.	Орлова		23.01.92
Провер.	Салита		23.01.92
Отдел	Стадзиева		23.01.92

3.407.1-175.3 -39

Каркас КП1б
Спецификация

Стадия	Лист	Листов
Р		1

СЕВЗАПЭНЕРГОСЕТЬПРОЕКТ
С.-Петербург

Инв. N подл.	Подпись и дата	Взам. инв. N

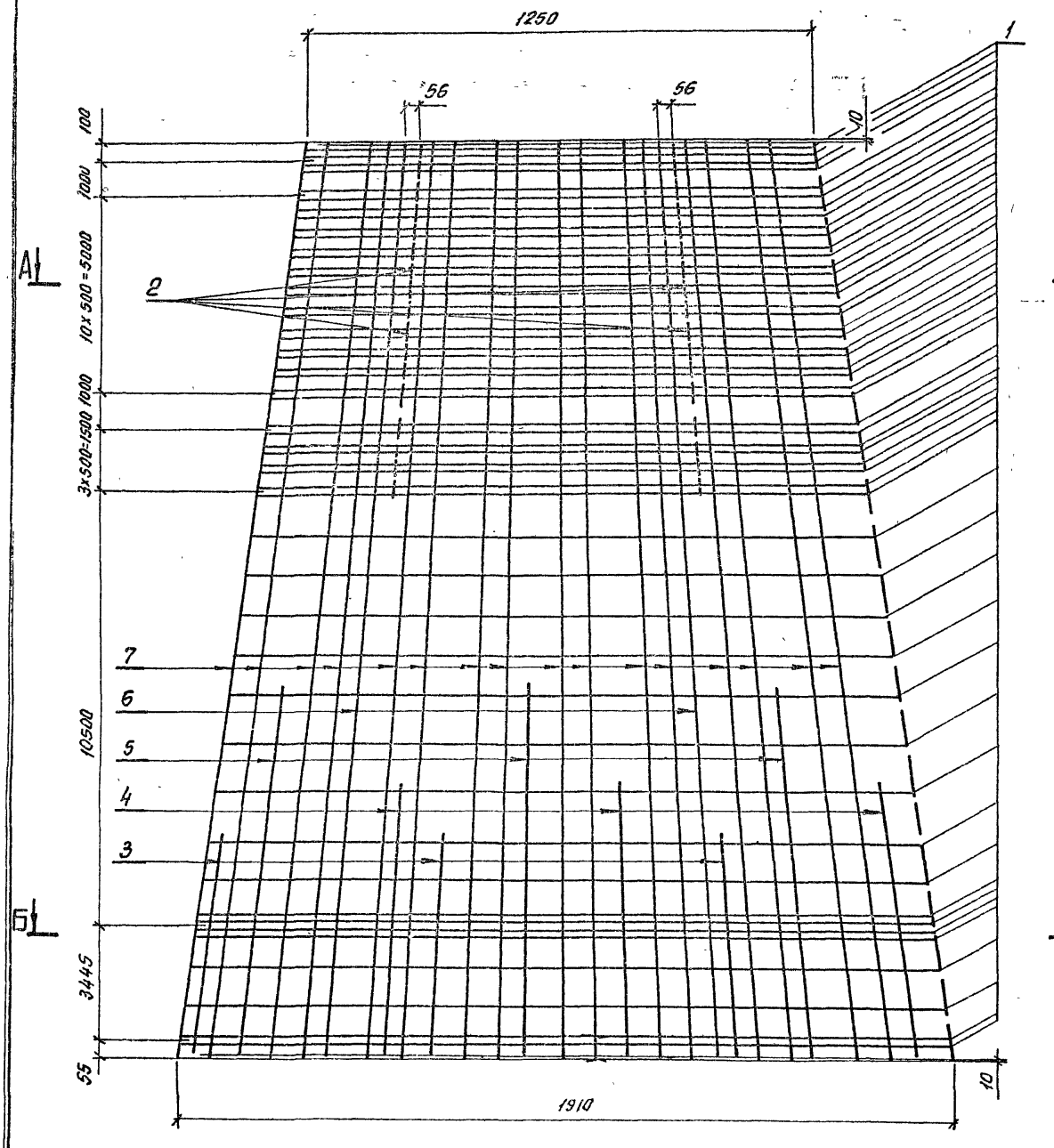

Спецификацию см. лист 40

Зав. Мастер.	Горелов		23.01.92
ГИП	Пинчук		23.01.92
Н.контр.	Орлова		23.01.92
Провер.	Салита		23.01.92
Инж.	Яковлева		23.01.92

3.407.1-175.3 -40СБ

Каркас КП17
Сборочный чертеж

Стадия	Масса	Масштаб
Р	388,9	—
Лист 1	Листов 2	

СЕВЗАПЭНЕРГОСЕТЬПРОЕКТ
С.-Петербург

Копир. ов

Формат А3

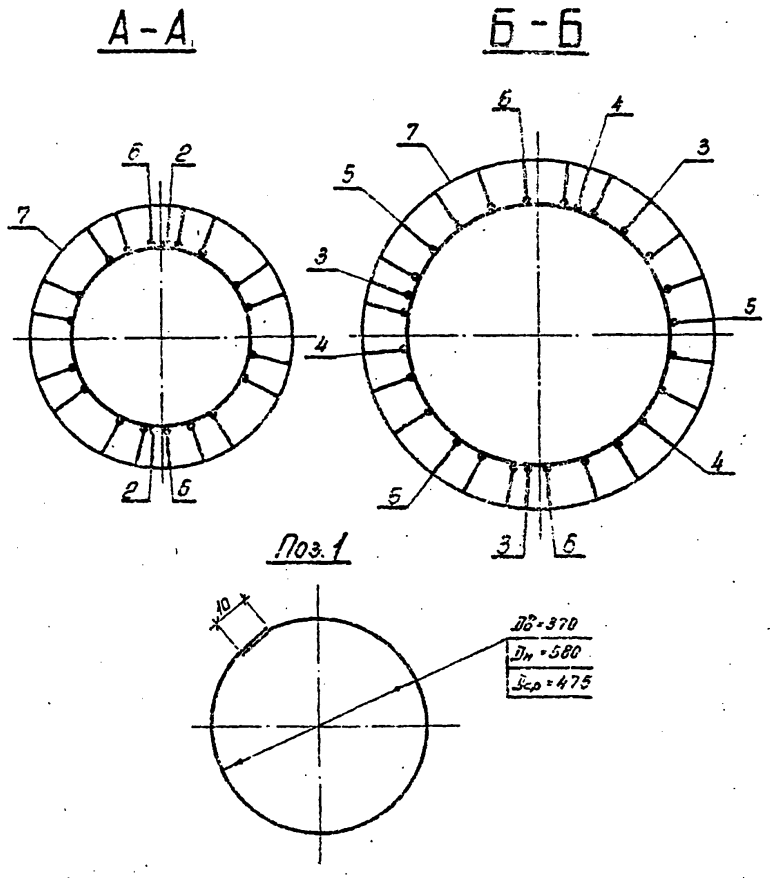

Формат	Зона	Поз.	Обозначение	Наименование	Кол.	Примечание
				Документация		
А4			3.407.1-175.0-00ТО	Техническое описание		
А3			3.407.1-175.3-40СБ	Сборочный чертеж		
				Детали		
Б4		1	3.407.1-175.3-40СБ	Кольцо монтажное К2		
				Арматура стержневая горячекатаная гладкая ф8АI ГОСТ 5781-82 / Ст 3сп ГОСТ 380-88		
				Lср = 1530	51	0,6кг
				Материалы		
				Арматура стержневая горячекатаная периодического профиля ф12АII ГОСТ 5781-82 / 23Х2Г2Т		
		2		L=150	32	0,1кг
		3		L=5500	3	4,9кг
		4		L=6800	3	6,0кг
		5		L=9200	3	8,2кг
		6		L=22580	2	20,1кг
				Арматурные канаты ГОСТ 13840-58, ф 12К7		
		7		Напрягаемая* L=22600	16	15,1кг

* Контролируемое натяжение - 1479,5кН (150,82 тс)

Зав. НИСПО	Горелов		23.01.92
ГИП	Пинчук		23.01.92
Н. контр.	Орлова		23.01.92
Провер.	Салита		23.01.92
Инж.	Яковлева		23.01.92

3.407.1-175.3-40

Каркас КП17
Спецификация

Стадия	Лист	Листов
Р		1

СЕВЗАПЭНЕРГОСЕТЬПРОЕКТ
С-Петербург

Инв. № подл. | Подпись и дата | Взам. инв. №

3.407.1-175.3-40СБ | Лист 2

Копир. Ов. | Формат А4

Инв. № подл. | Подпись и дата | Взам. инв. №

Копир. Ов. | Формат А4

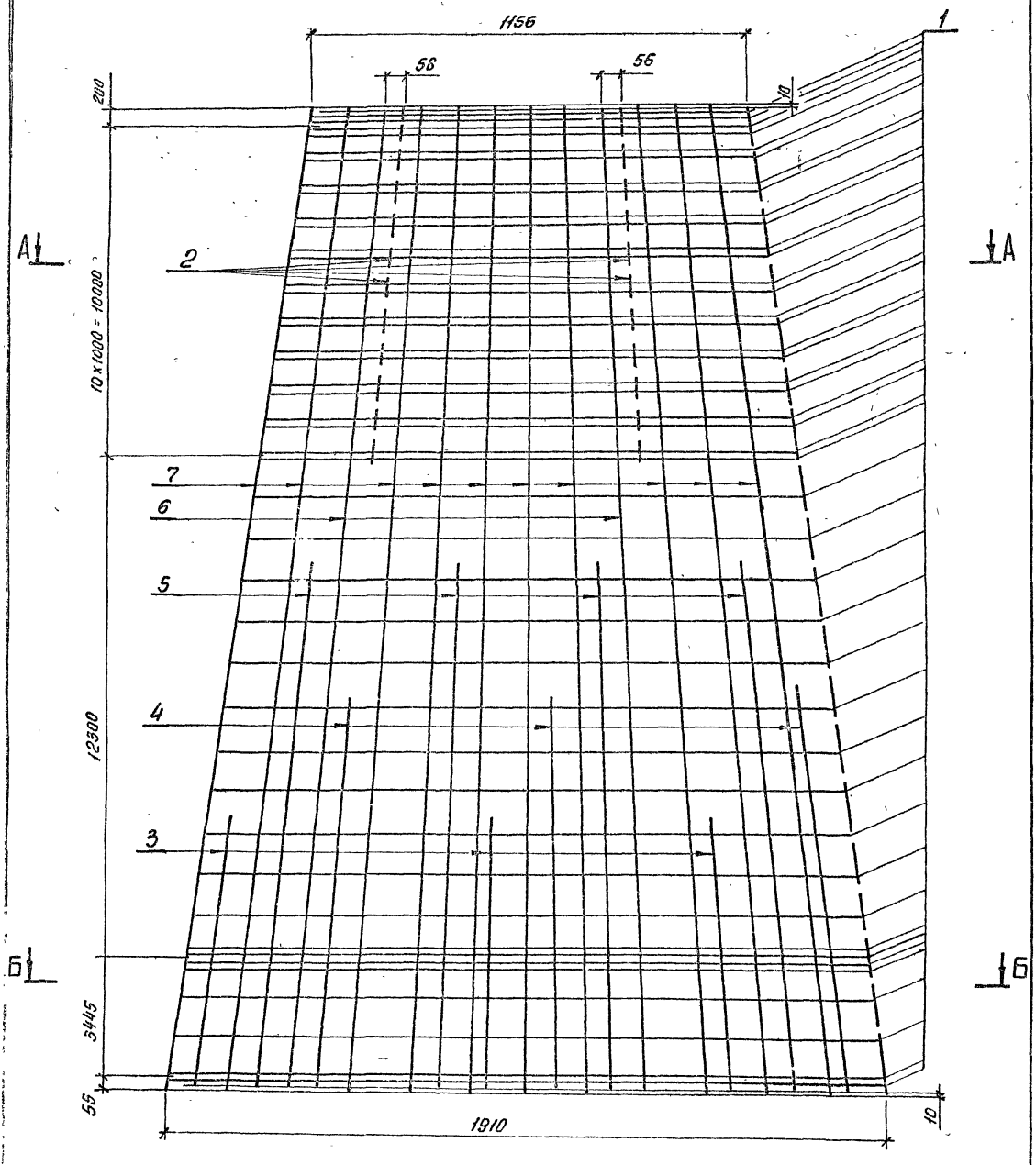

Спецификацию см. лист 41

				3.407.1-175.3-41СБ	
Зав.Мастер	Горелов		23.11.99	Каркас КП18 Сборочный чертеж	Стадия: Р; Масса: 393,3; Масштаб: —
ГИП	Пинчук		23.11.99		Лист 1; Листов 2
Н.контр.	Орлова		23.11.99		СЕВЗАПЭНЕРГОСЕТЬПРОЕКТ С.-Петербург
Провер.	Солита		23.11.99		
Инж.	Яковлева		23.11.99		

Копир. вб-

Формат А3

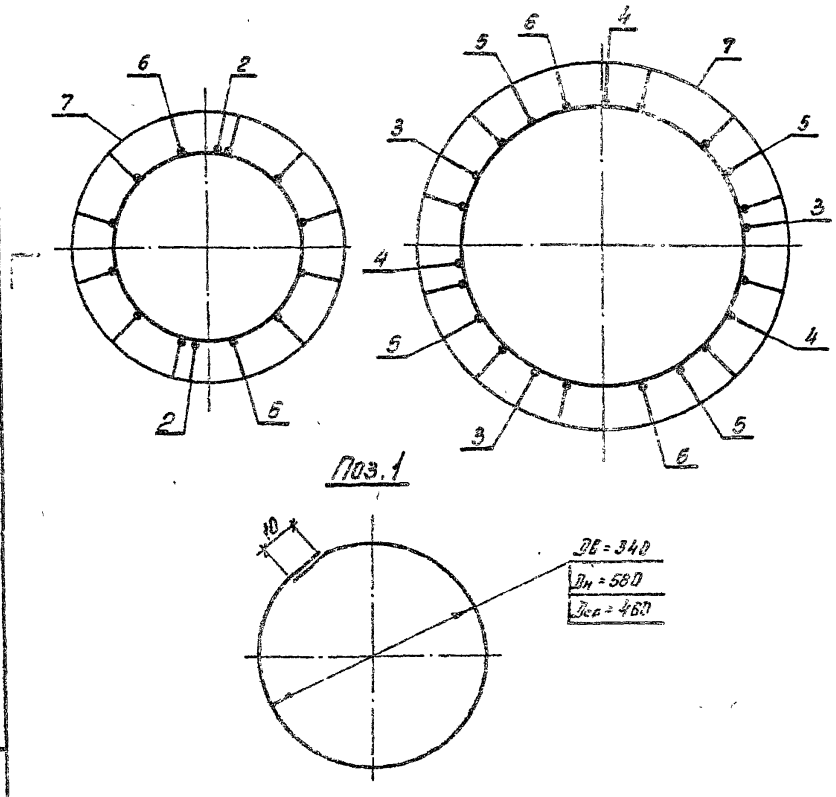

Формат	Зона	Поз.	Обозначение	Наименование	Кол.	Примечание
				Документация		
А4			3.407.1-175.0 -00ТО	Техническое описание		
А3			3.407.1-175.3 -41СБ	Сборочный чертеж		
				Детали		
Б4		1	3.407.1-175.3 -41СБ	Кольцо монтажное КЗ		
				Арматура стержневая горячекатаная гладкая ф8АI ГОСТ 5781-82 / Ст3сп ГОСТ 380-88		
				$L_{ср}$ = 1480	43	0.6 кг
				Материалы		
				Арматура стержневая горячекатаная периодического профиля ф12АII ГОСТ 5781-82 / 20ХГ2Ц		
		2		L = 150	22	0,1 кг
		3		L = 6700	3	5.9 кг
		4		L = 9500	3	8.4 кг
		5		L = 12700	4	11.3 кг
		6		L = 25980	2	23.1 кг
		7		Напрягаемая* L = 26000	10	23.1 кг

* Контролируемое натяжение - 599,4 кН (61.1 тс)

Зав. НИАЗС	Горелов		23.01.92
ГИП	Линчук		23.01.92
Н.контр.	Орлова		23.01.92
Провер.	Салита		23.01.92
Инж.	Яковлева		23.01.92

3.407.1 - 175.3 -41

Каркас КП18
Спецификация

Стадия	Лист	Листов
Р		1

СЕВЗАПЭНЕРГОСЕТЬПРОЕКТ
С.-Петербург

Инв. № подл. | Подпись и дата | Взам. инв. №

3.407.1 - 175.3 -41СБ

Лист 2

Копир. Вв -

Формат А4

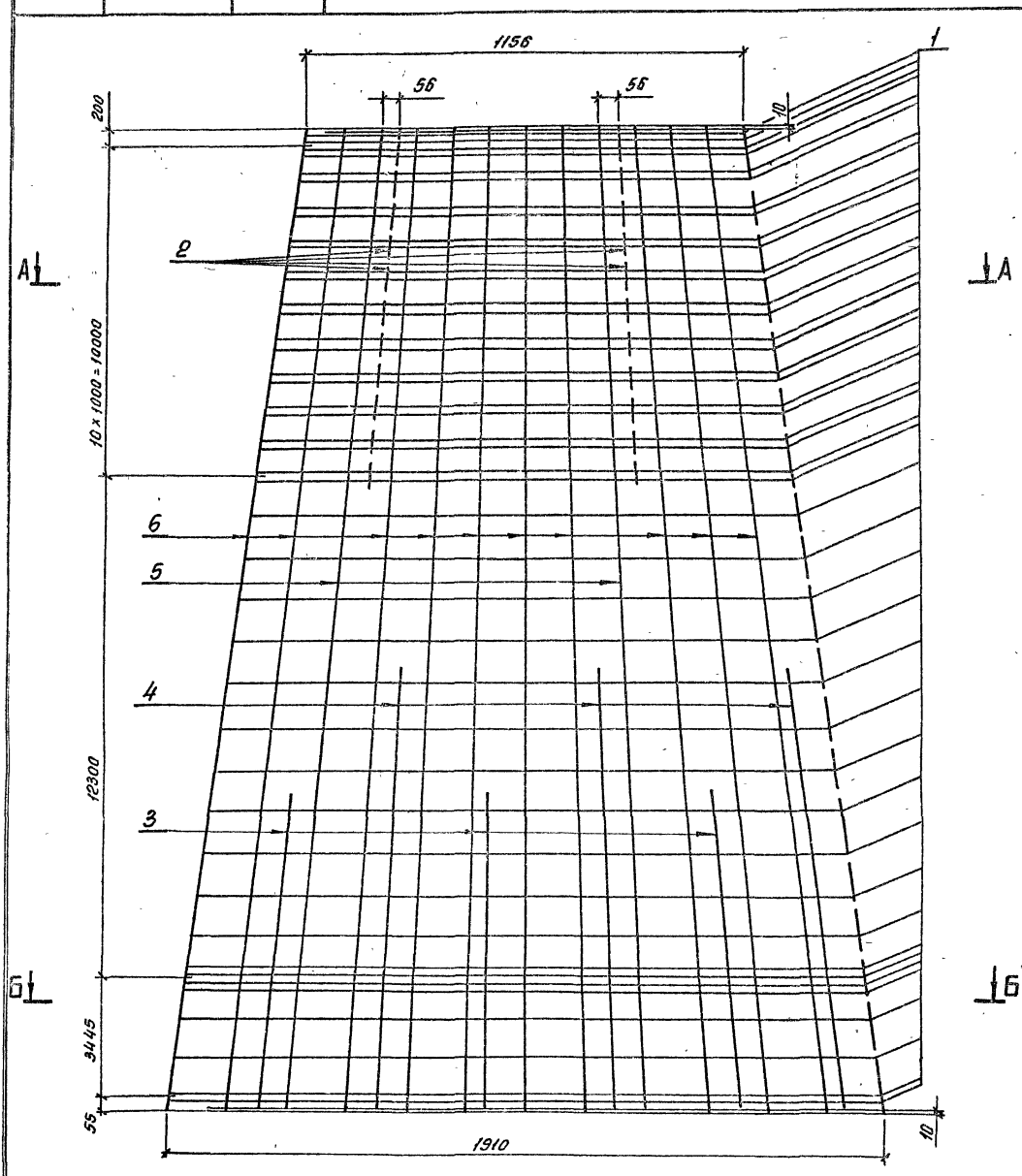

Спецификацию см. лист 42

				3.407.1 - 175.3 -42СБ			
				Каркас КП19 Сборочный чертеж	Стадия	Масса	Масштаб
					Р	352,3	—
Зав. ПКИ ЭС	Горелов		23.01.92		Лист 1	Листов 2	
ГИП	Пинчук		23.01.92		ОЕВЗАПЭНЕРГОСЕТЬПРОЕКТ С.-Петербург		
Н. контр.	Орлова		23.01.92				
Провер	Салита		23.01.92				
Инж.	Яковлева		23.01.92				

Копир. Овз-

Формат А3

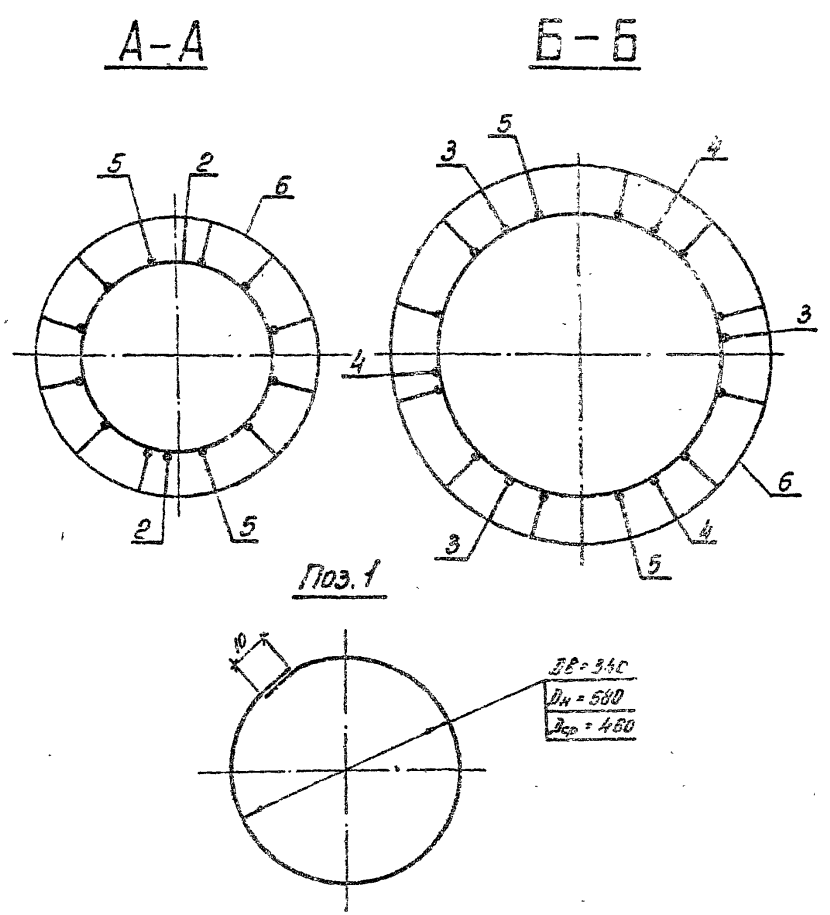

Инв. № подл.	Подпись и дата	Вз. инв. №

3.407.1 - 175.3 - 42СБ

Лист 2

Копир. ов -

Формат А4

Формат	Зона	Поз.	Обозначение	Наименование	Кол.	Примечание
				Документация		
А4			3.407.1-175.0 -00ТО	Техническое описание		
А3			3.407.1-175.3 -42СБ	Сборочный чертеж		
				Детали		
Б4		1	3.407.1-175.3 -42СБ	Кольцо монтажное К3		
				Арматура стержневая горячекатаная гладкая $\frac{ф8АI ГОСТ 5781-82}{Ст\ 3сп\ ГОСТ 380-88}$		
				$L_{ср}$ = 1480	43	0,6 кг
				Материалы		
				Арматура стержневая горячекатаная периодического профиля $\frac{ф12АII ГОСТ 5781-82}{23ХГ2Т}$		
		2		L = 150	22	0,1 кг
		3		L = 7400	3	6,6 кг
		4		L = 10300	3	9,1 кг
		5		L = 25980	2	23,1 кг
		6		Напрягаемая* L = 26000	10	23,1 кг

* Контролируемое натяжение - 798,5 кН (81,4 тс)

Инв. № подл.	Подпись и дата	Вз. инв. №

Зав. НИЛКЭС	Горелов		23.01.92
ГИП	Пинчук		23.01.92
Н. контр.	Орлова		23.01.92
Провер.	Салита		23.01.92
Инж.	Головлева		23.01.92

3.407.1-175.3-42

Каркас КП19

Спецификация

Стадия	Лист	Листов
Р		1

СЕВЗАПЭНЕРГОСЕТЬПРОЕКТ

С.-Петербург

Копир. ов -

Формат А4

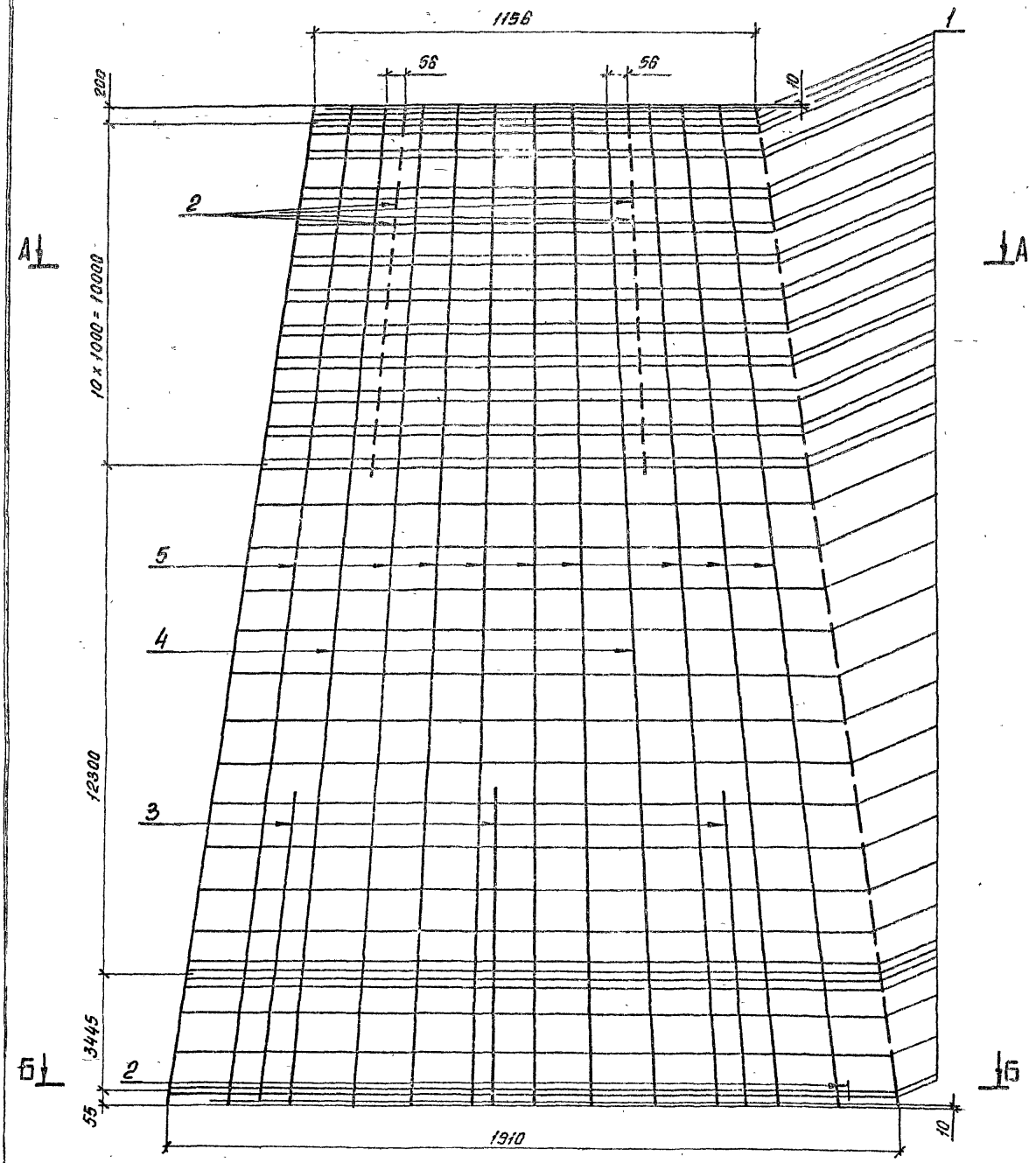

Спецификацию см. лист 43

				3.407.1 - 175.3 -43СБ			
				Каркас КП20 Сборочный чертеж	Стадия	Масса	Масштаб
					Р	280,4	—
					Лист 1	Листов 2	
Зав.НИЗКЭС	Горелов		23.01.92		СЕВЗАПЭНЕРГОСЕТЬПРОЕКТ С.-Петербург		
ГИП	Пинчук		23.01.92				
Н.контр.	Орлова		23.01.92				
Провер.	Салита		23.01.92				
Инж.	Яковлева		23.01.92				

Копир ов-

Формат А3

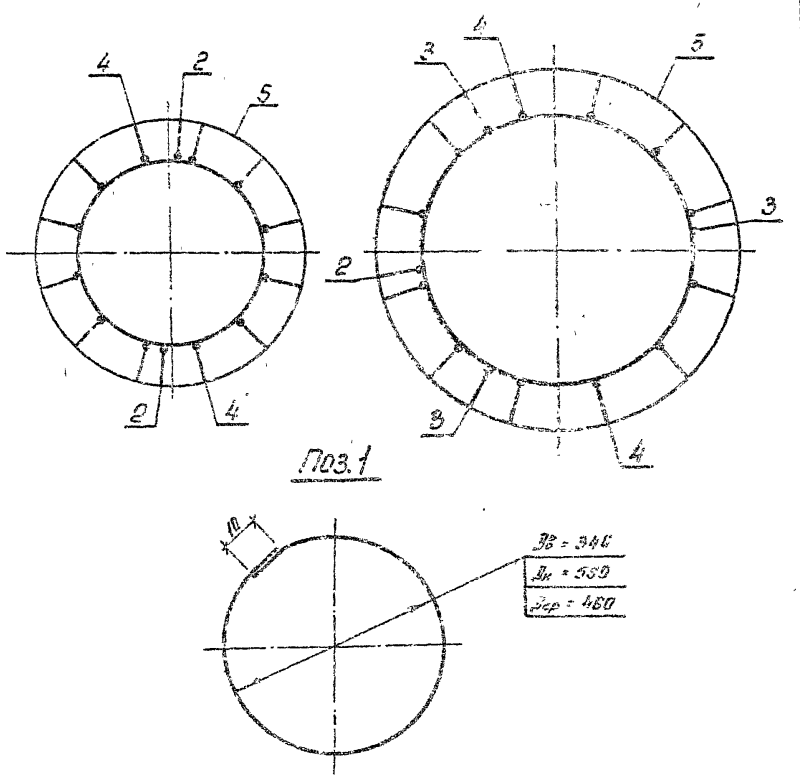

Формат	Зона	Поз.	Обозначение	Наименование	Кол.	Примечание
				Документация		
А4			3.407.1-175.0 -0070	Техническое описание		
А3			3.407.1-175.3 -43С5	Сборочный чертеж		
				Детали		
Б4		1	3.407.1-175.3 -43С5	Кольцо монтажное К3		
				Арматура стержневая горячекатаная гладкая ф8 AI ГОСТ 5781-82 / Ст3сп ГОСТ 380-88		
				L ср = 1480	43	0,6 кг
				Материалы		
				Арматура стержневая горячекатаная периодического действия ф12 АЕ ГОСТ 5781-82 / 23Х2Г2Т		
		2		L = 150	23	0,1 кг
		3		L = 7600	3	6,7 кг
		4		L = 25990	2	23,1 кг
				Арматурные канаты ГОСТ 13840-68, ф 12 К7		
		5		Напрягаемая * L = 26000	10	18,6 кг.

* Контролируемое натяжение - 925,1 кН (94,3 тс)

Инв. № подл. | Подпись и дата | Взам. инв. №

Зав. маст.	Горелов			3.407.1-175.3 -43	
ГИП	Пинчук			Каркас КП20 Спецификация	Стадия: Р; Лист: 1; Листов: 1
Н. контр.	Орлова				СЕВЗАПЭНЕРГОСЕТЬПРОЕКТ С-Петербург
Нач. гр.	Сычева				
Инж.	Ахтемова				

Копир. 8Б- Формат А4

Инв. № подл.	Подпись и дата	Взам. инв. №	Инв. № дубл.	Подпись и дата

3.407.1-175.3 -43С5 | Лист 2

Копир. 8Б- Формат А4

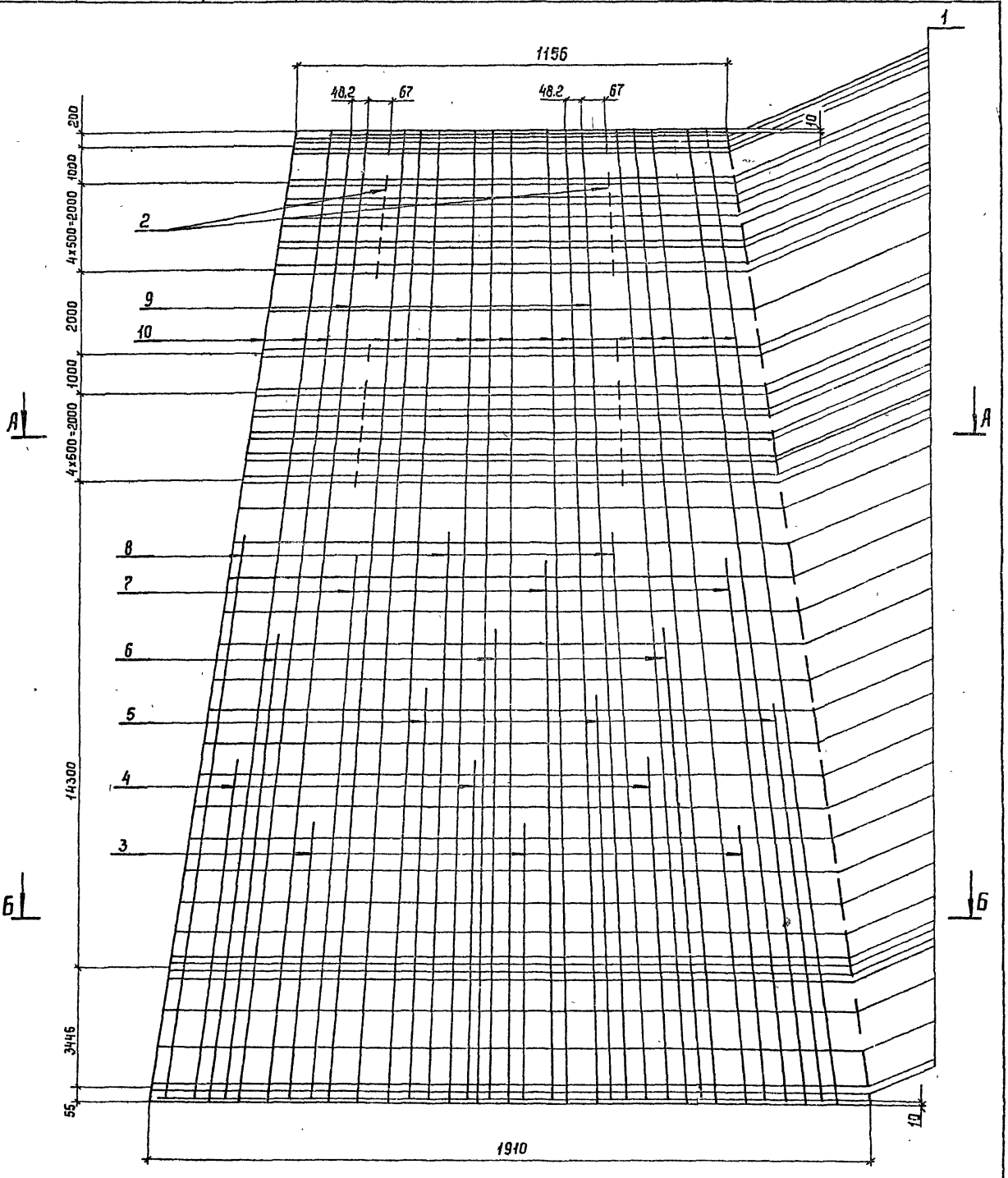

Спецификацию см. лист 44

Зав. КИЛИЭС	Горелов		23.01.92
ГИП	Пинчук		23.01.92
Н.контр.	Орлова		23.01.92
Провер.	Солита		23.01.92
Инж.	Яковлева		23.01.92

3.407.1-175.3 -44СБ

Каркас КП 21
Сборочный чертеж

Стадия	Масса	Масштаб
Р	646,8	—
Лист 1	Листов 2	

СЕВЗАПЭНЕРГОСЕТЬПРОЕКТ
С.-Петербург

Копир. Сост

Формат А3

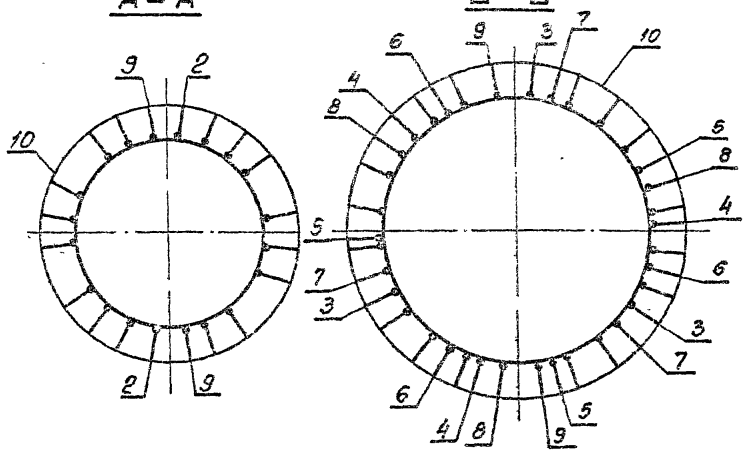

Поз. 1

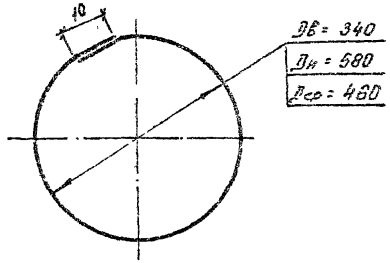

Формат	Зона	Поз.	Обозначение	Наименование	Кол.	Примечание
				Документация		
А4			3.407.1-175.0 - ООТО	Техническое описание		
А3			3.407.1-175.3 - 44СБ	Сборочный чертеж		
				Детали		
Б4		1	3.407.1-175.3 - 44СБ	Кольцо монтажное КЗ		
				Арматура стержневая горячекатаная гладкая ф8АI ГОСТ 5781-82 / Ст3сп ГОСТ 380-88		
				L ср. = 1480	49	0,6 кг
				Материалы		
				Арматура стержневая горячекатаная периодического профиля ф12АII ГОСТ 5781-82 / 20ХГ2Ц		
		2		L = 150	24	0,1 кг
		3		L = 7500	3	6,7 кг
		4		L = 9800	3	8,7 кг
		5		L = 11800	3	10,5 кг
		6		L = 13500	3	12,0 кг
		7		L = 15500	3	13,8 кг
		8		L = 16500	3	14,7 кг
		9		L = 25980	2	23,1 кг
		10		Напрягаемая* L = 26000	16	25,1 кг

* Контролируемое натяжение - 958,4 кН (97,7 тс)

Инв. № подл.	Подпись и дата	Взам. инв. №			
Инв. № подл.	Подпись и дата	Взам. инв. №			

3.407.1-175.3 - 44СБ

Лист 2

Зав. НИЛЭС	Горелов		23.01.92
ГИП	Пинчук		23.01.92
Н.контр.	Орлова		23.01.92
Провер.	Солита		23.01.92
Инж.	Яковлева		23.01.92

3.407.1-175.3 - 44

Каркас КП21
Спецификация

Стадия	Лист	Листов
Р		1

СЕВЗАПЭНЕРГОСЕТЬПРОЕКТ
С.-Петербург

Копир. ов. Формат А4

Копир. ов. Формат А4

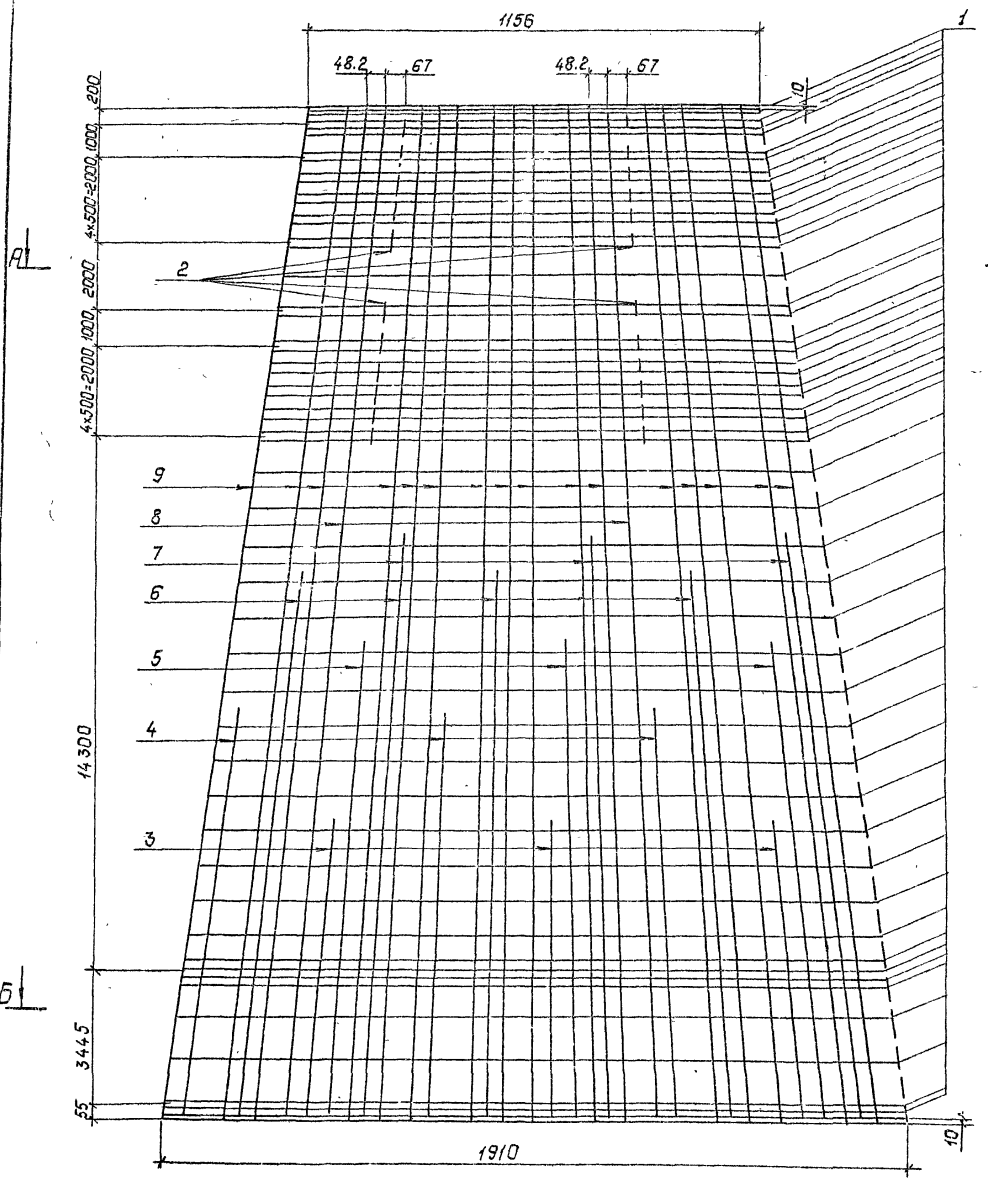

Спецификацию см. лист 45

Зав. ниикэп	Горелов		23.01.92
ГИП	Пинчук		23.01.92
Н. контр.	Орлова		23.01.92
Провер.	Салита		23.01.92
Инж.	Яковлева		23.01.92

3.407.1-175.3-45СБ

Каркас КП22

Сборочный чертеж

Стадия	Масса	Масштаб
Р	606.3	—

Лист 1 | Листов 2

СЕВЗАПЭНЕРГОСЕТЬПРОЕКТ

Санкт-Петербург

Копир: Польс

Формат: А3

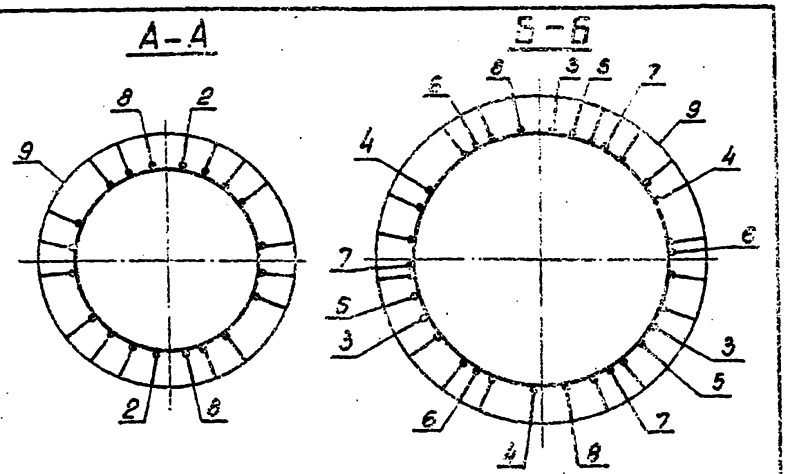

Поз. 1

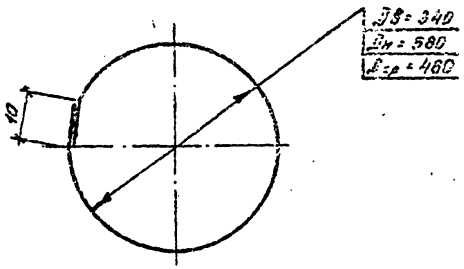

Формат	Зона	Поз.	Обозначение	Наименование	Кол.	Примечание
				Документация		
А4			3.407.1-175.0 - 00 ТО	Техническое описание		
А3			3.407.1-175.3 - 45СБ	Сборочный чертеж		
				Детали		
Б4		1	3.407.1-175.3 - 45СБ	Кольцо монтажное К3		
				Арматура стержневая горячекатаная гладкая ф8I ГОСТ 5781-82 / Ст3сп ГОСТ 380-80		
				$L_{ср}$ = 1480	49	0.6кг
				Материалы		
				Арматура стержневая горячекатаная периодического профиля ф12АII ГОСТ 5781-82 / 23×2Г2Т		
		2		L = 150	24	0.1кг
		3		L = 7400	3	5.5кг
		4		L = 10200	3	9.1кг
		5		L = 12300	3	10.9кг
		6		L = 14200	3	12.6кг
		7		L = 15400	3	13.7кг
		8		L = 25980	2	23.1кг
		9		Напрягаемая*, L = 26000	16	23.1кг

* Контролируемое натяжение - 1278,2 кН (130,3 тс)

Зав. мастер.	Горелов		23.01.92
ГИП	Пинчук		23.01.92
Н.контр.	Орлова		23.01.92
Провер.	Салита		23.01.92
Инж.	Яковлева		23.01.92

3.407.1 - 175.3 - 45

Каркас КП22
Спецификация

Стадия	Лист	Листов
Р		1

СЕВЗАПЭНЕРГОСЕТЬПРОЕКТ
С.-Петербург

Инв. № подл. | Подпись и дата | Взам. инв. №

3.407.1 - 175.3 - 45СБ

Лист 2

Копир. ов. Формат А4

Копир. ов. Формат А4

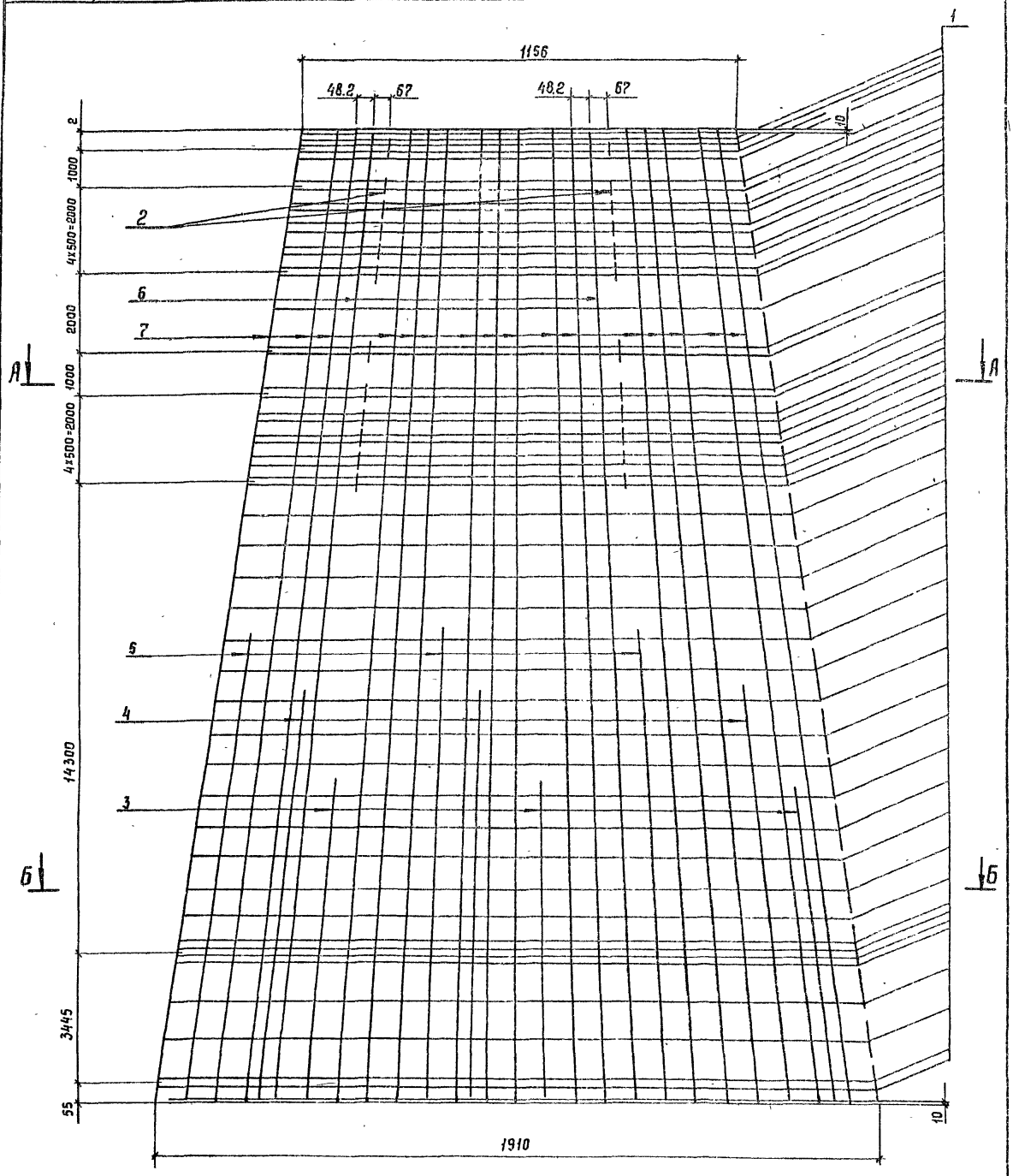

Спецификацию см. лист 46

Зав.ншкэс	Горелов		23.01.96
ГИП	Пинчук		23.01.96
Н.контр	Орлова		25.01.96
Прверр	Салита		24.01.96
Инж.	Яковлева		23.01.96

3.407.1-175.3 -46СБ

Каркас КП23

Сборочный чертеж

Стадия	Масса	Масштаб
Р	462,9	—
Лист 1	Листов 2	

СЕВЗАПЭНЕРГОСЕТЬПРОЕКТ
С.-Петербург

Копир Сог

Формат А3

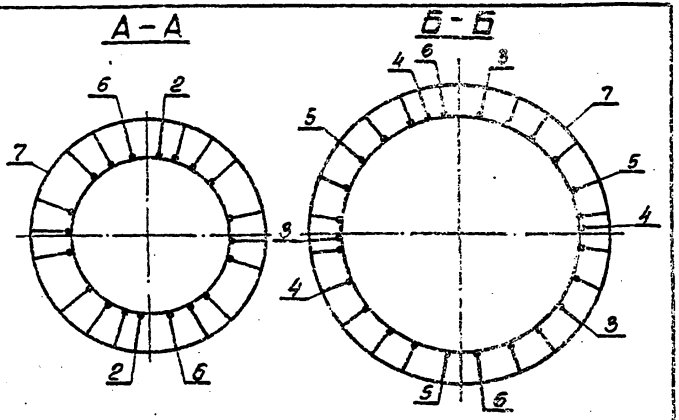

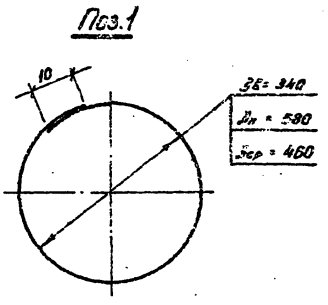

Формат	Зона	Поз.	Обозначение	Наименование	Кол.	Примечание
				Документация		
А4			3.407.1-175.0 -00ТО	Техническое описание		
А3			3.407.1-175.3 -46СБ	Сборочный чертеж		
				Детали		
Б4		1	3.407.1-175.3 -46СБ	Кольцо монтажное К3		
				Арматура стержневая горячекатаная гладкая ф8АI ГОСТ 5781-82 Ст3сп ГОСТ 380-88		
				L ср = 1480	49	0,6 кг
				Материалы		
				Арматура стержневая горячекатаная периодического профиля ф12АII ГОСТ 5781-82 ВЭХЭГ 2Т		
		2		L = 150	24	0,1 кг
		3		L = 8800	3	7,4 кг
		4		L = 11100	3	3,9 кг
		5		L = 13300	3	11,8 кг
		6		L = 25980	2	23,1 кг
				Арматурные канаты ГОСТ 13840-68, ф 12К7		
		7		Напрягаемая* L = 26000	15	18,6 кг

* Контролируемое натяжение – 1479,3 кН (150,8 тс)

Зав. Нач.экз.	Горелов		23.01.92	3.407.1-175.3 -46	
ГИП	Пинчук		23.01.92	Каркас КП23 Спецификация	Стадия Р / Лист / Листов 1
Н. контр.	Орлова		23.01.92		ЦЕСЗАПЗНЕРГОСЕТЬПРОЕКТ С-Петербург
Провер.	Салита		23.01.92		
Инж.	Яковлева		23.01.92		

Инв. № подл. | Подпись и дата | Взам. инв. №

3.407.1-175.3 -46СБ | Лист 2

Копир. Ф4- | Формат А4

Инв. № подл. | Подпись и дата | Взам. инв. №

Копир. Ф4- | Формат А4

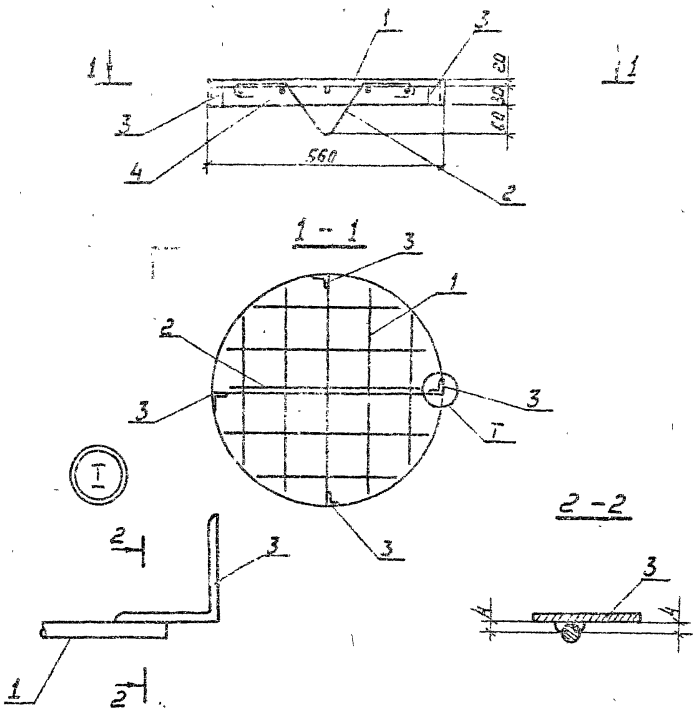

1. Электроды Э42А, ГОСТ 9467-75.
Спецификацию см. лист 47

Формат	Зона	Поз.	Обозначение	Наименование	Кол.	Примечание
				Документация		
А4			3.407.1-175.0 - ООТО	Техническое описание		
А4			3.407.1-175.3 - 47СБ	Сборочный чертеж		
				Сборочные единицы		
А4		1	3.407.1-175.3 - 49СБ	Каркас КП24	1	
				Детали		
А4		2	3.407.1-175.3 - 54	Петля М1	1	
А4		3	3.407.1-175.3 - 55	Закладная деталь Б202	4	
				Материалы		
		4		Бетон класса В25		0,012 м³

3.407.1-175.3-47СБ

Подпятник П1
Сборочный чертеж

Стадия	Масса	Масштаб
Р	32,7	—

Лист 1 | Листов 1

СЕВЗАПЭНЕРГОСЕТЬПРОЕКТ
С. Петербург

Взам. инв. N | Подпись и дата | Инв. N подл.

3.407.1-175.3-47

Подпятник П1
Спецификация

Стадия	Лист	Листов
Р		1

СЕВЗАПЭНЕРГОСЕТЬПРОЕКТ
С. Петербург

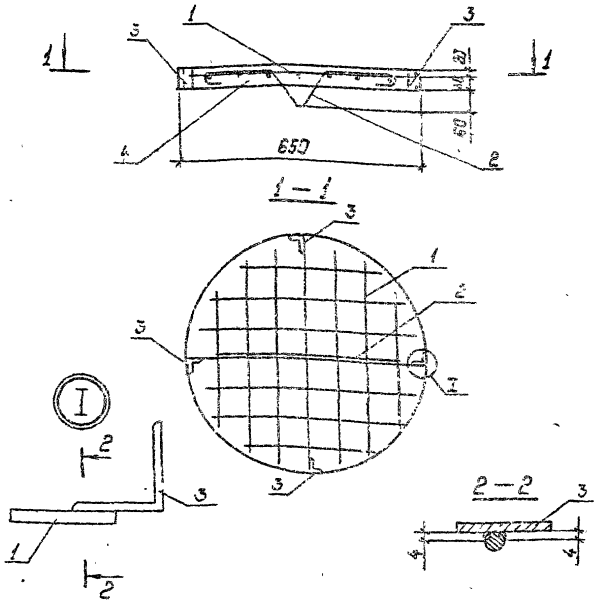

1. Электроды типа Э42А, ГОСТ 9467-75
Спецификацию см. лист 48

Формат	Зона	Поз.	Наименование	Обозначение	Кол.	Примечание
				Документация		
А4			3.407.1-175.0-00ТО	Техническое описание		
А4			3.407.1-175.3-48СБ	Сборочный чертеж		
				Сборочные единицы		
А4		1	3.407.1-175.3-50СБ	Каркас КП25	1	
				Детали		
А4		2	3.407.1-175.3-54 -01	Петля М2	1	
А4		3	3.407.1-175.3-55	Закладная деталь Б202	4	
				Материалы		
				Бетон класса В25		0.017м³

Зав. НИП	С. Горелов		23.6.92
ГИП	Пинчик		23.6.92
Н. контр.	Орлова		23.6.92
Пров.	Солита		23.6.92
Инж.	Ярославцева		23.6.92

Подпись и дата | Взам. инв. №

3.407.1-175.3-48СБ

Подпятник П2
Сборочный чертеж

Стадия	Масса	Масштаб
Р	46.4	—

Лист 1 | Листов 1

СЕВЗАПЭНЕРГОСЕТЬПРОЕКТ
Санкт-Петербург

Контр. Полк.

Формат А4

Зав. НИП	С. Горелов		23.6.92
ГИП	Пинчик		23.6.92
Н. контр.	Орлова		23.6.92
Пров.	Солита		23.6.92
Инж.	Ярославцева		23.6.92

Подпись и дата | Взам. инв. №

3.407.1-175.3-48

Подпятник П2
Сборочный чертеж

Стадия	Лист	Листов
Р		1

СЕВЗАПЭНЕРГОСЕТЬПРОЕКТ
Санкт-Петербург

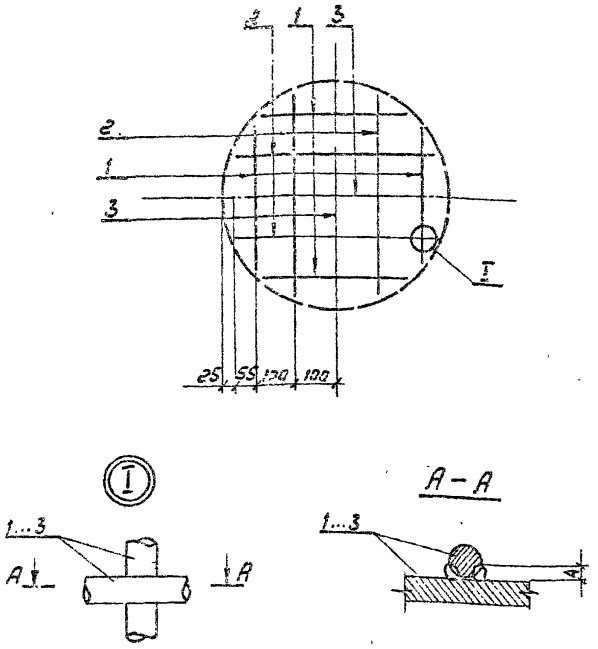

1. Электроды типа Э42А, ГОСТ 9467-75
Спецификацию см. лист 49

Формат	Зона	Поз.	Обозначение	Наименование	Кол.	Примечание
				Документация		
А4			3.407.1-175.0-00ТО	Техническое описание		
А4			3.407.1-175.3-49СБ	Сборочный чертеж		
				Материалы		
				Арматура стержневая ф8АI ГОСТ 5781-82		
				20, ... гладкая Ст3сп ГОСТ 380-88		
		1		L = 320	4	0,1 кг
		2		L = 475	4	0,2 кг
		3		L = 510	2	0,2 кг

3.407.1-175.3-49СБ

Каркас КП24
Сборочный чертеж

Стадия	Масса	Масштаб
Р	1.6	—

Лист 1 | Листов 1

СЕВЗАПЭНЕРГОСЕТЬПРОЕКТ
С. Петербург

Инв. № подл. | Подпись и дата | Взам. инв. №

3.407.1-175.3-49

Каркас КП24
Спецификация

Стадия	Лист	Листов
Р		1

СЕВЗАПЭНЕРГОСЕТЬПРОЕКТ
С. Петербург

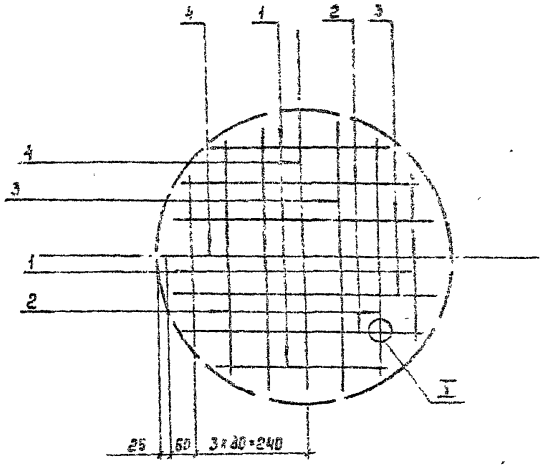

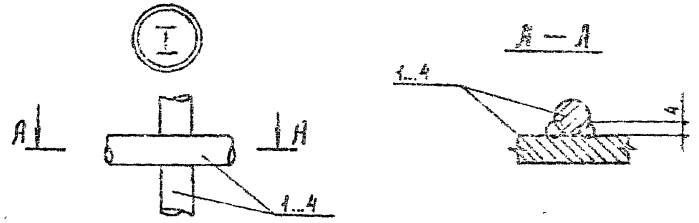

1. Электроды 942А, ГОСТ 9467-75

Спецификацию см. лист 50

Формат	Поз	Зона	Обозначение	Наименование	Кол.	Примечание
				Документация		
А4			3.407.1-175.0 -00 ТО	Техническое описание		
А4			3.407.1-175.3 -50 СБ	Сборочный чертеж		
				Материалы		
				Арматура стержневая горячекатаная гладкая ф8АI ГОСТ 5781-82 / Ст3сп ГОСТ 380-88		
		1		L=380	4	0.2 кг
		2		L=520	4	0.2 кг
		3		L=580	4	0.2 кг
		4		L=600	2	0.2 кг

Взам. инв. №

Подпись и дата

Инв. № подл.

Зав. лабор.	Горелов		23.01.92
ГИП	Пинчук		23.01.92
Н. контр.	Орлова		23.01.92
Провер.	Салита		23.01.92
Инж.	Яковлева		23.01.92

3.407.1 - 175.3 -50 СБ

Каркас КП25

Сборочный чертеж

Стадия	Масса	Масштаб
Р	2,8	—

Лист 1 Листов 1

СЕВЗАПЭНЕРГОСЕТЬПРОЕКТ С.-Петербург

Взам. инв. №

Подпись и дата

Инв. № подл.

Зав. лабор.	Горелов		23.01.92
ГИП	Пинчук		23.01.92
Н. контр.	Орлова		23.01.92
Провер.	Салита		23.01.92
Инж.	Яковлева		23.01.92

3.407.1 - 175.3 -50

Каркас КП25

Спецификация

Стадия	Лист	Листов
Р		1

СЕВЗАПЭНЕРГОСЕТЬПРОЕКТ С.-Петербург

Копир. Сов.

Формат А4

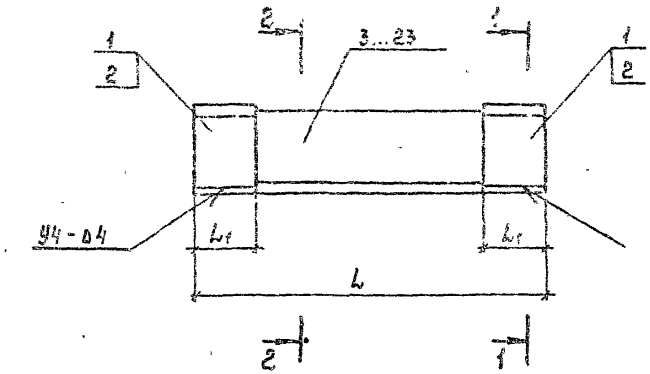

1-1

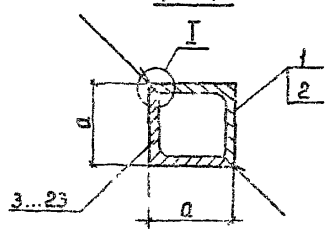

2-2

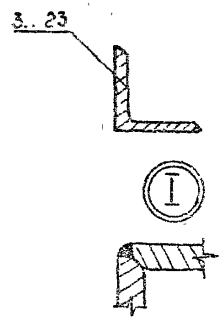

1. Сварные швы по ГОСТ 5264-80
2. Электроды Э42А ГОСТ 9467-75

Спецификацию см. листы 51

Гл.	Горелов		23.01.92
Гл.	Пинчук		23.01.92
Инж.	Орлова		23.01.92
Инж.	Сомина		23.01.92
Инж.	Яковлева		23.01.92

3.407.1 - 175.3 - 51СБ

Закладные детали Б210, Б212...Б218, Б220, Б222, Б224...Б226, Б228...Б232, Б236, Б237

Сборочный чертеж

Стадия	Масса	Масштаб
Р	см. табл.	—

Лист 1 | Листов 2

СЕВЗАПЭНЕРГОСЕТЬПРОЕКТ С.-Петербург

Формат А4

Обозначение	Марка	Размеры, мм L	Размеры, мм a	Масса кг	Обозначение	Марка	Размеры, мм L	Размеры, мм a	Масса кг
3.407.1-175.3-51СБ	Б210	330	42	1.1	3.407.1-175.3-51СБ -10	Б222	445	42	1.4
-01	Б212	350		1.2	-11	Б224	460		1.5
-02	Б213	360		1.2	-12	Б225	470		1.5
-03	Б214	370		1.2	-13	Б226	480		1.5
-04	Б215	380		1.3	-14	Б236	495		1.5
-05	Б216	390		1.3	-15	Б237	505		1.6
-06	Б217	400		1.3	-16	Б228	405	55	2.1
-07	Б218	415		1.3	-17	Б229	425		2.1
-08	Б220	425		1.4	-18	Б230	445		2.2
-09	Б221	435		1.4	-19	Б231	460		2.3
					-20	Б232	470		2.3

Инв. № подл. | Подпись и дата | Взам. инв. №

3.407.1-175.3-51СБ

Лист 2

Копер Сад ... Формат А4

Инв.№ подл.	Подпись и дата	Взам.инв.№

Формат	Зона	Поз.	Обозначение	Наименование	Кол-во на исполн. 3.407.1-175.3-51СБ										Примечание
					—	01	02	03	04	05	06	07			
				Документация											
А4			3.407.1-175.0 -00ТО	Техническое описание											
А4			3.407.1-175.3 -51СБ	Сборочный чертеж											
				Материалы											
				Уголок $\frac{40\times40\times4\ ГОСТ8509-86}{С245\ ГОСТ27772-88}$											
		1		$L_1=70$	2	2	2	2	2	2	2	2			0.15кг
		3		$L=330$	1										0.8кг
		4		$L=350$		1									0.9кг
		5		$L=360$			1								0.9кг
		6		$L=370$				1							0.9кг

Продолжение спецификации см. листы 2 - 4

				3.407.1- 175 3 -51			
Зав.НИЛКЭС	Горелов		23.01.92	Закладные детали Б210, Б212...Б218, Б220...Б222, Б224...Б226, Б236, Б237, Б228...Б232 Спецификация	Стадия	Лист	Листов
ГИП	Пинчук		23.01.92		Р	1	4
Н.контр.	Орлова		23.01.92		СЕВЗАПЭНЕРГОСЕТЬПРОЕКТ Санкт-Петербург		
Провер.	Салита		23.01.92				
Инж.	Яковлева		23.01.92				

Копир. Польс Формат: А4

Инв.№ подл.	Подпись и дата	Взам.инв.№

Формат	Зона	Поз.	Обозначение	Наименование	Кол-во на исполн. 3.407.1-175.3-51СБ										Примечание
					—	01	02	03	04	05	06	07			
		7		$L=380$					1						1.0кг
		8		$L=390$						1					1.0кг
		9		$L=400$							1				1.0кг
		10		$L=415$								1			1.0кг
					08	09	10	11	12	13	14	15			
				Документация											
А4			3.407.1-175.0 -00ТО	Техническое описание											
А4			3.407.1-175.3 -51СБ	Сборочный чертеж											
				Материалы											
				Уголок $\frac{40\times40\times4\ ГОСТ8509-86}{С245\ ГОСТ27772-88}$											
		1		$L_1=70$	2	2	2	2	2	2	2	2			0.15кг
		11		$L=425$	1										1.1кг
		12		$L=435$		1									1.1кг
		13		$L=445$			1								1.1кг

продолжение спецификации см. листы 3, 4

Формат	Зона	Поз.	Обозначение	Наименование	Кол-во на испол. 3.407.1-175.3 – 51СБ 08	09	10	11	12	13	14	15			Примечание
		14		L = 460				1							1,2кг
		15		L = 470					1						1,2кг
		16		L = 480						1					1,2кг
		17		L = 495							1				1,2кг
		18		L = 505								1			1,3кг
					16	17	18	19	20						
				Документация											
А4			3.407.1-175.0 – ПОЗ	Техническое описание											
А4			3.407.1-175.3 – 51СБ	Сборочный чертеж											

продолжение спецификации см. лист 4

Инв.№ подл. | Подпись и дата | Взам. инв.№

Формат	Зона	Поз.	Обозначение	Наименование	Кол-во на испол. 3.407.1-175.3 – 51СБ 16	17	18	19	20						Примечание
				Материалы											
				Уголок 50х50х5 ГОСТ 8509-86 / С245 ГОСТ 27772-88											
		2		L1 = 70	2	2	2	2	2						0,25кг
		19		L = 405	1										1,6кг
		20		L = 425		1									1,6кг
		21		L = 445			1								1,7кг
		22		L = 460				1							1,8кг
		23		L = 470					1						1,8кг

Инв.N подл.	Подпись и дата	Взам.инв.N

Зав.лаб.	Горелов			
ГИП	Пинчук			
Н.контр.	Орлова			
Проверил	Салита			
Инженер-конструктор	Ермакова			

3.407.1-175.3-52СБ

Закладные детали 6204... 6207, 6240, 6241
Сборочный чертеж

Стадия	Масса	Масштаб
Р		—
	см. табл.	

Лист 1 Листов 1

СЕВЗАПЭНЕРГОСЕТЬПРОЕКТ
С.Петербург

Обозначение	Марка	Масса кг
3.407.1-175.3-52СБ	Б 204	2,3
-01	Б 206	2,9
-02	Б 240	3,0
-03	Б 205	3,2
-04	5207	3,9
-05	Б241	3,9

Электроды Э42А ГОСТ 9467-75

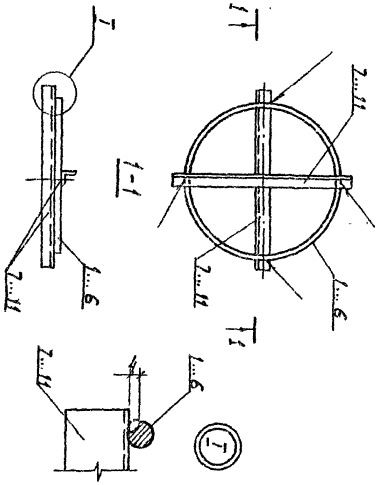

Инв.N подл.	Подпись и дата	Взам.инв.N

Позиция	Формат	Зона	Обозначение		Наименование	Кол-во на исполнение 3.407.1-175.3-52СБ										Примечание
						-	01	02	03	04	05					
					Документация											
24			3.407.1-175.0	-ООТО	Техническое описание	X	X	X	X	X	X					
04			3.407.1-175.3	-52СБ	Сборочный чертеж	X	X	X	X	X	X					
					Детали											
А4		1	3.407.1-175.3	-53	Кольцо К4	1										
А4		2		-01	Кольцо К5		1									
А4		3		-02	Кольцо К6			1								
А4		4		-03	Кольцо К7				1							
А4		5		-04	Кольцо К8					1						
А4		6		-05	Кольцо К9						1					

Продолжение спецификации см. лист

Зав.лаб.	Горелов		09.01.96
ГИП	Пинчук		09.01.96
Н.контр.	Орлова		09.01.96
Проверил	Салита		09.01.96

3.407.1-175.3 -52

Закладные детали 6204... 6207, 6240, 6241
Спецификация

Стадия	Лист	Листов
Р	1	2

СЕВЗАПЭНЕРГОСЕТЬПРОЕКТ

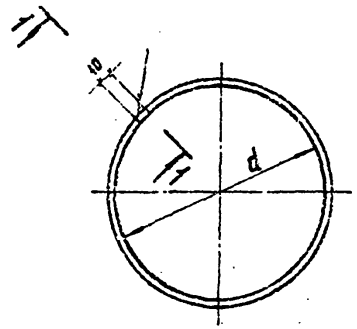

1 – 1

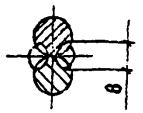

Обозначение	Марка	L мм	d мм	Масса кг
3.407.1 - 175.3 - 53	К4	975	295	0.9
01	К5	1240	380	1.1
02	К6	1305	400	1.2
03	К7	1400	430	1.2
04	К8	1665	515	1.5
05	К9	1700	525	1.5

Электроды Э42А, ГОСТ 9467-75

Обозначение	Наименование	Кол-во на исполн. 3.407.1-175.3-52СБ										Примечание
		–	01	02	03	04	05					
	Материалы											
	Уголок 35х35х4 ГОСТ 8509-86 / С246 ГОСТ 27772-88											
7	L = 350	2										0.7 кг
8	L = 430		2									0.9 кг
9	L = 450			2								0.9 кг
10	L = 480				2							1.0 кг
11	L = 570					2	2					1.2 кг

3.407.1 - 175.3 -52

Лист 2

Формат А4

Инв. № подл.	Подпись и дата	Взам. инв. №

Зав. инж.	Горелов		29.01.99
ГИП	Пинчук		29.01.99
Н.контр.	Орлова		29.01.99
Провер.	Солита		29.01.99
Инж.	Яковлева		29.01.99

3.407.1 - 175.3 -53

Кольца К4...К9

Стадия	Масса	Масштаб
Р	см. табл.	—

Лист | Листов 1

Арматура стержневая горячекатаная гладкая L=см.табл. Ф12 А1 ГОСТ 5781-82 Ст3сп ГОСТ 380-88

СЕВЗАПЭНЕРГОСЕТЬПРОЕКТ С.-Петербург

Копир. [illegible]

Формат А4

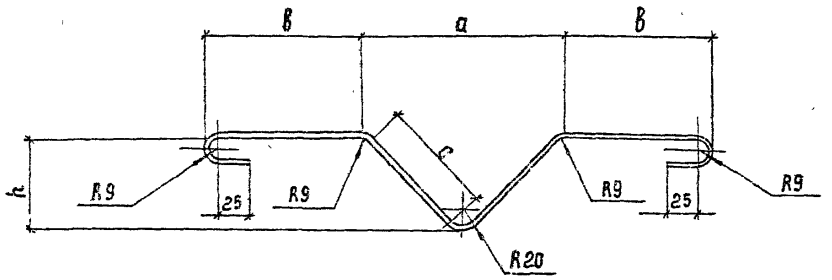

Обозначение	Марка	a мм	в мм	h мм	c мм	L мм	Масса кг
3.407.1-175.3 -54	М1	200	150	95	105	675	0.3
-01	М2	160	180	95	85	710	0.3

Гнуть в горячем состоянии.

Зав.нцлхэс	Горелов		23.01.92
ГИП	Пинчук		23.01.92
[illegible]	[illegible]ва		23.01.92
[illegible]	Салита		23.01.92
Инж	Яковлева		23.01.92

3.407.1-175.3 -54

Петли М1, М2

Стадия	Масса	Масштаб
Р	ст. табл.	—
Лист 1	Листов 1	

Арматура стержневая горячекатаная гладкая

ф6 А1 ГОСТ 5781-82
Ст3сп ГОСТ 380-88

СЕВЗАПЭНЕРГОСЕТЬПРОЕКТ
С.-Петербург

Формат А4



Зав.нцлхэс	Горелов		23.01.92
ГИП	Пинчук		23.01.92
Н.контр	Орлова		23.01.92
Провер.	Салита		23.01.92
Инж.	Яковлева		23.01.92

3.407.1-175.3-55

Закладная деталь
Б 202

Стадия	Масса	Масштаб
Р	0.2	1:2
Лист 1	Листов 1	

Уголок L=50
50х50х5 ГОСТ 8509-86
С245 ГОСТ 27772-88

СЕВЗАПЭНЕРГОСЕТЬПРОЕКТ
С.-Петербург

Копир Cor8

Формат А4

gost.e-ecolog.ru