ТИПОВЫЕ КОНСТРУКЦИИ, ИЗДЕЛИЯ И УЗЛЫ ЗДАНИЙ И СООРУЖЕНИЙ

СЕРИЯ 3.407.1-175

УНИФИЦИРОВАННЫЕ КОНСТРУКЦИИ ПРОМЕЖУТОЧНЫХ ОДНОСТОЕЧНЫХ ЖЕЛЕЗОБЕТОННЫХ ОПОР ВЛ 35-220 КВ

Выпуск 2

ИЗДЕЛИЯ МЕТАЛЛИЧЕСКИЕ

РАБОЧИЕ ЧЕРТЕЖИ

Уралтиппроект, 620062, г.Екатеринбург, ул.Чебышева,4
Зак. [illegible] Инв. [illegible] Тираж [illegible]
Сдано в печать [illegible] 199[illegible] г.

gost.e-ecolog.ru

Типовые конструкции, изделия и узлы зданий и сооружений

Серия 3.407.1-175

Унифицированные конструкции промежуточных одностоечных железобетонных опор ВЛ 35-220 кВ

Выпуск 2

Изделия металлические

Рабочие чертежи

Разработаны институтом Севзапэнергосетьпроект

Утверждены и введены в действие институтом Севзапэнергосетьпроект
Протокол от 27.02.92 г. N 1/21-92

Главный инженер Е.И. Баранов
Главный инженер проекта Б.М. Пинчук

Обозначение	Наименование	Стр.
3.407.1-175.2-000	Содержание	2
3.407.1-175.2-001СБ	Пояса С1÷С4. Сборочный чертеж.	8
	Спецификация.	
3.407.1-175.2-002СБ	Пояса С5, С6. Сборочный чертеж.	12
	Спецификация.	
3.407.1-175.2-003	Пластина М1	16
3.407.1-175.2-004	Пластина М2	17
3.407.1-175.2-005	Пластина М3	13
3.407.1-175.2-006СБ	Связи С7, С8. Сборочный чертеж.	19
	Спецификация.	
3.407.1-175.2-007СБ	Связь С9. Сборочный чертеж.	21
3.407.1-175.2-008СБ	Тяги С10, С11. Сборочный чертеж.	22
	Спецификация.	
3.407.1-175.2-009	Пластина М12	24
3.407.1-175.2-010	Пластина М13	25
3.407.1-175.2-011	Петля М14	26
3.407.1-175.2-012СБ	Тросостойки С12, С13. Сборочный чертеж.	27
	Спецификация.	
3.407.1-175.2-013СБ	Тросостойки С14, С15. Сборочный чертеж.	30
	Спецификация.	
3.407.1-175.2-014СБ	Пояса С16, С17. Сборочный чертеж.	33
	Спецификация.	

Инв.№ подл. | Подпись и дата | Взам. инв.№

Гл.инж.	Орелль		
ГИП	Пинчук		
Н.контр.	Орлова		
Проверил	Салита		
Инженер	Логунова		

3.407.1-175.2-000

Содержание

Стадия	Лист	Листов
Р	1	6

СЕВЗАПЭНЕРГОСЕТЬПРОЕКТ
Санкт-Петербург

Копировал — Владимирова Е.Б.

Формат А4

Обозначение	Наименование	Стр.
3.407.1-175.2-015 СБ	Пояса С18, С19. Сборочный чертеж.	36
	Спецификация.	
3.407.1-175.2-016	Консоль М15	39
3.407.1-175.2-017	Пластина М16	40
3.407.1-175.2-018	Пластина М17	41
3.407.1-175.2-019	Шайба М18	42
3.407.1-175.2-020	Пояса М19÷М22	43
3.407.1-175.2-021	Пластина М23	44
3.407.1-175.2-022 СБ	Тросодержатели С20; С21.	45
	Сборочный чертеж. Спецификация.	
3.407.1-175.2-023	Пластины М35, М37.	47
3.407.1-175.2-024	Пластина М38.	48
3.407.1-175.2-025	Пластины М39, М40.	49
3.407.1-175.2-026 СБ	Спецболты С22÷С29. Сборочный чертеж.	50
	Спецификация.	
3.407.1-175.2-027	Спецболты М41÷М48.	53
3.407.1-175.2-028 СБ	Пояса С30÷С32.	54
	Сборочный чертеж. Спецификация.	
3.407.1-175.2-029 СБ	Пояса С33, С34.	57
	Сборочный чертеж. Спецификация.	
3.407.1-175.2-030	Пластина М49, М50.	60
3.407.1-175.2-031 СБ	Связи С35, С36.	61
	Сборочный чертеж. Спецификация.	
3.407.1-175.2-032 СБ	Связь С37. Сборочный чертеж.	63
3.407.1-175.2-тз-033 СБ	Тяги С38, С39.	64
	Сборочный чертеж. Спецификация.	
3.407.1-175.2-034	Пластина М58	66

Обозначение	Наименование	Стр.
3.407.1-175.2 - 035	Пластина М59	67
3.407.1-175.2 - 036	Петля М60	68
3.407.1-175.2 - 037 СБ	Тросостойки С40, С41	69
	Сборочный чертеж. Спецификация.	
3.407.1-175.2 - 038 СБ	Тросостойка С42.	71
	Сборочный чертеж. Спецификация.	
3.407.1-175.2 - 039 СБ	Тросостойки С43, С44	73
	Сборочный чертеж. Спецификация.	
3.407.1-175.2 - 040 СБ	Пояса С45, С46.	76
	Сборочный чертеж. Спецификация.	
3.407.1-175.2 - 041 СБ	Пояс С47	78
	Сборочный чертеж. Спецификация.	
3.407.1-175.2 - 042 СБ	Пояса С48, С49	80
	Сборочный чертеж. Спецификация.	
3.407.1-175.2 - 043	Шайба М61	83
3.407.1-175.2 - 044	Пояса М62÷М66	84
3.407.1-175.2 - 045 СБ	Тросодержатели С50÷С52	85
	Сборочный чертеж. Спецификация.	
3.407.1-175.2 - 046	Пластины М78÷М80	87
3.407.1-175.2 - 047	Пластины М81÷М83	88
3.407.1-175.2 - 048 СБ	Спецболты С53÷С57	89
	Сборочный чертеж. Спецификация	
3.407.1-175.2 - 049	Спецболты М84÷М88	92
3.407.1-175.2 - 050 СБ	Пояса С58, С59.	93
	Сборочный чертеж. Спецификация.	
3.407.1-175.2 - 051	Пластина М89	97
3.407.1-175.2 - 052	Пластина М90	98

Обозначение	Наименование	Стр.
3.407.1-175.2-053	Пластина М91	99
3.407.1-175.2-054СБ	Связь С60	100
	Сборочный чертеж. Спецификация.	
3.407.1-175.2-055СБ	Связь С61	102
	Сборочный чертеж. Спецификация.	
3.407.1-175.2-056СБ	Связь С62. Сборочный чертеж.	104
3.407.1-175.2-057СБ	Связь С63. Сборочный чертеж.	105
3.407.1-175.2-058СБ	Тяги С64, С65.	106
	Сборочный чертеж. Спецификация.	
3.407.1-175.2-059	Пластина М96	108
3.407.1-175.2-060	Пластина М97	109
3.407.1-175.2-061	Пластины М98, М99.	110
3.407.1-175.2-062	Петля М100	111
3.407.1-175.2-063СБ	Тросостойка С66	112
	Сборочный чертеж. Спецификация.	
3.407.1-175.2-064СБ	Тросостойка С67	114
	Сборочный чертеж. Спецификация.	
3.407.1-175.2-065СБ	Пояс С68	116
	Сборочный чертеж. Спецификация.	
3.407.1-175.2-066СБ	Пояс С69	118
	Сборочный чертеж. Спецификация.	
3.407.1-175.2-067СБ	Пояс С70	120
	Сборочный чертеж. Спецификация.	
3.407.1-175.2-068	Консоль М101	122
3.407.1-175.2-069	Шайба М102	123
3.407.1-175.2-070	Пояс М103	124
3.407.1-175.2-071	Пояс М104	125

Копировал Владимирова Е.Б. Формат А4

Обозначение	Наименование	Стр.
3.407.1-175.2-072	Пластина М105	126
3.407.1-175.2-073	Пластина М106	127
3.407.1-175.2-074	Пластина М107	128
3.407.1-175.2-075СБ	Тросодержатель С71.	129
	Сборочный чертеж. Спецификация.	
3.407.1-175.2-076	Пластина М118	131
3.407.1-175.2-077	Пластина М119	132
3.407.1-175.2-078	Пластина М120	133
3.407.1-175.2-079СБ	Спецболты С72÷С75	134
	Сборочный чертеж. Спецификация.	
3.407.1-175.2-080	Спецболты М121÷М124	137
3.407.1-175.2-081СБ	Лестничные марши С76÷С78	138
	Сборочный чертеж. Спецификация.	
3.407.1-175.2-082	Пояса М125÷М127	140
3.407.1-175.2-083СБ	Полухомуты С79-С87	142
	Сборочный чертеж. Спецификация.	
3.407.1-175.2-084СБ	Полухомуты С88÷С91	146
	Сборочный чертеж. Спецификация	
3.407.1-175.2-085	Пластины М128÷М136	148
3.407.1-175.2-086	Пластины М137÷М140	149
3.407.1-175.2-087	Пластина М141	150
3.407.1-175.2-088	Пластина М142	151

Инв. № подл. | Подпись и дата | Взам. инв. №

Копировал Владимирова Е.Б. Формат А4

Общие указания

Настоящий выпуск содержит рабочие чертежи металлоконструкций унифицированных промежуточных одностоечных железобетонных опор 1,2ПБ35-1, 1,2ПБ35-3, 1ПБ35-5, 1,2ПБ35-7, 1,2ПБ35-9, 1ПБ35-2, 1,2ПБ35-4, 2ПБ35-6, 1ПБ35-8, 1,2ПБ35-10, 1ПБ110-1, 1,2ПБ110-3, 1,2ПБ110-5, 1,2ПБ110-2, 1,2ПБ110-4, 1ПБ110-6, 1,2ПБ220-1.

Общие примечания, указания по применению материалов, изготовлению, транспортировке и складированию элементов, технологии монтажа металлоконструкций даны в выпуске 0, серия 3.407.1-175 „Материалы для проектирования."

Схемы расположения элементов, спецификации и ведомости потребности материалов даны в выпуске 1, серия 3.407.1-175 „Схемы расположения элементов."

Инв. № подл. | Подпись и дата | Взам. инв. №

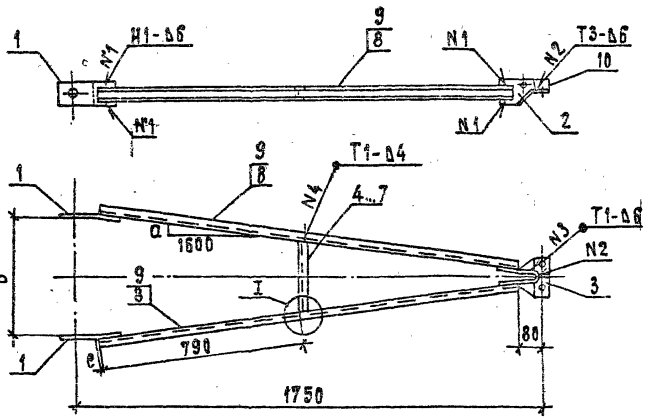

1. Электроды Э42А, ГОСТ 9467-75
2. Сварные швы по ГОСТ 5264-80

Спецификацию см. листы 001

Зав. инл.	Горелов		20.01.92
Гип	Пинчук		20.01.92
Н. контр.	Орлова		20.01.92
Пров.	Салита		20.01.92
Инж.	Лоринова		20.01.92

3.407.1-175.2-001 СБ

Пояса С1÷С4
Сборочный чертеж

Стадия	Масса	Масштаб
Р	см. табл.	—
Лист 1	Листов 2	

Ленгипроводхлопроект
Санкт-Петербург

Инв. № подл. | Подп. и дата | Взам. инв. №

Формат А4

Обозначение	Марка	b мм	a мм	c мм	Масса кг
3.407.1-175.2-001 СБ	С1	360	167.5	0	23.8
— 01	С2	400	187.5	1	23.9
— 02	С3	460	217.5	0	24.1
— 03	С4	500	237.5	3	24.3



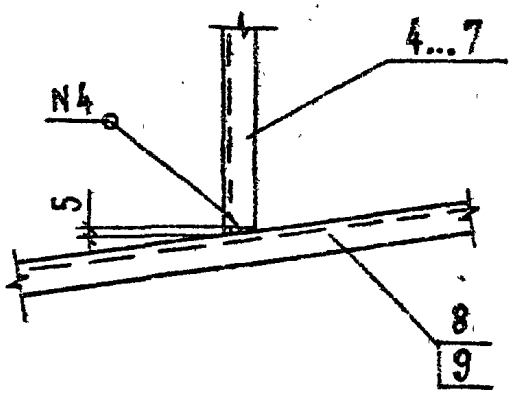

Инв. № подл.	Подпись и дата	Взам. инв. №

Формат	Зона	Поз.	Обозначение	Наименование	Кол. на исполн. 3.407.1-175.2-001 СБ										Примечание
					—	01	02	03							
				Документация											
А4			3.407.1-175.0-00ТО	Техническое описание	X	X	X	X							
А4			3.407.1-175.2-001 СБ	Сборочный чертеж	X	X	X	X							
				Детали											
А4		1	3.407.1-175.2-003	Пластина М1	2	2	2	2							
А4		2	3.407.1-175.2-004	Пластина М2	1	1	1	1							
А4		3	3.407.1-175.2-005	Пластина М3	1	1	1	1							
Б4		4	3.407.1-175.2-001 СБ	Распорка М4	1										1.2 кг
				Швеллер 6.5 ГОСТ 8240-89											
				L=205 С245 ГОСТ 27772-88											

Продолжение спецификации см. лист 2

Зав. кинакс	Горелов		20.01.92
ГИП	Пинчук		21.01.92
Н. контр.	Орлова		20.01.92
Пров.	Салита		20.01.92
Инж.	Логинова		20.01.92

3.407.1-175.2-001

Пояса С1 ÷ С4
Спецификация

Стадия	Лист	Листов
Р	1	2

СЕВЗАПЭНЕРГОСЕТЬПРОЕКТ
Санкт-Петербург

Формат	Зона	Поз.	Обозначение	Наименование	Кол. на испол. 3.407.1-175.2-01 СБ —	01	02	03							Примечание
А4		5	3.407.1-175.2 – 001 СБ	Распорка М5		1									1.3 кг
				Швеллер $\frac{\text{б.5 ГОСТ 8240-89}}{\text{С245 ГОСТ 27772-88}}$ L=225											
А4		6	3.407.1-175.2 – 001 СБ	Распорка М6			1								1.5 кг
				Швеллер $\frac{\text{б.5 ГОСТ 8240-89}}{\text{С245 ГОСТ 27772-88}}$ L=260											
А4		7	3.407.1-175.2 – 001 СБ	Распорка М7				1							1.7 кг
				Швеллер $\frac{\text{б.5 ГОСТ 8240-89}}{\text{С245 ГОСТ 27772-88}}$ L=280											
				Материалы											
		8		Швеллер б.5 ГОСТ 8240-89	2	2									9.5 кг
				L=1610 С245 ГОСТ 27772-88											
		9		Швеллер б.5 ГОСТ 8240-89			2	2							9.5 кг
				L=1615 С245 ГОСТ 27772-88											
		10		полоса 6х40 ГОСТ 103-76	1	1	1	1							0.1 кг
				L=50 $\frac{\text{Ст3 пс 5-1}}{\text{ГОСТ 535-88}}$											

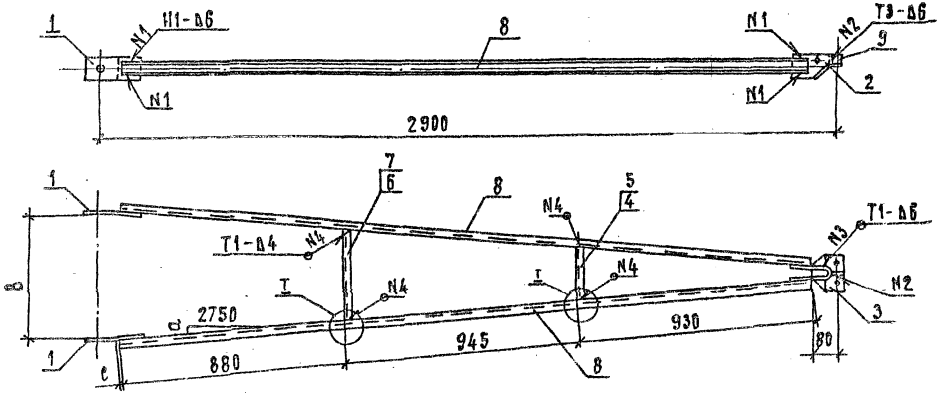

1. Электроды Э42А, ГОСТ 9467-75
2. Сварные швы по ГОСТ 5264-80
Спецификацию см. листы 002

ЗАВ.ПИЛЗС	ГОРЕЛОВ		02.01.92
ГИП	ПИЧУК		02.01.92
Н.КОНТР.	ОРЛОВА		02.01.92
ПРОВ.	СКАЛИНА		02.01.92
ИНЖ.	ЛОГИНОВА		02.01.92

3.407.1-175.2 –002 сб

Пояса П5, П6
Сборочный чертеж

Стадия	Масса	Масштаб
Р	см. табл.	—

Лист 1 | Листов 2

СЕВЗАПЭНЕРГОСЕТЬПРОЕКТ
Санкт-Петербург

Обозначение	Марка	B мм	a мм	c мм	Масса кг
3.407.1-175.2-002 С6	С5	390	182.5	1	38.8
—01	С6	495	235	5	39.5

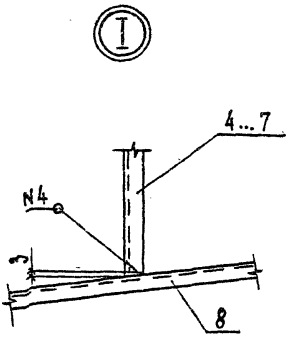

Формат	Зона	Поз.	Обозначение	Наименование	Кол. на —	Кол. на 01		Примечание
				Документация				
А4			3.407.1 - 175.0 - 00ТО	Техническое описание	X	X		
А4			3.407.1 - 175.2 - 002 СБ	Сборочный чертеж	X	X		
				Детали				
А4		1	3.407.1 - 175.2 - 003	Пластина М1	2	2		
А4		2	3.407.1 - 175.2 - 004	Пластина М2	1	1		
А4		3	3.407.1 - 175.2 - 005	Пластина М3	1	1		
Б4		4	3.407.1 - 175.2 - 002 СБ	Распорка М8	1			0.9 кг
				Швеллер 6.5 ГОСТ 8240-83 / С245 L=160 ГОСТ 27772-88				
Б4		5	3.407.1 - 175.2 - 002 СБ	Распорка М9		1		1.2 кг
				Швеллер 6.5 ГОСТ 8240-89 / С245 L=195 ГОСТ 27772-88				
Б4		6	3.407.1 - 175.2 - 002 СБ	Распорка М10	1			1.7 кг
				Швеллер 6.5 ГОСТ 8240-89 / С245 L=285 ГОСТ 27772-88				
Б4		7	3.407.1 - 175.2 - 002 СБ	Распорка М11		1		2.1 кг
				Швеллер 6.5 ГОСТ 8240-89 / С245 L=355 ГОСТ 27772-88				

Продолжение спецификации см. лист 2

Взам инв №

Подп и дата

Инв № подл

Зав. инл.	Горелов		20.01.92
Тип	Пинчук		20.01.92
Н. контр.	Орлова		20.01.92
Пров.	Салита		20.01.92
Инж.	Логинова		20.01.92

3.407.2 - 175.2 - 002

Пояса С5, С6
Спецификация

Стадия	Лист	Листов
Р	1	2

СЕВЗАПЭНЕРГОСЕТЬПРОЕКТ
Санкт-Петербург

Формат	Зона	Поз.	Обозначение	Наименование	Кол. на —	Кол. на 01		Примечание
				Материалы				
		8		Швеллер $\frac{6.5\ ГОСТ\ 8240\text{-}89}{С245}$ L=2755 ГОСТ 27772-88	2	2		16.3 кг
		9		Полоса $\frac{8\times40\ ГОСТ\ 103\text{-}76}{Ст3\ пс\ 5\text{-}1}$ L=50 ГОСТ 535-88	1	1		0.1 кг

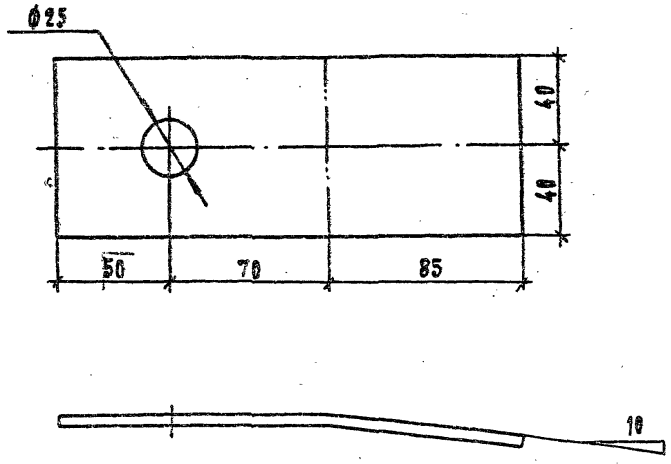

1. Гнуть в горячем состоянии.

				3.407.1 - 175.2 - 003			
				Пластина М1	Стадия	Масса	Масштаб
					Р	0.7	1:2
Зав. инакэс	Горелов		20.01.92		Лист	Листов 1	
ГИП	Пинчук		20.01.92				
Н.контр.	Орлова		20.01.92	Полоса 6×80 ГОСТ 103-76	СЕВЗАПЭНЕРГОСЕТЬПРОЕКТ		
Пров.	Салита		20.01.92	L=205 Ст3пс5-1 ГОСТ 535-88	Санкт-Петербург		
Инж.	Яковлева		20.01.92				

Формат А4

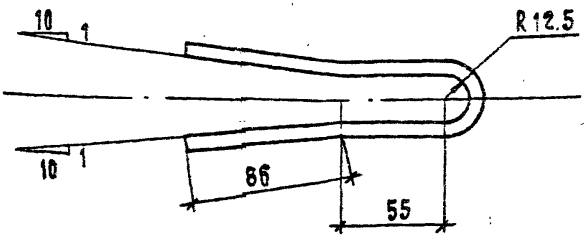

Развертка

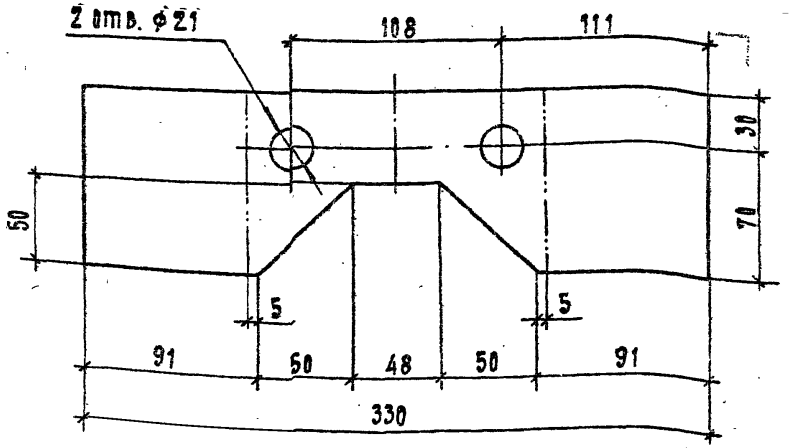

1. Гнуть в горячем состоянии.

				3.407.1 – 175.2 – 004			
				Пластина М2	Стадия	Масса	Масштаб
					Р	1.3	1:2.5
Зав. Инж.	Горелов				Л.ц.ст.	Л.ц.стов. 1	
Гип.	Пинчук		20.01.92				
Н. контр.	Орлова		20.01.92				
Пров.	Салита		21.01.92	Полоса 6×100 ГОСТ 103-76	Севзапэнергосетьпроект		
Инж.	Яковлева		20.01.92	L=330 Ст3пс5-1 ГОСТ 535-88	Санкт-Петербург		

Формат А4

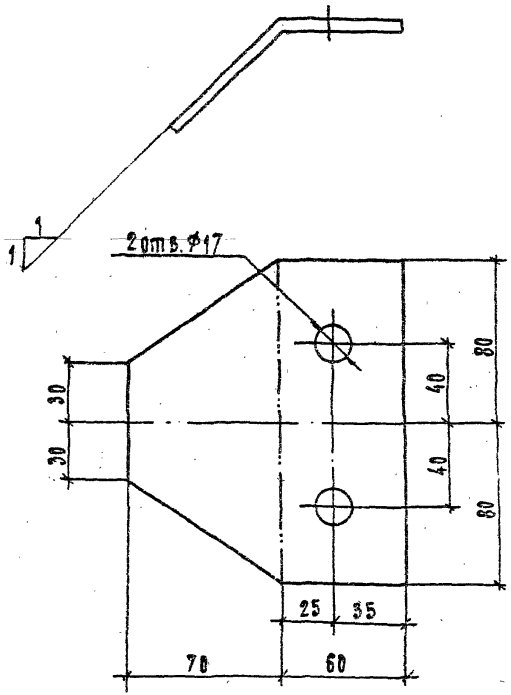

1. Гнуть в горячем состоянии.

				3.407.1 - 175.2 -005			
				Пластина М3	Стадия	Масса	Масштаб
					Р	0.8	1:2
Зав.ИИКЭС	Горелов		20.01.92		Лист	Листов 1	
ГИП	Пинчук		20.01.92				
Н.контр.	Орлова		20.01.92	Полоса 8х130 ГОСТ 103-76	СЕВЗАПЭНЕРГОСЕТЬПРОЕКТ		
Пров.	Салита		20.01.92	L=160 Ст3пс5-1 ГОСТ 535-88	Санкт-Петербург		
Инж.	Яковлева		20.01.92				

Инв.№ подл. | Подп. и дата | Взам.инв.№

Формат А3

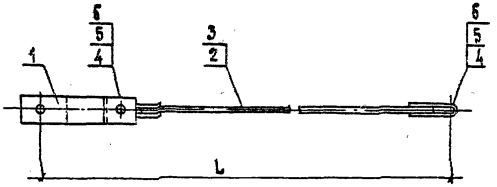

Обозначение	Марка	L мм	Масса кг
3.407.1-175.2-006 СБ	С7	1970	5.4
-01	С8	3015	7.1

Спецификацию см. лист 006

Зав.Инж.Гр.	Горелов		20.01.98
Гип	Пинчук		20.01.98
Н.контр.	Орлова		20.01.98
Пров.	Салита		20.01.98
Инж.	Яковлева		20.01.98

3.407.1 - 175.2 -006 СБ

Связи С7, С8
Сборочный чертеж

Стадия	Масса	Масштаб
Р	см табл.	—

Лист 1 Листов 1

Ревзаизнергосетьпроект
Санкт-Петербург

Формат А4

Формат	Зона	Поз.	Обозначение	Наименование	Кол. на —	Кол. на 01		Примечание
				Документация				
А4			3.407.1 - 175.0 — 00 ТО	Техническое описание	X	X		
А4			3.407.1 - 175.2 — 006 СБ	Сборочный чертеж	X	X		
				Сборочные единицы				
А4		1	3.407.1 - 175.2 — 007 СБ	Связь С9	1	1		
А4		2	3.407.1 - 175.2 — 008 СБ	Тяга С10	1			
А4		3	— 01	Тяга С11		1		
				Стандартные изделия				
		4		Болт М20-8Я×80.46 / ГОСТ 7798-70	2	2		0.27 кг
		5		Гайка М20-7Н.4 / ГОСТ 5915-70	2	2		0.06 кг
		6		Шайба 20-004 / ГОСТ 11371-78	4	4		0.02 кг

3.407.1 - 175.2 - 006

Зав. инж.	Горелов		
Гип	Пинчук		
Н. контр.	Орлова		
Пров.	Салита		
Инж.	Яковлева		

Связи С7, С8
Спецификация.

Стадия	Лист	Листов
Р		1

Севзапэнергосетьпроект
Санкт-Петербург

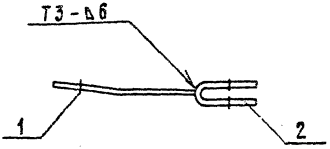

Формат	Зона	Поз.	Обозначение	Наименование	Кол.	Примечание
				Документация		
А4			3.407.1-175.0 – 0070	Техническое описание		
А4			3.407.1-175.2 – 007 СБ	Сборочный чертеж		
				Детали		
А4		1	3.407.1-175.2 – 009	пластина М12	1	
А4		2	3.407.1-175.2 – 010	пластина М13	1	

1. Электроды Э42А, ГОСТ 9467-75.
2. Сварные швы по ГОСТ 5264-80.

Нач. отд.	Гераев		
ГИП	Шишкин		
Н. контр.	Гераев		
Пров.	Сидоров		
Разраб.	Сидоров		

3.407.1-175.2 – 007 СБ

Связь С9
Сборочный чертеж

Стадия	Масса	Масштаб
Р	1.3	1:5
Лист	Листов 1	

ВЕЗЗЗ

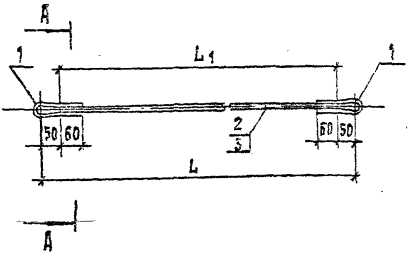

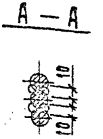

Обозначение	Марка	L мм	L_1 мм	Масса, кг
3.407.1 – 175.2 – 008 СБ	С10	1750	1650	3.4
– 01	С11	2795	2695	5.1

1. Электроды Э42А ГОСТ 9467-75

Спецификацию см. лист 008

Зав.инж.	Горелов			2001/92
Гип	Ванчук			2001/92
Н.контр.	Орлова			2001/92
Пров.	Салыгина			2001/92
Инж.	Яковлева			2001/92

3.407.1 – 175.2 – 008 СБ

Тяги С10, С11
Сборочный чертеж

Стадия	Масса	Масштаб
Р	см. табл.	

Лист 1 | Листов 1

Севзапэнергосетьпроект
Санкт-Петербург

Формат А3

Взам. инв. N | Подп. и дата | Инв. N подл.

Формат	Зона	Поз.	Обозначение	Наименование	Кол. на —	Кол. на 01		Примечание
				Документация				
А4			3.407.1-175.0-00 ТО	Техническое описание	X	X		
А4			3.407.1-175.2-008 СБ	Сборочный чертеж	X	X		
				Детали				
А4		1	3.407.1-175.2-011	Петля М14	2	2		
				Материалы				
				Сталь Ф16 ГОСТ 2590-88				
				Круглая Ст3 СП5-1 ГОСТ 535-83				
		2		L_1 = 1650	1			2.6 кг
		3		L_1 = 2695		1		4.3 кг

3.407.1-175.2-008

Зав. ИЛКЭС	Горелов		
Гип	Пичуев		
Н. контр.	Орлова		
Пров.	Салита		
Инж.	Яковлева		

Тяги С10, С11
Спецификация

Стадия	Лист	Листов
Р		

Союзпэнергосетьпроект
Санкт-Петербург

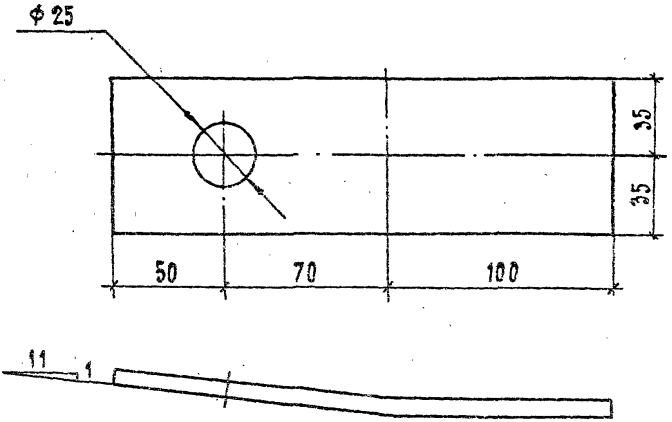

1. Гнуть в горячем состоянии.

				3.407.1 - 175.2 -009			
				Пластина М12	Стадия	Масса	Масштаб
					Р	0.7	1:2
					Лист	Листов 1	
Инженер	Горелов			Полоса 6х70 ГОСТ 103-76	Севзапэнергоэлектропроект		
Кип	Кичук			L=220 Ст3пс5-1 ГОСТ 535-88	Санкт-Петербург		
Контр.	Орлова						
Пров.	Сорокин						
Инж.	Яковлева						

Формат А4

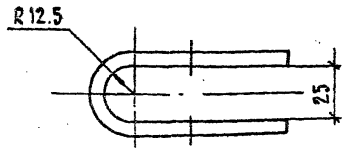

Развертка

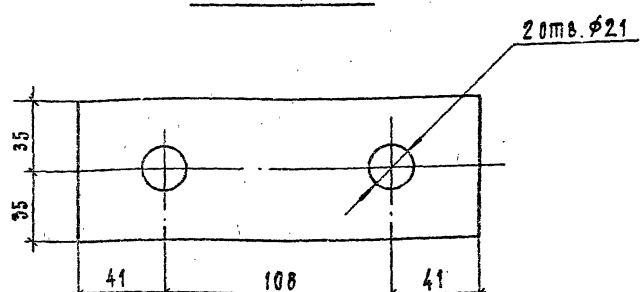

1. Гнуть в горячем состоянии.

				3.407.1 - 175.2 —010			
				Пластина М13	Стадия	Масса	Масштаб
					Р	0.6	1:2
					Лист	Листов 1	
Зав.кинет.	Горелов			Полоса 6х70 ГОСТ 103-76	Сев.Зап.Энергосетьпроект		
ГИП	Пинчук			L=190 Ст3пс5-1 ГОСТ 535-88	Санкт-Петербург		
Н.контр.	Орлова						
Пров.	Салита						
Инж.	Жоголева						

Формат А4

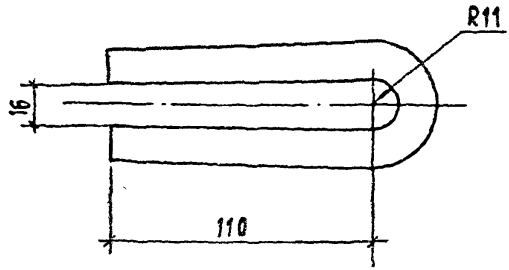

1. Гнуть в горячем состоянии.

				3.407.1-175.2 -011			
				Петля М14	Стадия	Масса	Масштаб
					Р	0.4	1:2
Разраб.	Горелов		27.01.92		Лист	Листов 1	
ГИП	Пинчук		27.01.92				
Н.контр.	Орлова		27.01.92	Сталь круглая L=280	ф16 ГОСТ 2590-88 / Ст3сп5-1 ГОСТ 535-88	СЕВЗАПЭНЕРГОСЕТЬПРОЕКТ Санкт-Петербург	
Пров.	Салита		27.01.92				
Инж.	Яковлева		27.01.92				

Формат А4

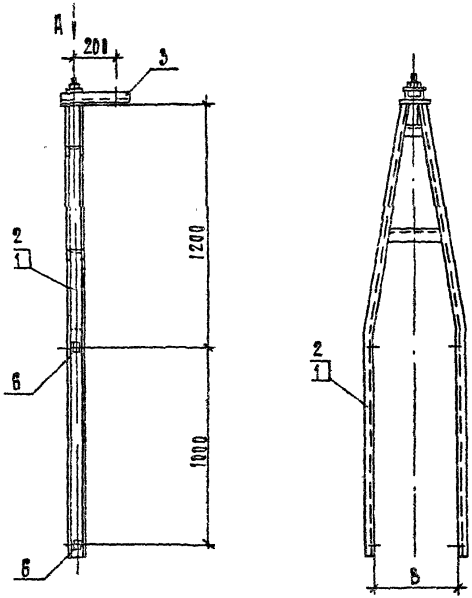

Спецификацию см. лист 012

				3.407.1-175.2 -012 СБ			
				Просостойки С12, С13 Сборочный чертеж.	Стадия	Масса	Масштаб
					Р	См табл.	—
Зав.инж.кн.	Горелов		20.01.92		Лист 1	Листов 2	
Гип	Пинчук		20.01.92		Севзинэнергосетьпроект		
Н.контр.	Орлова		20.01.92		Санкт-Петербург		
Пров.	Салита		20.01.92				
Инж.	Яковлева		20.01.92				

Инв.№ подл. | Подпись и дата | Взам. инв.№

Формат А4

Вид А

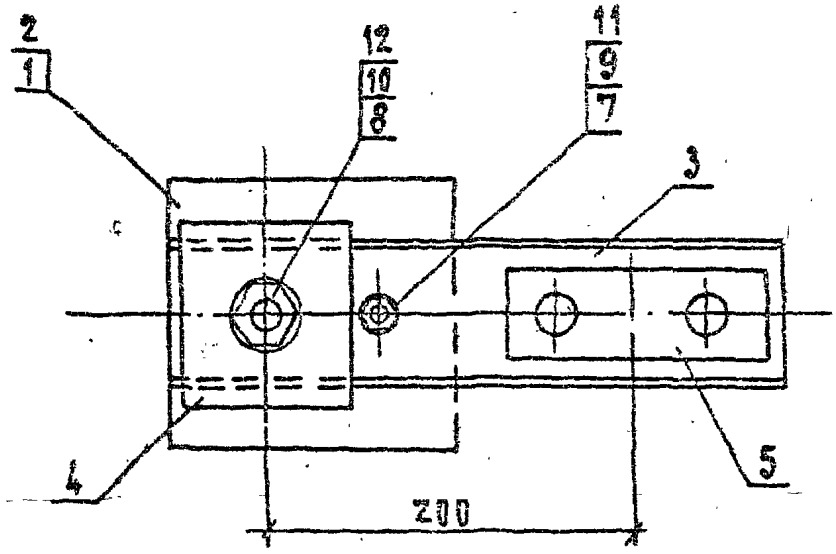

Обозначение	Марка	В мм	Масса кг
3.407.1-175.2 - 012 СБ	С12	355	41.6
-01	С13	460	42.3

Формат	Зона	Поз.	Обозначение	Наименование	Кол. на —	Кол. на 01	Примечание
				Документация			
А4			3.407.1-175.0-00 ТО	Техническое описание			
А4			3.407.1-175.2-012 СБ	Сборочный чертеж			
				Сборочные единицы			
А4		1	3.407.1-175.2-014 СБ	Пояс С16	1		
А4		2	-01	Пояс С17		1	
				Детали			
А4		3	3.407.1-175.2-016	Консоль М15	1	1	
А4		4	3.407.1-175.2-017	Пластина М16	1	1	
А4		5	3.407.1-175.2-018	Пластина М17	1	1	
А4		6	3.407.1-175.2-019	Шайба М18	4	4	
				Стандартные изделия			
		7		Болт М12-8g×50.46 ГОСТ 7798-70	1	1	0.06 кг
		8		Болт М20-8g×220.46 ГОСТ 7798-70	1	1	0.61 кг
		9		Гайка М12-7Н.4 ГОСТ 5915-70	1	1	0.02 кг
		10		Гайка М20-7Н.4 ГОСТ 5915-70	1	1	0.06 кг
		11		Шайба 12-004 ГОСТ 11371-78	2	2	0.01 кг
		12		Шайба 20-004 ГОСТ 11371-78	2	2	0.02 кг

Зав. каф.	ГОРЕЛОВ		
ГИП	ЛИЧУК		
Н. контр.	ОРЛОВА		
Пров.	СЛАПИТА		
Инж.	ЯКОВЛЕВА		

3.407.1-175.2-012

Трассостойки С12, С13
Спецификация

Стадия	Лист	Листов
Р		1

СЕВЗАПЭНЕРГОСЕТЬПРОЕКТ
Санкт-Петербург

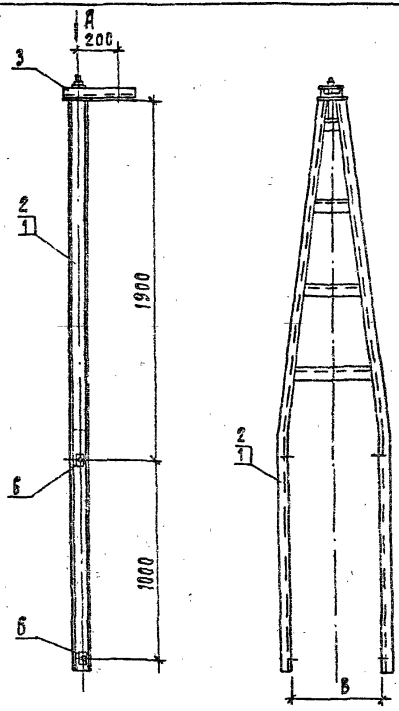

Спецификацию см. лист 013

Завл.инж.	Горелов		20.01.92
ГИП	Пинчук		20.01.92
Н.контр.	Орлова		20.01.92
Пров.	Салита		20.01.92
Инж.	Яковлева		20.01.92

3.407.1-175.2 -013 СБ

Тросостойки С14, С15
Сборочный чертеж

Стадия	Масса	Масштаб
Р	см. табл.	—

Лист 1 | Листов 2

СЕБЭЛПЭНЕРГОСЕТЬПРОЕКТ
Санкт-Петербург

Формат А4

Инв.N подл. | Подп. и дата | Взам.инв.N

Вид А

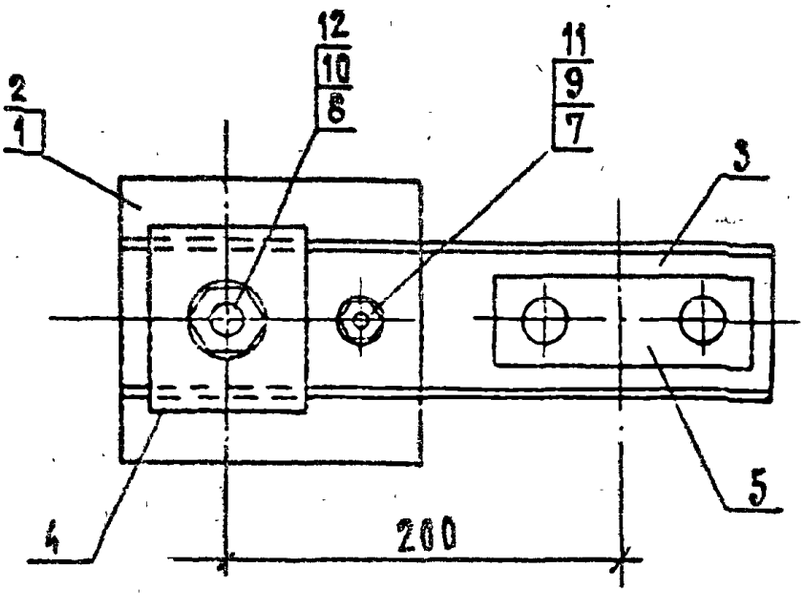

Обозначение	Марка	В мм	Масса кг
3.407.1-175.2 — 013 СБ	С14	360	54.4
—01	С15	465	55.6

Формат	Зона	Поз.	Обозначение	Наименование	Кол. на —	Кол. на 01		Примечание
				Документация				
А4			3.407.1-175.0 — 00 ТО	Техническое описание	X	X		
А4			3.407.1-175.2 — 013 СБ	Сборочный чертеж	X	X		
				Сборочные единицы				
А4		1	3.407.1-175.2 — 015 СБ	Пояс С18	1			
А4		2	— 01	Пояс С19		1		
				Детали				
А4		3	3.407.1-175.2 — 016	Консоль М15	1	1		
А4		4	3.407.1-175.2 — 017	Пластина М16	1	1		
А4		5	3.407.1-175.2 — 018	Пластина М17	1	1		
А4		6	3.407.1-175.2 — 019	Шайба М18	4	4		
				Стандартные изделия				
		7		Болт М12-8g×50.46 / ГОСТ 7798-70	1	1		0.06 кг
		8		Болт М20-8g×220.46 / ГОСТ 7798-70	1	1		0.61 кг
		9		Гайка М12-7Н.4 / ГОСТ 5915-70	1	1		0.02 кг
		10		Гайка М20-7Н.4 / ГОСТ 5915-70	1	1		0.06 кг
		11		Шайба 12-004 / ГОСТ 11371-78	2	2		0.01 кг
		12		Шайба 20-004 / ГОСТ 11371-78	2	2		0.02 кг

3.407.1- 175.2 -013

Зав. НИЛКЭС	Горелов		20.01.92
ГИП	Пинчук		20.01.92
Н. контр.	Орлова		20.01.92
Пров.	Салита		20.01.92
Инж.	Яковлева		20.01.92

Тросостойка С14, С15
Спецификация

Стадия	Лист	Листов
Р		1

СЕВЗАПЭНЕРГОСЕТЬПРОЕКТ
Санкт-Петербург

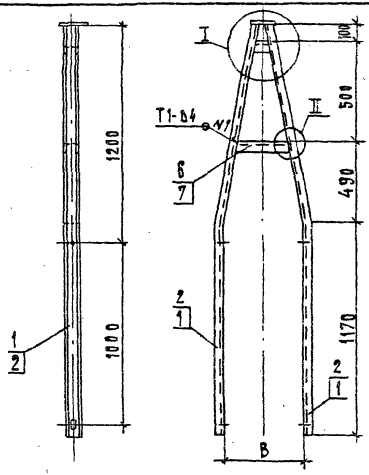

Обозначение	Марка	В мм	С мм	К мм	Масса кг
3.407.1 - 175.2 - 014 СБ	С16	355	44	6	37.2
— 01	С17	460	48	7	37.9

1. Сварные швы по ГОСТ 5264-80.
2. Электроды Э42А ГОСТ 9467-75

Спецификацию см. лист 014

Заведующий	Горелов		1.01.92
ГИП	Пинчук		30.01.92
Н.контр.	Орлова		1.01.92
Пров.	Салита		1.01.92
Инж.	Яковлева		1.01.92

3.407.1-175.2-014 СБ

Пояса С16, С17
Сборочный чертеж

Стадия	Масса	Масштаб
Р	см. табл.	—

Лист 1 | Листов 2

СЕВЗАПЭНЕРГОСЕТЬПРОЕКТ
Санкт-Петербург

Формат А4

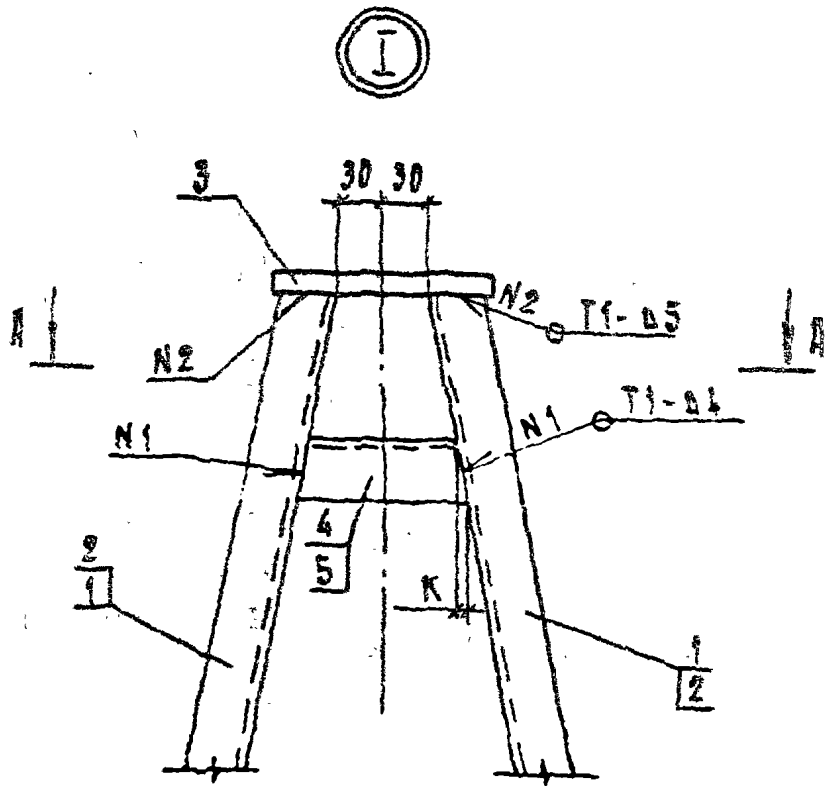
I
3
30 30
N2
Т1-05
А
А
N2
N1
Т1-04
N1
4
5
2
1
К
1
2

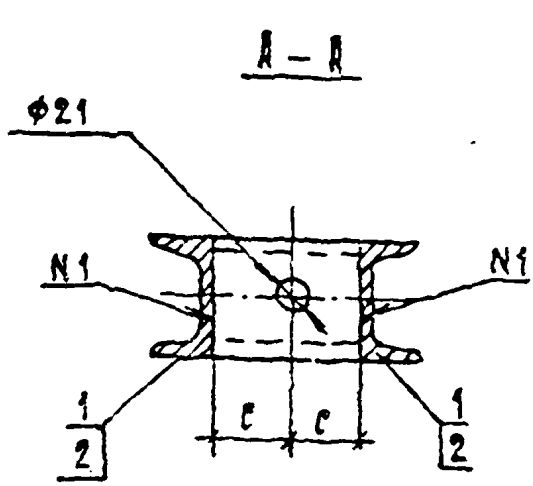
А – А
Ф21
N1
N1
1
2
С
С
1
2

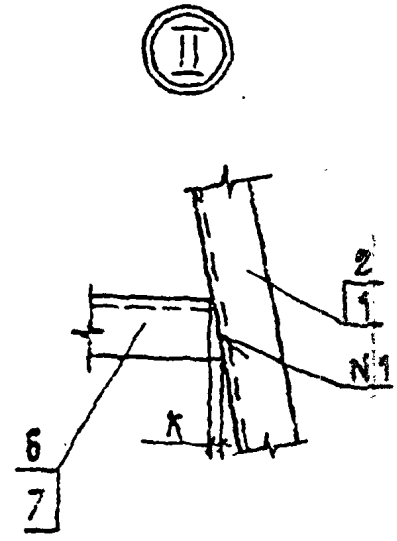
II
2
1
N1
К
6
7

Формат	Зона	Поз.	Обозначение	Наименование	Кол.		Примечание
					—	01	
				Документация			
А4			3.407.1-175.0-00 ТО	Техническое описание			
А4			3.407.1-175.2-014 СБ	Сборочный чертеж			
				Детали			
А4	1	1	3.407.1-175.2-020	Пояс М19	2		
А4	2		—"—01	Пояс М20		2	
А4	3	3.407.1-175.2-021		Пластина М23	1	1	
				Швеллер 8 ГОСТ 8240-89 с245 ГОСТ 27772-88			
Б4	4	3.407.1-175.2-014 СБ		Распорка М24			
				L=100	1		0.7 кг
Б4	5	—"—		Распорка М25			
				L=110		1	0.8 кг
Б4	6	—"—		Распорка М26			
				L=235	1		1.7 кг
Б4	7	—"—		Распорка М27			
				L=295		1	2.1 кг

Инв.№ подл. | Подпись и дата | Взам.инв.№

Гл.инж.пр.	Горелов		20.01.92
ГИП	Пинчук		20.01.92
Н.контр.	Орлова		20.01.92
Пров.	Салита		20.01.92
Разраб.	Яковлева		20.01.92

3.407.1-175.2 – 014

Пояса С16, С17
Спецификация

Стадия	Лист	Листов
Р		1

СевЗапЭнергосетьпроект
Санкт-Петербург

Формат А3

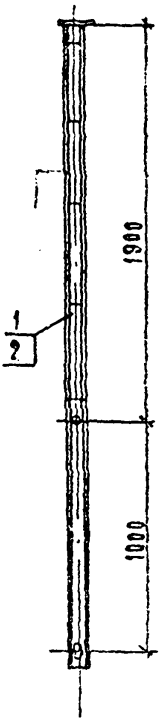

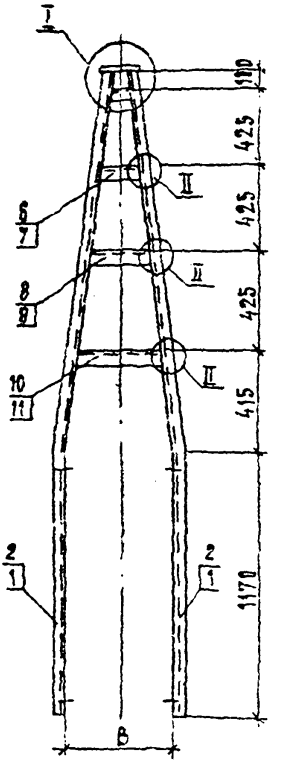

Спецификацию см. лист 015

				3.407.1 - 175.2 -015 СБ	
				Пояса С18, С19 Сборочный чертеж	Стадия: Р; Масса: см. табл.; Масштаб: —
Гип	Пинчук				Лист 1; Листов 2
Н.контр.	Орлова				СЕВЗАПЭНЕРГОСЕТЬПРОЕКТ Санкт-Петербург
Нач.	Яковлева				

Копировал А4

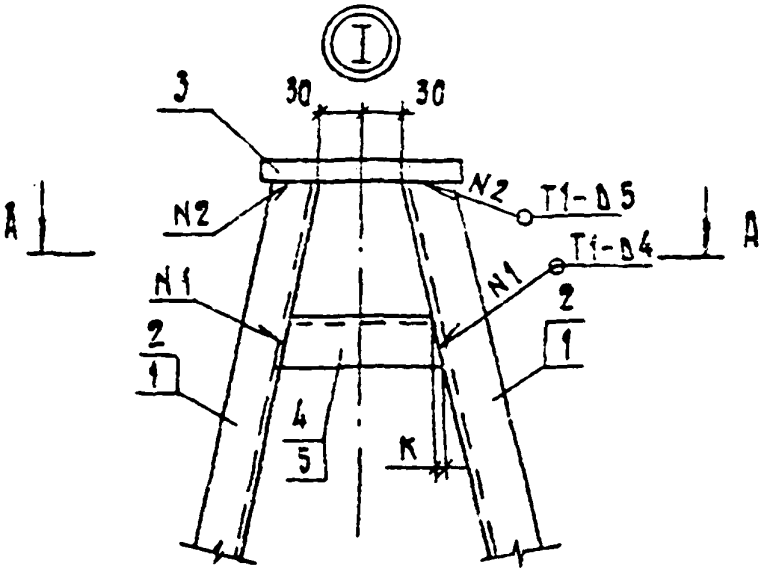

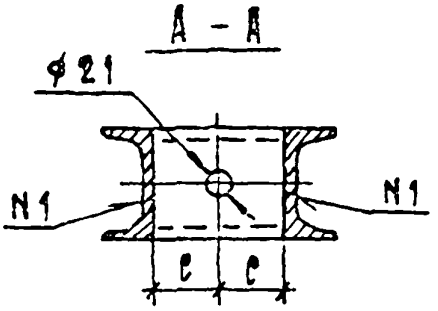

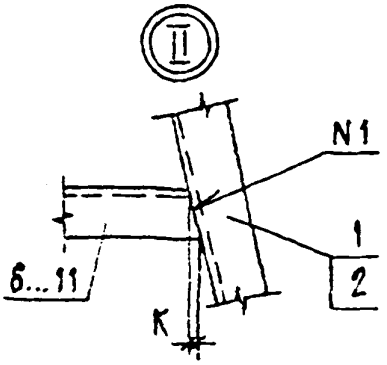

Обозначение	Марка	B мм	C мм	K мм	Масса кг
3.407.1 – 175.2 – 015 СБ	С18	360	38	4	50.0
– 01	С19	465	40	5	51.2

1. Сварные швы по ГОСТ 5264-80
2. Электроды Э42А ГОСТ 9467-75

Формат	Зона	Поз.	Обозначение	Наименование	Кол.		Примечание
					—	01	
				Документация			
А4			3.407.1-175.2 — 00 ТО	Техническое описание			
А4			3.407.1-175.2 — 015 СБ	Сборочный чертеж			
				Детали			
А4		1	3.407.1-175.2 — 020 — 02	Пояс М21	2		
А4		2	— 03	Пояс М22		2	
А4		3	3.407.1-175.2 — 021	Пластина М23	1	1	
				Швеллер 8 ГОСТ 8240-89 / С245 ГОСТ 27772-88			
Б4		4	3.407.1-175.2 — 015 СБ	Распорка М28, L=85	1		0.6 кг
Б4		5	— " —	Распорка М29, L=90		1	0.6 кг
Б4		6	— " —	Распорка М30, L=155	1		1.1 кг
Б4		7	— " —	Распорка М31, L=190		1	1.3 кг
Б4		8	— " —	Распорка М32, L=225	1		1.6 кг
Б4		9	— " —	Распорка М33, L=285		1	2.0 кг
Б4		10	— " —	Распорка М34, L=285	1		2.1 кг
Б4		11	— " —	Распорка М35, L=380		1	2.7 кг

Взам. инв. №

Подпись и дата

Инв. № подл.

3.407.1-175.2 — 015

Зав. каф.	Горелов		
ГИП	Причук		
Н. контр.	Орлова		
Пров.	Скалина		
Инж.	Якобаева		

Пояса С18, С19
Спецификация

Стадия	Лист	Листов
Р	1	1

СевЗапЭнергосетьпроект
Санкт-Петербург

Формат А4

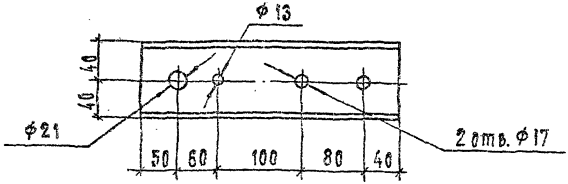

				3.407.1-175.2 -016			
				Консоль М15	Стадия	Масса	Масштаб
					Р	2.3	1:5
					Лист	Листов 1	
Разрабатывал	Соколов			Швеллер 8 ГОСТ 8240-89	Севзапэнергосетьпроект		
ГИП	Бирчук			L=330 С245 ГОСТ 27772-88	Санкт-Петербург		
Н. контр.	Орлова						
Пров.	Сапиева						
Инж.	Ивановская						

Формат А4

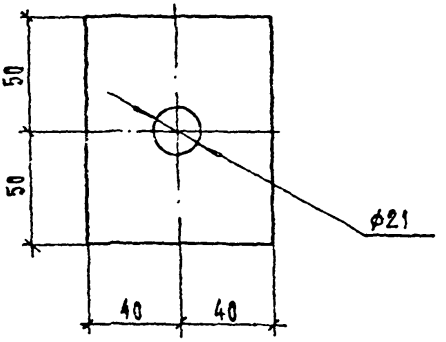

				3.407.1 - 175.2 - 017			
				Пластина М16	Стадия	Масса	Масштаб
					Р	0.6	1:2
					Лист	Листов 1	
Гл.ин.пр.	Горелов			Полоса 10×80 ГОСТ 103-76	Сев.Зап.Энергосетьпроект		
ГИП	Пинчук			L=100 Ст.3сп 5-1 ГОСТ 535-88	Санкт-Петербург		
Н.контр.	Орлова						
Пров.	Салыма						
Инж.	Яковлева						

Формат А4

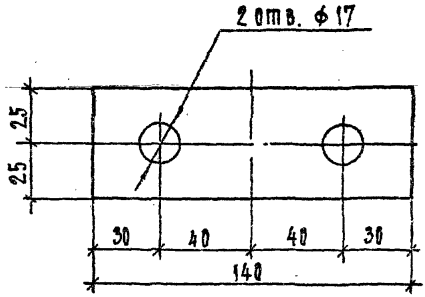

				3.407.1-175.2-018			
				Пластина М17	Стадия	Масса	Масштаб
					Р	0.3	1:2
					Лист	Листов 1	
Гл. инж.	Горелов		20.01.92				
ГИП	Пинчук		20.01.92				
Ц. контр.	Орлова		20.01.92	Полоса 6×50 ГОСТ 103-76	Сев. Энергосетьпроект		
Пров.	Салита		20.01.92	L=140 Ст 3пс 5-1 ГОСТ 535-88	Санкт-Петербург		
Инж.	[illegible]						

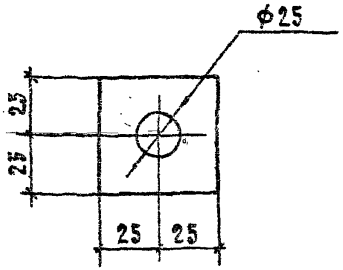

				3.407.1 – 175.2 — 019			
				Шайба М18	Стадия	Масса	Масштаб
					Р	0.1	—
					Лист	Листов 1	
Зав.жилкэс	Горелов			Полоса 6×50 ГОСТ 103-76	Связьэнергосетьпроект		
ГИП	Пинчук			L=50 Ст3пс5-1 ГОСТ 535-88	Санкт-Петербург		
Н.контр.	Орлова						
Пров.	Салита						
Изм.	Корнилова						

Инв.№подл. | Подп. и дата | Взам.инв.№

Формат А4

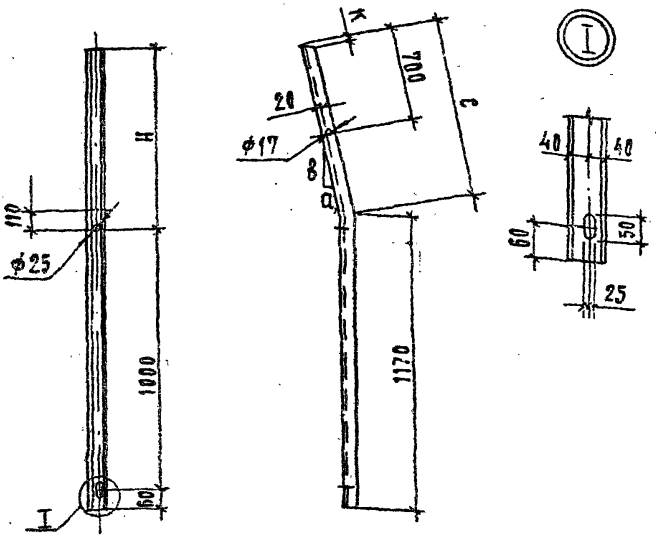

Обозначение	Марка	H мм	a мм	в мм	c мм	K мм	L мм	Масса кг
3.407.1 - 175.2 - 020	М19	1200	147.5	1090	1100	6	2270	16.0
-01	М20	1200	200.0	1090	1110	7	2280	16.1
-02	М21	1900	150.0	1790	1795	4	2965	20.9
-03	М22	1900	202.5	1790	1800	5	2970	20.9

Гнуть в горячем состоянии.

Зав.инж.сек.	Горелов		23.11.92
Гип	Пинчук		23.11.92
Н.контр.	Орлова		23.11.92
Пров.	Сидита		23.11.92
Инж.	Логинова		23.11.92

3.407.1 - 175.2 -020

Пояса М19÷М22

Стадия	Масса	Масштаб
Р	см табл.	—

Лист | Листов 1

Швеллер 8 ГОСТ 8240-89
L=см.табл. С245 ГОСТ 27772-88

СЕВЗАПЭНЕРГОСЕТЬПРОЕКТ
Санкт-Петербург

Формат А4

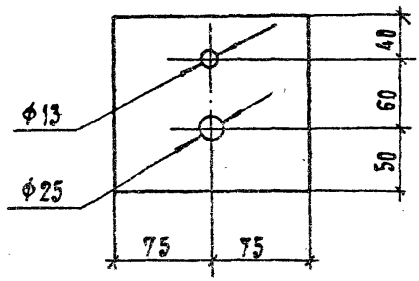

				3.407.1-175.2-021			
				Пластина М23	Стадия	Масса	Масштаб
					Р	2.8	1:4
					Лист	Листов 1	
Инж.	Горелов			Полоса 16х150 ГОСТ 103-76	Сельхозэнергосетьпроект		
ГИП	Пинчук			L=150 Ст3 сп 5-1 ГОСТ 535-88	Санкт-Петербург		
Н.контр	Орлова						
Гл.ст.	Склипа						
Инж.	Логинова						

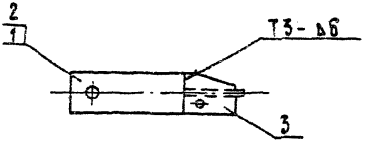

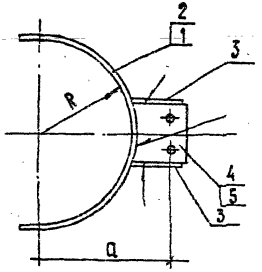

Обозначение	Марка	R мм	a мм	Масса кг
3.407.1-175.2 — 022 СБ	С20	175	~270	5,6
— 01	С21	230	~325	6.4

1. Электроды Э42А, ГОСТ 9467-75.
2. Сварные швы по ГОСТ 5264-80

Спецификацию см. лист 022

Разрабатыв.	Горелов		
ГИП	Пинчук		
Н.контр.	Орлова		
Пров.	Салита		
Инж.	Логинова		

3.407.1-175.2-022 СБ

Тросодержатели С20, С21
Сборочный чертеж

Стадия	Масса	Масштаб
Р	см. табл.	—
Лист 1	Листов 1	

Севзапэнергосетьпроект
Санкт-Петербург

Формат	Зона	Поз.	Обозначение	Наименование	Кол. на –	Кол. на 01		Примечание
				Документация				
А4			3.407.1-175.0-00 ТО	Техническое описание	X	X		
А4			3.407.1-175.2-022 СБ	Сборочный чертеж	X	X		
				Детали				
А4		1	3.407.1-175.2-023	Пластина М36	1			
А4		2	-01	Пластина М37		1		
А4		3	3.407.1-175.2-024	Пластина М38	2	2		
А4		4	3.407.1-175.2-025	Пластина М39	1			
А4		5	-01	Пластина М40		1		

Зав. ИИ Лаз	Горелов		22.01.92
Гип	Пинчук		22.01.92
Н. контр.	Орлова		22.01.92
Пров.	Салита		22.01.92
Инж.	Логинова		22.01.92

3.407.1-175.2-022

Тросодержатели С20, С21
Спецификация

Стадия	Лист	Листов
Р		1

Севзапэнергосетьпроект
Санкт-Петербург

Взам. инв. №
Подп. и дата
Инв. № подл.

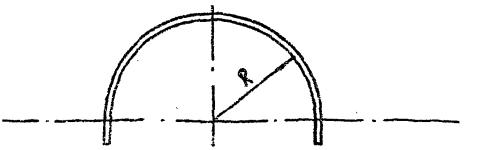

Развертка

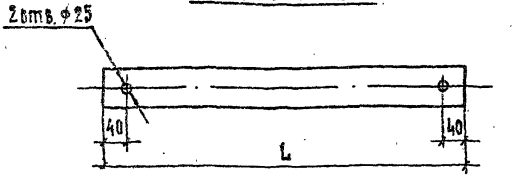

Обозначение	Марка	R мм	L мм	Масса кг
3.407.1 - 175.2 — 023	М 36	175	640	3.0
— 01	М 37	230	810	3.8

Гнуть в горячем состоянии.

Зав. пр.	Горелов		
Гип	Панчук		
Н. контр.	Орлова		
Пров.	Салита		
Инж.	Логинова		

3.407.1 - 175.2 — 023

Пластины М 36, М 37

Стадия	Масса	Масштаб
Р	см табл.	—

Лист | Листов 1

Полоса 6×100 ГОСТ 103-76
1= см. табл. Ст3пс 5-1 ГОСТ 535-88

Севзапэнерговетьпроект
Санкт-Петербург

Формат А4

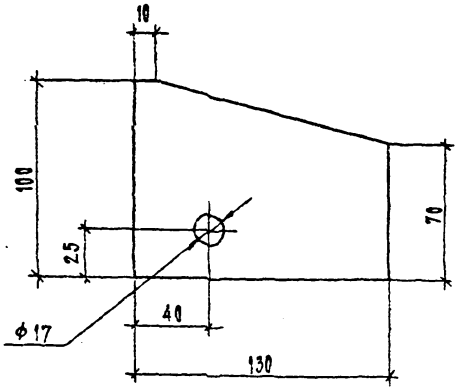

				3.407.1- 175.2 -024			
				Пластина М38	Стадия	Масса	Масштаб
					Р	0.5	1:2
Зав.Инл.Кзс	Горелов		20.01.92		Лист	Листов 1	
Инж	Пинчук		20.01.92				
Н.контр.	Орлова		20.01.92	Полоса 6х100 ГОСТ 103-78	СЕВЗАПЭНЕРГОСЕТЬПРОЕКТ		
Пров.	Салита		20.01.92	L=130 Ст 3пс 5-1 ГОСТ 535-88	Санкт-Петербург		
Инж.	Яковлева		20.01.92				

Формат А4

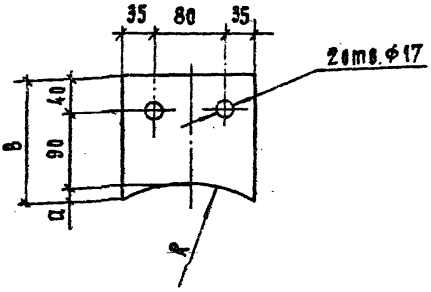

Обозначение	Марка	R мм	a мм	в мм	Масса кг
3.407.1-175.2-025	М39	181	15	145	1.6
-01	М40	236	10	140	1.6

Зав.инж.зп	Горелов		2001.92
ГИП	Пинчук		2001.92
Н.контр.	Орлова		2001.92
Пров.	Салита		2001.92
Инж.	Якобсон		2001.92

3.407.1-175.2-025

Пластины М39, М40

Стадия	Масса	Масштаб
Р	См. табл.	—

Лист | Листов 1

Полоса 10×6 ГОСТ 103-76
L=150 Ст3сп5-1 ГОСТ 535-88

СЕВЗАПЭНЕРГОСЕТЬПРОЕКТ
Санкт-Петербург

Формат А1

ВЗАМ. ИНВ. №

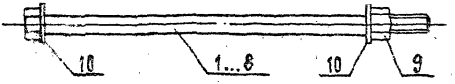

Обозначение	Марка	Масса кг
3.407.1-175.2-026 СБ	С22	1.7
-01	С23	1.8
-02	С24	1.9
-03	С25	2.0
-04	С26	2.1
-05	С27	2.2
-06	С28	2.3
-07	С29	2.4

Спецификации см. листы 026

Инв.№ подл. | Подп. и дата | Взам.инв.№

Разработал	Горелов		
ГИП	Пикчук		
Н. контр.	Орлова		
Пров.	Салита		
Нач.	Яковлева		

3.407.1-175.2 -026 СБ

Спец. болты С22÷С29
Сборочный чертеж

Стадия	Масса	Масштаб
Р	см. табл.	—

Лист 1 | Листов 1

Росэлектромонтажпроект
Санкт-Петербург

Формат А4

Инв. № подл.	Подп. и дата	Взам. инв. №

Формат	Зона	Поз.	Обозначение	Наименование	Кол. на исполнение 3.407.1-175.2-026 СБ										Примечание
					–	01	02	03	04	05	06	07			
				Документация											
А4			3.407.1-175.0-00 ТО	Техническое описание	X	X	X	X	X	X	X	X			
А4			3.407.1-175.2-026 СБ	Сборочный чертеж	X	X	X	X	X	X	X	X			
				Детали											
А4		1	3.407.1-175.2-027	Спец. болт М41	1										
А4		2	-01	Спец болт М42		1									
А4		3	-02	Спец болт М43			1								
А4		4	-03	Спец болт М44				1							
А4		5	-04	Спец болт М45					1						
А4		6	-05	Спец болт М46						1					
А4		7	-06	Спец болт М47							1				
А4		8	-07	Спец болт М48								1			

Продолжение спецификации см. лист 2

Зав. Инж.	Горелов		20.01.92
Гип	Пинчук		20.01.92
Н. контр.	Орлова		20.01.92
Пров.	Салита		20.01.92
Инж.	Яковлева		20.01.92

3.407.1-175.2-026

Спецболты С22÷С29
Спецификация

Стадия	Лист	Листов
Р	1	2

СЕВЗАПЭНЕРГОСЕТЬПРОЕКТ
Санкт-Петербург

Формат А4

Формат	Зона	Поз.	Обозначение	Наименование	Кол. на исполнение 3.407.1-175.2 — 026 СБ										Примечание
					—	01	02	03	04	05	06	07			
				Стандартные изделия											
		9		Гайка М24-7Н.4 / ГОСТ 5915-70	1	1	1	1	1	1	1	1			0.11 кг
		10		Шайба 24-004 / ГОСТ 11371-78	2	2	2	2	2	2	2	2			0.03 кг

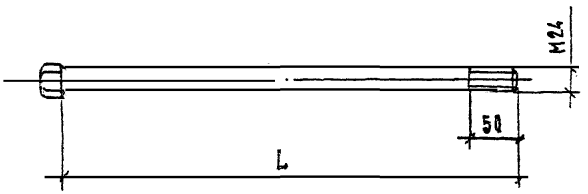

Обозначение	Марка	L мм	Масса кг
3.407.1-175.2 — 027	М 41	395	1.5
— 01	М 42	420	1.6
— 02	М 43	445	1.7
— 03	М 44	470	1.8
— 04	М 45	500	1.9
— 05	М 46	525	2.0
— 06	М 47	550	2.1
— 07	М 48	575	2.2

Зав.ин.лаб.	Горелов		20.01.92
Гип	Пинчук		20.01.92
Н.контр.	Орлова		20.01.92
Проверил	Салита		20.01.92
Инженер	Яковлева		20.01.92

3.407.1-175.2 -027

Спец. болты М 41 ÷ М48

Стадия	Масса	Масштаб
Р	см. табл.	

Лист | Листов 1

Сталь круглая ф24 ГОСТ 2590-88 / Ст3сп5-1 ГОСТ 535-88

Севзапэнергосетьпроект Санкт-Петербург

Формат А4

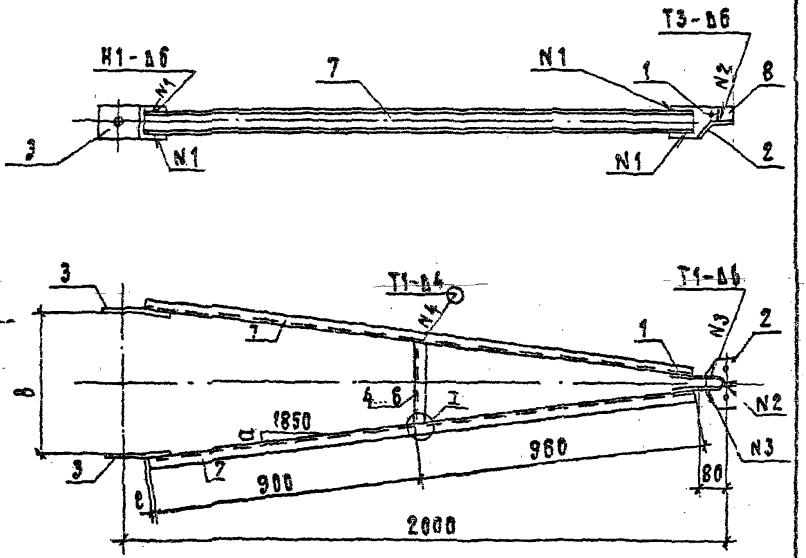

1. Электроды Э42А, ГОСТ 9467-75.
2. Сварные швы по ГОСТ 5264-80.
   Спецификацию см. лист 028

Взам.инв.№			
Подп. и дата			
Инв.№подл.			

Зав.лабор.	Горелов		20.01.92
ГИП	Пинчук		20.01.92
Н.контр.	Орлова		20.01.92
Пров.	Сканти		20.01.92
Инж.	Яковлева		20.01.92

3.407.1-175.2-028 СБ

Пояса С30÷С32
Сборочный чертеж

Стадия	Масса	Масштаб
Р	см. табл.	

Лист 1 Листов 2

СЕВЗАПЭНЕРГОСЕТЬПРОЕКТ
Санкт-Петербург

Формат А4

Обозначение	Марка	b мм	a мм	c мм	k мм	Масса кг
3.407.1-175.2-028СБ	С30	430	202.5	1	4	27.6
-01	С31	470	222.5	3	4	27.8
-02	С32	510	242.5	6	5	27.9

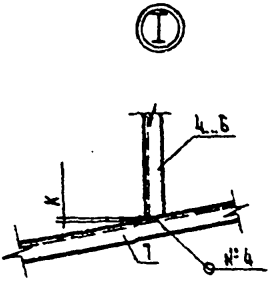

Копировал Владимирова Е.Б. Формат А4

Формат	Зона	Поз.	Обозначение	Наименование	Кол. на исп. —	01	02	Примечание
				Документация				
А4			3.407.1-175.0-00ТО	Техническое описание				
А4			3.407.1-175.2-028СБ	Сборочный чертеж				
				Детали				
А4		1	3.407.1-175.2-004	Пластина М2	1	1	1	
А4		2	3.407.1-175.2-005	Пластина М3	1	1	1	
А4		3	3.407.1-175.2-030	Пластина М49	2	2	2	
				Швеллер 6.5 ГОСТ 8240-89 / С245 ГОСТ 27772-88				
Б4		4	3.407.1-175.2-028СБ	Распорка М51, L=245	1			1.4 кг
Б4		5	3.407.1-175.2-028СБ	Распорка М52, L=265		1		1.6 кг
Б4		6	3.407.1-175.2-028СБ	Распорка М53, L=285			1	1.7 кг
				Материалы				
		7		Швеллер 6.5 ГОСТ 8240-89 / С245 ГОСТ 27772-88 / L=1860	2	2	2	11.0 кг
		8		Полоса 6×40 ГОСТ 103-76 / L=50 ст3пс5-1 ГОСТ 535-88	1	1	1	0.1 кг

3.407.1-175.2-028

Зав. ИПЛКЭС	Горелов		20.01.92
Гип	Пинчук		20.01.92
Н. контр.	Орлова		20.01.92
Пров.	Салита		20.01.92
Инж.	Яковлева		20.01.92

Пояса С30 ÷ С32
Спецификация

Стадия	Лист	Листов
Р		1

СЕВЗАПЭНЕРГОСЕТЬПРОЕКТ
Санкт-Петербург

Инв.№ подл.	Подпись и дата	Взам.инв.№

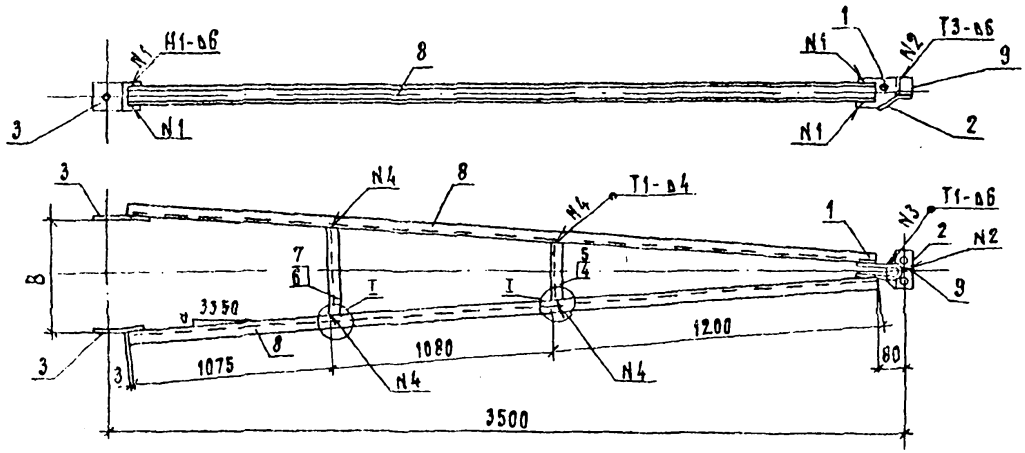

1. Электроды Э42А, ГОСТ9467-75
2. Сварные швы по ГОСТ 5264-80
   Спецификацию см. лист 029

Зав.КИЛКЭС	Горелов		20.11.92
ГИП	Пинчук		20.11.92
Н.контр.	Орлова		20.11.92
Пров.	Силина		20.11.92
Инж.	Яковлева		20.11.92

3.407.1-175.2-029 СБ

Пояса С33, С34
Сборочный чертеж

Стадия	Масса	Масштаб
Р	см. табл.	—
Лист 1	Листов 2	

СЕВЗАПЭНЕРГОСЕТЬПРОЕКТ
Санкт-Петербург

Обозначение	Марка	B мм	Q мм	Масса кг
3.407.1-175.2-029 С6	С33	470	224.5	56.0
-01	С34	500	239.5	56.1



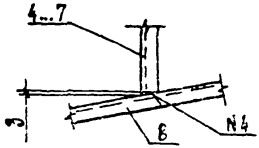

Инв.№ подл. | Подп. и дата | Взам. инв.№

Формат	Зона	Поз.	Обозначение	Наименование	Кол. на исп. —	01		Примечание
				Документация				
А4			3.407.1-175.0-00ТО	Техническое описание	X	X		
А4			3.407.1-175.2-029 СБ	Сборочный чертеж	X	X		
				Детали				
А4		1	3.407.1-175.2-004	Пластина М2	1	1		
А4		2	3.407.1-175.2-005	Пластина М3	1	1		
А4		3	3.407.1-175.2-030-01	Пластина М50	2	2		
				Швеллер 8 ГОСТ 8240-89 С245 ГОСТ 27772-88				
Б4		4	3.407.1-175.2-029 СБ	Распорка М54, L=195	1			1.4 кг
Б4		5	3.407.1-175.2-029 СБ	Распорка М55, L=205		1		1.4 кг
Б4		6	3.407.1-175.2-029 СБ	Распорка М56, L=340	1			2.4 кг
Б4		7	3.407.1-175.2-029 СБ	Распорка М57, L=360		1		2.5 кг
				Материалы				
		8		Швеллер 8 ГОСТ 8240-89 L=3355 С245 ГОСТ 27772-88	2	2		23.7 кг
		9		Полоса 6×40 ГОСТ 103-76 L=50 ст 3 пс 5-1 ГОСТ 535-88	1	1		0.1 кг

3.407.1-175.2-029

Зав. инакс.	Горелов		20.01.92
ГИП	Пинчук		20.01.92
Н. контр.	Орлова		20.01.92
Пров.	Салита		20.01.92
Инж.	Яковлева		20.01.92

Пояса С33, С34
Спецификация

Стадия	Лист	Листов
Р		1

Севзапэнергосетьпроект
Санкт-Петербург

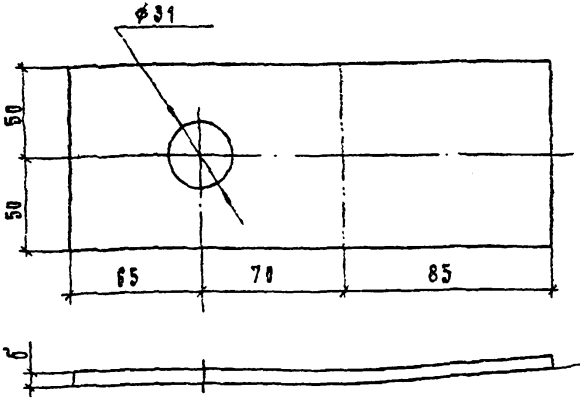

Обозначение	Марка	б мм	с	Масса кг
3.407.1-175.2-030	М49	6	8	1.0
-01	М50	8	14	1.3

Гнуть в горячем состоянии

				3.407.1-175.2 -030	
				Пластины М49, М50	Стадия: Р; Масса: см. табл.; Масштаб: —
					Лист; Листов 1
Гл.инженер	Терелов			Полоса б×100 ГОСТ 103-76 / Ст3пс5-1 ГОСТ 535-88; L=220	Сельэнергосетьпроект Санкт-Петербург
ГИП	Пинчук				
Н.контр.	Орлова				
Пров.	Сиятя				
Инж.	Яковлева				

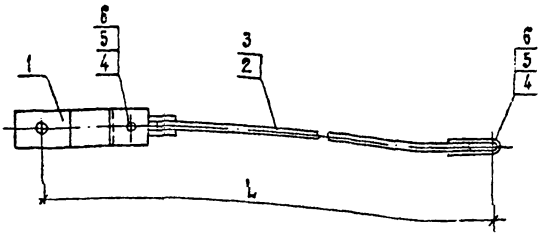

Обозначение	Марка	L мм	Масса кг
3.407.1-175.2—31 СБ	С35	2190	6.3
—01	С36	3590	11.4

Спецификацию см. лист 031

				3.407.1-175.2 —031 СБ		
				Связи С35, С36 Сборочный чертеж	Стадия: Р	Масса: см. табл.	Масштаб: —
Зав.лаб.	Горелов				Лист 1	Листов 1
ГИП	Пинчук				СЕВЗАПЭНЕРГОСЕТЬПРОЕКТ	
Н.контр.	Орлова				Санкт-Петербург	
Пров.	Салита					
Инж.	Яковлева					

Инв.№ подл. | Подп. и дата | Взам.инв.№

Формат	Зона	Поз.	Обозначение	Наименование	Кол. на —	Кол. на 01		Примечание
				Документация				
А4			3.407.1 - 175.0 - 00 ТО	Техническое описание	X	X		
А4			3.407.1 - 175.2 - 031 СБ	Сборочный чертеж	X	X		
				Сборочные единицы				
А4		1	3.407.1 - 175.2 - 032 СБ	Связь С37	1	1		
А4		2	3.407.1 - 175.2 - 033 СБ	Тяга С38	1			
А4		3	- 01	Тяга С39		1		
				Стандартные изделия				
		4		Болт М20-89х80.46 / ГОСТ 7798-70	2	2		0.27 кг
		5		Гайка М20-7Н.4 / ГОСТ 5915-70	2	2		0.06 кг
		6		Шайба 20-004 / ГОСТ 11371-78	4	4		0.02 кг

Зав. инакэс	Горелов		20.01.92
ГИП	Пинчук		20.01.92
Н. контр.	Орлова		20.01.92
Пров.	Салита		20.01.92
Инж.	Яковлева		20.01.92

3.407.1 - 175.2 - 031

Связи С35, С36
Спецификация

Стадия	Лист	Листов
Р		1

СЕВЗАПЭНЕРГОСЕТЬПРОЕКТ
Санкт-Петербург

Инв. N подл. | Подп. и дата | Взам. инв. N

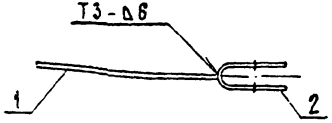

Формат	Зона	Поз.	Обозначение	Наименование	Кол.	Примечание
				Документация		
А4			3.407.1-175.0 – 00 ТО	Техническое описание		
А4			3.407.1-175.2 – 032 СБ	Сборочный чертеж		
				Детали		
А4		1	3.407.1-175.2 – 034	Пластина М58	1	
А4		2	3.407.1-175.2 – 035	Пластина М59	1	

1. Электроды Э42А, ГОСТ 9467-75
2. Сварные швы по ГОСТ 5264-80

Зав. отдел	Горелов		
Инж.	Пинчук		
Н. контр.	Орлова		
Пров.	Сахнина		
Инж.	Яковлева		

3.407.1-175.2 – 032 СБ

Связь С37
Сборочный чертеж

Стадия	Масса	Масштаб
Р	1.8	1:5
Лист	Листов 1	

Севзапэнергосетьпроект
Санкт-Петербург

Инв. № подл. | Подп. и дата | Взам. инв. №

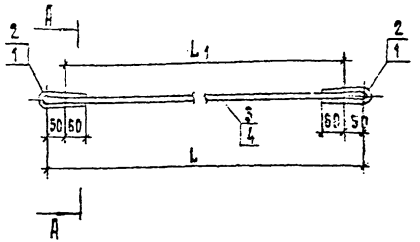

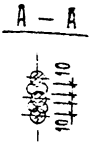

Обозначение	Марка	L мм	L1 мм	Масса кг
3.407.1-175.2-033 СБ	С38	1970	1870	3.8
-01	С39	3370	3270	8.9

1. Электроды Э42А ГОСТ 9467-75

Спецификацию см. лист 033

Инв. № подл.	Подп. и дата	Взам. инв. №		

Гл. инж.	Горелов		
Гл. инж.	Пинчук		
Н. контр.	Орлова		
Пров.	Салита		
Инж.	Яковлева		

3.407.1-175.2-033 СБ

Тяги С38, С39
Сборочный чертеж

Стадия	Масса	Масштаб
Р	см. табл.	–

Лист 1 | Листов 1

Зеленоэнергосетьпроект
Санкт-Петербург

Формат А4

Формат	Зона	Поз	Обозначение	Наименование	Кол. на —	Кол. на 01		Примечание
				Документация				
А4			3.407.1-175.0 — 00 ТО	Техническое описание	X	X		
А4			3.407.1-175.2 — 033 СБ	Сборочный чертеж	X	X		
				Детали				
А4		1	3.407.1-175.2 — 011	Петля М14	2			
А4		2	3.407.1-175.2 — 036	Петля М60		2		
				Материалы				
				Сталь ГОСТ 2590-88 круглая Ст3сп5-1 ГОСТ 535-88				
		3		ф16, L_1=1870	1			3.0 кг
		4		ф20, L_1=3270		1		8.1 кг

3.407.1-175.2 — 033

Зав.отд.	Горелов		
Рук.	Лимчук		
Н.контр.	Орлова		
Пров.	Сапожкина		
Инж.	Яковлева		

Тяги С38, С39
Спецификация

Стадия	Лист	Листов
Р		1

Связатэнергосетьпроект
Санкт-Петербург

Формат А4

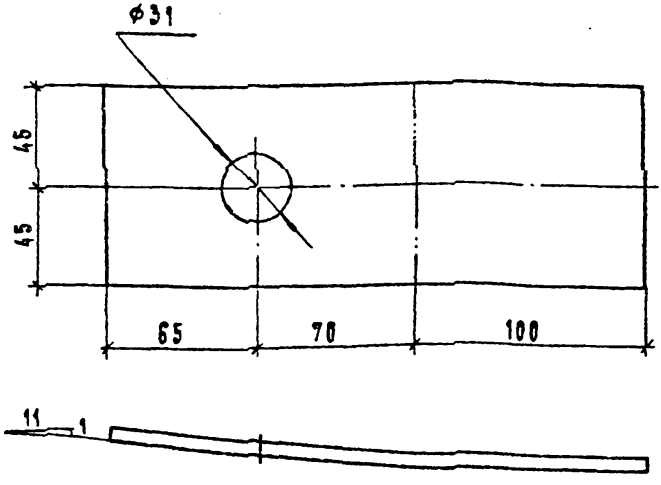

1. Гнуть в горячем состоянии

				3.407.1 - 175.2 -034			
				Пластина М58	Стадия	Масса	Масштаб
					Р	1.0	1:2
Зав.ц.лаз.	Горелов		20.01.92		Лист	Листов 1	
ГИП	Линчук		20.01.92				
Н.контр.	Орлова		20.01.92	Полоса 6х90 ГОСТ 103-76	Ленгипроэнергосетьпроект		
Пров.	Салита		20.01.92	L=235 Ст3пс5-1 ГОСТ 535-88	Санкт-Петербург		
Инж.	Яковлева		20.01.92				

Формат А4

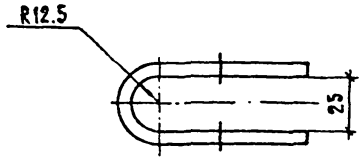

Развертка

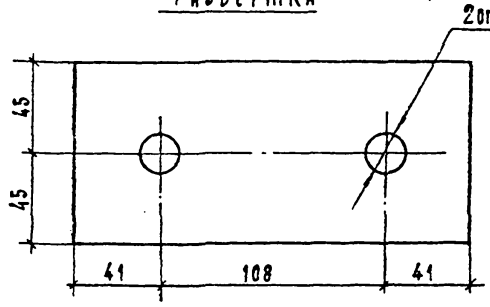

1. Гнуть в горячем состоянии.

				3.407.1 – 175.2 –035			
				Пластина М59	Стадия	Масса	Масштаб
					Р	0.8	1:2
Зав.лаб.	Горелов				Лист	Листов 1	
ГИП	Пенчук				СЕВЗАПЭНЕРГОСЕТЬПРОЕКТ		
Н.контр.	Орлова			Полоса 6х90 ГОСТ103-76	Санкт-Петербург		
Пров.	Салита			L=190 Ст3пс5-1 ГОСТ535-88			
Инж.	Яковлева						

Инв.№ подл. | Подпись и дата | Взам.инв.№

Формат А4

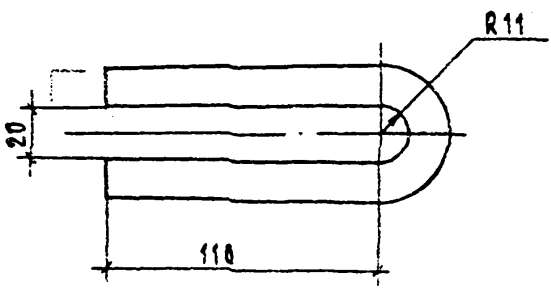

1. Гнуть в горячем состоянии.

				3.407.1 - 175.2 - 036			
				Петля М60	Стадия	Масса	Масштаб
					Р	0.4	1:2
					Лист	Листов 1	
Зав.инж.ксс	Горелов			Сталь круглая L=230	Ф16 ГОСТ2590-88 / Ст3сп5-1 ГОСТ535-88	Сев.Зап.Энергосетьпроект	
ГИП	Пинчук						
Н.контр.	Орлова						
Пров.	Салита						
Инж.	Яковлева						

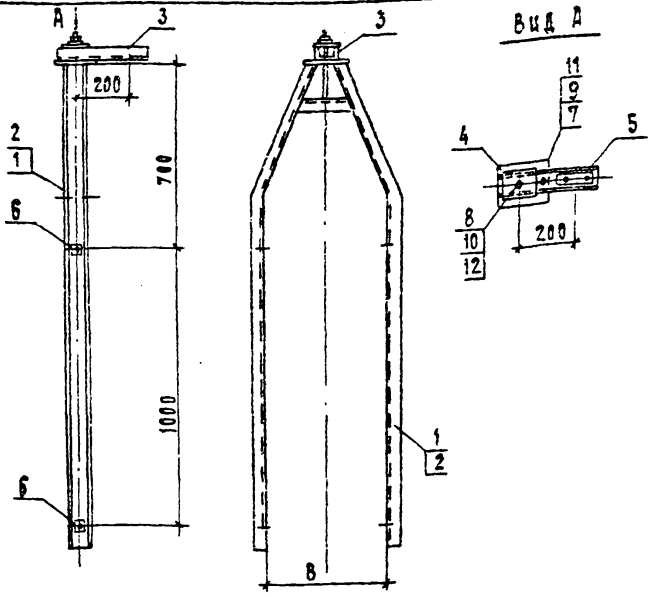

Обозначение	Марка	В мм	Масса кг
3.407.1 - 175.2 - 037 СБ	С40	430	34.1
-01	С41	460	34.1

Спецификацию см. лист 037

Зав.отдел	Горелов		
Гип	Пинчук		
Н.контр.	Орлова		
Пров.	Салита		
Инж.	Яковлева		

3.407.1 - 175.2 - 037 СБ

Тросостойки С40, С41
Сборочный чертеж

Стадия	Масса	Масштаб
Р	см. табл.	—

Лист 1 | Листов 1

Севзапэнергосетьпроект
Санкт-Петербург

Формат А4

Формат	Зона	Поз.	Обозначение	Наименование	Кол. на —	Кол. на 01		Примечание
				Документация				
А4			3.407.1-175.0 — 00 ТО	Техническое описание	X	X		
А4			3.407.1-175.2 — 037 СБ	Сборочный чертеж	X	X		
				Сборочные единицы				
А4		1	3.407.1-175.2 — 040 СБ	Пояс С45	1			
А4		2	— 01	Пояс С46		1		
				Детали				
А4		3	3.407.1-175.2 — 016	Консоль М15	1	1		
А4		4	3.407.1-175.2 — 017	Пластина М16	1	1		
А4		5	3.407.1-175.2 — 018	Пластина М17	1	1		
А4		6	3.407.1-175.2 — 043	Шайба М61	4	4		
				Стандартные изделия				
		7		Болт М12-8g×50.46 / ГОСТ 7798-70	1	1		0.06 кг
		8		Болт М20-8g×220.46 / ГОСТ 7798-70	1	1		0.61 кг
		9		Гайка М12-7Н.4 / ГОСТ 5915-70	1	1		0.02 кг
		10		Гайка М20-7Н.4 / ГОСТ 5915-70	1	1		0.06 кг
		11		Шайба 12-004 / ГОСТ 11371-78	2	2		0.01 кг
		12		Шайба 20-004 / ГОСТ 11371-78	2	2		0.02 кг

Взам. инв. N

Подп. и дата

Инв. N подл.

3.407.1-175.2-037

Зав. инл.	Горелов		20.01.92
ГИП	Пинчук		20.01.92
Н. контр.	Орлова		20.01.92
Пров.	Салита		20.01.92
Инж.	Яковлева		20.01.92

Просостойки С40, С41
Спецификация

Стадия	Лист	Листов
Р		1

СЕВЗАПЭНЕРГОСЕТЬПРОЕКТ
Санкт-Петербург

Формат А4

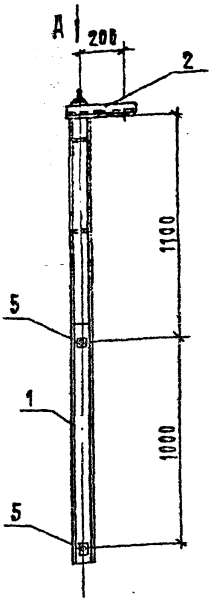

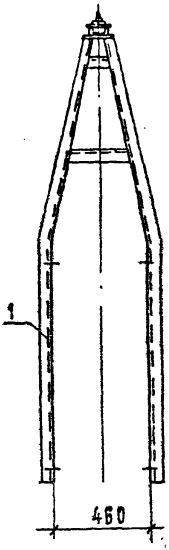

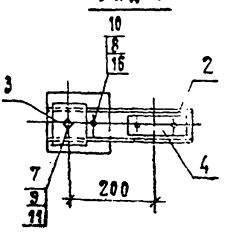

Спецификацию см. лист 038

Зав.лаб.	Горелов		
ГИП	Кинчук		
Н.контр.	Орлова		
Пров.	Сайнита		
Инж.	Яковлева		

3.407.1-175.2-038 СБ

Трассостойка С42
Сборочный чертеж

Стадия	Масса	Масштаб
Р	41.3	—
Лист 1	Листов 1	

СевЭлЭнергосетьпроект
Санкт-Петербург

Формат А4

Формат	Зона	Поз.	Обозначение	Наименование	Кол.	Примечание
				Документация		
А4			3407.1-175.0-00 ТО	Техническое описание		
А4			3407.1-175.2-038 СБ	Сборочный чертеж		
				Сборочные единицы		
А4		1	3407.1-175.2-041 СБ	Пояс С47	1	
				Детали		
А4		2	3407.1-175.2-016	Консоль М15	1	
А4		3	3407.1-175.2-017	Пластина М16	1	
А4		4	3.407.1-175.2-018	Пластина М17	1	
А4		5	3.407.1-175.2-043	Шайба М61	4	
				Стандартные изделия		
		6		Болт М12-8g×50.46 / ГОСТ 7798-70	1	0.06 кг
		7		Болт М20-8g×220.46 / ГОСТ 7798-70	1	0.61 кг
		8		Гайка М12-7Н.4 / ГОСТ 5915-70	1	0.02 кг
		9		Гайка М20-7Н.4 / ГОСТ 5915-70	1	0.06 кг
		10		Шайба 12-004 / ГОСТ 11371-78	2	0.01 кг
		11		Шайба 20-004 / ГОСТ 11371-78	2	0.02 кг

3.407.1-175.2-038

Зав.мил.кн.	Горелов		20.01.92
ГИП	Пинчук		20.01.92
Н.контр.	Орлова		20.01.92
Пров.	Салита		20.01.92
Инж.	Яковлева		20.01.92

Тросостойка С42
Спецификация

Стадия	Лист	Листов
0		1

СЕВЗАПЭНЕРГОСЕТЬПРОЕКТ
Санкт-Петербург

Формат А4

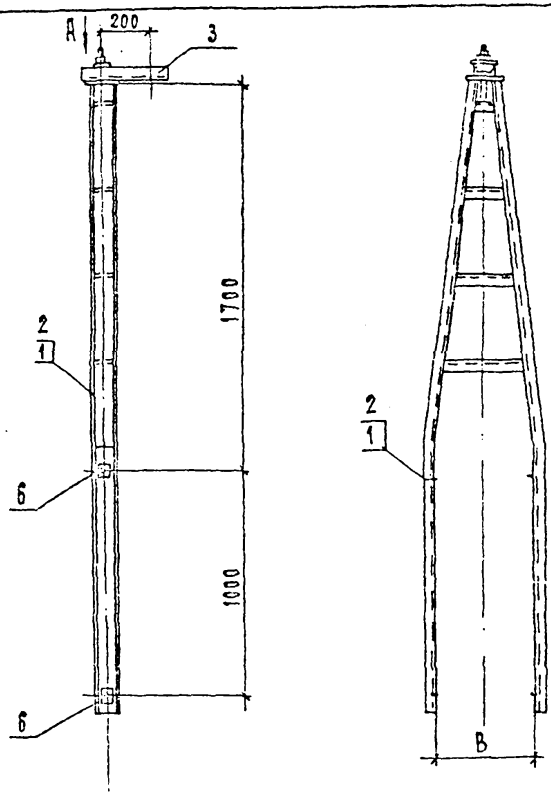

Спецификацию см. лист 039

				3.407.1 - 175.2 - 039 СБ			
				Тросостойки С43, С44 Сборочный чертеж	Стадия	Масса	Масштаб
					Р	см. табл.	—
Зав.Пинжес.	Горелов		20.01.92		Лист 1	Листов 2	
ГИП	Пинчук		20.01.92		СЕВЗАПЭНЕРГОСЕТЬПРОЕКТ		
Н.контр.	Орлова		20.01.92		Санкт-Петербург		
Пров.	Салитя		20.01.92				
Инж.	Яковлева		20.01.92				

Вид А

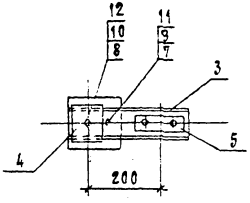

Обозначение	Марка	B мм	Масса кг
3.407.1-175.2 — 039 СБ	С43	435	53.2
— 01	С44	465	53.5

Формат	Зона	Поз.	Обозначение	Наименование	Кол.	Кол.	Кол.	Прим.
					—	01		
				Документация				
А4			3.407.1-175.0 — 00ТО	Техническое описание	⊠	⊠		
А4			3.407.1-175.2 — 039СБ	Сборочный чертеж	⊠	⊠		
				Сборочные единицы				
А4		1	3.407.1-175.2-042 СБ	Пояс С48	1			
А4		2	— 01	Пояс С49		1		
				Детали				
А4		3	3.407.1-175.2 — 016	Консоль М15	1	1		
А4		4	3.407.1-175.2 — 017	Пластина М16	1	1		
А4		5	3.407.1-175.2 — 018	Пластина М17	1	1		
А4		6	3.407.1-175.2 — 043	Шайба М61	4	4		
				Сборочные единицы				
		7		Болт М12-8g×50.46 ГОСТ 7798-70	1	1		0.06 кг
		8		Болт М20-8g×220.46 ГОСТ 7798-70	1	1		0.61 кг
		9		Гайка М12-7Н.4 ГОСТ 5915-70	1	1		0.02 кг
		10		Гайка М20-7Н.4 ГОСТ 5915-70	1	1		0.06 кг
		11		Шайба 12-004 ГОСТ 11371-78	2	2		0.01 кг
		12		Шайба 20-004 ГОСТ 11371-78	2	2		0.02 кг

3.407.1-175.2 —039

Зам. нач.	Горелов		
ГИП	Пинчук		
Н. контр.	Орлова		
Пров.	Салита		
Инж.	Яковлева		

Тросостойки С43, С44
Спецификация

Стадия	Листов	Листов
Р	1	

РЕВЭНЕРГОСЕТЬПРОЕКТ
Санкт-Петербург

Формат А3

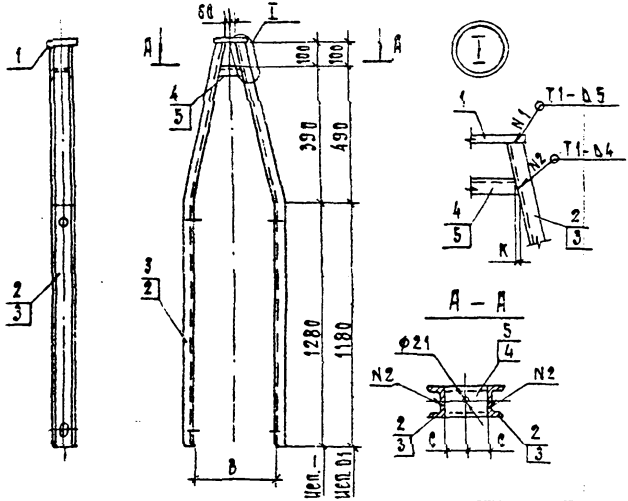

Обозначение	Марка	В мм	С мм	К мм	Масса кг
3.407.1-175.2 – 040 СБ	С45	430	67.5	15	29.3
–01	С46	460	63.5	14	29.3

1. Сварные швы по ГОСТ 5264-80.
2. Электроды Э42А ГОСТ 9467-75.

Спецификацию см. лист 040

				3.407.1-175.2 –040 СБ		
				Пояса С45, С46 Сборочный чертеж	Стадия	Масса	Масштаб
					Р	см. табл.	—
Зав.лабор.	Горелов				Лист 1	Листов 1	
ГИП	Пинчук				Севзапэнергосетьпроект Санкт-Петербург		
Н.контр.	Орлова						
Пров.	Галитта						
Инж.	Яковлева						

Формат	Зона	Поз.	Обозначение	Наименование	Кол. на –	Кол. на 01		Примечание
				Документация				
А4			3.407.1-175.0-00ТО	Техническое	X	X		
				описание				
А4			3.407.1-175.2-040 СБ	Сборочный	X	X		
				чертеж.				
				Детали				
А4		1	3.407.1-175.2-021	Пластина М23	1	1		
А4		2	3.407.1-175.2-044	Пояс М62	2			
А4		3	-01	Пояс М63		2		
				Швеллер 8ГОСТ 8240-89 / С245 ГОСТ 27772-88				
Б4		4	3.407.1-175.2-040 СБ	Распорка М67				
				L=165	1			1.1 кг
Б4		5	3.407.1-175.2-040 СБ	Распорка М68				
				L=155		1		1.1 кг

Зав. ИИЛ.	Горелов		20.01.92
Гип	Пинчук		20.01.92
Н. контр.	Орлова		20.01.92
Пров.	Салита		20.01.92
Инж.	Яковлева		20.01.92

3.407.1-175.2-040

Пояса С45, С46
Спецификация

Стадия	Лист	Листов
Р		1

СЕВЗАПЭНЕРГОСЕТЬПРОЕКТ
Санкт-Петербург

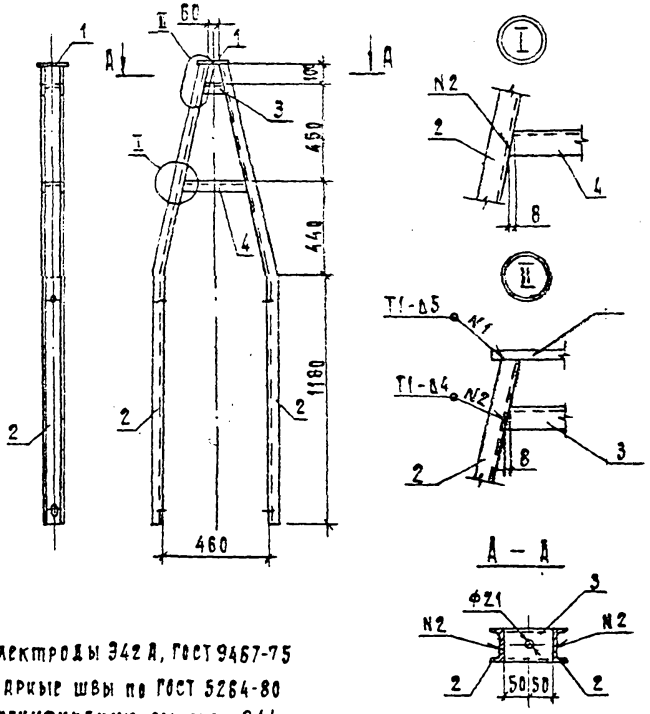

1. Электроды Э42 А, ГОСТ 9467-75
2. Сварные швы по ГОСТ 5264-80

Спецификацию см. лист 041

ЗАВИЛКЭС	ГОРЕЛОВ		20.01.92
ГИП	ПИНЧУК		20.01.92
Н.КОНТР.	ОРЛОВА		20.01.92
ПРОВ.	САЛИТА		20.01.92
ИНЖ.	ЯКОВЛЕВА		20.01.92

3.407.1 - 175.2 — 041 СБ

Пояс С47

Сборочный чертеж

СТАДИЯ	МАССА	МАСШТАБ
Р	36.5	—

ЛИСТ 1 | ЛИСТОВ 1

СЕВЗАПЭНЕРГОСЕТЬПРОЕКТ

САНКТ-ПЕТЕРБУРГ

ИНВ. № ПОДЛ. | ПОДПИСЬ И ДАТА | ВЗАМ. ИНВ. №

ФОРМАТ А4

Формат	Зона	Поз.	Обозначение	Наименование	Кол.	Примечание
				Документация		
А4			3.407.1-175.0-ОВ ТО	Техническое описание		
А4			3.407.1-175.2-041 СБ	Сборочный чертеж		
				Детали		
А4		1	3.407.1-175.2-021	Пластина М23	1	
А4		2	3.407.1-175.2-044-02	Пояс М64	2	
				Швеллер 8 ГОСТ 8240-89 / С245 ГОСТ 27772-88		
Б4		3	3.407.1-175.2-041 СБ	Распорка М69, L=115	1	0.8 кг
Б4		4	3.407.1-175.2-041 СБ	Распорка М70, L=300	1	2.1 кг

Зав.каф.	Горелов		2001.05
ГИП	Пинчук		2001.05
Н.контр.	Орлова		2001.05
Пров.	Салита		2001.05
Инж.	Яковлева		2001.05

3.407.1-175.2 -041

Пояс С47
Спецификация

Стадия	Лист	Листов
Р		1

СевЗапЭнергосетьпроект
Санкт-Петербург

Формат А4

Инв.№ подл. | Подпись и дата | Взам.инв.№

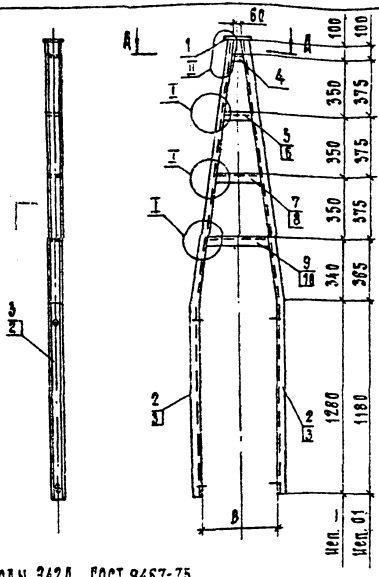

1. Электроды Э42А, ГОСТ 9467-75.
2. Сварные швы по ГОСТ 5264-80.
   Спецификацию см. Лист 042

Зав.маст.	Горлов		
ГИП	Пинчук		
Н.контр.	Орлова		
Пров.	Сакита		
Инж.	Яковлева		

3.407.1-175.2 -042 СБ

Пояса С48, С49
Сборочный чертеж

Стадия	Масса	Масштаб
Р	см. табл.	—

Лист 1 | Листов 2

СевЭлЭнергосетьпроект
Санкт-Петербург



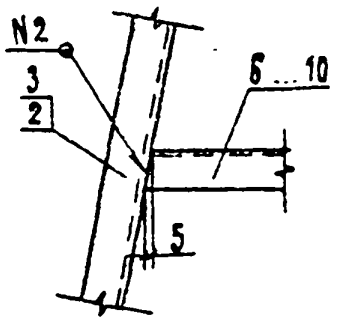

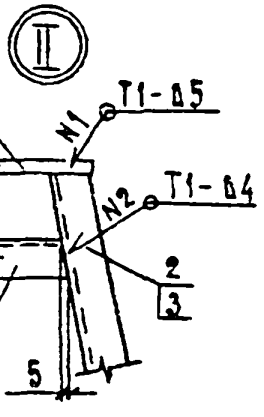

А – А

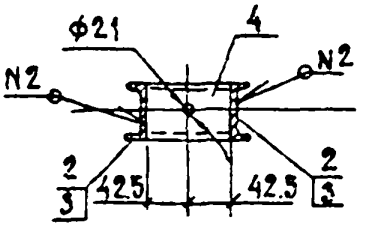

Обозначение	Марка	B мм	Масса кг
3.407.1 - 175.2 – 042 сб	С48	435	48.4
– 01	С49	465	48.7

Формат	Зона	Поз.	Обозначение	Наименование	Кол. на исп. —	01		Примечание
				Документация				
А4			3.407.1-175.0 – 00 ТО	Техническое описание	X	X		
А4			3.407.1-175.2 – 042 СБ	Сборочный чертеж	X	X		
				Детали				
А4		1	3.407.1-175.2 – 021	Пластина М23	1	1		
А4		2	3.407.1-175.2 – 044 – 03	Пояс М65	2			
А4		3	– 04	Пояс М66		2		
				Шкворень 8 ГОСТ 9240-89 / 6245 ГОСТ 27772-88				
Б4		4	3.407.1-175.2 – 042 СБ	Распорка М71, L=95	1	1		0.7 кг
Б4		5	3.407.1-175.2 – 042 СБ	Распорка М72, L=185	1			1.3 кг
Б4		6	3.407.1-175.2 – 042 СБ	Распорка М73, L=190		1		1.3 кг
Б4		7	3.407.1-175.2 – 042 СБ	Распорка М74, L=270	1			1.9 кг
Б4		8	3.407.1-175.2 – 042 СБ	Распорка М75, L=285		1		2.0 кг
Б4		9	3.407.1-175.2 – 042 СБ	Распорка М76, L=350	1			2.5 кг
Б4		10	3.407.1-175.2 – 042 СБ	Распорка М77, L=380		1		2.7 кг

Зав. ПИЛКЭС	Горелов	[signature]	20.01.92	3.407.1 – 175.2 – 042
ГИП	Пинчук	[signature]	20.01.92	Пояса С48, С49 Спецификация
Н. контр.	Орлова	[signature]	20.01.92	
Пров.	Салита	[signature]	20.01.92	
Инж.	Яковлева	[signature]	20.01.92	

Стадия	Лист	Листов
Р		1

СЕВЗАПЭНЕРГОСЕТЬПРОЕКТ Санкт-Петербург

Инв. № подл. | Подп. и дата | Взам. инв. №

Формат А4

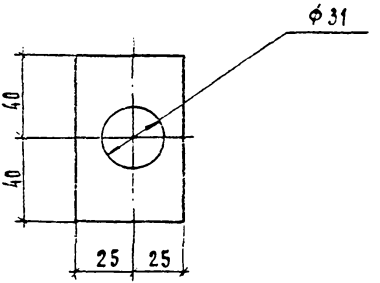

				3.407.1 - 175.2 - 043			
				Шайба М61	Стадия	Масса	Масштаб
					Р	0.2	1:2
Зав.Инж.зс	Горелов				Лист 1	Листов 1	
Гип	Пинчук						
Н.контр.	Орлова			Полоса L=80	6×50 ГОСТ 103-76	Севзапэнергосетьпроект	
Пров.	Салита				Ст3пс5-1 ГОСТ 535-86	Санкт-Петербург	
Инж.	Яковлева						

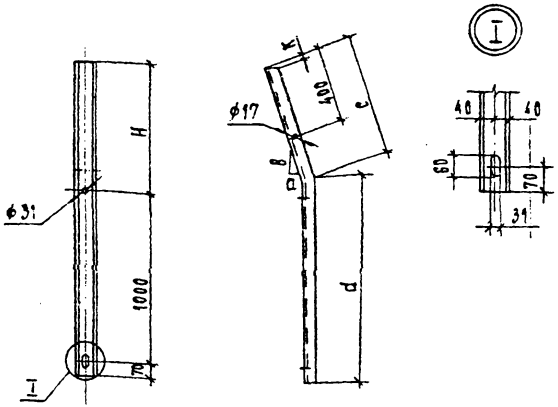

Обозначение	Марка	H мм	a мм	в мм	c мм	d мм	K мм	L мм	Масса кг
3.407.1-175.2-044	М62	700	185.0	490	525	1280	15	1805	12.7
-01	М63	700	200.0	590	625	1180	14	1805	12.7
-02	М64	1100	200.0	990	1010	1180	8	2190	15.4
-03	М65	1700	187.5	1490	1500	1280	5	2780	19.6
-04	М66	1700	202.5	1590	1600	1180	5	2780	19.6

Гнуть в горячем состоянии

Зав. инженер	Горелов		
Инж.	Пинчук		
Инженер	Чалова		
Пров.	Сальмина		
Инж.	Яковлева		

3.407.1-175.2-044

Пояса М62÷М66

Стадия	Масса	Масштаб
Р	см. табл.	—

Лист | Листов 1

Швеллер 8 ГОСТ 8240-89 / 8245 ГОСТ 27772-88
L=см. табл.

Связьинергосетьпроект
Санкт-Петербург

Формат А4

Взам. инв. N | Подп. и дата | Инв. N подл.

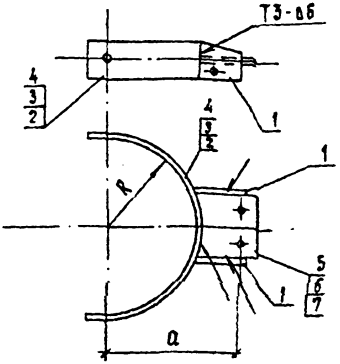

Обозначение	Марка	R мм	a мм	Масса кг
3.407.1-175.2-045 СБ	С50	208	~305	6.1
-01	С51	225	~320	6.4
-02	С52	235	~330	6.5

1. Сварные швы по ГОСТ 5264-80.
2. Электроды Э42 А ГОСТ 9467-75.

Спецификацию см. лист 045

Зав.ин.экз.	Горелов		
Гип	Пинчук		
Н.контр.	Орлова		
Пров.	Салита		
Инж.	Яковлева		

3.407.1-175.2-045СБ

Тросодержатели С50÷С52
Сборочный чертеж

Стадия	Масса	Масштаб
Р	см. табл.	—

Лист 1 | Листов 1

СЕВЗАПЭНЕРГОСЕТЬПРОЕКТ
Санкт-Петербург

Формат А4

Формат	Зона	Поз.	Обозначение	Наименование	Кол. на исп. —	01	02	Примечание
				Документация				
А4			3.407.1-175.0-00 ТО	Техническое описание	X	X	X	
А4			3.407.1-175.2-045 СБ	Сборочный чертеж	X	X	X	
				Детали				
А4		1	3.407.1-175.2-024	Пластина М38	2	2	2	
А4		2	3.407.1-175.2-046	Пластина М78	1			
А4		3	-01	Пластина М79		1		
А4		4	-02	Пластина М80			1	
А4		5	3.407.1-175.2-047	Пластина М81	1			
А4		6	-01	Пластина М82		1		
А4		7	-02	Пластина М83			1	

Взам. инв. N | Подп. и дата | Инв. N подл.

3.407.1-175.2-045

Зав. инж.	Горелов		20.01.92
Гип	Пинчук		20.01.92
Н. контр.	Орлова		20.01.92
Пров.	Салита		20.01.92
Инж.	Яковлева		20.01.92

Тросодержатели С50÷С52
Спецификация

Стадия	Лист	Листов
Р		1

СЕВЗАПЭНЕРГОСЕТЬПРОЕКТ
Санкт-Петербург

Формат А4

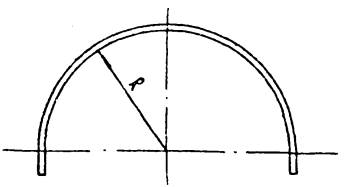

Развертка

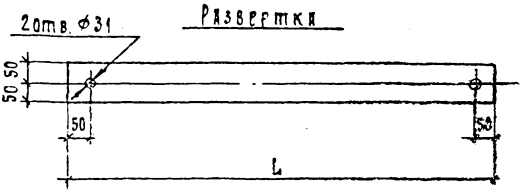

Обозначение	Марка	R мм	L мм	Масса кг
3.407.1-175.2-046	М78	208	765	3.5
-01	М79	225	820	3.8
-02	М80	235	850	3.9

Гл.	Горлов		
Гл.	Панчук		
Инж.	Орлова		
Пров.	Сидина		
Инж.	Яковлева		

3.407.1 - 175.2 — 046

Пластины М78÷М80

Стадия	Масса	Масштаб
Р	см. табл.	—
Лист	Листов 1	

Полоса L = см. табл. $\frac{6 \times 100}{Ст3 пс5-1}$ ГОСТ 103-76 ГОСТ 535-88

Союзпецпрогосетопроект Санкт-Петербург

Формат А4

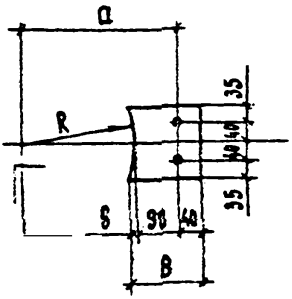

Обозначение	Марка	a мм	б мм	R мм	B мм
3.407.1 – 175.2 – 047	М81	~305	15	214	145
– 01	М82	~320	15	231	145
– 02	М83	~330	10	241	140

Зав.Инж.Зп	Горелов		20.01.92
ГИП	Пинчук		20.01.92
Н.контр.	Орлова		20.01.92
Пров.	Салита		20.01.92
Инж.	Яковлева		20.01.92

3.407.1 – 175.2 – 047

Пластины М81÷М83

Стадия	Масса	Масштаб
Р	1.6	—

Лист 1 Листов 1

Полоса L=150 10×8 ГОСТ 103-76 / Ст3сп5-1 ГОСТ 535-88

Севзапэнергосетьпроект Санкт-Петербург

Формат А4

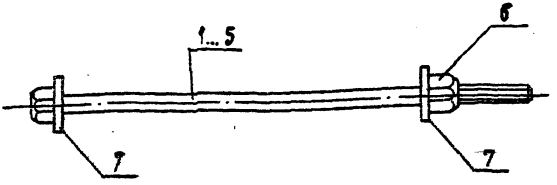

Обозначение	Марка	Масса, кг
3.407.1-175.2-048 СБ	С53	3.4
— 01	С54	3.5
— 02	С55	3.7
— 03	С56	3.8
— 04	С57	4.0

Спецификацию см. листы 048

Зав.лаб.	Горелов		20.01.92
ГИП	Пинчук		20.01.92
Н.контр.	Орлова		20.01.92
Пров.	Салита		20.01.92
Инж.	Яковлева		20.01.92

3.407.1-175.2-048 СБ

Спец. болты С53 ÷ С57 Сборочный чертеж

Стадия	Масса	Масштаб
Р	см. табл.	—
Лист 1	Листов 1	

СЕВЗАПЭНЕРГОСЕТЬПРОЕКТ Санкт-Петербург

Формат А4

Инв. № подл.	Подпись и дата	Взам. инв. №

Формат	Зона	Поз.	Обозначение	Наименование	Кол. на исполнение 3.407.1-175.2-048 СБ										Примечание
					—	01	02	03	04						
				Документация											
А4			3.407.1-175.0-00ТО	Техническое описание	X	X	X	X	X						
А4			3.407.1-175.2-048 СБ	Сборочный чертеж.	X	X	X	X	X						
				Детали.											
А4		1	3.407.1-175.2-049	Спец. болт М84	1										
А4		2	-01	Спец. болт М85		1									
А4		3	-02	Спец. болт М86			1								
А4		4	-03	Спец. болт М87				1							
А4		5	-04	Спец. болт М88					1						

Продолжение спецификации см. лист 2.

Зав. пл. кзц	Горелов		20.01.92
Гип	Пинчук		20.01.92
Н. контр.	Орлова		20.01.92
Провер.	Салита		20.01.92
Инж.	Яковлева		20.01.92

3.407.1-175.2-048

Спец. болты С53 ÷ С57
Спецификация

Стадия	Лист	Листов
Р	1	2

СЕВЗАПЭНЕРГОСЕТЬПРОЕКТ
Санкт-Петербург

Формат	Зона	Поз.	Обозначение	Наименование	Кол. на исп. 3.407.1-175.2-048 СБ										Примечание
					—	01	02	03	04						
				Стандартные изделия											
		6		Гайка М30-7Н.4 ГОСТ 5915-70	1	1	1	1	1						0.22кг
		7		Шайба 30-004 ГОСТ 11371-78	2	2	2	2	2						0.07кг

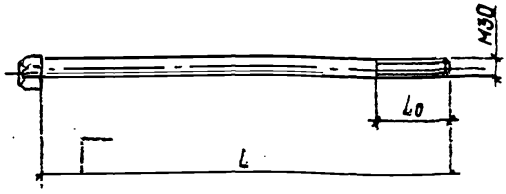

Обозначение	Марка	Длина L, мм	Длина резьбы L0, мм	Масса кг
3.407.1-175.2-049	М84	490	55	3.0
-01	М85	520	55	3.1
-02	М86	545	55	3.3
-03	М87	570	55	3.4
-04	М88	595	55	3.6

Зав.НИЛКК	Горелов		
ГИП	Пинчук		
Н.контр.	Орлова		
Проверил	Салита		
Инженер	Яковлева		

3.407.1-175.2 -049

Спец. болты М84÷М88

Стадия	Масса	Масштаб
Р	см. табл.	—
Лист	Листов 1	

Сталь круглая ф30 ГОСТ2590-88 Ст3сп3-1 ГОСТ535-88

СЕВЗАПЭНЕРГОСЕТЬПРОЕКТ Санкт-Петербург

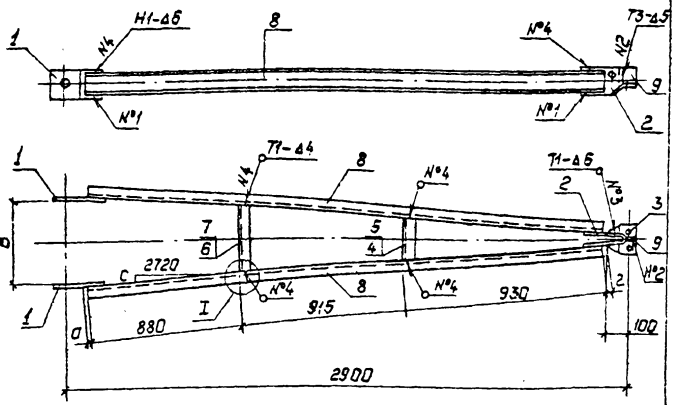

1. Электроды Э42А, ГОСТ 9467-75.
2. Сварные швы по ГОСТ 5264-80.

Взам. инв. №

Зав. НИПКС	Горелов		06.11.92
ГИП	Пинчук		06.11.92
Н. контр.	Голова		06.11.92
Гл. спец.	Смута		06.11.92
Инженер	Яковлева		06.11.92

3.407.1-175.2-050СБ

Пояса С58, С59
Сборочный чертеж

Стадия	Масса	Масштаб
Р	сч. табл.	—
Лист 1	Листов 2	

СЕВЗАПЭНЕРГОСЕТЬПРОЕКТ
Санкт-Петербург

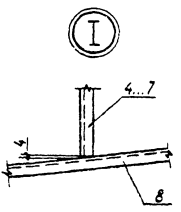

Обозначение	Марка	Размеры, мм			Масса, кг
		c	a	B	
3.407.1-175.2 – 050.СБ	С58	201.5	1	420	60,1
–01	С59	236.5	3	490	60,6

Спецификацию см. листы 050

Инв.№подл. | Подпись и дата | Взам.инв.№

Формат	Зона	Поз.	Обозначение	Наименование	Кол. на исп. —	Кол. на исп. 01		Примечание
				Документация				
А4			3.407.1-175.0-00 ТО	Техническое описание	X	X		
А4			3.407.1-175.2-050 СБ	Сборочный чертеж	X	X		
				Детали				
А4		1	3.407.1-175.2-051	Пластина М89	2	2		
А4		2	3.407.1-175.2-052	Пластина М90	1	1		
А4		3	3.407.1-175.2-053	Пластина М91	1	1		
				Швеллер 10 ГОСТ 8240-89 С245 ГОСТ 27772-88				
Б4		4	3.407.1-175.2-050 СБ	Распорка М92 L = 175	1			1.5кг
Б4		5	3.407.1-175.2-050 СБ	Распорка М93 L = 200		1		1.7кг
Б4		6	3.407.1-175.2-050 СБ	Распорка М94 L = 310	1			2.7кг
Б4		7	3.407.1-175.2-050 СБ	Распорка М95 L = 355		1		3.0кг

Продолжение спецификации см. лист 2

Инв.№ подл. | Подпись и дата | Взам.инв.№

3.407.1-175.2-050

Зав.лабор.	Горелов	
ГИП	Пинчук	
К.конт.	Орлова	
Разработал	Салита	
Инженер	Яковлева	

Пояса С58, С59
Спецификация

Стадия	Лист	Листов
Р	1	2

СЕВЗАПЭНЕРГОСЕТЬПРОЕКТ
Санкт-Петербург

Копир. Польз.

Формат	Зона	Поз.	Обозначение	Наименование	Кол. на исп. —	Кол. на исп. 01		Примечание
				Материалы				
		8		Швеллер 10П ГОСТ 8240-89 / С245 ГОСТ 27772-88 / L=2125	2	2		23.4 кг
		9		Полоса 6×45 ГОСТ 103-76 / С345 ГОСТ 535-88 / L=70	1	1		0.2 кг

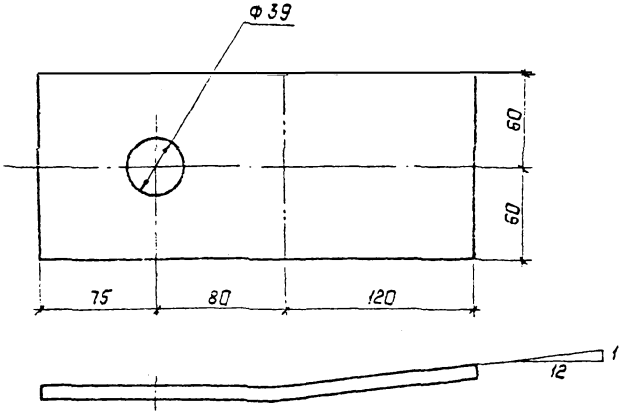

1. Гнуть в горячем состоянии.

				3.407.1-175.2-051			
				Пластина М89	Стадия	Масса	Масштаб
					Р	2,5	1:2,5
Зав.лаб.	Горелов				Лист	Листов 1	
ГИП	Линчук						
Н.контр.	Долова			Полоса 10×120 ГОСТ103-76	СЗЭЛЭНЕРГОСЕТЬПРОЕКТ		
Разраб.	Сапина			Ст3сп5-1 ГОСТ535-88 L=275	Санкт-Петербург		
Инженер	Яковлев						

Инв.№ подл. | Подпись и дата | Взам. инв.№

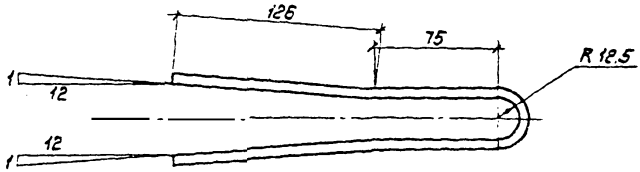

Развертка

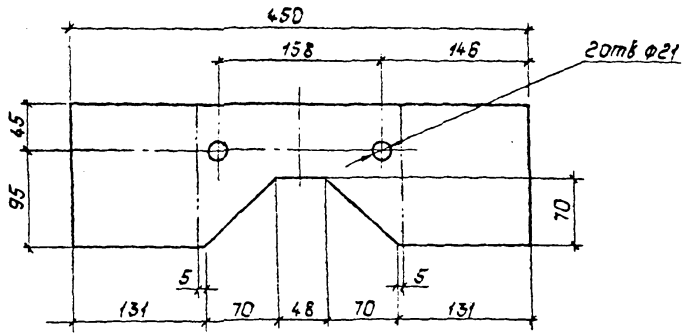

1. Гнуть в горячем состоянии.

Зав. НИЛКРС	Горелов			3.407.1-175.2-052			
ГИП	Линчик			Пластина М90	Стадия	Масса	Масштаб
Н. контр.	Орлова				Р	2,6	1:2,5 1:4
Проверил	Салита				Лист	Листов 1	
Инженер	Яковлева			Полоса 6×140 ГОСТ 103-76 L=450 Ст3пс5-1 ГОСТ 535-85	СЕВЗАПЭНЕРГОСЕТЬПРОЕКТ Санкт-Петербург		

Инв. № подл. | Подпись и дата | Взам. инв. №

Копир. Польс

Формат: А4

Развертка

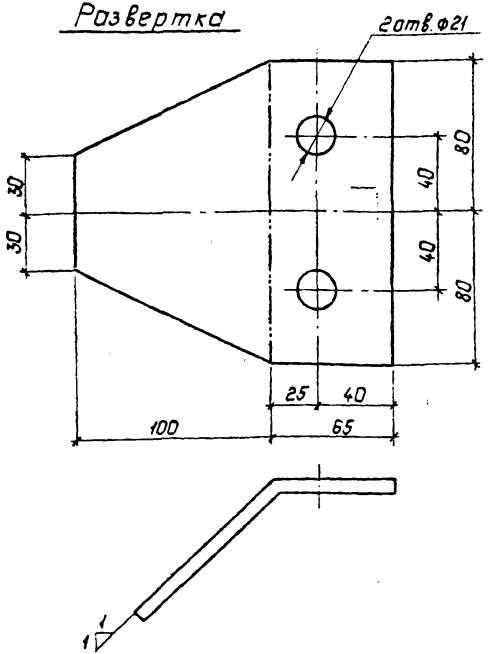

1. Гнуть в горячем состоянии.

Зав.НИЛКС	Горелов		08.01.92
ГИП	Пинчук		08.01.92
Н.контр.	Орлова		08.01.92
Проверил	Салита		08.01.92
Инженер	Яковлева		08.01.92

3.407.1-175.2-053

Пластина М91

Стадия	Масса	Масштаб
Р	1,3	1:2

Лист | Листов 1

Полоса 8×160 ГОСТ103-76
L=165 Ст3пс5-1 ГОСТ535-88

СЕВЗАПЭНЕРГОСЕТЬПРОЕКТ
Санкт-Петербург

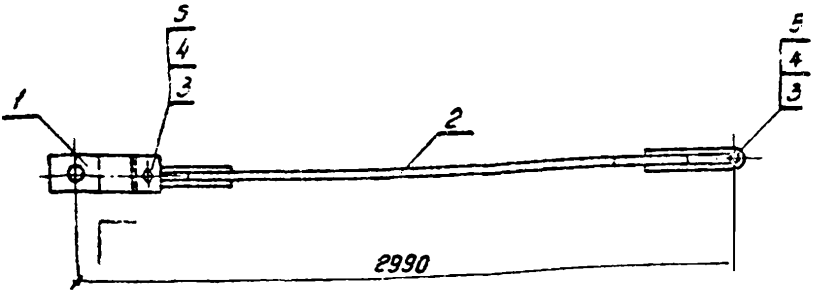

Спецификацию см. лист 054

Зав. НИЦКЭ	Горелов		
ГИП	Пинчук		
Н. контр.	Орлова		
Проверил	Салита		
Инженер	Яковлева		

3.407.1-175.2 -054СБ

Связь С60
Сборочный чертеж

Стадия	Масса	Масштаб
Р	14,2	—
Лист 1	Листов 1	

СЕВЗАПЭНЕРГОСЕТЬПРОЕКТ
С.-Петербург

Копир

Формат	Зона	Поз	Обозначение	Наименование	Кол.	Примечание
				Документация		
А4			3.407.1-175.0 - 00 ТО	Техническое описание		
А4			3.407.1-175.2 - 054 СБ	Сборочный чертеж		
				Сборочные единицы		
А4		1	3.407.1-175.2 - 056 СБ	Связь С62	1	
А4		2	3.407.1-175.2 - 058 СБ-01	Тяга С65	1	
				Стандартные изделия		
		3		Болт М20-8д х 80.46 / ГОСТ 7798-70	2	0,27кг
		4		Гайка М20-7Н.4 / ГОСТ 5915-70	2	0,06кг
		5		Шайба 20-004 / ГОСТ 11371-78	4	0,02кг

Гл.инж.	Горелов		28.01.92
Кил	Пинчук		28.01.92
Н.контр.	Орлова		28.01.92
Соверил	Салита		28.01.92
Инженер	Яковлева		28.01.92

3.407.1 - 175.2 -054

Связь С60
Спецификация

Стадия	Лист	Листов
Р		1

СЕВЗАПЭНЕРГОСЕТЬПРОЕКТ
С-Петербург

Взам. инв. №

Подпись и дата

Инв. № подл.

Формат А4

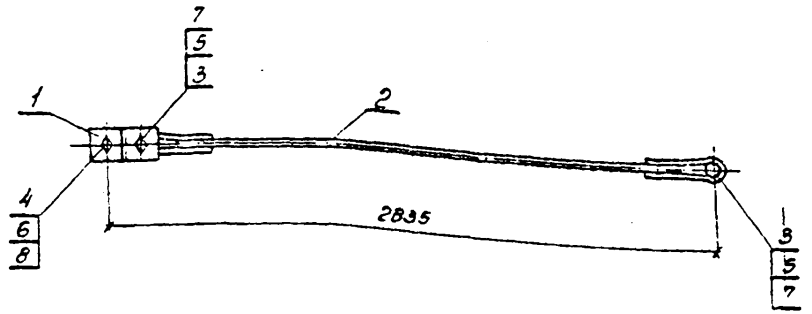

Спецификацию см. лист 055

				3.407.1 - 175.2 -055СБ			
				Связь СБ! Сборочный чертеж	Стадия	Масса	Масштаб
					Р	14.2	—
Зав. НИАЭС	Горелов		20.01.92		Лист 1	Листов 1	
ГИП	Пинчук		20.01.92		СЕВЗАПЭНЕРГОСЕТЬПРОЕКТ С-Петербург		
Н. контр.	Орлова		20.01.92				
Проверил	Салита		20.01.92				
Инженер	Яковлева		20.01.92				

Подпись и дата | Вз. инв. №

Инв. № подл.

Копир. 66-

Формат А3

Формат	Зона	Поз.	Обозначение	Наименование	Кол.	Примечание
				Документация		
А4			3.407.1-175.0 – 00 ТО	Техническое описание		
А4			3.407.1-175.2 – 055 СБ	Сборочный чертеж		
				Сборочные единицы		
А4		1	3.407.1-175.2 – 057 СБ	Связь С61	1	
А4		2	3.407.1-175.2 – 058 СБ	Тяга С64	1	
				Стандартные изделия		
		3		Болт М20-8g×80.46 / ГОСТ 7798-70	2	0,27кг
		4		Болт М30-8g×90.46 / ГОСТ 7798-70	1	0,75кг
		5		Гайка М20-7Н.4 / ГОСТ 5915-70	2	0,06кг
		6		Гайка М30-7Н.4 / ГОСТ 5915-70	1	0,22кг
		7		Шайба 20-004 / ГОСТ 11371-78	4	0,02кг
		8		Шайба 30-004 / ГОСТ 11371-78	2	0,07кг

Зав.лаб.	Горелов		30.11.82
ГИП	Пинчук		30.11.82
Н.контр.	Орлова		30.11.82
Проверил	Солита		30.11.82
Инженер	Яковлева		30.11.82

3.407.1-175.2-055

Связь С61
Спецификация

Стадия	Лист	Листов
Р		

СЕЙЗДОРНЕРГОСЕТЬПРОЕКТ
С-Петербург

Копировал

Формат А4

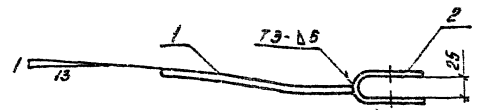

Формат	Зона	Поз.	Обозначение	Наименование	Кол	Примечание
				Документация		
А4			3.407.1-175.0-00ТО	Техническое описание		
А4			3.407.1-175.2-058СБ	Сборочный чертеж		
				Детали		
А4		1	3.407.1-175.2-059	Пластина М98	1	
А4		2	3.407.1-175.2-061-01	Пластина М99	1	

1. Электроды Э42А, ГОСТ 9467-75.
2. Сварные швы по ГОСТ 5264-80.

Гл. инж. проекта	Горелов		
ГИП	Пичук		
Н. контр.	Орлова		
Рук. группы	Соколов		
Инженер	Киселева		

3.407.1-175.2-058СБ

Связь С62
Сборочный чертеж

Стадия	Масса	Масштаб
Р	2,3	1:5
Лист	Листов 1	

СЕЛЬЭНЕРГОСЕТЬПРОЕКТ
С-Петербург

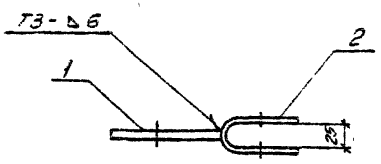

Формат	Зона	Поз.	Обозначение	Наименование	Кол.	Примечание
				Документация		
А4			3.407.1-175.0 – 00ТО	Техническое описание		
А4			3.407.1-175.2 – 057 СБ	Сборочный чертеж		
				Детали		
А4		1	3.407.1-175.2 – 060	Пластина М97	1	
А4		2	3.407.1-175.2 – 061	Пластина М98	1	

1. Электроды Э42А, ГОСТ 9467-75.
2. Сварные швы по ГОСТ 5264-80

Зав. Мин.кзс	Горелов		20.01.92
ГИП	Панчук		20.01.92
Н.контр.	Орлова		20.01.92
Проверил	Салита		20.01.92
Инженер	Яковлева		20.01.92

3.407.1-175.2 -057СБ

Связь СБЗ
Сборочный чертеж

Стадия	Масса	Масштаб
Р	1,3	1:5

Лист | Листов 1

СЕВЗАПЭНЕРГОСЕТЬПРОЕКТ
С.-Петербург

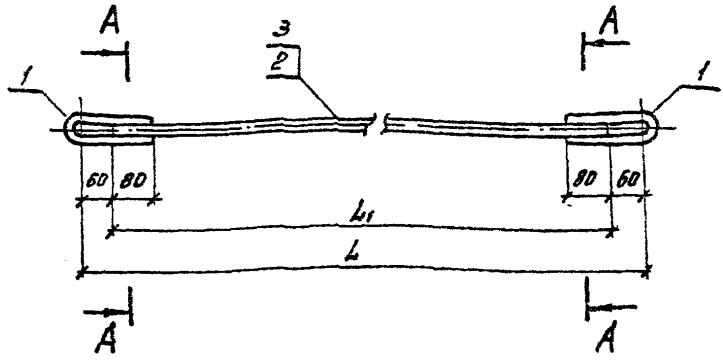

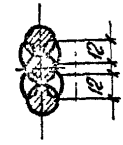

Обозначения	Марка	L мм	Масса кг.
3.407.1-175.2-058 СБ	С64	2715	11.0
-01	С65	2765	11.2

1. Электроды 942А, ГОСТ 9467-75.
2. Сварные швы по ГОСТ 5264-80.

Спецификацию см. лист 058

Гип	Горелов		22.01.92
Н.контр.	Личчук		22.01.92
Проверил	Орлова		22.01.92
Инженер	Салита		22.01.92
	Яковлева		22.01.92

3.407.1-175.2-058СБ

Тяги С64; С65
Сборочный чертеж

Стадия	Масса	Масштаб
Р	см табл	—
Лист 1	Листов 2	

СЕВЗАПЭНЕРГОСЕТЬПРОЕКТ
С.-Петербург

Инв.№ подл. | Подпись и дата | Взам. инв.№

Копир. 88. Формат А4

Формат	Зона	Поз	Обозначение	Наименование	Кол. на уст —	Кол. на уст 01	Кол. на уст	Примечание
				Документация				
А4			3.407.1-175.0-00 ТО	Техническое описание	X	X		
А4			3.407.1-175.2-058 СБ	Сборочный чертеж	X	X		
				Детали				
А4		1	3.407.1-175.2-062	Петля М 100	2	2		
				Материалы				
				Сталь ф24 ГОСТ 2590-88 круглая Ст3сп 5-1 ГОСТ 535-88				
		2		L_1 = 2595	1			9.2 кг
		3		L_1 = 2645		1		9.4 кг

Инв. № подл. | Подпись и дата | Взам. инв. №

Гл. инж.	Горелов		
ГИП	Линчук		
Н. контр.	Орлова		
Разраб.	Селитя		
Инженер	Яковлева		

3.407.1-175.2-058

Тяги С64, С65
Спецификация

Стадия	Лист	Листов
Р		1

СЕВЗАПЭНЕРГОСЕТЬПРОЕКТ
С.-Петербург

Копир. 06 - Формат А4

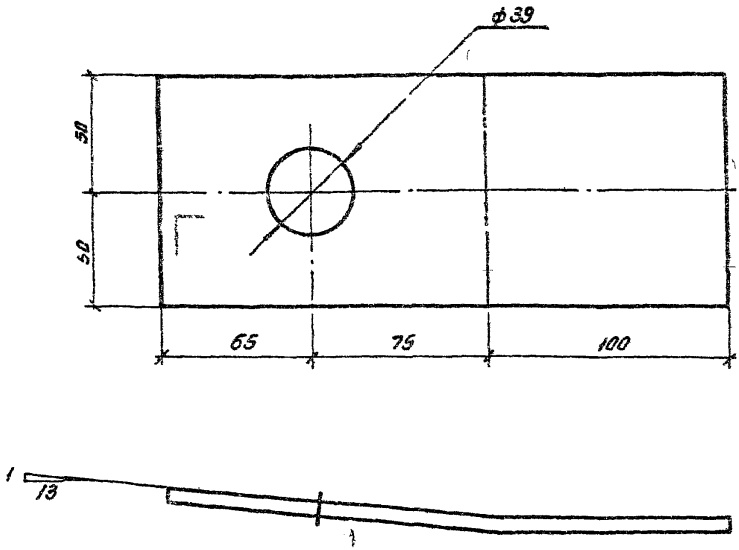

1. Гнуть в горячем состоянии.

				3.407.1-175.2 -059			
				Пластина М96	Стадия	Масса	Масштаб
					Р	1,4	1:2
Зав.отд.	Горелов				Лист	Листов 1	
ГИП	Пинчук				СЕВЗАПЭНЕРГОСЕТЬПРОЕКТ С.-Петербург		
Н.контр.	Орлова			Полоса 8×100 ГОСТ 103-76 / Ст3пс5-1 ГОСТ 535-68			
Проверил	Сапина						
Инженер	Яковлева						

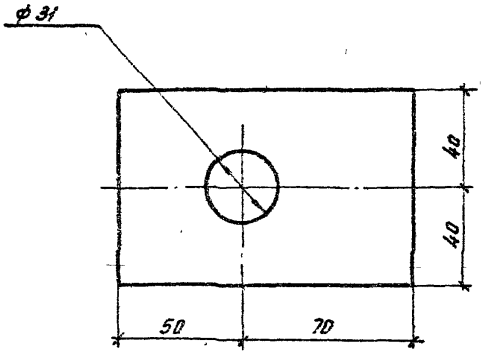

				3.407.1-175.2-060			
				Пластина М97	Стадия	Масса	Масштаб
					Р	0,6	1:2
Зав. НИЛКЭС	Горелов		20.01.92		Лист	Листов 1	
ГИП	Линчук		20.01.92		СЕВЗАПЭНЕРГОСЕТЬПРОЕКТ		
Н. контр.	Орлова		20.01.92	Полоса	8×80 ГОСТ 103-76		
Проверил	Солита		20.01.92	L=120	Ст3пс5-1 ГОСТ 535-88		
Инженер	Яковлева		20.01.92		С.-Петербург		

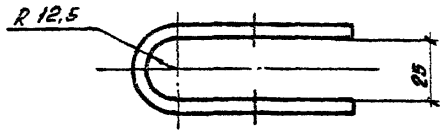

Развертка

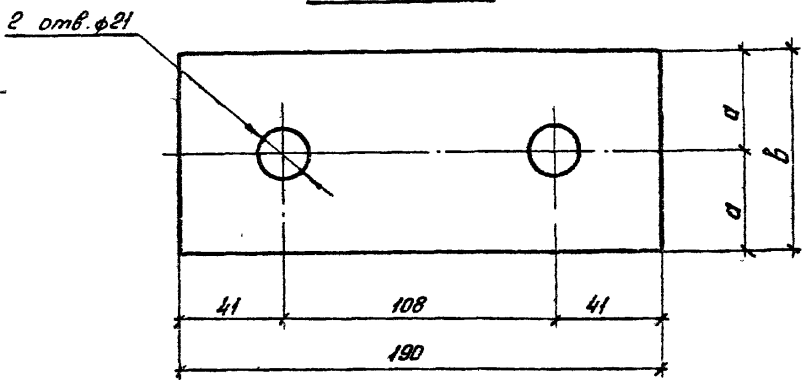

Обозначение	Марка	B мм	a мм	Толщина мм	Масса кг
3.407.1 – 175.2 – 061	М98	80	40	6	0,7
– 01	М99	100	50	6	0,9

1. Гнуть в горячем состоянии

Зав. мастер	Горелов		20.01.99	
ГИП	Пинчук		20.01.99	
Н.контр	Орлова		20.01.99	
Проверил	Салита		20.01.99	
Инженер	Яковлева		20.01.99	

3.407.1 – 175.2 – 061

Пластины М98, М99

Стадия	Масса	Масштаб
Р	см табл.	—

Лист | Листов 1

Полоса L=190

б×в ГОСТ 103-76

Gэпс 5-1 ГОСТ 535-88

СЕВЗАПЭНЕРГОСЕТЬПРОЕКТ С-Петербург

Инв. № подл. | Подпись и дата | Вз. инв. №

Копир. вв.

Формат А4

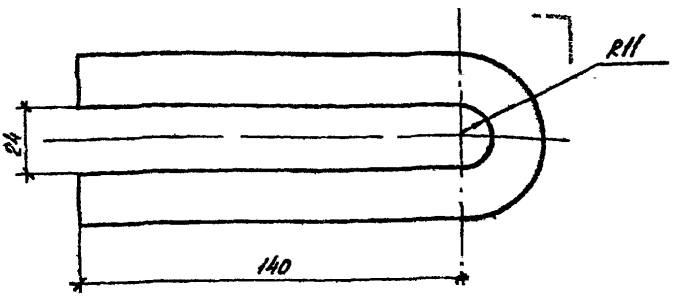

1 Гнуть в горячем состоянии

				3407.1 - 175.2 -062			
				Петля М100	Стадия	Масса	Масштаб
					Р	0.9	1 2
Зав. МИЛКЭС	Горелов				Лист	Листов 1	
ГИП	Пинчук						
Н. контр.	Орлова						
Пров. рил.	Салита			Сталь круглая L=345	ф20 ГОСТ 2590-88 / Ст3сп 5-1 ГОСТ 535-88	СЕВЗАПЭНЕРГОСЕТЬПРОЕКТ С-Петербург	
Инженер	Яковлева						

Копир ов -

Формат А4

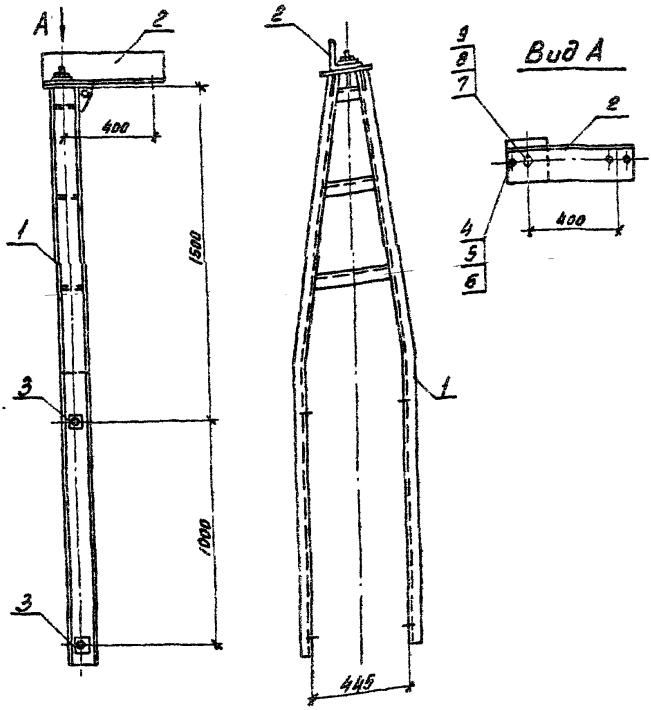

Спецификацию см. лист 063

Зав.Кн.Лаб.	Горелов		28.01.92
ГИП	Пинчук		28.01.92
Н.контр	Орлова		28.01.92
Проверил	Салита		28.01.92
Инженер	Яковлева		28.01.92

3.407.1-175.2-063С5

Трасостойка С66
Сборочный чертеж

Стадия	Масса	Масштаб
Р	77.3	1:20

Лист 1 | Листов 1

СЕВЗАПЭНЕРГОСЕТЬПРОЕКТ
С-Петербург

Формат	Зона	Поз	Обозначение	Наименование	Кол	Примечание
				Документация		
А4			3.407.1-175.0-00 ТО	Техническое описание		
А4			3.407.1-175.2-063 СБ	Сборочный чертеж		
				Сборочные единицы		
А4		1	3.407.1-175.2-065 СБ	Пояс С68	1	
				Детали		
А4		2	3.407.1-175.2-068	Консоль М101	1	
А4		3	3.407.1-175.2-059	Шайба М102	4	
				Стандартные изделия		
		4		Болт М16-80×55.46 / ГОСТ 7798-70	1	0,12 кг
		5		Гайка М16-7Н 4 / ГОСТ 5915-70	1	0,03 кг
		6		Шайба 16-004 / ГОСТ 11371-78	2	0,01 кг.
		7		Болт М20-8g×170.46 / ГОСТ 7798-70	1	0,49 кг
		8		Гайка М20-7Н.4 / ГОСТ 5915-70	1	0,06 кг
		9		Шайба 20-004 / ГОСТ 11371-78	2	0,02 кг

3.407.1-175.2-063

Зав. ЧИЛЭС	Горелов		20.01.92
ГИП	Пинчук		20.01.92
Н контр	Ослова		20.01.92
Проверил	Салита		20.01.92
Инженер	Яковлева		20.01.92

Тросостойка С66
Спецификация

Стадия	Лист	Листов
Р		1

СЕВЗАПЭНЕРГОСЕТЬПРОЕКТ
С-Петербург

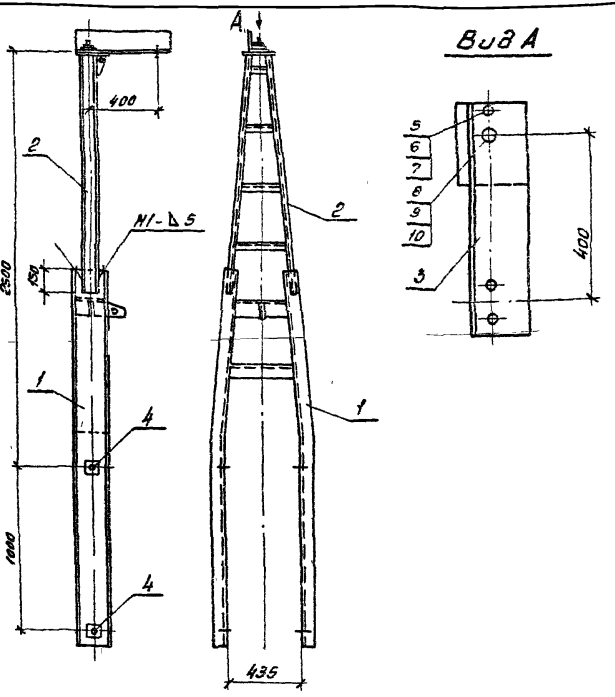

1. Сварные швы по ГОСТ 5264-80.
2. Электроды Э42А ГОСТ 9467-75

Спецификацию см лист 064

Зав. НИЛКЭС	Горелов		20.01.92
ГИП	Пинчук		20.01.92
Н. контр.	Орлова		20.01.92
Проверил	Солита		20.01.92
Инженер	Яковлева		20.01.92

3.407.1-175.2 -064СБ

Тросостойка С67
Сборочный чертеж

Стадия	Масса	Масштаб
Р	143,6	1:25 1:10

Лист 1 | Листов 1

СЕВЗАПЭНЕРГОСЕТЬПРОЕКТ
С-Петербург

Копир. ов.

Формат А4

Взам. инв. №

Подпись и дата

Инв. № подл.

Зона	Поз.	Обозначение	Наименование	Кол.	Примечание
			Документация		
А4		3.407.1 - 175.0 - 00 ТО	Техническое описание		
А4		3.407.1 - 175.2 - 064 СБ	Сборочный чертеж		
			Сборочные единицы		
А4	1	3.407.1 - 175.2 - 066 СБ	Пояс С69	1	
А4	2	3.407.1 - 175.2 - 067СБ	Пояс С70	1	
			Детали		
А4	3	3.407.1 - 175.2 - 068	Консоль М 101	1	
А4	4	3.407.1 - 175.2 - 069	Шайба М 102	4	
			Стандартные изделия		
	5		Болт М16-8д х 55.46 / ГОСТ 7798-70	1	0,12кг
	6		Гайка М16 - 7Н.4 / ГОСТ 5915-70	1	0,03кг
	7		Шайба 16 - 004 / ГОСТ 11371-78	2	0.01кг
	8		Болт М20-8д х 170.46 / ГОСТ 7798-70	1	0,49кг
	9		Гайка М20 - 7Н.4 / ГОСТ 5915-70	1	0,06кг
	10		Шайба 20 - 004 / ГОСТ 11371-78	2	0,02кг

Зав. Нцл.Экс.	Горелов		
ГИП	Пинчук		
Н.контр.	Орлова		
Проверил	Салита		
Инженер	Яковлева		

3.407.1 - 175.2 -064

Тросостойка С67
Спецификация

Стадия	Лист	Листов
Р		1

СЕВЗАПЭНЕРГОСЕТЬПРОЕКТ
С.-Петербург

Копир. Об.

Формат А4

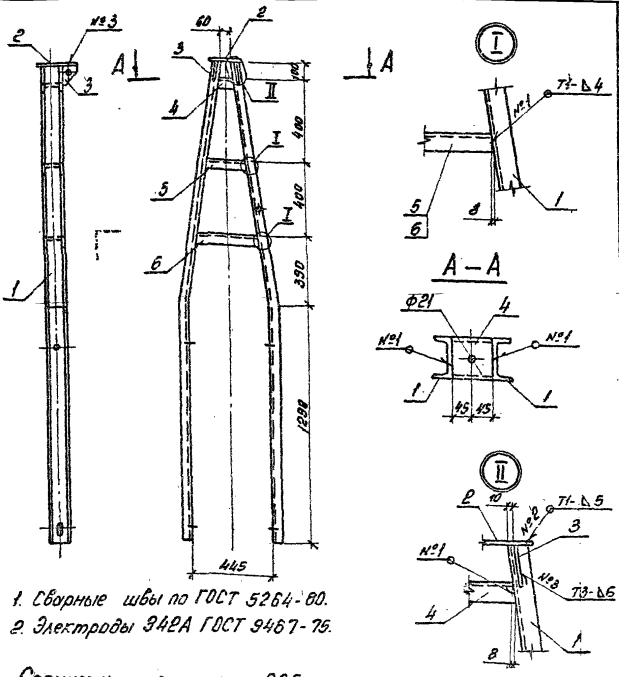

1. Сварные швы по ГОСТ 5264-80.
2. Электроды Э42А ГОСТ 9467-75.

Спецификацию см. лист 065

Зав. Инжен.	Горелов		20.01.92
ГИП	Пинчук		20.01.92
Н. контр.	Орлова		20.01.92
Проверил	Салита		20.01.92
Инженер	Яковлева		20.01.92

3.407.1 - 175.2 - 065СБ

Пояс С68
Сварочный чертеж

Стадия	Масса	Масштаб
Р	64.1	1:20 1:10

Лист 1 | Листов 1

СЕВЗАПЭНЕРГОСЕТЬПРОЕКТ
С-Петербург

Формат	Зона	Поз.	Обозначение	Наименование	Кол.	Примечание
				Документация		
А4			3.407.1-175.0-ПЗ ТО	Техническое описание		
А4			3.407.1-175.2-065 СБ	Сборочный чертеж		
				Детали		
А4		1	3.407.1-175.2-070	Пояс М 103	2	
А4		2	3.407.1-175.2-072	Плостина М 105	1	
А4		3	3.407.1-175.2-073	Пластина М 106	2	
Б4		4	3.407.1-175.2-065 СБ	Распорка М 108	1	1.1 кг
				Швеллер 12 ГОСТ 8240-89		
				L=105 С245 ГОСТ 27772-88		
Б4		5	3.407.1-175.2-065 СБ	Распорка М 109	1	2.3 кг
				Швеллер 12 ГОСТ 8240-89		
				L=225 С245 ГОСТ 27772-88		
Б4		6	3.407.1-175.2-065 СБ	Распорка М 110	1	3.6 кг
				Швеллер 12 ГОСТ 8240-89		
				L=345 С245 ГОСТ 27772-88		

Инв. № подл. | Подп. и дата | Взам. инв. №

3.407.1-175.2-065

Гл. инженер	Горлов		
ГИП	Пинчук		
Н. контр.	Орлова		
Проверил	Салита		
Инженер	Яковлева		

Пояс С68
Спецификация

Стадия	Лист	Листов
Р		1

СЕВЗАПЭНЕРГОСЕТЬПРОЕКТ
С.-Петербург

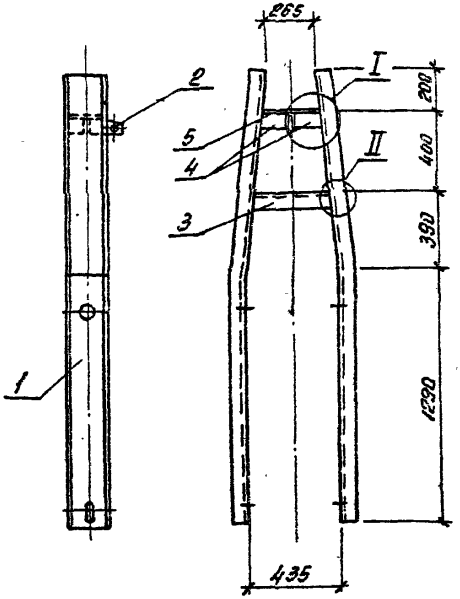

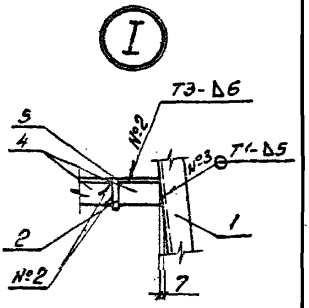

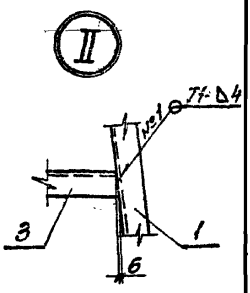

1. Сварные швы по ГОСТ 5264-80.
2. Электроды Э42А ГОСТ 9467-75.

Спецификацию см. лист 066

Зав. НИЛКЭС	Горелов		20.01.92	3.407.1-175.2-066СБ			
ГИП	Пинчук		20.01.92	Пояс С69 Сборочный чертеж	Стадия	Масса	Масштаб
Н.контр.	Орлова		20.01.92		Р	96,5	1:25 1:15
Проверил	Салита		20.01.92		Лист 1	Листов 1	
Инженер	Яковлева		20.01.92		СЕВЗАПЭНЕРГОСЕТЬПРОЕКТ С.-Петербург		

Вз. инв. № | Подпись и дата | Инв. № подл.

Копир. Ок. - формат А4

Формат	Зона	Поз.	Обозначение	Наименование	Кол.	Примечание
				Документация		
А4			3.407.1-175.0 — 00 ТО	Техническое описание		
А4			3.407.1-175.2 — 066 СБ	Сборочный чертеж		
				Детали		
А4		1	3.407.1-175.2 — 071	Пояс М 104	2	
А4		2	3.407.1-175.2 — 074	Пластина М 107	1	
Б4		3	3.407.1-175.2 — 066 СБ	Распорка М 111	1	7,0 кг
				Швеллер 20 ГОСТ 8240-89		
				L=380 С245 ГОСТ 27772-88		
Б4		4	3.407.1-175.2 — 066 СБ	Пластина М 112	2	0,6 кг
				Полоса 6×85 ГОСТ 103-76		
				L=155 Ст3пс 5-1 ГОСТ 535-88		
				Материалы		
		5		Полоса 6×200 ГОСТ 103-76	1	2,8 кг
				L=300 Ст3пс 5-1 ГОСТ 535-88		

Вз. инв. №

Зав. НИЛЭО	Горелов		20.01.92
ГИП	[illegible]		20.01.92
Н. контр.	Орлова		20.01.92
Проверил	Салита		20.01.92
Инженер	Яковлева		20.01.92

3.407.1-175.2-066

Пояс С69
Спецификация

Стадия	Лист	Листов
Р		1

СЕВЭАПЭНЕРГОСЕТЬПРОЕКТ
С.-Петербург

Копир. [illegible]

Формат А4

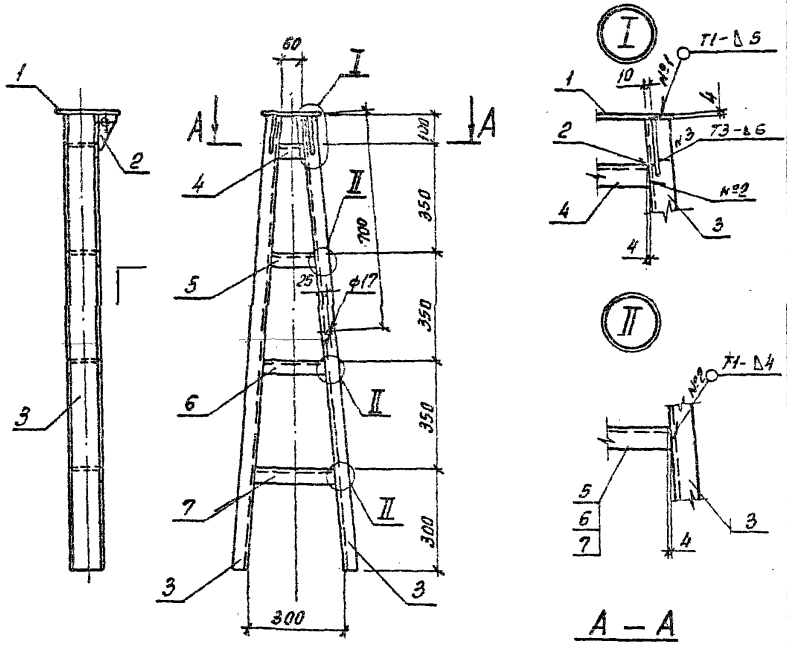

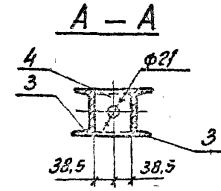

1. Сварные швы по ГОСТ 5264-80.
2. Электроды Э42А ГОСТ 9467-75.

Спецификацию см. лист 067

				3.407.1-175.2-067СБ			
				Пояс С70 Сварочный чертеж	Стадия	Масса	Масштаб
					Р	33,9	1:15 1:10
					Лист 1		Листов 1
Б.Н.Ш.С.	Горелов		20.01.92		СЕВЗАПЭНЕРГОСЕТЬПРОЕКТ С.-Петербург		
ГИП	Пинчук		20.01.92				
Н.контр.	Орлова		20.01.92				
Проверил	Салита		20.01.92				
Инженер	Яковлева		20.01.92				

Формат	Зона	Поз.	Обозначение	Наименование	Кол.	Примечание
				Документация		
А4			3.407.1-175.0 - 00 ТО	Техническое описание		
А4			3.407.1-175.2 - 067 СБ	Сборочный чертеж		
				Детали		
А4		1	3.407.1-175.2 - 072	Пластина М105	1	
А4		2	3.407.1-175.2 - 073	Пластина М106	2	
Б4		3	3.407.1-175.2 - 067 СБ	Пояс М 113		
				Швеллер 10 ГОСТ 8240-89	2	12,5 кг
				L=1455 С245 ГОСТ 27772-88		
Б4		4	3.407.1-175.2 - 067 СБ	Распорка М 114		
				Швеллер 10 ГОСТ 8240-89	1	0,7 кг
				L=85 С245 ГОСТ 27772-88		
Б4		5	3.407.1-175.2 - 067 СБ	Распорка М 115		
				Швеллер 10 ГОСТ 8240-89	1	1,2 кг
				L=145 С245 ГОСТ 27772-88		
Б4		6	3.407.1-175.2 - 067 СБ	Распорка М 116		
				Швеллер 10 ГОСТ 8240-89	1	1,7 кг
				L=200 С245 ГОСТ 27772-88		
Б4		7	3.407.1-175.2 - 067 СБ	Распорка М 117		
				Швеллер 10 ГОСТ 8240-89	1	2,2 кг
				L=260 С245 ГОСТ 27772-88		

Зав. Ниж.	Горелов		20.01.98
ГИП	Панчук		20.01.98
Н.контр.	Орлова		20.01.98
Проверил	Салита		20.01.98
Инженер	Яковлева		20.01.98

3.407.1-175.2-067

Пояс С70
Спецификация

Стадия	Лист	Листов
Р		1

СЕВФАПЗНЕРГОСЕТЬПРОЕКТ
С.-Петербург

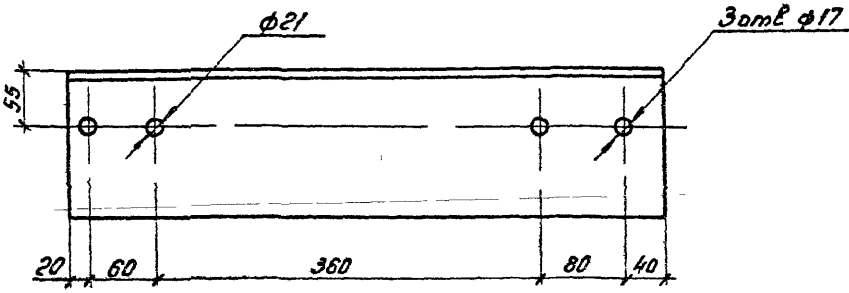

				3.407.1-175.2-068			
				Консоль М101	Стадия	Масса	Масштаб
					Р	10,8	1:5
					Лист	Листов 1	
Зав. мастер	Горелов			Уголок №550	140×140×9 ГОСТ 8509-86 / С245 ГОСТ 27772-88	СЕВЗАПЭНЕРГОСЕТЬПРОЕКТ С.-Петербург	
ГИП	Пинчук						
Н.контр.	Орлова						
Гл.инж.пр.	Салита						
Инженер	Яковлева						

Подпись и дата | Взам. инв. №

Инв. № подл.

Копир. Ов.

Формат А4.

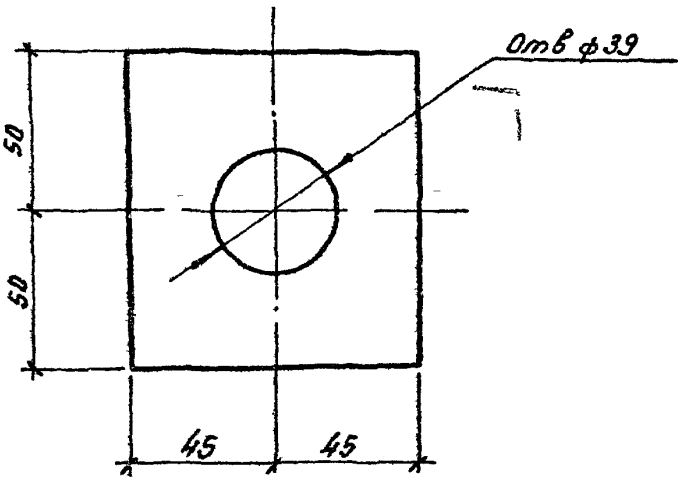

				3.407.1 - 175.2 -069		
				Шайба М 102	Стадия	Масса	Масштаб
					Р	0,4	1:2
Зав. [illegible]	[illegible]		20.01.92		Лист	Листов 1
ГИП	Пинчук		20.01.92			
Н. контр.	Орлова		20.01.92	Полоса 6×90 ГОСТ 103-76	СЕВЗАПЭНЕРГОСЕТЬПРОЕКТ	
Проверил	Салита		20.01.92	L=100 Г3пс 5-1 ГОСТ 535-80	С.-Петербург	
Инженер	Яковлева		20.01.92			

Копир. Ов-

Формат А4

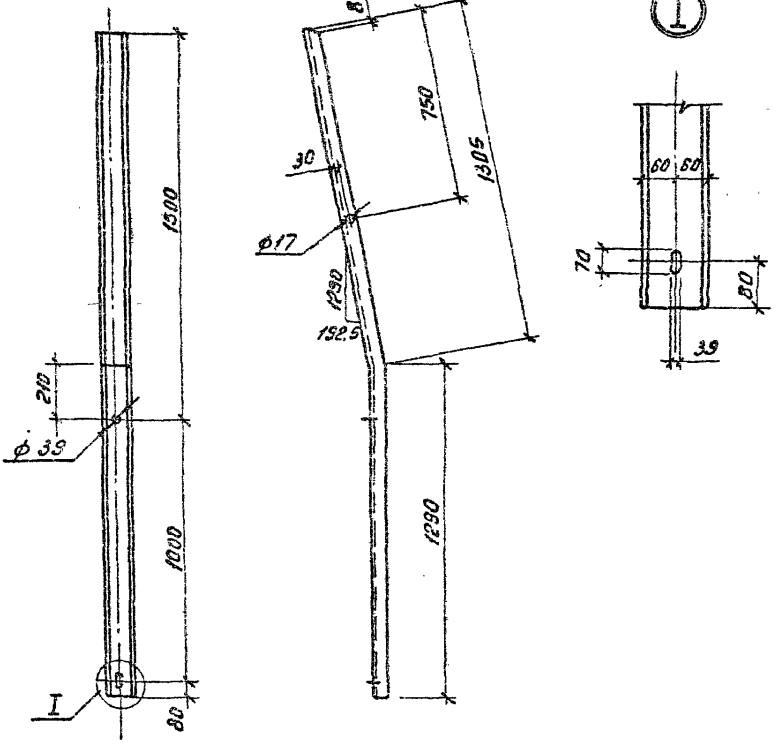

1. Гнуть в горячем состоянии.

				3.407.1 - 175.2 -070			
				Пояс М103	Стадия	Масса	Масштаб
					Р	27.0	1:20 1:10
					Лист	Листов 1	
Гл.инж.	Горелов			Швеллер	12 ГОСТ 8240-89	СЕВЗАПЭНЕРГОСЕТЬПРОЕКТ	
Гип	Панчук			L=2595	С245 ГОСТ 27772-58	С.-Петербург	
Н.контр.	Орлова						
Проверил	Салита						
Инженер	Яковлева						

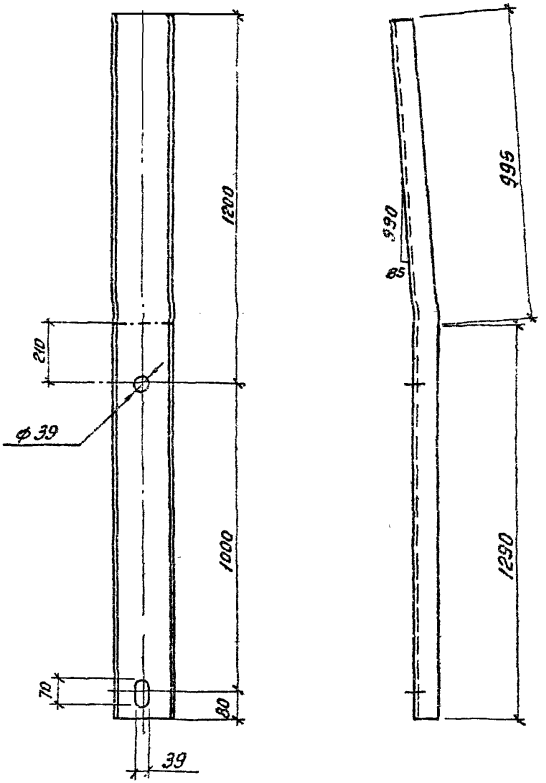

1 Гнуть в горячем состоянии.

				3.407.1 - 175.2 -071			
				Пояс М 104	Стадия	Масса	Масштаб
					Р	42.0	1:15
					Лист	Листов 1	
Гор. Инж.	Горелов		20.01.92	Швеллер	20 ГОСТ 8240-89	СЕВЗАПЭНЕРГОСЕТЬПРОЕКТ	
ГИП	Пинчук		20.01.92	L=2205	С245 ГОСТ 27772-88	С.-Петербург	
Н.контр.	Орлова		20.01.92				
Проверил	Салита		20.01.92				
Инженер	Яковлева		20.01.92				

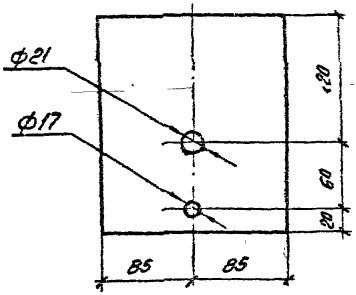

Зав. Нилков	Горелов		20.01.92	3.407.1-175.2-072			
ГИП	Линчук		20.01.92	Пластина М105	Стадия	Масса	Масштаб
Н. контр.	Орлова		20.01.92		Р	2,7	1:4
Проверил	Салита		20.01.92	Полоса 10×170 ГОСТ 103-73	Листов	Листов 1	
Инженер	Яковлева		20.01.92	L=200 Ст5-1 ГОСТ 535-88	СЕВЗАПЭНЕРГОСЕТЬПРОЕКТ С.-Петербург		

Инв. № подл. | Подпись и дата | Взам. инв. №

Копир. 60. Формат А4

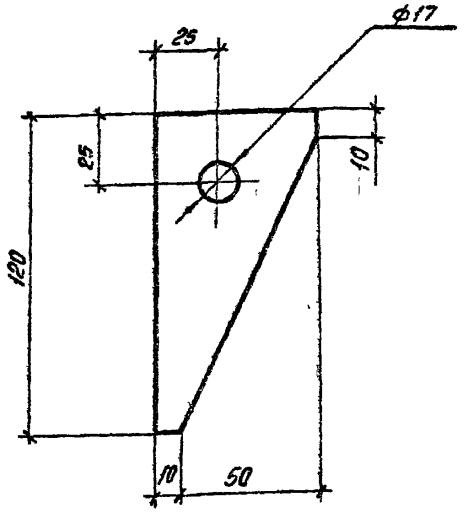

				3.407.1 - 175.2 -073			
				Пластина М 106	Стадия	Масса	Масштаб
					Р	0,2	1:2
Инж.	Горелов				Лист	Листов 1	
ГИП	Кочник			Полоса 6×60 ГОСТ 103-76	СЕВЗАПЭНЕРГОСЕТЬПРОЕКТ		
Н.контр.	Орлова			L=120 Ст.Эс5-1 ГОСТ 535-88	С.-Петербург		
Проверил	Солита						
Инж.нор.	Яковлева						

Копир. 06.

Формат А4

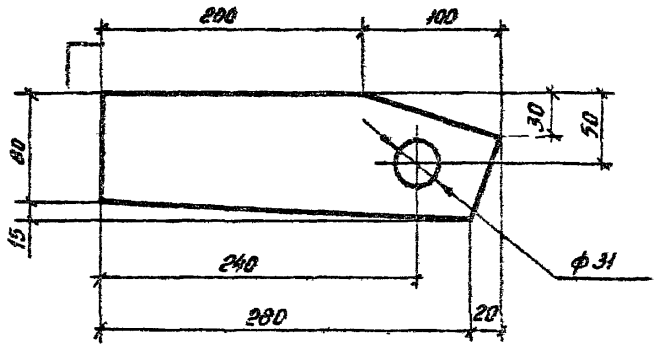

Зав. НИЛКЭС	Горелов		20.01.92
ГИП	Гинчик		20.01.92
Н.контр.	Орлова		20.01.92
Проверил	Салита		20.01.92
Инженер	Яковлева		20.01.92

3.407.1-175 2 -074

Пластина М 107

Стадия	Масса	Масштаб
Р	1,5	1 4
Лист	Листов 1	

Полоса 8×95 ГОСТ 103-76
L=300 Ст3пс5-1 ГОСТ 535-88

СЕВЗАПЭНЕРГОСЕТЬПРОЕКТ
С.-Петербург

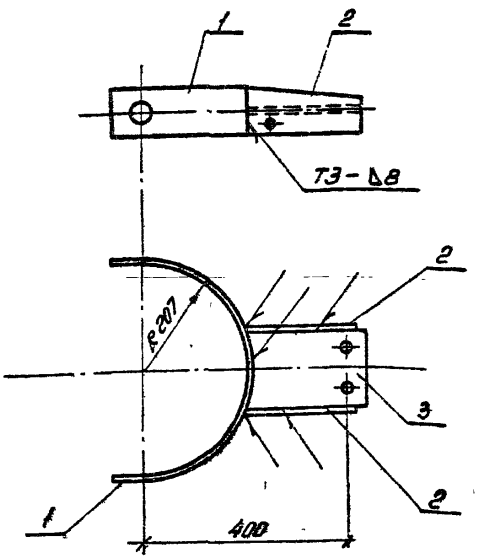

1. Сварные швы по ГОСТ 5264-80.
2. Электроды Э42А ГОСТ 9467-75.

Спецификацию см. лист 075

Инв. № подл. | Подп. и дата | Взам. инв. №

Зав. НИЛКЗС	Горелов		20.01.92
ГИП	Пинчук		20.01.92
Н.контр.	Орлова		20.01.92
Проверил	Салита		20.01.92
Инженер	Яковлева		20.01.92

3.407.1-175.2-075СБ

Трособержатель С71
Сборочный чертеж

Стадия	Масса	Масштаб
Р	11,5	1:10
Лист 1	Листов 1	

СЕВЗАПЭНЕРГОСЕТЬПРОЕКТ
С-Петербург

Формат А4

Формат	Зона	Поз.	Обозначение	Наименование	Кол.	Примечание
				Документация		
А4			3.407.1-175.0-00 ТО	Техническое описание		
А4			3.407.1-175.2-075 СБ	Сборочный чертеж		
				Детали		
А4		1	3.407.1-175.2-076	Пластина М118	1	
А4		2	3.407.1-175.2-077	Пластина М119	2	
А4		3	3.407.1-175.2-078	Пластина М120	1	

Зав. НИЛ КЭС	Горелов		20.01.92
ГИП	Пинчук		20.01.92
Н. контр.	Орлова		20.01.92
Проверил	Салита		20.01.92
Инженер	Яковлева		20.01.92

3.407.1-175.2-075

Тросодержатель С71
Спецификация

Стадия	Лист	Листов
Р		1

СЕВЗАПЭНЕРГОСЕТЬПРОЕКТ
С.-Петербург

Инв. № подл. | Подпись и дата | Взам. инв. №

Копир. Ов.

Формат А4

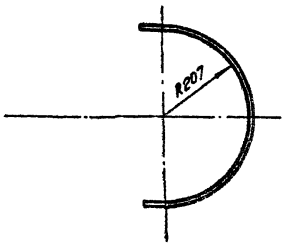

Развертка

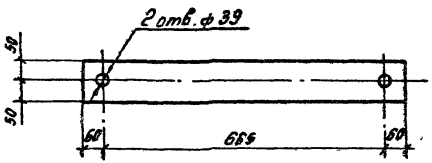

Зав. НИПЭС	Горелов		20.01.92
ГИП	Пинчук		20.01.92
Н. контр.	Орлова		20.01.92
Проверил	Салита		20.01.92
Инженер	Яковлева		20.01.92

3.407.1-175.2 -076

Пластина М118

Стадия	Масса	Масштаб
Р	4,8	1:10
Лист	Листов 1	

Полоса 8×100 ГОСТ 103-76
L = 795 Сталь 5-1 ГОСТ 535-88

СЕВЗАПЭНЕРГОСЕТЬПРОЕКТ
С.-Петербург

Копир. 66-

Формат А4

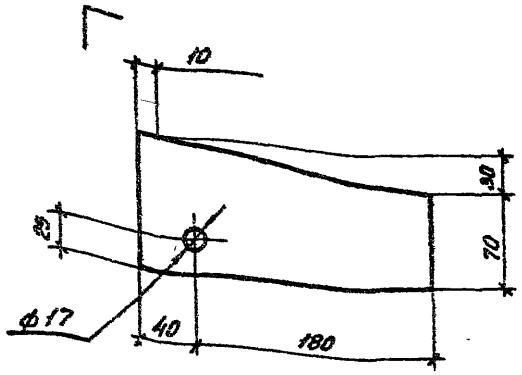

Зав.лабор.	Горелов		
ГИП	Линчук		28.01.92
Н.контр.	Орлова		28.01.92
Проверил	Салита		28.01.92
Инженер	Яковлева		28.01.92

3.407.1 - 175.2 -077

Пластина М119

Стадия	Масса	Масштаб
Р	1,2	1:4
Лист	Листов 1	

Полоса 8х100 ГОСТ 103-76
L - 220 Ст3пс5-1 ГОСТ 535-88

СЕВЗАПЭНЕРГОСЕТЬПРОЕКТ
С-Петербург

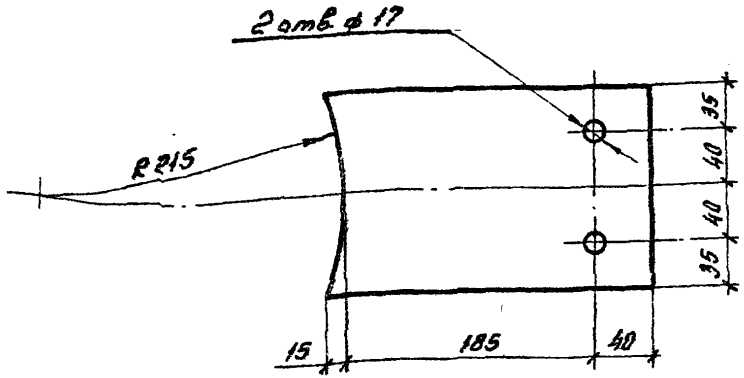

Зав. НИЛКЭС	Горелов		20.01.92
ГИП	Пинчук		20.01.92
Н. контр.	Орлова		20.01.92
Проверил	Салита		20.01.92
Инженер	Яковлева		20.01.92

3.407.1 - 175.2 - 078

Пластина М120

Стадия	Масса	Масштаб
Р	4,3	1:4

Лист | Листов 1

Полоса 16×150 ГОСТ 103-76

L = 240 Ст3сп5-1 ГОСТ 535-88

СЕВЗАПЭНЕРГОСЕТЬПРОЕКТ

С.-Петербург

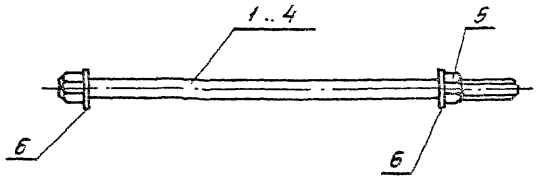

Обозначение	Марка	Масса кг
3.407.1 - 175.2 -079 СБ	С72	5.1
-01	С73	5.3
-02	С74	5.5
-03	С75	5.9

Спецификацию см листы 079.

Зав. МИЛ.	Горелов		
ГИП	Пинчук		
Н.контр.	Орлова		
Гл.спец.	Силина		
Инженер	Яковлева		

3.407.1 - 175.2 -079СБ

Спец. болты
С72 ÷ С75
Сборочный чертеж

Стадия	Масса	Масштаб
Р	см табл.	—

Лист 1 | Листов 1

СЕВЗАПЭНЕРГОСЕТЬПРОЕКТ
С-Петербург

Копир ОБ

Формат А4

Формат	Зона	Поз.	Обозначение	Наименование	Кол. на исполнение 3.407.1-175.2-079СБ				Примечание
					—	01	02	03	
				Документация					
А4			3.407.1-175.0-00 ТО	Техническое описание	X	X	X	X	
А4			3.407.1-175.2-079 СБ	Сборочный чертеж	X	X	X	X	
				Детали					
А4		1	3.407.1-175.2-080	Спец. болт М 121	1				
А4		2	-01	Спец. болт М 122		1			
А4		3	-02	Спец. болт М 123			1		
А4		4	-03	Спец. болт М 124				1	

Продолжение спецификации см. лист 2

Зав. НИЛ 230	Горелов		20.01.92
ГИП	Пинчук		20.01.92
Н. контр.	Орлова		20.01.92
Проверил	Яковлева		20.01.92
Инженер	Салина		20.01.92

3.407.1-175.2-079

Спецболты С72÷С75
Спецификация

Стадия	Лист	Листов
О	1	2

СЕВЗАПЭНЕРГОСЕТЬПРОЕКТ
С.-Петербург

Позиция	Зона	Поз.	Обозначение	Наименование	Кол. на исп. 3.407.1-175.2-079 СБ —	01	02	03								Примечание
				Стандартные изделия												
		5		Гайка М36-7Н.4 ГОСТ 5915-70	1	1	1	1								0,38 кг
		6		Шайба 36-004 ГОСТ 11371-78	2	2	2	2								0,11 кг

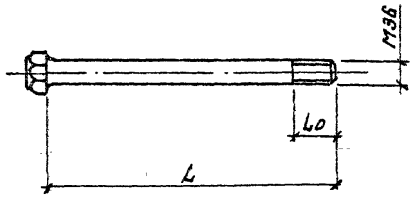

Обозначение	Марка	L мм	Lo мм	Масса кг
3.407.1-175.2-080	М121	510	70	4,5
-01	М122	535	70	4,7
-02	М123	560	70	4,9
-03	М124	585	65	5,1

Зав. лабор.	Горелов		20.01.92
ГИП	Пинчук		21.01.92
Н. контр.	Орлова		21.01.92
Проверил	Солита		
Инженер	Яковлева		

3.407.1-175.2-080

Спецболты М121 ÷ М124

Стадия	Масса	Масштаб
Р	см. табл.	—

Лист | Листов 1

Сталь круглая Ф36 ГОСТ 2590-88 / Ст3сп5-1 ГОСТ 535-68 см. табл.

СЕВЗАПЭНЕРГОСЕТЬПРОЕКТ С-Петербург

Инв. № подл. | Подп. и дата | Взам. инв. №

Инв. № подл.	Подпись и дата	Взам. инв. №

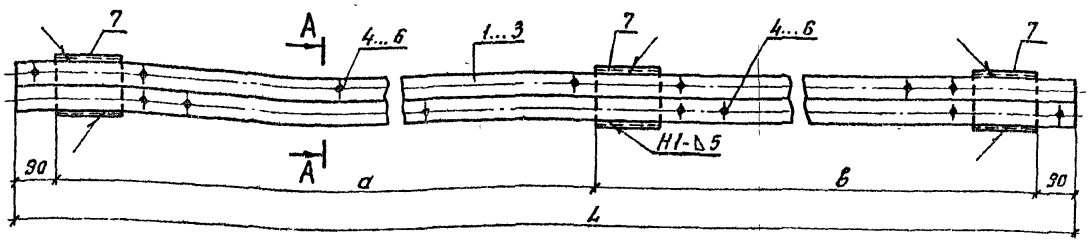

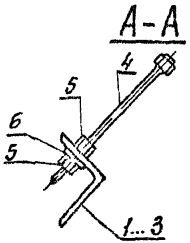

Обозначение	Марка	a мм	в мм	L мм	Масса кг
3.407.1-175.2-081С6	С76	1750	2000	3930	40,3
-01	С77	2100	2350	4630	46,5
-02	С78	2450	2700	5330	52,7

1. Электроды Э42А, ГОСТ 9467-75.
2. Сварные швы по ГОСТ 5264-80.

Спецификацию см. лист 081

Зав. лабор.	Горелов		20.01.92
ГИП	Линчук		20.01.92
Н. контр.	Орлова		20.01.92
Проверил	Солита		20.01.92
Инженер	Яковлева		20.01.92

3.407.1-175.2-081С6

Лестничные марши С76÷С78 Сборочный чертеж

Стадия	Масса	Масштаб
Р	см табл.	—
Лист 1	Листов 1	

СЕВЗАПЭНЕРГОСЕТЬПРОЕКТ
С-Петербург

Копир ВВ-

Формат А4

Адрес ст	Зона	Поз	Обозначение	Наименование	Кол на исп. —	01	02	Примечание
				Документация				
А4			3.407.1-175.0-00 ТО	Техническое описание	✕	✕	✕	
А4			3.407.1-175.2-081 СБ	Сборочный чертеж	✕	✕	✕	
				Детали				
А4		1	3.407.1-175.2-082	Пояс М 125	1			
А4		2	-01	Пояс М 126		1		
А4		3	-02	Пояс М 127			1	
				Стандартные изделия				
		4		Болт М20-8g×200.46 ГОСТ 7798-70	12	14	16	0,56кг
		5		Гайка М20-7Н.4 ГОСТ 5915-70	24	28	32	0,06кг
		6		Шайба 20-004 ГОСТ 6402-70	12	14	16	0,02кг
				Материалы				
		7		Швеллер 12П ГОСТ 8240-89 С245 ГОСТ 27772-88 L=150	3	3	3	1,6кг

Инв. № подл. | Подп. и дата | Взам. инв. №

Зав. НИЛКЖС	Гарелов		20.01.92
ГИП	Липчук		20.01.92
Н. контр.	Орлова		20.01.92
Разраб.	Салита		20.01.92
Инженер	Яковлева		20.01.92

3.407.1-175.2 -081

Лестничные марши С 76 ÷ С 78
Спецификация

Стадия	Лист	Листов
Р		1

СЕВЗАПЭНЕРГОСЕТЬПРОЕКТ
С-Петербург

Формат А4

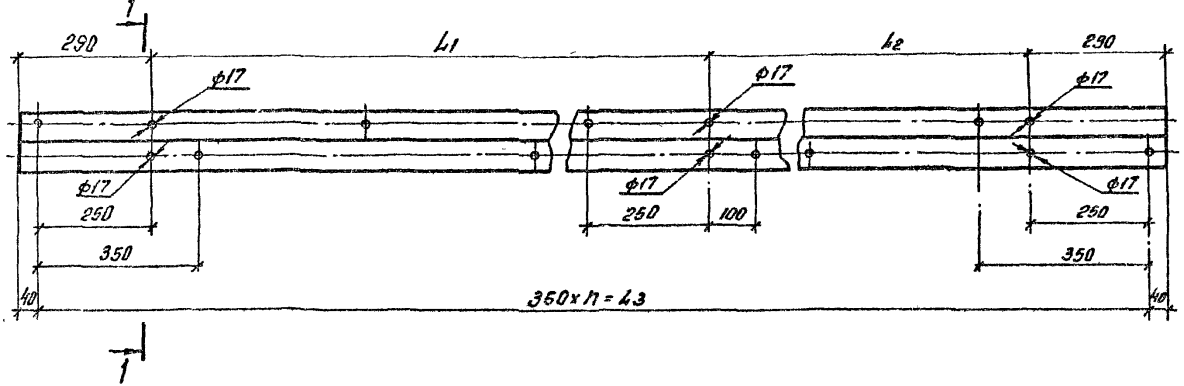

1—1

Все отверстия ф 21мм, кроме оговоренных



				3.407.1 - 175.2 -082			
				Пояса М125 ÷ М127	Стадия	Масса	Масштаб
					Р	см табл.	—
					Лист 1	Листов 2	
Зав. НИЛКЭС	Горелов		20.01.92		СЕВЗАПЭНЕРГОСЕТЬПРОЕКТ		
ГИП	Пинчук		20.01.92		С.-Петербург		
Н контр.	Орлова		20.01.92	Уголок 75×75×6 ГОСТ 8509-86			
Проверил	Салита		20.01.92	L=см. табл С245 ГОСТ 27772-88			
Инженер	Яковлева		20.01.92				

Копир. вз.

Формат А4

140

Обозначение	Марка	L мм	L_1 мм	L_2 мм	L_3 мм	n	Масса кг
3407.1-175.2-082	М 125	3930	1750	1600	3850	11	27,1
-01	М 126	4630	2100	1950	4550	13	31,9
-02	М 127	5330	2450	2300	5250	15	36,7

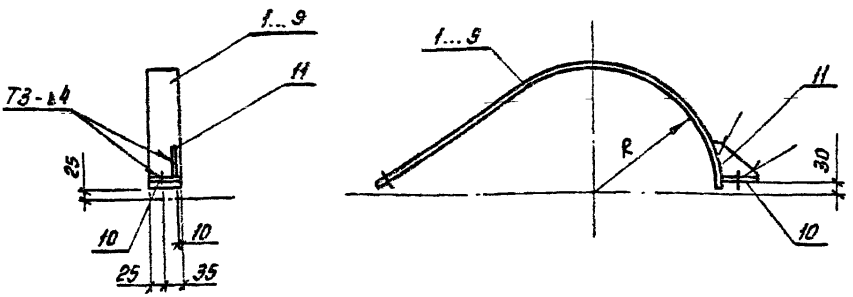

1. Электроды Э42А ГОСТ 9467-75.

2 Сварные швы по ГОСТ 5264-80.

Спецификацию см. листы 083

Зав. НИАКЭС	Горелов		20.01.92	
ГИП	Пинчук		20.01.92	
Н.контр.	Орлова		20.01.92	
Проверил	Солита		20.01.92	
Инженер	Яковлева		20.01.92	

Инв. № подл. | Подпись и дата | Взам. инв. №

3.407.1-175.2-083СБ

Полухомуты С79÷С87
Сборочный чертеж

Стадия	Масса	Масштаб
Р	см. табл.	—

Лист 1 | Листов 2

СЕВЗАПЭНЕРГОСЕТЬПРОЕКТ
С.-Петербург

Копир. Св-

Формат А4

Обозначение	Марка	R мм	Масса кг
3.407.1-175.2 -083СБ	С79	215	1,5
-01	С80	225	1,6
-02	С81	235	1,6
-03	С82	245	1,7
-04	С83	255	1,7
-05	С84	265	1,8
-06	С85	275	1,9
-07	С86	285	1,9
-08	С87	295	2,0

Формат	Зона	Поз	Обозначение	Наименование	Кол. на исполнение 3.407.1-175.2-083 СБ										Примечание
					—	01	02	03	04	05	06	07	08		
				Документация											
А4			3.407.1-175.0-00ТО	Техническое описание	X	X	X	X	X	X	X	X	X		
А4			3.407.1-175.2-083 СБ	Сборочный чертеж	X	X	X	X	X	X	X	X	X		
				Детали											
А4		1	3.407.1-175.2-085	Пластина М 128	1										
А4		2	— 01	Пластина М 129		1									
А4		3	— 02	Пластина М 130			1								
А4		4	— 03	Пластина М 131				1							
А4		5	— 04	Пластина М 132					1						
А4		6	— 05	Пластина М 133						1					
А4		7	— 06	Пластина М 134							1				
А4		8	— 07	Пластина М 135								1			

Продолжение спецификации см. лист 2

Зав. МИМЭС	Горелов	[signature]	20.01.92
ГИП	Пинчук	[signature]	20.01.92
Н контр.	Орлова	[signature]	20.01.92
Проверил	Салита	[signature]	20.01.92
Инженер	Яковлева	[signature]	20.01.92

3.407.1-175.2-083

Полухомуты С79÷С87

Спецификация

Стадия	Лист	Листов
Р	1	2

СЕВЗАПЭНЕРГОСЕТЬПРОЕКТ

С-Петербург

Копир Ов.

Формат А4

144

Формат	Зона	Поз.	Обозначение	Наименование	Кол на исп. 3.407.1-175.2-083СБ										Примечание
					—	01	02	03	04	05	06	07	08		
А4		9	3.407.1-175.2-085-08	Пластина М 136									1		
А4		10	3.407.1-175.2-087	Пластина М 141	1	1	1	1	1	1	1	1	1		
А4		11	3.407.1-175.2-088	Пластина М 142	1	1	1	1	1	1	1	1	1		

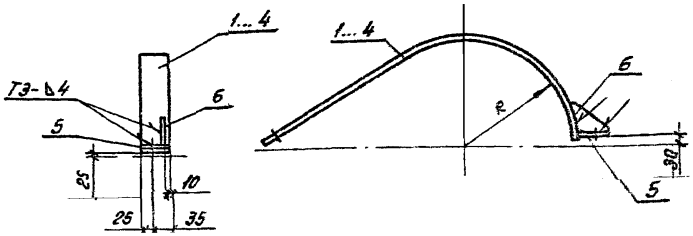

Обозначение	Марка	R мм	Масса кг
3.407.1-175.2-084 СБ	С88	175	1.3
-01	С89	185	1.3
-02	С90	195	1.4
-03	С91	205	1.5

1. Электроды Э42А ГОСТ 9487-75.
2. Сварные швы по ГОСТ 5264-80.

Спецификацию см лист 084

Зав. НИЛ-ЭС	Горелов		
ГИП	Пинчук		
Н. контр.	Орлова		
Проверил	Солита		
Инженер	Яковлева		

3.407.1-175.2-084СБ

Полухомуты С88 ÷ С91 Сборочный чертеж

Стадия	Масса	Масштаб
Р	см. табл.	—

Лист 1 | Листов 1

СЕВЗАПЭНЕРГОСЕТЬПРОЕКТ С-Петербург

Инв. № подл. | Подпись и дата | Взам. инв. №

Копир. ов. | Формат А4

Инв.№ подл.	Подпись и дата	Взам. инв.№

Формат	Зона	Поз.	Обозначение	Наименование	Кол на исполнение -084СБ										Примечание
					—	01	02	03							
				Документация											
А4			3.407.1-175.0-ОО ТО	Техническое описание											
А4			3.407.1-175.2-084СБ	Сборочный чертеж											
				Детали											
А4		1	3.407.1-175.2-086	Пластина М 137	1										
А4		2	-01	Пластина М 138		1									
А4		3	-02	Пластина М 139			1								
А4		4	-03	Пластина М 140				1							
А4		5	3.407.1-175.2-087	Пластина М 141	1	1	1	1							
А4		6	3.407.1-175.2-088	Пластина М 142	1	1	1	1							

Зав.ПМКЗС	Горелов		00.01.96
ГИП	Пинчук		00.01.96
Н.контр.	Орлова		00.01.96
Проверил	Салита		00.01.96
Инженер	Яковлева		00.01.96

3.407.1-175.2-084

Полухомуты С88÷С91
Спецификация

Стадия	Лист	Листов
Р		1

СЕВЗАПЭНЕРГОСЕТЬПРОЕКТ
С.-Петербург

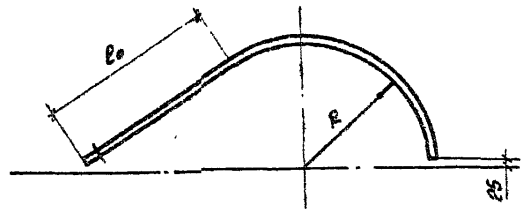

Развертка

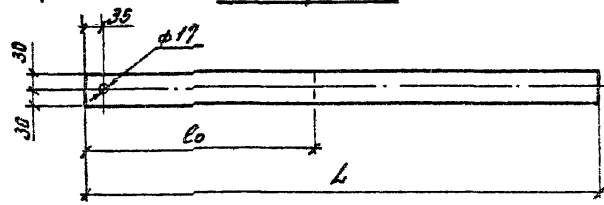

Обозначение	Марка	Размеры, в мм			Масса
		R	l_0	L	кг
3.407.1- 175.2 -085	М 128	215	215	695	1.3
-01	М 129	225	220	725	1.4
-02	М 130	235	225	760	1,4
-03	М 131	245	229	790	1,5
-04	М 132	255	234	820	1.5
-05	М 133	265	238	850	1.6
-06	М 134	275	243	880	1.7
-07	М 135	285	247	915	1.7
-08	М 136	295	251	945	1,8

Зав. НИЛКЭС	Горелов		00.01.90
ГИП	Пинчук		00.01.90
Н.контр.	Орлова		00.01.90
Проверил	Салита		00.01.90
Инженер	Яковлева		00.01.90

3.407.1 - 175.2 -085

Пластины М128 ÷ М136

Ставит.	Масса	Масштаб
Р	см. табл.	—

Лист | Листов 1

Полоса 4х60 ГОСТ 103-76 / Ст3пс5-1 ГОСТ 535-88 — см. табл.

СЕВЗАПЭНЕРГОСЕТЬПРОЕКТ С.-Петербург

Копир. 06. Формат

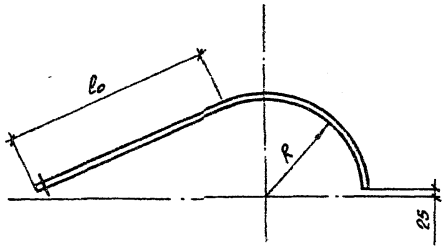

Развертка

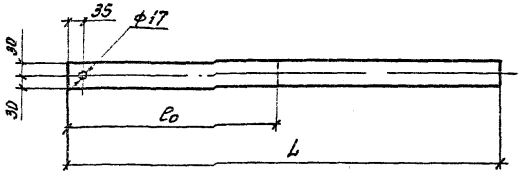

Обозначение	Марка	Размеры в мм			Масса кг
		R	l_0	L	
3.407.1-175.2 -086	М137	175	195	575	1,1
-01	М138	185	200	605	1,1
-02	М139	195	205	635	1,2
-03	М140	205	210	665	1,3

Зав. КИПЗ	Горелов		20.01.92
ГИП	Линчук		20.01.92
Н.контр.	Орлова		20.01.92
Проверил	Салита		20.01.92
Инженер	Яковлева		20.01.92

3.407.1- 175.2 -086

Пластины М137÷М140

Стадия	Масса	Масштаб
Р	см. табл.	

Лист | Листов 1

Полоса 4х80 ГОСТ 103-76 / Ст3пс5-1 ГОСТ 535-88 (см. табл.)

СЕСЗАПЭНЕРГОСЕТЬПРОЕКТ С.-Петербург

Копир. ов.

Формат А4

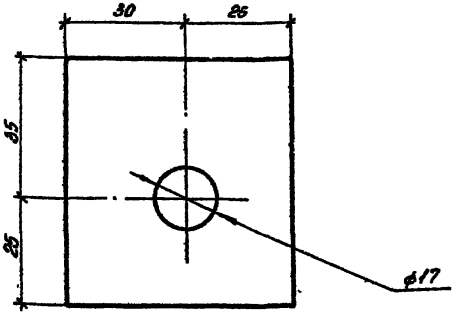

				3.407.1-175.2-087			
				Пластина М.141	Стадия	Масса	Масштаб
					Р	0,1	1:1
Зав. НИЛ.ЭС.	Горелов		20.01.92		Лист	Листов 1	
ГИП	Пинчук		20.01.92		СЕВЗАПЭНЕРГОСЕТЬПРОЕКТ		
Н. контр.	Орлова		20.01.92	Полоса 4×55 ГОСТ 103-76	С-Петербург		
Проверил	Солита		20.01.92	L=60 Ст3пс5-1 ГОСТ 535-88			
Инженер	Яковлева		20.01.92				

Инв. N подл. | Подпись и дата | Вз. инв. N

Копир. ов. Формат А4

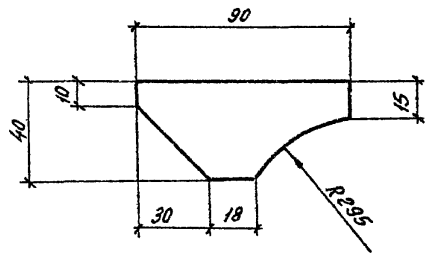

				3.407.1 - 175.2 -088			
				Пластина М 142	Стадия	Масса	Масштаб
					Р	0,1	1:2
Зав. НИЛКЭС	Горелов		23.01.92		Лист	Листов 1	
			20.01.92				
Н. контр.	Орлова		26.01.92	Полоса L = 90	4х40 ГОСТ 103-76 / Ст3пс5-1 ГОСТ 535-88	СЕВЗАПЭНЕРГОСЕТЬПРОЕКТ С.-Петербург	
Проверил	Солита		23.01.92				
Инженер	Яковлева		20.01.92				

gost.e-ecolog.ru

Копир. ов.

Формат А4