Типовые конструкции, изделия и узлы зданий и сооружений

СЕРИЯ 3.407.1-167

УНИФИЦИРОВАННЫЕ КОНСТРУКЦИИ АНКЕРНО-УГЛОВЫХ ЖЕЛЕЗОБЕТОННЫХ ОПОР ВЛ 330÷500 КВ

Выпуск 2
Часть 1

ИЗДЕЛИЯ МЕТАЛЛИЧЕСКИЕ

Рабочие чертежи

2684/3

gost.e-ecolog.ru

Типовые конструкции, изделия и узлы зданий и сооружений

СЕРИЯ 3.407.1-167

УНИФИЦИРОВАННЫЕ КОНСТРУКЦИИ АНКЕРНО-УГЛОВЫХ ЖЕЛЕЗОБЕТОННЫХ ОПОР ВЛ 330÷500 КВ

Выпуск 2

ИЗДЕЛИЯ МЕТАЛЛИЧЕСКИЕ

Рабочие чертежи

Разработаны
Северо-Западным отделением
института Энергосетьпроект
МИНЭНЕРГО СССР

© СФ ЦИТП Госстрой СССР, 1989г.

Утверждены и введены в действие Минэнерго СССР
протокол № 32 от 31.08.89г.

2684/3

Главный инженер отделения Е.И. Баранов
Главный инженер проекта Б.М. Пинчук

Обозначение документа	Наименование	Стр.
3.407.1-167.2-000	Содержание выпуска	2
3.407.1-167.2-001 СБ	Пояса С1, С2.	14
	Сборочный чертеж. Спецификация	
3.407.1-167.2-002 СБ	Пояса С3. С4.	16
	Сборочный чертеж. Спецификация	
407.1-167.2-003 СБ	Пояса С5, С6	18
	Сборочный чертеж. Спецификация	
407.1-167.2-004 СБ	Пояса С7. С8	20
	Сборочный чертеж. Спецификация	
407.1-167.2-005	Пояс М1	22
3.407.1-167.2-006	Пояса М2, М3.	23
3.407.1-167.2-007	Пояса М4 ÷ М7.	24
3.407.1-167.2-008	Пластина М8.	25
3.407.1-167.2-009	Пластина М9	26
3.407.1-167.2-010	Пластина М10	27
3.407.1-167.2-011	Пластины М11÷М14.	28
3.407.1-167.2-012	Пластины М15, М16	29
3.407.1-167.2-013 СБ	Тросостойка С9	30
	Сборочный чертеж. Спецификация	
3.407.1-167.2-014 СБ	Тросостойка С10	33
	Сборочный чертеж. Спецификация	

Зав.нал.эс	Горелов		
ГИП	Панчук		
Рук.гр.	Гальперин		
Н.контр.	Орлова		
[illegible]	Богород		
[illegible]	Логинова		

3.407.1-167.2-000

Содержание выпуска

Стадия	Лист	Листов
Р	1	12

ЭНЕРГОСЕТЬПРОЕКТ
Северо-Западное отделение
Ленинград

копир Янис

формат А4

Обозначение документа	Наименование	Стр
3.407.1-167.2-015 СБ	Пояс С11	36
	Сборочный чертеж. Спецификация	
3.407.1-167.2-016 СБ	Пояс С12	39
	Сборочный чертеж. Спецификация	
3.407.1-167.2-017 СБ	Стакан С13	43
	Сборочный чертеж. Спецификация	
3.407.1-167.2-018 СБ	Стакан фазовый С14	45
	Сборочный чертеж. Спецификация	
3.407.1-167.2-019 СБ	Хомут фазовый С15	47
	Сборочный чертеж	
3.407.1-167.2-020 СБ	Хомут фазовый С16	48
	Сборочный чертеж. Спецификация	
3.407.1-167.2-021 СБ	Хомут тросовый С17	50
	Сборочный чертеж	
3.407.1-167.2-022 СБ	Хомут тросовый С18	51
	Сборочный чертеж. Спецификация	
3.407.1-167.2-023 СБ	Хомуты оттяжечные С19, С20	53
	Сборочный чертеж. Спецификация	
3.407.1-167.2-024 СБ	Хомуты стопорные С21, С22	55
	Сборочный чертеж. Спецификация	
3.407.1-167.2-025 СБ	Хомут обводной С23	57
	Сборочный чертеж	
3.407.1-167.2-026 СБ	Полухомут С24	58
	Сборочный чертеж	
3.407.1-167.2-027 СБ	Полухомуты фазовые С25, С26	59
	Сборочный чертеж. Спецификация	

Инв. № подл. | Подпись и дата | Взам. инв. №

Обозначение документа	Наименование	Стр.
3.407.1-167.2-028 СБ	Полухомут фазовый С27	61
	Сборочный чертеж. Спецификация	
3.407.1-167.2-029 СБ	Полухомут тросовый С28	63
	Сборочный чертеж. Спецификация	
3.407.1-167.2-030 СБ	Полухомут тросовый С29	65
	Сборочный чертеж. Спецификация	
3.407.1-167.2-031 СБ	Полухомуты оттяжечные С30, С31	67
	Сборочный чертеж. Спецификация	
3.407.1-167.2-032 СБ	Полухомуты стопорные С32, С33	69
	Сборочный чертеж. Спецификация	
3.407.1-167.2-033 СБ	Полухомуты С34, С35	71
	Сборочный чертеж. Спецификация	
3.407.1-167.2-034 СБ	Полухомут обводной С36.	73
	Сборочный чертеж. Спецификация	
3.407.1-167.2-035	Консоль для плавки гололёда М21	75
3.407.1-167.2-036	Пластина М22	76
3.407.1-167.2-037	Пластина М23	77
3.407.1-167.2-038	Пояса М24, М25	78
3.407.1-167.2-039	Пластина М26	79
3.407.1-167.2-040	Пластина М27	80
3.407.1-167.2-041	Пластина М28	81
3.407.1-167.2-042	Пластины М29, М30	82
3.407.1-167.2-043	Пластины М31 ÷ М35	83
3.407.1-167.2-044	Пластины М36 ÷ М38	84
3.407.1-167.2-045	Пластина М39	85
3.407.1-167.2-046	Пластина М40	86

Инв.№ подл. | Подпись и дата | Взам. инв.№

копир. Анися Формат А4

Обозначение документа	Наименование	Стр.
3.407.1-167.2-047	Пластины М41, М42	87
3.407.1-167.2-048	Пластины М43 ÷ М46	88
3.407.1-167.2-049	Пластина М47	89
3.407.1-167.2-050	Пластины М48, М49	90
3.407.1-167.2-051	Шайба М50	91
3.407.1-167.2-052	Пластина М51	92
3.407.1-167.2-053	Пластина М52	93
3.407.1-167.2-054	Пластина М53	94
3.407.1-167.2-055	Пластина М54	95
3.407.1-167.2-056	Пластина М55	96
3.407.1-167.2-057	Пластины М56, М57	97
3.407.1-167.2-058	Пластины М58, М59	98
3.407.1-167.2-059	Пластина М60	99
3.407.1-167.2-060 СБ	Балка фазовая С37	100
	Сборочный чертеж. Спецификация	
3.407.1-167.2-061 СБ	Балка фазовая С38	102
	Сборочный чертеж. Спецификация	
3.407.1-167.2-062	Пояс М61	104
3.407.1-167.2-063	Пояса М62, М63	105
3.407.1-167.2-064	Пластина М64	106
3.407.1-167.2-065	Пластина М65	107
3.407.1-167.2-066 СБ	Комплект для плавки гололеда С39	108
	Сборочный чертеж. Спецификация	
3.407.1-167.2-067	Консоли М66, М67	110
3.407.1-167.2-068	U-образный болт М68	111
3.407.1-167.2-069 СБ	Упор С40	112
	Сборочный чертеж. Спецификация	

Инв.№ подл. | Подпись и дата | Взам.инв.№

Обозначение документа	Наименование	Стр.
3.407.1-167.2-070	Пластина М69	114
3.407.1-167.2-071	Пластина М70	115
3.407.1-167.2-072СБ	Хомут С41. Сборочный чертеж	116
3.407.1-167.2-073СБ	Полухомут С42	117
	Сборочный чертеж. Спецификация.	
3.407.1-167.2-074	Пластина М72	119
3.407.1-167.2-075	Пластина М73	120
3.407.1-167.2-076СБ	Шпильки С43, С44, С45.	121
	Сборочный чертеж. Спецификация.	
3.407.1-167.2-077	Шпильки М74, М75, М76	123
3.407.1-167.2-078СБ	Связи С46, С47	124
	Сборочный чертеж. Спецификация	
3.407.1-167.2-079СБ	Связи С48, С49	127
	Сборочный чертеж. Спецификация	
3.407.1-167.2-080СБ	Связи С50, С51	130
	Сборочный чертеж. Спецификация	
3.407.1-167.2-081СБ	Связи С52÷С55	132
	Сборочный чертеж. Спецификация	
3.407.1-167.2-082СБ	Тяги С56, С57	135
	Сборочный чертеж. Спецификация	
3.407.1-167.2-083СБ	Тяги С58÷С66	137
	Сборочный чертеж. Спецификация	
3.407.1-167.2-084	Пластины М77÷М79	140
3.407.1-167.2-085	Пластины М80÷М82	141
3.407.1-167.2-086	Пластины М83÷М85	142
3.407.1-167.2-087	Пластины М86÷М89	143
3.407.1-167.2-088	Пластины М90, М91	144

Инв.№ подл. | Подпись и дата | Взам.инв.№

Разработал: Польс

Формат: А4

26843

Обозначение документа	Наименование	Стр.
3.407.1-167.2-089	Пластины М92, М93	145
3.407.1-167.2-090	Пластины М94÷М96	146
3.407.1-167.2-091	Петли М97÷М99	147
3.407.1-167.2-092СБ	Оттяжки С67÷С72	148
	Сборочный чертеж. Спецификация	
3.407.1-167.2-093СБ	Зажимы С73, С74	152
	Сборочный чертеж	
3.407.1-167.2-094	Пластины М100, М101	153
3.407.1-167.2-095	Ролики М102, М103	154
3.407.1-167.2-096	Желобы М104, М105	155
3.407.1-167.2-097	Корпус клинового зажима М106	156
3.407.1-167.2-098	Пластины М107, М108.	157
3.407.1-167.2-099	У-образные болты М109, М110	158
3.407.1-167.2-100СБ	Спецболты С75÷С80	159
	Сборочный чертеж. Спецификация	
3.407.1-167.2-101	Спецболты М111÷М116	162
3.407.1-167.2-102	Консоль для плавки гололеда М117	163
3.407.1-167.2-103СБ	Пояса С81, С82	164
	Сборочный чертеж. Спецификация	
3.407.1-167.2-104СБ	Пояса С83, С84	166
	Сборочный чертеж. Спецификация	
3.407.1-167.2-105СБ	Пояса С85, С86	168
	Сборочный чертеж. Спецификация	
3.407.1-167.2-106	Пояса М118, М119	170
3.407.1-167.2-107	Пояса М120÷М123	171
3.407.1-167.2-108	Пластина М124	172

Инв.№ подл. | Подпись и дата | Взам.инв.№

Копировал: Польс Формат: А4

Обозначение документа	Наименование	Стр.
3.407.1-167.2-109СБ	Тросостойки С87÷С89	173
	Сборочный чертеж. Спецификация	
3.407.1-167.2-110СБ	Тросостойка С90	176
	Сборочный чертеж. Спецификация	
3.407.1-167.2-111СБ	Наголовник С91	181
	Сборочный чертеж. Спецификация	
3.407.1-167.2-112СБ	Наголовники С92, С93	183
	Сборочный чертеж. Спецификация	
3.407.1-167.2-113СБ	Хомут специальный С94	185
	Сборочный чертеж. Спецификация	
3.407.1-167.2-114СБ	Хомут стопорный С95	187
	Сборочный чертеж.	
3.407.1-167.2-115СБ	Хомут С96, С97	188
	Сборочный чертеж. Спецификация	
3.407.1-167.2-116СБ	Хомут С98	190
	Сборочный чертеж. Спецификация	
3.407.1-167.2-117СБ	Полухомут фазовый С99	192
	Сборочный чертеж. Спецификация	
3.407.1-167.2-118СБ	Полухомут фазовый С100	194
	Сборочный чертеж. Спецификация	
3.407.1-167.2-119СБ	Полухомут С101	196
	Сборочный чертеж. Спецификация	
3.407.1-167.2-120СБ	Полухомуты С102, С103	198
	Сборочный чертеж. Спецификация	
3.407.1-167.2-121СБ	Полухомут оттяжечный С104	201
	Сборочный чертеж. Спецификация	

Инв.№ подл. | Подпись и дата | Взам.инв.№

Копировал: Польс Формат: А4

Обозначение документа	Наименование	Стр.
3.407.1-167.2-122СБ	Полухомут стопорный С105	203
	Сборочный чертеж	
3.407.1-167.2-123СБ	Полухомуты С106, С107	204
	Сборочный чертеж. Спецификация	
3.407.1-167.2-124	Пластина М131	206
3.407.1-167.2-125	Пластина М132	207
3.407.1-167.2-126	Пояс М133	208
3.407.1-167.2-127	Пластина М134	209
3.407.1-167.2-128	Пластина М135	210
3.407.1-167.2-129	Пластина М136	211
3.407.1-167.2-130	Пластина М137	212
3.407.1-167.2-131	Пластины М138, М139	213
3.407.1-167.2-132	Пластина М140	214
3.407.1-167.2-133	Пластина М141	215
3.407.1-167.2-134	Пластина М142	216
3.407.1-167.2-135	Пластина М143	217
3.407.1-167.2-136	Пластина М144	218
3.407.1-167.2-137	Пластины М145, М146	219
3.407.1-167.2-138	Пластины М147, М148	220
3.407.1-167.2-139	Пластины М149, М150	221
3.407.1-167.2-140	Пластина М151	222
3.407.1-167.2-141	Пластина М152	223
3.407.1-167.2-142	Пластина М153	224
3.407.1-167.2-143СБ	Упор С108	225
	Сборочный чертеж. Спецификация	
3.407.1-167.2-144	Пластина М154	227

Инв.№подл. | Подпись и дата | Взам.инв.№

2684/3

Копир. Corel

Формат А4

Обозначение документа	Наименование	Стр.
3.407.1 -167.2-145СБ	Шпилька С109	228
	Сборочный чертеж	
3.407.1 -167.2-146	Шпилька М156	229
3.407.1 -167.2-147СБ	Связь С110	230
	Сборочный чертеж. Спецификация	
3.407.1-167.2-148СБ	Связи С111, С112	232
	Сборочный чертеж. Спецификация	
3.407.1-167.2-149СБ	Связь С113	235
	Сборочный чертеж. Спецификация	
3.407.1-167.2-150СБ	Связь С114	237
	Сборочный чертеж. Спецификация	
3.407.1-167.2-151СБ	Связи С115÷С118	239
	Сборочный чертеж. Спецификация	
3.407.1-167.2-152СБ	Тяга С119	242
	Сборочный чертеж.	
3.407.1-167.2-153СБ	Тяги С120÷С128	243
	Сборочный чертеж. Спецификация	
3.407.1-167.2-154	Пластина М157	246
3.407.1-167.2-155	Пластины М158÷М160	247
3.407.1-167.2-156	Шайбы М161, М162	248
3.407.1-167.2-157	Пластины М163, М164	249
3.407.1-167.2-158	Пластина М165	250
3.407.1-167.2-159	Петли М166, М167	251
3.407.1-167.2-160СБ	Оттяжки С129, С130.	252
	Сборочный чертеж. Спецификация	
3.407.1-167.2-161СБ	Зажим С131	255
	Сборочный чертеж.	

Инв. № подл. | Подпись и дата | Взам. инв. №

3.407.1-167.2-000

Лист 9

Копировал: Польс

Формат: А4

2684.1

Обозначение документа	Наименование	Стр.
3.407.1-167.2-162 СБ	Связь С132	256
	Сборочный чертеж	
3.407.1-167.2-163	Пластина М168	257
3.407.1-167.2-164	Шайба М169	258
3.407.1-167.2-165	Ролик М170	259
3.407.1-167.2-166	Пластина М171	260
3.407.1-167.2-167	U-образный болт М172	261
3.407.1-167.2-168 СБ	Спецболты С133, С134	262
	Сборочный чертеж. Спецификация	
3.407.-167.2-169	Спецболты М173, М174	264
3.407.1-167.2-170 СБ	Лестничные марши С135 ÷ С138	265
	Сборочный чертеж. Спецификация	
3.407.1-167.2-171	Пояса М175 ÷ М178	269
3.407.1-167.2-172 СБ	Полухомуты С139 ÷ С146	271
	Сборочный чертеж. Спецификация	
3.407.1-167.2-173	Пластины М179 ÷ М186	273
3.407.1-167.2-174	Пластина М187	274
3.407.1-167.2-175	Пластины М188, М189	275
3.407.1-167.2-176 СБ	Площадка С147	276
	Сборочный чертеж. Спецификация	
3.407.1-167.2-177 СБ	Полухомут С148	279
	Сборочный чертеж. Спецификация	
3.407.1-167.2-178 СБ	Ограждение С149	281
	Сборочный чертеж. Спецификация	
3.407.1-167.2-179 СБ	Ограждение С150	283
	Сборочный чертеж. Спецификация	

Инв.№ подл. | Подпись и дата | Взам.инв.№

Обозначение документа	Наименование	Стр.
3.407.1-167.2-180СБ	Подкос С151	286
	Сборочный чертеж. Спецификация	
3.407.1-167.2-181СБ	Упор С152	288
	Сборочный чертеж. Спецификация	
3.407.1-167.2-182СБ	Шпилька С153	290
	Сборочный чертеж. Спецификация	
3.407.1-167.2-183	Шайба М190	291
3.407.1-167.2-184	Пластина М191	292
3.407.1-167.2-185	Пояс М192	293
3.407.1-167.2-186	Пояс М193	294
3.407.1-167.2-187	Накладка М194	295
3.407.1-167.2-188	Накладка М195	296
3.407.1-167.2-189	Пластина М196	297
3.407.1-167.2-190	Пластина М197	298
3.407.1-167.2-191	Стержни М198, М199	299
3.407.1-167.2-192	Стержни М200, М201	300
3.407.1-167.2-193	Стержень М202	301
3.407.1-167.2-194	Петля М203	302
3.407.1-167.2-195	Пластины М204, М205	303
3.407.1-167.2-196	Пластина М206	304
3.407.1-167.2-197	Пластина М207	305
3.407.1-167.2-198	Пластина М208	306
3.407.1-167.2-199	Шпилька М209	307

Инв.№подл. | Подпись и дата | Взам.инв.№

Копир. Сост. Формат А4 2684/3

Настоящий выпуск содержит рабочие чертежи металлоконструкций унифицированных анкерно-угловых железобетонных опор:

1.2 УБ 330-1; 1.2УБ 330-3; 1.2 УБ 330-5;
1.2 УБ 500-1; 1.2УБ 500-3; 1.2 УБ 500-5.

Общие примечания, указания по применению материалов, изготовлению, транспортировке и складированию элементов, технологии монтажа металлоконструкций даны в выпуске 0, серия 3.407.1-167.0 „Техническое описание".

Схемы расположения элементов, спецификации и ведомости потребности материалов даны в выпуске 1, серия 3.407.1-167.1 „Схемы расположения элементов."

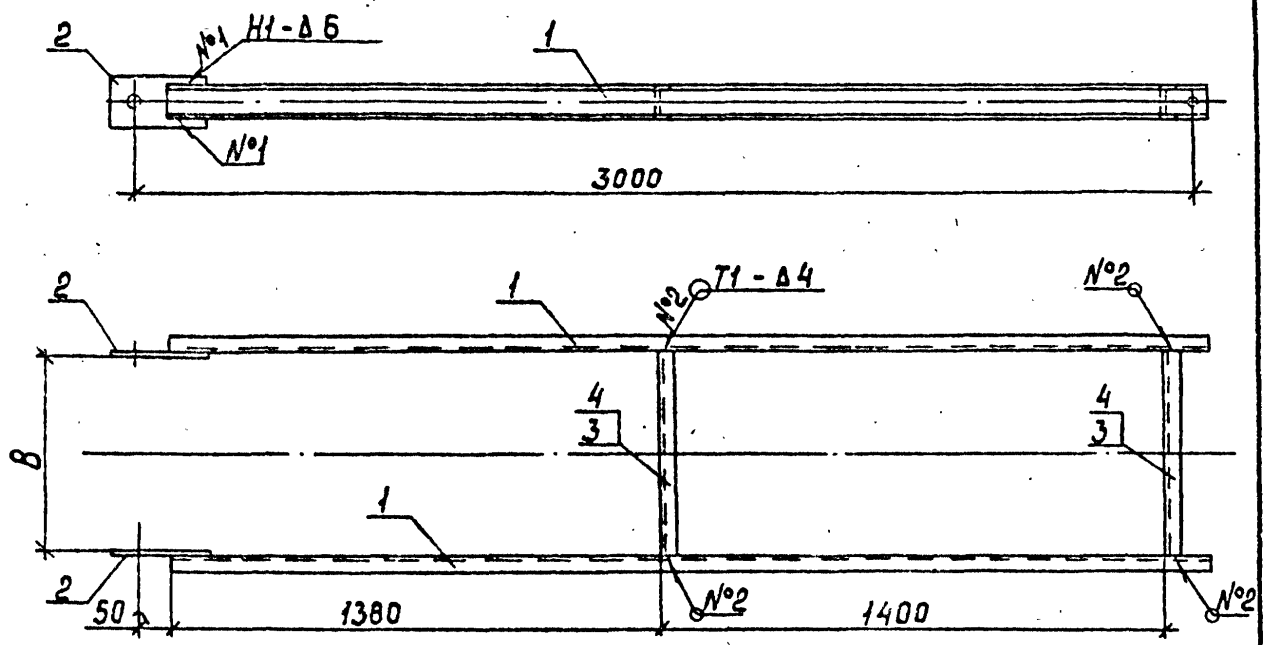

Обозначение	Марка	В мм	Масса кг
3.407.1-167.2 -001СБ	С1	445	50,2
-01	С2	800	55,2

1. Электроды Э42А ГОСТ 9467-75
2. Сварные швы по ГОСТ 5264-80

Спецификацию см. лист 2

Инв. № подл. | Подпись и дата | Взам. инв. №

Н. контр.	Соколов		
ГИП	Пинчук		
Нач. гр.	Гольцевин		
Н. контр.	Орлова		
Разраб.	Орлова		
Сост.	Соколов		

3.407.1-167.2 -001 СБ

Пояса С1, С2
Сборочный чертеж

Стадия	Масса	Масштаб
Р	см. табл.	—
Лист 1	Листов 2	

Энергосетьпроект
Северо-Западное отделение
Ленинград

Формат	Зона	Поз.	Обозначение	Наименование	Кол. на —	Кол. на 01		Примечание
				Документация				
А4			3.407.1-167.0-00ТО	Техническое описание	X	X		
А4			3.407.1-167.2-001 СБ	Сборочный чертеж	X	X		
				Детали				
А4		1	3.407.1-167.2-005	Пояс М1	2	2		
А4		2	3.407.1-167.2-008	Пластина М8	2	2		
				Материалы				
				Швеллер 8 ГОСТ 8240-72 Ст3пс6 ТУ14-1-3023-80				
		3		L = 460	2			3,2 кг
		4		L = 815		2		5,7кг

Инв.№подл. | Подпись и дата | Взам.инв.№

Зав.НИЛКЗ	Горелов		
ГИП	Пинчук		
Рук.гр.	Гельперин		
Н.контр.	Орлова		
Проверил	Огородов		
Инж.	Солита		

3.407.1-167.2-001

Пояса С1, С2
Спецификация

Стадия	Лист	Листов
Р	2	2

Энергосетьпроект Северо-Западное отделение Ленинград

Копировал | Формат А4

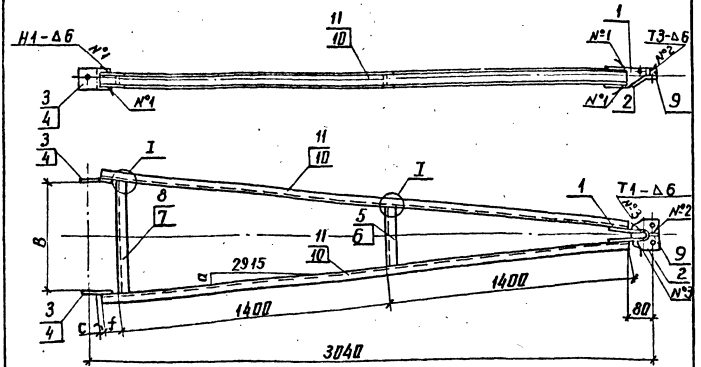

Обозначение	Марка	a мм	c мм	f мм	K мм	B мм	Масса кг
3.407.1-167.2-002 СБ	С3	210.0	3	120	3	445	50.1
-01	С4	387.5	1	140	5	800	53.9

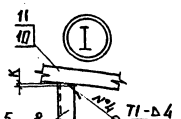

1. Электроды Э42А ГОСТ 9467-75
2. Сварные швы по ГОСТ 5264-80

Спецификацию см. лист 2

Зав.лаб.	Горелов		20.06.89
ГИП	Пинчук		20.06.89
Рук.гр.	Гальперин		20.06.89
Н.контр.	Орлова		20.06.89
Проверил	Богород		20.06.89
Инженер	Салита		20.06.89

3.407.1-167.2-002 СБ

Пояса С3, С4
Сборочный чертеж

Стадия	Масса	Масштаб
Р	см. табл	—
Лист 1	Листов 2	

ЭНЕРГОСЕТЬПРОЕКТ
Северо-Западное отделение Ленинград

Инв.№ подл. | Подпись и дата | Взам.инв.№

копир. Анисэ

формат А4

2684/3

Формат	Зона	Поз.	Обозначение	Наименование	Кол. на —	Кол. на 01		Примечание
				Документация				
А4			3.407.1-167.0-00 ТО	Техническое описание	X	X		
А4			3.407.1-167.2-002СБ	Сборочный чертеж	X	X		
				Детали				
А4		1	3.407.1-167.2-009	Пластина М9	1	1		
А4		2	3.407.1-167.2-010	Пластина М10	1	1		
А4		3	3.407.1-167.2-011	Пластина М11	2			
А4		4	-01	Пластина М12		2		
				Швеллер 8 ГОСТ 8240-72 / ВСт3 пс6 ТУ14-1-3023-80				
Б4		5	3.407.1-167.2-002 СБ	Распорка М17 L=240	1			1,7 кг
Б4		6	3.407.1-167.2-002 СБ	Распорка М18 L=405		1		2,9 кг
Б4		7	3.407.1-167.2-002 СБ	Распорка М19 L=440	1			3.1 кг
Б4		8	3.407.1-167.2-002 СБ	Распорка М20 L=775		1		5,5 кг
				Материалы				
		9		Полоса 6×40 ГОСТ 103-76 / ВСт3 пс6 ТУ14-1-3023-80 L=50	1	1		0.1 кг
		10		Швеллер 8 ГОСТ 8240-72 / ВСт3 пс6 ТУ14-1-3023-80 L=2920	2			20.6 кг
		11		Швеллер 8 ГОСТ 8240-72 / ВСт3 пс6 ТУ14-1-3023-80 L=2940		2		20.7 кг

Зав. НИЛ-ЭС	Горелов	[подпись]	20.06.89
ГИП	Пинчук	[подпись]	20.06.89
Рук. гр.	Гальперин	[подпись]	20.06.89
Н. контр.	Орлова	[подпись]	20.06.89
Проверил	Богорад	[подпись]	20.06.89
Инженер	Салита	[подпись]	20.06.89

3.407.1-167.2-002

Пояса С3, С4
Спецификация

Стадия	Лист	Листов
Р	2	2

ЭНЕРГОСЕТЬПРОЕКТ
Северо-Западное отделение
Ленинград

Инв. № подл. | Подпись и дата | Взам. инв. №

2684/3

копир. Анисв

формат А4

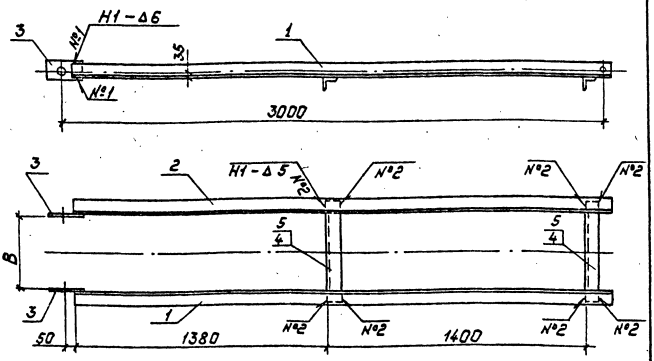

Обозначение	Марка	В мм	Масса, кг
3.407.1-167.2-003 СБ	С5	445	51.2
—01	С6	800	56.2

1. Электроды Э42А ГОСТ 9467-75
2. Сварные швы по ГОСТ 5264-80

Спецификацию см. лист 2.

Зав.кл.ж.	Горелов		
ГИП	Пинчук		
Рук.гр.	Гальперин		
Н.контр.	Голова		
Проверил	Богорад		
Инж.	Салита		

3.407.1-167.2-003 СБ

Пояса С5, С6
Сборочный чертеж

Стадия	Масса	Масштаб
Р	см. табл.	—

Лист 1 | Листов 2

„Энергосетьпроект"
Северо-Западное отделение
Ленинград

Взам.инв.№ | Подпись и дата | Инв.№ подл.

2684/3

Копировал: Пильс

Формат А4

Формат	Зона	Поз.	Обозначение	Наименование	Кол. на —	Кол. на 01		Примечание
				Документация				
А4			3.407.1-167.0-ООТО	Техническое описание				
А4			3.407.1-167.2-003СБ	Сборочный чертеж				
				Детали				
А4		1	3.407.1-167.2-006	Пояс М2	1	1		
А4		2	-01	Пояс М3	1	1		
А4		3	3.407.1-167.2-008	Пластина М8	2	2		
				Материалы				
				Уголок 75×75×6 ГОСТ 8509-86 / Ст3пс6 ГУ 14-1-3023-80				
		4		L=600	2			4,1 кг
		5		L=955		2		6,6 кг

Инв. № подл. | Подпись и дата | Взам. инв. №

Зав. лабор.	Горелов		
ГИП	Пинчук		
Рук. гр.	Гальперин		
Н. контр.	Орлова		
Разраб.	Егорова		
Инж.	Солита		

3.407.1-167.2-003

Пояса С5, С6
Спецификация

Стадия	Лист	Листов
Р	2	2

ЭНЕРГОСЕТЬПРОЕКТ
Северо-Западное отделение
Ленинград

Копировал | Формат А4

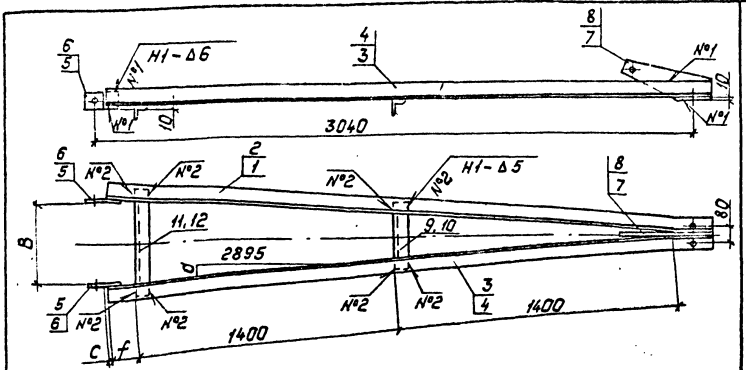

Обозначение	Марка	B мм	d мм	f мм	c мм	Масса, кг
3.407.1-167.2-004СБ	С7	445	223.5	100	4	53,3
-01	С8	800	401	120	3	57.5

1. Электроды Э42А ГОСТ 9467-75
2. Сварные швы по ГОСТ 5264-80

Спецификацию см. лист 2.

Инв.№ подл. | Подпись и дата | Взам.инв.№

Зав.НИПКЭС	Гарелов		20.06.89
ГИП	Пинчук		20.06.89
Рук.гр.	Гальперин		20.06.89
Н.контр.	Орлова		20.06.89
Проверил	Богарад		20.06.89
Инж.	Салита		20.06.89

3.407.1-167.2-004СБ

Пояса С7, С8
Сборочный чертеж

Стадия	Масса	Масштаб
Р	см. табл.	—

Лист 1 | Листов 2

„Энергосетьпроект"
Севера-Западное отделение
Ленинград

Копировал: Польс

2684/В
Формат: А4

Формат	Зона	Поз	Обозначение	Наименование	Кол. на —	Кол. на 01		Примечание
				Документация				
А4			3.407.1-167.0-00 ТО	Техническое описание	X	X		
А4			3.407.1-167.2-004 СБ	Сборочный чертеж	X	X		
				Детали				
А4		1	3.407.1-167.2-007	Пояс М4	1			
А4		2	-01	Пояс М5		1		
А4		3	-02	Пояс М6	1			
А4		4	-03	Пояс М7		1		
А4		5	3.407.1-167.2-011 -02	Пластина М13	2			
А4		6	-03	Пластина М14		2		
А4		7	3.407.1-167.2-012	Пластина М15	1			
А4		8	-01	Пластина М16		1		
				Материалы				
				Уголок 75×75×6 ГОСТ 8509-86 / Ст3пс6 ТУ 14-1-3023-80				
		9		L=360	1			2,5 кг
		10		L=530		1		3,7 кг
		11		L=580	1			4,0 кг
		12		L=920		1		6,3 кг

Инв. № подл. | Подпись и дата | Взам. инв. №

Зав. НИЛКЭС	Горелов		20.06.89
ГИП	Пинчук		20.06.89
Рук. гр.	Гальперин		20.06.89
Н. контр.	Орлова		20.06.89
Провери.	Богорад		20.06.89
Инж.	Салита		20.06.89

3.407.1-167.2-004

Пояса С7, С8 Спецификация

Стадия	Лист	Листов
Р	2	2

ЭНЕРГОСЕТЬПРОЕКТ
Северо-Западное отделение
Ленинград

копир. Анисэ

формат А4

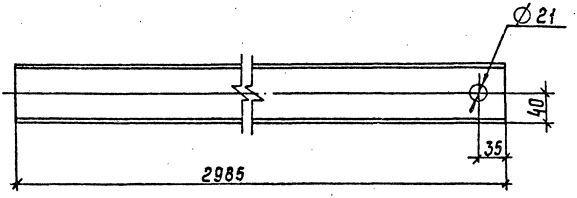

				3.407.1-167.2-005			
				Пояс М1	Стадия	Масса	Масштаб
					Р	21,0	1:5
					Лист	Листов	
Зав.пр.мастер	Горелов			Швеллер 8 ГОСТ 8240-72 / ВСТ3псб ТУ14-1-3023-80 L=2985	ЭНЕРГОСЕТЬПРОЕКТ Северо-Западное отделение Ленинград		
Гип	Пинчук						
Рук.гр.	Гальперин						
Н.контр.	Орлова						
Провер.	Богорад						
Инж.	Салита						

Инв. № подл. | Подпись и дата | Взам. инв. №

Копир. Сост. Формат А4 2684

3.407.1-167.2-006

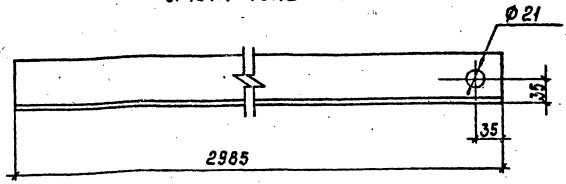

3.407.1-167.2-006-01 – зеркальное отражение.
Остальное – см. 3.407.1 167.2 006

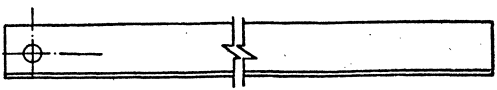

Обозначение	Марка
3.407.1-167.2-006	М2
-01	М3

Инв.№ подл. | Подпись и дата | Взам.инв.№

Зав.лаб.	Гоголев		
ГИП	Пинчук		
Рук.гр.	Гальперин		
Н.контр.	Волова		
Разраб.	Богорад		
Инж.	Салита		

3.407.1-167.2-006

Пояса М2, М3.

Стадия	Масса	Масштаб
Р	20,6	1:5
Лист	Листов	

Уголок 75×75×6 ГОСТ 8509-86 / ВСт3пс6 ТУ14-1-3023-80 / L=2985

ЭНЕРГОСЕТЬПРОЕКТ Северо-Западное отделение Ленинград

Копир. Сог

Формат А4

3.407.1-167.2-007
3.407.1-167.2-007-01

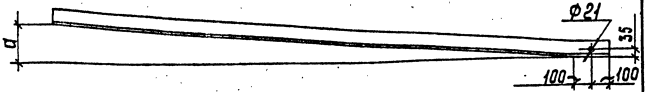

Развертка

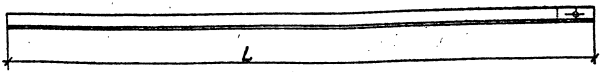

Исп. 02, 03 соответственно зеркальное отражение исп. —, 01 Остальное см. 3.407.1-167.2-007 исп —, 01.

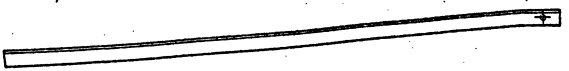

Обозначение	Марка	L мм	a мм	Масса кг
3.407.1-167.2-007	М4	3100	223,5	21,4
-01	М5	3120	401,0	21,5
-02	М6	3100	223,5	21,4
-03	М7	3120	401,0	21,5

Инв.№подл. | Подпись и дата | Взам.инв.№

Разработ.	Горелов		21.11.89
ГИП	Пинчук		21.11.89
Рук.гр.	Гальперин		21.11.89
Н.контр.	Орлова		21.11.89
Проверил	Богорад		21.11.89
ИНЖ.	Салита		21.11.89

3.407.1-167.2-007

Пояса М4 ÷ М7

Уголок 75х75х6 ГОСТ 8509-86 / Ст3пс6 ТУ 14-1-3023-80 / L см. табл.

Стадия	Масса	Масштаб
Р	см. табл.	—
Лист	Листов	

ЭНЕРГОСЕТЬПРОЕКТ
Северо-Западное отделение Ленинград

Копир. Сов

Формат А4

2684/3

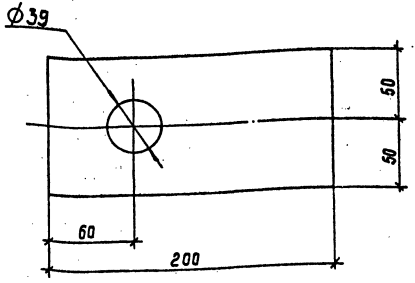

				3.407.1 – 167.2 – 008			
					Стадия	Масса	Масштаб
Зав.НИЛКЭС	Горелов		20.06.84	Пластина М8	Р	0,9	1:2,5
ГИП	Пинчук		20.06.84		Лист	Листов	
Рук. гр.	Гальперин		20.06.84				
Н.контр.	Орлова		20.06.84	Полоса 6×100 ГОСТ 103-76 / ВСт3пс6ТУ14-1-3023-80	ЭНЕРГОСЕТЬПРОЕКТ Северо-Западное отделение Ленинград		
Провер.	Богорад		20.06.84				
Инж.	Салита		20.06.84	L=200			

Инв. № подл. | Подпись и дата | Взам. инв. №

Копир. Сок

Формат А4 2684/3

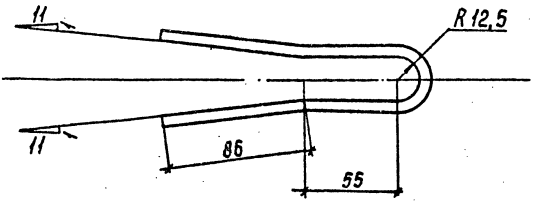

Развертка

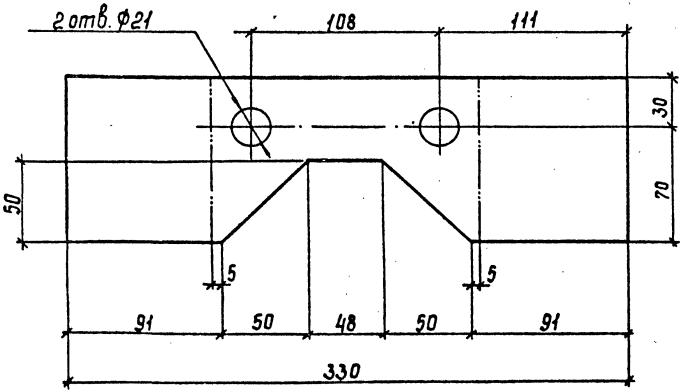

1. Гнуть в горячем состоянии.

Изм.	Лист	Подпись и дата	Взам. инв. №				
				3.407.1-167.2-009			
				Пластина М 9	Стадия	Масса	Масштаб
					Р	1,3	1:2,5
					Лист	Листов	
Гл. инж.	Горелов			Полоса 6×100 ГОСТ 103-76	ЭНЕРГОСЕТЬПРОЕКТ		
Гип	Пинчук			L=330 ВСт3пс6ТУ14-1-3023-80	Северо-Западное отделение		
Рук. гр.	Гальперин				Ленинград		
Н. контр.	Орлова						
Провер.	Логинова						
Инж.	Богорад						

Копир. Кол. Формат А4

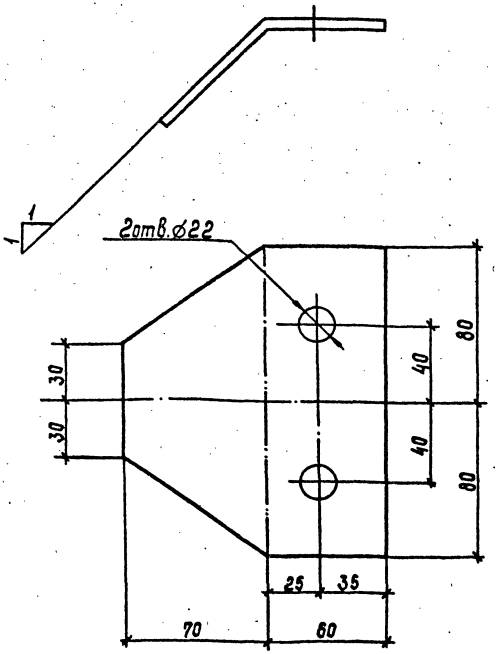

1. Гнуть в горячем состоянии

				3.407.1-167.2-010			
Зав.Нулкэ	Горелов			Пластина М10	Стадия	Масса	Масштаб
ГИП	Пинчук				Р	1,1	1:2
Рук гр	Гальперин				Лист	Листов	
Н.контр	Орлова			Полоса 6 х 130 ГОСТ 103-76	ЭНЕРГОСЕТЬПРОЕКТ		
Провер	Малина			L=160 ВСт3псб ТУ14-1-3023-80	Северо-Западное отделение Ленинград		
Инж	Богорад						

Копир Сов. Формат А4

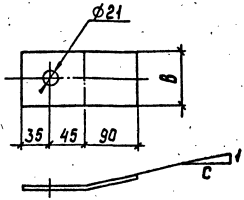

Обозначение	Марка	C мм	B мм	Масса кг
3.407.1-167.2 -011	М11	14	100	0,8
-01	М12	8	100	0,8
-02	М13	14	80	0,6
-03	М14	8	80	0,6

Гнуть в горячем состоянии.

Инв. № подл. | Подпись и дата | Взам. инв. №

				3.407.1-167.2-011
Гл. инж.	Гарелов		20.06.89	Пластины М11 ÷ М14
ГИП	Пунчук		20.06.89	
Рук. гр.	Гольперин		20.06.89	
Н. контр.	Орлова		20.06.89	
Пробер.	Богорад		20.06.89	Полоса 6×B ГОСТ 103-76 / Ст3пс6 ГОСТ 14-1-3023-80, L=170
Инж.	Салита		20.06.89	

Стадия	Масса	Масштаб
Р	см. табл.	—
Лист	Листов	

Энергосетьпроект
Северо-Западное отделение
Ленинград

Копир. Сок

Формат А4 2684/13

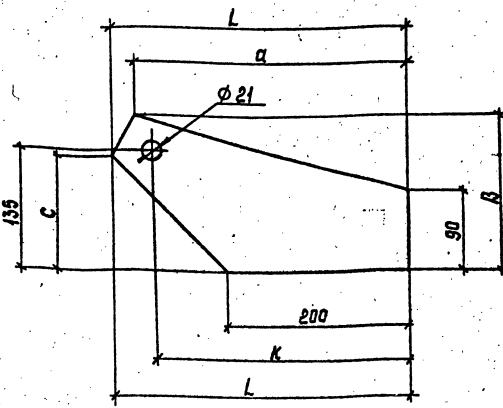

Обозначение	Марка	Размеры, мм					Масса кг
		a	c	K	B	L	
3.407.1-167.2-012	М 15	300	130	280	175	325	2,8
-01	М 16	400	120	375	170	420	3,3

Инв.№подл. | Подпись и дата | Взам.инв.№

Зав.лаб.	Горелов		20.06.89
ГИП	Пинчук		20.06.89
Рук.гр.	Гольперин		20.06.89
Н.контр.	Орлова		20.06.89
Пробер.	Богорад		20.06.89
Инж.	Солита		20.06.89

3.407.1-167.2-012

Пластины М 15, М 16

Лист 10×В ГОСТ 18903-74
ВСт3пс6 ТУ14-1-3023-80
L=см.табл.

Стадия	Масса	Масштаб
Р	см. табл.	—
Лист	Листов	

Энергосетьпроект
Северо-Западное отделение
Ленинград

Копир. Сок

Формат А4 26841/3

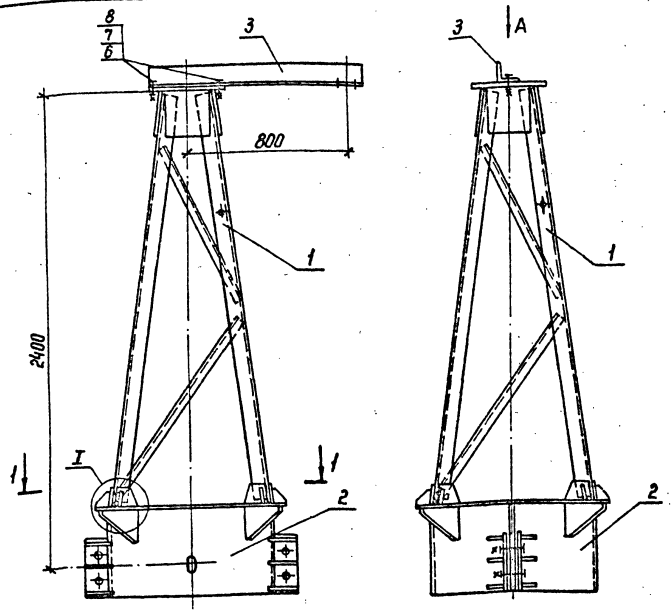

1. Сварные швы по ГОСТ 5264-80
2. Электроды Э42А ГОСТ 9467-75

Спецификацию см. лист 3

Зав. комкс	Горелов		
ГИП	Пинчук		
Нач. гр	Гольперин		
Контр	Орлова		
Инженер	Логинова		
Инженер	Солита		

3.407.1 - 167.2 - 013 СБ

Трассостойка С9
Сборочный чертеж

Стадия	Масса	Масштаб
Р	271,9	1:20 1:5

Лист 1 | Листов 3

ЭНЕРГОСЕТЬПРОЕКТ
Северо-Западное отделение
Ленинград

Подпись и дата | Взам. инв. №

Копир. Мата

Формат А4

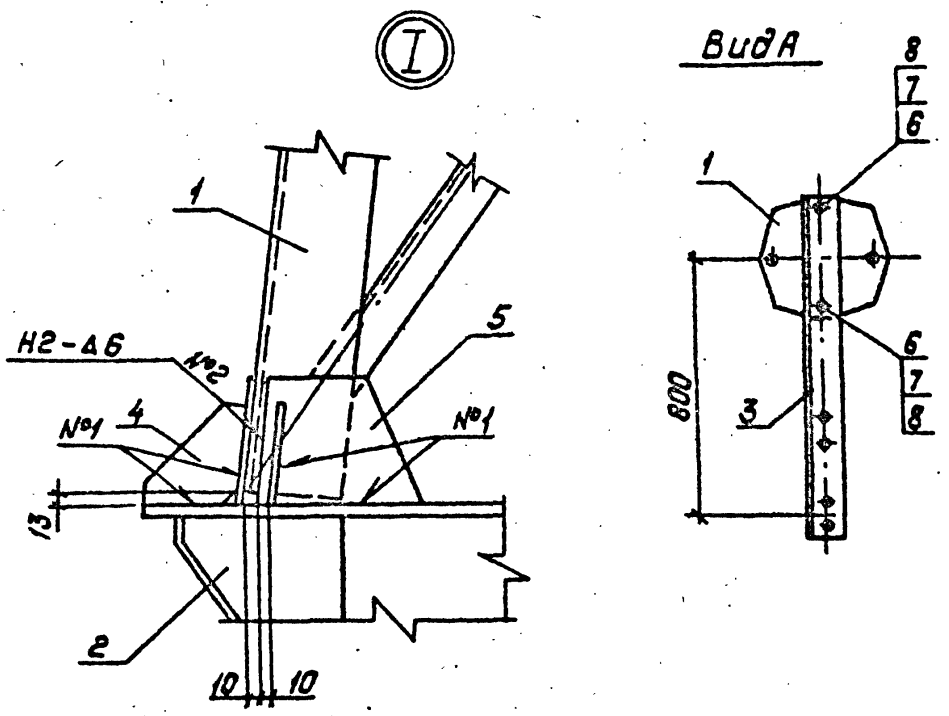

1 — 1

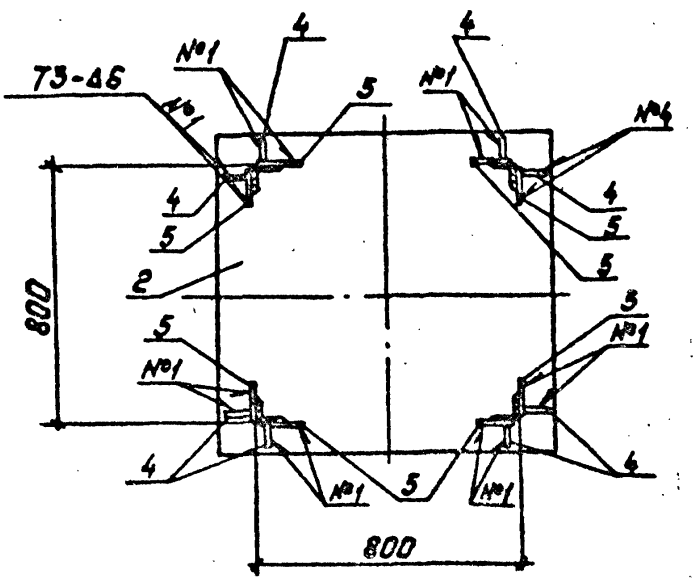

3.407.1-167.2-013СБ

Лист 2

Формат	Зона	Поз.	Обозначение	Наименование	Кол.	Примечание
				Документация		
А4			3.407.1-167.0-00 ТО	Техническое описание		
А4			3.407.1-167.2-013 СБ	Сборочный чертеж		
				Сборочные единицы		
А4		1	3.407.1-167.2-015 СБ	Пояс С11	1	
А4		2	3.407.1-167.2-017 СБ	Стакан С13	1	
				Детали		
А4		3	3.407.1-167.2-035	Консоль для плавки гололеда М21	1	
А4		4	3.407.1-167.2-036	Пластина М22	8	
А4		5	3.407.1-167.2-037	Пластина М23	8	
				Стандартные изделия		
		6		Болт М20-8g×70.46 / ГОСТ 7798-70	2	0,24 кг
		7		Гайка М20-7Н.4 / ГОСТ 5915-70	2	0,06 кг
		8		Шайба 20-004 / ГОСТ 11371-78	4	0,02 кг

Инв. № подл. | Подпись и дата | Взам. инв. №

Зав. лаб.	Горелов		20.06.89
ГИП	Линчук		20.06.89
Рук. гр.	Гальперин		20.06.89
Н. контр.	Орлова		20.06.89
Проверил	Логинова		20.06.89
Инженер	Салита		20.06.89

3.407.1-167.2-013

Трассостойка С9
Спецификация

Стадия	Лист	Листов
Р	3	3

ЭНЕРГОСЕТЬПРОЕКТ
Северо-Западное отделение
Ленинград

Копировал | Формат А4

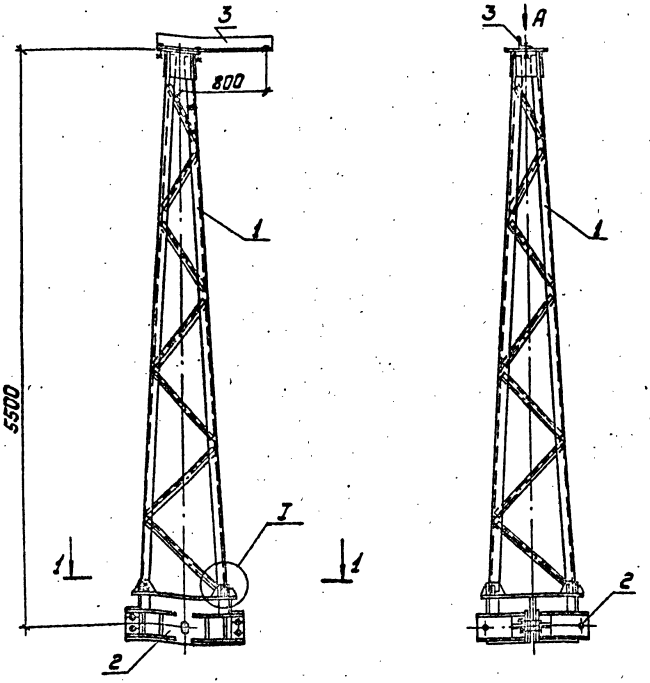

1. Сварные швы по ГОСТ 5264-80
2. Электровы Э42А ГОСТ 9467-75
Спецификацию см. лист 3

Зав.КИПиЭС	Горелов		20.06.89
ГИП	Пинчук		20.06.89
Рук.гр.	Гольперин		20.06.89
Н.контр.	Орлова		20.06.89
Проверил	Логинова		20.06.89
Инж.	Салита		20.06.89

3.407.1-167.2-014 СБ

Трассостойка С10
Сборочный чертеж

Стадия	Масса	Масштаб
Р	515.9	1:40 1:5
Лист 1	Листов 3	

„Энергосетьпроект"
Северо-Западное отделение
Ленинград

2684/3

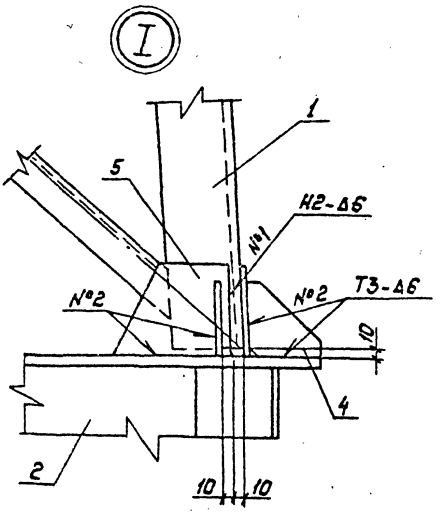

Вид А

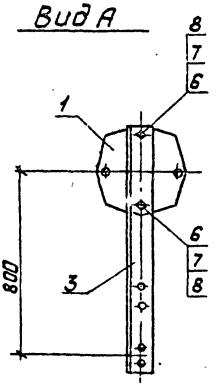

1 — 1

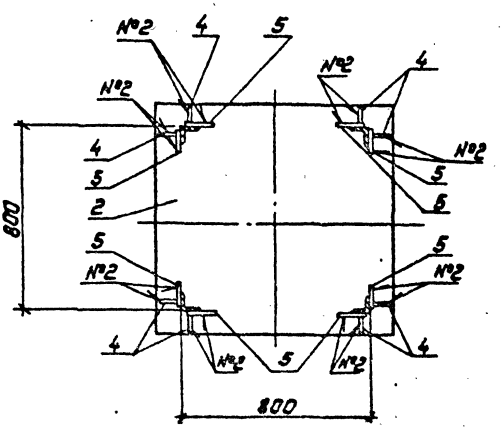

Инв. № подл. | Подпись и дата | Взам. инв. №

Формат	Зона	Поз.	Обозначение	Наименование	Кол.	Примечание
				Документация		
А4			3.407.1-167.0-00 ТО	Техническое описание		
А4			3.407.1-167.2-014 СБ	Сборочный чертеж		
				Сборочные единицы		
А4		1	3.407.1-167.2-016 СБ	Пояс С12	1	
А4		2	3.407.1-167.2-018 СБ	Стакан фазовый С14	1	
				Детали		
А4		3	3.407.1-167.2-035	Консоль для плавки гололеда М21	1	
А4		4	3.407.1-167.2-036	Пластина М22	8	
А4		5	3.407.1-167.2-037	Пластина М23	8	
				Стандартные изделия		
		6		Болт М20-8д×70.46 / ГОСТ 7798-70	2	0.24 кг
		7		Гайка М20-7Н.4 / ГОСТ 5915-70	2	0.06 кг
		8		Шайба 20-004 / ГОСТ 11371-78	4	0.02 кг

Зав. инж. эс.	Горелов		
ГИП	Пинчук		
Рук. гр.	Гальперин		
Н. контр.	Долова		
Подбор.	Логинова		
Инженер	Салита		

3.407.1-167.2-014

Тросостойка С10
Спецификация

Стадия	Лист	Листов
Р	3	3

ЭНЕРГОСЕТЬПРОЕКТ
Северо-Западное отделение
Ленинград

копир. Янив

формат А4

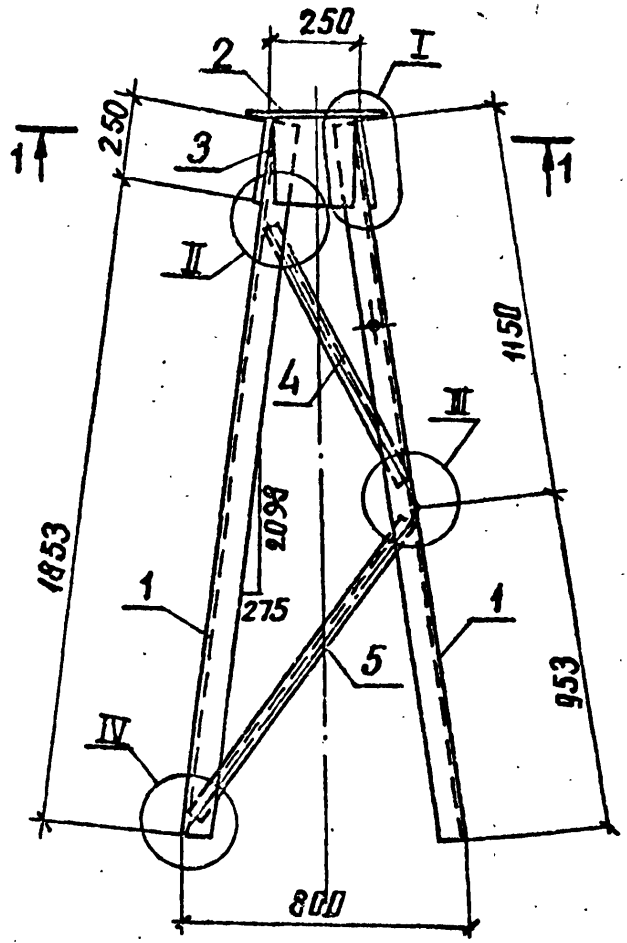

1–1

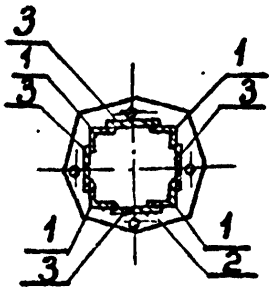

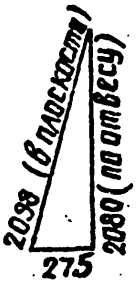

1. Сварные швы по ГОСТ 5264-80
2. Электроды Э42А ГОСТ 9467-75

Спецификацию см. лист 3

Инв. № подл. | Подпись и дата | Взам. инв. №

Зав. лабор.	Горелов		20.06.89
ГИП	Левчук		20.06.89
Рук. гр.	Гольдберг		20.06.89
Н. контр.	Орлова		20.06.89
Проверил	Логинова		20.06.89
Инженер	Салита		20.06.89

3.407.1-167.2-015 СБ

Пояс С11
Сборочный чертеж

Стадия	Масса	Масштаб
Р	99,6	1:20 1:10
Лист 1	Листов 3	

ЭНЕРГОСЕТЬПРОЕКТ
Северо-Западное отделение
Ленинград

копир. Анисф

формат А4

2684/3

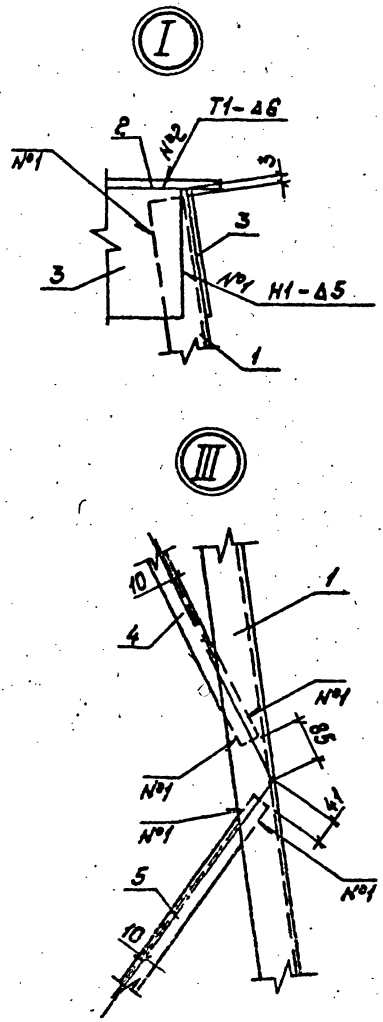

Инв.№ подл. | Подпись и дата | Взам.инв.№

3.407.1-167.2-015 С6

Лист 2

Копировал: Польс

2684/3 Формат: А4

Формат	Зона	Поз.	Обозначение	Наименование	Кол.	Примечание
				Документация		
А4			3.407.1-167.0-00 ТО	Техническое описание		
А4			3.407.1-167.2-015 СБ	Сборочный чертеж		
				Детали		
А4		1	3.407.1-167.2-038	Пояс М24	4	
А4		2	3.407.1-167.2-039	Пластина М26	1	
				Материалы		
		3		Лист $\frac{6\times230\ ГОСТ19903-74}{ВСт3пс6ТУ14-1-3023-80}$ L=250	4	2,7кг
		4		Уголок $\frac{35\times35\times4\ ГОСТ8509-86}{ВСт3пс6ТУ14-1-3023-80}$ L=850	4	1,8 кг
		5		Уголок $\frac{35\times35\times4\ ГОСТ8509-86}{ВСт3пс6ТУ14-1-3023-80}$ L=1060	4	2,2кг

Взам. инв. №

Подпись и дата

Инв. № подл.

Инж.	Горслов		
ГИП	Линчук		
Рук. гр.	Гальперин		
Н. контр.	Ирпеев		
Н. отд.	Прохорова		
Инженер	Самита		

3.407.1-167.2-015

Пояс С11
Спецификация

Стадия	Лист	Листов
Р	3	3

ЭНЕРГОСЕТЬПРОЕКТ
Северо-Западное отделение
Ленинград

Копир. [illegible]

Формат А4

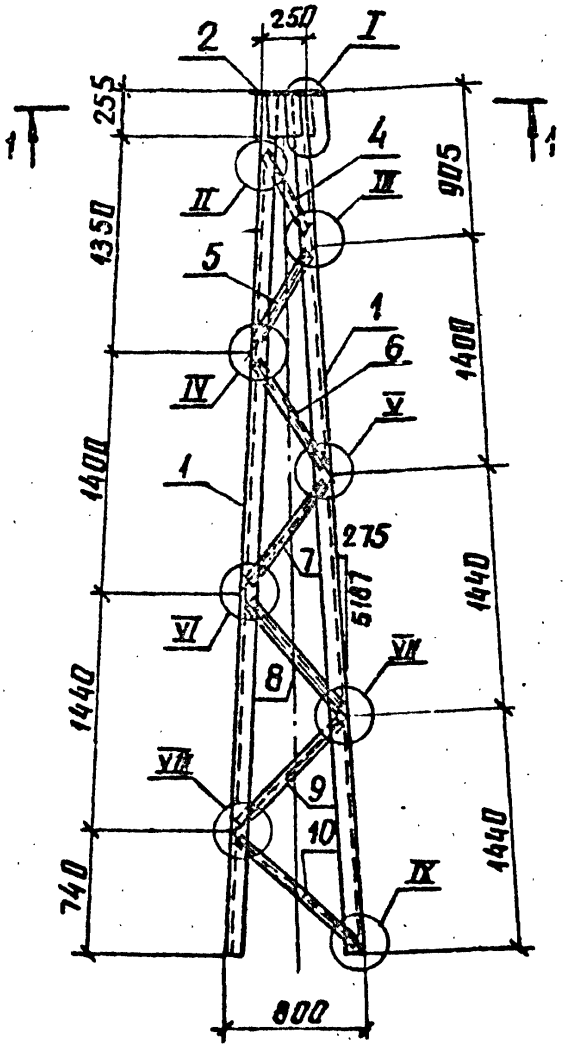

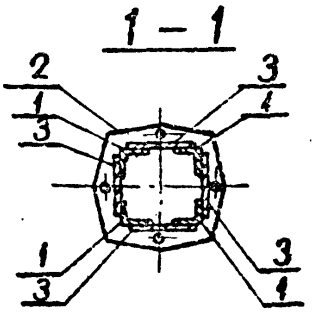

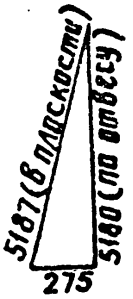

1. Сварные швы по ГОСТ 5264-80
2. Электроды Э42А ГОСТ 9467-75

Спецификацию см. лист 4

Инв. № подл. | Подпись и дата | Взам. инв. №

Заказчик	Горелов		
ГИП	Пинчук		
Рук. гр.	Гельперин		
Н. контр.	Долова		
Проверил	Лосинова		
Инженер	Салита		

3.407.1-167.2-016 СБ

Пояс С 12
Сборочный чертеж

Стадия	Масса	Масштаб
Р	2148	1:40 1:10
Лист 1	Листов 4	

ЭНЕРГОСЕТЬПРОЕКТ
Северо-Западное отделение
Ленинград

Копир Лист Формат А4

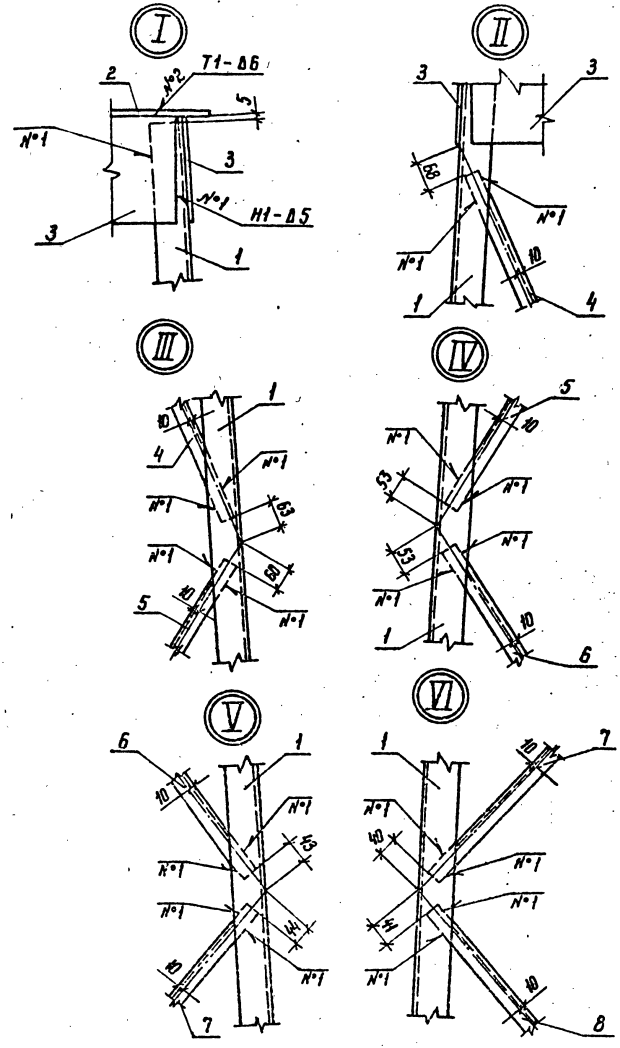

Инв.№ подл. | Подпись и дата | Взам. инв.№

3.407.1-167.2-016 СБ	Лист 2

Копир. Наташа

Формат А4

VII

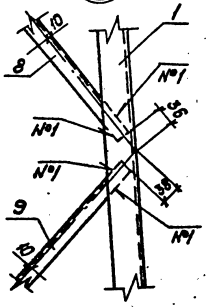

VIII

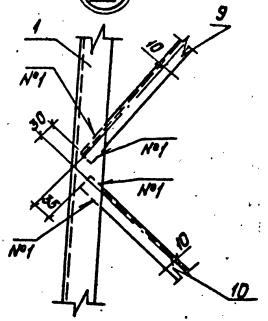

IX

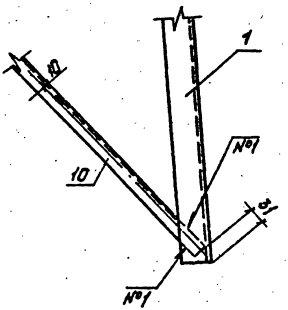

Инв. № подл. | Подпись и дата | Взам. инв. №

Копировал: Польс

2684/3
Формат: А4

Формат	Зона	Поз.	Обозначение	Наименование	Кол.	Примечание
				Документация		
А4			3.407.1-167.0-00 ТО	Техническое описание		
А4			3.407.1-167.2-016 СБ	Сборочный чертеж		
				Детали		
А4		1	3.407.1-167.2-038-01	Пояс М25	4	
А4		2	3.407.1-167.2-039	Пластина М26	1	
				Материалы		
		3		Лист $\frac{6\times230\ ГОСТ\ 19903-74}{ВСт3пс6\ ТУ14-1-3023-80}$ L=250	4	2.7 кг
				Уголок $\frac{35\times35\times4\ ГОСТ\ 8509-86}{ВСт3пс6\ ТУ14-1-3023-80}$		
		4		L = 590	4	1.2 кг
		5		L = 685	4	1.4 кг
		6		L = 740	4	1.5 кг
		7		L = 795	4	1.7 кг
		8		L = 880	4	1.8 кг
		9		L = 910	4	1.9 кг
		10		L = 995	4	2.1 кг

Взам. инв. №

Подпись и дата

Инв. № подл.

Гл. инж.	Горелов		
Н.П.	Пинчук		
Гл. инж.	Гольдсвит		
Инж.	Орлова		
Инж.	Лазарева		
Инж.	Сапожко		

3.407.1-167.2-016

Пояс С12
Спецификация

Стадия	Лист	Листов
Р	4	4

ЭНЕРГОСЕТЬПРОЕКТ
Северо-Западное отделение
Ленинград

копир Анисб

формат А4

2/84/3

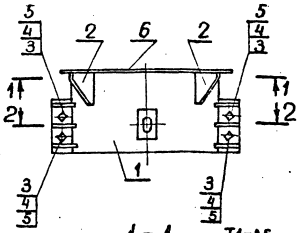

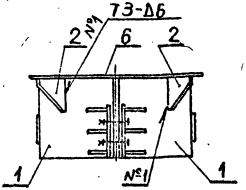

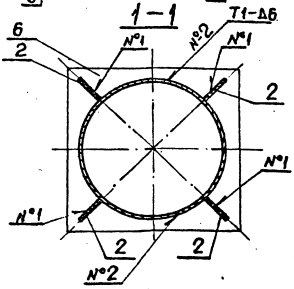

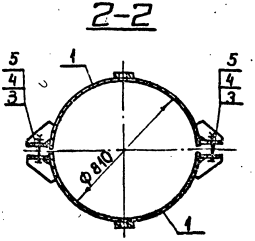

1. Электроды Э42А ГОСТ 9467-75
2. Сварные швы по ГОСТ 5264-80
Спецификацию см. лист 2

Зав. НИЛКЖ	Городов		
ГИП	Пинчук		
Рук. гр.	Гольцерин		
Н. контр.	Орлова		
Проверил	Логинова		
Конструктор	Сидина		

3.407.1-167.2-017 СБ

Стакан С13
Сборочный чертеж.

Стадия	Масса	Масштаб
Р	154.2	1:20
Лист 1	Листов 2	

ЭНЕРГОСЕТЬПРОЕКТ
Северо-Западное отделение
Ленинград

Копир. Янич

Формат А4

Формат	Зона	Поз.	Обозначение	Наименование	Кол.	Примечание
				Документация		
А4			3.407.1-167.0-00ТО	Техническое описание		
А4			3.407.1-167.2-017СБ	Сборочный чертеж		
				Сборочные единицы		
А4		1	3.407.1-167.2-026СБ	Полухомут С24	2	
				Детали		
А4		2	3.407.1-167.2-040	Пластина М27	4	
				Стандартные изделия		
		3		Болт М30-8д х 130.46 / ГОСТ 7798-70	4	0.97кг
		4		Гайка М30-7Н.4 / ГОСТ 5915-70	4	0.22кг
		5		Шайба 30-004 / ГОСТ 11371-78	8	0.07кг
				Материалы		
		6		Лист 10 х 960 ГОСТ 19903-74 / ВСт3пс6ТУ14-1-3023-80 L=960	1	72,3кг

Зав. НИЛКС	Горелов		20.06.89
ГИП	Пинчук		20.06.89
Рук. гр.	Гальперин		20.06.89
Н. контр.	Орлова		20.06.89
Проверил	Логинова		20.06.89
Инж.	Салита		20.06.89

3.407.1-167.2-017

Стакан С13
Спецификация

Стадия	Лист	Листов
Р	2	2

„ЭНЕРГОСЕТЬПРОЕКТ"
Северо-Западное отделение
Ленинград

Взам. инв. №
Подпись и дата
Инв. № подл.

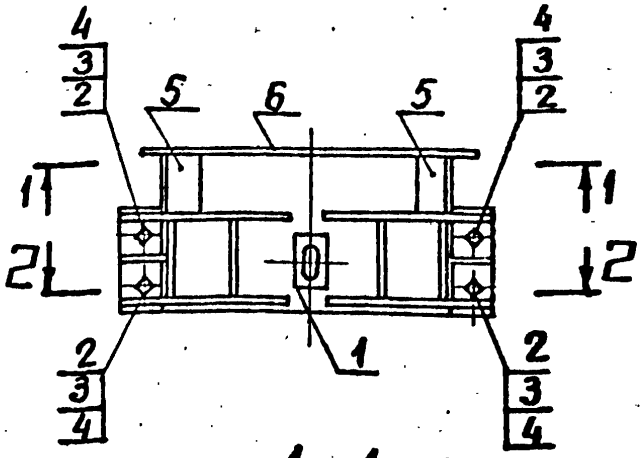

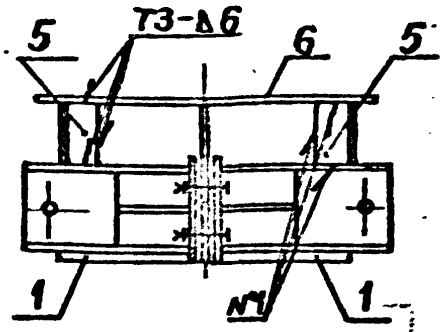

1–1

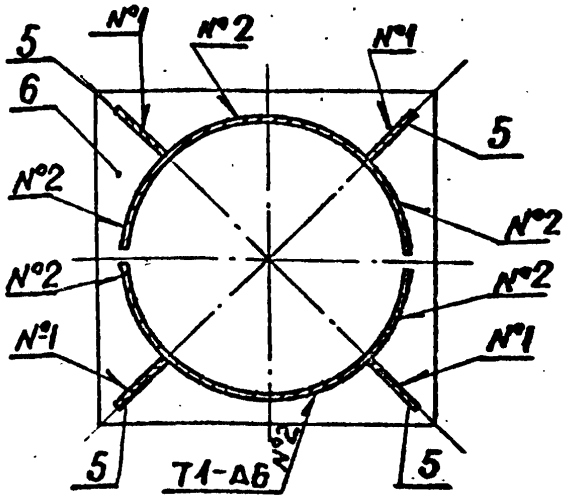

2–2

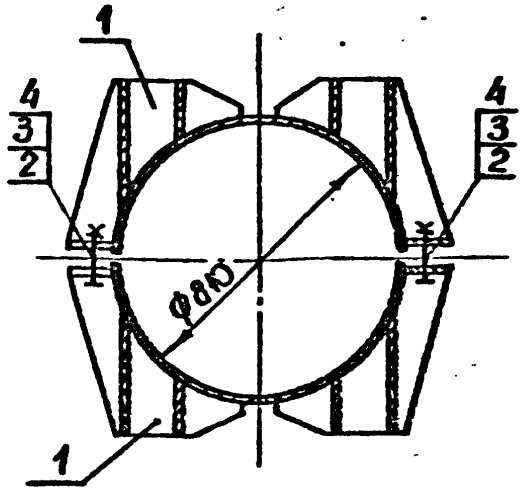

1. Электроды Э42А ГОСТ 9467-75
2. Сварные швы по ГОСТ 5264-80

Спецификацию см. лист 2.

				3.407.1-167.2-018 СБ			
				Стакан фазовый С14 Сборочный чертеж	Стадия	Масса	Масштаб
Зав.НИМЭО	Горелов		20.06.89		Р	283.0	1:20
ГИП	Пинчук		20.06.89		Лист 1	Листов 2	
Рук.гр.	Гальперин		20.06.89		ЭНЕРГОСЕТЬПРОЕКТ Северо-Западное отделение Ленинград		
Н.контр.	Орлова		20.06.89				
Проверил	Логинова		20.06.89				
Инженер	Салита		20.06.89				

Инв.№ подл. | Подпись и дата | Взам.инв.№

копир. Анися

формат А4

2684/2

Формат	Зона	Поз.	Обозначение	Наименование	Кол.	Примечание
				Документация		
А4			3.407.1-167.0-00 ТО	Техническое описание		
А4			3.407.1-167.2-018 СБ	Сборочный чертеж		
				Сборочные единицы		
А4		1	3.407.1-167.2-027 СБ-01	Полухомут фазовый С26	2	
				Стандартные изделия		
		2		Болт М30-8g×130.46 / ГОСТ 7798-70	4	0.97кг
		3		Гайка М30-7Н.4 / ГОСТ 5915-70	4	0.22кг
		4		Шайба 30-004 / ГОСТ 11371-78	8	0.07кг
				Материалы		
		5		Полоса 10×170 ГОСТ 103-76 / ВСт3пс6ТУ14-1-3023-80 L=190	4	2,5кг
		6		Лист 10×960 ГОСТ 19903-74 / ВСт3пс6ТУ14-1-3023-80 L=960	1	72,3кг

Взам.инв.№ | Подпись и дата | Инв.№ подл.

Зав.НИЛ	Горелов		
Гип	Пинчук		
Рук.гр.	Гальперин		
Н.контр.	Орлова		
[illegible]	[illegible]		
[illegible]	[illegible]		

3.407.1-167.2-018

Стакан фазовый С14.
Спецификация

Стадия	Лист	Листов
Р	2	2

„Энергосетьпроект"
Северо-Западное отделение
Ленинград

2024/3

Копировал [illegible]

Формат А4

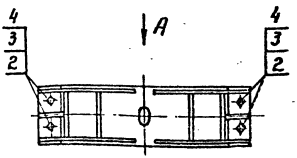

Вид А

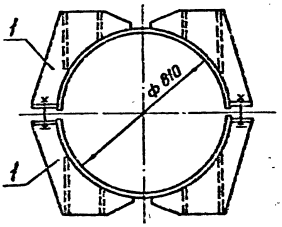

Формат	Зона	Поз.	Обозначение	Наименование	Кол.	Примечание
				Документация		
А4			3.407.1 - 167.0 - 00 ТО	Техническое описание		
А4			3.407.1 - 167.2 - 019 СБ	Сборочный чертеж		
				Сборочные единицы		
А4		1	3.407.1 - 167.2 - 027 СБ	Полухомут фазовый С 25	2	
				Стандартные изделия		
		2		Болт М30-8q × 130.46 / ГОСТ 7798-70	4	0,97 кг
		3		Гайка М 30 - 7Н.4 / ГОСТ 5915-70	4	0,22 кг
		4		Шайба 30 - 004 / ГОСТ 11371-78	8	0,07 кг

Зав. НИЛКЭС	Горелов		
ГНП	Пинчук		
Рук. гр.	Гальперин		
Н. контр.	Орлова		
Проверил	Логинова		
Инженер	Салита		

3.407.1 - 167.2 - 019 СБ

Хомут фазовый С 15
Сборочный чертеж

Стадия	Масса	Масштаб
Р	160,5	1:20

Лист | Листов

ЭНЕРГОСЕТЬПРОЕКТ
Северо-Западное отделение
Ленинград

Копир. Ноль

Формат А4

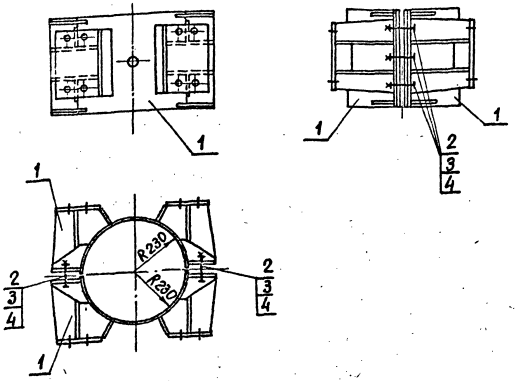

Спецификацию см. лист 2

				3.407.1-167.2-020 СБ			
				Хомут фазовый С16 Сборочный чертеж	Стадия	Масса	Масштаб
					Р	126.0	1:15
					Лист 1	Листов 2	
...в.инж.	Горелов		20.06.89		ЭНЕРГОСЕТЬПРОЕКТ Северо-Западное отделение Ленинград		
...ИП	Пинчук		20.06.89				
...ук.гр.	Гальперин		20.06.89				
...н.конто.	Орлова		20.06.89				
...ро.ерик	Богород		20.06.89				
...инженер	Логинова		20.06.89				

копир. Анисф

формат А4

268413

Формат	Зона	Поз.	Обозначение	Наименование	Кол.	Примечание
				Документация		
А4			3.407.1-167.0-00 ТО	Техническое описание		
А4			3.407.1-167.2-020 СБ	Сборочный чертеж		
				Сборочные единицы		
А4		1	3.407.1-167.2-028 СБ	Полухомут фазовый С27	2	
				Стандартные изделия		
		2		Болт М30-8д×130.46 / ГОСТ 7798-70	6	0,97 кг
		3		Гайка М30-7Н.4 / ГОСТ 5915-70	6	0,22 кг
		4		Шайба 30-004 / ГОСТ 11371-78	12	0,07 кг

Зав. кл.	Горелов		20.06.89
ГИП	Пинчук		20.06.89
Рук. гр.	Гальперин		20.06.89
Н. контр.	Орлова		20.06.89
Проверил	Богорад		20.06.89
Инженер	Логинова		20.06.89

3.407.1-167.2-020

Хомут фазовый С16
Спецификация

Стадия	Лист	Листов
Р	2	2

ЭНЕРГОСЕТЬПРОЕКТ
Северо-Западное отделение
Ленинград

Инв. № подл. | Подпись и дата | Взам. инв. №

Копир. Ната

Формат А4

2684/3

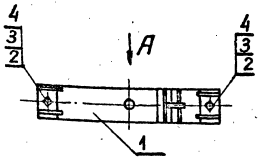

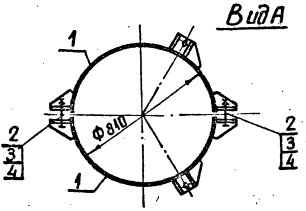

Формат	Зона	Поз.	Обозначение	Наименование	Кол.	Примечание
				Документация		
А4			3.407.1-167.0-00 ТО	Техническое описание		
А4			3.407.1-167.2-021 СБ	Сборочный чертеж		
				Сборочные единицы		
А4		1	3.407.1-167.2-029 СБ	Полухомут тросовый С28	2	
				Стандартные изделия		
		2		Болт М30-8g × 130.46 / ГОСТ 7798-70	2	0,97кг
		3		Гайка М30-7Н.4 / ГОСТ 5915-70	2	0,22кг
		4		Шайба 30-004 / ГОСТ 11371-78	4	0,07кг

Зав. нач.	Горелов		
ГИП	Пинчук		
Рук. гр.	Гольдерин		
Н. контр.	Орлова		
Инж.	Рогинова		
Ст. инж.	Салита		

3.407.1-167.2-021 СБ

Хомут тросовый С17
Сборочный чертеж

Стадия	Масса	Масштаб
Р	39.5	1:20

Лист | Листов

ЭНЕРГОСЕТЬПРОЕКТ
Сьверо-Западное отделение
Ленинград

копир. Анис

формат А4

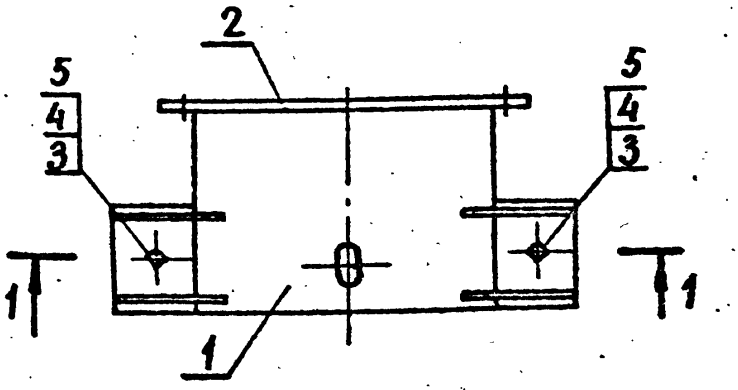

1 – 1

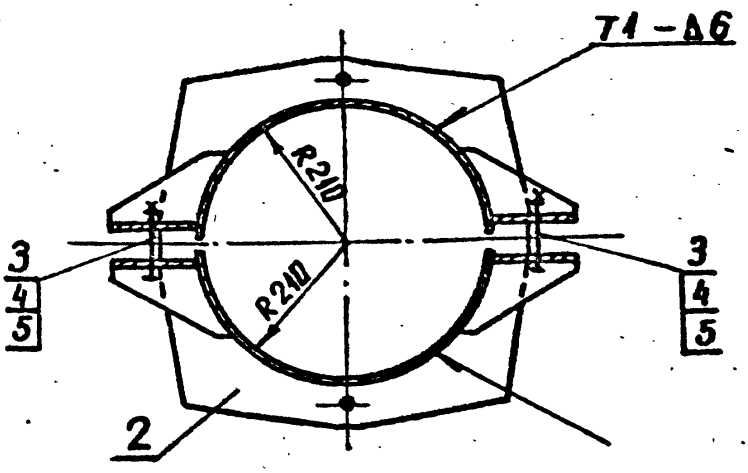

1. Электроды Э42А ГОСТ 9467-75
2. Сварные швы по ГОСТ 5264-80

Спецификацию см. лист 2

Зав. инж.	Горелов			3.407.1-167.2-022 СБ			
ГИП	Панчук			Хомут тросовый С18 Сборочный чертеж	Стадия	Масса	Масштаб
Рук. гр.	Гальперин				Р	63.6	1:10
Н. контр.	Орлова				Лист 1	Листов 2	
Проверил	Богород				ЭНЕРГОСЕТЬПРОЕКТ Северо-Западное отделение Ленинград		
Инженер	Салита						

Инв. № подл. | Подпись и дата | Взам. инв. №

копир. Яниц

формат А1

Формат	Зона	Поз.	Обозначение	Наименование	Кол.	Примечание
				Документация		
А4			3.407.1-167.0-00 ТО	Техническое описание		
А4			3.407.1-167.2-022 СБ	Сборочный чертеж		
				Сборочные единицы		
А4		1	3.407.1-167.2-030 СБ	Полухомут тросовый С29	2	
				Детали		
А4		2	3.407.1-167.2-041	Пластина М28	1	
				Стандартные изделия		
		3		Болт М30-8g×130.46 / ГОСТ 7798-70	2	0,97 кг
		4		Гайка М30-7Н.4 / ГОСТ 5915-70	2	0,22 кг
		5		Шайба 30-004 / ГОСТ 11371-78	4	0,07 кг

Инв.№ подл. | Подпись и дата | Взам. инв.№

Зав.лаб.	Горелов		20.06.89
ГИП	Пинчук		20.06.89
Рук. гр.	Гальперин		20.06.89
Н.контр.	Орлова		20.06.89
Проверил	Богорад		20.06.89
Ст. инж.	Салита		20.06.89

3.407.1-167.2-022

Хомут тросовый С18
Спецификация

Стадия	Лист	Листов
Р	2	2

ЭНЕРГОСЕТЬПРОЕКТ
Северо-Западное отделение
Ленинград

Копир. Ната

Формат А4

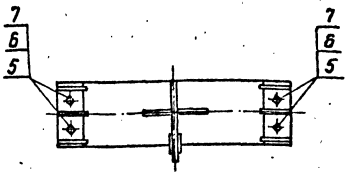

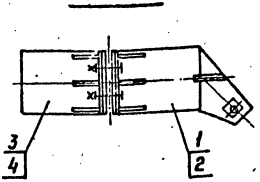

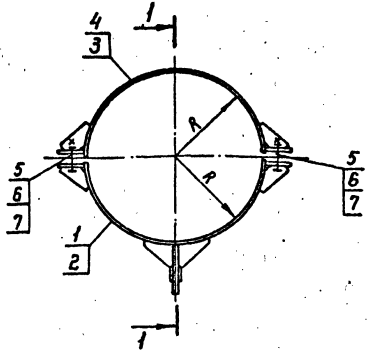

Обозначение	Марка	R мм	Масса кг
3.407.1-167.2-023 СБ	С 19	230	46,6
-01	С 20	405	62,2

Спецификацию см. лист 2

				3.407.1-167.2-023 СБ		
Зав.НИКЭО	Горелов		20.06.89	Хомуты оттяжечные С19, С20. Сборочный чертеж	Стадия	Масса	Масштаб
ГИП	Пинчук		20.06.89		Р	см. табл.	—
Рук. гр.	Гальперин		20.06.89		Лист 1	Листов 2	
Н.контр.	Орлова		20.06.89		ЭНЕРГОСЕТЬПРОЕКТ Северо-Западное отделение Ленинград		
Проверил	Богород		20.06.89				
Инженер	Салита		20.06.89				

Копир. Нота

Формат А4

Инв.№ подл. | Подпись и дата | Взам. инв.№

2684/3

Формат	Зона	Поз.	Обозначение	Наименование	Кол. на —	Кол. на 01		Примечание
				Документация				
А4			3.407.1-167.0-00 ТО	Техническое описание				
А4			3.407.1-167.2-023 сб	Сборочный чертеж				
				Сборочные единицы				
А4		1	3.407.1-167.2-031 СБ	Полухомут оттяжечный С30	1			
А4		2	-01	Полухомут оттяжечный С31		1		
А4		3	3.407.1-167.2-033 СБ	Полухомут С34	1			
А4		4	-01	Полухомут С35		1		
				Стандартные изделия				
		5		Болт М30-8д×130.46 / ГОСТ 7798-70	4	4		0,97 кг
		6		Гайка М30-7Н.4 / ГОСТ 5915-70	4	4		0,22 кг
		7		Шайба 30-004 / ГОСТ 11371-78	8	8		0,07 кг

Взам. инв. №

Подпись и дата

Инв. № подл.

Зав. НИИЭС	Горелов		
ГИП	Пинчук		
Рук. гр.	Ульперин		
Н. контр.	Орлова		
Проверил	Богорад		
Инженер	Солита		

3.407.1-167.2-023

Хомуты оттяжечные С19, С20. Спецификация.

Стадия	Лист	Листов
Р	2	2

ЭНЕРГОСЕТЬПРОЕКТ
Северо-Западное отделение
Ленинград

Копир. Ист.

Формат А4

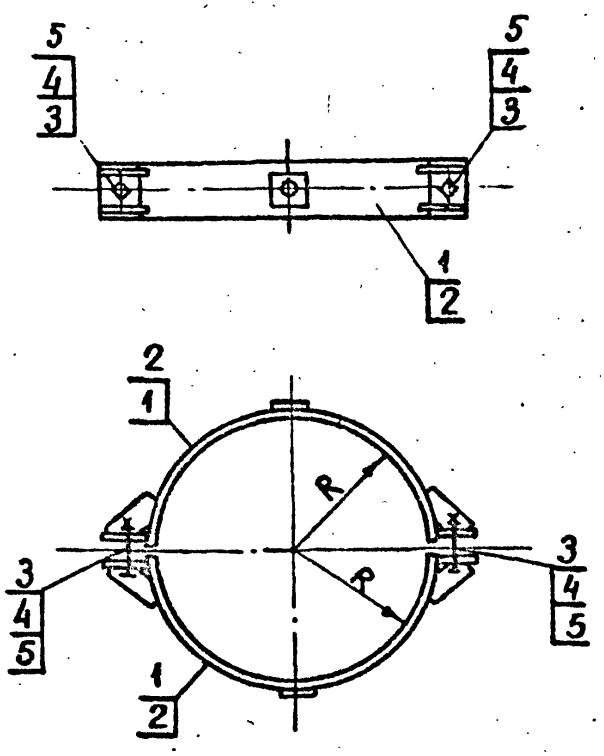

Обозначение	Марка	R мм	Масса кг
3.407.1-167.2-024 СБ	С 21	235	23.9
-01	С 22	405	31.9

Спецификацию см. лист 2

Инв. № подл. | Подпись и дата | Взам. инв. №

Зав. лабор.	Горелов		
ГИП	Линчук		
Рук. гр.	Гольдберин		
Н. контр.	Орлова		
Проверил	Богорад		
Инженер	Селитра		

3.407.1-167.2-024 СБ

Хомуты стопорные С21, С22
Сборочный чертеж

Стадия	Масса	Масштаб
Р	см. табл.	—
Лист 4	Листов 2	

ЭНЕРГОСЕТЬПРОЕКТ
Северо-Западное отделение
Ленинград

копир. Янисяя

Формат А4

Формат	Зона	Поз.	Обозначение	Наименование	Кол. на —	Кол. на 01		Примечание
				Документация				
А4			3.407.1-167.0-00 ТО	Техническое описание	X	X		
А4			3.407.1-167.2-024 СБ	Сборочный чертеж	X	X		
				Сборочные единицы				
А4		1	3.407.1-167.2-032 СБ	Полухомут стопорный С32	2			
А4		2	-01	Полухомут стопорный С33		2		
				Стандартные изделия				
		3		Болт М30-8g×130.46 / ГОСТ 7798-70	2	2		0,97 кг
		4		Гайка М30-7Н.4 / ГОСТ 5915-70	2	2		0,22 кг
		5		Шайба 30-004 / ГОСТ 11371-78	4	4		0,07 кг

Зав. НИЛКЗС	Горелов	[signature]	20.06.89
ГИП	Пинчук	[signature]	20.06.89
Рук. гр.	Гольперин	[signature]	20.06.89
Н. контр.	Орлова	[signature]	20.06.89
Проверил	Богорад	[signature]	20.06.89
Инженер	Салита	[signature]	20.06.89

3.407.1-167.2-024

Хомуты стопорные С21, С22
Спецификация

Стадия	Лист	Листов
Р	2	2

ЭНЕРГОСЕТЬПРОЕКТ
Северо-Западное отделение
Ленинград

Копир. Ната

Формат А4

2684/3

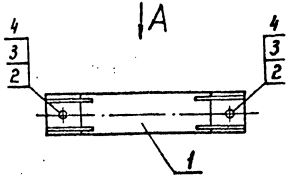

Вид А

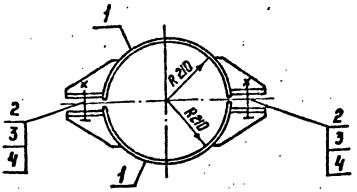

Формат	Зона	Поз.	Обозначение	Наименование	Кол.	Примечание
				Документация		
А4			3.407.1-167,0-00 ТО	Техническое описание		
А4			3.407.1-167.2-025 СБ	Сборочный чертеж		
				Сборочные единицы		
А4		1	3.407.1-167.2-034 СБ	Полухомут С 36	2	
				Стандартные изделия		
		2		Болт М24-8g×130.46 / ГОСТ 7798-70	2	0,58 кг
		3		Гайка М24-7Н.4 / ГОСТ 5915-70	2	0,11 кг
		4		Шайба 24-004 / ГОСТ 11371-78	4	0,03 кг

Зав. филиал	Горелов		20.05.89
ГИП	Пинчук		20.05.89
Рук. гр.	Гальперин		20.05.89
Н. контр.	Орлова		20.05.89
Проверил	Богород		20.05.89
Инженер	Логинова		20.05.89

3.407.1-167.2-025 СБ

Хомут обводной С 23
Сборочный чертеж

Стадия	Масса	Масштаб
Р	15,7	1:15
Лист	Листов	

ЭНЕРГОСЕТЬПРОЕКТ
Северо-Западное отделение
Ленинград

Копир. Ната

Формат А4

Инв. № подл. | Подпись и дата | Взам. инв. №

2684/3

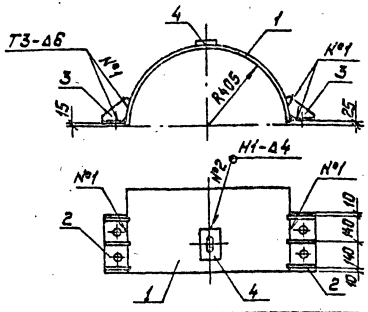

Формат	Зона	Поз.	Обозначение	Наименование	Кол.	Примечание
				Документация		
А4			3.407.1-167.0 – 00 ТО	Техническое описание		
А4			3.407.1-167.2-026 СБ	Сборочный чертеж		
				Детали		
А4		1	3.407.1-167.2-042-01	Пластина М30	1	
А4		2	3.407.1-167.2-045	Пластина М39	2	
А4		3	3.407.1-167.2-048-03	Пластина М46	6	
А4		4	3.407.1-167.2-051	Шайба М50	1	

1. Сварные швы по ГОСТ 5264-80
2. Электроды Э42А, ГОСТ 9467-75
3. В деталях поз. 1,4 необходимо соблюдение соосности отверстий.

Зав. Натков	Горелов		
ГИП	Пинчук		
Рук. гр.	Гальперин		
Н. контр.	Орлова		
Проверил	Логинова		
Инж.	Салита		

3.407.1-167.2-026 СБ

Полухомут С24
Сборочный чертеж

Стадия	Масса	Масштаб
Р	35,5	1:20

Лист | Листов

„ЭНЕРГОСЕТЬПРОЕКТ"
Северо-Западное отделение
Ленинград

Копировал Сидор

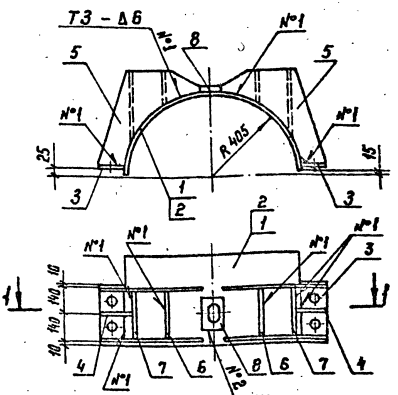

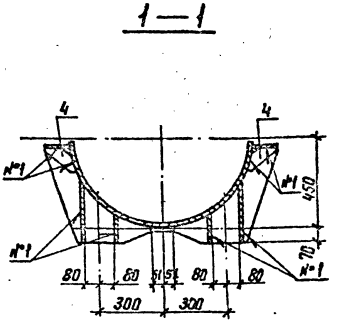

Обозначение	Марка	Масса кг
3.407.1 - 167.2 - 027 СБ	С 25	87.6
-01	С 26	97.7

1. Сварные швы по ГОСТ 5264-80
2. Электроды Э42А, ГОСТ 9467-75
3. В деталях поз. 1,8 необходимо соблюдение соосности отверстий.

Спецификацию см. лист 2

Зав. инж.	Горелов			3.407.1 - 167.2 - 027 СБ			
ГИП	Пинчук			Полухомуты фазовые С 25, С 26. Сборочный чертеж	Стадия	Масса	Масштаб
Рук. гр.	Гольперин				Р	см. табл.	—
Н. контр.	Орлова				Лист 1	Листов 2	
Проверил	Логанова				ЭНЕРГОСЕТЬПРОЕКТ Севера-Западное отделение Ленинград		
Инженер	Салита						

Взам. инв. N | Подпись и дата | Инв. № подл.

Копир. Нагр. Формат А4

Формат	Зона	Поз.	Обозначение	Наименование	Кол. на —	Кол. на 01		Примечание
				Документация				
А4			3.407.1-167.0-00 ТО	Техническое описание				
А4			3.407.1-167.2-027 СБ	Сборочный чертеж				
				Детали				
А4		1	3.407.1-167.2-042-01	Пластина М30		1		
А4		2	3.407.1-167.2-043-04	Пластина М35	1			
А4		3	3.407.1-167.2-045	Пластина М39	2	2		
А4		4	3.407.1-167.2-048-03	Пластина М46	2	2		
А4		5	3.407.1-167.2-049	Пластина М47	4	4		
А4		6	3.407.1-167.2-050	Пластина М48	2	2		
А4		7	-01	Пластина М49	2	2		
А4		8	3.407.1-167.2-051	Шайба М50		1		

Зав.КИЛЭО	Горелов		20.06.89
ГИП	Пинчук		20.06.89
Рук.гр.	Гольперин		20.06.89
Н.контр.	Орлова		20.06.89
Проверил	Логинова		20.06.89
Инженер	Салита		20.06.89

3.407.1-167.2-027

Полухомуты фазовые С25, С26. Спецификация.

Стадия	Лист	Листов
Р	2	2

ЭНЕРГОСЕТЬПРОЕКТ
Северо-Западное отделение
Ленинград

Копир. Ната

Формат А4

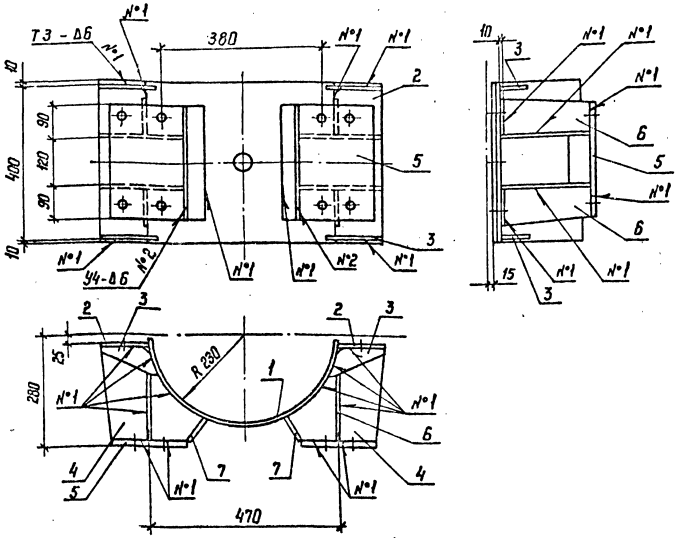

1. Электроды Э42А, ГОСТ 9467-75
2. Сварные швы по ГОСТ 5264-80

Спецификацию см. лист 2

				3.407.1-167.2-028 СБ		
Зав.нимэз	Горелов		20.06.89	Полухомут фазовый С27 Сборочный чертеж	Стадия	Масса	Масштаб
ГИП	Пинчук		20.06.89		Р	59,0	1:10
Рук. гр.	Гальперин		20.06.89		Лист 1	Листов 2	
Н. контр.	Орлова		20.06.89		ЭНЕРГОСЕТЬПРОЕКТ Северо-Западное отделение Ленинград		
Проверил	Богорад		20.06.89				
Инженер	Логинова		20.06.89				

Инв.№ подл. | Подпись и дата | Взам. инв.№

Копир. Ната

Формат А4

2.684/3

Формат	Зона	Поз.	Обозначение	Наименование	Лист	Примечание
				Документация		
А4			3.407.1-167.0-00 ТО	Техническое описание		
А4			3.407.1-167.2-028 СБ	Сборочный чертеж		
				Детали		
А4		1	3.407.1-167.2-043	Пластина М 31	1	
А4		2	3.407.1-167.2-046	Пластина М 40	2	
А4		3	3.407.1-167.2-048-02	Пластина М 45	4	
А4		4	3.407.1-167.2-052	Пластина М 51	4	
А4		5	3.407.1-167.2-053	Пластина М 52	2	
А4		6	3.407.1-167.2-054	Пластина М 53	4	
				Материалы		
		7		Полоса $\frac{10\times65\ ГОСТ\ 103-76}{В\ Ст\ 3\ пс\ 6\ ТУ\ 14-1-3023-80}$ L=300	2	1,5 кг

Зав. КИЗС	Горелов		
ГИП	Пинчук		
Рук. гр.	Гальперин		
Н. контр.	Орлова		
Проверил	Богород		
Инженер	Логинова		

3.407.1-167.2-028

Полухомут фазовый С 27
Спецификация

Стадия	Лист	Листов
Р	2	2

ЭНЕРГОСЕТЬПРОЕКТ
Северо-Западное отделение
Ленинград

Копир. Ксс.

Формат А4

2684/3

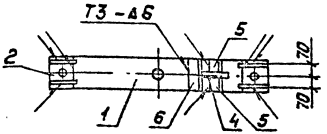

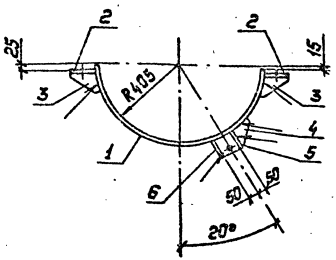

1. Электроды Э42А, ГОСТ 9467-75
2. Сварные швы по ГОСТ 5264-80

Спецификацию см. лист 2.

Зав.нилюс	Горелов			3.407.1-167.2-029СБ			
ГИП	Линчук			Полухомут тросовый С28 Сборочный чертеж	Стадия	Масса	Масштаб
Рук.гр.	Гальперин				Р	18,4	1:20
Н.контр.	Орлова				Лист 1	Листов 2	
Проверил	Логинова				„ЭНЕРГОСЕТЬПРОЕКТ" Северо-Западное отделение Ленинград		
Ст.инж.	Солита						

Инв. № подл. | Подпись и дата | Взам. инв. №

2684/3
Формат: А4

Копировал: Попов

Формат	Зона	Поз.	Обозначение	Наименование	Кол.	Примечание
				Документация		
А4			3.407.1-167.0-00 ТО	Техническое описание		
А4			3.407.1-167.2-029 СБ	Сборочный чертеж		
				Детали		
А4		1	3.407.1-167.2-043-02	Пластина М 33	1	
А4		2	3.407.1-167.2-047-01	Пластина М 42	2	
А4		3	3.407.1-167.2-048-03	Пластина М 46	4	
А4		4	3.407.1-167.2-055	Пластина М 54	1	
				Материалы		
		5		Полоса 10×70 ГОСТ 103-76 / Ст3пс6 ГУ14-1-3023-80, L=100	2	0,5 кг
		6		Полоса 10×100 ГОСТ 103-76 / Ст3пс6 ГУ14-1-3023-80, L=160	1	1,3 кг

Зав. НИИЭС	Горелов		20.06.89
ГИП	Пинчук		20.06.89
Рук. гр.	Гальперин		20.06.89
Н. контр.	Орлова		20.06.89
Проверил	Логинова		20.06.89
Ст. инж.	Салита		20.06.89

3.407.1-167.2-029

Полухомут тросовый С28
Спецификация

Стадия	Лист	Листов
Р	2	2

ЭНЕРГОСЕТЬПРОЕКТ
Северо-Западное отделение
Ленинград

Копир. Ист.

Формат А4

2684/3

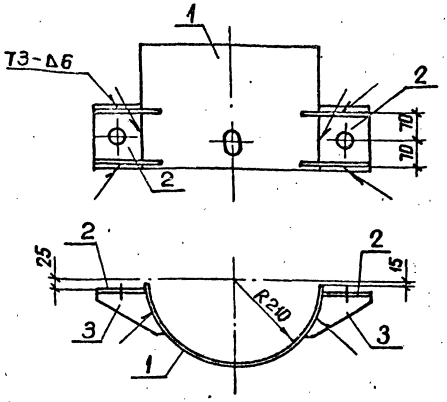

1. Электроды Э42А ГОСТ 9467-75
2. Сварные швы по ГОСТ 5264-80

Спецификацию см. лист 2

				3.407.1-167.2-030 СБ		
Зав.лаб.	Горелов		20.06.89	Полухомут трассовый С29 Сборочный чертеж	Стадия	Масса	Масштаб
ГИП	Пинчук		20.06.89		Р	13,2	1:10
Рук.гр.	Гальперин		20.06.89		Лист 1	Листов 2	
Н.контр.	Орлова		20.06.89		ЭНЕРГОСЕТЬПРОЕКТ Северо-Западное отделение Ленинград		
Проверил	Боброва		20.06.89				
Инженер	Силина		20.06.89				

Инв.№ подл. | Подпись и дата | Взам.инв.№

копир. Анна | формат А4

2684/13

66

Формат	Зона	Поз.	Обозначение	Наименование	Кол.	Примечание
				Документация		
А4			3.407.1-167.0-00ТО	Техническое описание		
А4			3.407.1-167.2-030СБ	Сборочный чертеж		
				Детали		
А4		1	3.407.1-167.2-042	Пластина М29	1	
А4		2	3.407.1-167.2-047-01	Пластина М42	2	
А4		3	3.407.1-167.2-048-01	Пластина М44	4	

Зав.нижнего	Госелов		
ГСП	Пинчук		
Рук.гр.	Гальперин		
Н.контр.	Орлова		
Проверил	Богорад		
Инж.	Солита		

3.407.1-167.2-030

Полухомут тросовый С29.
Спецификация

Стадия	Лист	Листов
Р	2	2

ЭНЕРГОСЕТЬПРОЕКТ
Северо-Западное отделение
Ленинград

268 4/3
Формат: А4

Копировал: Попов

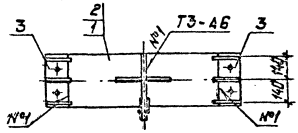

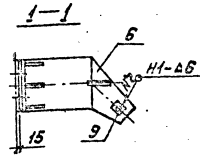

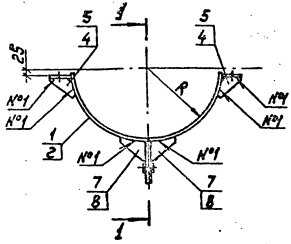

Обозначение	Марка	R мм	Масса кг
3.407.1-167.2 – 031 СБ	С 30	230	23,6
–01	С 31	405	31,4

1. Электроды Э42А, ГОСТ 9467-75
2. Сварные швы по ГОСТ 5264-80

Спецификацию см. лист 2.

Зав. НИЛ	Горелов		
ГИП	Пинчук		
Рук. гр.	Гальперин		
Н. контр.	Орлова		
Проверил	Богдорад		
Инж.	Сплита		

3.407.1-167.2-031 СБ

Полухомуты оттяжные С30, С31. Сборочный чертеж.

Стадия	Масса	Масштаб
Р	см. табл.	—

Лист 1 Листов 2

Энергосетьпроект
Северо-Западное отделение
Ленинград

Инв. № подл. | Подпись и дата | Взам. инв. №

Копировал: Попов

Формат А4

Формат	Зона	Поз.	Обозначение	Наименование	Кол. на —	Кол. на 01		Примечание
				Документация				
А4			3.407.1-167.0-00 ТО	Техническое описание				
А4			3.407.1-167.2 -031 СБ	Сборочный чертеж				
				Детали				
А4		1	3.407.1-167.2 -044-01	Пластина М37	1			
А4		2	-02	Пластина М38		1		
А4		3	3.407.1-167.2-045	Пластина М39	2	2		
А4		4	3.407.1-167.2 -048 -02	Пластина М45	6			
А4		5	-03	Пластина М46		6		
А4		6	3.407.1-167.2 - 056	Пластина М55	1	1		
А4		7	3.407.1-167.2 -057	Пластина М56	2			
А4		8	-01	Пластина М57		2		
А4		9	3.407.1-167.2-058	Пластина М58	2	2		

Зав.маст.	Горелов		20.06.89
ГИП	Пинчук		20.06.89
Рук. гр.	Гельперин		20.06.89
Н. контр.	Орлова		20.06.89
Проверил	Богород		20.06.89
Инж.	Салита		20.06.89

3.407.1-167.2-031

Полухомуты оттяжечные С30, С31. Спецификация.

Стадия	Лист	Листов
Р	2	2

„Энергосетьпроект"
Севера-Западное отделение
Ленинград

2684/3

Копировал: Полье

Формат: А4

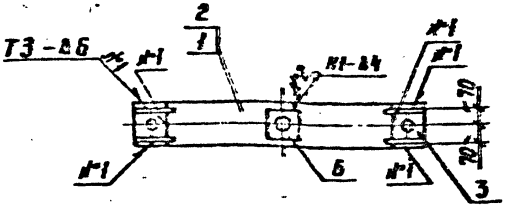

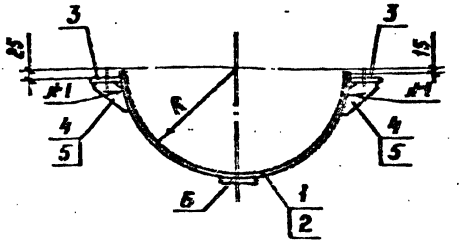

Обозначение	Марка	R мм	Масса кг
3.407.1-167.2-032 СБ	С 32	235	10,6
-01	С 33	405	14,6

1. Сварные швы по ГОСТ 5264-80
2. Электроды Э42А - ГОСТ 9467-75
3. В дет. поз. 1,6 и 2,6 необходимо соблюдение соосности отверстий.

Спецификацию см. лист 2

Зав.мил.кв.	Горелов		20.06.83
ГИП	Пинчук		20.06.83
Рук. гр.	Гальперин		20.06.83
Н.контр.	Орлова		20.06.83
Проверил	Богорад		20.06.83
Инженер	Салита		20.06.83

3.407.1-167.2-032 СБ

Полухомуты стопорные С32, С33. Сборочный чертеж

Стадия	Масса	Масштаб
Р	см. табл.	—

Лист 1 | Листов 2

ЭНЕРГОСЕТЬПРОЕКТ Северо-Западное отделение Ленинград

Инв.№ подл. | Подпись и дата | Взам. инв.№

Копир. Иоге

Формат А4

2584/3

Формат	Зона	Поз.	Обозначение	Наименование	Кол. на —	Кол. на 01		Примечание
				Документация				
А4			3.407.1-167.0-00 ТО	Техническое описание	X	X		
А4			3.407.1-167.2-032 СБ	Сборочный чертеж.	X	X		
				Детали				
А4		1	3.407.1-167.2-043-01	Пластина М32	1			
А4		2	-03	Пластина М34		1		
А4		3	3.407.1-167.2-047-01	Пластина М42	2	2		
А4		4	3.407.1-167.2-048-02	Пластина М45	4			
А4		5	-03	Пластина М46		4		
А4		6	3.407.1-167.2-058-01	Пластина М59	1	1		

Зав. кл.	Горелов		
Гип	Пинчук		
Рук. гр.	Гальперин		
Н. контр.	Орлова		
Проверил	Егорад		
Инж.	Солита		

3.407.1-167.2-032

Полухомуты стопорные С32, С33. Спецификация.

Стадия	Лист	Листов
Р	2	2

„ЭНЕРГОСЕТЬПРОЕКТ"
Северо-Западное отделение
Ленинград

2684/3

Копировал: Полье

Формат А4

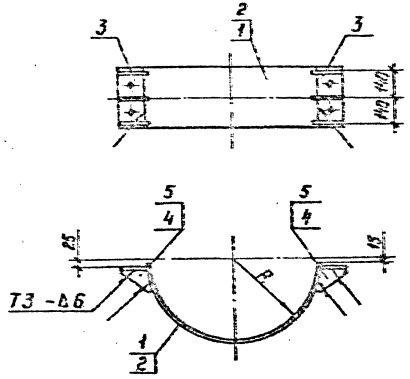

Обозначение	Марка	R мм	Масса кг
3.407.1-167.2-033 СБ	С 34	230	17,7
-01	С 35	405	25,5

1. Электроды Э42А, ГОСТ 9467-75
2. Сварные швы по ГОСТ 5264-80

Спецификацию см. лист 2

Зав. лабор.	Горелов			3.407.1-167.2-033 СБ			
Гл.	Пинчук			Полухомуты С34, С35 Сборочный чертеж	Стадия	Масса	Масштаб
Рук. гр.	Гальперин				Р	см. табл.	—
Н. контр.	Волова				Лист 1	Листов 2	
Ростерин	Богородицкий				ЭНЕРГОСЕТЬПРОЕКТ Северо-Западное отделение Ленинград		
Инженер	Солита						

Инв. № подл. | Подпись и дата | Взам. инв. №

Копир. Ма

Формат А4

2/14/1

Формат	Зона	Поз.	Обозначение	Наименование	Кол. на —	Кол. на 01		Примечание
				Документация				
А4			3.407.1-167.0-00 ТО	Техническое описание	X	X		
А4			3.407.1-167.2-033 СБ	Сборочный чертеж	X	X		
				Детали				
А4		1	3.407.1-167.2-044-01	Пластина М37	1			
А4		2	-02	Пластина М38		1		
А4		3	3.407.1-167.2-045	Пластина М39	2	2		
А4		4	3.407.1-167.2-048 -02	Пластина М45	6			
А4		5	-03	Пластина М46		6		

Инв. № подл. | Подпись и дата | Взам. инв. №

Зав. НИКЭО	Горелов	[signature]	20.06.84
ГИП	Линчик	[signature]	20.06.84
Рук. гр.	Гольперин	[signature]	20.06.84
Н. контр.	Орлова	[signature]	20.06.84
Инж.	Богорад	[signature]	20.06.84
Инж.	Салита	[signature]	20.06.84

3.407.1-167.2-033

Полухомуты С34, С35. Спецификация

Стадия	Лист	Листов
Р	2	2

ЭНЕРГОСЕТЬПРОЕКТ" Северо-Западное отделение Ленинград

2684/3

Копировал: Польс

Формат: А4

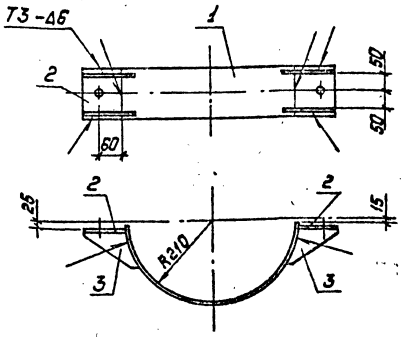

1. Электроды Э42А, ГОСТ 9467-75
2. Сварные швы по ГОСТ 5264-80

Спецификацию см. лист 2

Зав.НИЛ	Горелов		20.06.89	3.407.1-167.2-034 СБ			
ГИП	Пинчук		20.06.89	Полухомут обводной С36 Сборочный чертеж	Стадия	Масса	Масштаб
Рук.гр.	Гольперин		20.06.89		Р	7,1	1:10
Н.контр.	Орлова		20.06.89		Лист 1	Листов 2	
Проверил	Богорад		20.06.89		„ЭНЕРГОСЕТЬПРОЕКТ" Северо-Западное отделение Ленинград		
Инж.	Лагинова		20.06.89				

Инв.№ подл. | Подпись и дата | Взам.инв.№

2684/3

Формат: А4

Копировал: Польс

Формат	Зона	Поз.	Обозначение	Наименование	Кол.	Примечание
				Документация		
А4			3.407.1-167.0-00 ТО	Техническое описание		
А4			3.407.1-167.2-034 СБ	Сборочный чертеж		
				Детали		
А4		1	3.407.1-167.2-044	Пластина М36	1	
А4		2	3.407.1-167.2-047	Пластина М41	2	
А4		3	3.407.1-167.2-048	Пластина М43	4	

Зав. инж.	Горелов		
Гл.	Пинчук		
Рук. гр.	Гольперин		
Н. контр.	Орлова		
Проверил	Богород		
Инж.	Лагинова		

3.407.1-167.2-034

Полухомут обводной СЗБ
Спецификация

Стадия	Лист	Листов
Р	2	2

ЭНЕРГОСЕТЬПРОЕКТ
Северо-Западное отделение
Ленинград

Инв. № подл. | Подпись и дата | Взам. инв. №

Копировал

2684/3
Формат А4

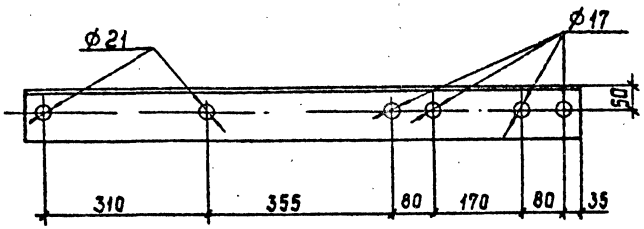

				3.407.1 - 167.2 - 035			
				Консоль для плавки гололеда М21	Стадия	Масса	Масштаб
Зав.пр.кер.	Горелов				Р	12.6	1:10
Гип	Пинчук				Лист	Листов	
Рук.гр.	Гальперин						
Н.контр.	Голова			Уголок 110×110×7 ГОСТ8509-55 ВСт3псб ТУ14-1-3023-80 L=1055	ЭНЕРГОСЕТЬПРОЕКТ Северо-Западное отделение Ленинград		
Проверил	Лазунова						
Инж.	Орлита						

Копир. Сокл. Формат А4

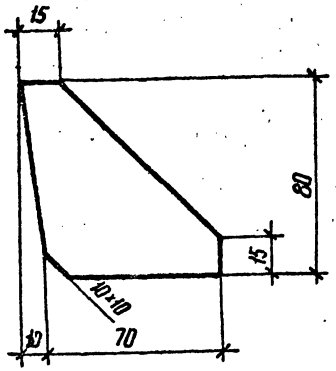

Зав.Н.Ниллэв	Горелов		20.06.89
ГИП	Пинчук		20.06.89
Рук. гр.	Гальперин		20.06.89
Н.контр.	Орлова		20.06.89
Пров.эрил	Логинова		20.06.89
Инженер	Солита		20.06.89

3.407.1-167.2-036

Пластина М22

Стадия	Масса	Масштаб
Р	0,2	1:2

Лист | Листов

Полоса $\frac{6\times80\ ГОСТ\ 103-76}{В\ Ст3пс6\ ТУ\ 14-1-3023-80}$
L=80

ЭНЕРГОСЕТЬПРОЕКТ
Северо-Западное отделение
Ленинград

Копир. Мата

формат А4

2684/3

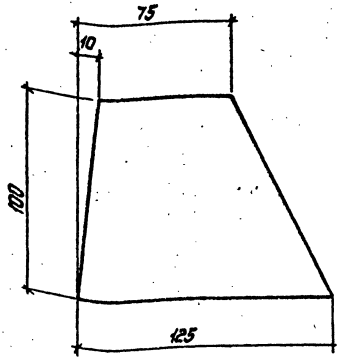

Инв. № подл. | Подпись и дата | Взам. инв. №

Зав.лабор.	Горелов		
ГИП	Пинчук		
Рук.гр.	Гальперин		
Н.контр.	Орлова		
Проверил	Лагинова		
Инж.	Салита		

3.407.1-167.2-037

Пластина М23

Стадия	Масса	Масштаб
Р	0.4	1:2

Лист	Листов

Полоса 6×100 ГОСТ 103-76
L = 125
ВСт3пс6ТУ 14-1-3023-80

«Энергосетьпроект»
Северо-Западное отделение
Ленинград

Копировал: Польс

26841/3
Формат А4

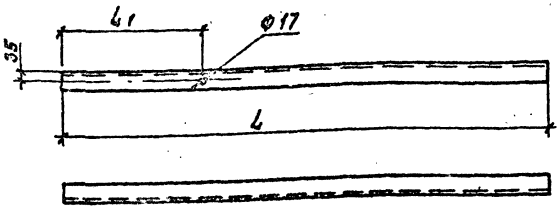

Обозначение	Марка	L_1 мм	L мм	Масса кг
3.407.1-167.2 -038	М24	600	2100	14.5
—01	М25	600	5180	35.7

Зав. инж.	Горелов		
Гип.	Пинчук		
Рук. гр.	Гальперин		
Н. контр.	Осипов		
Проверил	Лагинова		
Инж.	Салита		

3.407.1-167.2-038

Пояса М24, М25

Стадия	Масса	Масштаб
Р	см. табл.	—
Лист	Листов	

Уголок 73×75×6 ГОСТ 8509-86
L см. табл. 6Ст3пс6ТУ14-1-3023-80

Энергосетьпроект
Сквозно-Западное отделение
Ленинград

Подпись и дата | Взам. инв. №

2684/5

Копировал: [illegible]

Формат: А4

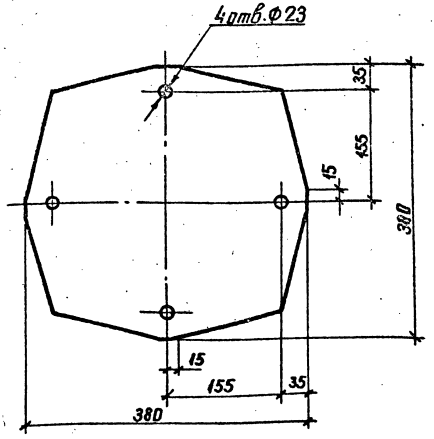

Зав. пр.	Горелов			3.407.1-167.2-039			
Гип	Пинчук			Пластина М26	Стадия	Масса	Масштаб
Рук. гр.	Гальперин				Р	14,8	1:5
Инженер	Волова				Лист	Листов	
Инженер	Гарина			Лист L=380	16×380 ГОСТ 19903-74 / ВСт3сп5 ТУ14-1-3023-80	ЭНЕРГОСЕТЬПРОЕКТ Северо-Западное отделение Ленинград	

Подпись и дата | Взам. инв. №

копир. Рнц4 формат А4

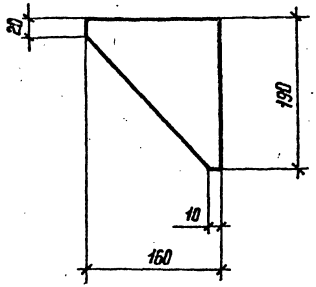

Зав. НИЛИЗС	Горелов		20.06.89
ГНП	Пинчук		20.06.89
Рук. гр.	Гальперин		20.06.89
Н. контр.	Орлова		20.06.89
Проверил	Лагинова		20.06.89
Инженер	Салита		20.06.89

3.407.1 – 167.2 – 040

Пластина М 27

Стадия	Масса	Масштаб
Р	1,4	1:5

Лист | Листов

Полоса $\frac{10 \times 160 \text{ ГОСТ } 103-76}{8 \text{ Ст } 3 \text{ пс } 6 \text{ ТУ } 14\text{-}1\text{-}3023-80}$

L = 190

ЭНЕРГОСЕТЬПРОЕКТ
Северо-Западное отделение
Ленинград

Копир. Ната

Формат А4

2684/3

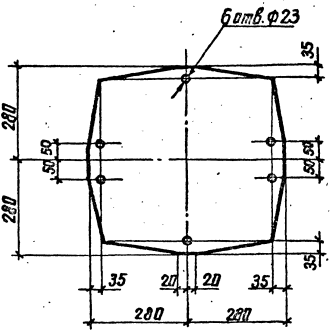

				3.407.1-167.2-041			
				Пластина М28	Стадия	Масса	Масштаб
Зав. лист	Горелов				Р	34,5	1:10
ГИП	Пинчук				Лист	Листов	
Рук. гр.	Гальперин						
Н. контр.	Орлова			Лист 16×560 ГОСТ 19903-74	ЭНЕРГОСЕТЬПРОЕКТ		
Проверил	Богорад			ВСт3 сп5 ТУ14-1-3023-80	Северо-Западное отделение		
Инженер	Салита			L=560	Ленинград		

Инв. № подл. | Подпись и дата | Взам. инв. №

копир. Анисв

формат А4

2684/3

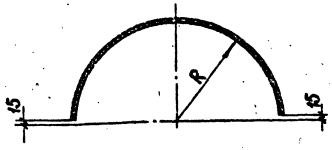

Развертка

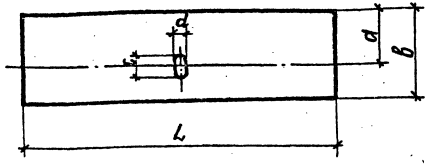

Обозначение	Марка	Размеры, мм					Масса кг
		R	a	в	ов.отв d×c	L	
3.407.1-167.2-042	М 29	210	210	290	39×60	640	8.6
-01	М 30	405	310	460	45×90	1250	26.9

Зав. инж.	Горелов		
ГИП	Пинчук		
Рук. гр.	Гальперин		
Н. контр.	Орлова		
Проверил	Логинова		
Инженер	Салита		

3.407.1-167.2-042

Пластины М29, М30

Стадия	Масса	Масштаб
Р	см. табл.	—

Лист | Листов

Лист 6×8 ГОСТ 19903-74 / 6Ст3пс6ТУ14-1-3023-80

L = см. табл.

ЭНЕРГОСЕТЬПРОЕКТ
Северо-Западное отделение
Ленинград

копир. Янис

формат А4
2684/3

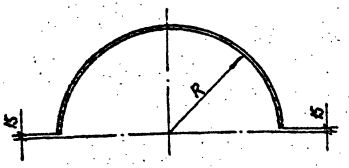

Развертка

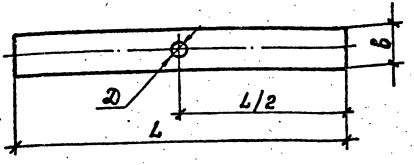

Обозначение	Марка	Размеры, мм				Масса кг
		R	D	в	L	
3.407.1 - 167.2 - 043	М 31	230	45	420	700	13,8
-01	М 32	235	45	160	715	5,3
-02	М 33	405	39	160	1250	9,4
-03	М 34	405	45	160	1250	9,3
-04	М 35	405	45	300	1250	17,6

Зав. НИМЭС	Горелов		
ГИП	Пинчук		
Рук. гр	Гальперин		
Н. контр.	Орлова		
Проверил	Логинова		
Ст. инж.	Салита		

3.407.1 - 167.2 - 043

Пластины М31 ÷ М35

Стадия	Масса	Масштаб
Р	см. табл.	—
Лист	Листов	

Лист 6×6 ГОСТ 19903-74 / В Ст3 пс5 ТУ 14-1-3023-80

L см. табл.

ЭНЕРГОСЕТЬПРОЕКТ Северо-Западное отделение Ленинград

Копир. Ист.

Формат А4

Взам. инв. N | Подпись и дата | Инв. N подл.

26244

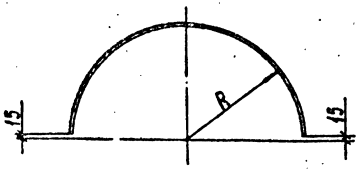

Развертка

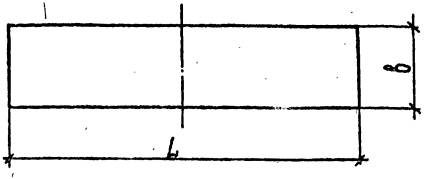

Обозначение	Марка	Размеры, мм			Масса кг
		R	в	L	
3.407.1-167.2-044	М36	210	130	640	3,9
-01	М37	230	300	700	9,9
-02	М38	405	300	1250	17,7

				3.407.1-167.2-044			
Зав.Нилкер	Горелов		20.06.89	Пластины М36 ÷ М38	Стадия	Масса	Масштаб
ГИП	Пинчук		23.06.89		Р	см. табл.	—
Рук.гр.	Гальперин		20.06.89		Лист	Листов	
Н.контр.	Орлова		20.06.89	Лист	6×6 ГОСТ 19903-74	ЭНЕРГОСЕТЬПРОЕКТ Северо-Западное отделение Ленинград	
Проверил	Богоров		20.06.89	L см.табл.	ВСт3пс6ТУ14-1-3023-80		
Инж.	Салита		20.06.89				

Копир. Сок

Формат А4 2684/3

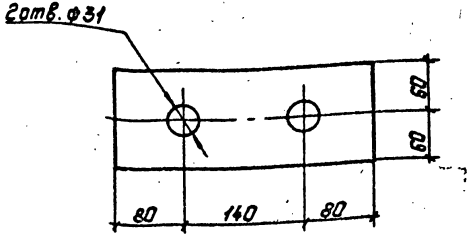

Зав. Нилкэс	Горелов		20.06.89
ГИП	Пинчук		20.06.89
Рук. гр.	Гальперин		20.06.89
Н. контр.	Орлова		20.06.89
Проверил	Логинова		20.06.89
Инж.	Салита		20.06.89

3.407.1-167.2-045

Пластина М39

Стадия	Масса	Масштаб
Р	2,7	1:5

Лист | Листов

Полоса 10х120 ГОСТ 103-76 / ВСт3пс6ТУ14-1-3023-80
L=300

„Энергосеть проект"
Северо-Западное отделение
Ленинград

Инв. № подл. | Подпись и дата | Взам. инв. №

2684/3

Копировал: Польс

Формат: А4

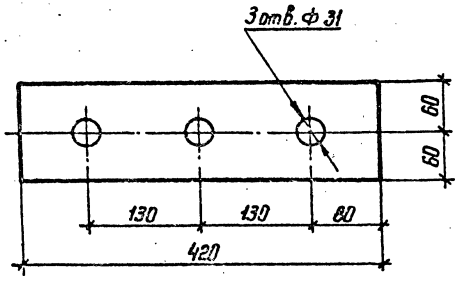

				3.407.1-167.2-046			
Зав. КИЛЭС	Горелов			Пластина М 40	Стадия	Масса	Масштаб
ГИП	Пинчук				Р	3,8	1:5
Рук. 20	Гольперин				Лист	Листов	
Н. контр.	Орлова			Полоса 10×120 ГОСТ 103-76 / 8 Ст 3 ПСБ ТУ 14-1-3023-80 / L=420	ЭНЕРГОСЕТЬПРОЕКТ Северо-Западное отделение Ленинград		
Проверил	Богорад						
Инж.	Логинова						

Копир Ната

Формат А4

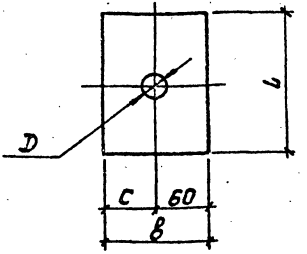

Обозначение	Марка	D мм	C мм	в мм	L мм	Масса кг
3.407.1-167.2-047	М41	25	40	100	130	1.0
—01	М42	31	60	120	160	1.5

Зав.кл.кс.	Горелов		
ГИП	Пинчук		
Рук.гр.	Гальперин		
Ч.контр.	Орлова		
Проверил	Лошкова		
Ст.инж.	Салита		

3.407.1-167.2-047

Пластины М41, М42

Стадия	Масса	Масштаб
Р	см. табл.	—

Лист | Листов

Полоса 10×в ГОСТ 103-76 / 8Ст3пс ЕТУ14-1-3023-80
L см. табл.

ЭНЕРГОСЕТЬПРОЕКТ
Северо-Западное отделение
Ленинград

Копировал: Полис

Формат А4

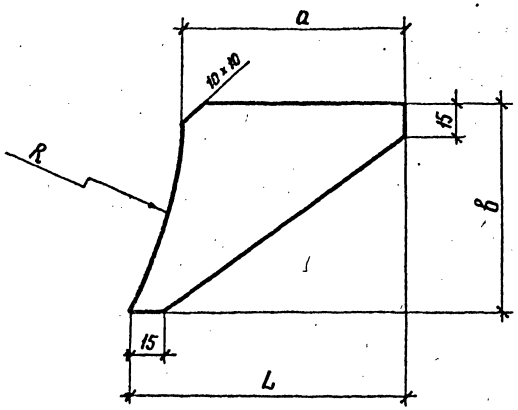

Обозначение	Марка	Размеры, мм				Масса кг
		R	a	в	L	
3.407.1 - 167.2-048	М43	216	100	100	145	0,3
-01	М44	216	120	120	180	0,4
-02	М45	236	120	120	175	0,4
-03	М46	411	120	120	145	0,4

Зав.КИАКЭС	Горелов		28.06.89
ГКП	Пинчук		28.06.89
Рук. гр.	Гольперин		28.06.89
Н.контр.	Орлова		28.06.89
Проверил	Богорад		28.06.89
Инженер	Логинова		28.06.89

3.407.1- 167.2 - 048

Пластины М 43 ÷ М 46

Стадия	Масса	Масштаб
Р	см. табл.	—

Лист | Листов

Полоса $\frac{6 \times в \text{ ГОСТ 103-76}}{в \text{ Ст 3 ПСБ ТУ 14-1-3023-80}}$

L= см. табл.

ЭНЕРГОСЕТЬПРОЕКТ
Северо-Западное отделение
Ленинград

Копир. Нага

формат А4

2684/3

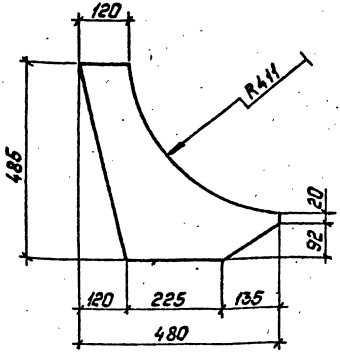

Инв. № подл. | Подпись и дата | Взам. инв. №

Зав. мастерс	Горелов		20.04.89
ГИП	Пинчук		20.04.89
Рук. гр.	Гольперин		20.06.89
Н. контр.	Орлова		20.06.89
Провериил	Логинова		20.06.89
Инж.	Салита		20.06.89

3.407.1-167.2-049

Пластина М47

Стадия	Масса	Масштаб
Р	7,5	1:10

Лист	Листов

Лист 10×480 ГОСТ 19903-74
L=485 Вст3пс6 ТУ14-1-3023-80

„ЭНЕРГОСЕТЬПРОЕКТ"
Северо-Западное отделение
Ленинград

Копировал: Польс

2684/3
Формат: А4

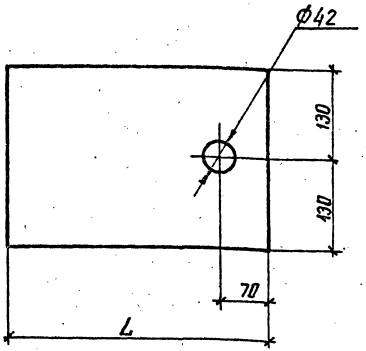

Обозначение	Марка	L мм	Масса кг
3.407.1-167.2-050	М 48	165	5,2
-01	М 49	365	11.7

				3.407.1-167.2-050			
				Пластины М48, М49	Стадия	Масса	Масштаб
					Р	см. табл.	—
Гл. инж.	Горелов				Лист	Листов	
НП	Винчук						
Гл. ук. гр.	Гольперин						
Контр.	Орлова						
Инж.	Лосинова			Лист 16У 260 ГОСТ 19903-74	ЭНЕРГОСЕТОПРОЕКТ		
	Сальпа			6Ст3 псб ТУ14-1-3023-80	Северо-Западное отделение Ленинград		

копир. Анис

формат А4

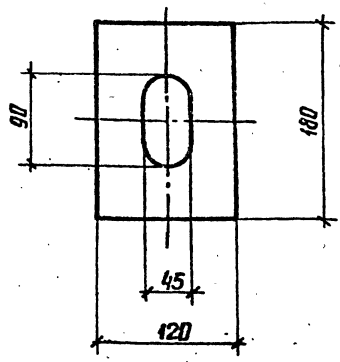

				3.407.1-167.2-051			
				Шайба М50	Стадия	Масса	Масштаб
Зав. инж.	Горелов		20.06.89		Р	0,8	1:4
ГИП	Пинчук		20.06.89		Лист	Листов	
Рук. гр.	Гальперин		20.06.89				
Н. контр.	Орлова		20.06.89	Полоса 6×120 ГОСТ 103-76 / ВСт3пс6 ТУ14-1-3023-80 / L=180	ЭНЕРГОСЕТЬПРОЕКТ Северо-Западное отделение Ленинград		
Проверил	Богород		20.06.89				
Инженер	Салита		20.06.89				

Инв. № подл. | Подпись и дата | Взам. инв. №

копир. Янисий

формат А4

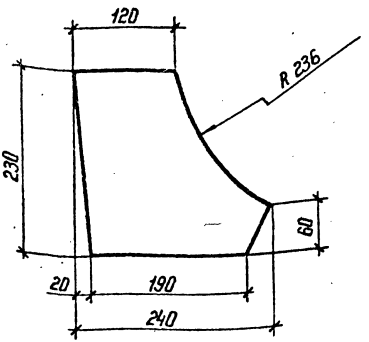

				3.407.1-167.2-052			
				Пластина М51	Стадия	Масса	Масштаб
					Р	3,3	1:5
Зав.Нилкэс	Горелов		20.06.89		Лист	Листов	
ГНП	Пинчук		20.06.89				
Рук. гр.	Гальперин		20.06.89				
Н.контр.	Орлова		20.06.89	Лист L=240	10×230 ГОСТ 19903-74 / Б Ст3 пс6 ТУ 14-1-3023-80	ЭНЕРГОСЕТЬПРОЕКТ Северо-Западное отделение Ленинград	
Проверил	Богорад		20.06.89				
Инженер	Логинова		20.06.89				

Копир. Ната

Формат А4

2684/3

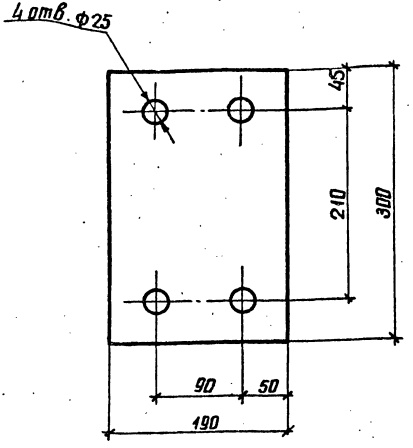

				3.407.1-167.2-053			
				Пластина М52	Стадия	Масса	Масштаб
Зав.инж.эо	Горелов		20.06.89		Р	6.9	1:4
ГИП	Пинчук		20.06.89		Лист	Листов	
Рук.гр.	Гальперин		20.06.89				
Н.контр.	Орлова		20.06.89	Полоса L=300 16×190 ГОСТ 103-76 / ВСт3сп5ТУ14-1-3023-80	ЭНЕРГОСЕТЬПРОЕКТ Северо-Западное отделение Ленинград		
Проверил	Богорад		20.06.89				
Инженер	Логинова		20.06.89				

Инв.№ подл. | Подпись и дата | Взам.инв.№

копир. Анисэ

формат А4

268413

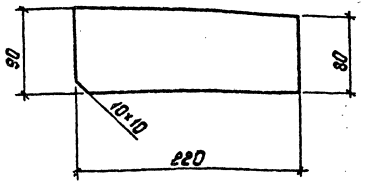

Зав. пункт	Горелов		
ГИП	Пинчук		
Рук. гр.	Гальперин		
Н. контр.	Орлова		
Проверил	Вигорад		
Инж.	Логинова		

3.407.1-167.2-054

Пластина М53

Стадия	Масса	Масштаб
Р	1,5	1:4

Лист | Листов

Полоса 10×90 ГОСТ 103-76 / 8 Ст 3 пс 6 ТУ 14-1-3023-80 / L=220

„Энергосетьпроект" Северо-Западное отделение Ленинград

2684/3

Копировал: Полис

Формат: А4

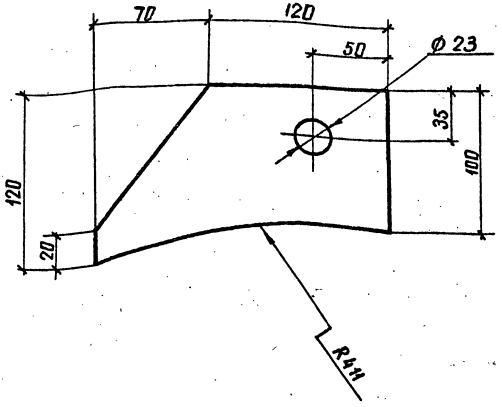

Зав. инакс.	Горелов			3.407.1-167.2-055			
ГИП	Пинчук			Пластина М54	Стадия	Масса	Масштаб
Рук. гр.	Гальперин				Р	2.1	1:2,5
Н. контр.	Орлова				Лист	Листов	
Пл. серия	Лазанова			Полоса 16х120 ГОСТ 103-76	ЭНЕРГОСЕТЬПРОЕКТ		
Ст. инж.	Солита			8Ст3сп5 ТУ14-1-3023-80 L=190	Северо-Западное отделение Ленинград		

Инв. № подл. | Подпись и дата | Взам. инв. №

копир. Акиев

формат А4

2584

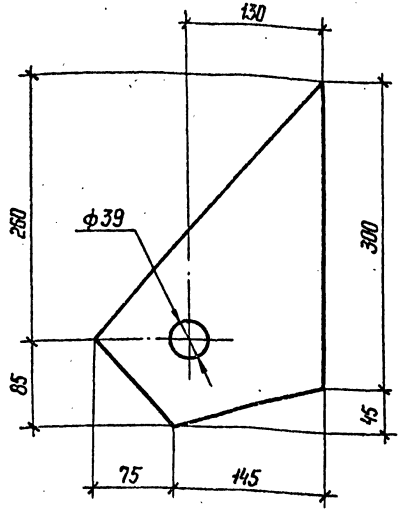

Инв.№ подл. | Подпись и дата | Взам. инв.№

Гл.инжэс	Горелов		30.06.89
ГИП	Пинчук		30.06.89
Рук.гр.	Гольперин		30.06.89
Н.контр.	Орлова		30.06.89
Пр.оборуд.	Богарад		30.06.89
Инженер	Салита		30.06.89

3.407.1-167.2-056

Пластина М55

Стадия	Масса	Масштаб
Р	3,1	1:4

Лист | Листов

Лист 10×220 ГОСТ 103-76
6Ст3пс6 ТУ14-1-3023-80
L=345

ЭНЕРГОСЕТЬПРОЕКТ
Северо-Западное отделение
Ленинград

Копир. Мата

Формат А4

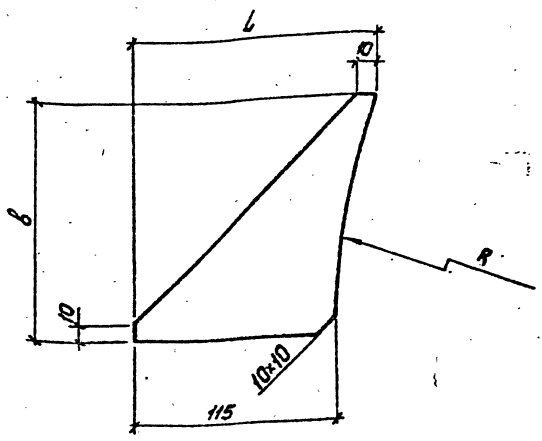

Обозначение	Марка	R мм	B мм	L мм	Масса кг
3.407.1-167.2-057	М56	236	150	170	0.7
-01	М57	411	150	145	0.7

Инв.№ подл. | Подпись и дата | Взам. инв. №

Зав. НИМКС	Горелов		2065.83
ГИП	Пинчук		2065.83
Рук. гр.	Гальперин		2065.83
Н. контр.	Орлова		2065.83
Проверил	Богарад		2065.83
Инж.	Салита		2065.83

3.407.1-167.2-057

Пластины М56, М57

Стадия	Масса	Масштаб
Р	см. табл.	—
Лист	Листов	

Полоса 10×В ГОСТ 103-76.
Вст3пс6 ГОСТ 14-1-3023-80
L = см. табл.

Энергосетьпроект
Северо-Западное отделение
Ленинград

Копировал: Польс

2684/3
Формат: А4

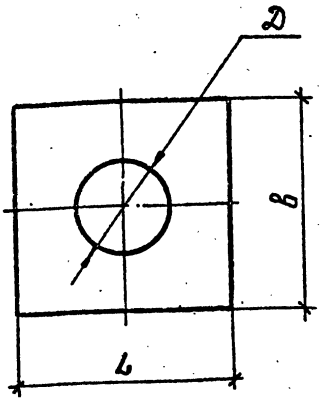

Обозначение	Марка	D мм	в мм	L мм	Масса кг
3.407.1-167.2-058	М58	39	110	110	0,7
-01	М59	45	110	110	0,7

Зав. инж.	Горелов			3.407.1-167.2-058			
ГИП	Пинчук			Пластины М58, М59	Стадия	Масса	Масштаб
Р. к. гр.	Гольперин				Р	см. табл.	—
Н. отр.	Орлова				Лист	Листов	
Проверил	Богорад			Полосс 8×6 ГОСТ 103-76 / В Ст 3 пс 6 ТУ 14-1-3023-80 / L=см табл.	ЭНЕРГОСЕТЬПРОЕКТ Северо-Западное отделение Ленинград		
Инв. № подл.	Подпись и дата	Взам. инв. №					

Копир. Лит. Формат А4

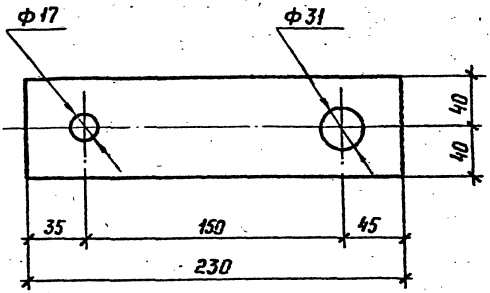

				3.407.1 - 167.2 - 059			
				Пластина М 60	Стадия	Масса	Масштаб
Зав. Нижн.	Горелов				Р	2,2	1:2,5
ГИП	Пинчук				Лист	Листов	
Рук. гр.	Гальперин						
Н. контр.	Орлова			Полоса 16×80 ГОСТ 103-76 / В Ст.3 сп.5 ТУ 14-1-3023-80	«ЭНЕРГОСЕТЬПРОЕКТ» Северо-Западное отделение Ленинград		
Проверил	Богорад						
Инж.	Логинова						

Инв. № подл. | Подпись и дата | Взам. инв. №

Копир. Кат.

Формат А4

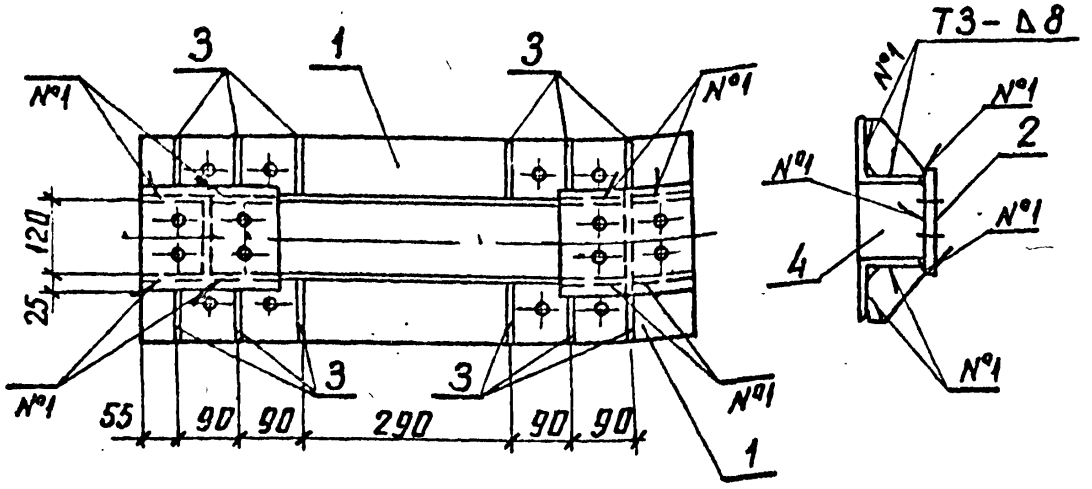

1. Электроды Э42А, ГОСТ 9467-75
2. Сварные швы по ГОСТ 5264-80

Спецификацию см. лист 2

				3.407.1-167.2-060 СБ		
Зав.мастер	Горелов		20.06.89	Балка фазовая С37 Сборочный чертеж	Стадия	Масса	Масштаб
ГИП	Линчук		20.06.89		Р	38.0	1:10
Р.чк.гр.	Гальперин		20.06.89		Лист 1	Листов 2	
Н.контр.	Орлова		20.06.89		ЭНЕРГОСЕТЬПРОЕКТ Северо-Западное отделение Ленинград		
Проверил	Богород		20.06.89				
Инженер	Салита		20.06.89				

Инв.№ подл. | Подпись и дата | Взам.инв.№

копир. Анисе

формат А4
2684/3

Формат	Зона	Поз.	Обозначение	Наименование	Кол.	Примечание
				Документация		
А4			3.407.1-167.0-00ТО	Техническое описание		
А4			3.407.1-167.2-060СБ	Сборочный чертеж		
				Детали		
А4		1	3.407.1-167.2-062	Пояс М61	2	
А4		2	3.407.1-167.2-064	Пластина М64	2	
А4		3	3.407.1-167.2-065	Пластина М65	12	
				Материалы		
		4		Полоса 10×100 ГОСТ 103-76 Ст3пс6 ТУ14-1-3023-80 L=120	2	0.9 кг

Инв. № подл. | Подпись и дата | Взам. инв. №

Зав. чертежом	Горелов		20.06.84
ГИП	Пикчук		20.06.84
Рук. гр.	Гальперин		20.06.84
Н. контр.	Орлова		20.06.84
Проверил	Богорад		20.06.84
Инж.	Салита		20.06.84

3.407.1-167.2-060

Балка фазовая С37

Спецификация

Стадия	Лист	Листов
Р	2	2

„Энергосетьпроект"
Северо-Западное отделение
Ленинград

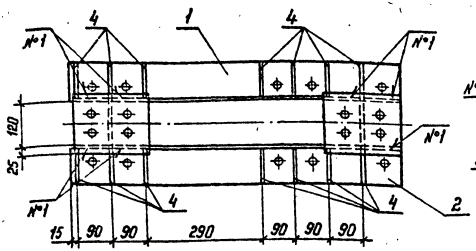

1. Электроды Э42А, ГОСТ 9467-75
2. Сварные швы по ГОСТ 5264-80

Спецификацию см. лист 2

Инв. № подл. | Подпись и дата | Взам. инв. №

Гл. инж.	Горелов		
ГИП	Пинчук		
Рук. гр.	Гольперин		
Н. контр.	Орлова		
Разработал	Богорад		
Инженер	Салита		

3.407.1-167.2-061 СБ

Балка фазовая С38
Сборочный чертеж

Стадия	Масса	Масштаб
Р	40,0	1:10
Лист 1	Листов 2	

ЭНЕРГОСЕТЬПРОЕКТ
Северо-Западное отделение
Ленинград

Копир А4х2 Формат А4

2684/3

Формат	Зона	Поз.	Обозначение	Наименование	Кол.	Примечание
				Документация		
А4			3.407.1-167.0-00 ТО	Техническое описание		
А4			3.407.1-167.2-061 СБ	Сборочный чертеж		
				Детали		
А4		1	3.407.1-167.2-063	Пояс М62	1	
А4		2	-01	Пояс М63	1	
А4		3	3.407.1-167.2-064	Пластина М64	2	
А4		4	3.407.1-167.2-065	Пластина М65	14	
				Материалы		
		5		Полоса 10×100 ГОСТ 103-76 / В Ст3пс6 ТУ 14-1-3023-80 / L=120	2	0,9 кг

Взам. инв. № | Подпись и дата | Инв. № подл.

Зав. лаб.	Горелов		
ГИП	Пинчук		
Рук. гр.	Гальперин		
Н. контр.	Орлова		
Проверил	Богорад		
Составил	Салита		

3.407.1-167.2-061

Балка фазовая С38
Спецификация

Стадия	Лист	Листов
Р	2	2

ЭНЕРГОСЕТЬПРОЕКТ
Северо-Западное отделение
Ленинград

Копир. Ката

Формат А4

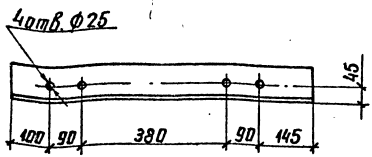

3.407.1-167.2-062

Пояс м61

Стадия	Масса	Масштаб
Р	12,2	1:10
Лист		Листов

Зав.лаб.	Горелов	
ГИП	Линчук	
Рук.гр	Гольперин	
Н.контр.	Орлова	
Проверил	Богород	
Инженер	Салита	

Уголок 100×100×10 ГОСТ 8509-86 / ВСт3пс6 ТУ14-1-3023-80
L=805

ЭНЕРГОСЕТЬПРОЕКТ
Северо-Западное отделение
Ленинград

копир. Анна

формат А4
2684/3

3.407.1-167.2-063

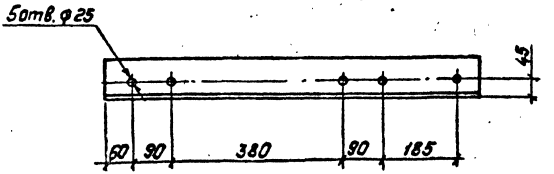

3.407.1-167.2-063-01 —зеркальное отражение
Остальное — см. 3.407.1-167.2-063.

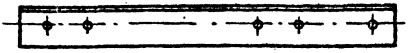

				3.407.1-167.2-063		
				Пояса М62, М63	Стадия: Р	Масса: 12,9	Масштаб: 1:10
Зав.нилк.	Горелов		20.06.89		Лист	Листов
ГИП	Пинчук		20.06.89			
Рук.гр.	Гальперин		20.06.89			
Н.контр.	Орлова		20.06.89	Уголок L=855	100×100×10 ГОСТ 8509-86 ВСт3пс6 ТУ 14-1-3023-80	"Энергосетьпроект" Северо-Западное отделение Ленинград
Проверил	Богарад		20.06.89			
Инж.	Салита		20.06.89			

Инв.№ подл. | Подпись и дата | Взам.инв.№

2684/3

Копировал: Польс

Формат: А4

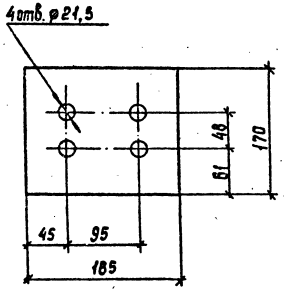

				3.407.1 - 167.2 - 064			
				Пластина М64	Стадия	Масса	Масштаб
Зав.пл.кас	Горелов				Р	4,1	1:5
ГИП	Линчук				Лист	Листов	
Рук.гр.	Гольперин						
Инженер	Орлова			Полоса 15×170 ГОСТ 103-76 / ВСт3сп5ТУ14-1-3023-80 / L=185	ЭНЕРГОСЕТЬПРОЕКТ Северо-Западное отделение Ленинград		
Проверил	Богорад						
Инж	Солита						

Копир. Сов.

Формат А4

2684/3

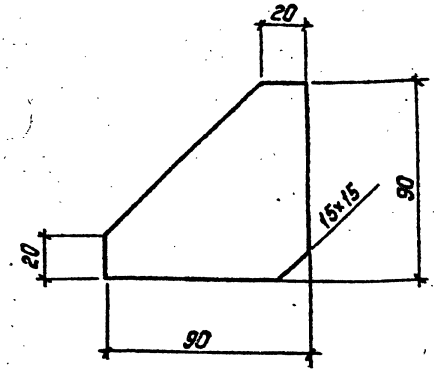

				3.407.1-167.2-065			
				Пластина М65	Стадия	Масса	Масштаб
Зав.НИЛКС	Горелов				Р	0.3	1:2
ГИП	Пинчук				Лист	Листов	
Рук.гр.	Гальперин						
Н.контр.	Орлова			Полоса $\frac{8 \times 90 \text{ ГОСТ } 103\text{-}76}{\text{В Ст3пс6 ТУ14-1-3023-80}}$	„ЭНЕРГОСЕТЬПРОЕКТ" Северо-Западное отделение Ленинград		
Проверил	Богорад						
Инж.	Салита			L=90			

Копировал: Польс

Формат

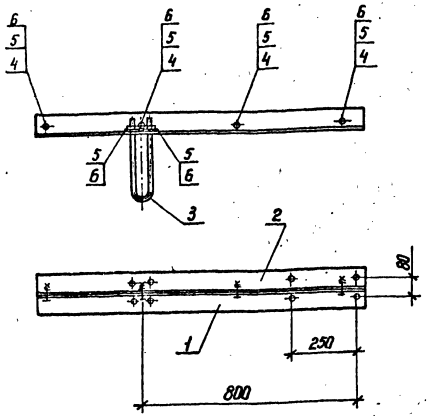

Спецификацию см. лист 2

				3.407.1-167.2-066 СБ		
				Комплект для плавки гололеда С 39 Сборочный чертеж	Стадия	Масса	Масштаб
					Р	29,8	1:15
					Лист 1	Листов 2	
Зав.лаб.	Горелов				ЭНЕРГОСЕТЬПРОЕКТ Северо-Западное отделение Ленинград		
ГИП	Линчук						
Рук.гр.	Гольперин						
Н.контр.	Орлова						
Проверил	Салита						
Инженер	Боград						

Копир. Нат. Формат А4

2684/3

Формат	Зона	Поз.	Обозначение	Наименование	Кол.	Примечание
				Документация		
А4			3.407.1-167.0-00 ТО	Техническое описание		
А4			3.407.1-167.2-066 СБ	Сборочный чертеж		
				Детали		
А4		1	3.407.1-167.2-067	Консоль м66	1	
А4		2	-01	Консоль м67	1	
А4		3	3.407.1-167.2-068	У-образный болт м68	2	
				Стандартные изделия		
		4		Болт М20-8g×60.46 ГОСТ 7798-70	4	0,22 кг
		5		Гайка М20-7Н.4 ГОСТ 5915-70	8	0,06 кг
		6		Шайба 20-004 ГОСТ 11371-78	12	0,02 кг

Зав. НШЛКЭС	Горелов		20.06.83
ГИП	Пинчук		20.06.83
Рук. гр.	Гальперин		20.06.83
Н. контр.	Орлова		20.06.83
Проверил	Салита		20.06.83
Инженер	Богорад		20.06.83

3.407.1-167.2-066

Комплект для плавки гололеда С 39. Спецификация

Стадия	Лист	Листов
Р	2	2

ЭНЕРГОСЕТЬПРОЕКТ Северо-Западное отделение Ленинград

Копир. Анна

Формат А4

2684/3

3.407.1-167.2-067

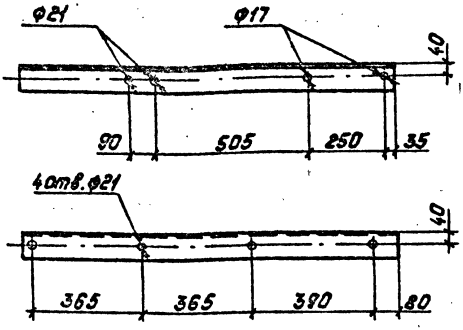

3.407.1-167.2-067-01 - зеркальное отражение
Остальное - см. 3.407.1-167.2-067

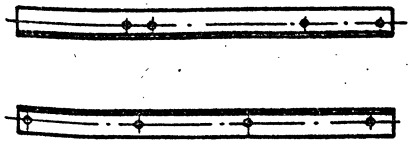

Зав. Нил. Зв.	Горелов			3.407.1-167.2-067			
ГИП	Пинчук			Консоли М66, М67	Стадия	Масса	Масштаб
Рук. гр.	Гальперин				Р	11.9	1:15
Н. контр.	Орлова				Лист	Листов	
Проверил	Салита			Уголок 90х90х7 ГОСТ 8509-86 / ВСт3пс6 ТУ14-1-3023-80	„ЭНЕРГОСЕТЬПРОЕКТ" Северо-Западное отделение Ленинград		
Инж.	Богород			L=1235			

Инв. № подл. | Подпись и дата | Взам. инв. №

2684/3

Копировал: Польс

Формат: А4

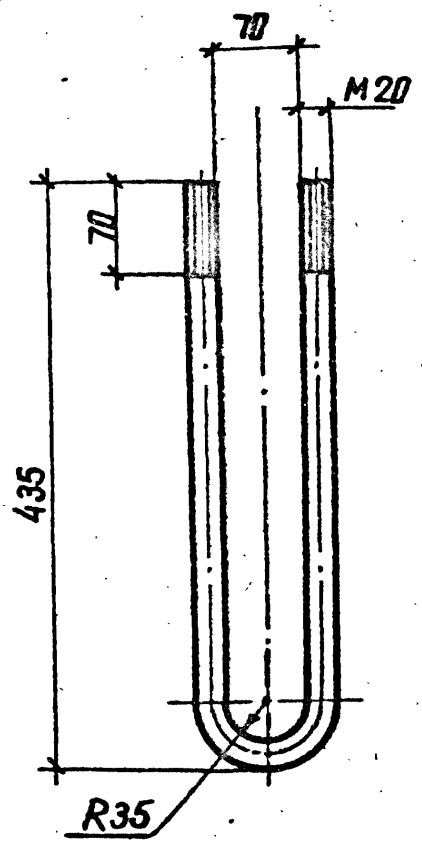

				3.407.1-167.2-068		
				У-образный болт М68	Стадия: Р	Масса: 2.2
						Масштаб: 1:5
Зав.лабор.	Горелов				Лист	Листов
ГИП	Пинчук			Сталь Ф20 ГОСТ 2590-71	ЭНЕРГОСЕТЬПРОЕКТ	
Рук.гр	Гальперин			круглая Вст3сп5ТУ14-1-2023-82	Северо-Западное отделение	
Н.контр.	Орлова			L = 900	Ленинград	
Проверил	Гальперин					
Инженер	Быкова					

копир. Линия

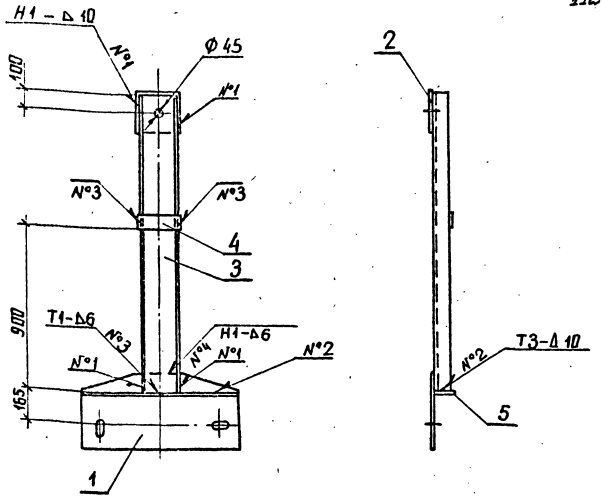

1. Электроды Э42А, ГОСТ 9467-75
2. Сварные швы по ГОСТ 5264-80

Спецификацию см. лист 2

3.407.1-167.2-069 СБ			
Упор С40 Сборочный чертеж	Стадия	Масса	Масштаб
	Р	73,4	1:20
	Лист 1	Листов 2	
	ЭНЕРГОСЕТЬПРОЕКТ Северо-Западное отделение Ленинград		

Гл.инж.	Горелов		20.06.83
ГИП	Пинчук		20.06.83
Нач.гр.	Гольперин		20.06.83
Н.контр.	Орлова		20.06.83
Проверил	Багарад		20.06.83
Инж.	Селита		20.06.83

Копир. Анциф

Формат А4

2684/3

Формат	Зона	Поз.	Обозначение	Наименование	Кол.	Примечание
				Документация		
А4			3.407.1-167.0-00 ТО	Техническое описание		
А4			3.407.1-167.2-069 СБ	Сборочный чертеж		
				Детали		
А4		1	3.407.1-167.2-070	Пластина М69	1	
А4		2	3.407.1-167.2-071	Пластина М70	1	
Б4		3	3.407.1-167.2-069 СБ	Пояс М71	1	36.6 кг
				Швеллер 20 ГОСТ 8240-72 / Вст3пс6 ТУ 14-1-3023-80, L=1990		
				Материалы		
		4		Полоса 10×70 ГОСТ 103-76 / Вст3пс6 ТУ 14-1-3023-80, L=220	1	1,2 кг
		5		Полоса 10×100 ГОСТ 103-76 / Вст3пс6 ТУ 14-1-3023-80, L=820	1	6,4 кг

Зав.лабор.	Горелов		20.06.89
ГИП	Пинчук		20.06.89
Рук.гр.	Гальперин		20.06.89
Н.контр.	Орлова		20.06.89
Проверил	Богорад		20.06.89
Инж.	Салита		20.06.89

3.407.1-167.2-069

Упор С40
Спецификация

Стадия	Лист	Листов
Р	2	2

ЭНЕРГОСЕТЬПРОЕКТ
Северо-Западное отделение
Ленинград

2684/3

Копир. Аниц

Формат А4

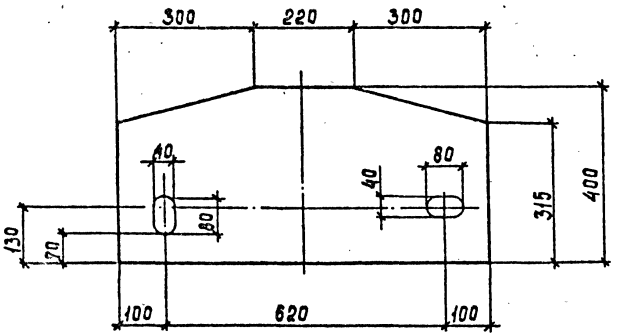

				3.407.1 - 167.2 - 070			
				Пластина М 69	Стадия	Масса	Масштаб
					Р	23,3	1:10
					Лист	Листов	
Зав. чил.пр.	Горелов		20.06.89	Лист 10х400 ГОСТ 15903-74	ЭНЕРГОСЕТЬПРОЕКТ		
Гип	Пинчук		20.06.89	Лист 8 Ст3пс ОТУ14-1-3023-80	Северо-Западное отделение		
Рук.гр.	Гальперин		20.06.89		Ленинград		
Н.контр.	Орлова		20.06.89				
Проверил	Богород		20.06.89				
Инж.	Салита		20.06.89				

Инв.№ подл. | Подпись и дата | Взам.инв.№

Копир. Сопр. Формат А4 7184/3

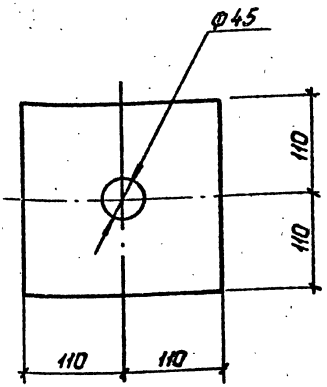

				3.407.1-167.2-071			
				Пластина М70	Стадия	Масса	Масштаб
Зав.НИЛКЗС	Горелов		20.06.89		Р	5,9	1:5
ГИП	Пинчук		20.06.89		Лист	Листов	
Рук.гр.	Гальперин		20.06.89				
Н.контр.	Орлова		20.06.89	Лист	16×220 ГОСТ 19903-74	„ЭНЕРГОСЕТЬПРОЕКТ" Северо-Западное отделение Ленинград	
Проверил	Егорова		20.06.89				
Инж.	Салита		20.06.89	L=220	ВСт3сп5 ТУ14-1-3023-80		

Копировал: Полыс

Формат: А4

Инв.№ подл. | Подпись и дата | Взам.инв.№

Вид А

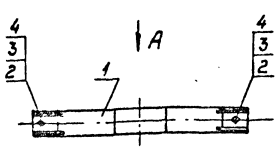

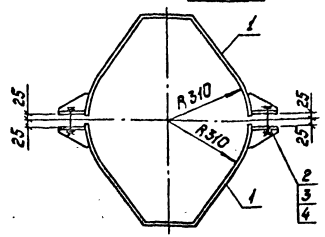

Формат	Зона	Поз.	Обозначение	Наименование	Кол.	Примечание
				Документация		
А4			3.407.1 -167.0 - ОО ТО	Техническое описание		
А4			3.407.1 -167.2 - 072 СБ	Сборочный чертеж		
				Сборочные единицы		
А4		1	3.407.1 -167.2 -073 СБ	Полухомут С42	2	
				Стандартные изделия		
		2		Болт М24-8g х130.46 ГОСТ 7798-70	2	0.58 кг
		3		Гайка М24 -7Н.4 ГОСТ 5915-70	2	0.11 кг
		4		Шайба 24-004 ГОСТ 11371-78	4	0.03 кг

Зав.лабор.	Горелов		20.06.89
ГИП	Пинчук		20.06.89
Рук.гр.	Гальперин		20.06.89
Н.контр.	Орлова		20.06.89
Проверил	Брегман		20.06.89
Инженер	Салита		20.06.89

3.407.1-167.2-072СБ

Хомут С41
Сборочный чертеж

Стадия	Масса	Масштаб
Р	20.7	1:15
Лист	Листов	

ЭНЕРГОСЕТЬПРОЕКТ
Северо-Западное отделение
Ленинград

Копировал: Польс

Формат: А4

2684/3

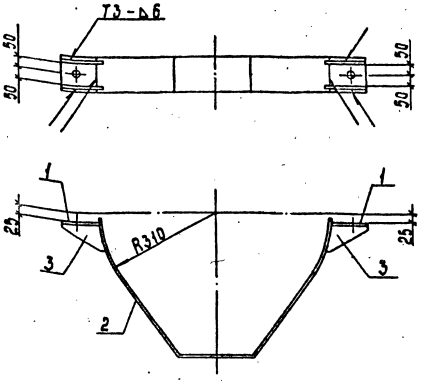

1. Электроды Э42А, ГОСТ 9467-75
2. Сварные швы по ГОСТ 5264-80

Спецификацию см. лист 2

Зав. нилкэс	Горелов		20.06.89	3.407.1-167.2-073 СБ			
ГИП	Пинчук		20.06.89	Полухомут С42 Сборочный чертеж	Стадия	Масса	Масштаб
Рук. гр.	Гальперин		20.06.89		Р	9,6	1:10
Н. контр	Орлова		20.06.89		Лист 1	Листов 2	
Проверил	Богород		20.06.89		ЭНЕРГОСЕТЬПРОЕКТ Северо-Западное отделение Ленинград		
Инженер	Салита		20.06.89				

Инв. № подл. | Подпись и дата | Взам. инв. №

Копир. Сопл

Формат А4 2684/3

Формат	Зона	Поз.	Обозначение	Наименование	Кол.	Примечание
				Документация		
А4			3.407.1-167.0-00 ТО	Техническое описание		
А4			3.407.1-167.2-073 СБ	Сборочный чертеж		
				Детали		
А4		1	3.407.1-167.2-047	Пластина М41	2	
А4		2	3.407.1-167.2-074	Пластина М72	1	
А4		3	3.407.1-167.2-075	Пластина М73	4	

Зав. НАЛОС	Горелов		20.06.89
ГИП	Пинчук		20.06.89
Рук. гр.	Гальперин		20.06.89
Н. контр.	Орлова		20.06.89
Проверил	Богорад		20.06.89
Инж.	Салита		20.06.89

3.407.1-167.2-073

Полухомут С42
Спецификация

Стадия	Лист	Листов
Р	2	2

ЭНЕРГОСЕТЬПРОЕКТ
Северо-Западное отделение
Ленинград

2684/3

копир Анис

Формат А4

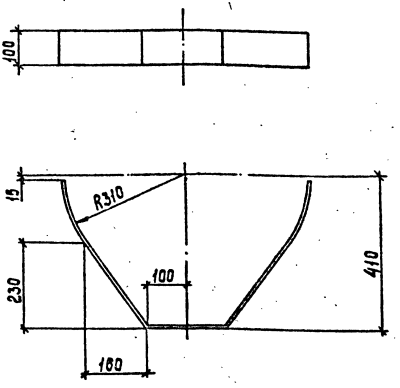

Гнуть в горячем состоянии

Зав.НИЛКЭС	Горелов			
ГИП	Пинчук			
Рук.гр.	Гольдерун			
Н.контр.	Орлова			
Проверил	Егорова			
Инж.	Салита			

3.407.1-167.2-074

Пластина М72

Стадия	Масса	Масштаб
Р	6,8	1:10
Лист	Листов	

Полоса 6×130 ГОСТ 103-76
ВСт3пс6 ТУ14-1-5023-80
L=1115

Энергосетьпроект
Северо-Западное отделение
Ленинград

Инв.№подл. | Подпись и дата | Взам.инв.№

Копир Сок

Формат А4

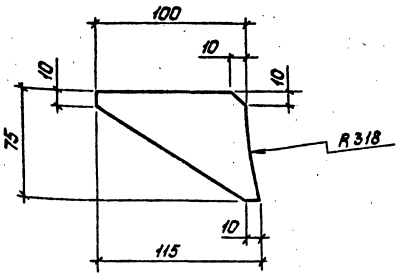

Зав.НИЛКЭ	Горелов		20.06.89
ГИП	Пинчук		20.06.89
Рук.гр.	Гальперин		20.06.89
Н.контр.	Орлова		20.06.89
Проверил	Богорад		20.06.89
Инж.	Салита		20.06.89

3.407.1-167.2-075

Пластина М73

Стадия	Масса	Масштаб
Р	0.2	1:2,5

Лист | Листов

Полоса 6х75 ГОСТ 103-76
L = 115 ВСт3пс6ТУ14-1-3023-80

ЭНЕРГОСЕТЬПРОЕКТ
Северо-Западное отделение
Ленинград

Копировал: Польс

Формат: А4

2684/3

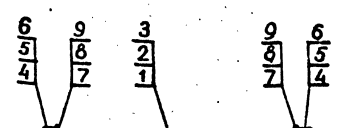

Обозначение	Марка	Масса кг
3.407.1-167.2-076 СБ	С 43	2,7
-01	С 44	7,0
-02	С 45	10,2

Спецификацию см. лист 2

Зав. каф.	Горелов		20.06.89
ГИП	Пинчук		20.06.89
Рук. гр.	Гальперина		20.06.89
Н.контр.	Орлова		20.06.89
Проверил	Богорад		20.06.89
Инж.	Салита		20.06.89

3.407.1-167.2-076 СБ

Шпильки С 43, С44, С45
Сборочный чертеж

Стадия	Масса	Масштаб
Р	см. табл	—

Лист 1 | Листов 2

ЭНЕРГОСЕТЬПРОЕКТ
Северо-Западное отделение
Ленинград

Инв. № подл. | Подпись и дата | Взам. инв. №

копир. Анциф

формат А4
2684/3

Формат	Зона	Поз.	Обозначение	Наименование	Кол. на —	01	02	Примечание
				Документация				
А4			3.407.1-167.0-00 ТО	Техническое описание	X	X	X	
А4			3.407.1-167.2-076 СБ	Сборочный чертеж	X	X	X	
				Детали				
А4		1	3.407.1-167.2-077	Шпилька М74	1			
А4		2	-01	Шпилька М75		1		
А4		3	-02	Шпилька М76			1	
				Стандартные изделия				
				Гайки ГОСТ 5915-70				
		4		Гайка М24-7Н.4	2			0,11 кг
		5		Гайка М30-7Н.4		2		0,22 кг
		6		Гайка М42-7Н.4			2	0,62 кг
				Шайбы ГОСТ 11371-78				
		7		Шайба 24-004	2			0,03 кг
		8		Шайба 30-004		2		0,07 кг
		9		Шайба 42-004			2	0,16 кг

Зав. инж.	Горелов		
ГИП	Пинчук		
Рук. гр.	Гальперин		
Н. контр.	Орлова		
Инженер	Богорад		
Инженер	Салита		

3.407.1-167.2-076

Шпильки С43, С44, С45
Спецификация

Стадия	Лист	Листов
Р	2	2

ЭНЕРГОСЕТЬПРОЕКТ
Северо-Западное отделение
Ленинград

копир. Алиев

Формат А4

2084/2

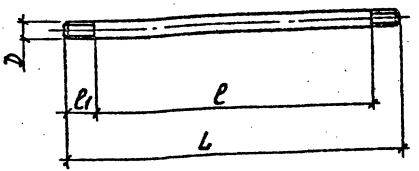

Обозначение	Марка	D м	L мм	l мм	l_1 мм	Масса кг
3.407.1-167.2-077	М74	М24	665	585	40	2,4
-01	М75	М30	1150	1050	50	6,4
-02	М76	М42	800	655	70	8,6

Зав.нилк.	Горелов		20.06.8
ГИП	Пинчук		20.06.8
Рук.гр.	Гальперин		20.06.8
Н.контр.	Орлова		20.06.8
Проверил	Богорад		20.06.8
Инж.	Салита		20.06.8

3.407.1-167.2-077

Шпильки М74, М75, М76

Стадия	Масса	Масштаб
Р	см табл.	—

Лист | Листов

Сталь ГОСТ 2590-71 круглая ВСт3сп5 ТУ14-1-3025-80 L см.табл.

„ЭНЕРГОСЕТЬПРОЕКТ" Северо-Западное отделение Ленинград

Копировал: Польс

Формат: А4

Взам.инв.№ | Подпись и дата | Инв.№ подл.

2654/3

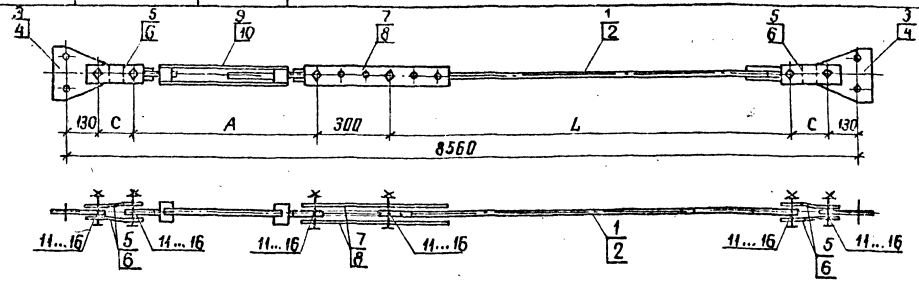

Обозначение	Марка	A мм	C мм	L мм	Масса кг
3.407.1-167.2-078СБ	С 46	800	140	6920	37.7
-01	С 47	1000	180	6640	83.5

Спецификацию см. листы 2,3

Зав. нилкэс	Горелов		20.06.89
ГИП	Пинчук		20.06.89
Рук. гр.	Гальперин		20.06.89
Н. контр.	Орлова		20.06.89
Проверил	Богорад		20.06.89
Инженер	Салита		20.06.89

3.407.1-167.2-078СБ

Связи С 46, С47
Сборочный чертеж

Стадия	Масса	Масштаб
Р	см. табл.	—

Лист 1 | Листов 3

ЭНЕРГОСЕТЬПРОЕКТ
Северо-Западное отделение
Ленинград

копир. Анисия

формат А4

2684/3

Формат	Зона	Поз.	Обозначение	Наименование	Кол. на —	Кол. на 01	Примечание
				Документация			
А4			3.407.1-167.0-00ТО	Техническое описание	✕	✕	
А4			3.407.1-167.2-078 СБ	Сборочный чертеж	✕	✕	
				Сборочные единицы			
А4		1	3.407.1-167.2-083СБ-04	Тяга С62	1		
А4		2	-07	Тяга С65		1	
				Детали			
А4		3	3.407.1-167.2-084	Пластина М77	2		
А4		4	-01	Пластина М78		2	
А4		5	3.407.1-167.2-085-01	Пластина М81	4		
А4		6	-02	Пластина М82		4	
А4		7	3.407.1-167.2-086	Пластина М83	2		
А4		8	-01	Пластина М84		2	
				Стандартные изделия			
		9		Талреп ПТР-12-1 ГОСТ 2728-82	1		5,6 кг

Продолжение спецификации см. лист 3.

Инв. № подл. | Подпись и дата | Взам. инв. №

Зав. нилаб	Горелов		20.04.89
ГИП	Пинчук		20.04.89
Рук. гр.	Гальперин		20.04.89
Н. контр.	Орлова		20.04.89
Проверил	Богорад		20.04.89
Инж.	Салита		20.04.89

3.407.1-167.2-078

Связи С46, С47
Спецификация

Стадия	Лист	Листов
Р	2	3

Энергосетьпроект
Северо-Западное отделение
Ленинград

Формат	Зона	Поз.	Обозначение	Наименование	Кол на —	Кол на 01	Кол на	Примечание
		10		Талреп ПТР-30-1 / ГОСТ 2728-82		1		17.3 кг
		11		Болт М24-8д×80.46 / ГОСТ 7798-70	6			0.40 кг
		12		Болт М30-8д×110.46 / ГОСТ 7798-70		6		0.86 кг
		13		Гайка М24-7Н.4 / ГОСТ 5915-70	6			0.11 кг
		14		Гайка М30-7Н.4 / ГОСТ 5915-70		6		0.22 кг
		15		Шайба 24-004 / ГОСТ 11371-78	14			0.03 кг
		16		Шайба 30-004 / ГОСТ 11371-78		14		0.07 кг

3.407.1-167.2-078

Лист 3

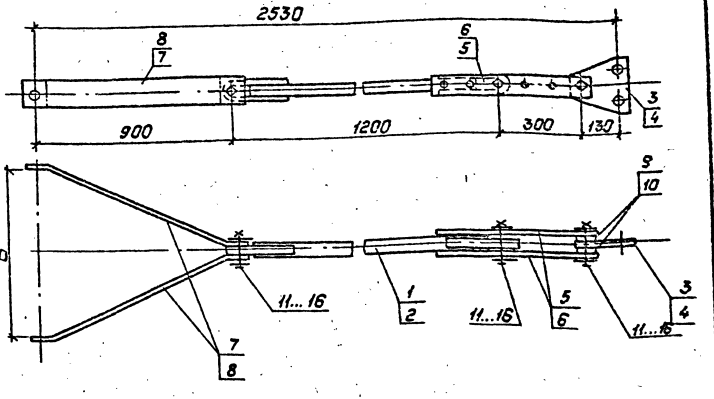

Обозначение	Марка	B мм	Масса кг
3.407.1-167.2-079 СБ	С 48	800	38,5
—01	С 49	810	62.0

Спецификацию см. листы 2, 3.

Зав. нилкс	Горелов		20.06.84
ГИП	Пинчук		20.06.84
Рук. гр.	Гольперин		20.06.84
Н. контр.	Орлова		20.06.84
Провер.	Салита		20.06.84
Инженер	Богорад		20.06.84

3.407.1-167.2-079СБ

Связи С48, С49. Сборочный чертеж.

Стадия	Масса	Масштаб
Р	см. табл.	—

Лист 1 | Листов 3

„ЭНЕРГОСЕТЬПРОЕКТ" Северо-Западное отделение Ленинград

Инв. № подл. | Подпись и дата | Взам. инв. №

Копировал: Польс

Формат А4

Формат	Зона	Поз.	Обозначение	Наименование	Кол. на исп. —	01		Примечание
				Документация				
А4			3.407.1-167.0-00 ТО	Техническое описание				
А4			3.407.1-167.2-079 СБ	Сборочный чертеж				
				Сборочные единицы				
А4		1	3.407.1-167.2-083 СБ-06	Тяга С 64	1			
А4		2	-08	Тяга С 66		1		
				Детали				
А4		3	3.407.1-167.2-084 -01	Пластина М 78	1			
А4		4	-02	Пластина М 79		1		
А4		5	3.407.1-167.2-086 -01	Пластина М84	2			
А4		6	-02	Пластина М85		2		
А4		7	3.407.1-167.2-087 -02	Пластина М88	2			
А4		8	-03	Пластина М89		2		
А4		9	3.407.1-167.2-090	Пластина М94	2			
А4		10	-02	Пластина М96		2		
				Стандартные изделия				
		11		Болт М30-8g×110.46 / ГОСТ 7798-70	3			0,86 кг
		12		Болт М36-8g×140.46 / ГОСТ 7798-70		3		1,55 кг

Продолжение спецификации см. лист 3

Зав. инж.	Горелов		20.06.85
ГИП	Пинчук		20.06.85
Рук. гр.	Гальперин		20.06.85
Н. контр.	Орлова		20.06.85
Инженер	Салита		20.06.85
Инженер	Богород		20.06.85

3.407.1-167.2-079

Связи С48, С49
Спецификация

Стадия	Лист	Листов
Р	2	3

ЭНЕРГОСЕТЬПРОЕКТ
Северо-Западное отделение
Ленинград

копир. Анин

формат А4

2684/3

Формат	Зона	Поз.	Обозначение	Наименование	Кол. на исп. —	Кол. на исп. 01	Кол. на исп.	Примечание
		13		Гайка М30-7Н.4 / ГОСТ 5915-70	3			0,22кг
		14		Гайка М36-7Н.4 / ГОСТ 5915-70		3		0,38кг
		15		Шайба 30-004 / ГОСТ 11371-78	6			0,07кг
		16		Шайба 36-004 / ГОСТ 11371-78		6		0,11кг

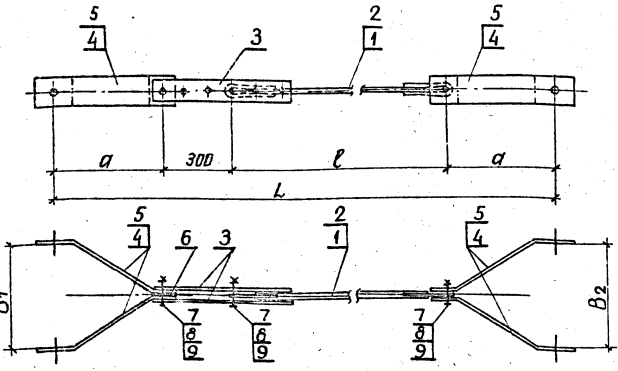

Обозначение	Марка	L мм	B1 мм	B2 мм	a мм	ℓ мм	Масса кг
3.407.1-167.2-080 СБ	С 50	2095	440	440	440	915	31,8
-01	С 51	3000	800	810	750	1200	45,4

Спецификацию см. лист 2

Гл.инж.	Гарелик		
ГИП	Панчук		
Рук.гр.	Гальперин		
Н.контр.	Орлова		
Проверил	Логинова		
Составил	Салита		

3.407.1-167.2-080 СБ

Связи С50, С51
Сборочный чертеж

Стадия	Масса	Масштаб
Р	см. табл	—
Лист 1	Листов 2	

ЭНЕРГОСЕТЬПРОЕКТ
Северо-Западное отделение
Ленинград

копир. Анна

формат А4

Формат	Зона	Поз.	Обозначение	Наименование	Кол. на —	Кол. на 01		Примечание
				Документация				
А4			3.407.1 -167.0 - 00 ТО	Техническое описание				
А4			3.407.1 -167.2 -080 СБ	Сборочный чертеж				
				Сборочные единицы				
А4		1	3.407.1 -167.2 -083 СБ-05	Тяга С 63	1			
А4		2	-06	Тяга С 64		1		
				Детали				
А4		3	3.407.1 -167.2 -086-01	Пластина М84	2	2		
А4		4	3.407.1 -167.2 -087	Пластина М86	4			
А4		5	-01	Пластина М87		4		
А4		6	3.407.1 -167.2 -090-01	Пластина М95	1	1		
				Стандартные изделия				
		7		Болт М30-8g×110.46 ГОСТ 7798-70	3	3		0.86кг
		8		Гайка М30-7Н.4 ГОСТ 5915-70	3	3		0.22кг
		9		Шайба 30-004 ГОСТ 11371-78	6	6		0.07кг

Инв.№ подл. | Подпись и дата | Взам. инв.№

Зав.лабор.	Горелов		
ГИП	Пинчук		
Рук.гр.	Гальперин		
Н.контр.	Орлова		
Проверил	Лошкова		
Инженер	Салита		

3.407.1-167.2-080

Связи С50, С51.
Спецификация

Стадия	Лист	Листов
Р	2	2

Энергосетьпроект
Северо-Западное отделение
Ленинград

Копировал: Полье

Формат А4

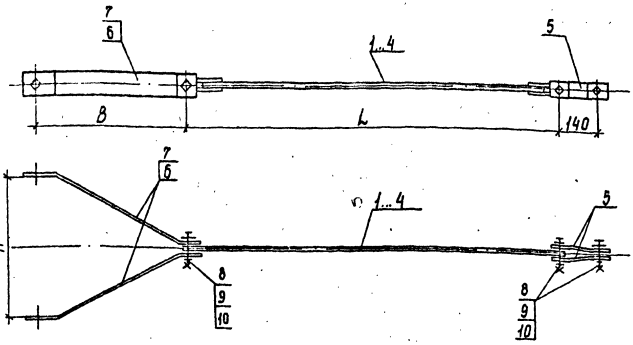

Обозначение	Марка	A мм	B мм	L мм	Масса кг
3.407.1-167.2-081 СБ	С52	800	925	4730	24,0
-01	С53	800	925	5100	23,5
-02	С54	420	545	5435	22,2
-03	С55	420	545	5720	21,4

Спецификацию см. листы 2,3

Зав.пулкас	Горелов		20.06.89
ГИП	Пинчук		20.06.89
Рук.гр.	Гальперин		20.06.89
Н.контр.	Орлова		20.06.89
Проверил	Логинова		20.06.89
Инженер	Салита		20.06.89

3.407.1 -167.2 -081 СБ

Связи С52 ÷ С55
Сборочный чертеж

Стадия	Масса	Масштаб
Р	см. табл.	—

Лист 1 | Листов 3

Энергосетьпроект
Северо-Западное отделение
Ленинград

Копир. Сосн

Формат А4 2684/3

Инв.№ подл. | Подпись и дата | Взам.инв.№

Инв. № подл.	Подпись и дата	Взам. инв. №

Формат	Зона	Поз.	Обозначение	Наименование	Кол. на исполнение 3.407.1-167.2-081СБ										Примечание
					—	01	02	03							
				Документация											
А4			3.407.1-167.0-00ТО	Техническое описание	X	X	X	X							
А4			3.407.1-167.2-081СБ	Сборочный чертеж	X	X	X	X							
				Сборочные единицы											
А4		1	3.407.1-167.2-083СБ	Тяга С 58	1										
А4		2	-01	Тяга С 59		1									
А4		3	-02	Тяга С 60			1								
А4		4	-03	Тяга С 61				1							
				Детали											
А4		5	3.407.1-167.2-085	Пластина М80	2		2								
А4		6	3.407.1-167.2-088	Пластина М90			2	2							
А4		7	-01	Пластина М91	2	2									

Продолжение спецификации см. лист 3

Зав. инж.	Горелов		20.06.89
ГИП	Пинчук		20.06.89
Рук. гр.	Гальперин		20.06.89
Н. контр.	Орлова		20.06.89
Проверил	Логинова		20.06.89
Инженер	Салита		20.06.89

3.407.1-167.2-081

Связи С52÷С55
Спецификация

Стадия	Лист	Листов
Р	2	3

ЭНЕРГОСЕТЬПРОЕКТ
Северо-Западное отделение
Ленинград

копир. Анисия

формат А4

2684/3

Инв.№ подл.	Подпись и дата	Взам.инв.№

Формат	Зона	Поз.	Обозначение	Наименование	Кол. на исполнение 3.407.1-167.2-081СБ										Примечание
					—	01	02	03							
				Стандартные изделия											
		8		Болт М20-8д х 80.46 / ГОСТ 7798-70	3	2	3	2							0,27кг
		9		Гайка М20-7Н.4 / ГОСТ 5915-70	3	2	3	2							0,06кг
		10		Шайба 20-004 / ГОСТ 11371-78	8	4	8	4							0,02кг

3.407.1 - 167.2 - 081

Лист 3

Копир. Сорк

Формат А4 2684/3

134

2684/3

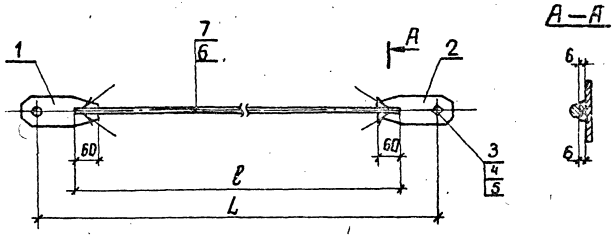

Обозначение	Марка	ℓ, мм	L, мм	Масса, кг
3.407.1-167.2-082СБ	С56	3105	3355	6.8
-01	С57	3655	3905	7.7

1. Электроды Э42А ГОСТ 9467-75

Спецификацию см. лист 2

Зав. инж.	Горелов		20.07.85	3.407.1-167.2-082СБ
ГИП	Пинчук		20.07.85	Тяга С56, С57 Сборочный чертеж.
Рук. гр.	Гольперин		20.07.85	
Н. контр.	Волова		20.07.85	
Проверил	Розанова		20.07.85	
Инженер	Салити		20.07.85	

Стадия	Масса	Масштаб
Р	см. табл.	—
Лист 1	Листов 2	

ЭНЕРГОСЕТЬПРОЕКТ Северо-Западное отделение Ленинград

Инв. № подл. | Подпись и дата | Взам. инв. №

копир. Анису

формат А4

Формат	Зона	Поз.	Обозначение	Наименование	Кол. на —	01	02	Примечание
				Документация				
А4			3.407.1-167.0-00ТО	Техническое описание				
А4			3.407.1-167.2-082СБ	Сборочный чертеж				
				Детали				
А4		1	3.407.1-167.2-089	Пластина М92	1	1		
А4		2	-01	Пластина М93	1	1		
				Стандартные изделия				
		3		Болт М20-8g×65.46 ГОСТ 7798-70	1	1		0,23кг
		4		Гайка М20-7Н.4 ГОСТ 5915-70	1	1		0,06кг
		5		Шайба М20-004 ГОСТ 11371-78	2	2		0,02кг
				Материалы				
				Сталь ГОСТ 2590-71				
				Круг-ВСт3сп5ТУ14-1-302380 лая				
		6		ф16, l=3105	1			4,9кг
		7		ф16, l=3655		1		5,8кг

Зав. инж.	Горелов	[signature]	20.06.89
ГИП	Пинчук	[signature]	20.06.89
Рук. гр.	Гальперин	[signature]	20.06.89
Н. контр.	Орлова	[signature]	20.06.89
Проверил	Логинова	[signature]	20.06.89
Инженер	Салита	[signature]	20.06.89

3.407.1-167.2-082

Тяги С56, С57
Спецификация

Стадия	Лист	Листов
Р	2	2

ЭНЕРГОСЕТЬПРОЕКТ
Северо-Западное отделение
Ленинград

2684/3

копир. Анисия

формат А4

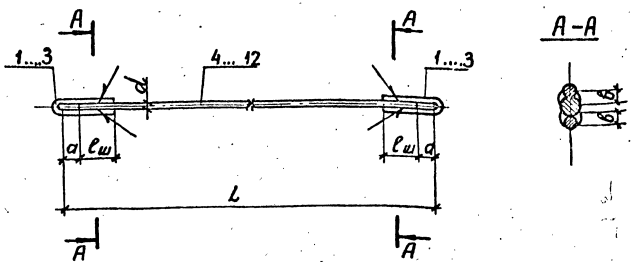

Обозначение	Марка	d мм	a мм	ℓш мм	в мм	L мм	Масса кг
3.407.1-167.2-083СБ	С 58	20	50	60	10	4730	12.4
-01	С 59	20				5100	13.4
-02	С 60	20				5435	14.2
-03	С 61	20				5720	14.9
-04	С 62	20				6920	17.8
-05	С 63	30	70	100	14	915	7.3
-06	С 64	30				1200	8.9
-07	С 65	30				6640	39.1
-08	С 66	42		140	20	1200	20.1

Электроды Э42А, ГОСТ 9467-75
Спецификацию см. листы 2.3

Инв.№ подл. | Подпись и дата | Взам. инв.№

Зав. КИЛКЭС	Горелов		20.06.89
ГИП	Пинчук		20.06.89
Рук. гр.	Гальперин		20.06.89
Н. контр.	Орлова		20.06.89
Проверил	Салита		20.06.89
Ст. инж.	Богорад		20.06.89

3.407.1-167.2-083 СБ

Тяги С 58 ÷ С 66
Сборочный чертеж

Стадия	Масса	Масштаб
Р	см. табл.	—
Лист 1	Листов 3	

ЭНЕРГОСЕТЬПРОЕКТ
Северо-Западное отделение
Ленинград

2684/3

копир. Анисд

формат А4

Формат	Зона	Поз.	Обозначение	Наименование	Кол. на исполнение 3.407.1-167.2-083СБ										Примечание
					—	01	02	03	04	05	06	07	08		
				Документация											
А4			3.407.1-167.0-00ТО	Техническое описание	⊠	⊠	⊠	⊠	⊠	⊠	⊠	⊠	⊠	⊠	
А4			3.407.1-167.2-083СБ	Сборочный чертёж	⊠	⊠	⊠	⊠	⊠	⊠	⊠	⊠	⊠	⊠	
				Детали											
А4		1	3.407.1-167.2-091	Петля М97	2	2	2	2	2						
А4		2	-01	Петля М98						2	2	2			
А4		3	-02	Петля М99									2		

продолжение спецификации см. лист 3

Зав. НИЛЖС	Горелов		20.06.89
ГИП	Пинчук		20.06.89
Рук. гр.	Гальперин		20.06.89
Н. контр.	Орлова		20.06.89
Проверил	Логинова		20.06.89
Инженер	Салита		20.06.89

3.407.1-167.2-083

Тяги С58÷С66
Спецификация

Стадия	Лист	Листов
Р	2	3

ЭНЕРГОСЕТЬПРОЕКТ
Северо-Западное отделение
Ленинград

копир. Анисий 2684/3 формат А4

Инв.№ подл.	Подпись и дата	Взам.инв.№

Формат	Зона	Поз.	Обозначение	Наименование	Кол. на исполнение 3.407.1-167.2-083СБ —	01	02	03	04	05	06	07	08		Примечание
				Материалы											
				Сталь круглая ГОСТ 2590-71 Вст 3сп 5ГУ14-1-3023-80											
		4		ф 20 , ℓ= 4630	1										11,4 кг
		5		ф 20 , ℓ= 5000		1									12,4 кг
		6		ф 20 , ℓ= 5335			1								13,2 кг
		7		ф 20 , ℓ= 5620				1							13,9 кг
		8		ф 20 , ℓ= 6820					1						16,8 кг
		9		ф 30 , ℓ= 775						1					4,3 кг
		10		ф 30 , ℓ= 1060							1				5,9 кг
		11		ф 30 , ℓ= 6500								1			36,1 кг
		12		ф 42 , ℓ= 1060									1		11,5 кг

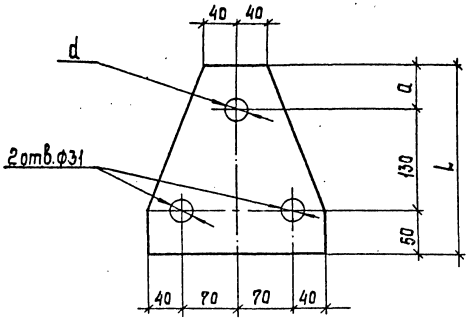

Обозначение	Марка	S мм	L мм	d мм	a мм	Масса кг
3.407.1 - 167.2 - 084	М77	10	220	25	40	2,7
-01	М78	16	230	31	50	4,5
-02	М79	20	240	39	60	5,8

Зав.НИЛКЗО	Горелов		23.06.83
ГИП	Пинчук		20.06.83
Рук.гр.	Гольперин		20.06.83
Н.контр.	Орлова		20.06.83
Проверил	Багаев		20.06.83
Ст.инж.	Салита		20.06.83

3.407.1 — 167.2 — 084

Пластины М77 ÷ М79

Стадия	Масса	Масштаб
Р	см. табл.	—
Лист	Листов	

Лист S×220 ГОСТ 19903-74 / L=см.табл. ВСт3сп5 ТУ 14-1-3023-80

Энергосетьпроект Северо-Западное отделение Ленинград

Копир. Сал

Формат А4

26.84.1/3

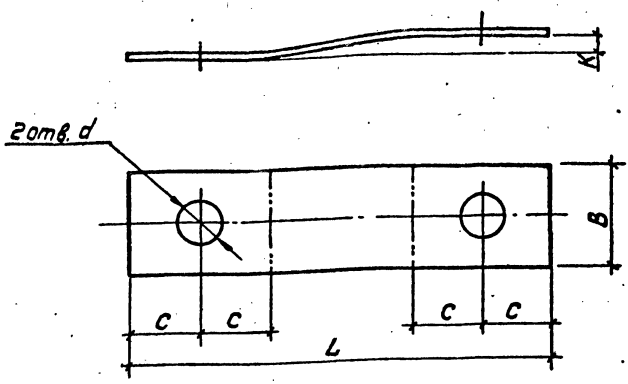

Обозначение	Марка	S мм	B мм	L мм	C мм	d мм	K мм	Масса кг
3.407.1-167.2-085	М80	6	50	210	35	21	3	0.5
-01	М81	6	60	220	40	25	3	0.6
-02	М82	8	80	280	50	31	5	1.3

Гнуть в горячем состоянии.

Взам. инв. №

Подпись и дата

Инв. № подл.

Зав. НИЛ	Горелов	20.06.84
ГИП	Пинчук	20.06.84
Рук. гр.	Гальперин	20.06.84
Н. контр.	Орлова	20.06.84
Проверил	Лашкова	20.06.84
Инж.	Салита	20.06.84

3.407.1-167.2-085

Пластины М80÷М82

Полоса S×B ГОСТ 103-76 ВСт3пс6 ГУ14-1-3023-80
L = см. табл.

Стадия	Масса	Масштаб
Р	см. табл.	—
Лист	Листов	

Энергосетьпроект
Северо-Западное отделение
Ленинград

Копировал: Полье

Формат: А4

2684/3

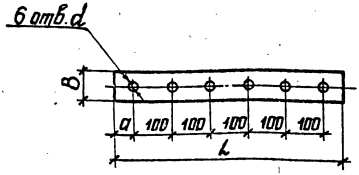

Обозначение	Марка	a, мм	B, мм	d, мм	S, мм	L, мм	Масса, кг
3.407.1-167.2-086	М83	40	60	25	6	580	1,5
-01	М84	50	80	31	8	600	2,7
-02	М85	60	100	39	10	620	4.3

Зав. инж.	Горелов		20.06.84
ГИП	Пинчук		20.06.84
Рук. гр.	Гальперин		20.06.84
Н. контр.	Орлова		20.06.84
Проверил	Логинова		20.06.84
Ст. инж.	Салито		20.06.84

3.407.1-167.2-086

Пластины М83 ÷ М85

Стадия	Масса	Масштаб
Р	см. табл.	—

Лист | Листов

Полоса $\frac{S \times B \text{ ГОСТ } 103-76}{\text{ВСт3псБ ТУ14-1-3023-80}}$ L = см. табл.

ЭНЕРГОСЕТЬПРОЕКТ
Северо-Западное отделение
Ленинград

копир. Анисья

формат А4

2084/3

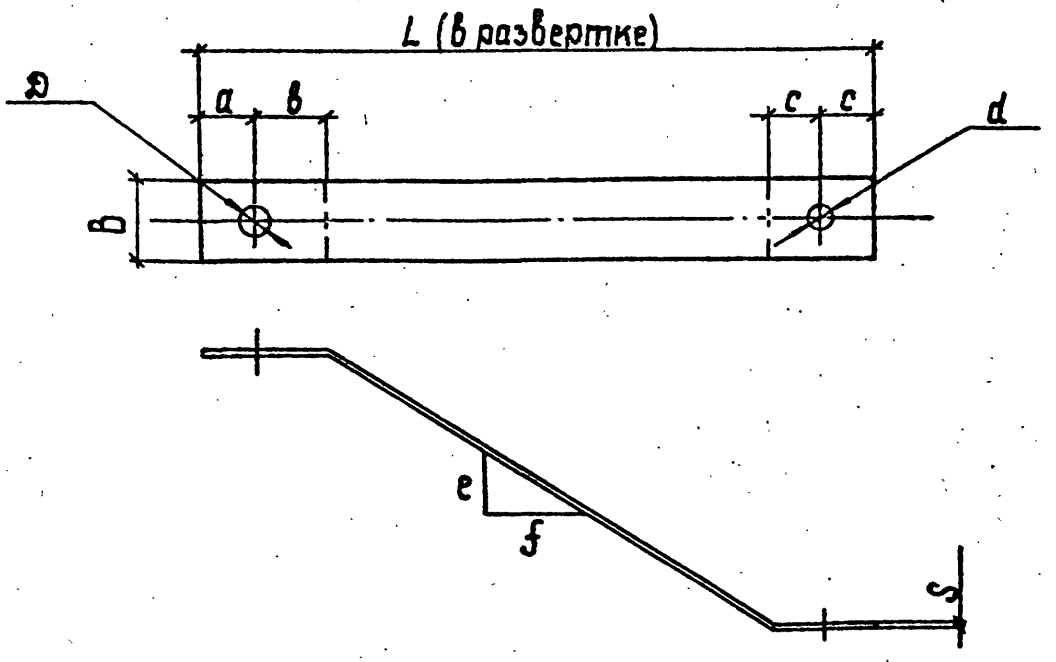

Обозначение	Марка	Размеры в мм										Масса кг
		S	a	b	c	e	f	D	d	B	L	
3.407.1-167.2-087	М86	8	60	80	50	212	310	39	31	100	615	3,7
-01	М87	8	70	100	50	396	600	45	31	110	990	6,7
-02	М88	8	70	100	50	388	750	45	31	110	1115	7,6
-03	М89	10	70	100	60	387	740	45	39	110	1125	9,5

Инв. № подл. | Подпись и дата | Взам. инв. №

Зав. НИЛЭП	Горелов		
ГИП	Пинчук		
Рук. гр.	Гальперин		
Н. контр.	Орлова		
Проверил	Богорад		
Ст. инж.	Сагитов		

3.407.1-167.2-087

Пластины М86 ÷ М89

Стадия	Масса	Масштаб
Р	см. табл.	—
Лист	Листов	

Полоса S×B ГОСТ 103-76
L см. табл. Ст3пс5 ТУ14-1-3023-80

ЭНЕРГОСЕТЬПРОЕКТ
Северо-Западное отделение
Ленинград

Копир

Формат А4

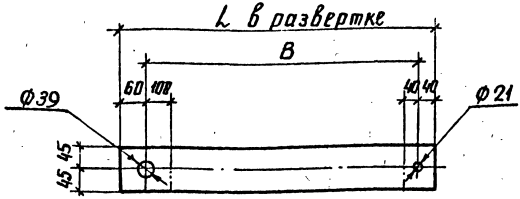

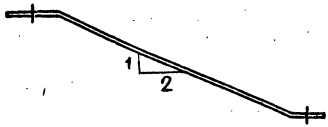

Обозначение	Марка	B, мм	L, мм	Масса кг
3.407.1 – 167.2 – 088	М 90	545	690	2,9
– 01	М 91	925	1115	4,7

Гнуть в горячем состоянии

Зав. НИЛКЭС	Горелов		20.06.89	3.407.1–167.2–088			
ГИП	Пинчук		20.06.89	Пластины М90, М91	Стадия	Масса	Масштаб
Рук. гр.	Гальперин		20.06.89		Р	см. табл.	—
Н. контр.	Орлова		20.06.89		Лист	Листов	
Проверил	Логинова		20.06.89	Полоса 6 × 90 ГОСТ 103-76	ЭНЕРГОСЕТЬПРОЕКТ		
Инженер	Салита		20.06.89	L= см. табл. В Ст3пс6ТУ14-1-3023-80	Северо-Западное отделение Ленинград		

Инв. № подл. | Подпись и дата | Взам. инв. №

копир. Анисе

формат А4
2684/3

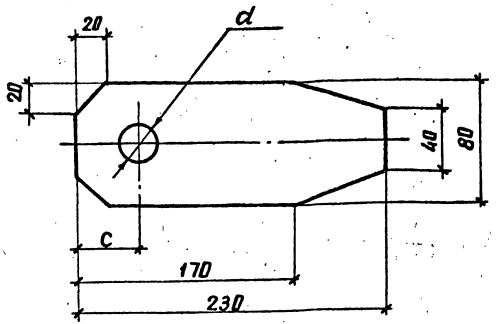

Обозначение	Марка	c мм	d мм
3.407.1-167.2-089	М92	50	39
-01	М93	40	21

Зав. инж.	Горелов		20.06.89
ГИП	Пинчук		20.06.89
Рук. гр.	Гальперин		20.06.89
Н. контр.	Орлова		20.06.89
Проверил	Богорад		20.06.89
Инженер	Салита		20.06.89

3.407.1-167.2-089

Пластины М92, М93

Стадия	Масса	Масштаб
Р	0,8	—

Лист | Листов

Полоса $L = 230$ — $\frac{6 \times 80 \text{ ГОСТ } 103-76}{8 \text{ Ст3 пс6 ТУ14-1-3023-80}}$

ЭНЕРГОСЕТЬПРОЕКТ
Северо-Западное отделение
Ленинград

копир. Аниш

формат А4
2684/3

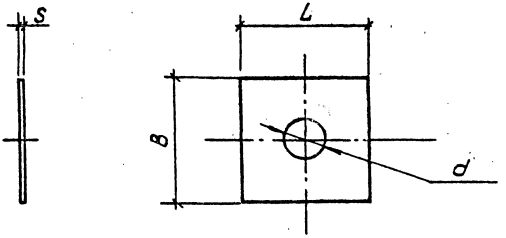

Обозначение	Марка	d, мм	S, мм	B, мм	L, мм	Масса кг
3.407.1-167.2-090	М94	31	6	100	100	0.4
—01	М95	31	8	100	100	0.6
—02	М96	39	10	120	120	1.0

Зав. инв. №	Подпись и дата	Инв. № подл.	Зав. кнл.	Горелов		3.407.1-167.2-090	
			ГИП	Пинчук		Пластины М94÷М96	Стадия: Р; Масса: см. табл.; Масштаб: —
			Рук. гр.	Гальперин			Лист; Листов
			Н. контр.	Орлова		Полоса $S \times 6$ ГОСТ 103-76 / S Ст.3пс6ТУ14-1-3023-80 / см. табл.	„Энергосетьпроект" Северо-Западное отделение Ленинград
			Проверил	Лотикова			
			Ст. инж.	Салита			

Копировал: Полис

Формат: А4

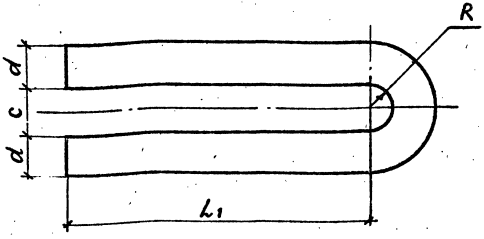

Обозначение	Марка	d мм	c мм	R мм	L1 мм	L мм	Масса кг
3.407.1-167.2-091	М97	16	20	13	110	285	0,5
-01	М98	24	30	16	170	430	1,5
-02	М99	36	42	19	210	535	4,3

1. Гнуть в горячем состоянии

Зав. инж.	Горелов		20.06.89
ГИП	Пинчук		20.06.89
Рук. гр.	Гальперин		20.06.89
Н. контр.	Орлова		20.06.89
Проверил	Сальков		20.06.89
Ст. инж.	Богород		20.06.89

3.407.1-167.2-091

Петли М97÷М99

Стадия	Масса	Масштаб
Р	см. табл.	—

Лист | Листов

Сталь круглая ГОСТ 2590-71
L = см. табл. ВСт3сп5 ТУ14-1-3023-80

ЭНЕРГОСЕТЬПРОЕКТ
Северо-Западное отделение
Ленинград

Копир. Анисья

Фломатер

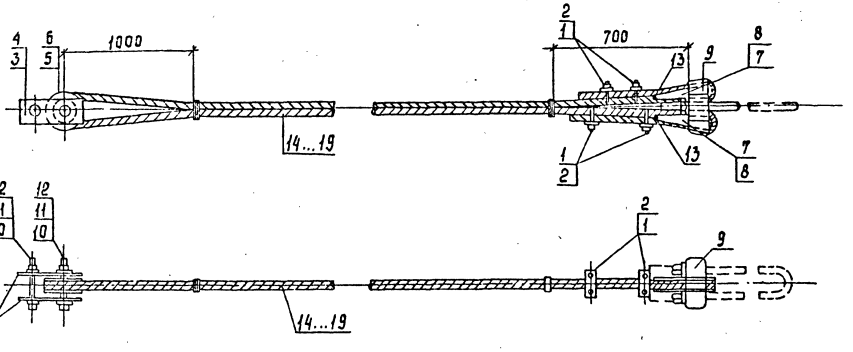

Спецификацию см. листы 2 ... 4.

Обозначение	Марка	Масса кг
3.407.1-167.2-092 СБ	С67	89,0
-01	С68	98,3
-02	С69	116,1
-03	С70	156,7
-04	С71	130,0
-05	С72	144,5

Зав.нилкэс	Горелов		20.06.89
ГИП	Пинчук		20.06.89
Рук.гр.	Гальперин		20.06.89
Н.контр.	Орлова		20.06.89
Проверил	Салита		20.06.89
Ст.инж.	Богорад		20.06.89

3.407.1-167.2-092 СБ

Оттяжки С67 ÷ С72
Сборочный чертеж

Стадия	Масса	Масштаб
Р	см. табл.	—

Лист 1 | Листов 4

Энергосетьпроект
Северо-Западное отделение
Ленинград

Копир. Сог

Формат А4 268-13

Инв.№ подл.	Подпись и дата	Взам.Инв.№

Формат	Зона	Поз.	Обозначение	Наименование	Кол. на исполнение —	01	02	03	04	05					Примечание
				Документация											
А4			3.407.1-167.0-00 ТО	Техническое описание	X	X	X	X	X	X					
А4			3.407.1-167.2-092 СБ	Сборочный чертеж	X	X	X	X	X	X					
				Сборочные единицы											
А4		1	3.407.1-167.2-093СБ	Зажим С73	4	4	4								
А4		2	3.407.1-167.2-093СБ-01	Зажим С74				4	4	4					
				Детали											
А4		3	3.407.1-167.2-094	Пластина М100	2	2	2								
А4		4	-01	Пластина М101				2	2	2					
А4		5	3.407.1-167.2-095	Ролик М102	1	1	1								
А4		6	-01	Ролик М103				1	1	1					
А4		7	3.407.1-167.2-096	Желоб М104	2	2	2								

Продолжение спецификации см. листы 3.4

Зав.НИЛЭП	Горелов		20.06.89
ГИП	Пинчук		20.06.89
Рук.гр.	Гальперин		20.06.89
Н.контр.	Орлова		20.06.89
Проверил	Салита		20.06.89
Ст.инж.	Богдоид		20.06.89

3.407.1-167.2-092

Оттяжки С67÷С72
Спецификация

Стадия	Лист	Листов
Р	2	4

ЭНЕРГОСЕТЬПРОЕКТ
Северо-Западное отделение
Ленинград

копир. Аниса 2684/3 формат А4

Формат	Зона	Поз.	Обозначение	Наименование	Кол. на исполнение —	01	02	03	04	05	Примечание
А4		8	3.407.1-167.2-096-01	Желоб м 105				2	2	2	
А4		9	3.407.1-167.2-097	Корпус клинового зажима м105	1	1	1	1	1	1	
				Стандартные изделия							
		10		Болт М36-8g×130.46 / ГОСТ 7798-70	2	2	2	2	2	2	1,47кг
		11		Гайка М36-7Н.4 / ГОСТ 5915-70	2	2	2	2	2	2	0,38кг
		12		Шайба 36-004 / ГОСТ 11371-78	4	4	4	4	4	4	0,11кг
		13		Шплинт 10×70 / ГОСТ 397-79	2	2	2	2	2	2	0,06кг
				Материалы							
		14		Канат 17-Г-В-С-Р-1372(140) L=36500 / ГОСТ 3064-80	1						52,0кг
		15		Канат 17-Г-В-С-Р-1372(140) L=43000 / ГОСТ 3064-80		1					61,3кг

Продолжение спецификации см. лист 4

Инв. № подл. | Подпись и дата | Взам. инв. №

Формат	Зона	Поз	Обозначение	Наименование	Кол. на исполнение —	01	02	03	04	05					Примечание
		16		Канат 17-Г-В-С-Р-1372 (140) ГОСТ 3064-80 L=55500			1								79,1 кг
		17		Канат 20-Г-В-С-Р-1372 (140) ГОСТ 3064-80 L=55500				1							108,5 кг
		18		Канат 21-Г-В-С-Р-1372 (140) ГОСТ 3064-80 L=36500					1						81,8 кг
		19		Канат 21-Г-В-С-Р-1372 (140) ГОСТ 3064-80 L=43000						1					96,3 кг

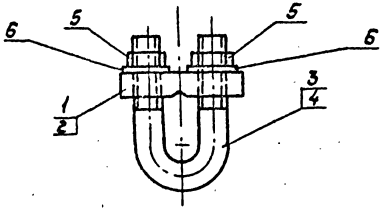

Формат	Зона	Поз.	Обозначение	Наименование	Кол. на —	Кол. на 01		Примечание
				Документация				
А4			3.407.1-167.0-00ТО	Техническое описание				
А4			3.407.1-167.2-093СБ	Сборочный чертеж				
				Детали				
А4		1	3.407.1-167.2-098	Пластина М107	1			
А4		2	—01	Пластина М108		1		
А4		3	3.407.1-167.2-099	V-образный болт М109	1			
А4		4	—01	V-образный болт М110		1		
				Стандартные изделия				
		5		Гайка М12-7Н.4 / ГОСТ 5915-70	2	2		0.02кг
		6		Шайба 12-004 / ГОСТ 11371-78	2	2		0.01кг

Зав.НИЛКЭБ	Горелов		20.06.89
ГИП	Пинчук		20.06.89
Рук.гр.	Гальперин		20.06.89
Н.контр.	Орлова		20.06.89
Проверил	Салита		20.06.89
Инженер	Логинова		20.06.89

3.407.1-167.2-093СБ

Зажимы С73, С74
Сборочный чертеж

Стадия	Масса	Масштаб
Р	0.4	—

Лист | Листов

„ЭНЕРГОСЕТЬПРОЕКТ"
Северо-Западное отделение
Ленинград

Копировал: Польс

Формат: А4

2684/3

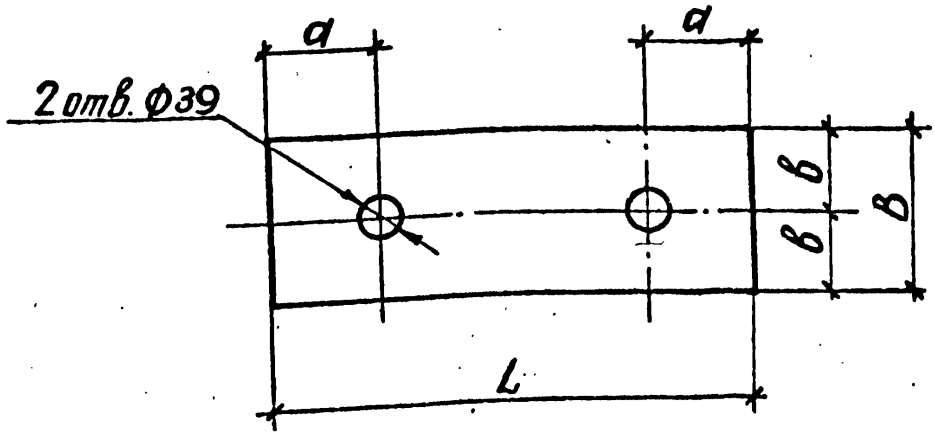

Обозначение	Марка	S мм	a мм	в мм	B мм	L мм	Масса кг
3.407.1-167.2-094	М 100	10	60	50	100	310	2.3
-01	М 101	12	75	55	110	380	3.3

Зав. НИЛКЗС	Горелов		20.06.89
ГИП	Пинчук		20.06.89
Рук. гр.	Гальперин		20.06.89
Н. контр.	Орлова		20.06.89
Проверил	Салита		20.06.89
Инженер	Логинова		20.06.89

3.407.1-167.2-094

Пластины М100, М101

Стадия: Р | Масса: см. табл. | Масштаб: —

Лист | Листов

Полоса S×B ГОСТ 103-76 / Вст3сп5 ТУ14-1-3023-80

L = см. табл.

ЭНЕРГОСЕТЬПРОЕКТ
Северо-Западное отделение
Ленинград

копир. Анищ

формат А4

2684/3

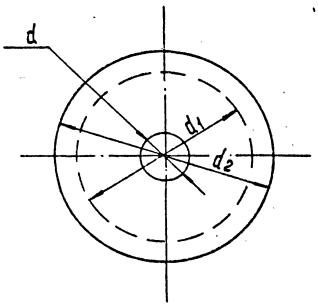

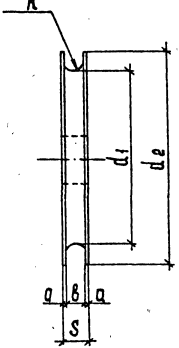

Обозначение	Марка	d_1 мм	d_2 мм	d мм	R мм	a мм	в мм	S мм	Масса кг
3.407.1-167.2-095	М102	170	200	39	9	3,5	18	25	4.7
-01	М103	225	280	39	11	7	22	36	13.3

Инж.	Горелов		26.06.89
Гл.	Пинчук		26.06.89
Нач. гр.	Гальперин		26.06.89
Контр.	Орлова		26.06.89
Сверхр.	Салита		26.06.89
Гл. инж.	Воскрев		26.06.89

3.407.1-167.2-0.95

Ролики М102, М103

Стадия	Масса	Масштаб
Р	см табл.	—

Лист | Листов

Лист $S \times d_2$ ГОСТ 19903-74
$L = a_2$ ВСТ3сп5 ТУ14-1-3023-80
см табл.

Энергосетьпроект
Северо-Западное отделение
Ленинград

Копир. Сокл

Формат А4 2684/3

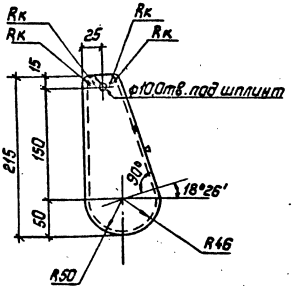

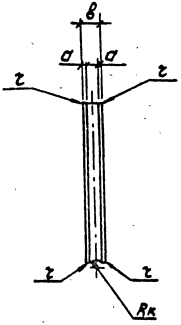

Обозначение	Марка	Rк мм	τ мм	а мм	в мм	Масса кг
3.407.1-167.2-096	М 104	10	1,5	3	24	3,0
-01	М 105	12	1,5	3	26	3,3

Инв.№подл. | Подпись и дата | Взам.инв.№

Зав.маст.	Горелов		20.06.95
ГИП	Пинчук		20.06.95
Рук.гр.	Гальперин		20.06.95
Н.контр.	Орлова		20.06.95
Проверил	Сошина		20.06.95
Инженер	Логинова		20.06.95

3.407.1-167.2-096

Желобы М104, М105

Литьё ГОСТ 977-65 35Л ГОСТ 1050-74

Стадия	Масса	Масштаб
Р	см. табл.	1:5
Лист	Листов	

Энергосетьпроект Северо-Западное отделение Ленинград

Копировал: Полис

Формат А4

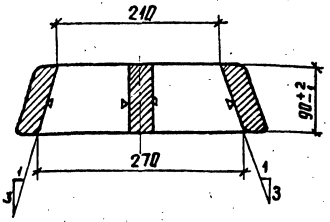

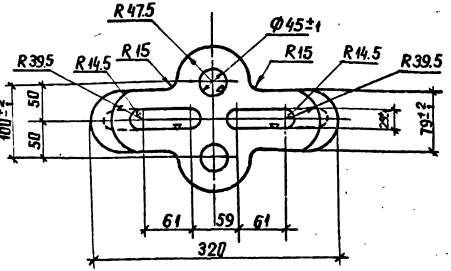

Зав. инж.	Горелов		20.06.89	3.407.1-167.2-097			
ГИП	Пинчук		20.06.89	Корпус клинового зажима М 106	Стадия	Масса	Масштаб
Рук. гр.	Гальперин		20.06.89		Р	15.8	1:5
Н. контр.	Орлова		20.06.89		Лист	Листов	
Проверил	Салита		20.06.89	Литье ГОСТ 977-65 / 35Л ГОСТ 1050-74	ЭНЕРГОСЕТЬПРОЕКТ Северо-Западное отделение Ленинград		
Инженер	Логинова		20.06.89				

Инв. № подл. | Подпись и дата | Взам. инв. №

копир. Анисиф

формат А4

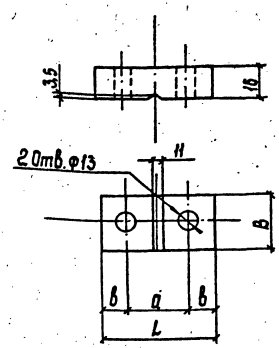

Обозначение	Марка	Размеры, в мм			
		a	b	B	L
3.407.1-167.2-098	М107	30	15	28	60
-01	М108	34	15,5	30	65

Зав.лабэс	Горелов		20.06.89
ГИП	Пинчук		20.06.89
Рук.гр.	Гольперин		20.06.89
Н.контр.	Орлова		20.06.89
Проверил	Багоград		20.06.89
Инженер	Логинова		20.06.89

3.407.1-167.2-098

Пластины М107, М108

Стадия	Масса	Масштаб
Р	0,2	—
Лист	Листов	

Полоса 16 х В ГОСТ 103-76 / L см.табл. Ст3сп5 ТУ14-1-3023-80

Энергосетьпроект
Северо-Западное отделение
Ленинград

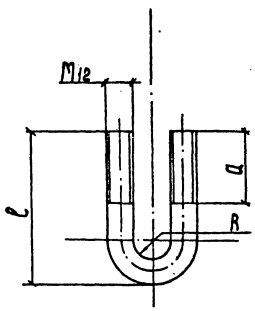

Обозначение	Марка	Размеры в мм				Масса кг
		R	a	l	L	
3.407.1 - 167.2 - 099	М 109	9	36	75	155	0,1
-01	М 110	11	40	85	175	0,1

1. Гнуть в горячем состоянии.

				3.407.1 - 167.2 - 099			
				V-образные болты М 109, М 110	Стадия	Масса	Масштаб
					Р	см. табл.	—
					Лист	Листов	
Инж.	Горелов		22.6.89		Энергосетьпроект Северо-Западное отделение Ленинград		
П	Пинчук		22.6.89				
Н. гр.	Гальперин		22.6.89				
Контр.	Орлова		22.6.89	Сталь Ф12 ГОСТ 2590-71			
Сверл.	Богоров		22.6.89	Круглая			
Женер	Логинова		22.6.89	Вст3сп5ТУ14-1-3023-80			

Подпись и дата | Взам. инв. №

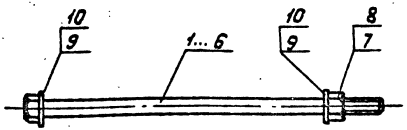

Обозначение	Марка	Масса кг
3.407.1-167.2-100 СБ	С 75	5,2
—01	С 76	8,1
—02	С 77	7,6
—03	С 78	7.8
—04	С 79	11.5
—05	С 80	11.6

Спецификацию см. листы 2, 3

Зав. кипкэ	Горелов		20.06.89
ГИП	Пинчук		20.06.89
Рук. гр.	Гальперин		20.06.89
Н. контр.	Орлова		20.06.89
Пров. грил	Богорад		20.06.89
Инж.	Салита		20.06.89

3.407.1-167.2-100 СБ

Спец. болты С75 ÷ С80. Сборочный чертеж.

Стадия	Масса	Масштаб
Р	см. табл.	—

Лист 1 | Листов: 3

„ЭНЕРГОСЕТЬПРОЕКТ" Северо-Западное отделение Ленинград

Копировал: Полис

Формат: А4

Инв. № подл.	Подпись и дата	Взам. инв. №

Формат	Зона	Поз.	Обозначение	Наименование	Кол. на исполн. 3.407.1-167.2-100 СБ										Примечание
					—	01	02	03	04	05					
				Документация											
А4			3.407.1-167.0-00 ТО	Техническое описание											
А4			3.407.1-167.2-100 СБ	Сборочный чертеж											
				Детали											
А4		1	3.407.1-167.2-101	Спец. болт М111	1										
А4		2	-01	Спец. болт М112		1									
А4		3	-02	Спец. болт М113			1								
А4		4	-03	Спец. болт М114				1							
А4		5	-04	Спец. болт М115					1						
А4		6	-05	Спец. болт М116						1					

Продолжение спецификации см. лист 3

Зав. НИЛКЭС	Горелов		20.06.89
ГИП	Пинчук		20.06.89
Рук. гр.	Гальперин		20.06.89
Н. контр.	Орлова		20.06.89
Проверил	Богорад		20.06.89
Инженер	Салита		20.06.89

3.407.1-167.2-100

Спец. болты С75÷С80 Спецификация

Стадия	Лист	Листов
Р	2	3

Энергосетьпроект Северо-Западное отделение Ленинград

Копир. Сопи

Формат А4 2684/3

Формат	Зона	Поз.	Обозначение	Наименование	Кол. на исполн. 3.407.1-167.2-100СБ										Примечание
					—	01	02	03	04	05					
				Стандартные изделия											
				Гайки ГОСТ 5915-70											
		7		Гайка М36-7Н.4	1	1									0.38кг
		8		Гайка М42-7Н.4			1	1	1	1					0.62кг
				Шайбы ГОСТ 11371-78											
		9		Шайба 36-004	2	2									0.11кг
		10		Шайба 42-004			2	2	2	2					0.16кг

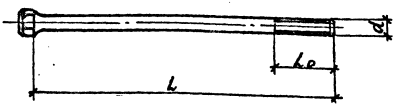

Обозначение	Марка	Диаметр „d", мм	Длина „L", мм	Длина резьбы „L_0", мм	Масса, кг
3.407.1-167.2-101	М 111	36	520	80	4.6
-01	М 112		890	70	7.5
-02	М 113	42	550	70	6.7
-03	М 114		575	65	6.9
-04	М 115		910	75	10.6
-05	М 116		920	70	10.7

Инв. № подл.	Подпись и дата	Взам. инв. №	

Зав. лабор.	Горелов		
Гип.	Пинчук		
Рук. гр.	Гальперин		
Н. контр.	Орлова		
Гл. инж.	Богорад		
Инженер	Солита		

3.407.1-167.2-101

Спец. болты М 111 ÷ М 116

Стадия	Масса	Масштаб
Р	см. табл.	—

Лист | Листов

Сталь круглая ГОСТ 2590-71 / 8Ст3сп5 ТУ14-1-3023-80

ЭНЕРГОСЕТЬПРОЕКТ Севера Западное отделение Ленинград

Копир. Анисий

Формат А4

2084/8

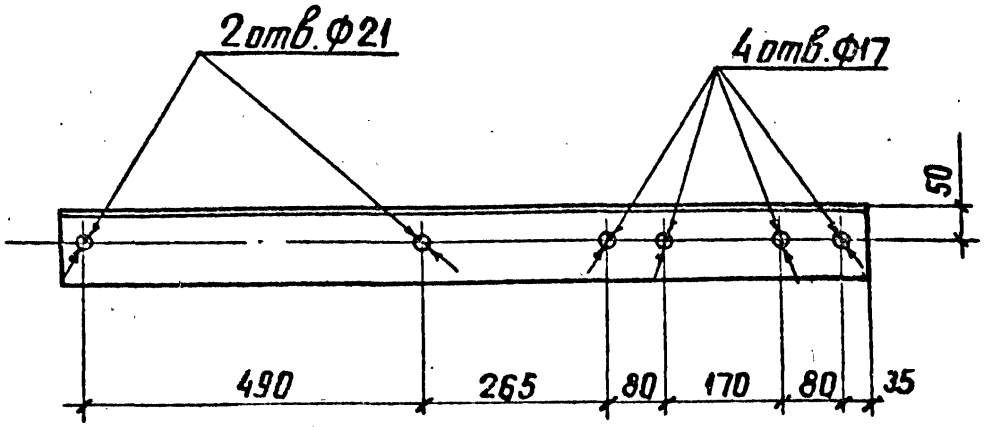

				3.407.1-167.2-102			
				Консоль для плавки гололеда М 117	Стадия	Масса	Масштаб
					Р	13.7	1:10
					Лист	Листов	
Зав.инакз.	Горелов			Уголок 110×110×7 ГОСТ 8509-8	ЭНЕРГОСЕТЬПРОЕКТ		
ГИП	Линчук			L=1155 ВСТЗпсБТУ14-1-3023-80	Северо-Западное отделение Ленинград		
Рук. гр.	Гальперш						
Н. контр.	Орлова						
Правоприс.	Салита						
Инженер	Богарад						

gost.e-ecolog.ru

копир. Анисиф

формат А4