Типовые конструкции, изделия и узлы зданий и сооружений

СЕРИЯ 3.407.1-151

УНИФИЦИРОВАННЫЕ КОНСТРУКЦИИ АНКЕРНО-УГЛОВЫХ ЖЕЛЕЗОБЕТОННЫХ ОПОР ВЛ 35÷220 кВ

Выпуск 2
Часть 1

МЕТАЛЛОКОНСТРУКЦИИ

Рабочие чертежи

2594/3

СФ ЦИТП 620062, г.Свердловск, ул.Чебышева,4
Зак.3870инв.2594/3 тираж 1500
Сдано в печать 27.06 1989 Цена 8-32

gost.e-ecolog.ru

Типовые конструкции, изделия и узлы зданий и сооружений

СЕРИЯ 3.407.1-151

УНИФИЦИРОВАННЫЕ КОНСТРУКЦИИ АНКЕРНО-УГЛОВЫХ ЖЕЛЕЗОБЕТОННЫХ ОПОР ВЛ 35÷220 КВ

Выпуск 2

МЕТАЛЛОКОНСТРУКЦИИ

Рабочие чертежи

Разработаны
Северо-Западным отделением
института Энергосетьпроект
МИНЭНЕРГО СССР

© СФ ЦИТП Госстрой СССР, 1988г.

2594/3

Утверждены и введены в действие Минэнерго СССР протокол №14 от 09.08.1988г.

Главный инженер отделения Е.И.Баранов
Главный инженер проекта Б.М.Пинчук

Копия Сов. Формат А4

Обозначение документа	Наименование	Стр.
3.407.1 - 151.2 - 000	Содержание выпуска	2
3.407.1 - 151.2 - 001 СБ	Пояса С1÷С4. Сборочный чертеж	15
	Спецификация	
3.407.1 - 151.2 - 002 СБ	Пояс С5. Сборочный чертеж.	19
	Спецификация.	
3.407.1 - 151.2 - 003	Пластины М1÷М3	21
3.407.1 - 151.2 - 004	Пластина М4	22
3.407.1 - 151.2 - 005	Пластина М5	23
3.407.1 - 151.2 - 006	Пластины М6÷М8	24
3.407.1 - 151.2 - 007	Пластина М9	25
3.407.1 - 151.2 - 008	Пластина М10	26
3.407.1 - 151.2 - 009	Пластина М11	27
3.407.1 - 151.2 - 010	Пластина М12	28
3.407.1 - 151.2 - 011 СБ	Связи С6÷С8. Сборочный чертеж.	29
	Спецификация	
3.407.1 - 151.2 - 012 СБ	Связь С9	31
	Сборочный чертеж.	

Взам. инв. №

Подпись и дата

Инв. № подл.

Зав. НИЛКЭС	Горелов		7.06.88
Г.И.П.	Пинчук		7.06.88
Рук. гр.	Гольперин		7.06.88
Н. контр.	Орлова		7.06.88
Проверил	Салита		7.06.88
Ст. инж.	Богорад		7.06.88

3.407.1-151.2-000

Содержание выпуска

Стадия	Лист	Листов
Р	1	13

ЭНЕРГОСЕТЬПРОЕКТ Северо-Западное отделение Ленинград

Копир Мел

Формат А4

Обозначение документа	Наименование	Стр.
3.407.1 - 151.2 - 013 СБ	Связь С10	
	Сборочный чертеж.	32
3.407.1 - 151.2 - 014 СБ	Связь С11	
	Сборочный чертеж.	33
3.407. - 151.2 - 015 СБ	Тяги С12 ÷ С15. Сборочный чертеж.	
	Спецификация	34
3.407.1 - 151.2 - 016 СБ	Связь С16	
	Сборочный чертеж.	37
3.407.1 - 151.2 - 017	Пластины М21 ÷ М23.	38
3.407.1 - 151.2 - 018	Пластина М24	39
3.407.1 - 151.2 - 019	Пластина М25.	40
3.407.1 - 151.2 - 020	Тяга М26	41
3.407.1 - 151.2 - 021	Палец М27	42
3.407.1 - 151.2 - 022	Связь М28	43
3.407.1 - 151.2 - 023	Петли М29, М30	44
3.407.1 - 151.2 - 024	Пластина М31	45
3.407.1 - 151.2 - 025	Пластина М32	46
3.407.1 - 151.2 - 026 СБ	Тросостойка С17. Сборочный чертеж	47
	Спецификация	
3.407.1 - 151.2 - 027	Пояс М33.	50
3.407.1 - 151.2 - 028	Пластина М34.	51
3.407.1 - 151.2 - 029	Пластина М35	52

Инв. № подл. | Подпись и дата | Взам. инв. №

Копир. Мел Формат А4 2594/3

Обозначение документа	Наименование	Стр.
3.407.1 - 151.2 - 030 СБ	Полухомуты С18, С19, Сборочный	53
	чертеж. Спецификация	
3.407.1 - 151.2 - 031	Пластины М39 М40	55
3.407.1 - 151.2 - 032	Пластины М41, М42	56
3.407.1 - 151.2 - 033	Пластина М43	57
3.407.1 - 151.2 - 034 СБ	Наголовник С20. Сборочный чертеж.	58
	Спецификация.	
3.407.1 - 151.2 - 035	Пластина М44	60
3.407.1 - 151.2 - 036	Пластина М45	61
3.407.1 - 151.2 - 037	Пластина М46	62
3.407.1 - 151.2 - 038	Пластина М47	63
3.407.1 - 151.2 - 039 СБ	Оттяжка С21. Сборочный чертеж	64
	Спецификация	
3.407.1 - 151.2 - 040 СБ	Замок С22.	66
	Сборочный чертеж	
3.407.1 - 151.2 - 041	Пластина М49	67
3.407.1 - 151.2 - 042	Пластина М50	68
3.407.1 - 151.2 - 043	Ролик М51	69
3.407.1 - 151.2 - 044	Желоб М52	70
3.407.1 - 151.2 - 045	Корпус клинового замка М53	71
3.407.1 - 151.2 - 046	Пластина М54	72

Инв. № подл. | Подпись и дата | Взам. инв. №

Копир. Формат А4 2594/3

Обозначение документа	Наименование	Стр.
3.407.1 - 151.2 - 047	U - образный болт М55	73
3.407.1 - 151.2 - 048СБ	Спецболты С23 ÷ С29. Сборочный чертеж. Спецификация	74
3.407.1 - 151.2 - 049	Спецболты М56 ÷ М62	77
3.407.1 - 151.2 - 050СБ	Пояс С30. Сборочный чертеж. Спецификация	78
3.407.1 - 151.2 - 051СБ	Пояс С31. Сборочный чертеж. Спецификация	81
3.407.1 - 151.2 - 052СБ	Пояса С32, С33. Сборочный чертеж. Спецификация.	84
3.407.1 - 151.2 - 053СБ	Пояса С34, С35, С36. Сборочный чертеж Спецификация.	88
3.407.1 - 151.2 - 054 СБ	Пояса С37, С38, С39. Сборочный чертеж. Спецификация.	92
3.407.1 - 151.2 - 055 СБ	Пояса С40, С41, С42. Сборочный чертеж. Спецификация.	96
3.407.1 - 151.2 - 056 СБ	Пояса С43, С44, С45. Сборочный чертеж. Спецификация.	100
3.407.1 - 151.2 - 057	Пластины М63, М64	103
3.407.1 - 151.2 - 058	Пластины М65 ÷ М70	104
3.407.1 - 151.2 - 059	Пластина М71	105
3.407.1 - 151.2 - 060	Пластина М72	106

Инв. № подл. | Подпись и дата | Взам. инв. №

Копир. Мл Формат А4

Обозначение документа	Наименование	Стр.
3.407.1-151.2-061	Пластины М73, М74.	107
3.407.1-151.2-062	Пластины М75, М76	108
3.407.1-151.2-063	Пластины М77 ÷ М79	109
3.407.1-151.2-064	Пластина М80	110
3.407.1-151.2-065	Пластины М81, М82	111
3.407.1-151.2-066 СБ	Пояс С46. Сборочный чертеж.	112
	Спецификация.	
3.407.1-151.2-067СБ	Пояс С47. Сборочный чертеж.	114
	Спецификация.	
3.407.1-151.2-068 СБ	Консоль С48. Сборочный чертеж.	117
3.407.1-151.2-069 СБ	Подвеска С49. Сборочный чертеж.	118
3.407.1-151.2-070 СБ	Подвеска С50. Сборочный чертеж.	119
3.407.1-151.2-071 СБ	Подвеска С51. Сборочный чертеж.	120
	Спецификация.	
3.407.1-151.2-072СБ	Накладка М123.	122
3.407.1-151.2-073	Пояс М124.	123
3.407.1-151.2-074	Пояс М125.	124
3.407.1-151.2-075	Пластина М126.	125
3.407.1-151.2-076	Пластина М127.	126
3.407.1-151.2-077	Распорка М128.	127
3.407.1-151.2-078	Пластина М129.	128
3.407.1-151.2-079	Консоль М130	129
3.407.1-151.2-080	Пластина М131	130
3.407.1-151.2-081	Пластина М132	131
3.407.1-151.2-082	Распорка М133	132
3.407.1-151.2-083	Распорка М134	133
3.407.1-151.2-084	Распорка М135	134

Обозначение документа	Наименование	Стр.
3.407.1-151.2-085 СБ	Связи С52 ÷ С56. Сборочный	135
	чертеж. Спецификация.	
3.407.1-151.2-086 СБ	Связь С57. Сборочный чертеж	138
3.407.1-151.2-087 СБ	Связи С58 ÷ 63. Сборочный	139
	чертеж. Спецификация.	
3.407.1-151.2-088 СБ	Связь С64. Сборочный чертеж.	142
	Спецификация.	
3.407.1-151.2-089 СБ	Связи С65, С66, С67. Сборочный	144
	чертеж. Спецификация.	
3.407.1-151.2-090 СБ	Тяги С68÷ С79. Сборочный	146
	чертеж. Спецификация.	
3.407.1-151.2-091	Тяги М136 ÷ М139.	150
3.407.1-151.2-092	Пластина М140	151
3.407.1-151.2-093	Пластины М141, М142.	152
3.407.1-151.2-094	Петли М143, М144.	153
3.407.1-151.2-095 СБ	Тяга С80. Сборочный чертеж.	154
	Спецификация.	
3.407.1-151.2-096	Пояса М145, М146.	156
3.407.1-151.2-097	Пластина М147.	157
3.407.1-151.2-098СБ	Тросостойка С81. Сборочный	158
	чертеж. Спецификация.	
3.407.1-151.2-099 СБ	Тросостойка С82. Сборочный	160
	чертеж. Спецификация.	
3.407.1-151.2-100	Пояс М148.	163
3.407.1-151.2-101	Пояс М149	164
3.407.1-151.2-102	Пластина М150	165
3.407.1-151.2-103	Пластина М151	166

Инв.№ подл. | Подпись и дата | Взам.инв.№

Копировал АУОр. Формат А4

Обозначение документа	Наименование	Стр.
3.407.1-151.2-104	Пластина М 152	167
3.407.1-151.2-105	Пластина М 153	168
3.407.1-151.2-106	Пластина М 154	169
3.407.1-151.2-107	Пластина М 155	170
3.407.1-151.2-108 СБ	Хомуты фазовые С83÷С85.	171
	Сборочный чертеж. Спецификация.	
3.407.1-151.2-109 СБ	Хомуты тросовые С86÷С88	173
	Сборочный чертеж. Спецификация.	
3.407.1-151.2-110 СБ	Хомуты обводные С89÷С93	175
	Сборочный чертеж. Спецификация.	
3.407.1-151.2-111 СБ	Хомут С94. Сборочный чертеж.	177
3.407.1-151.2-112 СБ	Полухомуты фазовые С95÷С97.	178
	Сборочный чертеж. Спецификация.	
3.407.1-151.2-113 СБ	Полухомуты тросовые С98÷С100	180
	Сборочный чертеж. Спецификация.	
3.407.1-151.2-114 СБ	Полухомуты С101÷С105. Сборочный	182
	чертеж. Спецификация.	
3.407.1-151.2-115 СБ	Полухомут С106. Сборочный	184
	чертеж. Спецификация.	
3.407.1-151.2-116 СБ	Полухомуты С107÷С103. Сборочный	186
	чертеж. Спецификация.	
3.407.1-151.2-117 СБ	Полухомуты С109÷С113. Сборочный	188
	чертеж. Спецификация.	
3.407.1-151.2-118	Пластины М163÷М168.	190
3.407.1-151.2-119	Пластины М169÷М172.	191
3.407.1-151.2-120	Пластины М173÷М178.	192
3.407.1-151.2-121	Пластины М179÷М184.	193

Копировал Дуб-а Формат А4

Обозначение документа	Наименование	Стр.
3.407.1-151.2-122	Пластины М185, М186	194
3.407.1-151.2-123	Пластины М187, М188.	195
3.407.1-151.2-124	Пластины М189, М190.	196
3.407.1-151.2-125	Болт М191.	197
3.407.1-151.2-126	Пластины М192, М193	198
3.407.1-151.2-127	Пластина М194.	199
3.407.1-151.2-128 СБ	Оттяжки С114, С115. Сборочный	200
	чертеж. Спецификация.	
3.407.1-151.2-129 СБ	Оттяжки С116, С117. Сборочный	203
	чертеж. Спецификация.	
3.407.1-151.2-130	Пластина М195.	206
3.407.1-151.2-131 СБ	Спец. болты С118 ÷ С129.	207
	Сборочный чертеж. Спецификация.	
3.407.1-151.2-132	Спец. болты М196 ÷ М207.	211
3.407.1-151.2-133	Пластина М208.	212
3.407.1-151.2-134 СБ	Консоль С130. Сборочный чертеж.	213
	Спецификация.	
3.407.1-151.2-135 СБ	Упор С131. Сборочный чертеж.	215
3.407.1-151.2-136	Консоли М209, М210.	216
3.407.1-151.2-137	Пластина М211.	217
3.407.1-151.2-138	Пластина М212.	218
3.407.1-151.2-139 СБ	Пояса С132÷С135. Сборочный чертеж.	219
	Спецификация.	
3.407.1-151.2-140 СБ	Пояса С136 ÷ С139. Сборочный чертеж.	225
	Спецификация	
3.407.1-151.2-141 СБ	Пояса С140÷С142. Сборочный чертеж.	231
	Спецификация.	

Инв. № подл. | Подпись и дата | Взам. инв. №

Обозначение документа	Наименование	Стр.
3.407.1-151.2-142	Пластина М213.	234
3.407.1-151.2-143	Пластина М214.	235
3.407.1-151.2-144	Пластины М215, М216	236
3.407.1-151.2-145	Пластины М217, М218	237
3.407.1-151.2-146	Пластины М219÷М222	238
3.407.1-151.2-147	Пластины М223, М224.	239
3.407.1-151.2-148 СБ	Пояс С143. Сборочный чертеж.	240
	Спецификация.	
3.407.1-151.2-149 СБ	Пояс С144. Сборочный чертеж	242
	Спецификация.	
3.407.1-151.2-150СБ	Пояс С145. Сборочный чертеж.	245
	Спецификация.	
3.407.1-151.2-151СБ	Консоль С146. Сборочный чертеж.	247
3.407.1-151.2-152СБ	Подвеска С147. Сборочный чертеж.	248
	Спецификация.	
3.407.1-151.2-153	Пояс М245	250
3.407.1-151.2-154	Пояс М246	251
3.407.1-151.2-155	Пояс М247	252
3.407.1-151.2-156	Пояс М248	253
3.407.1-151.2-157	Пластина М249	254
3.407.1-151.2-158	Пластина М250	255
3.407.1-151.2-159	Пластина М251	256
3.407.1-151.2-160	Раскосы М252, М253.	257
3.407.1-151.2-161	Консоль М254	258
3.407.1-151.2-162	Распорка М255	259
3.407.1-151.2-163 СБ	Связь С148. Сборочный чертеж.	260
	Спецификация.	

Обозначение документа	Наименование	Стр.
3.407.1-151.2-164 СБ	Связи С149÷С154. Сборочный чертеж	262
	Спецификация.	
3.407.1-151.2-165 СБ	Связь С155. Сборочный чертеж	265
3.407.1-151.2-166 СБ	Связи С156, С157. Сборочный чертеж.	266
	Спецификация.	
3.407.1-151.2-167 СБ	Тяги С158÷С165. Сборочный чертеж.	268
	Спецификация.	
3.407.1-151.2-168 СБ	Связь С166. Сборочный чертеж.	271
3.407.1-151.2-169	Пластина М256	272
3.407.1-151.2-170	Пластина М257	273
3.407.1-151.2-171	Пластины М258, М259.	274
3.407.1-151.2-172	Петля М260	275
3.407.1-151.2-173	Пластина М261	276
3.407.1-151.2-174	Пластина М262	277
3.407.1-151.2-175 СБ	Тяги С167, С168. Сборочный чертеж.	278
	Спецификация.	
3.407.1-151.2-176 СБ	Тяга С169. Сборочный чертеж	280
3.407.1-151.2-177	Пояса М263, М264.	281
3.407.1-151.2-178	Пластина М265.	282
3.407.1-151.2-179	Распорка М266.	283
3.407.1-151.2-180	Пластина М267	284
3.407.1-151.2-181	Распорки М268, М269, М270.	285
3.407.1-151.2-182 СБ	Тросостойка С170. Сборочный чертеж.	286
	Спецификация.	
3.407.1-151.2-183 СБ	Тросостойка С171. Сборочный чертеж	288
	Спецификация.	
3.407.1-151.2-184	Пояс М271.	290

Взам. инв. №

Подпись и дата

Инв. № подл.

Обозначение документа	Наименование	Стр.
3.407.1-151.2-185	Пояс М272.	291
3.407.1-151.2-186	Пластина М273.	292
3.407.1-151.2-187	Пластина М274.	293
3.407.1-151.2-188	Пластина М275.	294
3.407.1-151.2-189	Пластина М276.	295
3.407.1-151.2-190	Пластина М277.	296
3.407.1-151.2-191	Пластина М278.	297
3.407.1-151.2-192 СБ	Хомуты С172 ÷ С174. Сборочный чертеж.	298
	Спецификация.	
3.407.1-151.2-193 СБ	Хомуты обводные С175, С176.	227
	Сборочный чертеж. Спецификация.	
3.407.1-151.2-194 СБ	Полухомуты С177 ÷ С179.	302
	Сборочный чертеж. Спецификация.	
3.407.1-151.2-195 СБ	Полухомуты обводные С180, С181.	304
	Сборочный чертеж. Спецификация.	
3.407.1-151.2-196 СБ	Полухомут С182. Сборочный чертеж.	306
	Спецификация.	
3.407.1-151.2-197 СБ	Полухомут С183. Сборочный чертеж.	308
	Спецификация.	
3.407.1-151.2-198	Пластины М282, М283.	310
3.407.1-151.2-199	Пластины М284 ÷ М286.	311
3.407.1-151.2-200	Пластины М287, М288.	312
3.407.1-151.2-201	Пластина М289.	313
3.407.1-151.2-202	Пластины М290, М291.	314
3.407.1-151.2-203	Пластина М292.	315
3.407.1-151.2-204 СБ	Оттяжки С184, С185. Сборочный	316
	чертеж. Спецификация.	

Инв. № подл. | Подпись и дата | Взам. инв. №

Обозначение документа	Наименование	Стр.
3.407.1-151.2-205 СБ	Оттяжка С186 Сборочный чертеж	319
	Спецификация	
3.407.1-151.2-206 СБ	Спец. болты С187 ÷ С193	322
	Сборочный чертеж. Спецификация.	
3.407.1-151.2-207	Спец. болты М293 ÷ М299	325
3.407.1-151.2-208	Пластина М300.	326
3.407.1-151.2-209	Пластина М301.	327
3.407.1-151.2-210 СБ	Лестничные марши. Марки С194, С195	
	Сборочный чертеж. Спецификация.	328
3.407.1-151.2-211	Пояса М302, М303	330
3.407.1-151.2-212 СБ	Полухомуты С196 ÷ С203.	
	Сборочный чертеж. Спецификация.	331
3.407.1-151.2-213	Пластины М304 ÷ М311.	333
3.407.1-151.2-214	Пластины М312, М313	334
3.407.1-151.2-215	Пластина М314	335

Инв. № подл. | Подпись и дата | Взам. инв. №

Настоящий выпуск содержит рабочие чертежи металлоконструкций унифицированных анкерно-угловых железобетонных опор 1,2УБ35-1; 1,2УБ35-2; 1,2УБ110-1; 1,2УБ110-3; 1,2УБ110-5; 1,2УБ110-7; 1,2УБ110-9; 1,2УБ110-2; 1,2УБ220-1; 1,2УБ220-3; 1,2УБ220-5; 1,2УБ220-7.

Общие примечания, указания по применению материалов, изготовлению, транспортировке и складированию элементов, технологии монтажа металлоконструкций даны в выпуске 0, серии 3.407.1-151.0 „Техническое описание."

Схемы расположения элементов, спецификации и ведомости потребности материалов даны в выпуске 1, серия 3.407.1-151.1 „Схемы расположения элементов."

Инв.№ подл. | Подпись и дата | Взам.инв.№

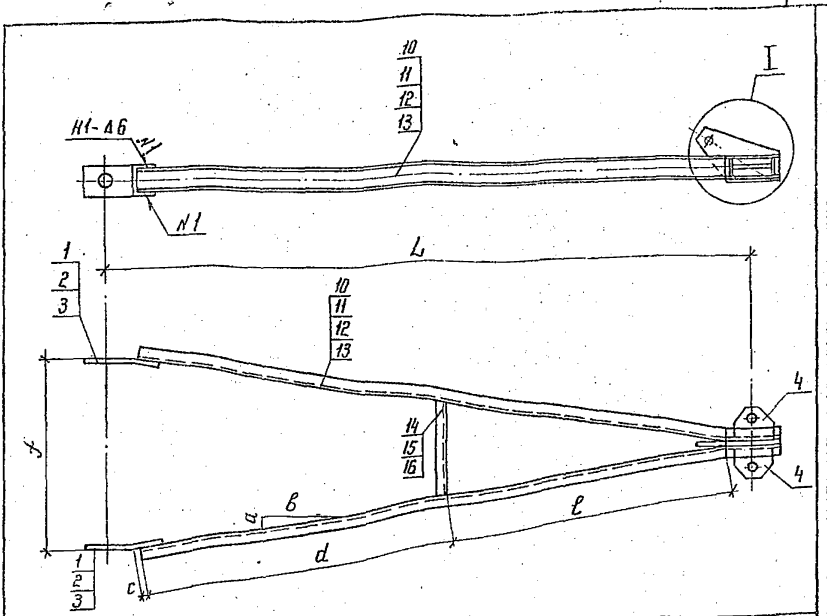

Обозначение	Марка	d мм	e мм	f мм	a мм	в мм	c мм	К мм	L мм	Масса кг
3.407.1-151.2-001 СБ	С1	770	830	580	285	1580	5	7	1750	37,8
-01	С2	960	880	830	410	1800	6	8	2000	42,4
-02	С3	1065	995	830	410	2024	5	8	2254	46,7
-03	С4	1375	1260	830	410	2611	8	6	2811	53,7

Спецификацию см. листы 3, 4

Взам. инв. N | Подпись и дата | Инв. № подл.

Зав. НИКЭС	Горелов		7.06.88
ГИП	Линчук		7.06.88
Рук. гр.	Гальперин		7.06.88
Н. контр.	Орлова		7.06.88
Проверил	Салита		7.06.88
Ст. инж.	Богород		7.06.88

3.407.1-151.2-001 СБ

Пояса С1 ÷ С4
Сборочный чертеж

Стадия	Масса	Масштаб
Р	см. табл.	—
Лист 1	Листов 4	

ЭНЕРГОСЕТЬПРОЕКТ
Северо-Западное отделение
Ленинград

Копир. Ната

Формат А4

2594/3

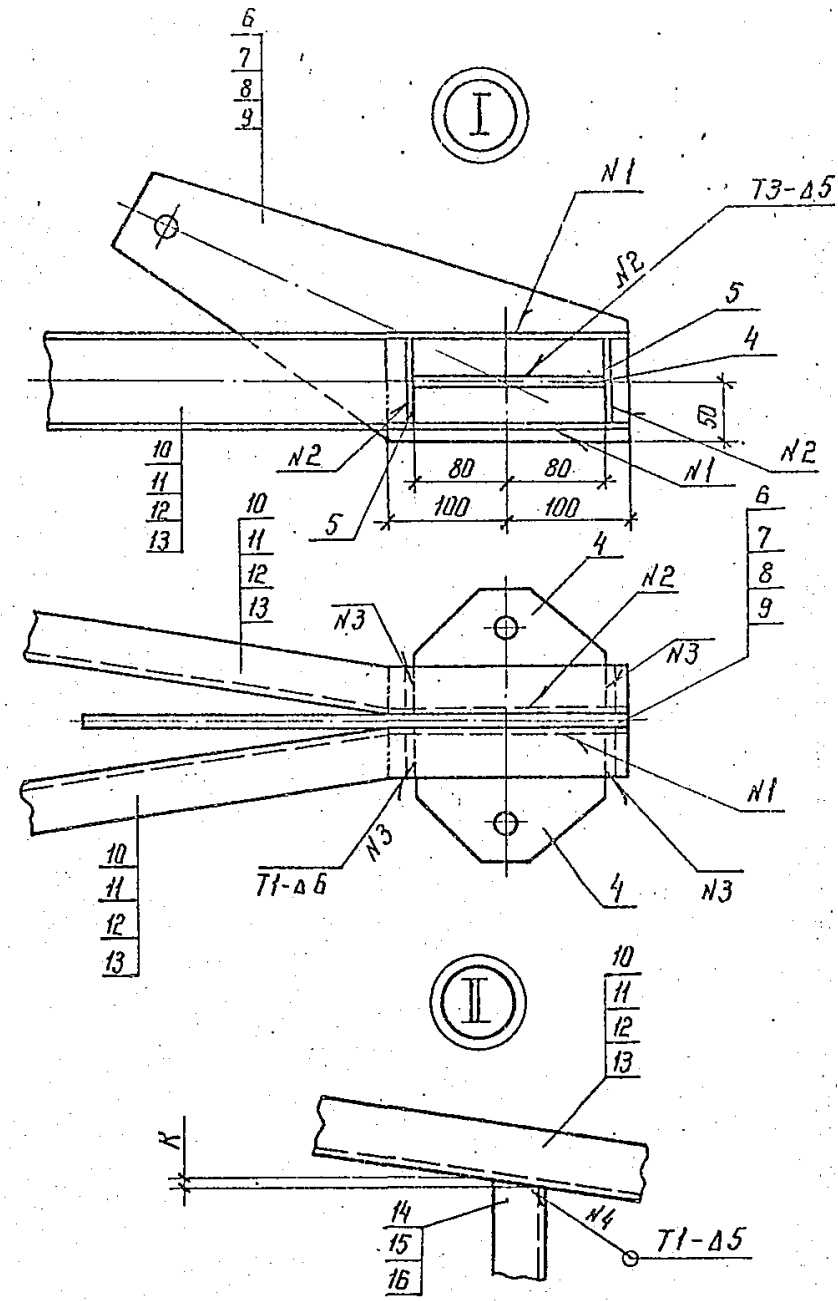

Электроды Э42А ГОСТ 9467-75
Сварные швы по ГОСТ 5264-80

Инв.№ подл.	Подп. и дата	Взам.инв.№

Формат	Зона	Поз.	Обозначение	Наименование	Количество на исполн. 3.407.1-151.2-001СБ										Примечание
					–	01	02	03							
				Документация											
А4			3.407.1-151.0-000 ТО	Техническое описание											
А4			3.407.1-151.2-001 СБ	Сборочный чертеж											
				Детали											
А4		1	3.407.1-151.2-003	Пластина М1	2										
А4		2	-01	Пластина М2		2		2							
А4		3	-02	Пластина М3			2								
А4		4	3.407.1-151.2-004	Пластина М4	2	2	2	2							
А4		5	3.407.1-151.2-005	Пластина М5	4	4	4	4							
А4		6	3.407.1-151.2-006	Пластина М6	1										

Зав.КМиКЖС	Горелов		7.06.88
ГИП	Пинчук		7.06.88
Рук. гр.	Гальперин		7.06.88
Н. контр.	Орлова		7.06.88
Проверил	Салита		7.06.88
Ст. инж.	Богорад		7.06.88

3.407.1-151.2-001

Пояса С1 ÷ С4
Спецификация

Стадия	Лист	Листов
Р	3	4

ЭНЕРГОСЕТЬПРОЕКТ
Северо-Западное отделен.
Ленинград

1554/3

Копир. Формат А4

Инв.№ подл.	Подпись и дата	Взам. инв.№

Формат	Зона	Поз.	Обозначение	Наименование	Количество на исполн. 3.407.1-151.2-001 СБ										Примечание
					–	01	02	03							
А4		7	3.407.1-151.2-006-01	Пластина М7		1									
А4		8	-02	Пластина М8				1							
А4		9	3.407.1-151.2-007	Пластина М9			1								
				Швеллер 8 ГОСТ 8240-72 / ВСт3пс6ТУ14-1-3023-80											
Б4		10	3.407.1-151.2-001 СБ	Пояс М13, L = 1800 мм	2										12,7 кг
Б4		11		Пояс М14, L = 2040 мм		2									14,4 кг
Б4		12		Пояс М15, L = 2260 мм			2								15,9 кг
Б4		13		Пояс М16, L = 2835 мм				2							20,0 кг
Б4		14		Распорка М17, L = 320 мм	1										2,2 кг
Б4		15		Распорка М18, L = 415 мм				1							2,9 кг
Б4		16		Распорка М19, L = 420 мм		1	1								3,0 кг

3.407.1-151.2-001

Лист 4

Копир. Мел

Формат А4

18

2594/5

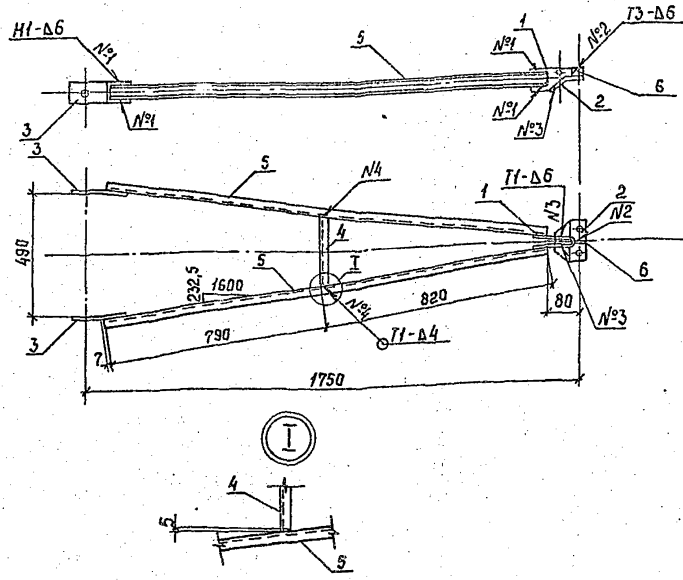

1. Электроды Э42А, ГОСТ 9467-75.
2. Сварные швы по ГОСТ 5264-80.

Спецификацию см. лист 2.

Инв. №подл. | Подпись и дата | Взам.инв.№

Зав.НИЛКЗС	Горелов		7.06.88
ГИП	Пинчук		7.06.88
Рук. гр.	Гальперин		7.06.88
Н.контр.	Орлова		7.06.88
Проверил	Салита		7.06.88
Ст. инж.	Богород		7.06.88

3.407.1 - 151.2 - 002СБ

Пояс С5

Сварочный чертеж

Стадия	Масса	Масштаб
Р	24,3	1:15
Лист 1	Листов 2	

ЭНЕРГОСЕТЬПРОЕКТ
Северо-Западное отделение
Ленинград

Формат	Зона	Поз.	Обозначение	Наименование	Кол.	Примечание
				Документация		
А4			3.407.1-151.0-000 ТО	Техническое описание		
А4			3.407.1-151.2-002 СБ	Сборочный чертеж		
				Детали		
А4		1	3.407.1-151.2-008	Пластина М 10	1	
А4		2	3.407.1-151.2-009	Пластина М 11	1	
А4		3	3.407.1-151.2-010	Пластина М 12	2	
Б4		4	3.407.1-151.2-002 СБ	Распорка М 20	1	1.5 кг
				Швеллер 6.5 ГОСТ 8240-72 L=275 Вст3пс6 ТУ14-1-3023-80		
				Материалы		
		5		Швеллер 6.5 ГОСТ 8240-72 L=1610 Вст3пс6 ТУ14-1-3023-80	2	9.5 кг.
		6		Полоса 6×40 ГОСТ 103-76 L=50 Вст3пс6 ТУ14-1-3023-80	1	0.1 кг

Инв. № подл. | Подп. и дата | Взам. инв. №

Зав. НИМКЗ	Горелов		7.06.88
ГИП	Линчук		7.06.88
Рук. гр.	Галоперин		7.06.88
Н. контр.	Орлова		7.06.88
Проверил	Сапита		7.06.88
Стинч.	Богород		7.06.88

3.407.1-151.2-002

Пояс С5
Спецификация

Стадия	Лист	Листов
Р	2	2

ЭНЕРГОСЕТЬПРОЕКТ
Северо-Западное отделение
Ленинград

Копир. Мел

Формат А4

2594/3

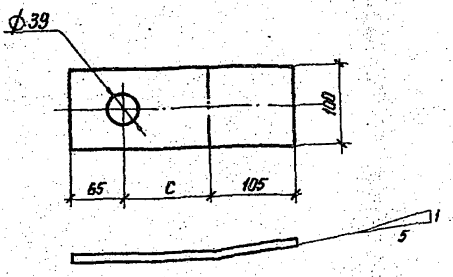

Обозначение	Марка	C мм	L мм	Масса кг
3.407.1-151.2-003	М 1	70	240	1,9
-01	М 2	100	270	2,1
-02	М 3	130	300	2,4

Гнуть в горячем состоянии.

Зав. НИАКЭС	Горелов		7.06.88
ГИП	Линчук		7.06.88
Рук. гр.	Гальперин		7.06.88
Н. контр.	Орлова		7.06.88
Проверил	Салита		7.06.88
Ст. инж.	Богорад		7.06.88

3.407.1-151.2-003

Пластины М1 ÷ М3

Полоса 10 × 100 ГОСТ 103-76 / Ст3пс6 ТУ14-1-3023-80

Стадия	Масса	Масштаб
Р	см. табл.	—
Лист	Листов	

«ЭНЕРГОСЕТЬПРОЕКТ» Северо-Западное отделение Ленинград

Взам. инв. №

Подпись и дата

Инв. № подл.

Копир Катя

Формат А4

2594/3

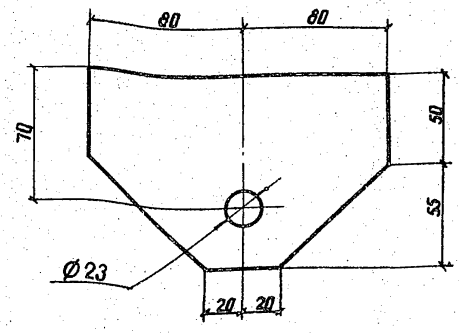

Зав. лабор.	Горелов		7.86.11
ГИП	Пинчук		7.86.11
Рук. гр.	Голубева		7.86.11
Н. контр.	Орлова		7.86.11
Проверил	Салита		7.86.11
Ст. инж.	Богород		7.86.11

3.407.1-151.2-004

Пластина М4

Стадия	Масса	Масштаб
Р	1,6	1:2

Лист	Листов

Полоса 16 х 105 ГОСТ 103-76
L = 160 Ст3сп5 ТУ 14-1-3023-80

ЭНЕРГОСЕТЬПРОЕКТ
Северо-Западное отделение
Ленинград

копир Анна

формат А4
2594/3

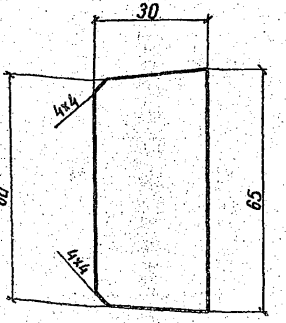

Инв.№ подл. | Подпись и дата | Взам. инв.№

3.407.1-151.2-005

Зав.лабор.	Горелов		7.06.88
ГИП	Пинчук		7.06.88
Рук.гр.	Гильперин		7.06.88
Н.контр.	Орлова		7.06.88
Проверил	Логинова		7.06.88
Ст.инж.	Богород		7.06.88

Пластина М5

Полоса 6х30 ГОСТ 103-76
L=65 ВСт3пс6 ТУ14-1-3023-80

Стадия	Масса	Масштаб
Р	0,1	1:1
Лист	Листов	

ЭНЕРГОСЕТЬПРОЕКТ
Северо-Западное отделение
Ленинград

Копир. Анюя

Формат А4

2594/3

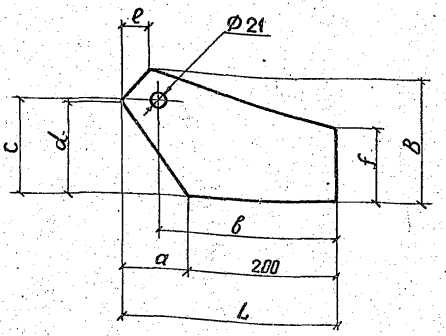

Обозначение	Марка	Размеры, мм								Масса кг
		a	b	c	d	e	f	B	L	
3.407.1-151.2-006	М6	95	250	135	130	30	100	180	295	2,8
-01	М7	80	230	145	145	35	100	190	280	2,8
-02	М8	130	285	145	140	25	100	185	330	3,0

Инв. № подл. | Подпись и дата | Взам. инв. №

Зав. лаб.	Горелов		7.06.88
ГИП	Пинчук		7.06.88
Рук. гр.	Гальперин		7.06.88
Н. контр.	Орлова		7.06.88
Проверил	Салита		7.06.88
Ст. инж.	Богорад		7.06.88

3.407.1-151.2-006

Пластины М6 ÷ М8

Стадия	Масса	Масштаб
Р	см табл.	—
Лист	Листов	

Лист 10 ГОСТ 19903-74
В Ст3пс6 ТУ 14-1-3023-80

ЭНЕРГОСЕТЬПРОЕКТ
Северо-Западное отделение
Ленинград

копир. Аня

формат А4

2594/3

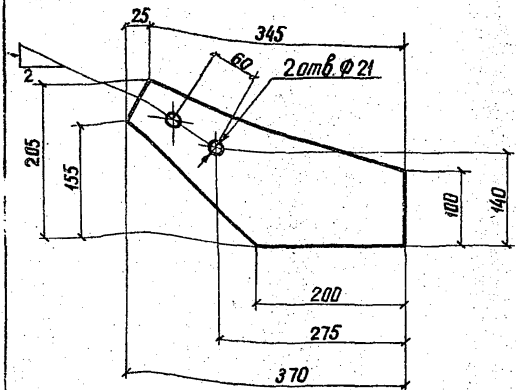

Зав. инж.	Горелов		7.06.88
ГИП	Пинчук		7.06.88
Рук. гр.	Гальперин		7.06.88
Н. контр.	Орлова		7.06.88
Пр. герм.	Салита		7.06.88
Ст. инж.	Богород		7.06.88

3.407.1-151.2-007

Пластина М9

Стадия	Масса	Масштаб
Р	3.5	1:5

Лист | Листов

Лист 10 х 205 ГОСТ 19903-74
L=370 8 Ст 3 пс 6 ТУ 14-1-3023-80

ЭНЕРГОСЕТЬПРОЕКТ
Северо-Западное отделение
Ленинград

Инв. № подл. | Подпись и дата | Взам. инв. №

копир. Анна

формат А4

2594/3

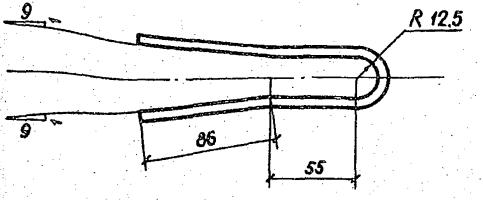

Развертка

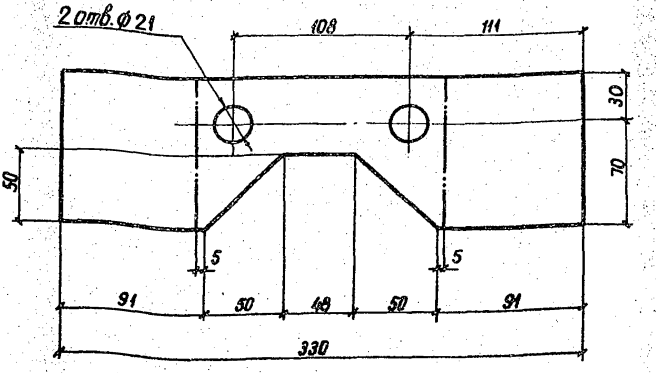

1. Гнуть в горячем состоянии

				3.407.1-151.2-008			
Зав. нилов	Горелов		7.06.88	Пластина М10	Стадия	Масса	Масштаб
Гип	Пинчук		7.06.88		Р	1,3	1:2,5
Рук. гр.	Гальперин		7.06.88		Лист	Листов	
Н. контр.	Орлова		7.06.88	Полоса 6×100 ГОСТ 103-76	ЭНЕРГОСЕТЬПРОЕКТ		
Проверил	Лесинова		7.06.88	L = 330 8Ст3пс6 ТУ14-1-3023-80	Северо-Западное отд. ... Ленинград		
Ст. инж.	Богарад		7.06.88				

копир. Ансев

формат А4

2594/3

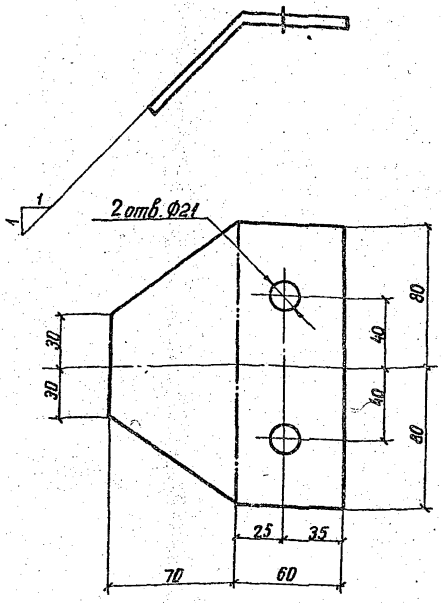

1. Гнуть в горячем состоянии

				3.407.1-151.2-009			
Зав. ИНЛКЭС	Горелов		7.06.88	Пластина М11	Стадия	Масса	Масштаб
Г. 1П	Линчук		7.06.88		Р	0.8	1:2
Рук. гр.	Гальперин		7.06.88		Лист	Листов	
Н. контр.	Орлова		7.06.88	Полоса 6×130 ГОСТ 103-76	ЭНЕРГОСЕТЬПРОЕКТ		
Проверил	Солита		7.06.88	L = 160 В Ст3 пс6 ТУ14-1-3023-80	Северо-Западное отделение Ленинград		
Ст. инж.	Богарад		7.06.88				

Инв. № подл. | Подпись и дата | Взам. инв. №

копир. Аниа

формат А4

2594/3

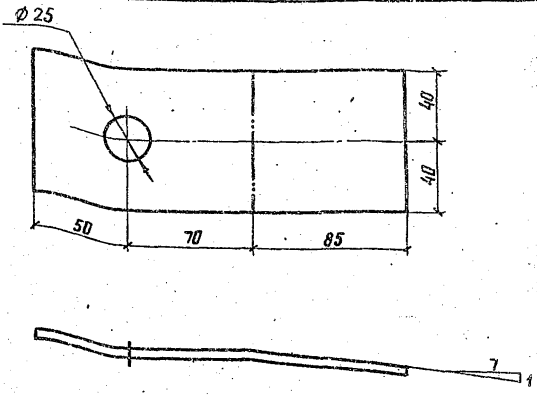

1. Гнуть в горячем состоянии

				3.407.1-151.2-010			
Зав.нилэс	Горелов			Пластина М12	Стадия	Масса	Масштаб
ГИП	Пинчук		7.06.88		Р	0.8	1:2
Рук.гр.	Гальперин		7.06.88		Лист	Листов	
Н.контр.	Орлова		7.06.88				
Проверил	Салита		7.06.88	Полоса 6×80 ГОСТ 103-76	ЭНЕРГОСЕТЬПРОЕКТ		
Ст.инж.	Богород		7.06.88	L = 205 В Ст3 пс6 ТУ14-1-3023-80	Северо-Западное отделение Ленинград		

копир. Анив формат А4

2594/3

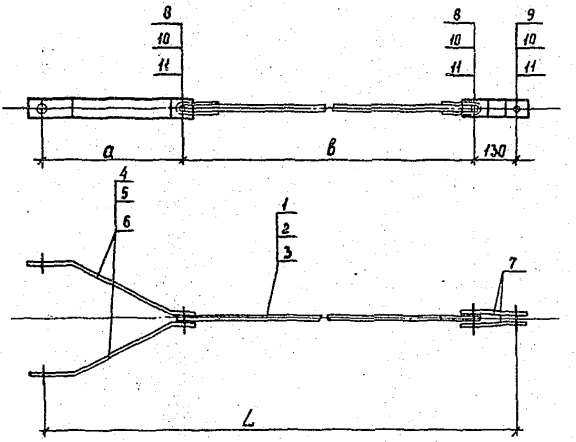

Обозначение	Марка	a мм	в мм	L мм	Масса кг
3.407.1 – 151.2 – 011СБ	С6	699	1015	1844	10,9
– 01	С7	979	1230	2339	13,5
– 02	С8	1024	1940	3094	19,0

Спецификацию см. лист 2

Зав.пилкэс	Горелов		7.06.88
ГИП	Пинчук		7.06.88
Рук.гр.	Гальперин		7.06.88
Н.контр.	Орлова		7.06.88
Проверил	Солита		7.06.88
Ст.инж.	Багорад		7.06.88

3.407.1 – 151.2 – 011 СБ

Связи С6 ÷ С8
Сборочный чертеж

Стадия	Масса	Масштаб
Р	см. табл.	—

Лист 1 | Листов 2

ЭНЕРГОСЕТЬПРОЕКТ
Северо-Западное отделение
Ленинград

Взам.инв.№ | Подпись и дата | Инв.№подл.

Копир. Сол. Формат А4 2594/3

Формат	Зона	Поз.	Обозначение	Наименование	Кол. на —	01	02	Примечание
				Документация				
А4			3.407.1-151.0-000ТО	Техническое описание				
А4			3.407.1-151.2-011 СБ	Сборочный чертеж				
				Сборочные единицы				
А4		1	3.407.1-151.2-015 СБ	Тяга С 12	1			
А4		2	-01	Тяга С 13		1		
А4		3	-03	Тяга С 15			1	
				Детали				
А4		4	3.407.1-151.2-017	Пластина М21	2			
А4		5	-01	Пластина М22		2		
А4		6	-02	Пластина М23			2	
А4		7	3.407.1-151.2-018	Пластина М24	2	2	2	
				Стандартные изделия				
		8		Болт М20-8д×80.46 / ГОСТ 7798-70	2	2	2	0,27кг
		9		Болт М20-8д×70.46 / ГОСТ 7798-70	1	1	1	0,24кг
		10		Гайка М20-7Н-4 / ГОСТ 5915-70	3	3	3	0,06кг
		11		Шайба 20-004 / ГОСТ 11371-78	6	6	6	0,02кг

Зав.ниякзс	Горелов	[signature]	7.06.88
ГИП	Пинчук	[signature]	7.06.88
Рук.гр.	Гальперин	[signature]	7.06.88
Н.контр.	Орлова	[signature]	7.06.88
Проверил	Салита	[signature]	7.06.88
Ст.инж.	Богород	[signature]	7.06.88

3.407.1-151.2-011

Связи С6 ÷ С8
Спецификация

Стадия	Лист	Листов
Р	2	2

Энергосетьпроект
Северо-Западное отделение
Ленинград

Копир. Сок

Формат А4 2594/3

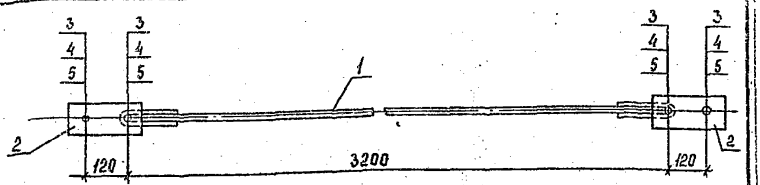

Формат	Зона	Поз.	Обозначение	Наименование	Кол.	Примечание
				Документация		
А4			3.407.1-151.0-ПОЯТО	Техническое описание		
А4			3.407.1-151.2-012 СБ	Сборочный чертеж		
				Сборочные единицы		
А4		1	3.407.1-151.2-015 СБ-02	Тяга С14	1	
				Детали		
А4		2	3.407.1-151.2-019	Пластина М25	4	
				Стандартные изделия		
		3		Болт М20-8g×80.46 ГОСТ 7798-70	4	0,27кг
		4		Гайка М20-7Н-4 ГОСТ 5915-70	4	0,06кг
		5		Шайба 20-004 ГОСТ 11371-78	8	0,02кг

Инв.№подл. | Подпись и дата | Взам.инв.№

Нач.отд.	Горелов		7.06.88
ГИП	Линчук		7.06.88
Рук.гр.	Гальперин		7.06.88
Н.контр.	Орлова		7.06.88
Проверил	Салита		7.06.88
Ст.инж.	Багарад		7.06.88

3.407.1-151.2-012 СБ

Связь С9
Сборочный чертеж

Стадия	Масса	Масштаб
Р	9,2	1:10
Лист	Листов	

Энергосетьпроект
Северо-Западное отделение
Ленинград

Копир. Сов.

Формат А4

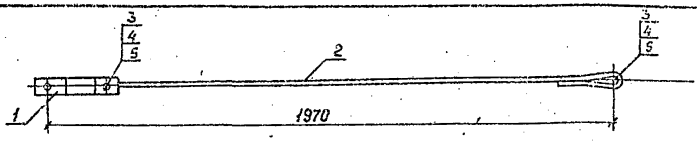

Формат	Зона	Поз.	Обозначение	Наименование	Кол.	Примечание
				Документация		
А4			3.407.1-151.0 - ПЗ ТО	Техническое описание		
А4			3.407.1-151.2-013 СБ	Сборочный чертеж		
				Сборочные единицы		
А4		1	3.407.1-151.2-016 СБ	Связь С16	1	
				Детали		
А4		2	3.407.1-151.2-020	Тяга М26	1	
А4		3	3.407.1-151.2-021	Палец М27	2	
				Стандартные изделия		
		4		Шплинт 4х36 ГОСТ 397-79	4	0,01 кг
		5		Шайба 20-ОЦ4 ГОСТ 11371-78	4	0,02 кг

Зав.лабкас	Горелов		7.06.88
ГИП	Пунчук		7.06.88
Рук.гр.	Гальперин		7.06.88
Н.контр.	Орлова		7.06.88
Проверил	Салита		7.06.88
Ст.инж.	Богорад		7.06.88

3.407.1-151.2-013 СБ

Связь С10
Сборочный чертеж

Стадия	Масса	Масштаб
Р	5,3	1:15
Лист	Листов	

Энергосетьпроект
Северо-Западное отделение
Ленинград

Копир. Стр.1 Формат А4 2594/3

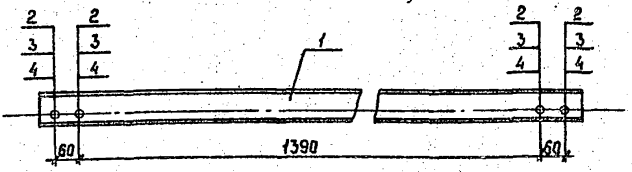

Формат	Зона	Поз.	Обозначение	Наименование	Кол.	Примечание
				Документация		
А4			3.407.1-151.0-000ТО	Техническое описание		
А4			3.407.1-151.2-014 СБ	Сборочный чертеж		
				Детали		
А4		1	3.407.1-151.2-022	Связь М28	1	
				Стандартные изделия		
		2		Болт М20-8g×65.46 / ГОСТ 7798-70	4	0,23кг
		3		Гайка М20-7Н-4 / ГОСТ 5915-70	4	0,06кг
		4		Шайба 20-004 / ГОСТ 11371-70	8	0,02кг

Зав. нилкэс	Горелов		7.06.88
ГИП	Пинчук		7.06.88
Рук. гр.	Гальперин		7.06.88
Н. контр.	Орлова		7.06.88
Гл. эксперт	Логинова		7.06.88
Ст. инж.	Богород		7.06.88

3.407.1-151.2-014 СБ

Связь С 11
Сборочный чертеж

Стадия	Масса	Масштаб
Р	12,5	1:10

Лист | Листов

ЭНЕРГОСЕТЬПРОЕКТ
Северо-Западное отделение
Ленинград

Копир. Сопр.

Формат А4 2594/3

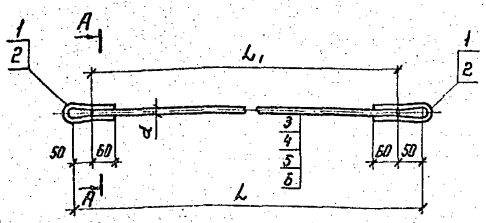

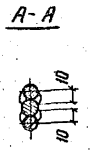

Обозначение	Марка	d мм	L_1 мм	L мм	Масса кГ
3.407.1-151.2-015 СБ	С 12	16	915	1015	2,2
-01	С 13	16	1130	1230	2,6
-02	С 14	16	3100	3200	5,7
-03	С 15	20	1840	1940	5,3

Электроды Э42А ГОСТ 9467-75

Спецификацию см. лист 2,3

Зав. НИЛКЭС	Горелов		7.06.88
ГНП	Пинчук		7.06.88
Рук. гр.	Гольперин		7.06.88
Н. контр.	Орлова		7.06.88
Проверил	Солита		7.06.88
Ст. инж.	Богород		7.06.88

3.407.1-151.2-015 СБ

Тяги С 12 ÷ С 15
Сборочный чертеж

Стадия	Масса	Масштаб
Р	см табл	—

Лист 1 | Листов 3

ЭНЕРГОСЕТЬПРОЕКТ
Северо-Западное отделение
Ленинград

Копир. Нота

Формат А4

2594/3

Инв. № подл.	Подпись и дата	Взам. инв. №

Формат	Зона	Поз.	Обозначение	Наименование	Кол. на исполнение 3.407.1-151.2-015СБ —	01	02	03							Примечание
				Документация											
А4			3.407.1-151.2-000ТО	Техническое описание	X	X	X	X							
А4			3.407.1-151.2-015СБ	Сборочный чертеж	X	X	X	X							
				Детали											
А4		1	3.407.1-151.2-023	Петля М29	2	2	2								
А4		2	-01	Петля М30				2							
				Материалы											
		3		Сталь круглая Ø16 ГОСТ 2590-71 L=915 ВСт3сп5ТУ14-1-3023-80	1										1,4 кг
		4		Сталь круглая Ø16 ГОСТ 2590-71 L=1130 ВСт3сп5ТУ14-1-3023-80		1									1,8 кг

Продолжение спецификации см. лист 3

Зав. нел.	Горелов	[подпись]	7.06.88
ГИП	Пинчук	[подпись]	7.06.88
Рук. гр.	Гальперин	[подпись]	7.06.88
Н. контр.	Орлова	[подпись]	7.06.88
Проверил	Салита	[подпись]	7.06.88
Ст. инж.	Богорад	[подпись]	7.06.88

3.407.1-151.2-015

Тяги С12 ÷ С15
Спецификация

Стадия	Лист	Листов
Р	2	3

ЭНЕРГОСЕТЬПРОЕКТ
Северо-Западное отделение
Ленинград

Копир. Аня

Формат А4

2594/3

Инв. № подл.	Подп. и дата	Взам. инв. №

Формат	Зона	Поз.	Обозначение	Наименование	Кол. на исполнение 3.407.1-151.2-015 СБ										Примечание
					–	01	02	03							
		5		Сталь круглая L=3100 Ф16 ГОСТ 2590-71 / ВСт3сп5 ТУ14-1-3023-80			1								4,9 кг
		6		Сталь круглая L=1840 Ф20 ГОСТ 2590-71 / ВСт3сп5 ТУ14-1-3023-80				1							4,5 кг

3.407.1-151.2-015

Лист 3

Копир. Мил

Формат А4

36

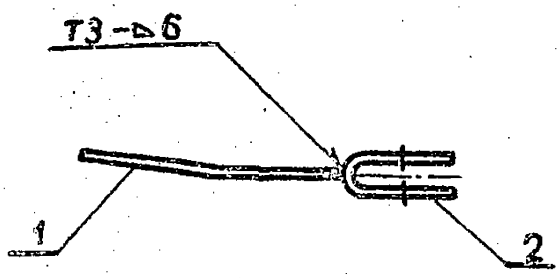

Формат	Зона	Поз.	Обозначение	Наименование	Кол.	Примечание
				Документация		
А4			3.407.1 - 151.0 - 000ТО	Техническое описание		
А4			3.407.1 - 151.2 - 016 СБ	Сборочный чертеж		
				Детали		
А4		1	3.407.1 - 151.2 - 024	Пластина М31	1	
А4		2	3.407.1 - 151.2 - 025	Пластина М32	1	

1. Электроды Э42А, ГОСТ 9467-75
2. Сварные швы по ГОСТ 5264-80.

Зав. инж.	Горелов		7.06.88
ГИП	Пинчук		7.06.88
Рук. гр.	Гольперин		7.06.88
Н. контр.	Орлова		7.06.88
[illegible]	Логинова		7.06.88
Ст. инж.	Богорад		7.06.88

3.407.1-151.2-016 СБ

Связь С16
Сборочный чертеж

Стадия	Масса	Масштаб
Р	1.3	1:5

Лист | Листов

ЭНЕРГОСЕТЬПРОЕКТ
Северо-Западное отделение
Ленинград

Инв. № подл. | Подпись и дата | Взам. инв. №

копир. Аниц

формат А4

2594/3

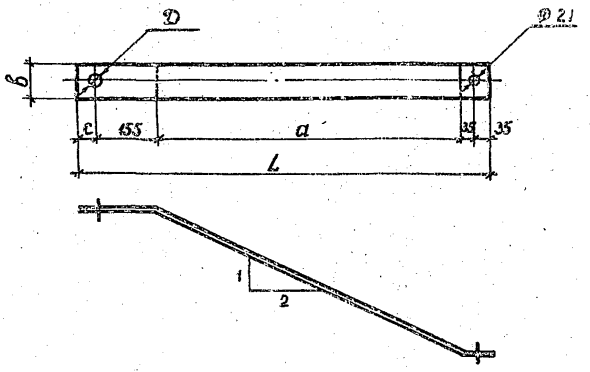

Обозначение	Марка	c мм	a мм	D мм	в мм	L мм	Толщина δ, мм	Масса кг
3.407.1-151.2-017	М 21	50	570	31	80	845	6	3.2
-01	М 22	50	880	31	80	1155	6	4.3
-02	М 23	60	930	39	100	1215	6	5.7

Гнуть в горячем состоянии.

Зав. инж.	Горелов		7.11.88
ГИП	Пинчук		7.11.88
Рук. гр.	Гальперин		7.11.88
Н. контр.	Орлова		7.11.88
Проверил	Салита		7.11.88
Ст. инж.	Богород		7.11.88

3.407.1-151.2-017

Пластины М21 ÷ М23

Стадия	Масса	Масштаб
Р	см. табл.	—

Лист | Листов

Полоса ГОСТ 103-76
ВСт3пс6 ТУ 14-1-3023-80

ЭНЕРГОСЕТЬПРОЕКТ
Северо-Западное отделение
Ленинград

копир. Ани

формат А4

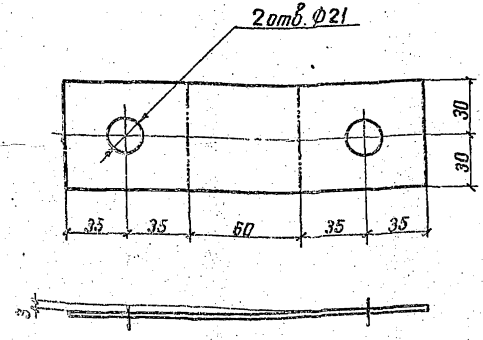

Гнуть в горячем состоянии.

				3.407.1-151.2-018			
Зав. лабор.	Горелов		7.06.88	Пластина М24	Стадия	Масса	Масштаб
ГИП	Пинчук		7.06.88		Р	0,6	1:2
Рук. гр.	Гальперин		7.06.88		Лист	Листов	
Н. контр.	Орлова		7.06.88	Полоса 6х60 ГОСТ 103-76 / L=200 ВСт3пс6 ТУ 14-1-3023-80	ЭНЕРГОСЕТЬПРОЕКТ Северо-Западное отделение Ленинград		
Проверил	Салита		7.06.88				
Ст. инж.	Богград		7.06.88				

Инв. № подл. | Подпись и дата | Взам. инв. №

копир. Аниц

формат А4

2554/3

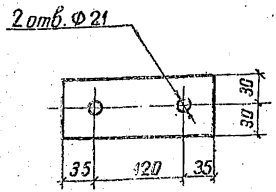

Зав. НИЛ ЭС	Горелов		7.06.88
ГИП	Пинчук		7.06.88
Рук. гр.	Гальперин		7.06.88
Н. контр.	Мудрова		7.06.88
Проверил	Лагинова		7.06.88
Инженер	Богорад		7.06.88

3.407.1-151.2-019

Пластина М25

Стадия	Масса	Масштаб
Р	0,5	1:5

Лист | Листов

Полоса 6×60 ГОСТ 103-76
L=190 ВСт3псБ ТУ14-1-3023-80

ЭНЕРГОСЕТЬПРОЕКТ
Северо-Западное отделение
Ленинград

копир. Аня

формат А4
2504/3

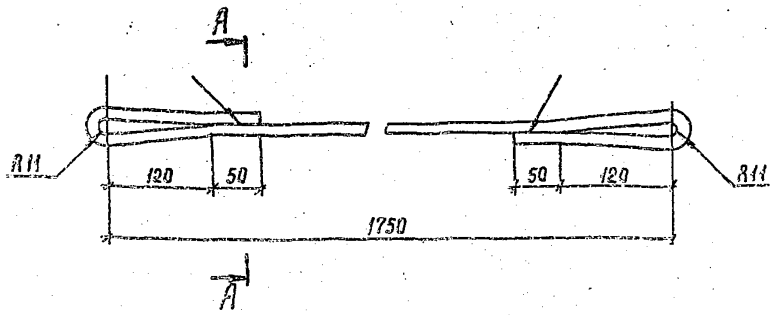

А – А

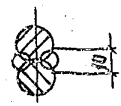

1. Электроды 942А, ГОСТ 9467-75.
2. Гнуть в горячем состоянии.

				3.407.1-151.2 - 020			
				Тяга М26	Стадия	Масса	Масштаб
					Р	3,5	1:5 1:2
					Лист	Листов	
нилкэс	Горелов		7.11.88				
	Линчук		7.11.88				
ор.	Гальперин		7.11.88				
ектр.	Солова		7.11.88	Сталь круглая L=2210	Ф16 ГОСТ 2590-71 ВСт3Сп5 ТУ14-1-3023-80	Энергосетьпроект Северо-Западное отделение Ленинград	
Серия	Салита		7.11.88				
инж.	Богород		7.11.88				

Взам. инв. №

Копир. Сол

Формат А4

2594/3

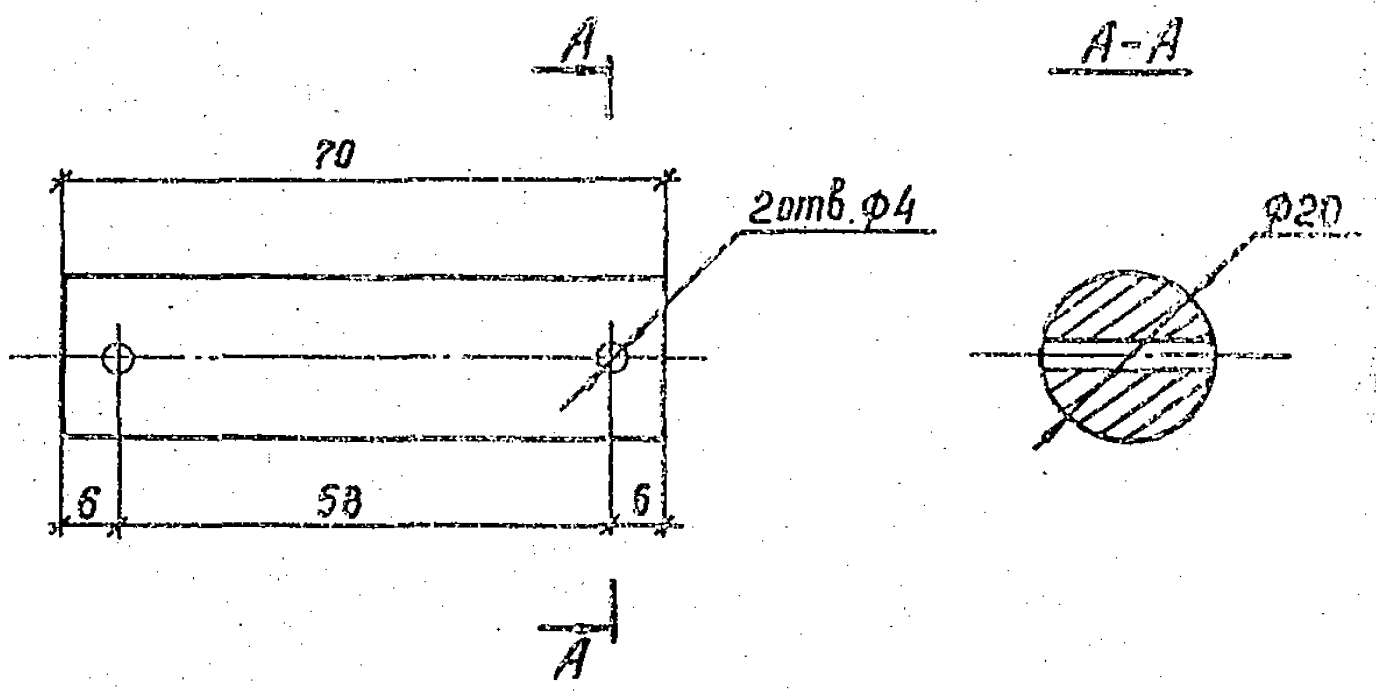

				3.407.1-151.2-021			
				Палец М27	Стадия	Масса	Масштаб
Зав. НИЛКЖ	Горелов		7.06.88		Р	0.2	1
ГИП	Пинчук		7.06.88				
Рук. гр.	Гальперин		7.06.88		Лист	Лист	
Н. контр.	Орлова		7.06.88	Сталь круглая Ф20 ГОСТ 2590-71	ЭНЕРГОСЕТЬПРОЕКТ Северо-Западное отделение Ленинград		
Проверил	Логинова		7.06.88				
Ст. инж.	Богород		7.06.88	L=70 ВСт3сп5 ТУ14-1 302 ; 80			

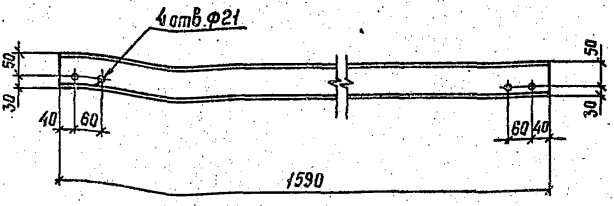

Зав.НИЛКЭС	Горелов		7.06.88	3.407.1-151.2-022			
ГИП	Пинчук		7.06.88	Связь М28	Стадия	Масса	Масштаб
Рук.гр.	Гальперин		7.06.88		Р	11.2	1:10
Н.контр.	Орлова		7.06.88		Лист	Листов	
Проверил	Логинова		7.06.88	Швеллер 8 ГОСТ 8240-72	Энергосетьпроект Северо-Западное отделение Ленинград		
Инженер	Богорад		7.06.88	L=1590 ВСт3пс6ТУ14-1-3023-80			

Взам.инв.№ | Подпись и дата | Инв.№подл.

Копир. Сок. Формат А4 2594/3

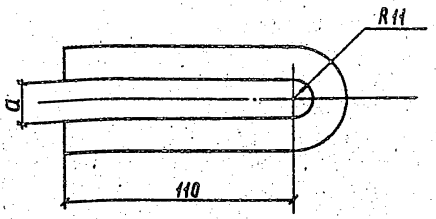

Обозначение	Марка	a мм
3.407.1-151.2-023	М29	16
-01	М30	20

Гнуть в горячем состоянии

Зав.НИЛКЭО	Горелов		7.11.88
ГИП	Линчук		7.06.88
Рук. гр.	Гольперин		7.06.88
Н.контр.	Орлова		7.06.88
Провер.	Логинова		7.06.88
Ст.инж.	Багорад		7.06.88

3.407.1-151.2-023

Петли М29, М30

Стадия	Масса	Масштаб
Р	0,4	1:2
Лист	Листов	

Сталь круглая ф16 ГОСТ 2590-71 / ВСт3пс5 ТУ14-1-3023-80 / L=280

Энергосетьпроект Северо-Западное отделение Ленинград

Инв.№подл. | Подпись и дата | Взам.инв.№

Копир. Сост

Формат А4

2594/3

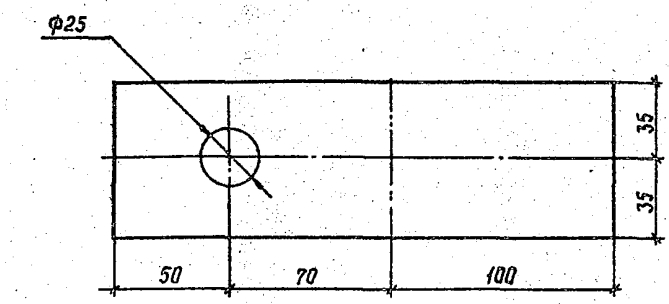

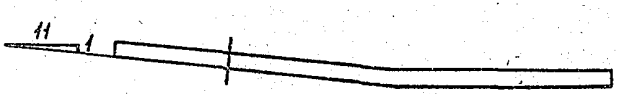

1. Гнуть в горячем состоянии.

Взам. инв.№

Подпись и дата

Инв.№ подл.

Зав.нилаб	Горелов		7.06.88
ГИП	Пинчук		7.06.88
Рук.гр.	Гольперин		7.06.88
Н.контр	Орлова		7.06.88
Проверил	Солита		7.06.88
Ст.инж	Богород		7.06.88

3.407.1 - 151.2 - 024

Пластина М31

Полоса 6×70 ГОСТ 103-76
L=220 ВСт3пс6 ТУ 14-1-3023-80

Стадия	Масса	Масштаб
Р	0,7	1:2
Лист	Листов	

Энергосетьпроект
Северо-Западное отделение
Ленинград

Копир. Сост

Формат А4 2594/3

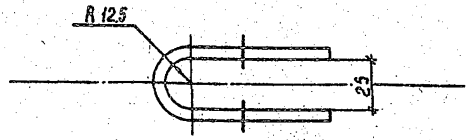

Развертка

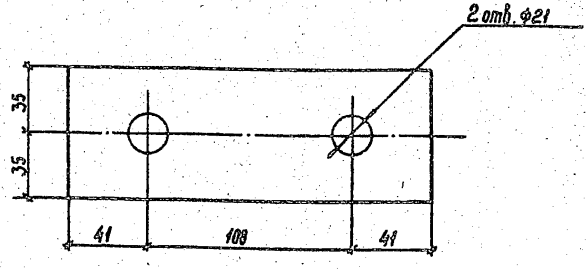

1. Гнуть в горячем состоянии.

				3.407.1 - 151.2 - 025		
				Пластина М32	Стадия: Р	Масса: 0,6	Масштаб: 1:2
Зав.НИЛКЭС	Горелов		7.11.89		Лист	Листов
ГИП	Линчук		7.11.89			
Рук. гр.	Гольперин		7.11.89			
Н.контр.	Орлова		7.11.89	Полоса 6х70 ГОСТ 103-76	Энергосетьпроект	
Проверил	Лагинова		7.11.89	L = 190 ВСт3пс6 ТУ14-1-3023-80	Северо-Западное отделение Ленинград	
Ст. инж.	Богорад		7.11.89			

Инв.№ подл. | Подпись и дата | Взам.инв.№

Копир. Сазд

Формат А4

2594/3

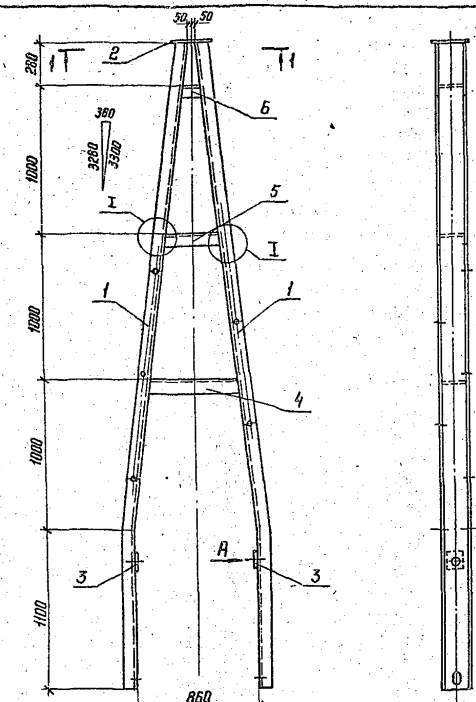

Спецификацию см. лист 3

				3.407.1 - 151.2- 026 СБ	
					Стадия: Р; Масса: 196,3; Масштаб: 1:25, 1:5
Зав. НИМЭО	Горелов		7.06.88	Тросостойка С 17 Сборочный чертеж	Лист 1; Листов 3
ГИП	Пинчук		7.06.88		ЭНЕРГОСЕТЬПРОЕКТ Северо-Западное отделение Ленинград
Рук. гр.	Гальперин		7.06.88		
Н. контр.	Орлова		7.06.88		
Проверил	Богорад		7.06.88		
Ст. инж.	Салита		7.06.88		

Копир. Нота

формат А4

Инв. № подл. | Подпись и дата | Взам. инв. №

2594/3

1 – 1

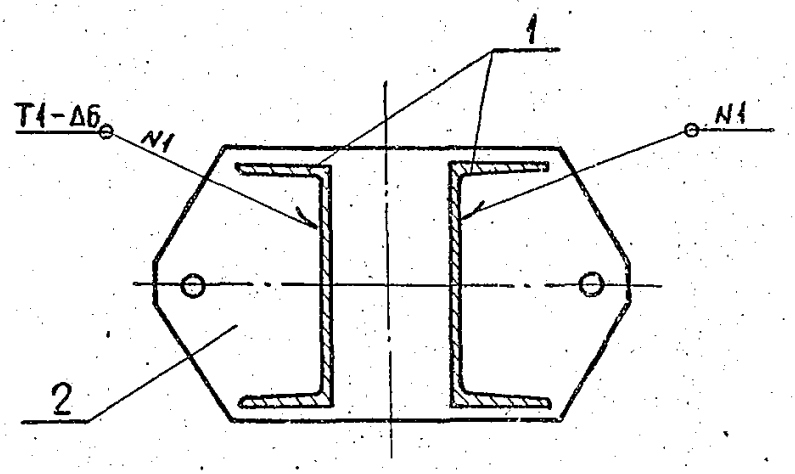

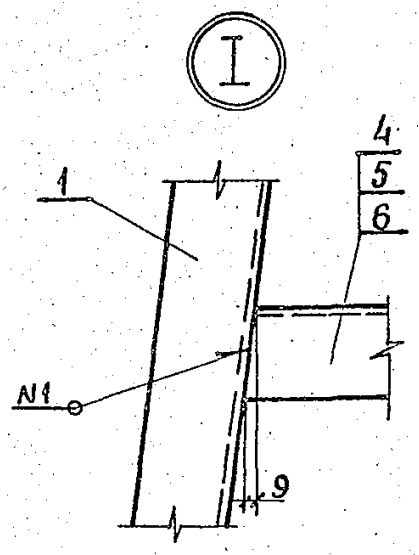

Вид А

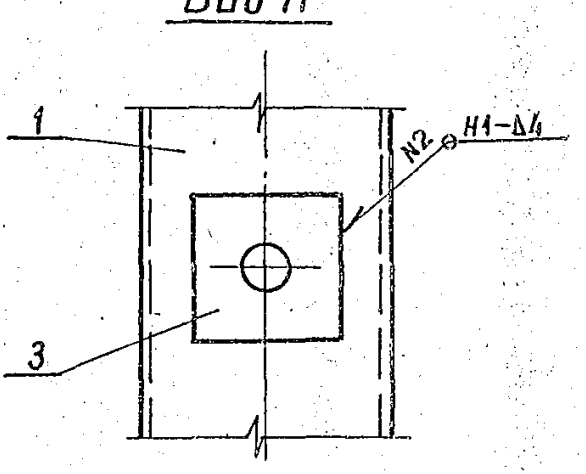

1. Электроды Э42А, ГОСТ 9467-75.
2. Сварные швы по ГОСТ 5264-80.

Формат	Зона	Поз.	Обозначение	Наименование	Кол.	Примечание
				Документация		
А4			3.407.1 - 151.0 - 000 ТО	Техническое описание		
А4			3.407.1 - 151.2 - 026 СБ	Сборочный чертеж		
				Детали		
А4		1	3.407.1 - 151.2 - 027	Пояс М 33	2	
А4		2	3.407.1 - 151.2 - 028	Пластина М 34	1	
А4		3	3.407.1 - 151.2 - 029	Пластина М 35	2	
				Распорки		
				Швеллер 20 ГОСТ 8240-72 / 8 Ст3пс6 ТУ14-1-3023-80		
Б4		4	3.407.1 - 151.2 - 026 СБ	Распорка М 36, L=645 мм	1	11,9 кг
Б4		5		Распорка М 37, L=415 мм	1	7,6 кг
Б4		6		Распорка М 38, L=185 мм	1	3,4 кг

Взам инв. №

Подпись и дата

Инв № подл.

Зав. НИЛКЭС	Горелов		7.06.88
ГНП	Пинчук		7.06.88
Рук. гр.	Гольперин		7.06.88
Н. контр.	Орлова		7.06.88
Проверил	Богорад		7.06.88
Ст. инж.	Солита		7.06.88

3.407.1 - 151.2 - 026

Тросостойка Е 17
Спецификация

Стадия	Лист	Листов
Р	3	3

ЭНЕРГОСЕТЬПРОЕКТ
Северо-Западное отделение
Ленинград

Копир. Ивана

Формат А4

2594/3

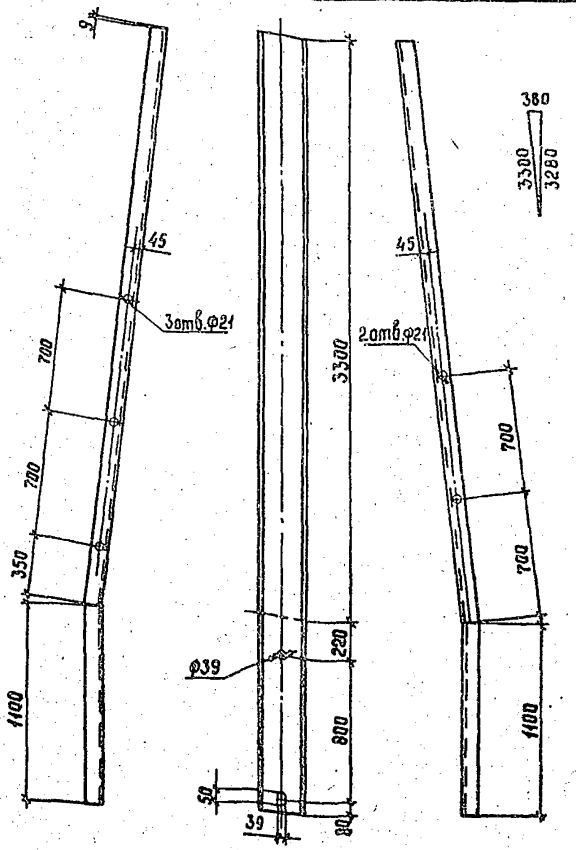

				3.407.1 - 151.2 - 027			
Зав. нилкэс	Горелов		7.06.88	Пояс М33	Стадия	Масса	Масштаб
ГИП	Пинчук		7.06.88		Р	81,0	1:25
Рук. гр.	Гольперин		7.06.88		Лист	Листов	
Н. контр.	Орлова		7.06.88	Швеллер 20 ГОСТ 8240-72 / Вст3пс6ТУ14-1-3023-80	ЭНЕРГОСЕТЬПРОЕКТ Севера-Западное отделение Ленинград		
Проверил	Богорад		7.06.88				
Ст. инж.	Салита		7.06.88				

Инв. № подл. | Подпись и дата | Взам. инв. №

Копир. Согл. Формат А4 2591 1/4

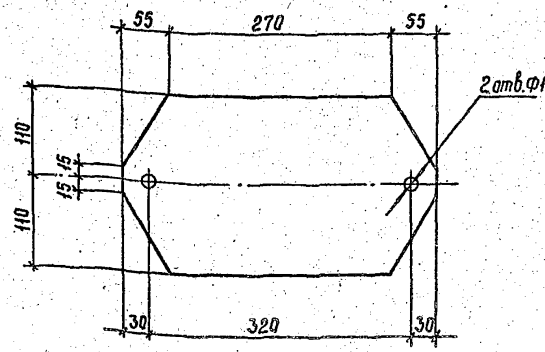

				3.407.1 - 151.2 - 028			
Зав.нилкэс	Горелов		7.06.88	Пластина М34	Стадия	Масса	Масштаб
ГИП	Пинчук		7.06.88		Р	9,2	1:5
Рук.гр.	Гальперин		7.06.88		Лист	Листов	
Н.контр.	Орлова		7.06.88	Лист L=380 16×220 ГОСТ 19903-74 ВСт3сп5 ТУ14-1-3023-80	Гипрогосетьпроект Северо-Западное отделение Ленинград		
Проверил	Логинова		7.06.88				
Ст.инж.	Салита		7.06.88				

Инв.№подл. | Подпись и дата | Взам.инв.№

Копир. Сакh

Формат А4 2594/3

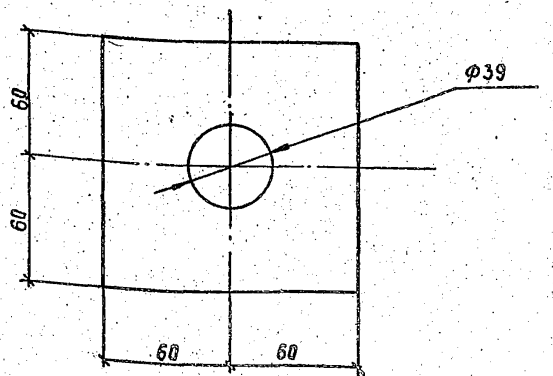

				3.407.1-151.2-029		
Зав.НИЛКЭС	Гарелов		7.06.88	Пластина М35	Стадия: Р	Масса: 1.1
ГИП	Пинчук		7.06.88			Масштаб: 1:2
Рук.гр.	Гальперин		7.06.88		Лист	Листов
Н.контр	Орлова		7.06.88	Полоса L=120	10×120 ГОСТ 103-76 / Вст3пс6 ТУ 14-1-3023-80	Энергосетьпроект Северо-Западное отделение Ленинград
Проверил	Логинова		7.06.88			
Ст.инж.	Салита		7.06.88			

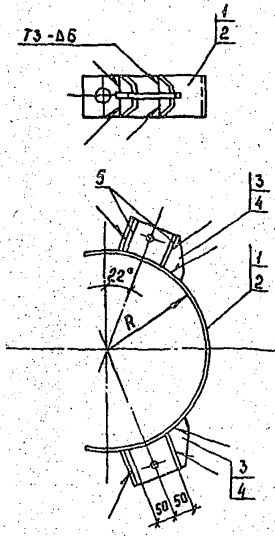

Обозначение	Марка	R, мм	Масса, кг
3.407.1 – 151.2 – 030 СБ	С 18	236	8.6
-01	С 19	250	8.8

1. Электроды Э42А, ГОСТ 9467-75
2. Сварные швы по ГОСТ 5264-80
Спецификацию см. лист 2.

Взам. инв. №

Подпись и дата

Инв. № подл.

Гл. инж.	Чилкэс	Горелов	7.11.88
ГИП		Пинчук	7.11.88
Рук. гр.		Гальперин	7.11.88
Н. отр.		Белова	7.11.88
Пр.	Берцл	Салита	7.11.88
Инженер		Логинова	7.11.88

3.407.1 – 151.2 – 030 СБ

Полухомуты С18, С19
Сборочный чертеж

Стадия	Масса	Масштаб
Р	см. табл.	—
Лист 1	Листов 2	

Энергосетьпроект
Северо-Западное отделение
Ленинград

Копир. Сов.

Формат А4

2594/3

Формат	Зона	Поз.	Обозначение	Наименование	Кол. на —	Кол. на 01		Примечание
				Документация				
А4			3.407.1-151.0-00ПЗ	Техническое описание	X	X		
А4			3.407.1-151.2-030 СБ	Сборочный чертеж	X	X		
				Детали				
А4		1	3.407.1-151.2-031	Пластина М39	1			
А4		2	-01	Пластина М40		1		
А4		3	3.407.1-151.2-032	Пластина М41	2			
А4		4	-01	Пластина М42		2		
А4		5	3.407.1-151.2-033	Пластина М43	8	8		

Зав. НИЛКЗС	Горелов		7.11.88
ГИП	Пинчук		7.11.88
Рук. гр.	Гальперин		7.11.88
Н. контр.	Орлова		7.11.88
Проверил	Салута		7.11.88
Инженер	Логинова		7.11.88

3.407.1-151.2-030

Полухомуты С18, С19

Спецификация

Стадия	Лист	Листов
Р	2	2

Энергосетьпроект
Северо-Западное отделение
Ленинград

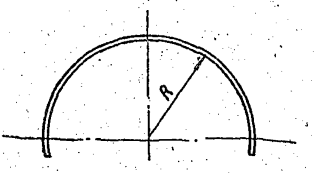

Развертка

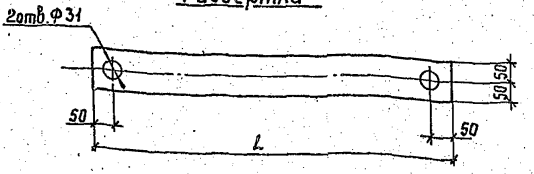

Обозначение	Марка	R мм	L мм	Масса, кг
3.407.1-151.2-031	М39	236	850	4,0 кг
-01	М40	250	895	4.2 кг

Зов.нулкэс	Горелов		7.06.88
ГИП	Линчук		7.06.88
Рук.гр.	Гальперин		7.06.88
Н.контр.	Орлова		7.06.88
Проверил	Салита		7.06.88
Инженер	Логинова		7.06.88

3.407.1-151.2-031

Пластины М39, М40

Стадия	Масса	Масштаб
Р	см. табл.	—

Лист | Листов

Полоса 6×100 ГОСТ 103-76 / ВСт3пс6 ТУ 14-1-3023-80

ЭНЕРГОСЕТЬПРОЕКТ Северо-Западное отделение Ленинград

Взам.инв.№ | Подпись и дата | Инв.№ подл.

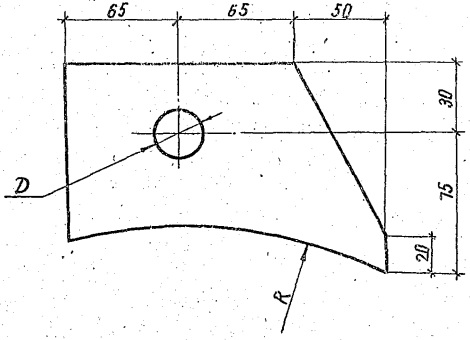

Обозначение	Марка	R, мм	D мм
3.407.1-151.2-032	м41	242	17
-01	м42	256	23

Зав. инкэс	Горглов		7.06.88
ГИП	Пинчук		7.06.88
Рук. гр.	Гальперин		7.06.88
Н. контр.	Орлова		7.06.88
Проверил	Салита		7.06.88
Инженер	Логинова		7.06.88

3.407.1-151.2-032

Пластины м41, м42

Стадия	Масса	Масштаб
Р	1.9	1:2

Лист | Листов

Полоса 16×105 ГОСТ 103-76
L=180 ВСт3сп5 ТУ 14-1-3023-80

ЭНЕРГОСЕТЬПРОЕКТ
Северо-Западное отделение
Ленинград

Инв. № подл. | Подпись и дата | Взам. инв. №

копир. Янив

формат А4

2594/3

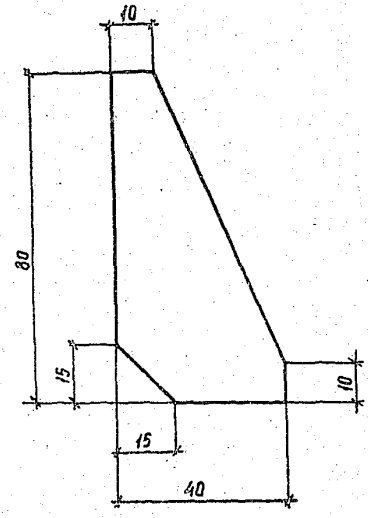

				3.407.1-151.2-033			
				Пластина М43	Стадия	Масса	Масштаб
					Р	0.1	1:1
					Лист	Листов	
				Полоса L=80 6х40 ГОСТ 103-76 / ВСт3пс6 ТУ14-1-3023-80	ЭНЕРГОСЕТЬПРОЕКТ Северо-Западное отделение Ленинград		
		Гарелов					
		Пинчик					
		Гальперин					
		Орлова					
		Солита					
		Логинова					

Инв. № подл. | Подпись и дата | Взам. инв. №

Копир. Сов.

Формат А4 2594/3

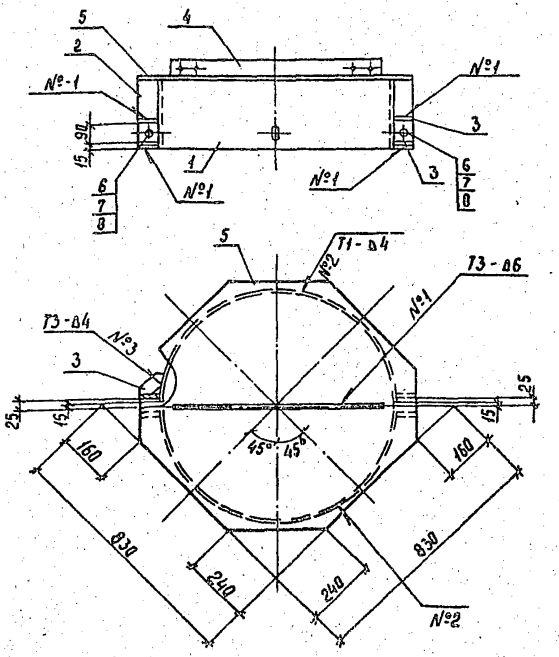

1. Электроды Э42А, ГОСТ 9467-75.
2. Сварные швы по ГОСТ 5264-80.
   Спецификацию см. лист 2.

				3.407.1-151.2-034 СБ	
				Наголовник С20 Сборочный чертеж	Стадия: Р; Масса: 77,6; Масштаб: 1:15
					Лист 1; Листов 2
Зав. цехом	Горелов		7.86		ЭНЕРГОСЕТЬПРОЕКТ Север-Западное отделение Ленинград
ГИП	Пинчук		7.86		
Рук. гр.	Гольперин		7.86		
Н. контр.	Волова		7.86		
Проверил	Салюта		7.86		
Инженер	Логинова		7.86		

Инв. № подл. | Подпись и дата | Взам. инв. №

Копир. Сал.

Формат А4

Формат	Зона	Поз.	Обозначение	Наименование	Кол.	Примечание
				Документация		
А4			3.407.1-151.0-030 ТО	Техническое описание		
А4			3.407.1-151.2-034 СБ	Сборочный чертеж		
				Детали		
А4		1	3.407.1-151.2-035	Пластина М 44	2	
А4		2	3.407.1-151.2-036	Пластина М 45	4	
А4		3	3.407.1-151.2-037	Пластина М 46	8	
А4		4	3.407.1-151.2-038	Пластина М 47	1	
Б4		5	3.407.1-151.2-034 СБ	Пластина М 48	1	47,5 кг
				Лист 10×830 ГОСТ 19903-74 L=830 Вст3пс6 ТУ 14-1-3023-80		
				Стандартные изделия		
		6		Болт М24-8g×100.46 / ГОСТ 7798-70	2	0,47 кг
		7		Гайка М24-7Н.4 / ГОСТ 5915-70	2	0,11 кг
		8		Шайба 24-004 / ГОСТ 11371-78	4	0,03 кг

Инв.№ подл. | Подпись и дата | Взам. инв.№

Зав.нилкэс	Горелов		7.06.88
ГИП	Пинчук		7.06.88
Рук. гр.	Гальперин		7.06.88
Н.контр.	Орлова		7.06.88
Проверил	Богарев		7.06.88
Инженер	Логинова		7.06.88

3.407.1-151.2-034

Наголовник С 20

Спецификация

Стадия	Лист	Листов
Р	2	2

ЭНЕРГОСЕТЬПРОЕКТ
Северо-Западное отделение
Ленинград

Копир. Нат.

Формат А4

2594/3

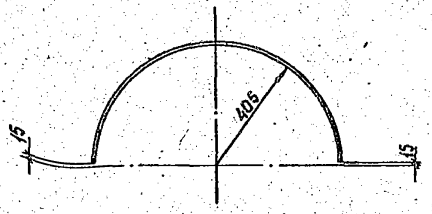

Развертка

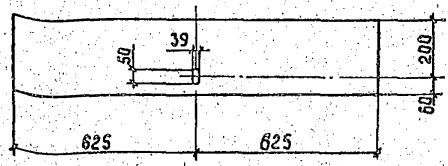

Гнуть в горячем состоянии

Зав.НИЛКЗС	Горелов		7.06.88
ГИП	Пинчук		7.06.88
Рук.гр.	Гальперин		7.06.88
Н.контр.	Орлова		7.06.88
Проверил	Салита		7.06.88
Инженер	Логинова		7.06.88

3.407.1 - 151.2 - 035

Пластина М44

Стадия	Масса	Масштаб
Р	10.2	1:15
Лист	Листов	

Лист 4 х 260 ГОСТ 19903-74
L=1250 ВСт3пс6 ТУ14-1-3023-80

Энергосетьпроект
Северо-Западное отделение
Ленинград

Копир. Сост

Формат А4

2594/3

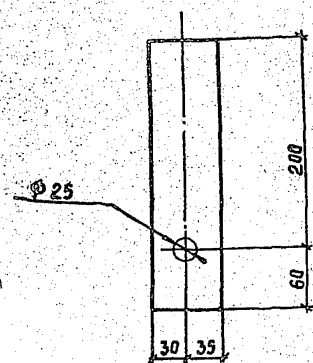

Инв. № подл. | Подпись и дата | Взам. инв. №

Зав. лабор.	Горелов		7.11.88
ГИП	Пинчук		7.11.88
Рук. гр.	Гольперин		7.11.88
Н. контр.	Орлова		7.11.88
Разраб.	Салита		7.11.88
Инженер	Лагинова		7.11.88

3.407.1-151.2-036

Пластина М45

Стадия	Масса	Масштаб
Р	0,8	1:4
Лист	Листов	

Полоса 6×65 ГОСТ 103-76
L=260 ВСт3пс6 ТУ 14-1-3023-80

Энергосетьпроект
Северо-Западное отделение
Ленинград

Копир Сов.

Формат А4

2594/3

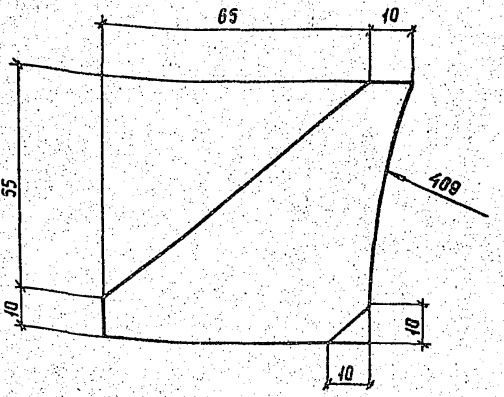

				3.407.1-151.2-037		
Зав.лабэс	Горелов		6.11.88	Пластина М46	Стадия	Масса	Масштаб
ГИП	Линчук		7.11.88		Р	0,1	1:1
Рук. гр.	Гальперин		7.11.88		Лист	Листов	
Н.контр	Орлова		7.11.88	Полоса 6×65 ГОСТ 103-76 Ст3пс6 ТУ 14-1-3023-80 L=75	Энергосетьпроект Северо-Западное отделение Ленинград		
Проверил	Богород		7.11.88				
Инженер	Логинова		7.11.88				

Копир. Сол

Формат А4

2594/3

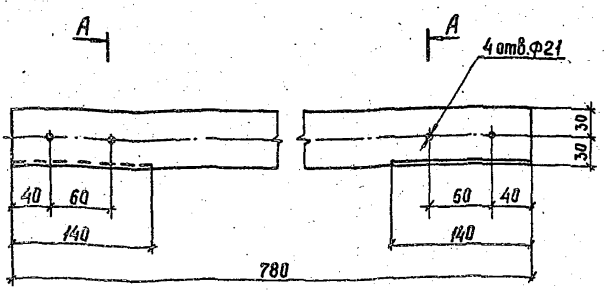

А – А

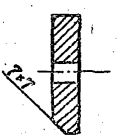

Взам. инв. №

Подпись и дата

Инв. № подл.

Зав. цилкэ	Гарелав		7.06.88
ГИП	Линчук		7.06.88
Рук. гр.	Гольперин		7.06.88
Н. контр.	Орлова		7.06.88
Проверил	Солита		7.06.88
Инженер	Логинова		7.06.88

3.407.1-151.2-038

Пластина М47

Стадия	Масса	Масштаб
Р	4,4	1:4 1:2
Лист	Листов	

Полоса 12×60 ГОСТ 103-76
ВСт3сп5 ТУ14-1-3023-80
L=780

Энергосетьпроект
Северо-Западное отделение
Ленинград

Копир. Сов.

Формат А4 259-4/3

Инв. N подл.	Подпись и дата	Взам. инв. N

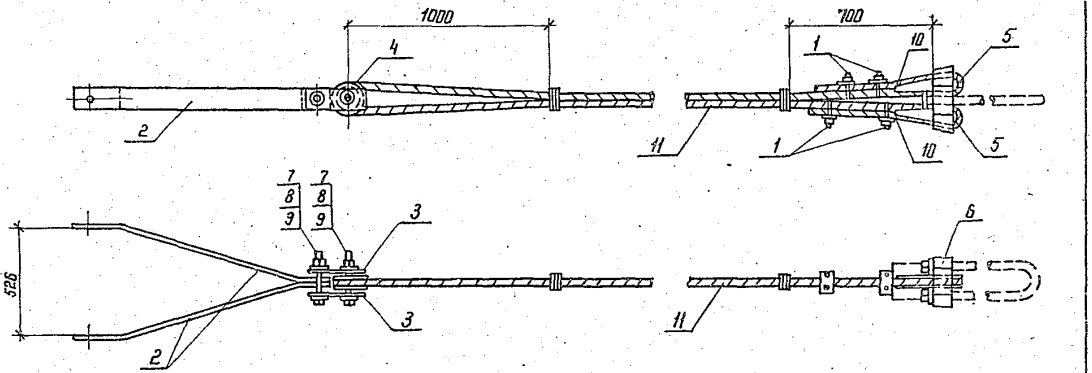

Спецификацию см. лист 2

Зав.НИИЭП	Горелов		7.06.88
ГИП	Пинчук		7.06.88
Рук. гр.	Гальперин		7.06.88
Н.контр.	Орлова		7.06.88
Проверил	Богород		7.06.88
Инженер	Логинова		7.06.88

3.407.1-151.2-039.СБ

Оттяжка С21
Сборочный чертеж

Стадия	Масса	Масштаб
Р	94,7	—
Лист 1	Листов 2	

ЭНЕРГОСЕТЬПРОЕКТ
Северо-Западное отделение
Ленинград

Копир. Ната

Формат А4

25934-15

Формат	Зона	Поз.	Обозначение	Наименование	Кол.	Примечание
				Документация		
А4			3.407.1-151.0-000 ТО	Техническое описание		
А4			3.407.1-151.2-039 СБ	Сборочный чертеж		
				Сборочные единицы		
А4		1	3.407.1-151.2-040 СБ	Зажим С 22	4	
				Детали		
А4		2	3.407.1-151.2-041	Пластина М49	2	
А4		3	3.407.1-151.2-042	Пластина М50	2	
А4		4	3.407.1-151.2-043	Ролик М51	1	
А4		5	3.407.1-151.2-044	Желоб М52	2	
А4		6	3.407.1-151.2-045	Корпус клинового зажима М53	1	
				Стандартные изделия		
		7		Болт М36-8g х130.46 / ГОСТ 7798-70	2	1.47кг
		8		Гайка М36-7Н.4 / ГОСТ 5915-70	2	0,38кг
		9		Шайба 36-004 / ГОСТ 11371-78	4	0,11кг
		10		Шплинт 10х70 / ГОСТ 397-79	2	0,06кг
				Материалы		
		11		Канат 17-Г-В-С-Р-1372 (140) / ГОСТ 3064-80 L=2600р	1	37,1кг

Зав. кл.	Горелов		7.06.88
ГИП	Пинчук		7.06.88
Рук. гр.	Гальперин		7.06.88
Н. контр.	Волова		7.06.88
Проверил	Салита		7.06.88
Инженер	Логинова		7.06.88

3.407.1-151.2-039

Оттяжка С21
Спецификация

Стадия	Лист	Листов
Р	2	2

ЭНЕРГОСЕТЬПРОЕКТ
Северо-Западное отделение
Ленинград

Взам. инв. №

Подпись и дата

Инв. № подл.

Копир. Сеф

Формат А4 2594/3

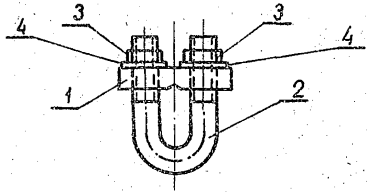

Формат	Зона	Поз.	Обозначение	Наименование	Кол	Примечание
				Документация		
А4			3.407.1-151.0-000 ТО	Техническое описание		
А4			3.407.1-151.2-040 СБ	Сборочный чертеж		
				Детали		
А4		1	3.407.1-151.2-046	Пластина М54	1	
А4		2	3.407.1-151.2-047	U-образный болт М55	1	
				Стандартные изделия		
		3		Гайка М12-7Н.4 / ГОСТ 5915-70	2	0.02кг
		4		Шайба 12-004 / ГОСТ 11371-78	2	0.01 кг

Зав. инж.	Горелов		1.06.88
ГИП	Пинчук		1.06.88
Рук. гр	Гальперин		1.06.88
Н. контр.	Попова		1.06.88
Проверил	Салита		1.06.88
Инженер	Логинова		1.06.88

3.407.1-151.2-040 СБ

Зажим С 22
Сборочный чертеж

Стадия	Масса	Масштаб
Р	0.4	1:2

Лист | Листов

ЭНЕРГОСЕТЬПРОЕКТ
Северо Западное отделение
Ленинград

копир. Аниц

формат А4

2594/3

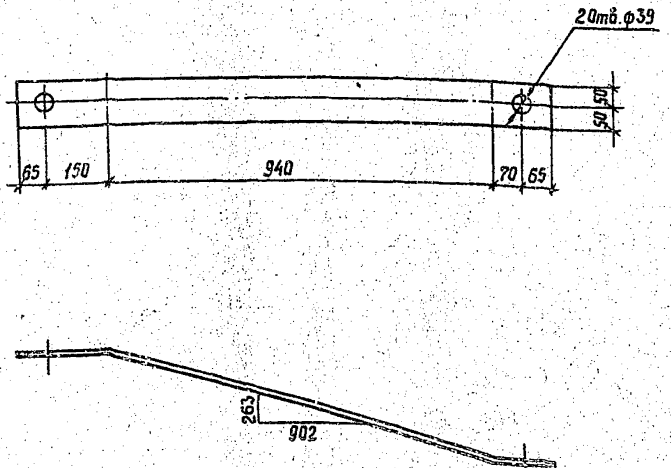

1. Гнуть в горячем состоянии.

				3.407.1 - 151.2 - 041			
					Стадия	Масса	Масштаб
Зав.НИЛКЗС	Горелов		7.06.88	Пластина М49	Р	10.1	1:10
ГИП	Линчук		7.06.88		Лист	Листов	
Рук.гр.	Гольперин		7.06.88				
Н.контр	Орлова		7.06.88	Полоса 10×100 ГОСТ 103-76 / ВСт3пс6 ТУ 14-1-3023-80	ЭНЕРГОСЕТЬПРОЕКТ Северо-Западное отделение Ленинград		
Проверил	Солита		7.06.88				
Инженер	Логинова		7.06.88	L = 1290			

Инв.№ подл. | Подпись и дата | Взам.инв.№

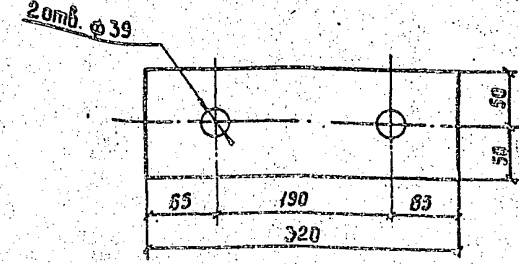

				3.407.1-151.2-042			
Зав.НИЛКЭС	Горелов			Пластина М50	Стадия	Масса	Масштаб
ГИП	Пинчук		7.06.88		Р	2,5	1:5
Рук.гр.	Гольперин		7.06.88		Лист	Листов	
Н.контр.	Орлова		7.06.88	Полоса ℓ=320	10×100 ГОСТ 103-76 / ВСт3пс6 ТУ14-1-3023-80	Энергосетьпроект Северо-Западное отделение Ленинград	
Проверил	Салита		7.06.88				
Инженер	Логинова		7.06.88				

Копир. Сок. Формат А4 2594/3

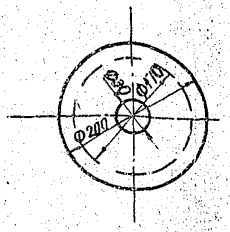

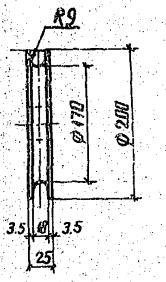

				3.407.1-151.2-043			
				Ролик М51	Стадия	Масса	Масштаб
					Р	4.7	1:5
					Лист	Листов	
				Лист ℓ=200	25×200 ГОСТ 19903-74 / ВСт3сп3 ТУ 14-1-3023-80	ЭНЕРГОСЕТЬПРОЕКТ Северо-Западное отделение Ленинград	

Горелов			
Винчук			
Гольтерман			
Ильин			
Сплита			
Лосинова			

Инв. № подл. | Подпись и дата | Взам. инв. №

копир. Аниц

формат А4

2584/3

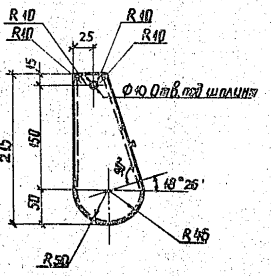

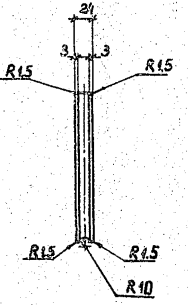

				3.407.1-151.2-044			
Зав. пилюс	Горелов		7.06.88	Желоб М52	Стадия	Масса	Масштаб
ГИП	Линчук		7.06.88		Р	3.0	1:5
Рук. гр.	Гальперин		7.06.88		Лист	Листов	
Н. контр.	Орлова		7.06.88	Литьё ГОСТ 977-65 / 35л ГОСТ 1050-74	ЭНЕРГОСЕТЬПРОЕКТ Северо-Западное отделение Ленинград		
Проверил	Салита		7.06.88				
Инженер	Логинова		7.06.88				

копир Анна формат А4

2594/3

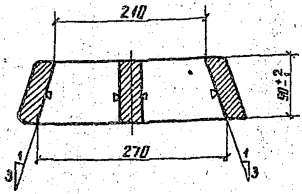

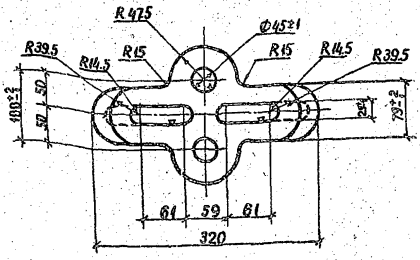

Инв.№ подл. | Подпись и дата | Взам.инв.№

Зав.лаб.	Горелов		7.06.88
ГИП	Линчук		7.06.88
Рук.гр.	Гудьерин		7.06.88
Н.контр.	Орлова		7.06.88
Проверил	Салита		7.06.88
Инженер	Логинова		7.06.88

3.407.1-151.2-045

Корпус клинового зажима М53

Литье ГОСТ 977-65 / 35Л ГОСТ 1050-74

Стадия	Масса	Масштаб
Р	15.8	1:5
Лист	Листов	

ЭНЕРГОСЕТЬПРОЕКТ Северо-Западное отделение Ленинград

копир. Акиф

формат А4

2594/3

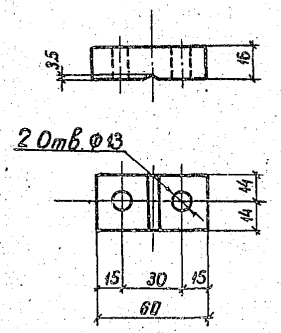

				3.407.1-151.2-046			
Зав. ниж.	Горелов		7.06.88	Пластина М54	Стадия	Масса	Масштаб
ГИП	Пинчук		7.06.88		Р	0.2	1:2
Рук. гр.	Гальперин		7.06.88		Лист	Листов	
Н. контр.	Орлова		7.06.88	Полоса $\frac{16 \times 28\ ГОСТ\ 103-76}{ВСТ3сп5\ ТУ14-1-3023-80}$ $\ell=60$	ЭНЕРГОСЕТЬПРОЕКТ Северо-Западное отделение Ленинград		
Проверил	Богорад		7.06.88				
Инженер	Логинова		7.06.88				

Инв. № подл. | Подпись и дата | Взам. инв. №

копир. Ания

формат А4
2594/3

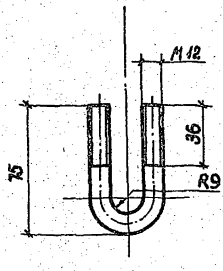

1. Гнуть в горячем состоянии

				3.407.1-151.2-047			
Зав. инж.	Горелов		7.06.87	ν-образный болт М55	Стадия	Масса	Масштаб
ГИП	Панчук		7.06.87		Р	0.1	1:2
Рук. гр.	Гальперин		7.06.87		Лист	Листов	
Н. контр.	Орлова		7.06.87	Сталь Ф12 ГОСТ 2590-71	ЭНЕРГОСЕТЬПРОЕКТ Северо-Западное отделение Ленинград		
Проверил	Богарин		7.06.87	круглая Е-155 ВСт3сп5ТУ14-1-3023-80			
Инженер	Лозинова		7.06.87				

Инв. № подл. | Подпись и дата | Взам. инв. №

Копир. Ятл. Формат А4 2584/3

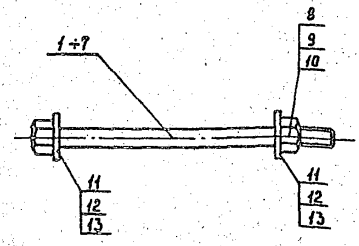

Обозначение	Марка	Масса, кг
3.407.1 - 151.2 - 048 СБ	С 23	2,3
-01	С 24	3,8
-02	С 25	4,0
-03	С 26	5,6
-04	С 27	6,3
-05	С 28	8,3
-06	С 29	8,5

Спецификацию см. листы 2,3.

Инв.№подл. | Подпись и дата | Взам.инв.№

Зав.НИЛЭС	Горелов		7.86.88
ГИП	Пинчук		7.86.88
Рук.гр.	Гольперин		7.86.88
Н.контр.	Орлова		7.86.88
Проверил	Богарад		7.86.88
Ст.инж.	Салита		7.86.88

3.407.1 - 151.2 - 048 СБ

Спецболты С23 ÷ С29 Сварочный чертеж

Стадия	Масса	Масштаб
Р	см. табл.	—
Лист 1	Листов 3	

Энергосетьпроект Северо-Западное отделение Ленинград

Копир. Сеф Формат А4 2594/3

Инв.N подл.	Подп. и дата	Взам.инв.N

Формат	Зона	Поз.	Обозначение	Наименование	Кол. на исполнение 3.407.1-151.2-048 СБ										Примечание
					–	01	02	03	04	05	06				
				Документация											
А4			3.407.1-152.0-000ТО	Техническое описание	X	X	X	X	X	X	X				
А4			3.407.1-152.2-048 СБ	Сборочный чертеж	X	X	X	X	X	X	X				
				Детали											
А4		1	3.407.1-152.2-049	Спец. болт М 56	1										
А4		2	-01	Спец. болт М 57		1									
А4		3	-02	Спец. болт М 58			1								
А4		4	-03	Спец. болт М 59				1							
А4		5	-04	Спец. болт М 60					1						
А4		6	-05	Спец. болт М 61						1					
А4		7	-06	Спец. болт М 62							1				

продолжение спецификации см. лист 3

Зав.НИЛКЭС	Горелов	[signature]	7.06.88
Г.И.П.	Пинчук	[signature]	7.06.88
Рук. гр.	Гальперин	[signature]	7.06.88
Н.контр.	Орлова	[signature]	7.06.88
Проверил	Богорад	[signature]	7.06.88
Ст.инж.	Салита	[signature]	7.06.88

3.407.1-151.2-048

Спецболты
Марки С 23 ÷ С 29
Спецификация

Стадия	Лист	Листов
Р	2	3

ЭНЕРГОСЕТЬПРОЕКТ
Северо-Западное отделение
Ленинград

Копир. [signature] Формат А4

2594/3

Инв.N подл.	Подп. и дата	Взам.инв.N

Формат	Зона	Поз.	Обозначение	Наименование	Кол. на исполнение										Примечание
					–	01	02	03	04	05	06				
				Стандартные изделия											
				Гайки ГОСТ 5915-70											
		8		Гайка М24 - 7Н.4	1										0,11 кг
		9		Гайка М30 - 7Н.4		1	1	1							0,22 кг
		10		Гайка М36 - 7Н.4					1	1	1				0,38 кг
				Шайбы ГОСТ 11371-78											
		11		Шайба 24 - 004	2										0,03 кг
		12		Шайба 30 - 004		2	2	2							0,07 кг
		13		Шайба 36 - 004					2	2	2				0,11 кг

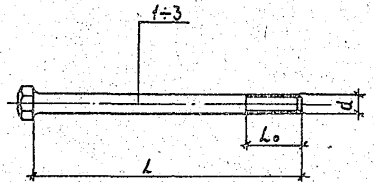

Обозначение	Марка	Длина „l", мм	Длина резьбы „l_o" мм	Диаметр „d," мм	Масса, кг
3.407.1 – 151.2 – 049	М 56	550	55	М 24	2.1
– 01	М 57	560	70	М 30	3.4
– 02	М 58	600	55	М 30	3.6
– 03	М 59	890	60	М 30	5.2
– 04	М 60	655	80	М 36	5.7
– 05	М 61	910	80	М 36	7.7
– 06	М 62	940	80	М 36	7.9

Инв. № подл. | Подпись и дата | Взам. инв. №

Зав. лаб.	Гарелов		7.11.11
ГИП	Линчук		7.11.11
Нач. гр.	Гольперин		7.11.11
Н. контр.	Соловей		7.11.11
Инженер	Бегерад		7.11.11
Ст. инж.	Солито		7.11.11

3.407.1 – 151.2 – 049

Спецболты М56 ÷ М62

Стадия	Масса	Масштаб
Р	см. табл.	—
Лист	Листов	

Энергосетьпроект
Северо-Западное отделение
Ленинград

Копир. Сок.

Формат А4 2594/3

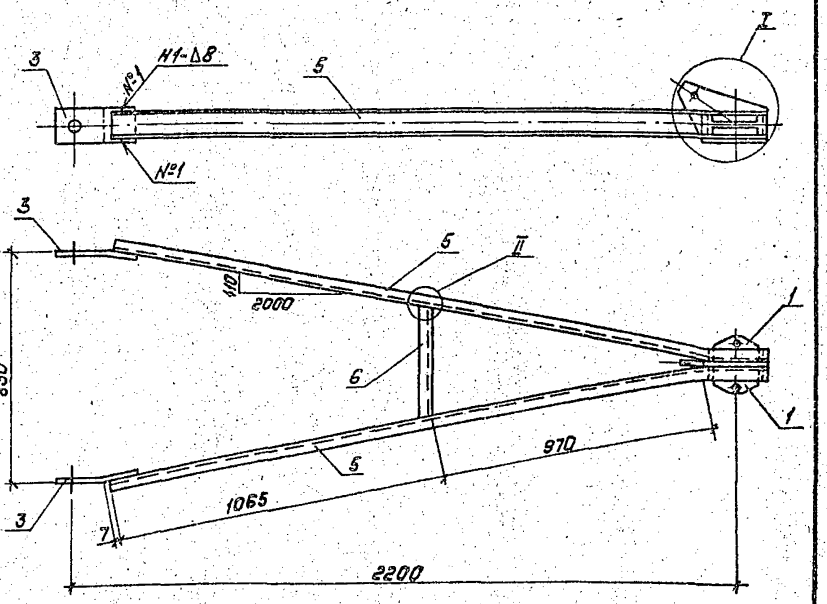

Спецификацию см. лист 3

Зав.НИЛКЗС	Горелов		7.06.99
ГИП	Пинчук		7.06.99
Рук.гр.	Гольперин		7.06.99
Н. контр.	Орлова		7.06.99
Проверил	Салута		7.06.99
Инженер	Логинова		7.06.99

Инв.№ подл. | Подпись и дата | Взам.инв.№

3.407-151.2-050 СБ

Пояс С30
Сборочный чертеж

Стадия	Масса	Масштаб
Р	45,5	1:15 1:5
Лист 1	Листов 3	

Энергосетьпроект
Северо-Западное отделение
Ленинград

Копировал: Попас

Формат А4

2584/3

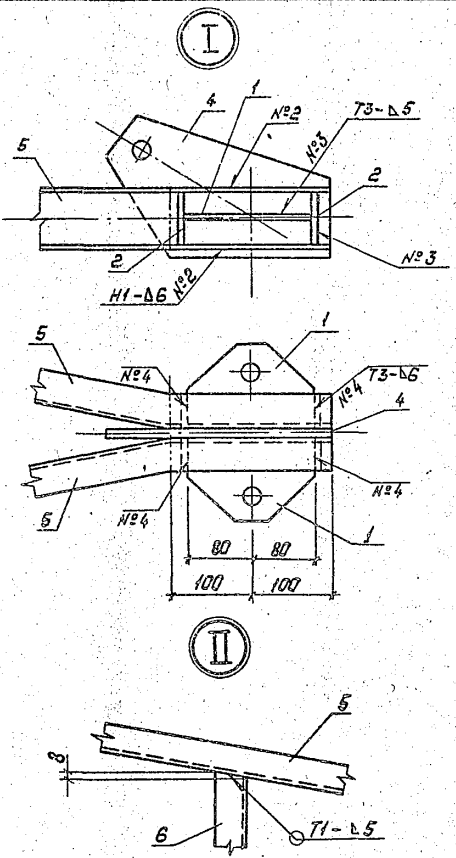

1. Электроды Э42А, ГОСТ9467-75
2. Сварные швы по ГОСТ5264-80

Формат	Зона	Поз	Обозначение	Наименование	Кол	Примечание
				Документация		
А4			3.407.1-151.0-000 ТО	Техническое описание		
А4			3.407.1-151.2-050 СБ	Сборочный чертеж		
				Детали		
А4		1	3.407.1-151.2-004	Пластина М4	2	
А4		2	3.407.1-151.2-005	Пластина М5	4	
А4		3	3.407.1-151.2-058	Пластина М65	2	
А4		4	3.407.1-151.2-059	Пластина М71	1	
Б4		5	3.407.1-151.2-050 СБ	Пояс М83	2	15,7кг
				Швеллер 8 ГОСТ 8240-72 / ВСт3пс6 ТУ14-1-3023-80 L=2235		
Б4		6	3.407.1-151.2-050 СБ	Распорка М84	1	2,9кг
				Швеллер 8 ГОСТ 8240-72 / ВСт3пс6 ТУ14-1-3023-80 L=415		

Зав. нилкэ	Горелов		7.06.88
ГИП	Пинчук		7.06.88
Рук. гр.	Гальперин		7.06.88
Н. контр.	Орлова		7.06.88
Проверил	Салита		7.06.88
Инженер	Логинова		7.06.88

3.407.1-151.2-050

Пояс С30
Спецификация

Стадия	Лист	Листов
Р	3	3

ЭНЕРГОСЕТЬПРОЕКТ
Северо-Западное отделение
Ленинград

Инв. № подл. | Подпись и дата | Взам. инв. №

копир. Аня

формат А4

2594/3

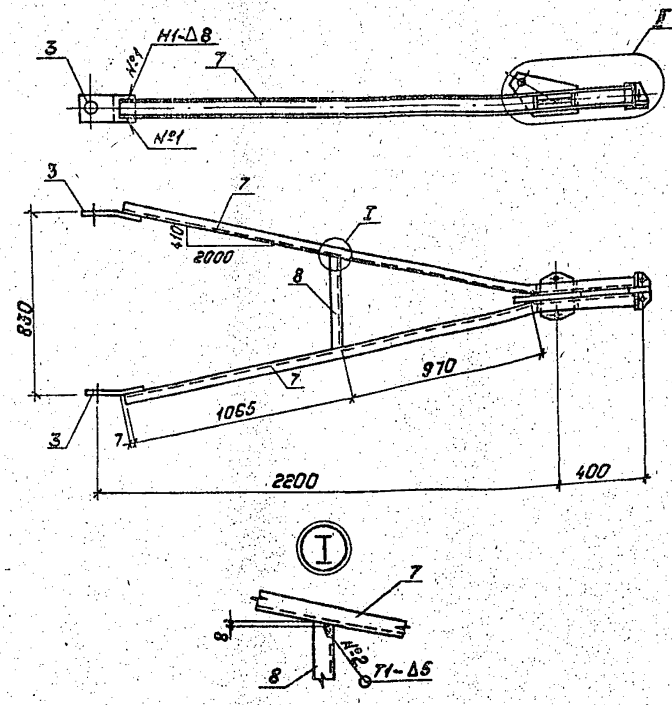

Спецификацию см. лист 3

Зав. НИКЭС	Горелов		
ГИП	Пинчук		
Рук. гр.	Гальперин		
Н. контр.	Орлова		
Проверил	Богорад		
Инженер	Логинова		

3.407.1-151.2-051СБ

Пояс С31
Сборочный чертеж

Стадия	Масса	Масштаб
Р	51.0	1:20 1:10

Лист 1 | Листов 3

„ЭНЕРГОСЕТЬПРОЕКТ"
Северо-Западное отделение
Ленинград

Копировал: Полье

Формат: А4

2594/3

Взам. инв. №

Подпись и дата

Инв. № подл.

II

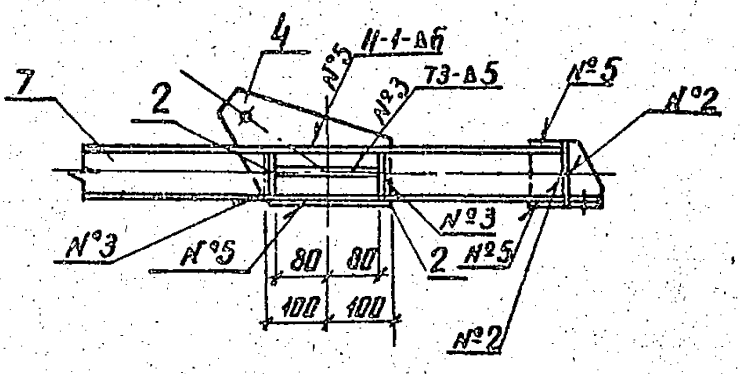

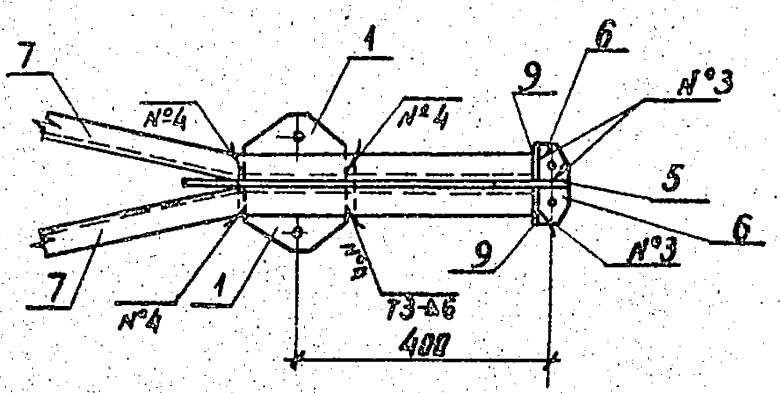

1. Электроды Э42А, ГОСТ 9467-75.
2. Сварные швы по ГОСТ 5264-80

Формат	Зона	Поз.	Обозначение	Наименование	Кол.	Примечание
				Документация		
А4			3.407.1-151.0-000 ТО	Техническое описание		
А4			3.407.1-151.2-051 СБ	Сборочный чертеж		
				Детали		
А4		1	3.407.1-151.2-004	Пластина М4	2	
А4		2	3.407.1-151.2-005	Пластина М5	4	
А4		3	3.407.1-151.2-058	Пластина М65	2	
А4		4	3.407.1-151.2-059	Пластина М71	1	
А4		5	3.407.1-151.2-063	Пластина М77	1	
А4		6	3.407.1-151.2-064	Пластина М80	2	
Б4		7	3.407.1-151.2-051 СБ	Пояс М85	2	17.6 кг
				Швеллер 8 ГОСТ 8240-72 / L=2505 ВСт3 пс6 ТУ14-1-3023-80		
Б4		8	3.407.1-151.2-051 СБ	Распорка М86	1	2.9 кг
				Швеллер 8 ГОСТ 8240-72 / L=415 ВСт3 пс6 ТУ14-1-3023-80		
				Материалы		
		9		Полоса 6×60 ГОСТ 103-76 / L=100 ВСт3 пс6 ТУ14-1-3023-80	2	0.3 кг

Взам. инв. №

Подпись и дата

Инв. № подл.

Зав. НИАЭС	Горелов		7.06.88
ГИП	Пинчук		7.06.88
Рук. гр.	Гальперин		7.06.88
Н. контр.	Орлова		7.06.88
Проверил	Салита		7.06.88
Инженер	Логинова		7.06.88

3.407.1-151.2-051

Пояс С31
Спецификация

Стадия	Лист	Листов
Р	3	3

ЭНЕРГОСЕТЬПРОЕКТ
Северо-Западное отделение
Ленинград

копир. Анц

формат А4
2594/3

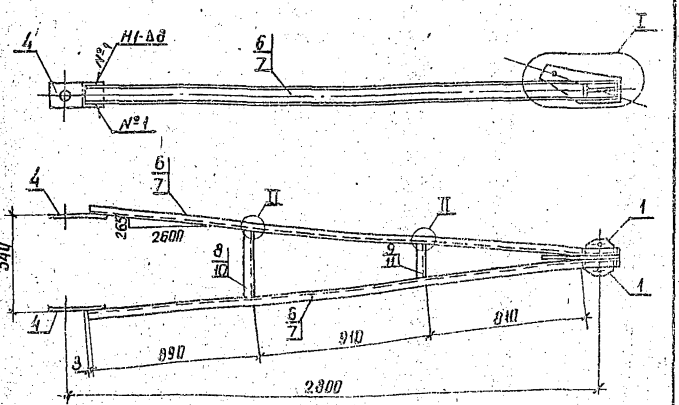

Обозначение	Марка	Масса, кг
3.407.1-151.2-052СБ	С 32	56.2
-01	С 33	66.0

Спецификация см. листы 3.4

Зав. инл.	Горелов		7.06.88
ГИП	Пинчук		7.06.88
Рук. гр.	Гальперин		7.06.88
Н. контр.	Орлова		7.06.88
Проверил	Салита		7.06.88
Инженер	Логинова		7.06.88

3.407.1-151.2-052 СБ

Пояса С 32, С33
Сборочный чертеж

Стадия	Масса	Масштаб
Р	см. табл.	1:20 1:5

Лист 1 | Листов 4

ЭНЕРГОСЕТЬПРОЕКТ
Северо-Западное отделение
Ленинград

Инв. № подл. | Подпись и дата | Взам. инв. №

Копир. Ажеев

Формат А4
2594/3

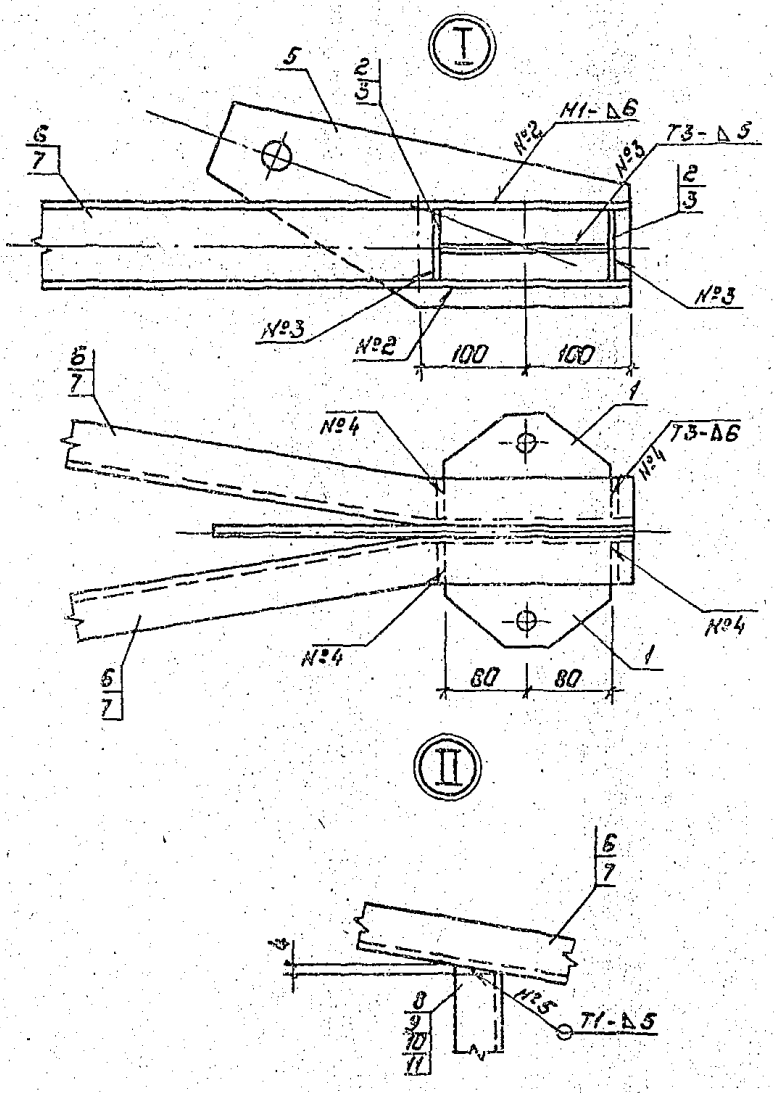

1. Электроды Э42А, ГОСТ 9467-75
2. Сварные швы по ГОСТ 5264-80

Инв.№ подл. | Подпись и дата | Взам. инв.№

	3.407.1-151.2-052С6	Лист 2

Копировал: Полис | Формат: А4

Формат	Зона	Поз.	Обозначение	Наименование	Кол. на —	Кол. на 01		Примечание
				Документация				
А4			3.407.1-151.0-000 ТО	Техническое описание	X	X		
А4			3.407.1-151.2-052 СБ	Сборочный чертеж	X	X		
				Детали				
А4		1	3.407.1-151.2-004	Пластина М4	2	2		
А4		2	3.407.1-151.2-005	Пластина М5	4			
А4		3	3.407.1-151.2-057	Пластина М63		4		
А4		4	3.407.1-151.2-058-04	Пластина М69	2	2		
А4		5	3.407.1-151.2-060	Пластина М72	1	1		
Б4		6	3.407.1-151.2-052 СБ	Пояс М87	2			19,8 кг
				Швеллер 8 ГОСТ 8240-72 / Ст3 ПСБ ТУ14-1-3023-80 / L=2810				
Б4		7	3.407.1-151.2-052 СБ	Пояс М88		2		24,1 кг
				Швеллер 10 ГОСТ 8240-72 / Ст3 ПСБ ТУ14-1-3023-80 / L=2810				
Б4		8	3.407.1-151.2-052 СБ	Распорка М89	1			2,6 кг
				Швеллер 8 ГОСТ 8240-72 / Ст3 ПСБ ТУ14-1-3023-80 / L=355				
Б4		9	3.407.1-151.2-052 СБ	Распорка М90	1			1,3 кг
				Швеллер 8 ГОСТ 8240-72 / Ст3 ПСБ ТУ14-1-3023-80 / L=185				

Продолжение спецификации см. лист 4

Зав. НИЛКЭП	Горелов	[signature]	7.06.88
ГИП	Пинчук	[signature]	7.06.88
Рук. гр	Гальперин	[signature]	7.06.88
Н. контр	Орлова	[signature]	7.06.88
Проверил	Салита	[signature]	7.06.88
Инженер	Логинова	[signature]	7.06.88

3.407.1-151.2-052

Пояса С32, С33
Спецификация

Стадия	Лист	Листов
Р	3	4

ЭНЕРГОСЕТЬПРОЕКТ
Северо-Западное отделение
Ленинград

Инв. № подл. | Подпись и дата | Взам. инв. №

Напр. [signature]

Формат А4

2694/3

Формат	Зона	Поз.	Обозначение	Наименование	Кол. на —	Кол. на 01		Примечание
БЧ		10	3.407.1-151.2-052 СБ	Распорка М 91		1		3,1 кГ
				Швеллер 10 ГОСТ 8240-72 / ВСт3пс6 ТУ14-1-3023-80 / L=365				
БЧ		11	3.407.1-151.2-052 СБ	Распорка М 92		1		1,6 кГ
				Швеллер 10 ГОСТ 8240-72 / ВСт3пс6 ТУ14-1-3023-80 / L=185				

Инв. N подл. | Подпись и дата | Взам. инв. N

3.407.1-151.2-052

Лист 4

Копир. Нота

Формат А4

2594/3

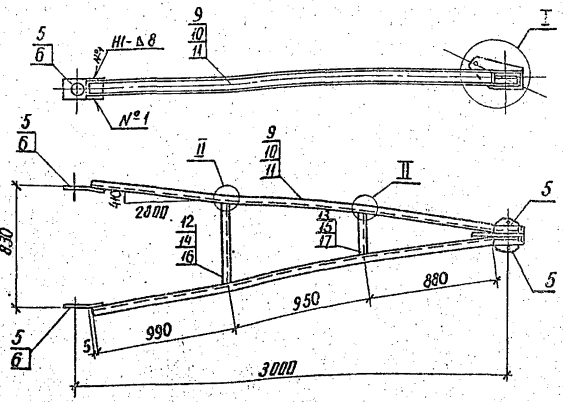

Обозначение	Марка	Масса, кг
3.407.1-151.2-053 СБ	С34	60.7
-01	С35	72.5
-02	С36	87.8

Спецификацию см. листы 3.4

Зав. НИКЭС	Горелов		7.06.88
ГИП	Пинчук		7.06.88
Рук. гр.	Гильперин		7.06.88
Н. контр.	Орлова		8.06.88
Проверил	Сидин		7.06.88
Утвердил	Лозинова		7.06.88

3.407.1-151.2-053 СБ

Пояса С34, С35, С36
Сборочный чертеж

Стадия	Масса	Масштаб
Р	см. табл.	1:25

Лист 1 | Листов 4

ЭНЕРГОСЕТЬПРОЕКТ
Северо-Западное отделение
Ленинград

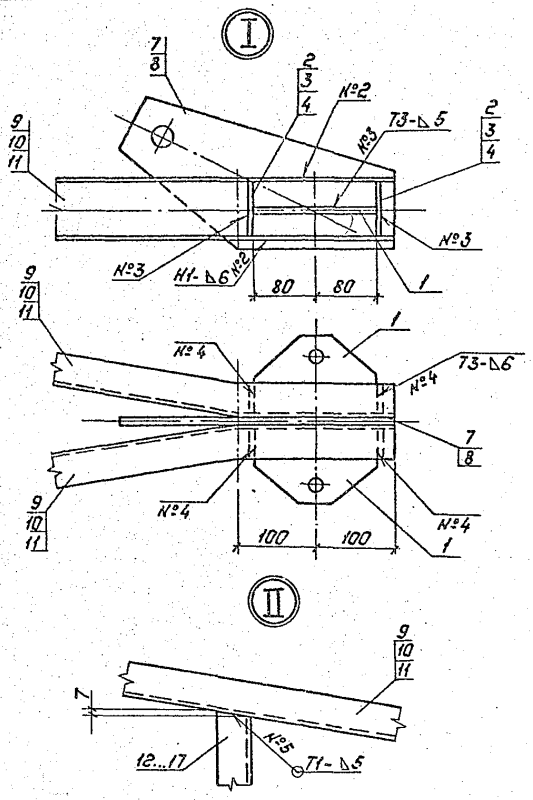

1. Электроды Э42А, ГОСТ 9467-75
2. Сварные швы по ГОСТ 5264-80

Инв.№ подл.	Подпись и дата	Взам.инв.№			

Формат	Зона	Поз	Обозначение	Наименование	Кол. на —	Кол. на 01	Кол. на 02	Примечание
				Документация				
А4			3.407.1-151.2-000 ТО	Техническое описание				
А4			3.407.1-151.2-053 СБ	Сборочный чертеж				
				Детали				
А4		1	3.407.1-151.2-004	Пластина М4	2	2	2	
А4		2	3.407.1-151.2-005	Пластина М5	4			
А4		3	3.407.1-151.2-057	Пластина М63		4		
А4		4	-01	Пластина М64			4	
А4		5	3.407.1-151.2-058 -03	Пластина М68	2	2		
А4		6	-05	Пластина М70			2	
А4		7	3.407.1-151.2-061	Пластина М73	1			
А4		8	-01	Пластина М74		1	1	
Б4		9	3.407.1-151.2-053 СБ	Пояс М93	2			21.3 кг
				швеллер 8 ГОСТ 8240-72 Ст3пс6 ТУ14-1-3023-80 L=3025				
Б4		10	3.407.1-151.2-053 СБ	Пояс М94		2		26.0 кг
				швеллер 10 ГОСТ 8240-72 Ст3пс6 ТУ14-1-3023-80 L=3025				
Б4		11	3.407.1-151.2-053 СБ	Пояс М95			2	31.5 кг
				швеллер 12 ГОСТ 8240-72 Ст3пс6 ТУ14-1-3023-80 L=3025				
Б4		12	3.407.1-151.2-053 СБ	Распорка М96	1			3.9 кг
				швеллер 8 ГОСТ 8240-72 Ст3пс6 ТУ14-1-3023-80 L=535				

Продолжение спецификации см. лист 4

Зав. НИЛКЗС	Горелов	7.06.88
ГИП	Питчук	8.06.88
Рук. гр.	Гольперин	7.06.88
Н. контр.	Орлова	7.06.88
Проверил	Салита	8.06.88
Инженер	Логинова	7.06.88

3.407.1-151.2-053

Пояса С34, С35, С36

Спецификация

Стадия	Лист	Листов
Р	3	4

ЭНЕРГОСЕТЬПРОЕКТ
Северо-Западное отделение
Ленинград

копир. Аня

формат А4

2594/3

Формат	Зона	Поз.	Обозначение	Наименование	Кол. на —	Кол. на 01	Кол. на 02	Примечание
64		13	3.407.1-151.2-053 СБ	Распорка М97	1			2,0 кг
				Швеллер 8 ГОСТ 8240-72 / ВСт3пс6 ТУ14-1-3023-80 L=280				
64		14	3.407.1-151.2-053 СБ	Распорка М98		1		4,8 кг
				Швеллер 10 ГОСТ 8240-72 / ВСт3пс6 ТУ14-1-3023-80 L=555				
64		15	3.407.1-151.2-053 СБ	Распорка М99		1		2,4 кг
				Швеллер 10 ГОСТ 8240-72 / ВСт3пс6 ТУ14-1-3023-80 L=281				
64		16	3.407.1-151.2-053 СБ	Распорка М100			1	5,8 кг
				Швеллер 12 ГОСТ 8240-72 / ВСт3пс6 ТУ14-1-3023-80 L=555				
64		17	3.407.1-151.2-053 СБ	Распорка М101			1	2,9 кг
				Швеллер 12 ГОСТ 8240-72 / ВСт3пс6 ТУ14-1-3023-80 L=280				

Инв. № подл. | Подпись и дата | Взам. инв. №

3.407.1-151.2-053

Лист 4

копир. Аня

формат А4

2594/3

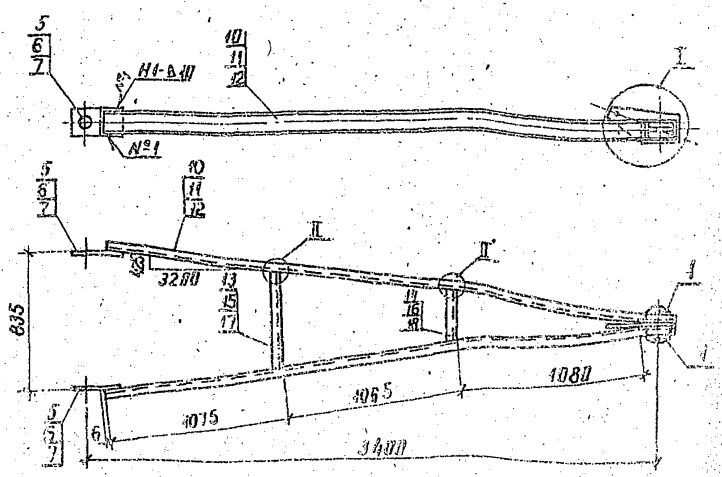

Обозначение	Марка	Масса, кг
3.407.1-151.2-054СБ	С 37	65.6
-01	С 38	79.9
-02	С 39	96.4

Спецификацию см. листы 3,4

Зав.нилк.	Горелов		7.06.88
ГИП	Пинчук		7.06.88
Рук.гр.	Гальперин		7.06.88
Н.контр.	Орлова		7.06.88
Проверил	Богорад		7.06.88
Инженер	Логинова		7.06.88

3.407.1-151.2-054 СБ

Пояса С37, С38, С39
Сборочный чертеж

Стадия	Масса	Масштаб
Р	см. табл.	1:25
		1:5

Лист 1 | Листов 2

ЭНЕРГОСЕТЬПРОЕКТ
Северо-Западное отделение
Ленинград

Инв. № подл. | Подпись и дата | Взам. инв. №

копир. Анил

формат А4
2594/3

I

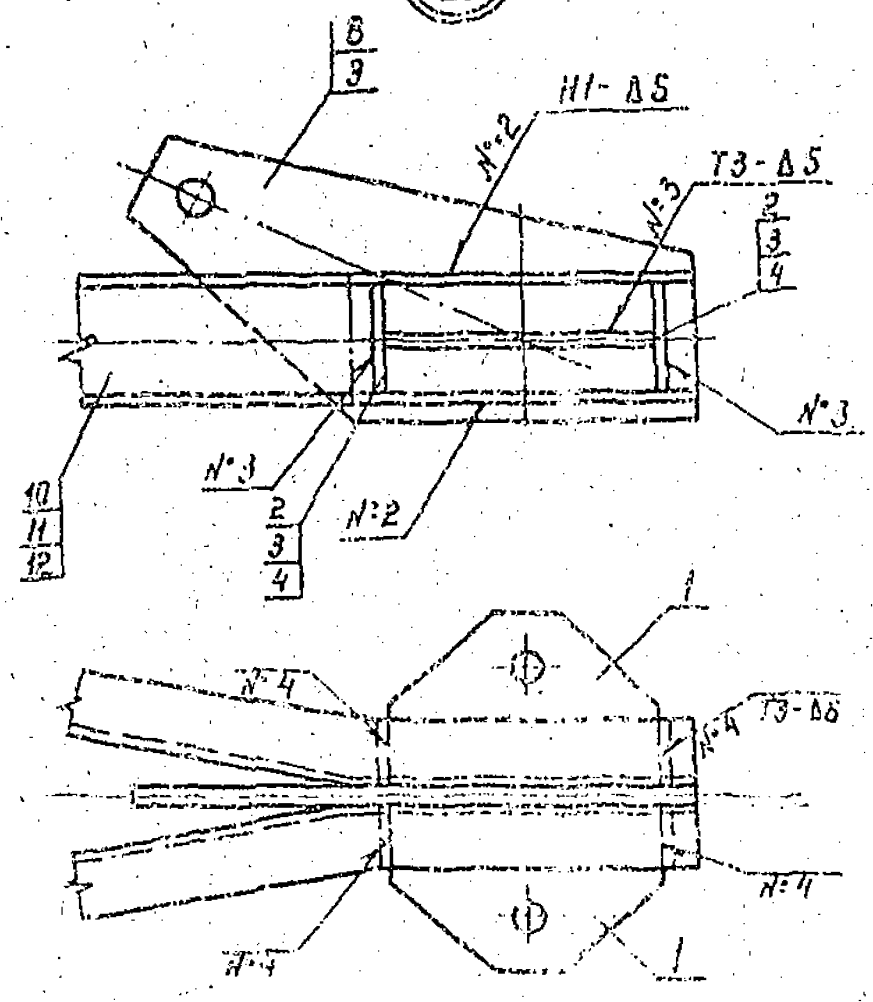

II

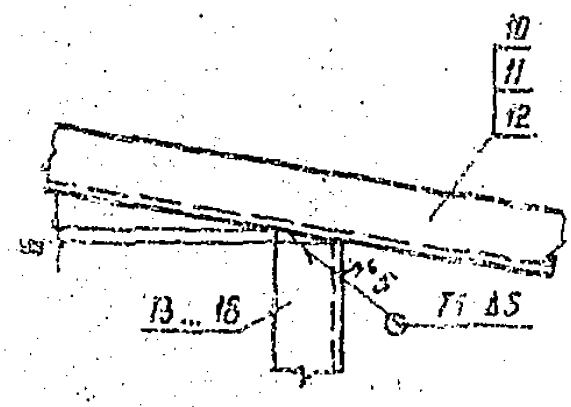

1. Сварные швы по ГОСТ 5264-80
2. Электроды Э42А, ГОСТ 9467-75

Инв. № подл.	Подпись и дата	Взам. инв. №

3.407.1-151.2-054 СБ

Лист 2

Копир. Мета.

Формат А4

2594/3

Формат	Зона	Поз.	Обозначение	Наименование	Кол. на —	01	02	Примечание
				Документация				
А4			3.407.1-151.0-00070	Техническое описание				
А4			3.407.1-151.2-054 СБ	Сборочный чертеж				
				Детали				
А4		1	3.407.1-151.2-004	Пластина М4	2	2	2	
А4		2	3.407.1-151.2-005	Пластина М5	4			
А4		3	3.407.1-151.2-057	Пластина М63		4		
А4		4	-01	Пластина М64			4	
А4		5	3.407.1-151.2-058 -01	Пластина М66	2			
А4		6	-02	Пластина М67		2		
А4		7	-05	Пластина М70			2	
А4		8	3.407.1-151.2-062	Пластина М75	1			
А4		9	-01	Пластина М76		1	1	
Б4		10	3.407.1-151.2-054 сб	Пояс М102	2			24.1 кг
				Швеллер 8 ГОСТ 8240-72 / Ст3пс6 ТУ14-1-3023-80 / L=3420				
Б4		11	3.407.1-151.2-054 СБ	Пояс М103		2		23.4 кг
				Швеллер 10 ГОСТ 8240-72 / Ст3пс6 ТУ14-1-3023-80 / L=3420				

Продолжение спецификации см. лист 4

Зав. ниж.	Горелов		
ГИП	Панчук		
Рук. гр.	Гальперин		
Н. контр.	Орлова		
Проверил	Богорад		
Инженер	Логинова		

3.407.1-151.2-054

Пояса С37, С38, С39
Спецификация

Стадия	Лист	Листов
Р	3	4

ЭНЕРГОСЕТЬПРОЕКТ
Северо-Западное отделение
Ленинград

Копир. Кота

Формат А4

7594/3

Формат	Зона	Поз.	Обозначение	Наименование	Кол. на —	Кол. на 01	Кол. на 02	Примечание
Б4		12	3.407.1-151.2-054 СБ	Пояс М 104			2	35.5 кг
				Швеллер 12 ГОСТ 8240-72 / Ст3пс6 ТУ14-1-3023-80				
				L=5420				
Б4		13	3.407.1-151.2-054 СБ	Распорка М 105	1			4.0 кг
				Швеллер 8 ГОСТ 8240-72 / Ст3пс6 ТУ14-1-3023-80				
				L=570				
Б4		14	3.407.1-151.2-054 СБ	Распорка М 106	1			2.1 кг
				Швеллер 8 ГОСТ 8240-72 / Ст3пс6 ТУ14-1-3023-80				
				L=300				
Б4		15	3.407.1-151.2-054 СБ	Распорка М 107		1		4.9 кг
				Швеллер 10 ГОСТ 8240-72 / Ст3пс6 ТУ14-1-3023-80				
				L=570				
Б4		16	3.407.1-151.2-054 СБ	Распорка М 108		1		2.6 кг
				Швеллер 10 ГОСТ 8240-72 / Ст3пс6 ТУ14-1-3023-80				
				L=300				
Б4		17	3.407.1-151.2-054 СБ	Распорка М 109			1	5.9 кг
				Швеллер 12 ГОСТ 8240-72 / Ст3пс6 ТУ14-1-3023-80				
				L=570				
Б4		18	3.407.1-151.2-054 СБ	Распорка М 110			1	3.1 кг
				Швеллер 12 ГОСТ 8240-72 / Ст3пс6 ТУ14-1-3023-80				
				L=300				

Инв. № подл. | Подпись и дата | Взам. инв. №

Копир. Кота Формат А4

2594/3

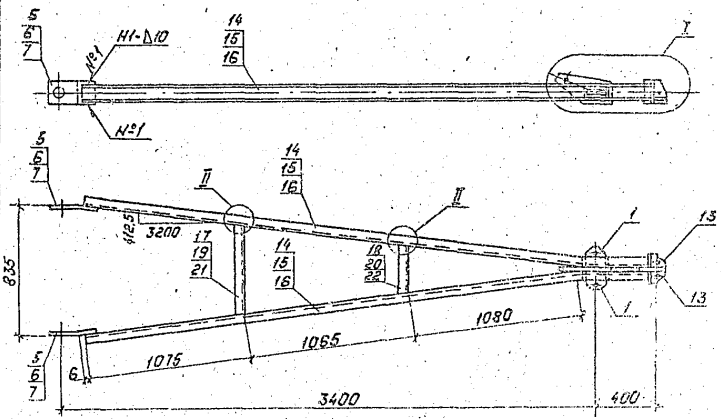

Обозначение	Марка	Масса, кг
3.407.1-151.2-055СБ	С40	71,1 кг
-01	С41	86.4 кг
-02	С42	104,5 кг

Спецификацию см. листы 3,4.

Зав. НИЛКЭ	Горелов		7.06.88
ГИП	Пинчук		7.06.88
Рук. гр.	Гальперин		7.06.88
Н. контр.	Орлова		7.06.88
Проверил	Богорад		7.06.88
Инженер	Логинова		7.06.88

3.407.1-151.2-055СБ

Пояса С40, С41, С42
Сборочный чертеж

Стадия	Масса	Масштаб
Р	см. табл.	1:25 1:10

Лист 1 | Листов 4

„ЭНЕРГОСЕТЬПРОЕКТ"
Северо-Западное отделение
Ленинград

Инв. № подл. | Подпись и дата | Взам. инв. №

Копировал: Полье

Формат: А4

2593/3

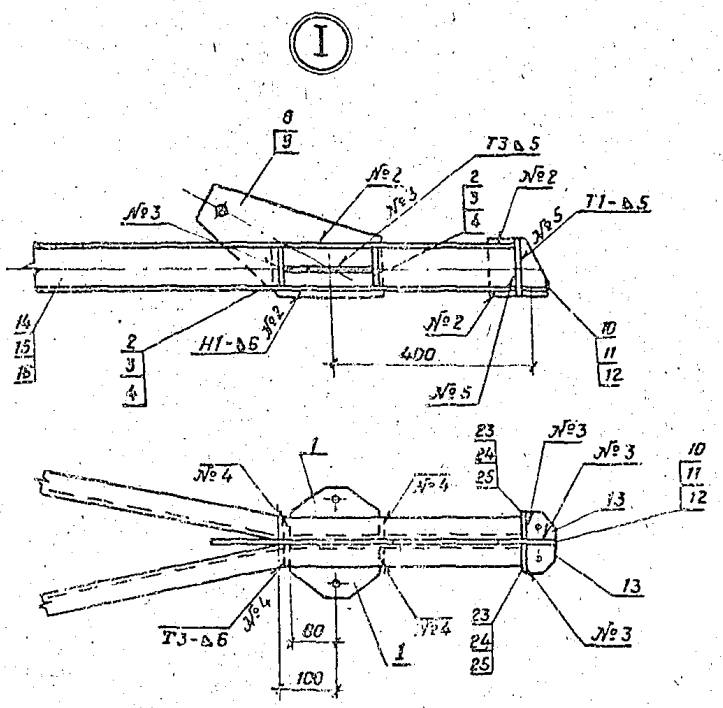

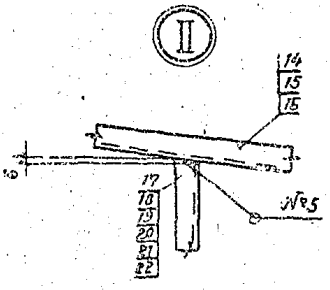

1. Электроды Э42А, ГОСТ 9467 - 75
2. Сварные швы по ГОСТ 5264-60

Формат	Зона	Поз.	Обозначение	Наименование	Кол. на —	Кол. на 01	Кол. на 02	Примечание
				Документация				
А4			3.407.1-151.0-000ТО	Техническое описание				
А4			3.407.1-151.2-055 СБ	Сборочный чертеж				
				Детали				
А4		1	3.407.1-151.2-004	Пластина М4	2	2	2	
А4		2	3.407.1-151.2-005	Пластина М5	4			
А4		3	3.407.1-151.2-057	Пластина М63		4		
А4		4	-01	Пластина М64			4	
А4		5	3.407.1-151.2-058 -01	Пластина М66	2			
А4		6	-02	Пластина М67		2		
А4		7	-05	Пластина М70			2	
А4		8	3.407.1-151.2-062	Пластина М75	1			
А4		9	-01	Пластина М76		1	1	
А4		10	3.407.1-151.2-063	Пластина М77	1			
А4		11	-01	Пластина М78		1		
А4		12	-02	Пластина М79			1	
А4		13	3.407.1-151.2-064	Пластина М80	2	2	2	
Б4		14	3.407.1-151.2-055 СБ	Пояс М111	2			38.0 кг
				Швеллер 8 ГОСТ 8240-72 до 3.ТС 7.965-1.3023-85 L=3690				
Б4		15	3.407.1-151.2-055 СБ	Пояс М112		2		31.7 кг
				Швеллер 10 ГОСТ 8240-72 до 3.ТС 7.965-1.3023-85 L=3690				

Продолжение спецификации см. лист 4

Зав. каф.	Горелов		13.11
ГИП	Пинчук		13.11
Рук. гр.	Гальперин		13.11
Н. контр.	Орлова		13.11
Проверил	Салита		13.11
Инженер	Лагинова		13.11

3.407.1-151.2-055

Пояса С40, С41, С42
Спецификация

Стадия	Лист	Листов
Р	3	4

ЭНЕРГОСЕЛЬПРОЕКТ
Северо-Западное отделение
Ленинград

Инв. № подл. | Подпись и дата | Взам. инв. №

Копир. [illegible]

Формат А4

Формат	Зона	Поз	Обозначение	Наименование	Кол. на —	Кол. на 01	Кол. на 02	Примечание
Б4		16	3.407.1-151.2-055 СБ	Пояс М 113			2	38.4 кг
				Швеллер 12 ГОСТ 8240-72 / ВСт3пс6ТУ14-1-3023-80 / L=3690				
Б4		17	3.407.1-151.2-055 СБ	Распорка М114	1			4.0 кг
				Швеллер 8 ГОСТ 8240-72 / ВСт3пс6ТУ14-1-3023-80 / L=570				
Б4		18	3.407.1-151.2-055 СБ	Распорка М115	1			2.1 кг
				Швеллер 8 ГОСТ 8240-72 / L=300				
Б4		19	3.407.1-151.2-055 СБ	Распорка М116		1		4.9 кг
				Швеллер 10 ГОСТ 8240-72 / ВСт3пс6ТУ14-1-3023-80 / L=570				
Б4		20	3.407.1-151.2-055 СБ	Распорка М117		1		2.6 кг
				Швеллер 10 ГОСТ 8240-72 / ВСт3пс6ТУ14-1-3023-80 / L=300				
Б4		21	3.407.1-151.2-055 СБ	Распорка М118			1	5.9 кг
				Швеллер 12 ГОСТ 8240-72 / ВСт3пс6ТУ14-1-3023-80 / L=570				
Б4		22	3.407.1-151.2-055 СБ	Распорка М119			1	3.1 кг
				Швеллер 12 ГОСТ 8240-72 / ВСт3пс6ТУ14-1-3023-80 / L=300				
				Материалы				
		23		Полоса 6×60 ГОСТ 103-76 / ВСт3пс6ТУ14-1-3023-80 / L=100	2			0.3 кг
		24		Полоса 6×60 ГОСТ 103-76 / ВСт3пс6ТУ14-1-3023-80 / L=120		2		0.3 кг
		25		Полоса 6×60 ГОСТ 103-76 / ВСт3пс6ТУ14-1-3023-80 / L=140			2	0.4 кг

Инв. № подл. | Подпись и дата | Взам. инв. №

3.407.1-151.2-055

Лист 4

копир. Аня

формат А4 2594/3

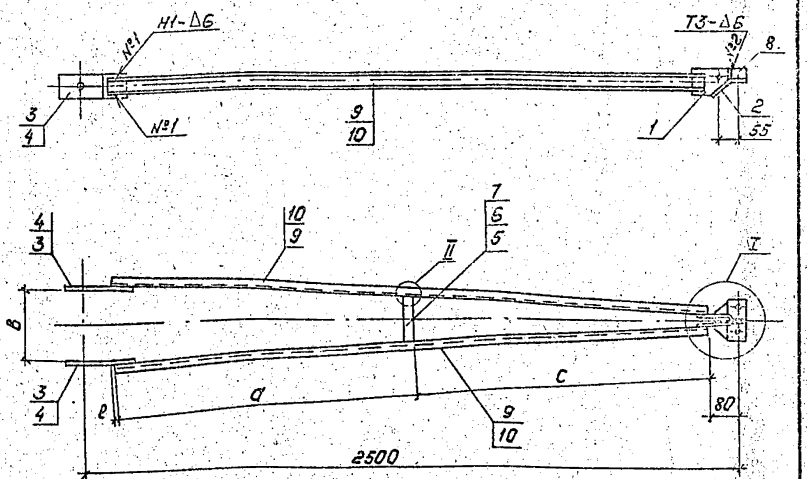

Обозначение	Марка	в мм	а мм	с мм	е мм	к мм	Масса, кг
3.407.1-151.2-056 СБ	С43	480	1165	1195	1	4	34,2
—01	С44	520	1135	1195	3	4	34,8
—02	С45	800	1180	1200	2	6	35,4

Спецификацию см. лист 3

Зав. НИЛКЭС	Горелов		7.11.88
ГИП	Пинчук		7.11.88
Рук. гр.	Гальперин		7.11.88
Н. контр.	Орлова		7.11.88
Проверил	Салита		7.11.88
Инженер	Логинова		7.11.88

3.407.1-151.2-056 СБ

Пояса С43, С44, С45
Сборочный чертеж

Стадия	Масса	Масштаб
Р	см. табл.	—

Лист 1 | Листов 3

„ЭНЕРГОСЕТЬПРОЕКТ"
Северо-Западное отделение
Ленинград

Инв. № подл. | Подпись и дата | Взам. инв. №

Копировал: Польс

Формат: А4

2594/3

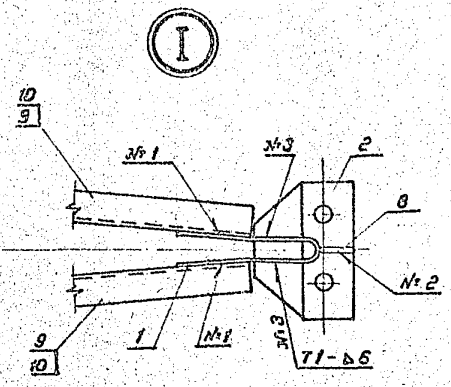

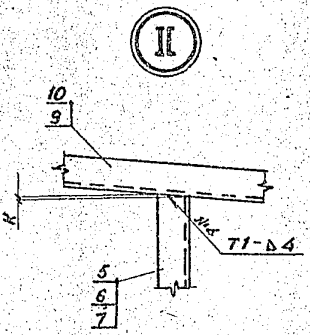

1. Электроды Э 42А, ГОСТ 9467-75
2. Сварные швы по ГОСТ 5264-80

Формат	Зона	Поз.	Обозначение	Наименование	Кол. на —	01	02	Примечание
				Документация				
А4			3.407.1-151.0-000 ТО	Техническое описание	X	X	X	
А4			3.407.1-151.2-056 СБ	Сборочный чертеж	X	X	X	
				Детали				
А4		1	3.407.1-151.2-008	Пластина М10	1	1	1	
А4		2	3.407.1-151.2-009	Пластина М11	1	1	1	
А4		3	3.407.1-151.2-065	Пластина М81	2		2	
А4		4	-01	Пластина М82		2		
				Швеллер 6, 5 ГОСТ 8240-72				
				Ст3пс6 ТУ 14-1-3023-80				
Б4		5	3.407.1-151.2-056 СБ	Распорка М120	1			1,6 кг
				L = 275				
Б4		6	3.407.1-151.2-056 СБ	Распорка М121		1		1,8 кг
				L = 380				
Б4		7	3.407.1-151.2-056 СБ	Распорка М122			1	2,6 кг
				L = 440				
				Материалы				
		8		Полоса 6х40 ГОСТ 103-76	1	1	1	0,1 кг
				Ст3пс6 ТУ 14-1-3023-80				
				L = 50				
				Швеллер 6, 5 ГОСТ 8240-72				
				Ст3пс6 ТУ 14-1-3023-80				
		9		L = 2360	2	2		13,9 кг
		10		L = 2380			2	14,0 кг

Инв. № подл. | Подпись и дата | Взам. инв. №

Зав. лабор.	Горелов		7.06.88
ГИП	Пинчук		7.06.88
Рук. гр.	Гальперин		7.06.88
Н. контр.	Орлова		7.06.88
Пров.	Салита		7.06.88
Инж.	Логинова		7.06.88

3.407.1-151.2-056

Пояса С 43, С44, С45
Спецификация

Стадия	Лист	листов
Р	3	3

ЭНЕРГОСЕТЬПРОЕКТ
Северо-Западное отделение
Ленинград

Копировал Ауб. Формат А4

2594/3

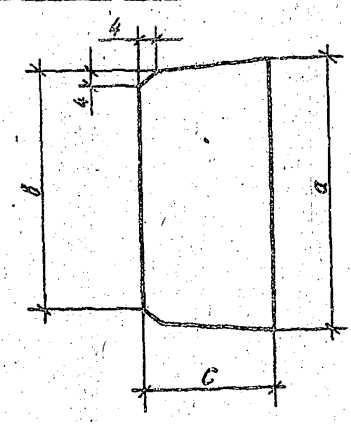

Обозначение	Марка	а мм	в мм	с мм	Масса, кг
3.407.1-151.2-057	М63	87	80	40	0,2
-01	М64	107	99	45	0,2

Зав. НИЛКЭС	Горелов		7.06.88
ГИП	Пинчук		7.06.88
Рук. гр.	Гальперин		7.06.88
Н. контр.	Орлова		7.06.88
Проверил	Салита		7.06.88
Инженер	Логинова		7.06.88

Инв. № подл. | Подпись и дата | Взам. инв. №

3.407.1-151.2-057

Пластины М63, М64

Стадия	Масса	Масштаб
Р	см. табл.	

Лист | Листов

Полоса $L = a$ — 6×С ГОСТ 103-76 / В Ст3пс6 ТУ14-1-3023-80

ЭНЕРГОСЕТЬПРОЕКТ
Северо-Западное отделение
Ленинград

Копир. Мел

Формат А4
2594/3

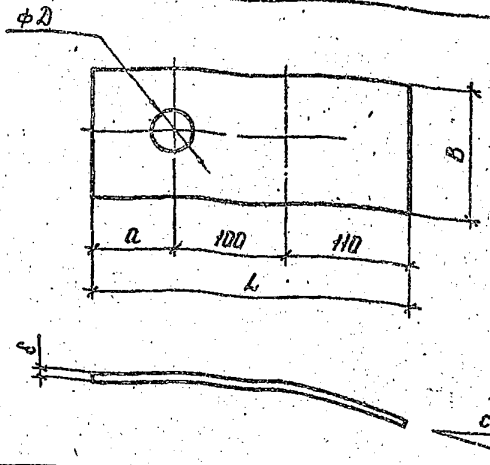

Обозначение	Марка	a мм	c	Д мм	B мм	L мм	δ мм	Масса, кг
3.407.1-151.2-058	М 65	70	5	45	110	280	10	2,4
-01	М 66		8					
-02	М 67		8		120			2,6
-03	М 68		7					
-04	М 69		10	39				
-05	М 70	90	8	45	140	300	12	4,0

Зав. НИМЭС	Горелов		7.06.88
ГИП	Пинчук		7.06.88
Рук. гр.	Гальперин		7.06.88
Н. контр.	Орлова		7.06.88
Проверил	Солита		7.06.88
Инженер	Логинова		7.06.88

3.407.1-151.2-058

Пластины М 65 ÷ М 70

Стадия	Масса	Масштаб
Р	см. табл.	—

Лист | Листов

Полоса ГОСТ 103-76 ВСт3 пс6 ТУ 14-1-3023-80

ЭНЕРГОСЕТЬПРОЕКТ Северо-Западное отделение Ленинград

Копир. Кота

Формат А3

2594/3

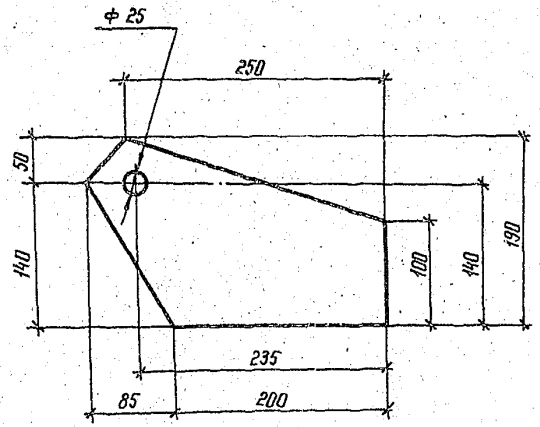

				3.407.1-151.2-059			
				Пластина М 71	Стадия	Масса	Масштаб
					Р	2,8	1:4
					Лист	Листов	
Гл. инж.	Горелов		7.06.88				
ИП	Пинчук		7.06.88				
Гл. гр.	Гальперин		7.06.88				
[illegible]	[illegible]		7.06.88				
[illegible]	Салита		7.06.88	Лист 10×190 ГОСТ 19903-74	ЭНЕРГОСЕТЬПРОЕКТ Северо-Западное отделение Ленинград		
[illegible]	Лазинова		7.06.88	L=285 ВСт3 пс6 ТУ 14-1-3023-80			

Копир. №

Формат А4

2594/3

Взам. инв. №

Подпись и дата

Инв. № подл.

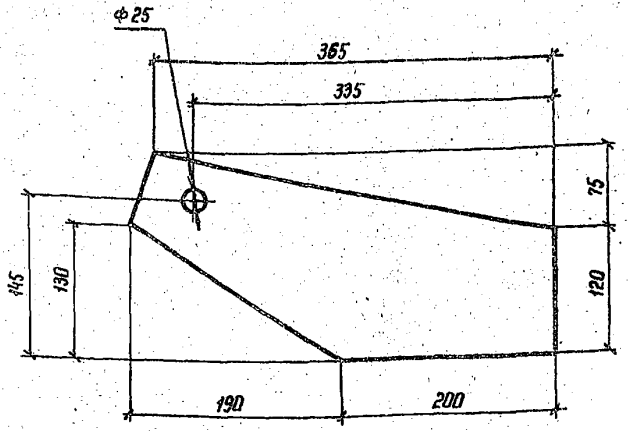

Зав. пилкэс	Горелов		7.06.88
ГНП	Пинчук		7.06.88
Рук. гр	Гальперин		7.06.88
Н контр	Орлова		7.06.88
Проверил	Богород		7.06.88
Инженер	Логинова		7.06.88

3.407.1 - 151.2-060

Пластина М 72

Стадия	Масса	Масштаб
Р	3,9	1:4

Лист | Листов

Лист 10×195 ГОСТ 19903-74 / 8 Ст 3 Сп 5 ТУ 14-1-3023-80
L = 390

ЭНЕРГОСЕТЬПРОЕКТ
Северо-Западное отделение
Ленинград

Копир 14а

Формат А4

2594/3

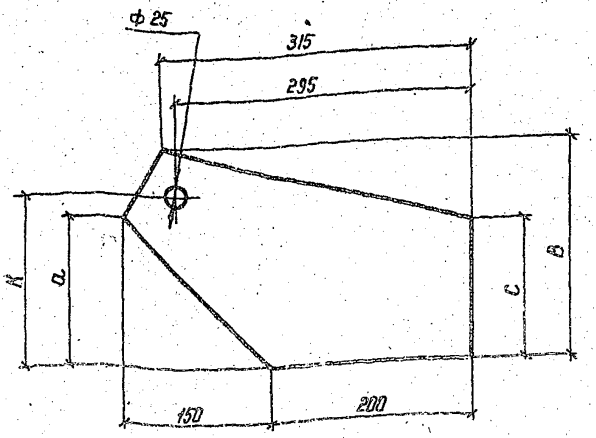

Обозначение	Марка	a мм	c мм	K мм	B мм	Масса кг
3.407.1-151.2-061	М 73	130	100	150	200	3,4
-01	М 74	150	140	170	220	4,1

Зав. нилкэс	Горелов		7.06.88
ГИП	Пинчук		7.06.88
Рук. гр.	Гальперин		7.06.88
Н. контр.	Орлова		7.06.88
Проверил	Салита		7.06.88
Инженер	Логинова		7.06.88

Инв. N подл. | Подпись и дата | Взам. инв. N

3.407.1-151.2-061

Пластины М 73, М 74

Стадия	Масса	Масштаб
Р	см. табл.	—

Лист | Листов

Лист 10 ГОСТ 19903-74
L = 350 ВСт3 сп5 ГУ14-1-3023-80

ЭНЕРГОСЕТЬПРОЕКТ
Северо-Западное отделение
Ленинград

Копир. Ибта

Формат А4

2594/3

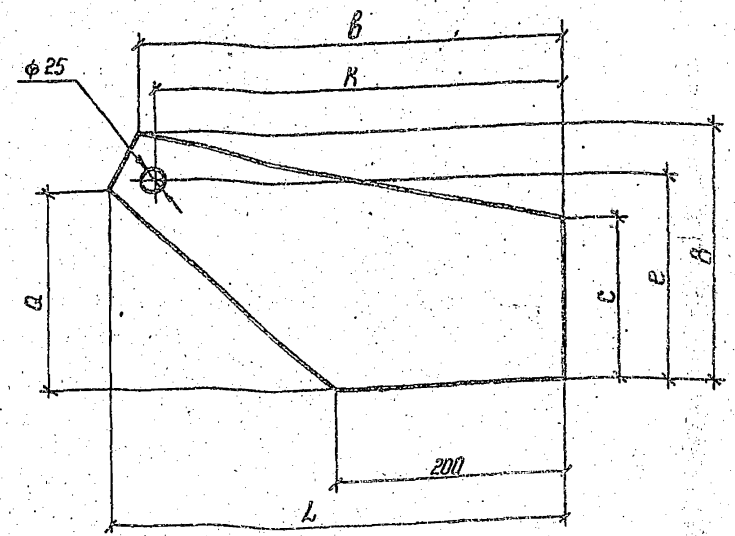

Обозначение	Марка	a мм	b мм	c мм	e мм	K мм	B мм	L мм	Масса кг
3.407.1-151.2-062	М75	130	315	100	135	290	170	340	2,9
-01	М76	175	375	140	180	350	225	400	4,4

Инв.№ подл. | Подпись и дата | Взам. инв.№

Зав.лаб.ЭС	Горелов		7.04.89
ГИП	Пинчук		7.04.89
Рук. гр.	Гальперин		7.04.89
Н. контр.	Орлова		7.04.89
Проверил	Салита		7.04.89
Инженер	Логинова		7.04.89

3.407.1-151.2-062

Пластины М75, М76

Стадия	Масса	Масштаб
Р	см. табл.	—
Лист	Листов	

Лист 10×8 ГОСТ 13903-74
L см. табл. В Ст3 сп.5 ТУ 14-1-3023-80

ЭНЕРГОСЕТЬПРОЕКТ
Северо-Западное отделение
Ленинград

Копир.

формат А4

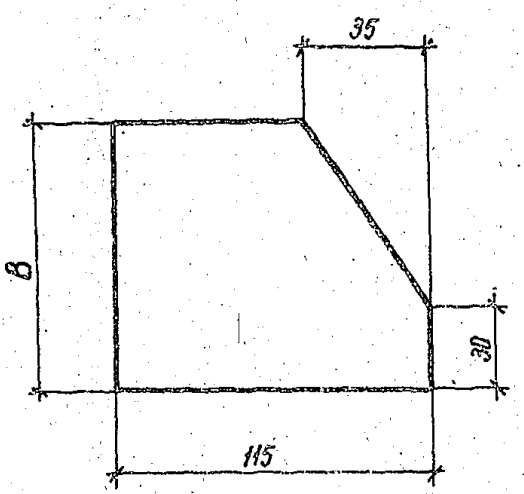

Обозначение	Марка	B мм	L мм	Масса кг
3.407.1 - 151.2 - 063	М 77	100	115	0,9
- 01	М 78	120		1,1
- 02	М 79	140		1,3

Зав. [illegible]	Горелов	[illegible]	[illegible]
Г.[illegible]	[illegible]	[illegible]	[illegible]
[illegible]	[illegible]	[illegible]	[illegible]
[illegible]	[illegible]	[illegible]	[illegible]
[illegible]	[illegible]	[illegible]	[illegible]
[illegible]	[illegible]	[illegible]	[illegible]

3 407 - 151.2 - 063

Пластины М 77 ÷ М 79

Стадия	Масса	Масштаб
Р	см. табл	—

Лист | Листов

Полоса 10 × В ГОСТ 103-76
Ст 3 ПС5 ТУ 14-1-3023-80

ЭНЕРГОСЕТЬПРОЕКТ
Северо-Западное отделение
Ленинград

Копир. [illegible]

Формат А4

2594/3

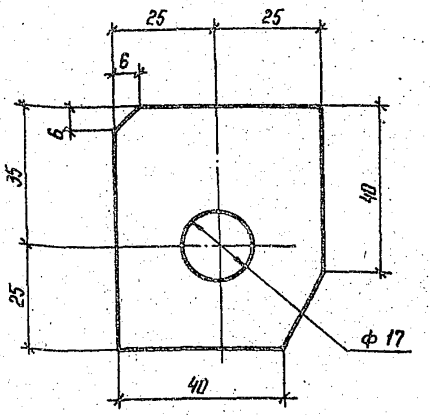

Зав.Нилюс	Горелов		7.36.11
ГИП	Пинчук		7.36.11
Рук.гр	Гальперин		7.36.11
Н.контр	Орлова		7.06.11
Проверил	Салита		7.06.11
Инженер	Логинова		7.36.11

3.407.1 - 151.2-064

Пластина М 80

Стадия	Масса	Масштаб
Р	0,1	1:1

Лист | Листов

Полоса $\frac{6\times50\ ГОСТ\ 103-76}{ВСт3\ пс6\ ТУ\ 14-1-3023-80}$
L: 60

ЭНЕРГОСЕТЬПРОЕКТ
Северо-Западное отделение
Ленинград

Инв.№ подл. | Подпись и дата | Взам. инв.№

Копир. [illegible]

Формат А4

2594/1

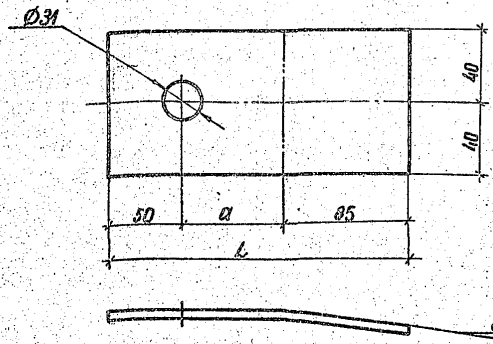

Обозначение	Марка	a мм	L мм	Масса, кг
3.407.1-151.2-065	М81	70	205	1,3
-01	М82	100	235	1,5

Зав. шлюзо	Горелов		7.06.88
ГИП	Пинчук		7.06.88
Рук. гр.	Гольперин		7.06.88
Н. контр.	Орлова		7.06.88
Проверил	Салита		7.06.88
Инженер	Логинова		7.06.88

3.407.1-151.2-065

Пластины М81, М82

Стадия	Масса	Масштаб
Р	см. табл	—

Лист | Листов

Полоса 10×100 ГОСТ 103-76 / В Ст 3 пс 6 ТУ14-1-3023-80

ЭНЕРГОСЕТЬПРОЕКТ Северо-Западное отделение Ленинград

Инв. № подл. | Подпись и дата | Взам. инв. №

копир. Аня

формат А4

2594/3

Инв. N подл.	Подпись и дата	Взам. инв. N

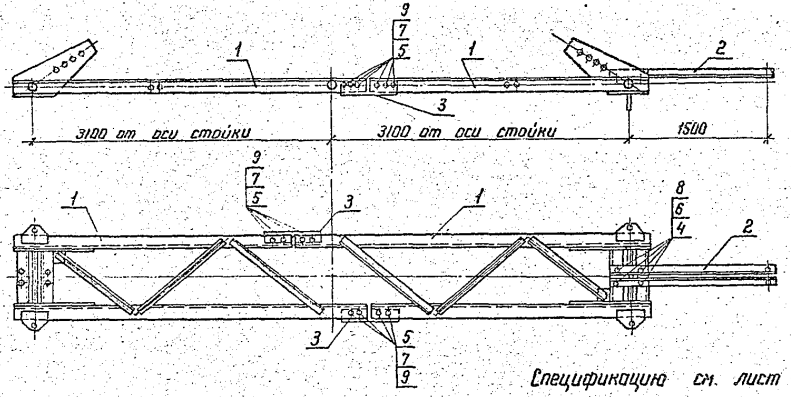

Спецификацию см. лист 2

Зав. НИЛКЭС	Горелов		7.06.88
ГИП	Пинчук		7.06.88
Рук. гр.	Гольперин		7.06.88
Н.контр.	Орлова		7.06.88
Проверил	Салита		7.06.88
Инженер	Логинова		7.06.88

3.407.1-151.2-066 СБ

Пояс С46
Сборочный чертеж

Стадия	Масса	Масштаб
Р	578,5	1:40

Лист 1 | Листов 2

ЭНЕРГОСЕТЬПРОЕКТ
Северо-Западное отделение
Ленинград

Копир. Кота

формат А4

112

2594/3

Формат	Зона	Поз.	Обозначение	Наименование	Кол.	Примечание
				Документация		
А4			3.407.1-151.0-000 ТО	Техническое описание		
А4			3.407.1-151.2-066 СБ	Сборочный чертеж		
				Сборочные единицы		
А4		1	3.407.1-151.2-067 СБ	Пояс С 47	2	
А4		2	3.407.1-151.2-068 СБ	Консоль С 48	1	
				Детали		
А4		3	3.407.1-151.2-072	Накладка М123	2	
				Стандартные изделия		
				Болты ГОСТ 7798-70		
		4		М20-8д х 65.46	4	0,23 кг
		5		М30-8д х 90.46	20	0,75 кг
				Гайки ГОСТ 5915-70		
		6		М20-7Н.4	4	0,06 кг
		7		М30-7Н.4	20	0,22 кг
				Шайбы ГОСТ 11371-78		
		8		20-004	8	0,02 кг
		9		30-004	40	0,07 кг

Взам. инв. №

Подпись и дата

Инв. № подл.

Завнилкэс	Горелов.		7.06.88
ГИП	Пинчук		7.06.88
Рук. гр.	Гальмерин		7.06.88
Н. контр.	Орлова		7.06.88
Пров.	Салита		7.06.88
Инж.	Лагинова		7.06.88

3.407.1-151.2-066

Пояс С 46
Спецификация

Стадия	Лист	Листов
Р	2	2

ЭНЕРГОСЕТЬПРОЕКТ
Северо-Западное отделение
Ленинград

Копировал Ауд

Формат А4

2594/3

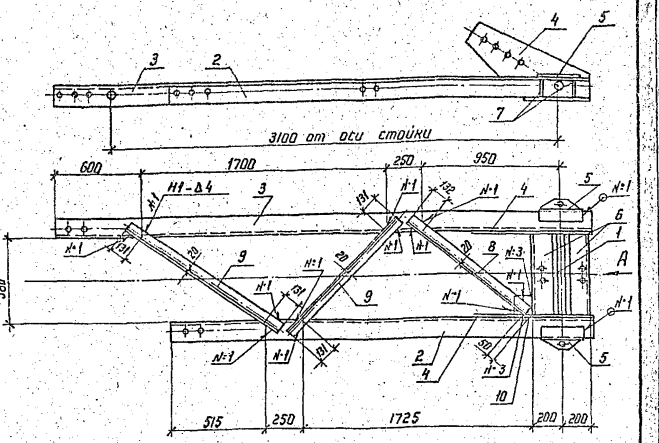

1. Электроды Э42А, ГОСТ 9467-75
2. Сварные швы по ГОСТ 5264-80

Спецификацию см. лист 3

				3.407.1-151.2-067 СБ			
Зав.НИЛКЭС	Горелов		7.06.88	Пояс С 47 Сборочный чертеж	Стадия	Масса	Масштаб
ГНП	Пинчук		7.06.88		Р	253,4	1:25 1:10
Рук. гр.	Гальперин		7.06.88		Лист 1	Листов 3	
Н.контр.	Орлова		7.06.88		ЭНЕРГОСЕТЬПРОЕКТ Северо-Западное отделение Ленинград		
Проверил	Салита		7.06.88				
Инженер	Логинова		7.06.88				

Инв.N подл. | Подпись и дата | Взам. инв.N

Копир. Катс

Формат А4

2594/3

Вид А

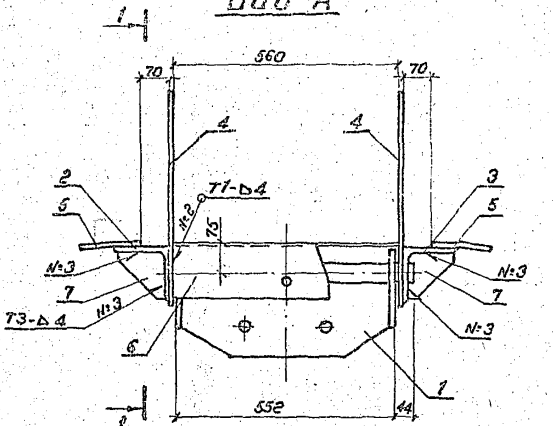
1
1
560
70
70
4
4
2
5
Т1-Δ4
№2
75
3
5
№3
7
Т3-Δ4
№3
6
№3
7
№3
1
552
44

1—1

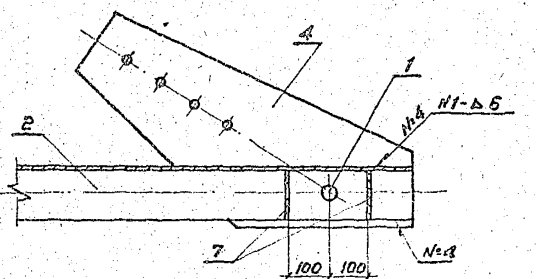
4
1
№4
Н1-Δ6
2
7
№4
100
100

Формат	Зона	Поз.	Обозначение	Наименование	Кол.	Примечание
				Документация		
А4			3.407.1-151.0-000 ТО	Техническое описание		
А4			3.407.1-151.2-067 СБ	Сборочный чертеж		
				Сборочные единицы		
А4		1	3.407.1-151.2-069 СБ	Подвеска С49	1	
				Детали		
А4		2	3.407.1-151.2-073	Пояс М 124	1	
А4		3	3.407.1-151.2-074	Пояс М 125	1	
А4		4	3.407.1-151.2-075	Пластина М 126	2	
А4		5	3.407.1-151.2-076	Пластина М 127	2	
А4		6	3.407.1-151.2-077	Распорка М 128	2	
А4		7	3.407.1-151.2-078	Пластина М 129	4	
				Материалы		
				Уголок 75х75х6 ГОСТ 8509-86 / Ст3пс6 ТУ14-1-3023-80		
		8		L = 1030	1	7,1 кг
		9		L = 1190	2	8,2 кг
		10		Полоса 10х130 ГОСТ 103-76 / Ст3пс6 ГУ14-1-3023-80 L=130	1	1,3 кг

Инв. № подл. | Подпись и дата | Взам. инв. №

Зав. лаб.	Горелов		7.06.88
ГИП	Пинчук		7.06.88
Рук. гр.	Гольмерич		7.06.88
Н. контр.	Орлова		7.06.88
Пров.	Салита		7.06.88
Исп.	Логинова		7.06.88

3.407.1-151.2-067

Пояс С 47
Спецификация

Стадия	Лист	Листов
Р	3	3

ЭНЕРГОСЕТЬПРОЕКТ
Северо-Западное отделение
Ленинград

Копировал Дубл. Формат А4

2594/3

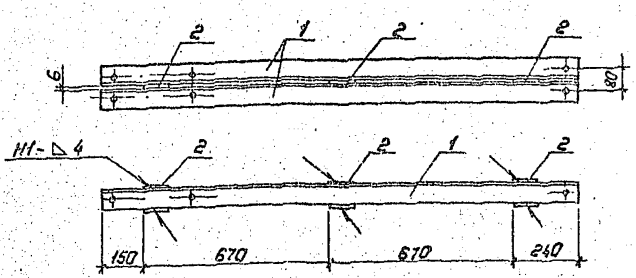

Формат	Зона	Поз.	Обозначение	Наименование	Кол.	Примечание
				Документация		
А4			3.407.1-151.0-000ТО	Техническое описание		
А4			3.407.1-151.2-068СБ	Сборочный чертеж		
				Детали		
А4		1	3.407.1-151.2-079	Консоль М130	2	
				Материалы		
		2		Полоса 6х90 ГОСТ 103-76 / Вст3пс6 ГОСТ 14-1-3023-80 L=90	3	0,4 кг

1. Электроды Э42А, ГОСТ 9467-75
2. Сварные швы по ГОСТ 5264-80

Инв. № подл. | Подпись и дата | Взам. инв. №

Зав. лабор.	Горелов		1.06.88
ГИП	Пинчук		1.06.88
Рук. гр.	Гальперин		1.06.88
Н. контр.	Орлова		1.06.88
Проверил	Солита		1.06.88
Инженер	Лагинова		1.06.88

3.407.1-151.2-068СБ

Консоль С48
Сборочный чертеж

Стадия	Масса	Масштаб
Р	25,0	1:15
Лист	Листов	

ЭНЕРГОСЕТЬПРОЕКТ
Северо-Западное отделение
Ленинград

Копировал: Польс

Формат: А3

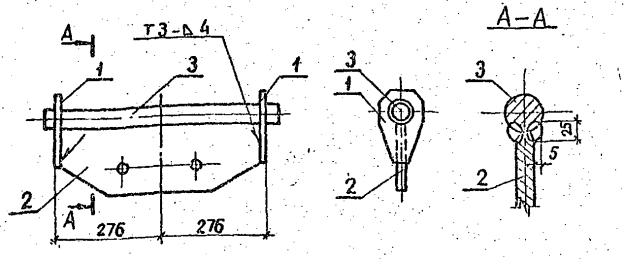

Формат	Зона	Поз	Обозначение	Наименование	Кол.	Примечание
				Документация		
А4			3.407.1-151.0-000 ТО	Техническое описание		
А4			3.407.1-151.2-069 СБ	Сборочный чертеж		
				Детали		
А4		1	3.407.1-151.2-080	Пластина М131	2	
А4		2	3.407.1-151.2-081	Пластина М132	1	
				Материал		
		3		Сталь круглая L=640 Д48 ГОСТ 2590-71 ВСт3сп5 ТУ14-1-3023-80	1	9.1 кг.

1. Электроды Э42А, ГОСТ 9467-75
2. Сварные швы по ГОСТ 5264-80

Зав. пилкэс	Горелов		7.06.88
ГИП	Пинчук		7.06.88
Рук. гр.	Гальперин		7.06.88
Н.контр.	Орлова		7.06.88
Проверил	Салита		7.06.88
Инженер	Логинова		7.06.88

3.407.1-151.2-069 СБ

Подвеска С49
Сборочный чертеж

Стадия	Масса	Масштаб
Р	30,9	1:10 1:5
Лист	Листов	

ЭНЕРГОСЕТЬПРОЕКТ
Северо-Западное отделение
Ленинград

Инв. № подл. | Подпись и дата | Взам. инв. №

копир. Ахия формат А4

2594/3

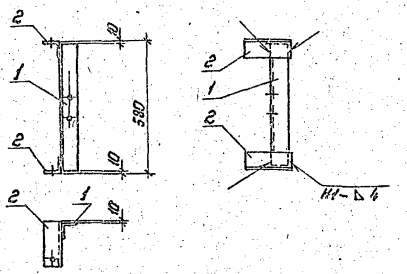

Формат	Зона	Поз.	Обозначение	Наименование	Кол.	Примечание
				Документация		
А4			3.407.1-151.0-000 ТО	Техническое описание		
А4			3.407.1-151.2-070 СБ	Сборочный чертеж		
				Детали		
А4		1	3.407.1-151.2-082	Распорка М133	1	
А4		2	3.407.1-151.2-083	Распорка М134	2	

1. Электроды Э42А, ГОСТ 9467-75
2. Сварные швы по ГОСТ 5264-80.

Зав.НИЛКЭС	Горелов	[подпись]	7.06.88
ГИП	Пинчук	[подпись]	7.06.88
Рук.гр.	Гальперин	[подпись]	7.06.88
Н.контр.	Орлова	[подпись]	7.06.88
Проверил	Салита	[подпись]	7.06.88
Инженер	Лагинова	[подпись]	7.06.88

3.407.1-151.2-070СБ

Подвеска С50
Сборочный чертеж

Стадия	Масса	Масштаб
Р	6,7	1:15

Лист | Листов

„ЭНЕРГОСЕТЬПРОЕКТ"
Северо-Западное отделение
Ленинград

Инв.№ подл. | Подпись и дата | Взам.инв.№

Копировал: Польс

Формат: А4

2594/3

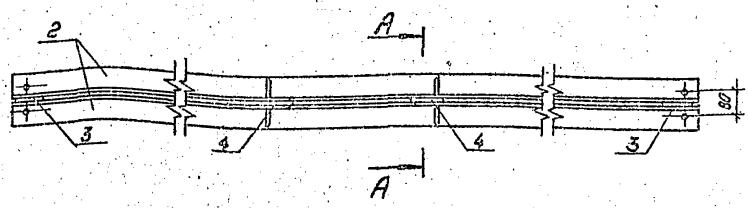

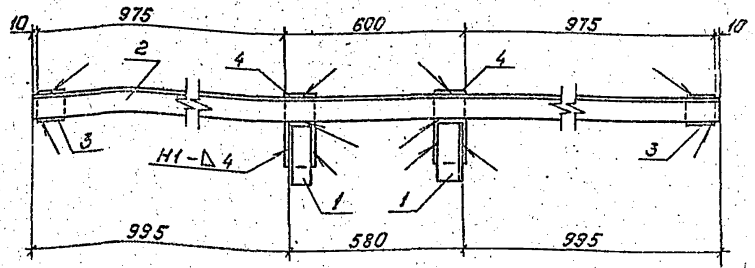

А — А

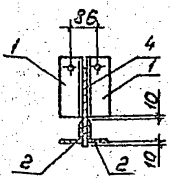

Спецификацию см. лист 2

Зав. лабор.	Горелов		1.06.88
ГИП	Пинчук		1.06.88
Рук. гр.	Гальперин		1.06.88
Н. контр.	Орлова		1.06.88
Проверил	Салита		1.06.88
Инженер	Лавинова		1.06.88

3.407.1-151.2-071 СБ

Подвеска С51
Сборочный чертеж

Стадия	Масса	Масштаб
Р	44,2	1:15
Лист 1	Листов 2	

Энергосетьпроект
Северо-Западное отделение
Ленинград

Копировал: Польс

Формат: А4

2594/3

Инв. № подл. | Подпись и дата | Взам. инв. №

Формат	Зона	Поз.	Обозначение	Наименование	Кол.	Примечание
				Документация		
А4			3.407.1-151.0-000 ТО	Техническое описание		
А4			3.407.1-151.2-071 СБ	Сборочный чертеж		
				Детали		
А4		1	3.407.1-151.2-083	Распорка М134	4	
А4		2	3.407.1-151.2-084	Распорка М135	2	
				Материалы		
		3		Полоса 6×90 ГОСТ 103-76 ВСт3пс6 ГТ14-1-3023-80 L=90	2	0,4 кг
		4		Полоса 6×100 ГОСТ 103-76 ВСт3пс6 ГТ14-1-3023-80 L=195	2	1,2 кг

Инв. № подл. | Подпись и дата | Взам. инв. №

Зав. лаб.	Горелов		7.06.84
ГИП	Пинчук		7.06.84
Рук. гр.	Гальперин		7.06.84
Н. контр.	Орлова		7.06.84
Пров.	Салита		7.06.84
Инжен.	Логинова		7.06.84

3.407.1-151.2-071

Подвеска С 51
Спецификация

Стадия	Лист	Листов
Р	2	2

ЭНЕРГОСЕТЬПРОЕКТ
Северо-Западное отделение
Ленинград

Копировал Ауб. Формат А4

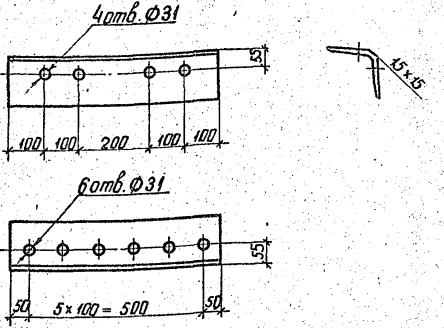

Зав.нулк.	Горелов		7.06.88
ГИП	Пинчук		7.06.88
Рук.гр.	Гальперин		7.06.88
Н.контр.	Орлова		7.06.88
Проверил	Салита		7.06.88
Инженер	Логинова		7.06.88

3.407.1-151.2-072

Накладка М123

Стадия	Масса	Масштаб
Р	11,6	1:10

Лист | Листов

Уголок 140×140×9 ГОСТ 8509-86 / ВСт3пс6 ТУ 14-1-3023-80
L = 600

ЭНЕРГОСЕТЬПРОЕКТ
Северо-Западное отделение
Ленинград

копир. Аниф

формат А4

2594/3

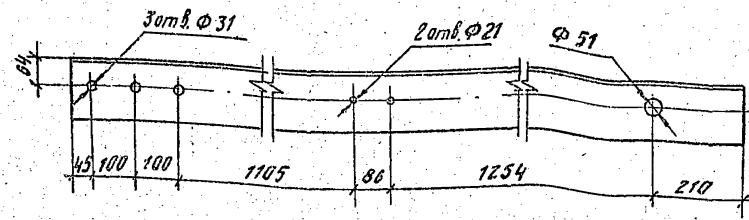

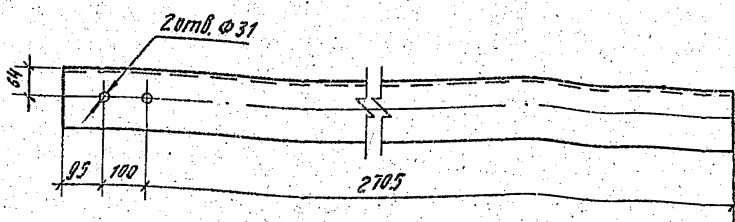

				3.407.1-151.2-073			
Зав.ниакс	Горелов		7.06.88	Пояс М 124	Стадия	Масса	Масштаб
ГИП	Пинчук		7.06.88		Р	56,3	1:10
Рук. гр.	Гальперин		7.06.88		Лист	Листов	
Н. контр.	Орлова		7.06.88	Уголок 140х140х9 ГОСТ 8509-86	ЭНЕРГОСЕТЬПРОЕКТ		
Пров.	Солита		7.06.88	L=2900 ВСт3пс6 ТУ14-1-3023-80	Северо-Западное отделение Ленинград		
Инжен.	Логинова		7.06.88				

Взам. инв. №

Подпись и дата

Инв. № подл.

Копировал Ауд.

Формат А4

2594/3

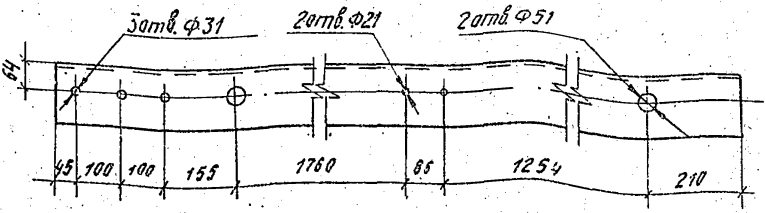

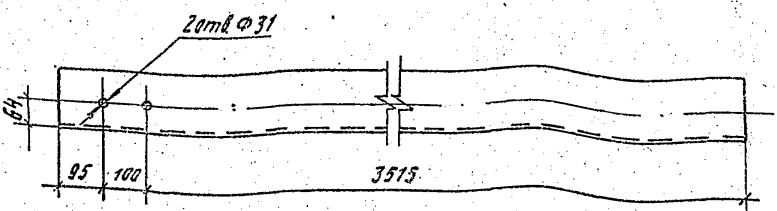

Зав. лист	Горелов		
ГИП	Пинчук		7.06.88
Рук. гр.	Гальперин		7.06.88
Н. контр.	Орлова		7.06.88
Пров.	Салита		7.06.88
Инжен.	Логинова		7.06.88

3.407.1-151.2-074

Пояс М 125

Стадия	Масса	Масштаб
Р	72,0	1:10

Лист | Листов

Уголок 140х140х9 ГОСТ 8509-86
L=3710 ВСт3пс6 ТУ14-1-3923-80

ЭНЕРГОСЕТЬПРОЕКТ
Северо-Западное отделение
Ленинград

Копировал Дубі

Формат А4

2594/3

Инв. № подл. | Подпись и дата | Взам. инв. №

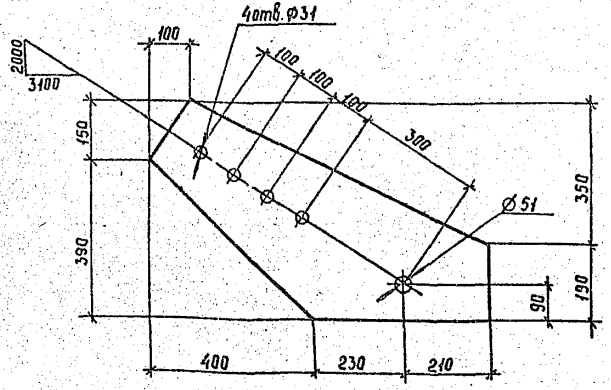

Зав.пилэс	Горелов		7.06.88
ГИП	Пинчук		7.06.88
Рук. гр.	Гальперин		7.06.88
Н.контр.	Орлова		7.06.88
Проверил	Салита		7.06.88
Инженер	Лагинова		7.06.88

3.407.1-151.2 - 075

Пластина М 126

Стадия	Масса	Масштаб
Р	18.7	1:10

Лист	Листов

Лист L=840

10×540 ГОСТ 19903-74
ВСт3пс6 ТУ14-1-3023-80

ЭНЕРГОСЕТЬПРОЕКТ
Северо-Западное отделение
Ленинград

Инв.№подл. | Подпись и дата | Взам.инв.№

Копир. Сокл

Формат А4

2594/3

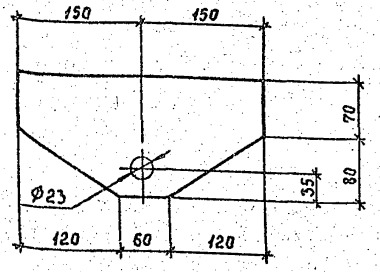

Зав.НИЛКЗ	Горелов			
ГИП	Пикчук		7.06.88	
Рук. гр.	Гольперин		7.06.88	
Н.контр.	Орлова		7.06.88	
Проверил	Салита		7.06.88	
Инженер	Логинова		7.06.88	

3.407.1-151.2 - 076

Пластина М 127

Стадия	Масса	Масштаб
Р	4,4	1:5
Лист	Листов	

Полоса 16×150 ГОСТ 103-76
L=300 ВСт3сп5 ТУ 14-1-3023-80

Энергосетьпроект
Северо-Западное отделение
Ленинград

Инв.№подл. | Подпись и дата | Взам.инв.№

Копир. Сов.

Формат А4

2594/3

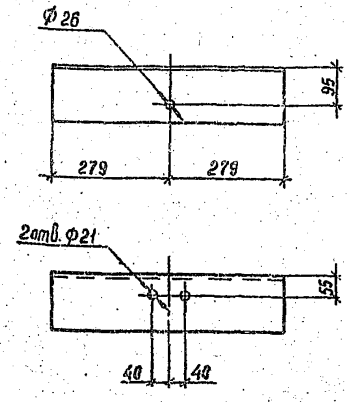

Инв.№подл. | Подпись и дата | Взам.инв.№

Зав.НЦЛКЭС	Горелов		7.06.88
ГИП	Пинчук		7.06.88
Рук. гр.	Гальперин		7.06.88
Н.контр.	Орлова		7.06.88
Проверил	Салита		7.06.88
Инженер	Лагинова		7.06.88

3.407.1-151.2-077

Распорка М 128

Стадия	Масса	Масштаб
Р	10.8	1:10
Лист	Листов	

Уголок 140×140×9 ГОСТ 8509-86 / Ст3пс6 ТУ14-1-3023-80
L=558

Энергосетьпроект
Северо-Западное отделение
Ленинград

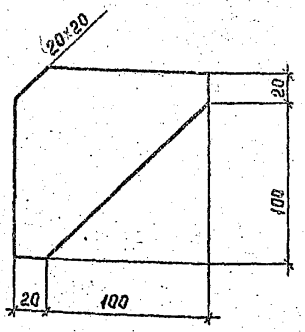

				3.407.1-151.2-078			
				Пластина М 129	Стадия	Масса	Масштаб
Зав.нилкэс	Горелов		7.06.98		Р	0,4	1:2,5
ГИП	Пинчук		7.06.98		Лист	Листов	
Рук.гр.	Гальперин		7.06.98				
Н.контр.	Орлова		7.06.98	Полоса L=120	6×120 ГОСТ 103-76 / ВСт3пс6ТУ14-1-3023-80	Энергосетьпроект Северо-Западное отделение Ленинград	
Проверил	Солита		7.06.98				
Инженер	Логинова		7.06.98				

Копир. Сокр.

Формат А4 2594/3

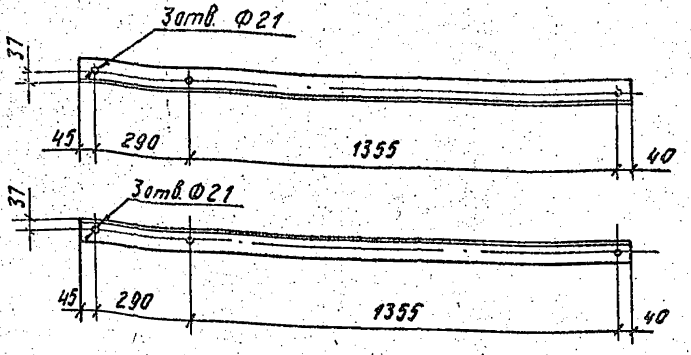

Зав.нилкэс	Горелов		7.06.88
ГИП	Пинчук		7.06.88
Рук. гр.	Гальперин		7.06.88
Н.контр.	Орлова		7.06.88
Пров.	Салита		7.06.88
Инжен.	Логинова		7.06.88

Инв. № подл. | Подпись и дата | Взам.инв. №

3.407.1-151.2-079

Консоль М 130

Стадия	Масса	Масштаб
Р	11,9	1:15

Лист | Листов

Уголок $\frac{75 \times 75 \times 6 \text{ ГОСТ } 8509-86}{\text{ВСт3пс6 ТУ14-1-3023-80}}$

L = 1730

ЭНЕРГОСЕТЬПРОЕКТ
Северо-Западное отделение
Ленинград

Копировал Дубсг

Формат А4

2594/3

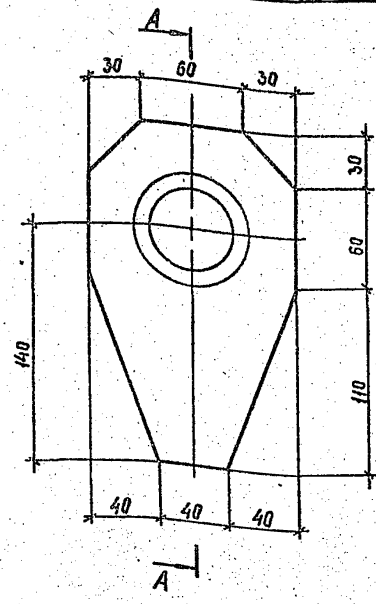

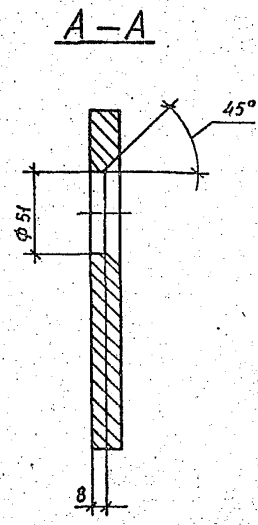

Зав.НИЛКЭС	Горелов		7.06.88
ГИП	Пинчук		7.06.88
Рук.гр.	Гальперин		7.06.88
Н.контр.	Орлова		7.06.88
Проверил	Салита		7.06.88
Инженер	Логинова		7.06.88

3.407.1-151.2-080

Пластина М 131

Стадия	Масса	Масштаб
Р	2.1	1:2.5

Лист | Листов

Полоса 16×120 ГОСТ 103-76 / ВСт3сп5 ТУ14-1-3023-80
L=200

ЭНЕРГОСЕТЬПРОЕКТ
Северо-Западное отделение
Ленинград

Копир. Сак.

Формат А4

2594/3

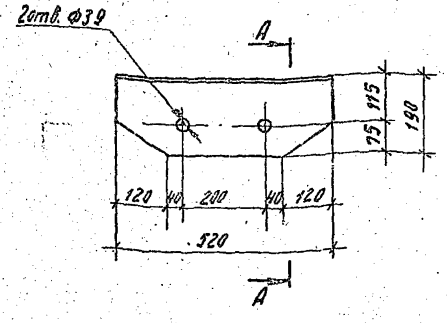

А — А

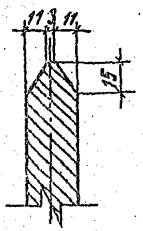

Зав.нилкэс	Горелов		7.06.88
ГИП	Пинчук		7.06.88
Рук. гр.	Гальперин		7.06.88
Н.контр.	Орлова		7.06.88
Пров.	Солита		7.06.88
Инж.	Логинова		7.06.88

3.407.1-151.2-081

Пластина М132

Стадия	Масса	Масштаб
Р	17,6	1:10 1:2

Лист | Листов

Полоса 25×190 ГОСТ 103-76
L=520 ВСт3сп5 ТУ14-1-3023-80

ЭНЕРГОСЕТЬПРОЕКТ
Северо-Западное отделение
Ленинград

Копировал Дуб.

Формат А4

2594/3

Взам. инв. №

Подпись и дата

Инв. № подл.

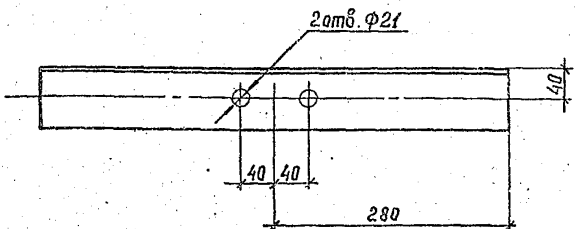

Зав.нилкэс	Горелов		7.06.88
ГИП	Пинчук		7.06.88
Рук.гр.	Гольперин		7.06.88
Н.контр.	Орлова		7.06.88
Проверил	Салита		7.06.88
Инженер	Логинова		7.06.88

3.407.1-151.2 - 082

Распорка М 133

Стадия	Масса	Масштаб
Р	3,9	1:5

Лист | Листов

Уголок $\frac{75 \times 75 \times 6 \text{ ГОСТ } 8509\text{-}86}{\text{ВСт3пс6 ТУ14-1-3023-80}}$
L=560

ЭНЕРГОСЕТЬПРОЕКТ
Северо-Западное отделение
Ленинград

Копир. Сопр.

Формат А4 2594/3

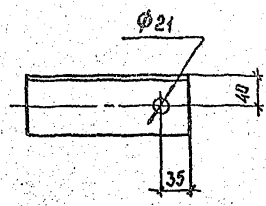

Зав.КИПиЭС	Горелов		7.06.88
ГИП	Пинчук		7.06.88
Рук. гр.	Гальперин		7.06.88
Н.контр.	Орлова		7.06.88
Проверил	Салита		7.06.88
Инженер	Логинова		7.06.88

Инв.№подл. | Подпись и дата | Взам.инв.№

3.407.1-151.2-083

Распорка М 134

Стадия	Масса	Масштаб
Р	1,4	1:5
Лист	Листов	

Уголок 75×75×6 ГОСТ 8509-86 / ВСт3пс6 ТУ14-1-3023-80
L=215

Энергосетьпроект
Северо-Западное отделение
Ленинград

Копир. Сок

Формат А4

2594/3

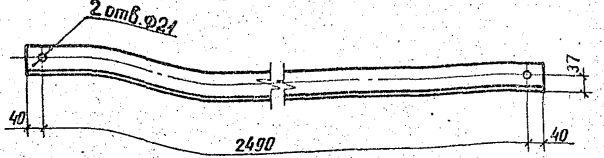

3.407.1-151.2-084

Распорка М135

Стадия	Масса	Масштаб
Р	17.7	1:10
Лист	Листов	

Зав. маст.	Горелов		7.86.88
ГИП	Пинчук		7.86.88
Рук. гр.	Гильперин		7.86.88
Н. контр.	Орлова		7.86.88
Проверил	Салита		7.86.88
Инженер	Логинова		7.86.88

Уголок 75×75×6 ГОСТ 103-76
Ст3 пс6 ТУ 14-1-3023-80
L=2570

ЭНЕРГОСЕТЬПРОЕКТ
Северо-Западное отделение
Ленинград

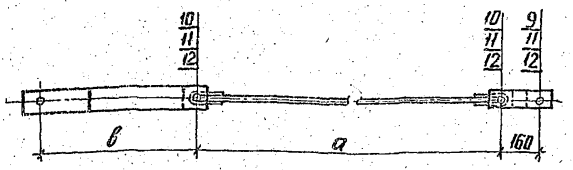

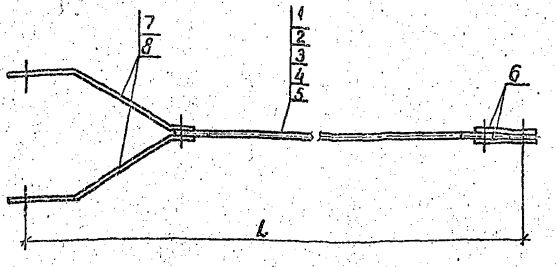

Обозначение	Марка	а мм	в мм	L мм	Масса, кг
3.407.1-151.2-085 СБ	С 52	1505	835	2500	17.6
— 01	С 53	2140		3135	19.2
— 02	С 54	2445		3440	19.9
— 03	С 55	2510		3505	20.1
— 04	С 56	1950	615	2725	18.9

Спецификацию см листы 2.3

Зав.пилкэс	Горелов		7.06.88
ГИП	Панчук		7.06.88
Рук.гр.	Гальперин		7.06.88
Н.контр.	Орлова		7.06.88
Проверил	Салита		7.06.88
Инженер	Логинова		7.06.88

Инв.№ подл. | Подпись и дата | Взам.инв.№

3.407.1-151.2-085 СБ

Связи С 52÷С 56
Сборочный чертеж

Стадия	Масса	Масштаб
Р	см. табл	—

Лист 1 | Листов 3

ЭНЕРГОСЕТЬПРОЕКТ
Северо-Западное отделение
Ленинград

копир. Анна

формат А4

2594/3

Формат	Зона	Поз.	Обозначение	Наименование	Количество на исполнение										Примечание
					—	01	02	03	04						
				Документация											
А4			3.407.1-151.0-000ТО	Техническое описание	X	X	X	X	X						
А4			3.407.1-151.2-085СБ	Сборочный чертеж	X	X	X	X	X						
				Сборочные единицы											
А4		1	3.407.1-151.2-090СБ	Тяга С68	1										
А4		2	-02	Тяга С70		1									
А4		3	-04	Тяга С72			1								
А4		4	-05	Тяга С73				1							
А4		5	-11	Тяга С79					1						

Продолжение спецификации см. лист 3

Завлиткс	Горелов		7.06.88
ГИП	Пинчук		7.06.88
Рук.гр.	Гальперин		7.06.88
Н.контр.	Орлова		7.06.88
Проверил	Богорад		7.06.88
Инженер	Логинова		7.06.88

3.407.1-151.2-085

Связь С52÷С56
Спецификация

Стадия	Лист	Листов
Р	2	3

ЭНЕРГОСЕТЬПРОЕКТ
Северо-Западное отделение
Ленинград

Копировал: Польс

Формат: А4

2594/3

Инв.№ подл. | Подпись и дата | Взам. инв.№

Формат	Зона	Поз.	Обозначение	Наименование	Количество на исполнение —	01	02	03	04						Примечание
				Детали											
А4	6		3.407.1-151.2-092	Пластина М140	2	2	2	2	2						
А4	7		3.407.1-151.2-093	Пластина М141					2						
А4	8		-01	Пластина М142	2	2	2	2							
				Стандартные изделия											
		9		Болт М24-8g×80.46 ГОСТ 7798-70	1	1	1	1	1						0.4 кг
		10		Болт М24-8g×90.46 ГОСТ 7798-70	2	2	2	2	2						0.44 кг
		11		Гайка М24-7Н.4 ГОСТ 5915-70	3	3	3	3	3						0.11 кг
		12		Шайба 24-004 ГОСТ 11371-78	6	6	6	6	6						0.03 кг

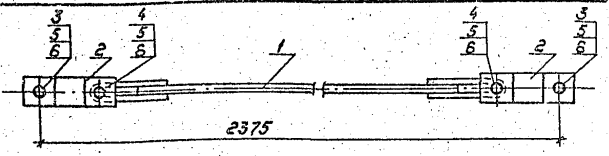

Формат	Зона	Поз.	Обозначение	Наименование	Кол.	Примечание
				Документация		
А4			3.407.1-151.0-000 ТО	Техническое описание		
А4			3.407.1-151.2-086 СБ	Сборочный чертеж		
				Сборочные единицы		
А4		1	3.407.1-151.2-090СБ-01	Тяга С69	1	
				Детали		
А4		2	3.407.1-151.2-092	Пластина М140	4	
				Стандартные изделия		
		3		Болт М24-8g×80.46 / ГОСТ 7798-70	2	0.40кг
		4		Болт М24-8g×90.46 / ГОСТ 7798-70	2	0.44кг
		5		Гайка М24-7Н.4 / ГОСТ 5915-70	4	0.11кг
		6		Шайба 24-004 / ГОСТ 11371-78	8	0.03кг

Завнилкэ	Горелов		7.06.88
ГИП	Пинчук		7.06.88
Рук. гр.	Гальперин		7.06.88
Н.контр.	Орлова		7.06.88
Проверил	Салита		7.06.88
Инженер	Логинова		7.06.88

3.407.1-151.2-086 СБ

Связь С57
Сборочный чертеж

Стадия	Масса	Масштаб
Р	11.0	1:10

Лист | Листов

„ЭНЕРГОСЕТЬПРОЕКТ"
Северо-Западное отделение
Ленинград

Копировал: Польс

Формат: А4

2594/3

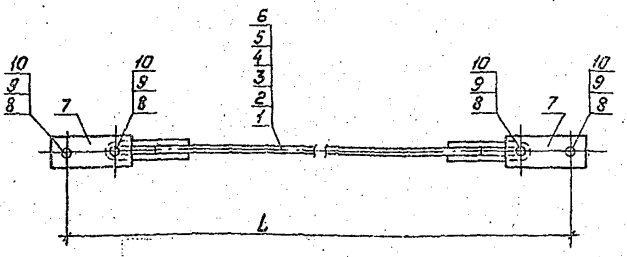

Обозначение	Марка	L мм	Масса кг
3.407.1-151.2-087СБ	С58	2640	10.0
—01	С59	2740	10.3
—02	С60	3045	11.0
—03	С61	3075	11.1
—04	С62	3230	11.4
—05	С63	3440	12.0

Спецификацию см. листы 2,3.

Инв.№ подл. | Подпись и дата | Взам. инв.№

Зав.лабор.	Горелов		7.06.88
ГИП	Пинчук		7.06.88
Рук.гр.	Гельперин		7.06.88
Н.контр.	Орлова		7.06.88
Проверил	Салита		7.06.88
Инженер	Логинова		7.06.88

3.407.1-151.2-087СБ

Связи С58÷С63
Сборочный чертеж

Стадия	Масса	Масштаб
Р	сн. табл.	—
Лист 1	Листов 3	

ЭНЕРГОСЕТЬПРОЕКТ
Северо-Западное отделение
Ленинград

Копировал: Попьа

Формат А4

Инв. № подл.	Подпись и дата	Взам. инв. №

Формат	Зона	Поз.	Обозначение	Наименование	Кол. на исп. 3.407.1-151.2-087 СБ										Примечание
					—	01	02	03	04	05					
				Документация											
А4			3.407.1-151.2-000ТО	Техническое описание	X	X	X	X	X	X					
А4			3.407.1-151.2-087СБ	Сборочный чертеж	X	X	X	X	X	X					
				Сборочные единицы											
А4		1	3.407.1-151.2-090СБ-03	Тяга С71	1										
А4		2	-06	Тяга С74		1									
А4		3	-07	Тяга С75			1								
А4		4	-08	Тяга С76				1							
А4		5	-09	Тяга С77					1						
А4		6	-10	Тяга С78						1					
				Детали											
А4		7	3.407.1-151.2-019	Пластина М25	4	4	4	4	4	4					

Продолжение спецификации см. лист 3

Зав. НИМЭ	Горелов		7.06.88
ГИП	Пинчук		7.06.88
Рук. гр.	Гальперин		7.06.88
Н. контр.	Орлова		7.06.88
Проверил	Салита		7.06.88
Инженер	Леонова		7.06.88

3.407.1-151.2-087

Связь С58 ÷ С63
Спецификация

Стадия	Лист	Листов
Р	2	3

„ЭНЕРГОСЕТЬПРОЕКТ"
Северо-Западное отделение
Ленинград

Копировал: Пальс

Формат: А4

2594/3

Инв. № подл.	Подпись и дата	Взам. инв №

Формат	Зона	Поз.	Обозначение	Наименование	Кол. на исп. 3.407.1-151.2-087СБ										Примечание
					—	01	02	03	04	05					
				Стандартные изделия											
		8		Болт М20-8g×80.46 / ГОСТ 7798-70	4	4	4	4	4	4					0.27кг
		9		Гайка М20-7Н.4 / ГОСТ 5915-70	4	4	4	4	4	4					0.06кг
		10		Шайба 20-004 / ГОСТ 11371-78	8	8	8	8	8	8					0.02кг

3.407.1-151.2-087

Лист 3

копир. Аня

формат А4

14.1

2594/3

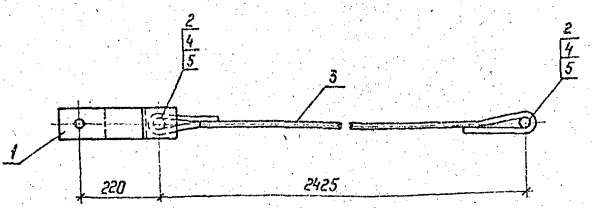

Спецификацию см. лист 2

Зав. НИЛКЗС	Горелов		7.06.88
ГИП	Пинчук		7.06.88
Рук. гр.	Гальперин		7.06.88
Н. контр.	Орлова		7.06.88
Проверил	Салита		7.06.88
Инженер	Логинова		7.06.88

3.407.1-151.2-088 СБ

Связь С 64
Сборочный чертеж

Стадия	Масса	Масштаб
Р	6,4	1:10
Лист 1	Листов 2	

ЭНЕРГОСЕТЬПРОЕКТ
Северо-Западное отделение
Ленинград

Копир Нота

Формат А4

2594/3

Инв.№ подл. | Подпись и дата | Взам. инв.№

Формат	Зона	Поз.	Обозначение	Наименование	Кол.	Примечание
				Документация		
А4			3.407.1-151.0-000ТО	Техническое описание		
А4			3.407.1-151.2-088 СБ	Сборочный чертеж		
				Сборочные единицы		
А4		1	3.407.1-151.2-016 СБ	Связь С16	1	
				Детали		
А4		2	3.407.1-151.2-021	Палец М27	2	
А4		3	3.407.1-151.2-091-02	Тяга М138	1	
				Стандартные изделия		
		4		Шплинт 4×36 ГОСТ 397-79	4	0,01кг
		5		Шайба 20-004 ГОСТ 11371-78	4	0,02кг

Инв.№ подл. | Подпись и дата | Взам. инв.№

Нач.НИМКС	Горелов		7.06.88
ГИП	Пинчук		7.06.88
Рук. гр.	Гальперин		7.06.88
Н.контр.	Орлова		7.06.88
Проверил	Богорад		7.06.88
Инженер	Лагинова		7.06.88

3.407.1-151.2-088

Связь С 64
Спецификация.

Стадия	Лист	Листов
Р	2	2

ЭНЕРГОСЕТЬПРОЕКТ
Северо-Западное отделение
Ленинград

Копировал Натал. Формат А4

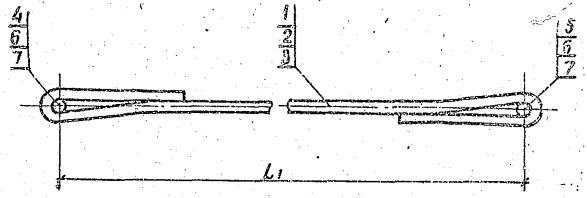

Обозначение	Марка	l_1, мм	Масса, кг
3.407.1-151.2-089 СБ	С65	2115	4.9
-01	С66	2355	5.1
-02	С67	2850	5.9

Спецификацию см. лист 2.

Зав. нилкэ	Горелов		7.06.88
ГИП	Линчук		7.06.88
Рук.гр.	Гальперин		7.06.88
Н. контр.	Орлова		7.06.88
Проверил	Салита		7.06.88
Инженер	Логинова		7.06.88

3.407.1-151.2-089 СБ

Связи С65, С66, С67
Сборочный чертеж

Стадия	Масса	Масштаб
Р	см табл.	—

Лист 1 | Листов 2

ЭНЕРГОСЕТЬПРОЕКТ
Северо-Западное отделение
Ленинград

копир. Анц

формат №4

2594/3

Формат	Зона	Поз.	Обозначение	Наименование	Кол. на —	Кол. на 01	Кол. на 02	Примечание
				Документация				
А4			3.407.1-151.0-000ТО	Техническое описание				
А4			3.407.1-151.2-089СБ	Сборочный чертеж				
				Детали				
А4		1	3.407.1-151.2-091	Тяга М136	1			
А4		2	-01	Тяга М137		1		
А4		3	-03	Тяга М139			1	
				Стандартные изделия				
		4		Болт М20-8g×70.46 / ГОСТ 7798-70	1	1	1	0.24кг
		5		Болт М20-8g×80.46 / ГОСТ 7798-70	1	1	1	0.27кг
		6		Гайка М20-7Н.4 / ГОСТ 5915-70	2	2	2	0.06кг
		7		Шайба 20-004 / ГОСТ 11371-78	4	4	4	0.02кг

Взам.инв.№

Инженер	Горелов		7.06.88
ГИП	Пинчук		7.06.88
Инж.гр.	Гольдман		7.06.88
Контр.	Сохова		7.06.88
Контр.	Сулита		7.06.88
Контр.	Лагинова		7.06.88

3.407.1-151.2-089

Тяга С65, С66, С67

Спецификация

Стадия	Лист	Листов
Р	2	2

„ЭНЕРГОСЕТЬПРОЕКТ"
Севера-Западное отделение
Ленинград

Копировал: Польс

Формат: А4

2594/3

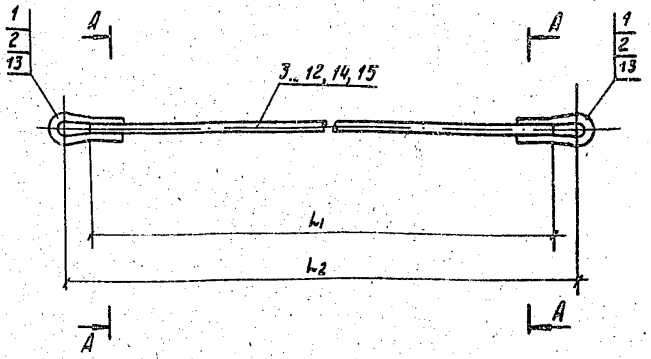

А – А

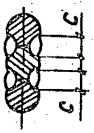

1. Электроды Э42А ГОСТ 9467-75.
Спецификацию см. листы 3, 4.

Зав.НИИЭС	Горелов		К.01.88
ГИП	Пинчук		7.01.88
Рук.гр.	Гальперин		7.11.88
Н.контр.	Орлова		7.11.88
Пров.	Салита		7.11.88
Инжен.	Логинова		7.01.88

3.407.1-151.2-090 СБ

Тяги С68÷С79
Сборочный чертеж

Стадия	Масса	Масштаб
Р	см. табл.	—
Лист 1	Листов 4	

ЭНЕРГОСЕТЬПРОЕКТ
Северо-Западное отделение
Ленинград

Копировал Дубс

Формат А4

2594/1

Обозначение	Марка	L_1 мм	L_2 мм	C мм	Масса, кг
3.407.1-151.2-090СБ	С 68	1385	1505		4.4
— 01	С 69	1935	2055		5.8
— 02	С 70	2020	2140		6.0
— 03	С 71	2300	2400		6.5
— 04	С 72	2323	2445		6.7
— 05	С 73	2390	2510	10	6.9
— 06	С 74	2400	2500		6.8
— 07	С 75	2705	2805		7.5
— 08	С 76	2735	2835		7.6
— 09	С 77	2890	2990		7.9
— 10	С 78	3100	3200		8.5
— 11	С 79	1830	1950	12	8.3

Инв.№ подл. | Подпись и дата | Взам. инв.№

Формат	Зона	Поз.	Обозначение	Наименование	Количество на исполнение —	01	02	03	04	05	06	07	08	09	Примечание
				Документация											
А4			3.407.1-151.2-000ТО	Техническое описание											
А4			3.407.1-151.2-090 СБ	Сборочный чертеж											
				Детали											
А4		1	3.407.1-151.2-023-01	Петля М 30				2			2	2	2	2	
А4		2	3.407.1-151.2-094	Петля М 143	2	2	2		2	2					
				Материалы											
				Сталь круглая ГОСТ 2590-71 / ВСт3сп5 ТУ14-1-3023-80											
		3		ф 20 , L = 1385	1										3,4 кг
		4		ф 20 , L = 1935		1									4,8 кг

Продолжение спецификации см. лист 4

Зав.НИМЭС	Горелов		7.01.91
ГИП	Пинчук		7.01.91
Рук. гр.	Гольперин		7.01.91
Н. контр.	Орлова		7.01.91
Проверил	Салита		7.01.91
Инженер	Богорад		7.01.91

3.407.1-151.2-090

Тяги С 68÷С 79
Спецификация

Стадия	Лист	Листов
Р	3	4

ЭНЕРГОСЕТЬПРОЕКТ
Северо-Западное отделение
Ленинград

Копир. Инв.№

Формат А4

Инв. № подл.	Подпись и дата	Взам. инв. №

Формат	Зона	Поз.	Обозначение	Наименование	Количество на исполнение										Примечание
					–	01	02	03	04	05	06	07	08	09	
		5		Ø 20 , L = 2020			1								5,0кг
		6		Ø 20 , L = 2300				1							5,7кг
		7		Ø 20 , L = 2325					1						5,7кг
		8		Ø 20 , L = 2390						1					5,9кг
		9		Ø 20 , L = 2400							1				6,0кг
		10		Ø 20 , L = 2705								1			6,7кг
		11		Ø 20 , L = 2735									1		6,8кг
		12		Ø 20 , L = 2890										1	7,1кг
				Обозначение исполнений	10	11									
				Детали											
А4		1	3.407.1-151.2-023-01	Петля М30	2										
А4		13	3.407.1-151.2-094-01	Петля М144		2									
				Материалы											
		14		Ø 20 , L = 3100	1										7,7кг
		15		Ø 24 , L = 1830		1									6,5кг

2594/3

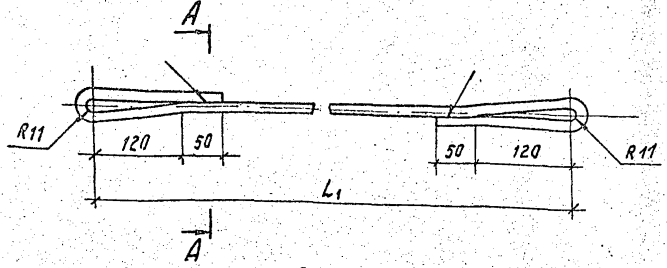

А – А

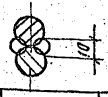

Обозначение	Марка	L_1 мм	L мм	Масса кг
3.407.1-151.2-091	М 136	2115	2575	4,1
-01	М 137	2355	2815	4,4
-02	М 138	2425	2885	4,6
-03	М 139	2850	3310	5,2

1. Гнуть в горячем состоянии.
2. Электроды Э42А ГОСТ 9467-75.

Зав.НИЛ.ЭС	Горелов		7.06.88
ГИП	Пинчук		7.06.88
Рук. гр.	Гальперин		7.06.88
Н.контр.	Орлово		7.06.88
Пров.	Солита		7.06.88
Инжен.	Логиново		7.06.88

3.407.1-151.2-091

Тяги М 136 ÷ М139

Стадия	Масса	Масштаб
Р	см. табл.	—
Лист	Листов	

Сталь круглая Ф16 ГОСТ 2590-71 / В Ст3Сп 5ТУ14-1-3023-80

ЭНЕРГОСЕТЬПРОЕКТ
Севера-Западное отделение
Ленинград

Копировал Дубс

Формат А4

2594/3

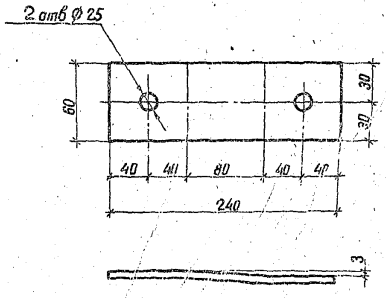

1. Гнуть в горячем состоянии.

				3.407.1-151.2-092			
Зав.Инж.Кн.	Горелов		7.06.88	Пластина М140	Стадия	Масса	Масштаб
ГИП	Пинчук		7.06.88		Р	0.7	1:4
Рук.гр.	Гальперин		7.06.88		Лист	Листов	
Н.Контр.	Орлова		7.06.88	Полоса 6×60 ГОСТ 103-76 / 8Ст3пс6 ТУ14-1-3023-80 / L = 240	ЭНЕРГОСЕТЬПРОЕКТ Северо-Западное отделение Ленинград		
Проверил	Салита		7.06.88				
Инженер	Логинова		7.06.88				

Инв.№ подл. | Подпись и дата | Взам.инв.№

копир. Аниз

формат А4

2594/3

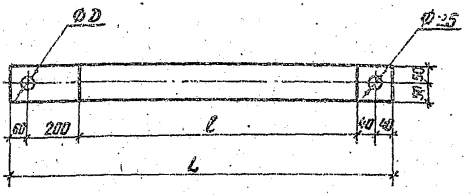

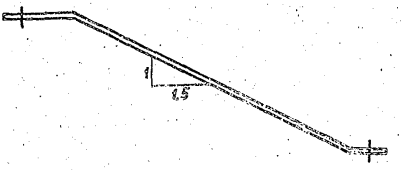

Обозначение	Марка	L мм	ℓ мм	D мм	Масса, кг
3.407.1-151.2-093	М 141	785	445	31	3.7
-01	М 142	1055	715	39	5.0

1. Гнуть в горячем состоянии.

Зав. нилкю	Горелов	[signature]	7.06.88
ГИП	Пинчук	[signature]	7.06.88
Рук. гр.	Гальперин	[signature]	7.06.88
Н. контр.	Орлова	[signature]	7.06.88
Проверил	Салита	[signature]	7.06.88
Инженер	Логинова	[signature]	7.06.88

Инв. № подл. | Подпись и дата | Взам. инв. №

3.407.1-151.2-093

Пластины М141, М142

Стадия	Масса	Масштаб
Р	см. табл.	—
Лист	Листов	

Полоса 6×100 ГОСТ 103-76
L см. табл. 8 Ст 3пс6 ТУ14 1-3023-80

ЭНЕРГОСЕТЬПРОЕКТ
Северо-Западное отделение
Ленинград

копир. Аня

формат А4
2554/3

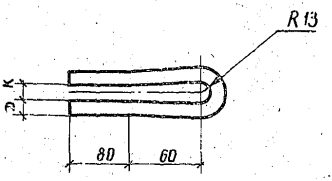

Обозначение	Марка	L мм	D мм	K мм	Масса кг
3.407.1-151.2-094	М 143	345	16	20	0.5
-01	М 144	350	20	24	0.9

1. Гнуть в горячем состоянии

Гл. инж.	Горелов		1.06.88
Инж.	Пинчук		1.06.88
Инж.	Гальперин		1.06.88
Инж.	Орлова		1.06.88
Инж.	Орлова		1.06.88
Инж.	Логинова		1.06.88

3.407.1-151.2-094

Петли М143, М144

Стадия	Масса	Масштаб
Р	см табл.	—

Лист | Листов

Сталь круглая ГОСТ 2590-71 / ВСт 3сп5 ТУ14-1-3023-80

ЭНЕРГОСЕТЬПРОЕКТ Северо-Западное отделение Ленинград

копир Яна

формат А4

2594/3

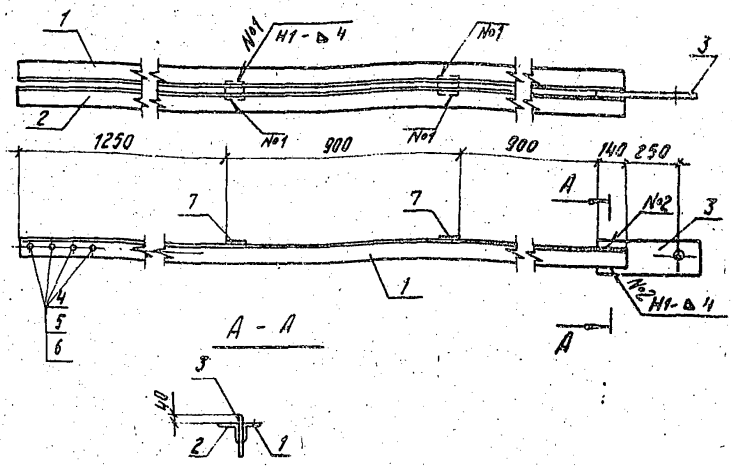

1. Электроды Э42А, ГОСТ 9467-75.
2. Сварные швы по ГОСТ 5264-80.

Спецификацию см. лист 2.

Гл.инж.	Горелов		7.06.91
ГИП	Линичук		7.06.91
Рук. гр.	Голиперин		7.06.91
Н. контр.	Орлово		7.06.91
Пров.	Солито		7.06.91
Инжен.	Логинов		7.06.91

3.407.1-151.2-095 СБ

Тяга С 80
Сборочный чертеж

Стадия	Масса	Масштаб
Р	77,6	1:20
Лист 1	Листов 2	

ЭНЕРГОСЕТЬПРОЕКТ
Северо-Западное отделение
Ленинград.

Инв. № подл. | Подпись и дата | Взам. инв. №

Копировал Дуб. Формат А4

2594/3

Формат	Зона	Поз.	Обозначение	Наименование	Кол.	Примечание
				Документация		
А4			3.407.1-151.0-000 ТО	Техническое описание		
А4			3.407.1-151.2-095 СБ	Сборочный чертеж		
				Детали		
А4		1	3.407.1-151.2-096	Пояс М 145	1	
А4		2	-01	Пояс М 146	1	
А4		3	3.407.1-151.2-097	Пластина М 147	1	
				Стандартные изделия		
		4		Болт М30-8g×90.46 / ГОСТ 7798-70	4	0,75 кг
		5		Гайка М30-7Н.4 / ГОСТ 5915-70	4	0,22 кг
		6		Шайба 30-004 / ГОСТ 11371-78	8	0,07 кг
				Материалы		
		7		Полоса 6×90 ГОСТ 103-76 / ВСт3пс6 ТУ 14-1-3023-80, l=90	2	0,4 кг

Инв. № подл. | Подпись и дата | Взам. инв. №

Зав. НИЛКЭС	Гарелов		7.06.89
ГИП	Линчук		7.06.89
Рук. гр.	Гальперин		7.06.89
Н. контр.	Орлова		7.06.89
Проверил	Салита		7.06.89
Инженер	Логинова		7.06.89

3.407.1-151.2-095

Тяга С80.
Спецификация.

Стадия	Лист	Листов
Р	2	2

ЭНЕРГОСЕТЬПРОЕКТ
Северо-Западное отделение
Ленинград

Копировал Натал. Формат А4

3.407.1-151.2-096

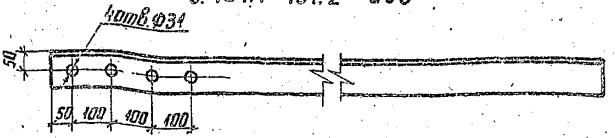

3.407.1-151.2-096-01 – зеркальное отражение.
Остальное – см. 3.407.1-151.2-095

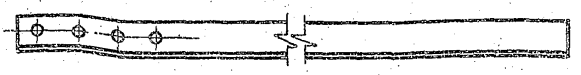

Зав.НИЛКЭС	Горелов		7.06.88
ГИП	Линчук		7.06.88
Рук.гр.	Гольперин		7.06.88
Н.контр.	Орлова		7.06.88
Проверил	Салита		7.06.88
Инженер	Логинова		7.06.88

3.407.1-151.2-096

Пояса М145, М146

Уголок 90×90×7 ГОСТ 8509-86 / ВСт3пс6 ТУ14-1-3023-80
L=3190

Стадия	Масса	Масштаб
Р	30,8	1:10
Лист	Листов	

ЭНЕРГОСЕТЬПРОЕКТ
Северо-Западное отделение
Ленинград

Инв.№ подл. | Подпись и дата | Взам.инв.№

копир. Анна

формат А4
2594/3

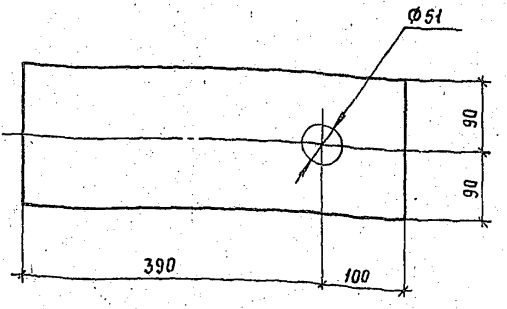

				3.407.1 - 151.2 - 097			
				Пластина М 147	Стадия	Масса	Масштаб
					Р	10.8	1:5
					Лист	Листов	
нилкэс	Горелов		7.06.88				
п	Пинчук		7.06.88				
гр.	Гольперин		7.06.88				
контр	Долова		7.06.88	Полоса L=490	16×180 ГОСТ 103-76 / ВСт3сп5ТУ14-1-3023-80	Энергосетьпроект Северо-Западное отделение Ленинград	
верил	Салита		7.06.88				
енер	Логинова		7.06.88				

Взам.инв.№ | Подпись и дата | Инв.№ подл.

Копир Сок | Формат А4 | 2594/3

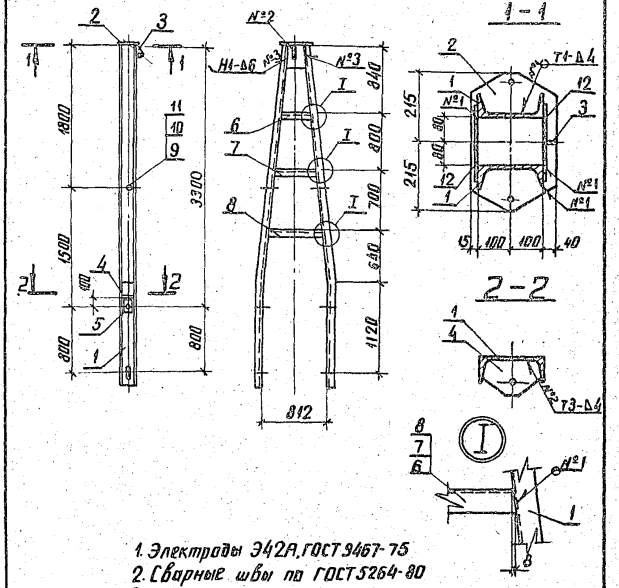

1. Электроды Э42А, ГОСТ 9467-75
2. Сварные швы по ГОСТ 5264-80

Спецификацию см. лист 2

				3.407.1-151.2-098 СБ			
Зав. НИЛ.КЭ	Горелов		7.06.88	Трасостойка С 81 Сборочный чертеж	Стадия	Масса	Масштаб
ГИП	Линчук		7.06.88		Р	214.6	1:40 1:10
Рук. гр	Гальперин		7.06.88		Лист 1	Листов 2	
Н.контр	Орлова		7.06.88		ЭНЕРГОСЕТЬПРОЕКТ Северо-Западное отделение Ленинград		
Проверил	Салита		7.06.88				
Инженер	Логинова		7.06.88				

Инв. № подл. | Подпись и дата | Взам. инв. №

копир Ани

формат А4
2594/3

Формат	Зона	Поз.	Обозначение	Наименование	Кол.	Примечание
				Документация		
А4			3.407.1-151.0-000 ТО	Техническое описание		
А4			3.407.1-151.2-098 СБ	Сборочный чертеж		
				Детали		
А4		1	3.407.1-151.2-100	Пояс М146	2	
А4		2	3.407.1-151.2-102	Пластина М150	1	
А4		3	3.407.1-151.2-104	Пластина М152	1	
А4		4	3.407.1-151.2-105	Пластина М153	2	
А4		5	3.407.1-151.2-106	Пластина М154	2	
				Швеллер 20 ГОСТ 8240-72 / ВСт3пс6 ТУ14-1-3023-80		
А4		6	3.407.1-151.2-098 СБ	Распорка М156 L=360	1	6.6 кг
Б4		7	3.407.1-151.2-098 СБ	Распорка М157 L=535	1	9.8 кг
Б4		8	3.407.1-151.2-098 СБ	Распорка М158 L=690	1	12.7 кг
				Стандартные изделия		
		9		Болт М30-8gх80.46 / ГОСТ 7798-70	2	0.69 кг
		10		Гайка М30-74.4 / ГОСТ 5915-70	2	0.22 кг
		11		Шайба 30-004 / ГОСТ 11371-78	4	0.07 кг
				Материалы		
		12		Лист 6×250 ГОСТ 19903-74 / ВСт3пс6 ТУ14-1-3023-80 L=300	2	3.5 кг

Взам. инв. №

Подпись и дата

Инв. № подл.

Зав. ПКЭО	Горелов		7.06.88
ГИП	Пинчук		7.06.88
Рук. гр.	Гальперин		7.06.88
Н. контр.	Орлова	Орлова	7.06.88
Проверил	Салита	Салита	7.06.88
Инженер	Логинова	Логинова	7.06.88

3407.1-151.2-098

Тросостойка С 81

Спецификация

Стадия	Лист	Листов
Р	2	2

ЭНЕРГОСЕТЬПРОЕКТ
Сев.-Западное отделение
Ленинград

Копировал Натал. Формат А4

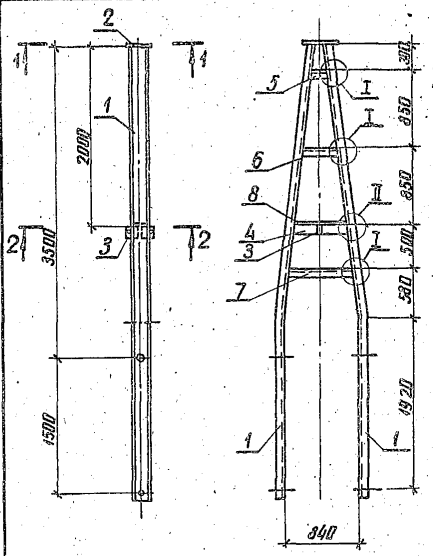

1. Электроды Э42А, ГОСТ 9467-75
2. Сварные швы по ГОСТ 5264-80

Спецификацию см. лист 3

Зав. лабор.	Горелов		7.06.88
ГИП	Пинчук		7.06.88
Рук. гр.	Гольперин		7.06.88
Н. контр.	Орлова		7.06.88
Проверил	Салита		7.06.88
Инженер	Логинова		7.06.88

3.407.1-151.2-099 СБ

Трасостойка С82
Сборочный чертеж

Стадия	Масса	Масштаб
Р	235.0	1:40 1:10

Лист 1 | Листов 3

ЭНЕРГОСЕТЬПРОЕКТ
Северо-Западное отделение
Ленинград

Инв. № подл. | Подпись и дата | Взам. инв. №

копир. Аня

формат А4

2594/3

1—1

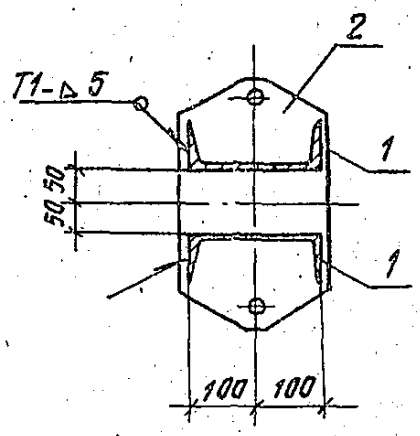

2—2

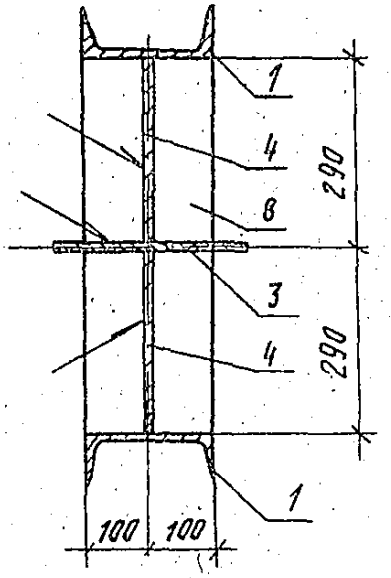



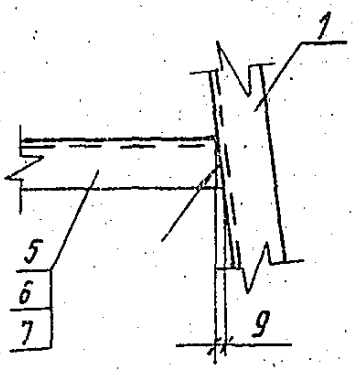



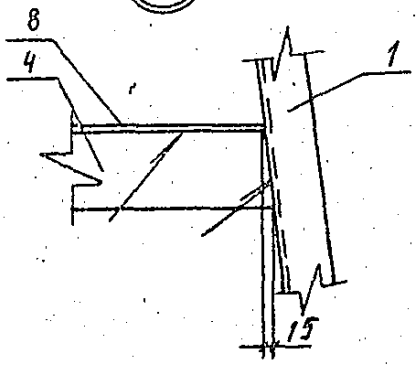

Инв.№ подл. | Подпись и дата | Взам.инв.№

Формат	Зона	Поз.	Обозначение	Наименование	Кол.	Примечание
				Документация		
А4			3.407.1-151.2-000 ТО	Техническое описание		
А4			3.407.1-151.2-099 СБ	Сборочный чертеж		
				Детали		
А4		1	3.407.1-151.2-101	Пол т М 149	2	
А4		2	3.407.1-151.2-103	Пластина м 151	1	
А4		3	3.407.1-151.2-107	Пластина м 155	1	
Б4		4	3.407.1-151.2-099 СБ	Пластина М 159		
				Полоса 10×120 ГОСТ 103-76 / Вст3пс6 ТУ14-1-3023-80, L=300	2	2.8 кг
				Швеллер 20 ГОСТ 8240-72 / Вст3пс6 ТУ14-1-3023-80		
Б4		5	3.407.1-151.2-099 СБ	Распорка М 160 L=190	1	3.5 кг
Б4		6	3.407.1-151.2-099 СБ	Распорка М 161 L=395	1	7.3 кг
Б4		7	3.407.1-151.2-099 СБ	Распорка М 162 L=720	1	13.2 кг
				Материалы		—
		8		Полоса 6×200 ГОСТ 103-76 / Вст3пс6 ТУ14-1-3023-80, L=580	1	5.5 кг

Инв. № подл. | Подп. и дата | Взам. инв. №

Зав. лабор.	Горелов		7.86
ГИП	Пинчук		7.86
Рук. гр.	Гальперин		7.86
Н. контр.	Орлова		7.86
Провери.	Салита		7.86
Инженер	Логинова		7.86

3.407.1-151.2-099

Тросостойка С 82
Спецификация

Стадия	Лист	Листов
Р	3	3

ЭНЕРГОСЕТЬПРОЕКТ
Северо-Западное отделение
Ленинград

Копировал Найда

Формат А4

2594/3

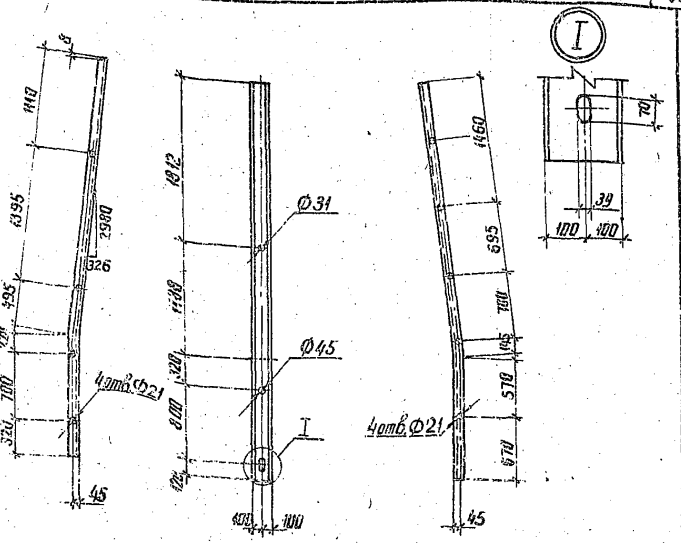

				3.407.1-151.2-100			
Зав. нилкэс	Горелов			Пояс М148	Стадия	Масса	Масштаб
ГИП	Пинчук		7.06.88		Р	78.0кг	1:40 1:10
Рук. гр.	Гильперин		7.06.88		Лист	Листов	
Н. контр.	Орлова		7.06.88		ЭНЕРГОСЕТЬПРОЕКТ Северо-Западное отделение Ленинград		
Проверил	Салита		7.06.88	Швеллер 20 ГОСТ 8240-72 / ВСт3пс6ТУ14-1-3023-80			
Инженер	Логинова		7.06.88	L=4240			

Инв. № подл. | Подпись и дата | Взам. инв. №

копир. Аниа

формат А4

2594/3

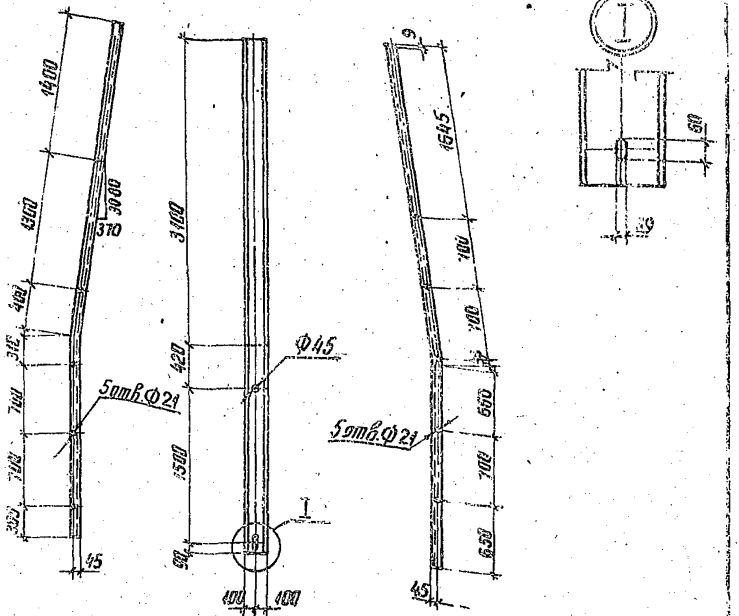

Инв.№ подл. | Подпись и дата | Взам.инв.№

Зав.мастер	Горелов		7.06.88
ГИП	Пинчук		7.06.88
Рук.гр.	Гальперин		7.06.88
Н.контр.	Орлова		7.06.88
Проверил	Салита		7.06.88
Инженер	Логинова		7.06.88

3.407.1-151.2-101

Пояс М149

Стадия	Масса	Масштаб
Р	94.0	1:40 1:10
Лист	Листов	

2Д ГОСТ 8240-72
Швеллер В Ст3пс6 ТУ14-1-3023-80
L = 5110

ЭНЕРГОСЕТЬПРОЕКТ
Северо-Западное отделение
Ленинград

капир. Аня

формат А4
2594 13

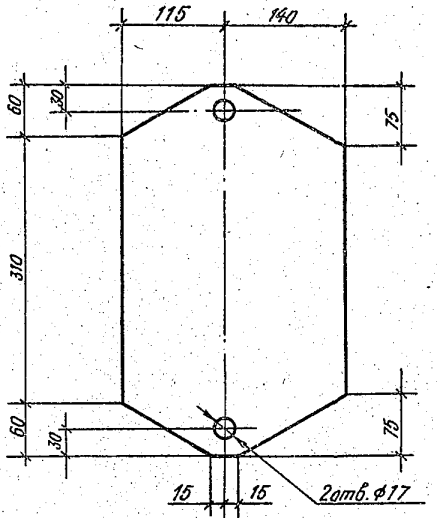

				3. 407.1 - 151.2 - 102			
				Пластина М 150	Стадия	Масса	Масштаб
					Р	11,8	1:5
					Лист	Листов	
	Горелов		7.06.88				
	Линчук		7.06.88				
	Гальперин		7.06.88				
	Орлова		7.06.88	Лист	16×255 ГОСТ 19903-74	ЭНЕРГОСЕТЬПРОЕКТ	
	Волгорад		7.06.88	L = 430	ВСт3 сп5 ТУ14-1-3023-80	Северо-Западное отделение	
	Салита		7.06.88			Ленинград	

Формат А4

2594/3

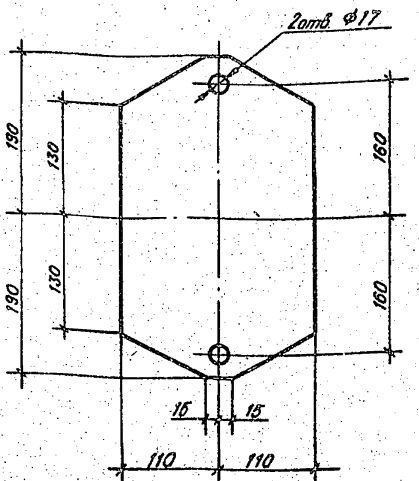

Зав.НИЖЭС	Горелов		7.06.88
ГИП	Пинчук		7.06.88
Рук.гр.	Гальперин		7.06.88
Н.контр.	Орлова		7.06.88
Проверил	Салита		7.06.88
Инженер	Логинова		7.06.88

3.407.1-151.2-103.

Пластина М 151

Стадия	Масса	Масштаб
Р	9,1	1:5

Лист | Листов

Лист 16×220 ГОСТ 19903-74
ВСт3сп 5ТУ 14-1-3023-80
L=380

ЭНЕРГОСЕТЬПРОЕКТ
Северо-Западное отделение
Ленинград

Копир. Мал

Формат А4

2594/3

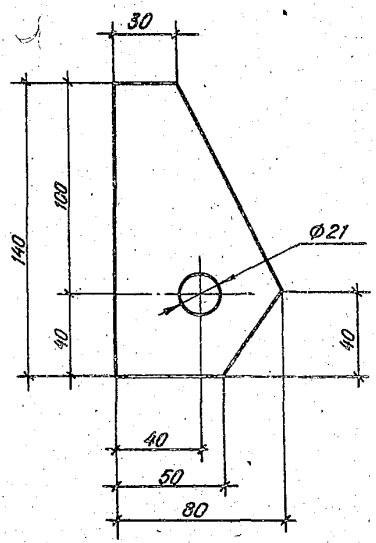

				3.407.1-151.2-104			
				Пластина М 152	Стадия	Масса	Масштаб
Зав.НИЛКЭС	Горелов		7.06.88		Р	0,4	1:2
ГИП	Пинчук		7.06.88				
Рук. гр.	Гальперин		7.06.88		Лист	Листов	
Н. контр.	Орлова		7.06.88	Полоса L=140	6×80 ГОСТ 103-76 / В Ст3 пс 6 ТУ 14-1-3023-80	ЭНЕРГОСЕТЬПРОЕКТ Северо-Западное отделен. Ленинград	
Проверил	Салита		7.06.88				
Инженер	Логинова		7.06.88				

Инв. № подл. | Подпись и дата | Взам. инв. №

Копир. Мел

Формат А4

2594/3

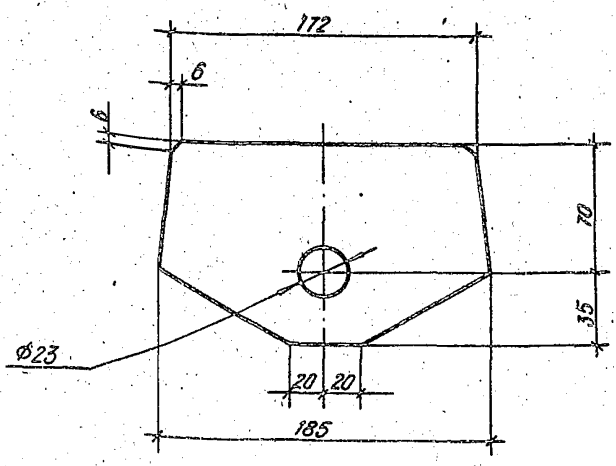

Инв.№ подл. | Подпись и дата | Взам. инв.№

Зав.НИАЭС	Горелов		7.86.89
ГИП	Пинчук		7.86.89
Рук.гр.	Гальперин		7.86.89
Н.контр.	Орлова		7.86.89
Проверил	Богорад		7.86.89
Ст.инж.	Салита		7.86.89

3.407.1 - 151.2 - 105

Пластина М 153

Стадия	Масса	Масштаб
Р	3,2	1:2,5

Лист | Листов

Полоса L = 185

25×105 ГОСТ 103-76
В Ст3 сп 5 ТУ 14-1-3023-80

ЭНЕРГОСЕТЬПРОЕКТ
Северо-Западное отделение
Ленинград

Копир. Ма1

Формат А4

2594/3

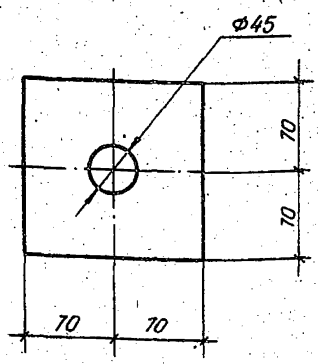

				3.407.1-151.2-106.			
				Пластина М 154	Стадия	Масса	Масштаб
					Р	0,9	1:4
					Лист	Листов	
Зав. НИЛКЭС	Горелов		7.06.88				
И.П.	Пинчук		7.06.88				
Рук. гр.	Гальперин		7.06.88				
Н. контр.	Орлова		7.06.88	Полоса $\frac{6 \times 140\ ГОСТ\ 103-76}{ВСт3пс6\ ТУ\ 14-1-3023-80}$	ЭНЕРГОСЕТЬПРОЕКТ Северо-Западное отделение Ленинград		
Проверил	Богорад		7.06.88				
Инженер	Логинова		7.06.88				

Взам. инв. N

Подп. и дата

Инв. N подл.

Копир. Мм

Формат А4

2594/3

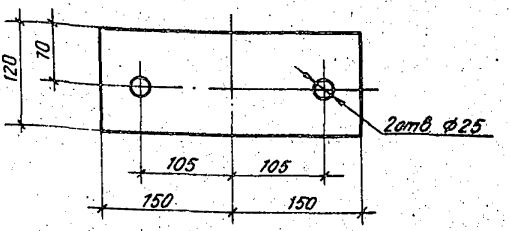

Зав.маст.	Горелов		7.06.88
ГИП	Пинчук		7.06.88
Рук.гр.	Гальперин		7.06.88
Н.контр.	Орлова		7.06.88
Техн.кон.	Салита		7.06.88
Инженер	Логинова		7.06.88

3.407.1-151.2-107

Пластина М 155

Стадия	Масса	Масштаб
Р	2,8	1:5
Лист	Листов	

Полоса 10×120 ГОСТ 103-76 / Ст3сп5 ТУ14-1-3023-80 / L = 300

ЭНЕРГОСЕТЬПРОЕКТ
Северо-Западное отделение
Ленинград

Инв.№ подл. | Подп. и дата | Взам. инв.№

Копир.

Формат А4

3594/3

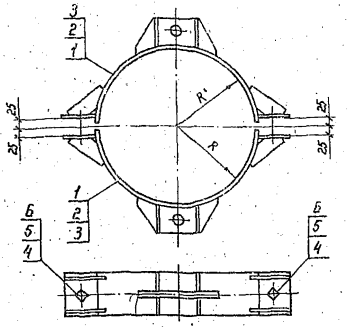

Обозначение	Марка	R' мм	Масса кг
3.407.1-151.2-108 СБ	С83	240	19,3
-01	С84	250	19,5
-02	С85	260	19,9

Спецификацию см. лист 2

Инв.№ подл. | Подпись и дата | Взам. инв.№

Зав. НИЛКЭ	Горелов		7.06.88
ГИП	Линчук		7.06.88
Рук. гр.	Гальперин		7.06.88
Н. контр.	Орлова		7.06.88
Проверил	Багорад		7.06.88
Инженер	Логинова		7.06.88

3.407.1-151.2-108 СБ

Хомуты фазовые С83÷С85

Сборочный чертеж

Стадия	Масса	Масштаб
Р	см. табл.	—
Лист 1	Листов 2	

ЭНЕРГОСЕТЬПРОЕКТ
Северо-Западное отделение
Ленинград

Копир. Ибе

Формат А4

Формат	Зона	Поз.	Обозначение	Наименование	Кол. на			Примечание
					–	01	02	
				Документация				
А4			3.407.1-151.0-000 ТО	Техническое описание				
А4			3.407.1-151.2-108 СБ	Сборочный чертеж				
				Сборочные единицы				
А4		1	3.407.1-151.2-112 СБ	Полухомут С 95	2			
А4		2	-01	Полухомут С-96		2		
А4		3	-02	Полухомут С 97			2	
				Стандартные изделия				
		4		Болт М30-8g×120.46 / ГОСТ 7798-70	2	2	2	0,91 кг
		5		Гайка М30-7Н.4 / ГОСТ 5915-70	2	2	2	0,22 кг
		6		Шайба 30-004 / ГОСТ 11371-78	4	4	4	0,07 кг

Зав. НИЛЭП	Горелов		7.06.89
ГИП	Пинчук		7.06.89
Рук. гр.	Гальперин		7.06.89
Н. контр.	Орлова		7.06.89
Проверил	Боярад		7.06.89
Инженер	Логинова		7.06.89

3.407.1-151.2-108

Хомуты фазовые С 83 – С 85. Спецификация.

Стадия	Лист	Листов
Р	2	2

ЭНЕРГОСЕТЬПРОЕКТ
Северо-Западное отделение
Ленинград

Копировал Натал. Формат А4

2594/3

Инв. № подл. | Подпись и дата | Взам. инв. №

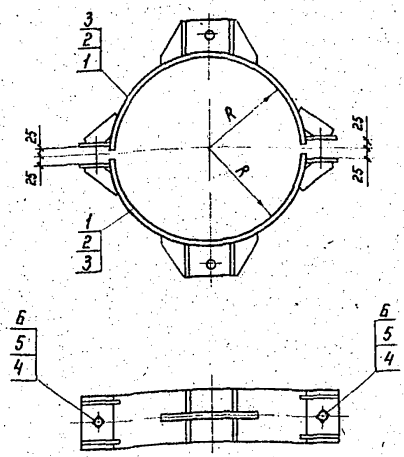

Обозначение	Марка	R мм	Масса кг
3.407.1 - 151.2 - 109 СБ	С 86	220	16,1
-01	С 87	230	16,5
-02	С 88	240	16,9

Спецификацию см. лист 2

Инв. № подл.	Подпись и дата	Взам. инв. №	

Инж.	Горелов		7.06.88
НП	Пинчук		7.06.88
Инж. гр.	Гольперин		7.06.88
Контр.	Солита		7.06.88
Утверж.	Богород		7.06.88
Инженер	Логинова		7.06.88

3.407.1 - 151.2 - 109 СБ

Хомуты тросовые С 86 ÷ С 88
Сборочный чертеж

Стадия	Масса	Масштаб
Р	см. табл.	—

Лист 1 | Листов 2

ЭНЕРГОСЕТЬПРОЕКТ
Северо-Западное отделение
Ленинград

Копир. Кота

Формат А4

2594/3

Формат	Зона	Поз.	Обозначение	Наименование	Кол. на —	Кол. на 01	Кол. на 02	Примечание
				Документация				
А4			3.407.1 – 151.0 – 000 ТО	Техническое описание	X	X	X	
А4			3.407.1 – 151.2 – 109 СБ	Сборочный чертеж	X	X	X	
				Сборочные единицы				
А4		1	3.407.1 – 151.2 – 113 СБ	Полухомут С 98	2			
А4		2	– 01	Полухомут С 99		2		
А4		3	– 02	Полухомут С 100			2	
				Стандартные изделия				
		4		Болт М24-8д×110.46 / ГОСТ 7798-70	2	2	2	0.47 кг
		5		Гайка М24-74.4 / ГОСТ 5915-70	2	2	2	0.11 кг
		6		Шайба 24-004 / ГОСТ 11371-78	4	4	4	0.03 кг

Зав. НИПКЭС	Горелов		7.06.88
ГИП	Пинчук		7.06.88
Рук. гр.	Гальперин		7.06.88
Н. контр.	Орлова		7.06.88
Проверил	Богорад		7.06.88
Инженер	Логинова		7.06.88

3407.1-151.2-109

Хомуты тросовые С 86 ÷ С 88

Спецификация

Стадия	Лист	Листов
Р	2	2

ЭНЕРГОСЕТЬПРОЕКТ
Северо-Западное отделение
Ленинград

Инв. № подл. | Подпись и дата | Взам. инв. №

Копировал Наталь Формат А4

2594/3

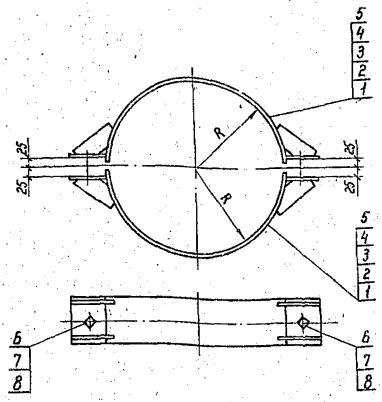

Обозначение	Марка	R мм	Масса кг
3.407.1 - 151.2 - 110 СБ	С 89	230	14,1
-01	С 90	240	14,5
-02	С 91	250	14,7
-03	С 92	260	15,1
-04	С 93	275	15,7

Спецификацию см. лист 2

Зав.НИЛКЭС	Горелов		7.06.88
ГИП	Пинчук		7.06.88
Рук. гр.	Гальперин		7.06.88
Н.контр.	Орлова		7.06.88
Проверил	Богорад		7.06.88
Инженер	Логинова		7.06.88

3.407.1 - 151.2 - 110 СБ

Хомуты обводные С89 ÷ С93

Сборочный чертеж

Стадия	Масса	Масштаб
Р	см табл.	—

Лист 1 Листов 2

ЭНЕРГОСЕТЬПРОЕКТ
Северо-Западное отделение
Ленинград

Инв.N подл. | Подпись и дата | Взам. инв.N

Копир. Ната

формат А4

2594/3

Инв. № подл.	Подпись и дата	Взам. инв. №

Формат	Зона	Поз.	Обозначение	Наименование	Кол. на исп. 3.407.1-151.2-110 СБ										Примечание
					—	01	02	03	04						
				Документация											
А4			3.407.1-151.0-000 ТО	Техническое описание	X	X	X	X	X						
А4			3.407.1-151.2-110 СБ	Сборочный чертеж	X	X	X	X	X						
				Сборочные единицы											
А4		1	3.407.1-151.2-114 СБ	Полухомут С 101	2										
А4		2	-01	Полухомут С 102		2									
А4		3	-02	Полухомут С 103			2								
А4		4	-03	Полухомут С 104				2							
А4		5	-04	Полухомут С 105					2						
				Стандартные изделия											
		6		Болт М30-89×120.46 / ГОСТ 7798-70	2	2	2	2	2						0,91кг
		7		Гайка М30-7Н.4 / ГОСТ 5915-70	2	2	2	2	2						0,22кг
		8		Шайба 30-004 / ГОСТ 11371-78	4	4	4	4	4						0,07кг

Зав. нилкэс	Горелов.	[подпись]	7.06.88
ГИП	Линчук	[подпись]	7.06.88
Рук. гр.	Гальперин	[подпись]	7.06.88
Н. контр.	Орлова	[подпись]	7.06.88
Пров.	Богорад	[подпись]	7.06.88
Инжен.	Лозинова	[подпись]	7.06.88

3.407.1-151.2-110

Хомуты обводные С 89 ÷ С 93
Спецификация

Стадия	Лист	Листов
Д	2	2

ЭНЕРГОСЕТЬПРОЕКТ
Северо-Западное отделение
Ленинград

Копировал Дубч

Формат А4

2504/3

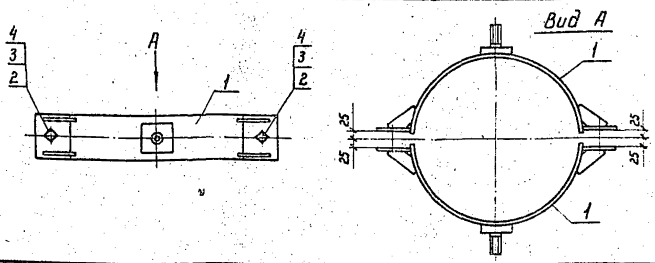

Формат	Зона	Поз.	Обозначение	Наименование	Кол.	Примечание
				Документация		
А4			3.407.1-151.0-000 ТО	Техническое описание		
А4			3.407.1-151.2-111 СБ	Сборочный чертеж		
				Сборочные единицы		
А4		1	3.407.1-151.2-115 СБ	Полухомут С 106	2	
				Стандартные изделия		
		2		Болт М24-89×110.46 / ГОСТ 7798-70	2	0,47 кг
		3		Гайка М24-7Н.4 / ГОСТ 5915-70	2	0,11 кг
		4		Шайба 24-004 / ГОСТ 11371-78	4	0,03 кг

Взам. инв. N

Инв. N подл. | Подпись и дата

Инженер	Горелов		7.06.11
НП	Пинчук		7.06.11
Ст. гр.	Гальперин		7.06.11
Контр.	Орлова		7.06.11
Проверил	Багорад		7.06.11
Инженер	Логинова		7.06.11

3.407.1-151.2-111 СБ

Хомут С 94
Сборочный чертеж

Стадия	Масса	Масштаб
Р	15,1	1:10

Лист | Листов

ЭНЕРГОСЕТЬПРОЕКТ
Северо-Западное отделение
Ленинград

Копир. Кота

Формат А4

2594/3

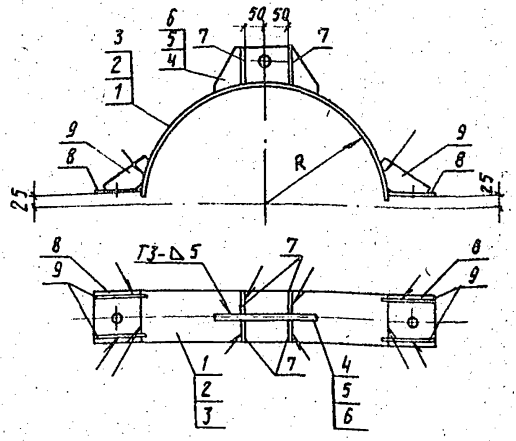

Обозначение	Марка	R мм	Масса кг
3.407.1-151.2 - 112 СБ	С 95	240	8,4
-01	С 96	250	8,5
-02	С 97	260	8,7

1. Электроды Э42А, ГОСТ 9467-75.
2. Сварные швы по ГОСТ 5264-80.

Спецификацию см. лист 2

Зав.нил.кс	Горелов		7.06.78
ГИП	Пинчук		7.06.78
Рук.гр.	Гальмерин		7.06.78
Н.контр.	Орлова		7.06.78
Пров.	Солита		7.06.78
Инжен.	Логинова		7.06.78

3.407.1-151.2 - 112 СБ

Полухомуты фазовые С 95 ÷ С 97 Сборочный чертеж

Стадия	Масса	Масштаб
Р	См. табл.	—
Лист 1	Листов 2	

ЭНЕРГОСЕТЬПРОЕКТ Северо-Западное отделение Ленинград

Инв. № подл. | Подпись и дата | Взам. инв. №

Копировал Дубс

Формат А4

2694/3

Формат	Зона	Поз.	Обозначение	Наименование	Кол. на —	Кол. на 01	Кол. на 02	Примечание
				Документация				
А4			3.407.1-151.0-000 ТО	Техническое описание	X	X	X	
А4			3.407.1-151.2-112 СБ	Сборочный чертеж	X	X	X	
				Детали				
А4		1	3.407.1-151.2-118 -02	Пластина М165	1			
А4		2	-03	Пластина М166		1		
А4		3	-04	Пластина М167			1	
А4		4	3.407.1-151.2-120 -03	Пластина М176	1			
А4		5	-04	Пластина М177		1		
А4		6	-05	Пластина М178			1	
А4		7	3.407.1-151.2-122 -01	Пластина М186	4	4	4	
А4		8	3.407.1-151.2-123 -01	Пластина М188	2	2	2	
А4		9	3.407.1-151.2-124 -01	Пластина М190	4	4	4	

Зав. НИЛКЭС	Горелов		7.06.88
ГИП	Пинчук		7.06.88
Рук. гр.	Гальперин		7.06.88
Н. контр.	Орлова		7.06.88
Пров.	Салита		7.06.88
Инжен.	Логинова		7.06.88

3.407.1-151.2-112

Полухомуты фазовые С 95 ÷ С 97

Спецификация

Стадия	Лист	Листов
Р	2	2

ЭНЕРГОСЕТЬПРОЕКТ
Северо-Западное отделение
Ленинград

Инв. № подл. | Подпись и дата | Взам. инв. №

Копировал Дубов

Формат А4

2594/3

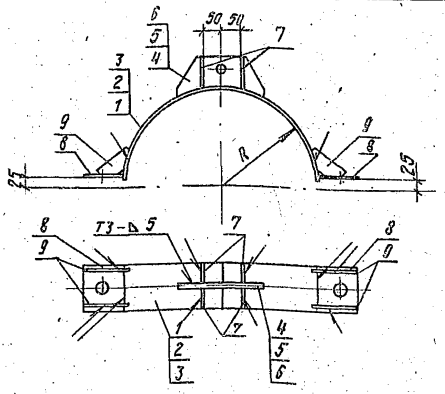

Обозначение	Марка	R мм	Масса кг
3.407.1-151.2-113 СБ	С 98	220	7,4
-01	С 99	230	7,6
-02	С 100	240	7,8

1. Электроды Э42А, ГОСТ 9467-75.
2. Сварные швы по ГОСТ 5264-80.

Спецификацию см. лист 2.

Зав.нилк.ЭС	Горелов		7.04.88
ГИП	Линчук		7.04.88
Рук.гр.	Гольмерин		7.04.88
Н.контр.	Орлова		7.04.88
Пров.	Солито		7.04.88
Инжен.	Логинова		7.04.88

3.407.1-151.2-113 СБ

Полухомуты тросовые С 98 ÷ С 100
Сборочный чертеж

Стадия	Масса	Масштаб
Р	См. табл.	—
Лист 1	Листов 2	

ЭНЕРГОСЕТЬПРОЕКТ
Северо-Западное отделение
Ленинград

Взам.инв.№ | Подпись и дата | Инв.№ подл.

Копировал Дуб. Формат А4

2594/3

Формат	Зона	Поз.	Обозначение	Наименование	Кол. на —	01	02	Примечание
				Документация				
А4			3.407.1-151.0-000 ТО	Техническое описание	X	X	X	
А4			3.407.1-151.2-113 СБ	Сборочный чертеж	X	X	X	
				Детали				
А4		1	3.407.1-151.2-118	Пластина М163	1			
А4		2	-01	Пластина М164		1		
А4		3	-02	Пластина М165			1	
А4		4	3.407.1-151.2-120	Пластина М173	1			
А4		5	-01	Пластина М174		1		
А4		6	-02	Пластина М175			1	
А4		7	3.407.1-151.2-122 -01	Пластина М186	4	4	4	
А4		8	3.407.1-151.2-123	Пластина М187	2	2	2	
А4		9	3.407.1-151.2-124	Пластина М189	4	4	4	

Инженер	Годелов		3.06.88
	Пиньук		3.06.88
	Гольперин		3.06.88
	Орлова		3.06.88
	Сапита		3.06.88
	Сергинова		3.06.88

3.407.1-151.2-113

Полухомуты тросовые С 98 ÷ С 100

Спецификация

Стадия	Лист	Листов
Р	2	2

ЭНЕРГОСЕТЬПРОЕКТ
Северо-Западное отделение
Ленинград

Копировал Дубл.

Формат А4

2594/3

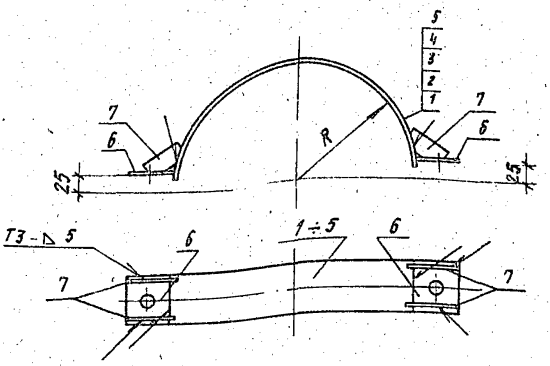

Обозначение	Марка	R мм	Масса кг
3.407.1 - 151.2 - 114 СБ	С 101	230	5,8
— 01	С 102	240	6,0
— 02	С 103	250	6,1
— 03	С 104	260	6,3
— 04	С 105	275	6,6

1. Электроды Э42А, ГОСТ 9467-75.
2. Сварные швы по ГОСТ 5264-80.

Спецификацию см. лист 2

Зав. лаб.	Горелов		7.04.88
ГИП	Пинчук		7.04.88
Рук. гр.	Гольверин		7.04.88
Н. контр.	Орлова		7.04.88
Пров.	Салита		7.04.88
Инжен.	Лосинова		7.04.88

3.407.1-151.2-114 СБ

Полухомуты С 101 ÷ С 105

Сборочный чертеж

Стадия	Масса	Масштаб
Р	см. табл.	—
Лист 1	Листов 2	

ЭНЕРГОСЕТЬПРОЕКТ
Северо-Западное отделение
Ленинград

Копировал Дуб.

Формат А4

2594/3

Инв. N подл.	Подпись и дата	Взам.инв. №

Формат	Зона	Поз	Обозначение	Наименование	Кол. на исполн. 3.407-151.2-114СБ										Примечание
					—	01	02	03	04						
				Документация											
А4			3.407.1-151.0-000 ТО	Техническое описание	X	X	X	X	X						
А4			3.407.1-151.2-114 СБ	Сборочный чертеж	X	X	X	X	X						
		–													
				Детали											
А4		1	3.407.1-151.2-118 -01	Пластина М 164	1										
А4		2	-02	Пластина М 165		1									
А4		3	-03	Пластина М 166			1								
А4		4	-04	Пластина М 167				1							
А4		5	-05	Пластина М 168					1						
А4		6	3.407.1-151.2-123 -01	Пластина М 188	2	2	2	2	2						
А4		7	3.407.1-151.2-124 -01	Пластина М 190	4	4	4	4	4						

Зав.нилк.	Горелов	[signature]	7.06.88
ГИП	Пинчук	[signature]	7.06.88
Рук. гр.	Гальмерин	[signature]	7.06.88
Н.контр.	Орлова	[signature]	7.06.88
Пров.	Салита	[signature]	7.06.88
Инжен.	Логинова	[signature]	7.06.88

3.407.1-151.2-114

Полухомуты
С 101 ÷ С 105
Спецификация

Стадия	Лист	Листов
Р	2	2

ЭНЕРГОСЕТЬПРОЕКТ
Северо-Западное отделение
Ленинград

Копировал Дуб

Формат А4

2594/3

183

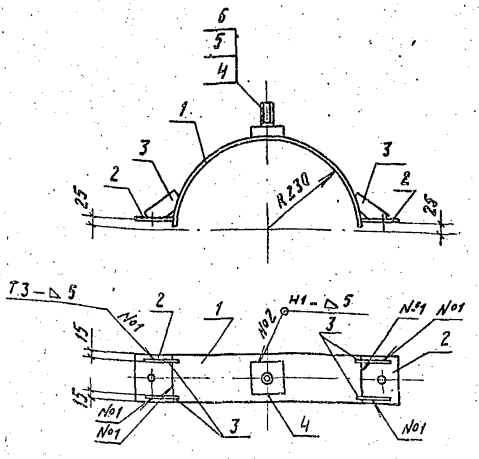

1. Электроды Э42А, ГОСТ 9467-75.
2. Сварные швы по ГОСТ 5264-80.

Спецификацию см. лист 2

				3.407.1-151.2-115 СБ		
Зав.лаб.	Горелов		X.06.88	Полухомут С 106 Сборочный чертеж	Стадия	Масса	Масштаб
ГИП	Пинчук		X.06.88		Р	6,9	1:10
Рук.гр.	Голымерин		X.06.88		Лист 1	Листов 2	
Н.контр.	Орлова		X.06.88	ЭНЕРГОСЕТЬПРОЕКТ Северо-Западное отделение Ленинград			
Пров.	Богород		X.06.88				
Инжен.	Логинова		X.06.88				

Копировал Лубсь

Формат А4

2594/3

Формат	Зона	Поз.	Обозначение	Наименование	Кол.	Примечание
				Документация		
А4			3.407.1-151.0-000 ТО	Техническое описание		
А4			3.407.1-151.2-115 СБ	Сборочный чертеж		
				Детали		
А4		1	3.407.1-151.2-118-01	Пластина М 164	1	
А4		2	3.407.1-151.2-123	Пластина М 187	2	
А4		3	3.407.1-151.2-124	Пластина М 189	4	
А4		4	3.407.1-151.2-125	Болт М 191	1	
				Стандартные изделия		
		5		Гайка М30-7Н.4 / ГОСТ 5915-70	1	0,22 кг
		6		Шайба 30-004 / ГОСТ 11371-78	1	0,07 кг

Завнилк.	Горелов		7.06.88
ГИП	Линчук		7.06.88
Рук. гр.	Гольперин		7.06.88
Н. контр.	Орлова		7.06.88
Пров.	Богоров		7.06.88
Инжен.	Логинова		7.06.88

3.407.1-151.2-115

Полухомут С 106
Спецификация

Стадия	Лист	Листов
Р	2	2

ЭНЕРГОСЕТЬПРОЕКТ
Северо-Западное отделение
Ленинград

Инв. № подл. | Подпись и дата | Взам. инв. №

Копировал Дук

Формат А4

2594/3

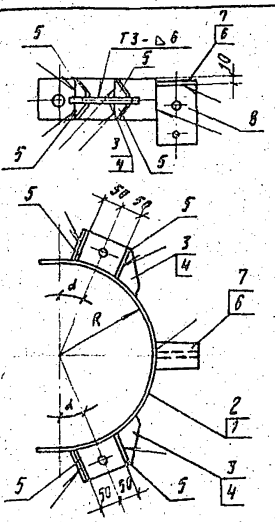

Обозначение	Марка	d град	R мм	Масса кг
3.407.1 - 151.2 - 116 СБ	С 107	22	221	9,3
-01	С 108	20	400	12,2

1. Электроды Э42А, ГОСТ 9467-75.
2. Сварные швы по ГОСТ 5264-80.

Спецификацию см. лист 2

Зав.инж.ЗС	Горелов		7.06.88
ГИП	Пинчук		7.06.88
Рук.гр.	Гальперин		7.06.88
Н.контр.	Орлова		7.06.88
Пров.	Бегарев		7.06.88
Инжен.	Логинова		7.06.88

3.407.1 - 151.2 - 116 СБ

Полухомуты С 107, С 108
Сборочный чертеж

Стадия	Масса	Масштаб
Р	см. табл.	—

Лист 1 | Листов 2

ЭНЕРГОСЕТЬПРОЕКТ
Северо-Западное отделение
Ленинград

Копировал Дуд. Формат А4

1594/3

Формат	Зона	Поз.	Обозначение	Наименование	Кол. на —	Кол. на 01		Примечание
				Документация				
А4			3.407.1-151.0-000 ТО	Техническое описание	X	X		
А4			3.407.1-151.2-116 СБ	Сборочный чертеж	X	X		
				Детали				
А4		1	3.407.1-151.2-119	Пластина М169	1			
А4		2	-03	Пластина М172		1		
А4		3	3.407.1-151.2-121	Пластина М179	2			
А4		4	-04	Пластина М183		2		
А4		5	3.407.1-151.2-122	Пластина М185	8	8		
А4		6	3.407.1-151.2-126	Пластина М192	1			
А4		7	-01	Пластина М193		1		
А4		8	3.407.1-151.2-127	Пластина М194	1	1		

Инв.№ подл. | Подпись и дата | Взам.инв.№

Зав.лабор.	Горелов		7.06.88
ГИП	Пинчук		7.06.88
Рук.гр.	Гольперин		7.06.88
Н.контр.	Орлова		7.06.88
Пров.	Богорсб		7.06.88
Инжен.	Логинова		7.06.88

3.407.1-151.2-116

Полукомуты С107, С108
Спецификация

Стад.	Лист	Листов
Р	2	2

ЭНЕРГОСЕТЬПРОЕКТ
Северо-Западное отделение
Ленинград

Копировал Дубс

Формат А4

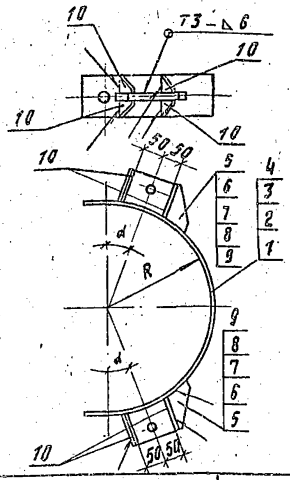

Обозначение	Марка	d град	R мм	Масса кг
3.407.1-151.2-117СБ	С 109	22	221	8,3
-01	С 110	22	236	8,6
-02	С 111	22	236	8,6
-03	С 112	22	250	9,8
-04	С 113	20	400	11,2

1. Электроды Э42А ГОСТ 9467-75.
2. Сварные швы по ГОСТ 5264-80.

Спецификацию см. лист 2

Зав.лаб.ТЭС	Горелов		7.06.88
ГИП	Пинчук		7.06.88
Рук. гр.	Гальперин		7.06.88
Н. контр.	Орлова		7.06.88
Пров.	Богград		7.06.88
Инж.	Логинова		7.06.88

3.407.1-151.2-117 СБ

Полухомуты С 109÷С 113

Сборочный чертеж

Стадия	Масса	Масштаб
Р	см. табл.	—
Лист 1	Листов 2	

ЭНЕРГОСЕТЬПРОЕКТ
Северо-Западное отделение
Ленинград

Копировал Дуб.

Формат А4

2592 1.3

Инв.№ подл. | Подпись и дата | Взам.инв.№

Инв. № подл.	Подпись и дата	Взам. инв. №

Формат	Поз.	Обозначение	Наименование	Кол. на исп. 3.407.1-151.2-117 СБ										Примечание
				—	01	02	03	04						
			Документация											
А4		3.407.1-151.0-000 ТО	Техническое описание											
А4		3.407.1-151.2-117 СБ	Сборочный чертеж											
			Детали											
А4	1	3.407.1-151.2-119	Пластина м 169	1										
А4	2	-01	Пластина м 170		1	1								
А4	3	-02	Пластина м 171				1							
А4	4	-03	Пластина м 172					1						
А4	5	3.407.1-151.2-121	Пластина м 179	2										
А4	6	-01	Пластина м 180		2									
А4	7	-02	Пластина м 181			2								
А4	8	-03	Пластина м 182				2							
А4	9	-05	Пластина м 184					2						
А4	10	3.407.1-151.2-122	Пластина м 185	8	8	8	8	8						

Главный	Горелов		7.04.88
ГИП	Пинчук		7.04.88
Рук. гр.	Гольперин		7.04.88
Н.контр.	Орлова		7.04.88
Пров.	Богород		7.04.88
Инжен.	Логинова		7.04.88

3.407.1-151.2-117

Полухомуты
С 109 - С 113
Спецификация

Стадия	Лист	Листов
Р	2	2

ЭНЕРГОСЕТЬПРОЕКТ
Северо-Западное отделение
Ленинград

Копировал Дуб.

Формат А4

2504/3

789

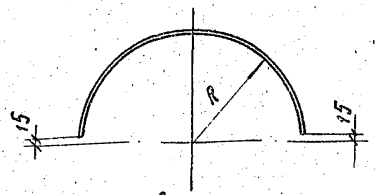

Развертка

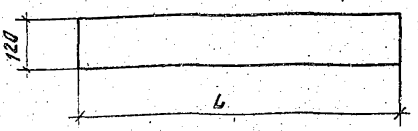

Обозначение	Марка	R мм	L мм	Масса кг
3.407.1-151.2-11В	М 163	220	670	3,8
—01	М 164	230	700	4,0
—02	М 165	240	735	4,2
—03	М 166	250	765	4,3
—04	М 167	260	795	4,5
—05	М 168	275	845	4,8

Гнуть в горячем состоянии

Зав.НИЛКЭС	Горелов		7.06.88
ГИП	Линчук		7.06.88
Рук.гр.	Гальперин		7.06.88
Н.контр.	Орлова		7.06.88
Пров.	Солита		7.06.88
Инж.	Логинова		7.06.88

3.407.1-151.2-11В

Пластины М 163 ÷ М 168

Стадия	Масса	Масштаб
Р	см. табл.	—
Лист	Листов	

Полоса 6×120 ГОСТ 103-76
L см. табл. ВСт3пс6ТУ14-1-3023-80

ЭНЕРГОСЕТЬПРОЕКТ Северо-Западное отделение Ленинград

Копировал Ауб. Формат А4

Инв.№ подл. | Подпись и дата | Взам.инв.№

25.94/3

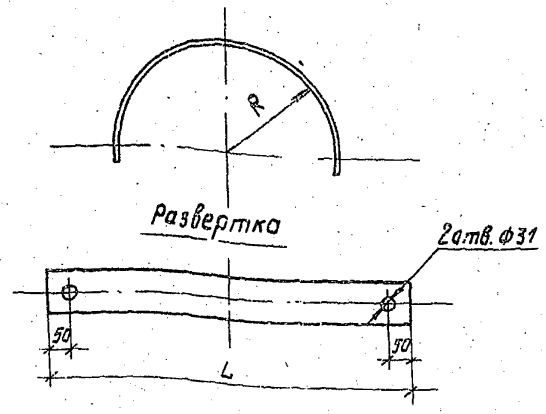

Обозначение	Марка	R мм	L мм	Масса кг
3.407.1-151.2-119	М169	221	795	3,7
-01	М 170	236	840	4,0
-02	М 171	250	885	4,2
-03	М 172	400	1355	6,4

Гнуть в горячем состоянии

Зав.чилкэс	Горелов		7.06.88
ГИП	Пинчук		7.06.88
Рук. гр.	Гальперин		7.06.88
Н. контр.	Орлова		7.06.88
Пров.	Богорад		7.06.88
Инж.	Лагинова		7.06.88

3.407.1-151.2-119

Пластины М 169 ÷ М 172

Стадия	Масса	Масштаб
Р	см. табл.	—

Лист | Листов

Полоса 6х100 ГОСТ 103-76
L см. табл. ВСт3пс6 ТУ14-1-3023-80

ЭНЕРГОСЕТЬПРОЕКТ
Северо-Западное отделение
Ленинград

Копировал Дубст

Формат А4

259:1/3

Взам. инв. №

Подпись и дата

Инв. № подл.

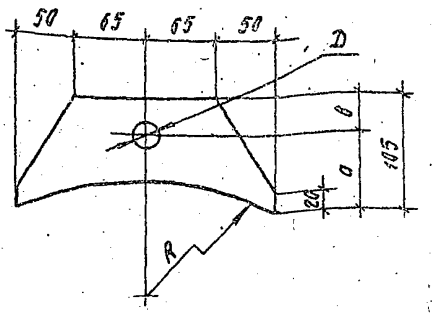

Обозначение	Марка	R мм	d мм	δ мм	Д мм	Масса кг
3.407.1-151.2-120	М 173	226	75	30	17	2,0
-01	М 174	236	75	30	17	2,0
-02	М 175	246	75	30	17	2,0
-03	М 176	246	70	35	23	2,0
-04	М 177	256	70	35	23	2,0
-05	М 178	266	70	35	23	2,0

Инв. № подл. | Подпись и дата | Взам. инв. №

Зав. лабор.	Горелов		7.06.88
ГИП	Пинчук		7.06.88
Рук. гр.	Гольперин		7.06.88
Н. контр.	Орлова		7.06.88
Пров.	Солита		7.06.88
Инжен.	Логинова		7.06.88

3.407.1-151.2-120

Пластины
М 173 ÷ М 178

Стадия	Масса	Масштаб
Р	см. табл.	—
Лист	Листов	

Полоса $L=230$ 16×105 ГОСТ 103-76 ВСт3сп 5 ТУ14-1-5023-80

ЭНЕРГОСЕТЬПРОЕКТ
Северо-Западное отделение
Ленинград

Копировал Дубк

Формат А4

8594/3

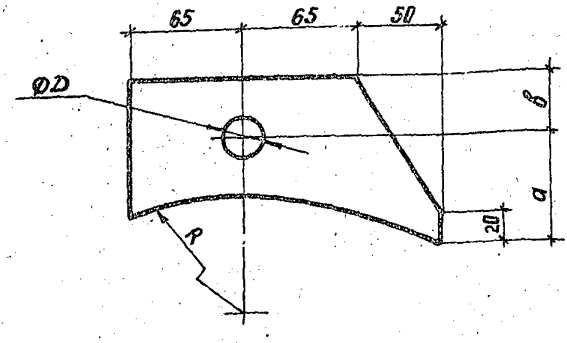

Обозначение	Марка	R мм	а мм	в мм	D мм	Масса кг
3.407.1-151.2-121	М 179	227	75	30	17	1,9
-01	М 180	242	75	30	17	1,9
-02	М 181	242	70	35	23	1,9
-03	М 182	256	70	35	23	1,9
-04	М 183	406	75	30	17	2,0
-05	М 184	406	70	35	23	2,0

Инж.	Горелов		
Гл.	Пинчук		
Гл. ар.	Голосорин		
Инж.	Орлова		
Инж.	Богород		
Инж.	Логанова		

3.407.1-151.2-121

Пластины
М179 ÷ М184

Стадия	Масса	Масштаб
Р	см. табл.	—

Лист | Листов

Полоса 16×105 ГОСТ 103-76 / 8 Ст3сп5 ТУ14-1-3023-80
L=180

ЭНЕРГОСЕТЬПРОЕКТ
Северо-Западное отделение
Ленинград

копир Ания формат А4
2594/3

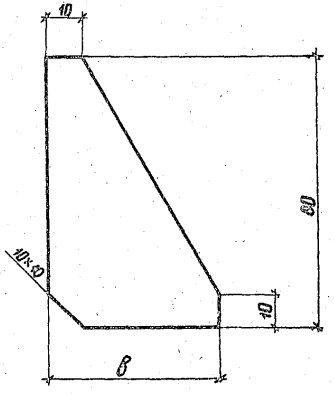

Обозначение	Марка	в мм	Масса кг
3.407.1-151.2-122	М 185	40	0,1
-01	М 186	50	0,1

Зав.нил.ЗС	Горелов		
ГИП	Пинчук		
Рук.гр.	Гольперин		
Н.контр.	Орлова		
Проверил	Солити		
Инженер	Логинова		

3.407.1-151.2-122

Пластины М185, М186

Стадия	Масса	Масштаб
Р	см. табл.	—

Лист | Листов

Полоса 6×8 ГОСТ 103-76
L = 80 8 Ст 3 ПС 6 ТУ14-1-3023-80

ЭНЕРГОСЕТЬПРОЕКТ
Северо-Западное отделение
Ленинград

Инв. № подл. | Подпись и дата | Взам. инв. №

копир. Ани

формат А4

2594/3

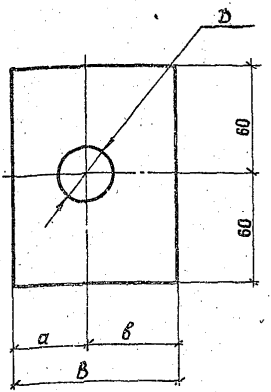

Обозначение	Марка	a мм	в мм	D мм	B мм	Масса кг
3.407.1-151.2-123	М 187	35	40	25	75	0.4
-01	М 188	45	45	31	90	0.5

Инв.№ подл.	Подпись и дата	Взам.инв.№	
Гл.инж.ск.	Горелов		7.06.88
ГИП	Пинчук		7.06.88
Рук.гр.	Гальперин		7.06.88
Н.контр.	Орлова		7.06.88
Проверил	Салита		7.06.88
Инженер	Логинова		7.06.88

3.407.1-151.2-123

Пластины М 187, М 188

Стадия	Масса	Масштаб
Р	см. табл.	—
Лист	Листов	

Полоса L = 120

6 х В ГОСТ 103-76
ВСт3пс6ТУ14-1-3023-80

ЭНЕРГОСЕТЬПРОЕКТ
Северо-Западное отделение
Ленинград

копир. Аня

формат А4

2594/3

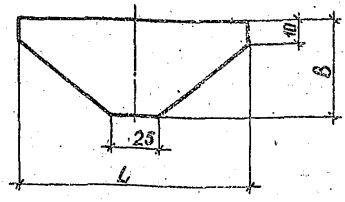

Обозначение	Марка	B мм	L мм	Масса кг
3.407.1-151.2-124	М 189	40	100	0,1
-01	М 190	50	120	0,2

Инв.№ подл. | Подпись и дата | Взам.инв.№

Зав.лабор.	Горелов		7.06.88
ГИП	Пинчук		7.06.88
Рук.гр.	Гальперин		7.06.88
Н.контр.	Орлова		7.06.88
Гальперин	Салита		7.06.88
Инженер	Логинова		7.06.88

3.407.1-151.2-124

Пластины М189, М190

Полоса 6х8 ГОСТ 103-76 / L см. табл. / В Ст3пс6ТУ14-1-3023-80

Стадия	Масса	Масштаб
Р	см. табл.	—
Лист	Листов	

ЭНЕРГОСЕТЬПРОЕКТ Северо-Западное отделение Ленинград

копир. Аня 2594/3 формат А4

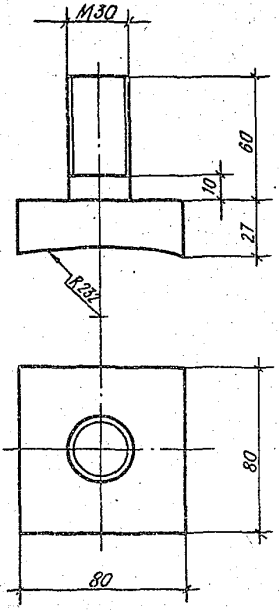

				3.407.1 - 151.2 - 125		
				Болт М 191	Стадия	Масса	Масштаб
					Р	1,4	1:2
					Лист	Листов	
Гл.инж.проекта	Горелов		7.11.88	Сталь 80×80 ГОСТ 2591-71 / Вст3 пс6 ГУ14-1-3023-80 / L=87	ЭНЕРГОСЕТЬПРОЕКТ Северо-Западное отделен. Ленинград	
Гл.спец.	Пинчук		7.11.88			
Нач.отд.	Голоперин		7.11.88			
Контр.	Сотова		7.11.88			
Инж.	Бородай		7.11.88			
Инженер	Пономарева		7.11.88			

Взам.инв.№ | Подп. и дата | Инв.№ подл.

Копир. Мед

Формат А4

2594/3

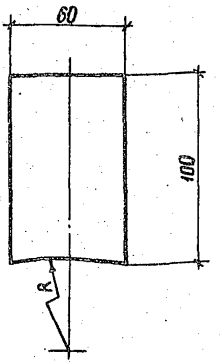

Обозначение	Марка	R мм	Масса кг
3.407.1- 151.2 - 126	М 192	227	0,3
-01	М 193	406	0,3

Зав.нилэп	Гарелов		7.36.82
ГИП	Пинчук		7.36.82
Рук.гр.	Гальперин		7.36.82
Н.контр.	Орлова		7.36.82
Проверил	Богорад		7.36.82
Инженер	Логинова		7.36.82

3.407.1-151.2-126

Пластины М192, М193

Стадия	Масса	Масштаб
Р	см. табл.	—

Лист | Листов

Полоса 6×60 ГОСТ 103-76 / ВСт3пс6ТУ14-1-3023-80 L = 100

ЭНЕРГОСЕТЬПРОЕКТ Северо-Западное отделение Ленинград

ИНВ № подл. | Подпись и дата | Взам. ИНВ №

копир Аня

формат А4

2594/3

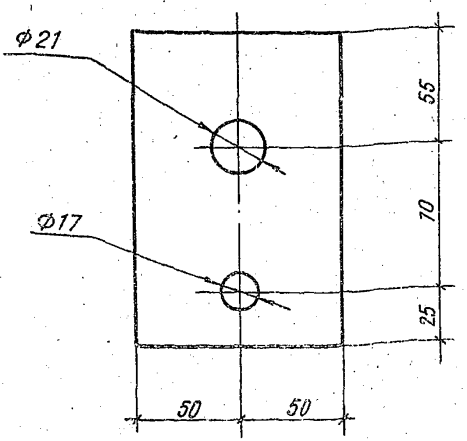

				3.407.1-151.2-127		
					Стадия	Масса	Масштаб
				Пластина М 194	Р	0,7	1:2
					Лист:	Листов	
Гл. инж.ЭС	Горелов		7.06.88				
Г. И П	Пинчук		7.06.88				
Рук. гр.	Гальперин		7.06.88				
Н.контр.	Орлова	Орлова	7.06.88				
Провер.	Салита		7.06.88	Полоса 6×100 ГОСТ 103-76 / L = 150 / ВСт3 пс 6 ТУ 14-1-3023-80	ЭНЕРГОСЕТЬПРОЕКТ Северо-Западное отделение Ленинград		
Инженер	Логинова		7.06.88				

Взам. инв. №

Подп. и дата

Инв. № подл.

Копир. Мл

Формат А4

2594 /3

Инв. № подл.	Подпись и дата	Взам. инв. №

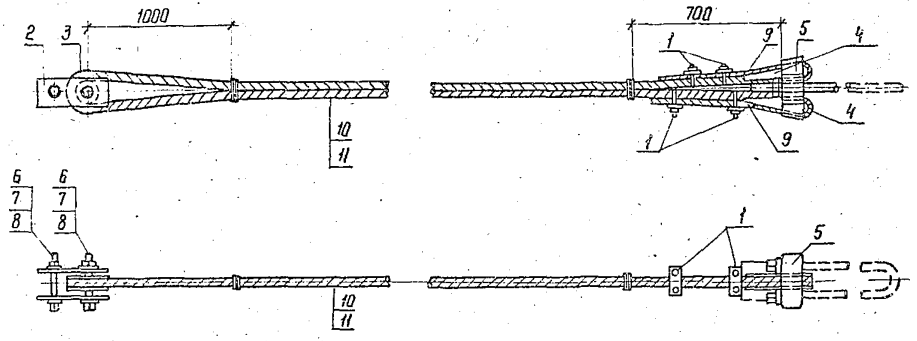

Спецификацию см. лист 2, 3

Обозначение	Марка	Масса кг
3.407.1-151.2-128 СБ	С114	84,4
-01	С115	90,1

Зав. НИЛКЭС	Горелов		7.06.88
ГНП	Пинчук		7.06.88
Рук. гр.	Гальперин		7.06.88
Н. контр.	Орлова		7.06.88
Проверил	Салита		7.06.88
Ст. инж.	Богород		7.06.88

3.407.1-151.2-128. СБ

Оттяжки С 114, С 115
Сборочный чертеж

Стадия	Масса	Масштаб
Р	см. табл.	—

Лист 1 | Листов 3

ЭНЕРГОСЕТЬПРОЕКТ
Северо-Западное отделение
Ленинград

Копир. Нота

формат А4

200

2594 1.3

Формат	Зона	Поз.	Обозначение	Наименование	Кол. на —	Кол. на 01		Примечание
				Документация				
А4			3.407.1-151.0-000 ТО	Техническое описание	X	X		
А4			3.407.1-151.2-128 СБ	Сборочный чертеж	X	X		
				Сборочные единицы				
А4		1	3.407.1-151.2-040 СБ	Зажим С 22	4	4		
				Детали				
А4		2	3.407.1-151.2-042	Пластина М 50	2	2		
А4		3	3.407.1-151.2-043	Ролик М 51	1	1		
А4		4	3.407.1-151.2-044	Желоб М 52	2	2		
А4		5	3.407.1-151.2-045	Корпус клинового зажима М 53	1	1		
				Стандартные изделия				
		6		Болт М36-8g×130,46 / ГОСТ 7798-70	2	2		1,47 кг
		7		Гайка М36-7Н.4 / ГОСТ 11371-78	2	2		0,38 кг

Продолжение спецификации см. лист 3

Зав. лабор.	Горелов		7.06.88
Гл.	Линчук		7.06.88
Рук. гр.	Гольперин		7.06.88
Инженер	Орлова		7.06.88
Инж.	Салита		7.06.88
Инжен.	Лазунова		7.06.88

3.407.1-151.2-128

Оттяжка С 114; С 115

Спецификация

Стадия	Лист	Листов
Р	2	3

ЭНЕРГОСЕТЬПРОЕКТ
Северо-Западное отделение
Ленинград

Копировал

Формат А4

2594/3

Взам. инв. №

Подпись и дата

Инв. № подл.

Формат	Зона	Поз.	Обозначение	Наименование	Кол. на —	Кол. на 01	Кол. на	Примечание
		8		Шайба $\frac{36-004}{ГОСТ 11371-78}$	4	4		0,11 кг
		9		Шплинт $\frac{10 \times 70}{ГОСТ 397-79}$	2	2		0,08 кг
				Материалы				
		10		Канат $\frac{12-Г-В-С-Р-1372(144)}{ГОСТ 3064-80}$ L=33000	1			47,0 кг
		11		Канат $\frac{12-Г-В-С-Р-1372(144)}{ГОСТ 3064-80}$ L=37000		1		52,7 кг

Инв. № подл.	Подпись и дата	Взам. инв. №

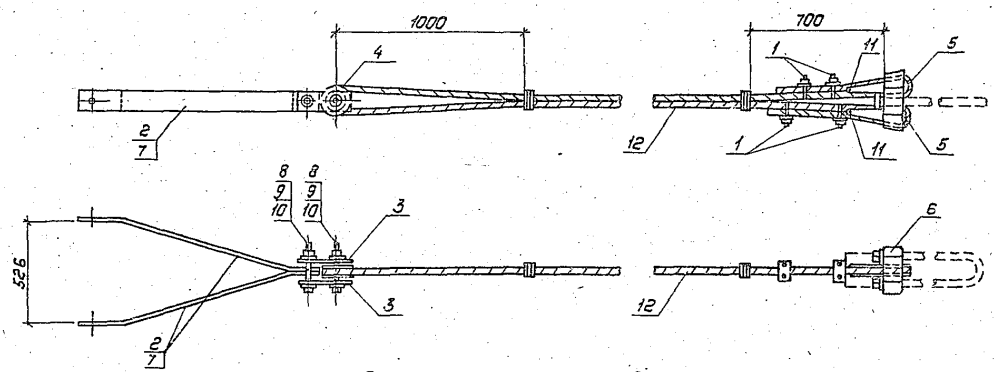

Спецификацию см. лист 2,3

Обозначение	Марка	Масса, кг
3.407.1-151.2-129СБ	С116	102.5
-01	С117	96.1

Зав. НИЛКЭС	Горелов		7.06.88
ГИП	Пинчук		7.06.88
Рук. гр.	Гольперин		7.06.88
Н. контр.	Орлова		7.06.88
Проверил	Богорад		7.06.88
Инженер	Логинова		7.06.88

3.407.1-151.2-129СБ

Оттяжки С116, С117
Сборочный чертеж

Стадия	Масса	Масштаб
Р	см. табл.	—

Лист 1 Листов 3

ЭНЕРГОСЕТЬПРОЕКТ
Северо-Западное отделение
Ленинград

Копировал: Польс

Формат: А 4

203

2594/3

Формат	Зона	Поз.	Обозначение	Наименование	Кол. на —	Кол. на 01		Примечание
				Документация				
А4			3.407.1-151.0-000ТО	Техническое описание	X	X		
А4			3.407.1-151.2-129СБ	Сборочный чертеж	X	X		
				Сборочные единицы				
А4		1	3.407.1-151.2-040СБ	Зажим С22	4	4		
				Детали				
А4		2	3.407.1-151.2-041	Пластина М49		2		
А4		3	3.407.1-151.2-042	Пластина М50	2	2		
А4		4	3.407.1-151.2-043	Ролик М51	1	1		
А4		5	3.407.1-151.2-044	Желоб М52	2	2		
А4		6	3.407.1-151.2-045	Корпус клинового зажима М53	1	1		
А4		7	3.407.1-151.2-130	Пластина М195	2			
				Стандартные изделия				
		8		Болт М36-8д×130.46 ГОСТ 7798-70	2	2		1.47кг
		9		Гайка М36-7Н.4 ГОСТ 5915-70	2	2		0,38кг
		10		Шайба 36-004 ГОСТ 11371-78	4	4		0,11кг

Продолжение спецификации см. лист 3.

Зав.нилкэс	Горелов	[подпись]	7.06.88
Гип	Пинчук	[подпись]	7.06.88
Рук.гр.	Гальперин	[подпись]	7.06.88
Н.контр.	Орлова	[подпись]	7.06.88
Пров.	Салита	[подпись]	7.06.88
Инжен.	Логинова	[подпись]	7.06.88

3.407.1-151.2-129

Оттяжки С116; С117

Спецификация

Стадия	Лист	Листов
Р	2	3

ЭНЕРГОСЕТЬПРОЕКТ
Северо-Западное отделение
Ленинград

Взам.инв. № | Подпись и дата | Инв. № подл.

Копировал Дубо Формат А4

2594/3

Формат	Зона	Поз.	Обозначение	Наименование	Кол. на —	Кол. на 01	Кол. на	Примечание
		11		Шплинт 10х70 ГОСТ 397-79	2	2		0,06 кг
				Материалы				
		12		Канат 17-Г-В-С-Р1372/мм ГОСТ 3064-80 L=27000	1	1		38,5 кг

Инв. № подл. | Подпись и дата | Взам. инв. №

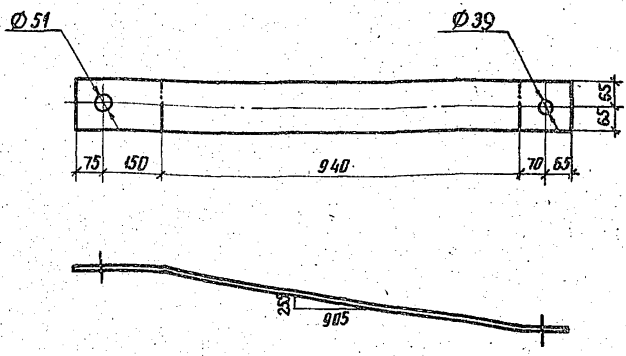

Гнуть в горячем состоянии

				3.407.1-151.2-130			
Зав. нижн.	Горелов			Пластина М 195	Стадия	Масса	Масштаб
ГИП	Пинчук				Р	13.3	1:10
Рук. гр.	Гальперин				Лист	Листов	
Н. контр.	Орлова			Полоса 10×130 ГОСТ 103-76	ЭНЕРГОСЕТЬПРОЕКТ		
Проверил	Салита			L = 1300 ВСТ3ПС6 ТУ14-1-3023-80	Северо-Западное отделение Ленинград		
Ст. инж.	Богород						

копир. Ажея формат А4

2594/5

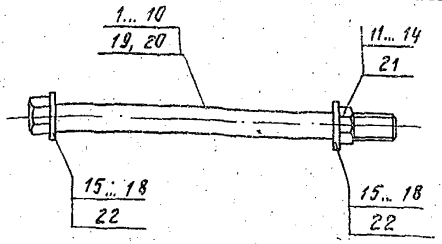

Обозначение	Марка	масса, кг
3.407.1-151.2-131СБ	С 118	2,2
-01	С 119	3,6
-02	С 120	3,8
-03	С 121	4,0
-04	С 122	5,5
-05	С 123	5,9
-06	С 124	6,3
-07	С 125	8,2
-08	С 126	11,3
-09	С 127	11,6
-10	С 128	12,5
-11	С 129	12,9

Спецификацию см. листы 2,3,4.

Взам. инв. №

Подпись и дата

Инв. № подл.

Зав. НИЛ № 5	Горелов		7.06.89
ГИП	Пинчук		7.06.89
Рук. гр.	Гальперин		7.06.89
Н. контр.	Орлово		7.06.89
Пров.	Богород		7.06.89
Инжен.	Логинова		7.06.89

3.407.1-151.2-131 СБ

Спецболты С 118 ÷ С 129 Сборочный чертеж

Стадия	Масса	Масштаб
О	см. табл.	—
Лист 1	Листов 4	

ЭНЕРГОСЕТЬПРОЕКТ Северо-Западное отделение Ленинград

Копировал Лубских

Формат А4

2594/3

Инв. № подл.	Подпись и дата	Взам. инв. №

Формат	Зона	Поз.	Обозначение	Наименование	Количество на исполнение										Примечание
					—	01	02	03	04	05	06	07	08	09	
				Документация											
А4			3.407.1-151.0-000ТО	Техническое описание	X	X	X	X	X	X	X	X	X	X	
А4			3.407.1-151.2-131СБ	Сборочный чертеж	X	X	X	X	X	X	X	X	X	X	
				Детали											
А4		1	3.407.1-151.2-132	Спец. болт М 196	1										
А4		2	—01	Спец. болт М 197		1									
А4		3	—02	Спец. болт М 198			1								
А4		4	—03	Спец. болт М 199				1							
А4		5	—04	Спец. болт М 200					1						
А4		6	—05	Спец. болт М 201						1					
А4		7	—06	Спец. болт М 202							1				

Продолжение спецификации см. листы 3,4.

Зав. инж.	Горепов		7.06.88
ГИП	Пинчук		7.06.88
Рук. гр.	Гальперин		7.06.88
Н. контр.	Орлова		7.06.88
Пров.	Богород		7.06.88
Инжен.	Логинова		7.06.88

3.407.1-151.2-131

Спецболты С118÷С129 Спецификация

Стадия	Лист	Листов
Р	2	4

ЭНЕРГОСЕТЬПРОЕКТ. Северо-Западное отделение Ленинград

Копировал Аудс: Формат А4

208

2594/3

Инв. № подл.	Подпись и дата	Взам. инв. №

Формат	Зона	Поз.	Обозначение	Наименование	Количество на исполнение										Примечание
					—	01	02	03	04	05	06	07	08	09	
А4		8		Спец. болт М20З								1			
А4		9		Спец. болт М204									1		
А4		10		Спец. болт М205										1	
				Стандартные изделия											
				Гайки ГОСТ 5915-70											
		11		Гайка М24 - 7Н.4	1										0,11кг
		12		Гайка М30 - 7Н.4		1	1	1	1						0,22кг
		13		Гайка М36 - 7Н.4						1	1	1			0,38кг
		14		Гайка М42 - 7Н.4									1	1	0,62кг
				Шайбы ГОСТ 11371-78											
		15		Шайба 24-004	2										0,03кг
		16		Шайба 30-004		2	2	2	2						0,07кг
		17		Шайба 36-004						2	2	2			0,11кг
		18		Шайба 42-004									2	2	0,16кг

Продолжение спецификации см. лист 4

Инв. № подл.	Подпись и дата	Взам. инв. №

Формат	Зона	Поз.	Обозначение	Наименование	Количество на исполнение 10	11									Примечание
				Детали											
А4		19	3.407.1-151.2-132-010	Спец. болт М 206	1										
А4		20	-011	Спец. болт М 207		1									
				Стандартные изделия											
		21		Гайка М48-7Н.4 / ГОСТ 5915-70	1	1									0,96 кг
		22		Шайба 48-004 / ГОСТ 11371-78	2	2									0,28 кг

3.407.1-151.2-131

Лист 4

Копировал А4Ф

Формат А4

2594/3

210

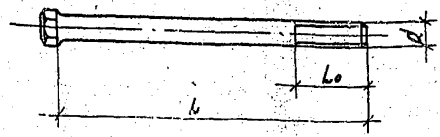

Обозначение	Марка	Диаметр „d", мм	Длина „L", мм	Длина резьбы L_0, мм	Масса, кг
3.407.1-151.2-132	М 196	24	540	70	2,0
-01	М 197	30	540	80	3,2
-02	М 198		570	55	3,4
-03	М 199		595	50	3,6
-04	М 200		870	50	5,1
-05	М 201	36	610	55	5,3
-06	М 202		655	80	5,7
-07	М 203		895	60	7,6
-08	М 204	42	895	70	10,4
-09	М 205		925	70	10,7
-10	М 206	48	700	90	11,0
-11	М 207		730	90	11,4

Инв. № подл. | Подпись и дата | Взам. инв. №

Гл. инженер	Горелов		7.06.88
ГИП	Линчук		7.06.88
Нач. гр.	Гильперин		7.06.88
Констр.	Орлова		7.06.88
Пров.	Салито		7.06.88
Н.К.	Лагинова		7.06.88

3.407.1-151.2-132

Спецболты М 196 ÷ М 207

Стадия	Масса	Масштаб
Р	см. табл.	—
Лист	Листов	

Сталь круглая ВСт3сп5 ГОСТ 2590-71 / ТУ 14-1-3023-80

ЭНЕРГОСЕТЬПРОЕКТ Северо-Западное отделение Ленинград

Копировал А4 | Формат А4

2594/3

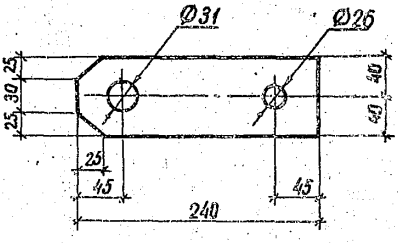

				3.407.1-151.2-133		
				Пластина М 208	Стадия: Р	Масса: 2.3	Масштаб: 1:4
Зав. лабор.	Горелов		7.06.89		Лист	Листов
ГИП	Пинчук		7.06.89			
Рук. гр.	Гольперин		7.06.89			
Н. контр.	Орлова		7.06.89	Полоса L = 240	16 ХГП ГОСТ 103-76 / 8 Ст3сп.5 ТУ14-1-3023-80	ЭНЕРГОСЕТЬПРОЕКТ Северо-Западное отделение Ленинград
Проверил	Салита		7.06.89			
Инженер	Логинова		7.06.89			

Инв. № подл. | Подпись и дата | Взам. инв. №

копир. Анц

формат А4

2574/3

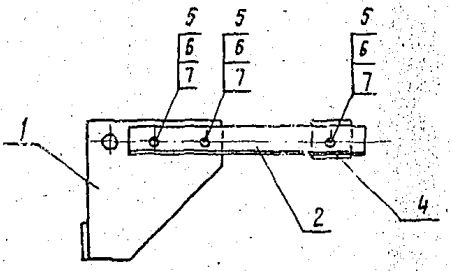

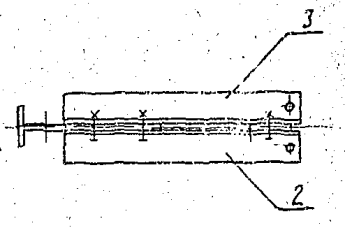

Спецификацию см. лист 2.

				3.407.1-151.2-134 СБ			
				Консоль С 130 Сборочный чертеж	Стадия	Масса	Масштаб
					Р	10,1	1:10
					Лист 1	Листов 2	
Зав. [illegible]	Горелов	[illegible]	1.06.88		ЭНЕРГОСЕТЬПРОЕКТ Северо-Западное отделение Ленинград		
[illegible]	Линчук	[illegible]	1.06.88				
Рук. гр.	Гольперин	[illegible]	1.06.88				
[illegible]	Орлова	[illegible]	1.06.88				
[illegible]	Салита	[illegible]	1.06.88				
[illegible]	Логинова	[illegible]	1.06.88				

Копировал Дубс

Формат А4

2594/3

Формат	Зона	Поз.	Обозначение	Наименование	Кол.	Примечание
				Документация		
А4			3.407.1-151.0-00070	Техническое описание		
А4			3.407.1-151.2-134СБ	Сборочный чертеж		
				Сборочные единицы		
А4		1	3.407.1-151.2-135СБ	Упор С 131	1	
				Детали		
А4		2	3.407.1-151.2-136	Консоль М 209	1	
А4		3	3.407.1-151.2-136 -01	Консоль М 210	1	
А4		4	3.407.1-151.2-137	Пластина М211	1	
				Стандартные изделия		
		4		Болт М16-8g×60.46 / ГОСТ 7798-70	3	0,13кг
		5		Гайка М16-7Н.4 / ГОСТ 5915-70	3	0,03кг
		6		Шайба 16-004 / ГОСТ 11371-78	6	0,01кг

Взам. инв. №

Подпись и дата

Инв. № подл.

Зав.нилк.	Горелов	[подпись]	7.06.88
ГИП	Пинчук	[подпись]	7.06.88
Рук.т.р.	Гольдерин	[подпись]	7.06.88
Н.контр.	Орлова	[подпись]	7.06.88
Пров.	Богорад	[подпись]	7.06.88
Инжен.	Логинова	[подпись]	7.06.88

3.407.1-151.2-134

Консоль С 130

Спецификация

Стадия	Лист	Листов
Р	2	2

ЭНЕРГОСЕТЬПРОЕКТ
Северо-Западное отделение
Ленинград

Копировал Дубс. Формат А4

2594/3

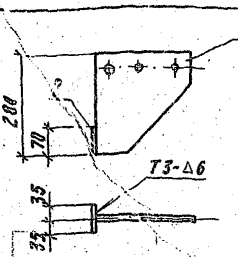

Формат	Зона	Поз	Обозначение	Наименование	Кол.	Примечание
				Документация		
А4			3.407.1-151.0-00ПО	Техническое описание		
А4			3.407.1-151.2-135СБ	Сборочный чертеж		
				Детали		
А4		1	3.407.1-151.2-138	Пластина м 212	1	
				Материалы		
		2		Полоса 10×70 ГОСТ 103-76 / ВСт3псбТУ 14-1-3023-80 / L=70	1	0,4

1. Электроды Э42А, ГОСТ 9467-75.
2. Сварные швы по ГОСТ 5264-80.

Инв.№ подл. | Подпись и дата | Взам.инв.№

Зав.НИЛКЭС	Горелов		7.01.88
ГИП	Пинчук		7.01.88
Рук. гр.	Гольперин		7.01.88
Н. контр.	Орлова		7.01.88
Пров.	Салита		7.01.88
Инжен.	Логинова		7.01.88

3.407.1-151.2-135СБ

Упор С 131
Сборочный чертеж

Стадия	Масса	Масштаб
Р	4,6	1:10
Лист	Листов	

ЭНЕРГОСЕТЬПРОЕКТ
Северо-Западное отделение
Ленинград

Копировал Дуб

Формат А4

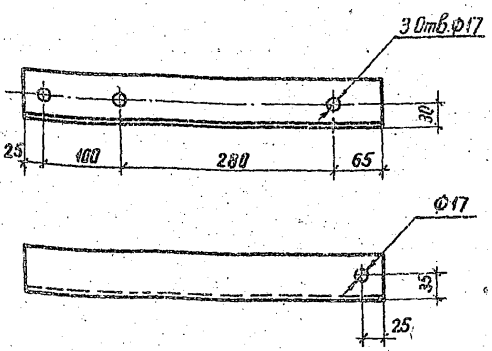

Обозначение	Марка	Масса, кг
3.407.1-151.2-136	М 209	2.3
-01	М 210	2.3

3.407.1-151.2-136-01 — зеркальное отражение

Зав.НИЛКЗС	Горелов		7.06.88
ГИП	Пинчук		7.06.88
Рук.гр.	Гильперин		7.06.88
Н.контр.	Орлова		7.06.88
Проверил	Салита		7.06.88
Инженер	Логинова		7.06.88

3.407.1-151.2-136

Консоли М209, М210

Стадия	Масса	Масштаб
Р	2.3	1:5

Лист | Листов

Уголок L=470 63×63×5 ГОСТ 8509-86 / ВСТ3 ПС6 ТУ14-1-3023-80

ЭНЕРГОСЕТЬПРОЕКТ Северо-Западное отделение Ленинград

копир. Аня

формат А4

2594/3

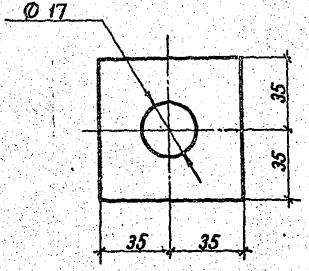

Инв.№ подл. | Подпись и дата | Взам. инв. №

				3.407.1-151.2-137
Зав. НИЛЭ	Горелов		7.06.89	Пластина М211
ГИП	Пинчук		7.06.89	
Рук. гр.	Гальперин		7.06.89	
Н. контр.	Орлова		7.06.89	Полоса 10×70 ГОСТ 103-76 L=70 Вст3пс6 ТУ14-1-3023-80
Проверил	Салита		7.06.89	
Инженер	Лаптева		7.06.89	

Стадия	Масса	Масштаб
Р	0,4	1:2
Лист	Листов	

ЭНЕРГОСЕТЬПРОЕКТ
Северо-Западное отделение
Ленинград

копир. Анц

Формат А4

2594/3

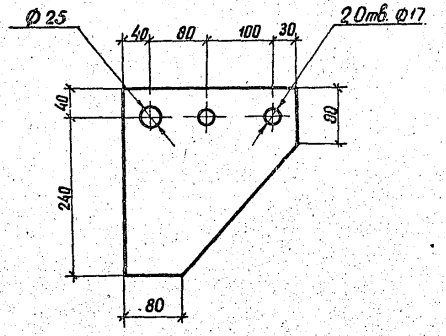

Зав. нилкэс	Горелов		7.06.88
ГИП	Пинчук		7.06.88
Рук. гр.	Гальперин		7.06.88
			7.06.88
Инженер	Логинова		7.06.88

3.407.1-151.2-138

Пластина М 212

Стадия	Масса	Масштаб
Р	4.2	1:5

Лист | Листов

Лист 10×250 ГОСТ 19903-74
L = 280 ВСт3 пс6 ТУ14-1-3023-80

ЭНЕРГОСЕТЬПРОЕКТ
Северо-Западное отделение
Ленинград

копир. Аня

формат А4

2594/3

gost.e-ecolog.ru