ТИПОВЫЕ КОНСТРУКЦИИ, ИЗДЕЛИЯ И УЗЛЫ ЗДАНИЙ И СООРУЖЕНИЙ

СЕРИЯ 3.017-3

ОГРАЖДЕНИЯ ПЛОЩАДОК И УЧАСТКОВ ПРЕДПРИЯТИЙ, ЗДАНИЙ И СООРУЖЕНИЙ

выпуск 7

ворота раздвижные металлические шириной 4,9 м с механизированным и ручным открыванием.

рабочие чертежи

Ц 00108-08

gost.e-ecolog.ru

ТИПОВЫЕ КОНСТРУКЦИИ, ИЗДЕЛИЯ И УЗЛЫ ЗДАНИЙ И СООРУЖЕНИЙ

СЕРИЯ 3.017-3

ОГРАЖДЕНИЯ ПЛОЩАДОК И УЧАСТКОВ ПРЕДПРИЯТИЙ, ЗДАНИЙ И СООРУЖЕНИЙ

ВЫПУСК 7

ворота раздвижные металлические шириной 4,9 м с механизированным и ручным открыванием.

рабочие чертежи

РАЗРАБОТАНЫ
ЦНИИПРОМЗДАНИЙ

ЗАМ. ДИРЕКТОРА ИН-ТА С.М. ГЛИКИН
ЗАВ. ОТДЕЛОМ КБ3 Л.С. ЯМПОЛЬСКИЙ
ГЛ. ИНЖЕНЕР ПРОЕКТА В.И. ПОГОРЕЛОВ

УТВЕРЖДЕНЫ:
Управлением Проектирования и инженерных изысканий Минстроя России
письмо от 06.11.92 N 9-1/347
Введены в действие ПИ №2
с 01.03.93
Приказ от 10.03.93 №25

Обозначение	Наименование	Стр.
3.017-3.7-00.00.00ТО	Техническое описание	4
3.017-3.7-00.00.00	Ворота раздвижные металлические шириной 4,9м с механизированным и ручным открыванием	7
3.017-3.7-00.00.00СБ	Ворота раздвижные металлические шириной 4,9м с механизированным и ручным открыванием. Сборочный чертеж	10
3.017-3.7-00.00.00ВП	Ведомость покупных изделий	16
3.017-3.7-00.00.00Э2	Схема электрическая функциональная	19
3.017-3.7-00.00.00Э3	Схема электрическая принципиальная	20
3.017-3.7-00.00.00Э4	Схема электрическая соединений (шкаф управления)	21
3.017-3.7-00.00.00Э5	Схема электрическая подключения	22
3.017-3.7-01.00.00	Створка	23
3.017-3.7-01.00.00СБ	Створка. Сборочный чертеж	25
3.017-3.7-01.01.00	Ролик	28
3.017-3.7-01.01.00СБ	Ролик. Сборочный чертеж	29
3.017-3.7-01.01.10	Кронштейн	30
3.017-3.7-01.01.10СБ	Кронштейн. Сборочный чертеж	30
3.017-3.7-01.01.11	Ребро	31

Обозначение	Наименование	Стр.
3.017-3.7-01.01.12	Втулка	31
3.017-3.7-01.01.01	Колесо	32
3.017-3.7-01.01.02	Крышка	32
3.017-3.7-01.01.03	Ось	33
3.017-3.7-01.01.04	Втулка	33
3.017-3.7-01.01.05	Прокладка	34
3.017-3.7-01.02.00	Направляющая	34
3.017-3.7-01.02.00СБ	Направляющая. Сборочный чертеж	35
3.017-3.7-01.03.00	Блок аварийного останова	35
3.017-3.7-01.03.00СБ	Блок аварийного останова. Сборочный чертеж	36
3.017-3.7-01.03.01	Основание	37
3.017-3.7-01.03.02	Планка	38
3.017-3.7-01.03.03	Пластина	38
3.017-3.7-01.03.04	Опора	39
3.017-3.7-01.03.05	Шток	39
3.017-3.7-01.03.06	Пружина	40
3.017-3.7-01.03.07	Шпилька	40
3.017-3.7-01.00.01	Связь	41

				3.017-3.7		
Г.И.П.	Погорелов			Содержание	Стадия	Лист	Листов
Н.контр.	Лукашевич				Р	1	2
Гл.спец.	Лукашевич				ЦНИИПРОМЗДАНИЙ		
Вед.инж.	Смирягин						

Инв.№ подл. | Подпись и дата | Взам.инв.№

Копировал: Стрельцова

Ц 00108-08 3

Формат А3

Обозначение	Наименование	Стр.
3.017-3.7-01.00.02	Связь	42
3.017-3.7-01.00.03	Пластина	42
3.017-3.7-01.00.04	Звездочка	43
3.017-3.7-01.00.05	Ось	44
3.017-3.7-01.00.06	Втулка	44
3.017-3.7-01.00.07	Кольцо	45
3.017-3.7-01.00.08	Ручка	45
3.017-3.7-01.00.09	Пластина	46
3.017-3.7-01.00.11	Втулка	46
3.017-3.7-01.00.12	Пластина	47
3.017-3.7-01.00.13	Пластина	47
3.017-3.7-02.00.00	Стойка	48
3.017-3.7-02.00.01	Ребро	49
3.017-3.7-02.00.00СБ	Стойка. Сборочный чертеж	50
3.017-3.7-02.00.02	Уголок	52
3.017-3.7-02.00.03	Упор	53
3.017-3.7-02.00.04	Пластина	53
3.017-3.7-03.00.00	Натяжное устройство	54
3.017-3.7-03.00.00СБ	Натяжное устройство. Сборочный чертеж	55
3.017-3.7-03.10.00	Кронштейн	56
3.017-3.7-03.10.01	Втулка	56
3.017-3.7-03.10.00СБ	Кронштейн. Сборочный чертеж	57

Обозначение	Наименование	Стр.
3.017-3.7-03.20.00	Тяга	58
3.017-3.7-03.20.01	Стержень	58
3.017-3.7-03.20.00СБ	Тяга. Сборочный чертеж	59
3.017-3.7-03.00.01	Втулка	60
3.017-3.7-03.00.02	Ось	60
3.017-3.7-04.00.00	Привод	61
3.017-3.7-04.00.00СБ	Привод. Сборочный чертеж	62
3.017-3.7-04.00.01	Звездочка	63
3.017-3.7-04.00.02	Пластина	64
3.017-3.7-00.00.01	Болт фундаментный	64
3.017-3.7-00.00.02	Кронштейн	65
3.017-3.7-00.00.03	Козырек	65
3.017-3.7-00.00.00ВЛ	Ведомость расхода материалов	66

Инв. № подл. | Подпись и дата | Взам. инв. №

Ц00108-08 4

Копировал: Стрельцова | Формат А3

1. Требования к конструкции.

1.1. Назначение и область применения, технические данные, расшифровка марки-ровки, описание изделия и его составных частей, принцип работы, комплект поставки, указания по монтажу, эксплуатации, транспортированию и хранению, а также архитектурно-строительные решения приведены в выпуске 0 настоящей серии.

1.2. Ворота раздвижные металлические должны изготавливаться по рабочим чертежам серии 3.017-3 вып.6 в соответствии с настоящим техническим описанием.

1.3. Створки полотна должны открываться свободно без заеданий в механизированном и ручном режиме.

1.4. Завод-изготовитель должен изготовить и испытать опытные образцы ворот в точном соответствии с чертежами и техническим описанием. Серийное или массовое производства ворот разрешается только после утверждения акта испытания опытных образцов с выводами, характеризующими качества изготовления и стабильность работы ворот.

1.5. Конструкция ворот должна подвергаться следующим испытаниям:

– типовым – при подготовке производства или изменений конструкции ворот по утвержденной программе и методике испытаний, разработанной заводом-изготовителем;

– приемно-сдаточным – при серийном и массовом производстве – по техническому описанию.

2. Требования к материалам.

2.1 Качество материалов должна соответствовать требованиям государственных или отраслевых стандартов, или технических условий. Соответствие применяемых материалов предъявленным требованиям должно подтверждаться стандартами заводов – поставщиков, а при их отсутствии – данными испытаний заводской лаборатории.

3. Требования к деталям.

3.1. Заготовки из фасонного проката должны быть очищены от загрязнений, коррозии и заусенцев любым способом, не

| | | |

ухудшающим структуру металла и не понижающим прочность деталей.

3.2. В металлических деталях, имеющих механически обработанные поверхности, чистота обработки должна соответствовать классу чистоты, указанному в чертежах, и выполняться в соответствии с ГОСТ 2789-73.

Для деталей, с чистотой обработки не указанной в чертежах, чистота поверхности должна быть не ниже Rz80 по ГОСТ 2789-73. Риски и царапины на поверхностях этих деталей не допускаются. Острые кромки должны быть притуплены.

3.3. Неуказанные в чертежах предельные отклонения размеров: H14; h14; $\pm \frac{IT14}{2}$ по ГОСТ 25347-82.

3.4. Непрямолинейность линейных элементов должна быть не более 1мм на длине 1м и 2мм на всей длине.

3.5. Технология изготовления деталей и сборочных единиц ворот должна обеспечить их взаимозаменяемость.

3.6. Сварные швы должны быть равной толщины, без перекосов, шлаковых и других дефектов.

4. Требования к сборке

4.1. Поступающие на сборку детали должны быть очищены от стружки, загрязнений, иметь клеймо ОТК и другие сопроводительные документы, удостоверяющие их качество.

4.2. Сборка должна производиться на участке, оборудованном приспособлениями, обеспечивающими точность, указанную в чертежах.

4.3. При сборке деталей не допускается применение прокладок, клиньев и прочих компенсаторов, не предусмотренных чертежами.

4.4. Все резьбовые соединения должны быть затянуты до отказа без перекоса сопрягаемых деталей.

Все крепежные изделия не должны иметь повреждений.

4.5. Допускаемые отклонения габаритных размеров ±2мм, косоугольность полотна допускается в пределах поля допуска ($\pm \frac{IT14}{2}$) на линейные размеры по ГОСТ 11472-69.

4.6. Подшипники перед сборкой промыть в горячем минеральном масле или бензине, а после установки в узле, смазать консистентной смазкой ЦИАТИМ-201 ГОСТ 6267-74.

4.7. Все трущиеся, посадочные и неокрашенные поверхности должны быть

смазаны солидолом жировым Ж по ГОСТ 1033-79.

5. Требования к декоративно-защитным покрытиям.

5.1. Поверхности, подлежащие окраске, должны быть очищены от масел, ржавчины, грязи и влаги, обезжирены и огрунтованы. Марка грунтовки выбирается заводом-изготовителем.

5.2. Элементы ворот должны быть огрунтованы только после проверки качества изготовления.

5.3. Огрунтованные и окрашенные поверхности должны быть ровными, гладкими, без подтеков и не иметь отслоений.

5.4. Грунтовке и окраске не подлежат трущиеся поверхности.

6. Требования к маркировке.

Маркировка наносится водостойкой краской по трафарету. Размер шрифта – по ГОСТ 2930-62. При маркировании наносится условное обозначение ворот и штамп ОТК завода – изготовителя.

Инв. № подл. | Подпись и дата | Взам. инв. №

Формат	Зона	Поз.	Обозначение	Наименование	Кол. на испол. 3.017-3.7-00.00.00- —	01	Примечание
				Документация			
А3			3.017-3.7-00.00.00 СБ	Сборочный чертеж	X	X	
А3			3.017-3.7-00.00.00 ТО	Техническое описание	X	X	
А3			3.017-3.7-00.00.00 ВО	Ведомость покупных изделий	X	X	
А3			3.017-3.7-00.00.00 Э2	Схема электрическая функциональная	X	X	
А3			3.017-3.7-00.00.00 Э3	Схема электрическая принципиальная	X	X	
А3			3.017-3.7-00.00.00 Э4	Схема электрическая соединений (шкаф управления)	X	X	

				3.017-3.7 00.00.00	
ГИП	Погорелов			Ворота разбивные металлические шириной 4,9 м с механизированным и ручным открыванием	Стадия: Р; Лист: 1; Листов: 5
Н. контр.	Лукьянов				ЦНИИпромзданий
Гл. спец.	Лихачевич				
Рец. инж.	Кондрашин				

Копировал: Стрельцова — Формат А4

Инв. № подл. | Подпись и дата | Взам. инв. №

Формат	Зона	Поз.	Обозначение	Наименование	Кол. на испол. 3.017-3.7-00.00.00- —	01	Примечание
А3			3.017-3.7-00.00.00 Э5	Схема электрическая подключений	X	X	
А3			3.017-3.7-00.00.00 ВМ	Ведомость расхода материалов	X	X	
				Сборочные единицы			
А4		1	3.017-3.7-01.00.00	Створка	1		
			-02	Створка		1	
А4		2	3.017-3.7-01.00 -01	Створка	1		
			-03	Створка		1	
А4		3	3.017-3.7-02.00.00	Стойка	1	1	
А4		4	3.017-3.7-02.00 -01	Стойка	1	1	
А4		5	3.017-3.7-03.00.00	Натяжное устройство	1	1	
А4		6	3.017-3.7-03.00-01	Натяжное устройство	1	1	
А4		7	3.017-3.7-04.00.00	Привод	2	2	

8 80-101-08 1.90

3.017-3.7-00.00.00	Лист 2

Копировал: Стрельцова — Формат А4

Инв. № подл.	Подпись и дата	Взам. инв. №

Формат	Зона	Поз.	Обозначение	Наименование	Кол. на исполн. 3.017-3.7-00.00.00- —	01	Примечание
				Детали			
А4		11	3.017-3.7-02.00.03	Упор	2	2	
А4		12	3.017-3.7-00.00.01	Болт фундаментный	24	24	
А4		13	3.017-3.7-00.00.02	Кронштейн	4	4	
А4		14	3.017-3.7-00.00.03	Козырек	2	2	
				Стандартные изделия			
				Болты ГОСТ 7798-70			
		16		М10-8д х 120.58.01.20	8	8	
		17		М12-8д х 30.58.01.20	10	10	
		18		Винт самонарезающий М4 х 14.58.01.20			
				ГОСТ 10621-80	24	24	
				Винты ГОСТ 17473-80			
		19		М5-8д х 40.58.01.20	4	4	

3.017-3.7-00.00.00 Лист 3

Копировал: Стрельцова Формат А4

Инв. № подл.	Подпись и дата	Взам. инв. №

Формат	Зона	Поз.	Обозначение	Наименование	Кол. на исполн. 3.017-3.7-00.00.00- —	01	Примечание
		20		М5-8д х 45.58.01.20	8	8	
		21		Гайка М5-7Н.5.01.20			
				ГОСТ 5916-70	8	8	
				Гайки ГОСТ 5915-70			
		22		М10-7Н.5.01.20	12	12	
		23		М12-7Н.5.01.20	34	34	
				Шайбы ГОСТ 6402-70			
		24		5.65Г.02.9	8	8	
		25		10.65Г.02.9	12	12	
		26		12.65Г.02.9	34	34	
		27		Цепь ПР-25,4-5670			
				ГОСТ 13568-75	12,8	12,8	м
		28		Звено С-ПР-25,4-5670			
				ГОСТ 13568-75	2	2	
				Прочие изделия			
		32		Выключатель путевой (конечный)			

3.017-3.7-00.00.00 Лист 4

Копировал: Стрельцова Формат А4

6 80-8010097

8

Инв. № подл.	Подпись и дата	Взам. инв. №

Формат	Зона	Поз.	Обозначение	Наименование	Кол. на исполн. 3.017-3.7-00.00.00- —	01									Примечание
				ВПК 2112 У2											
				ступень 2 ход влево											
				ТУ16-526.433-78	2	2									
		33		Выключатель путевой											
				(конечный) ВПК 2112, У2											
				ступень 2, ход вправо											
				ТУ16-526.433-78	2	2									
		34		Выключатель путевой											
				(конечный) ВПК 2111, У2											
				ТУ16-526.433-78	2	2									

3.017-3.7-00.00.00

Лист 5

Копировал: Стрельцову

Формат А4

Инв. № подл.	Подпись и дата	Взам. инв. №

Формат	Зона	Поз.	Обозначение	Наименование	Кол. на исполн. —										Примечание

Лист

Формат А4

01 80-801009

Рис. 1

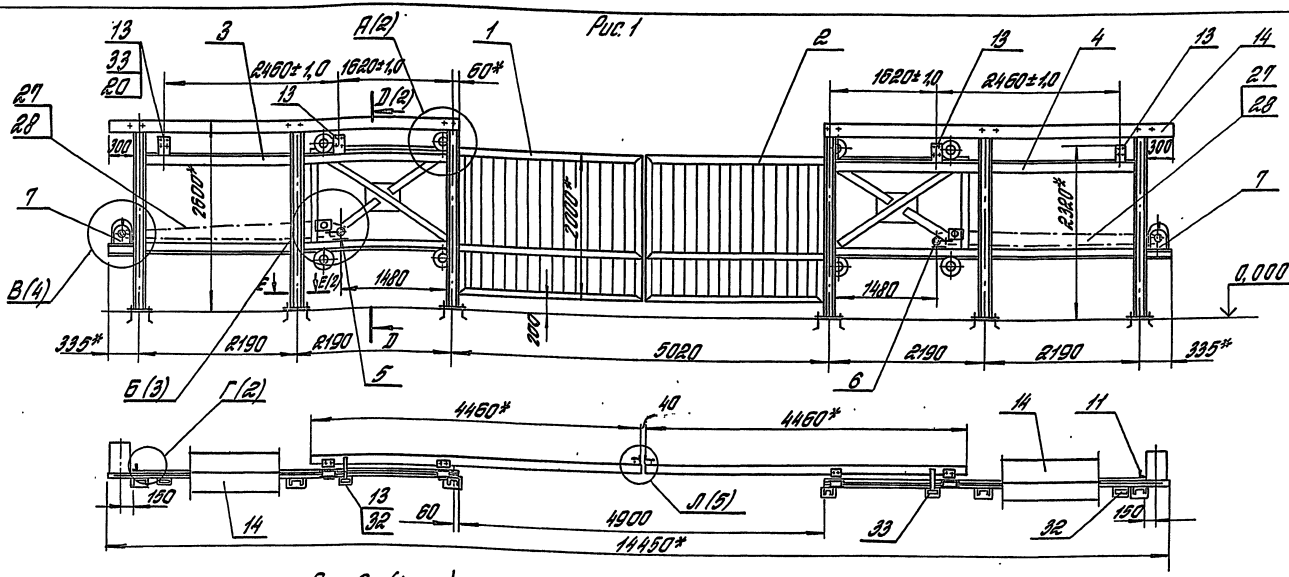

Рис. 2 (1:100)
Остальное – см. рис. 1

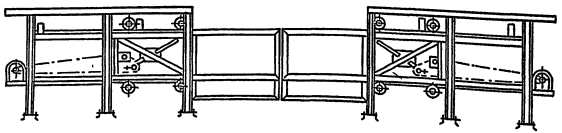

1.* Размеры для справок.
2. Привод поз. 7 установить на стойках поз. 3; 4. после накатки створок на стойки.
3. Упоры поз. 11 установить на стойках поз. 3; 4 после сборки ворот.
4. Неуказанные предельные отклонения размеров: $\pm \frac{УТ14}{2}$.

Обозначение	Марка	Рис.	Масса, кг
3.017-3.7-00.00.00	ВРМС – 4,9 × 2,0	1	1225
-01	ВРМГ – 4,9 × 2,0	2	1278

ГИП	Погорелов		
Н. контр.	Лукашевич		
Гл. спец.	Лукашевич		
Вед. инж.	Стирягин		

3.017-3.7-00.00.00 СБ

Ворота раздвижные металлические шириной 4,9 м с механизированным и ручным открыванием. Сборочный чертеж.

Стадия	Масса	Масштаб
Р	ст. табл.	1:50

Лист 1 | Листов 6

ЦНИИПРОМЗДАНИЙ

Инв. № подл. | Подпись и дата | Взам. инв. №

Копировал: Стрельцова

Ц00108-08 11

Формат А3

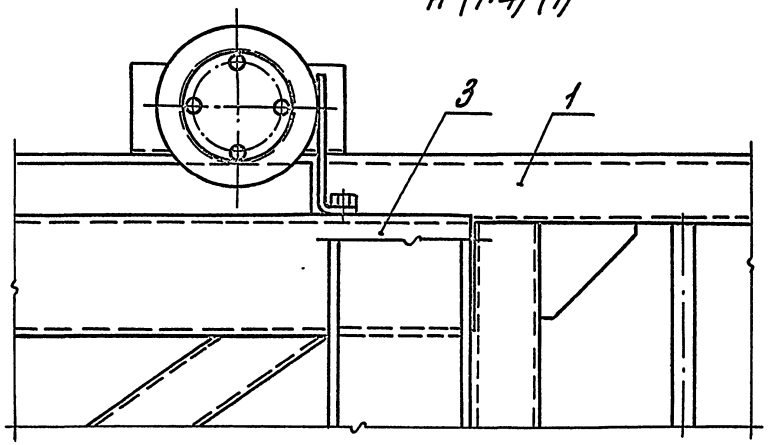

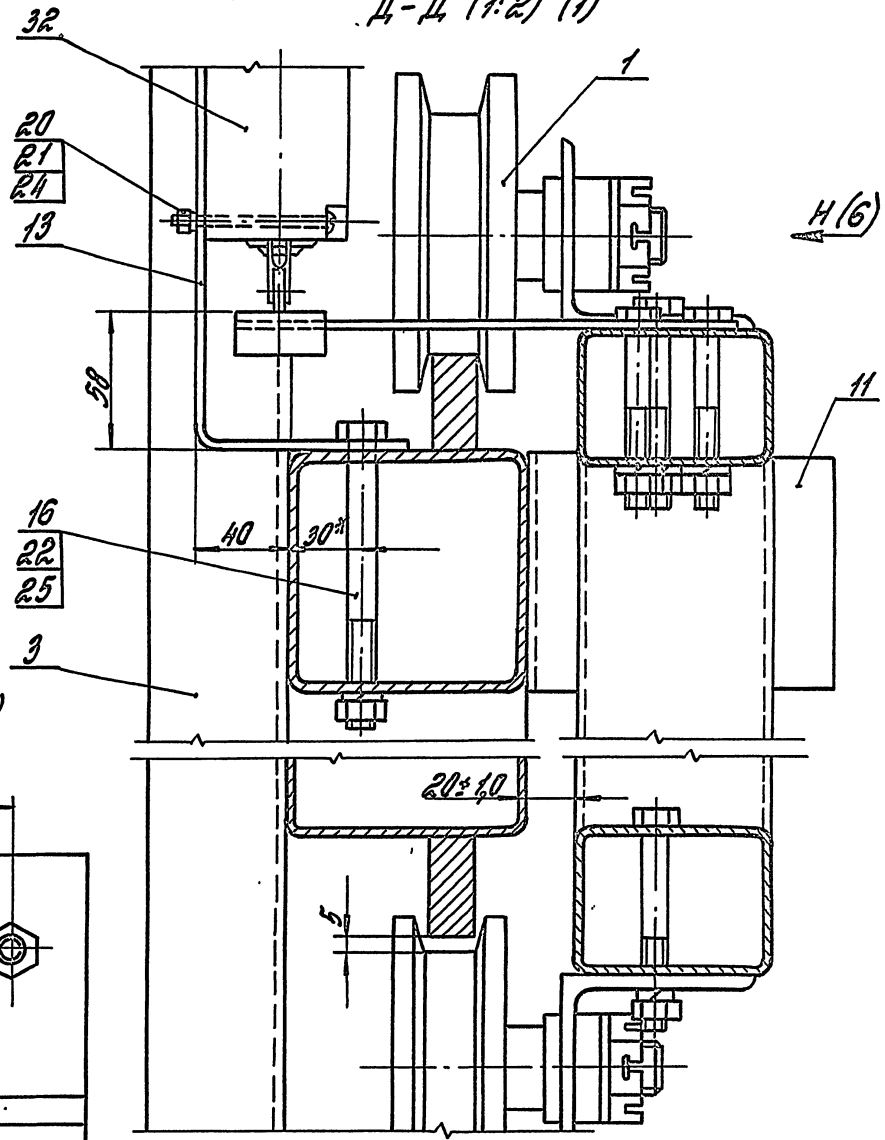

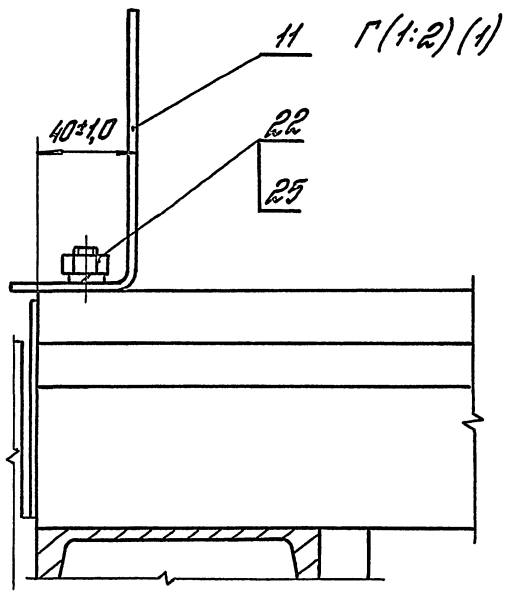

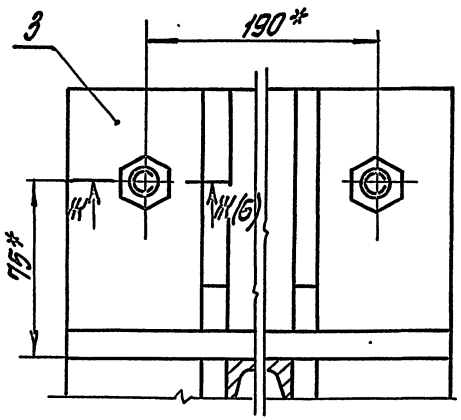

Инв.№ подл. | Подпись и дата | Взам. инв.№

3.017-3.7-00. 00.00 СБ	Лист 2

Копировал: Стрельцова 12 00108-08 Формат А3

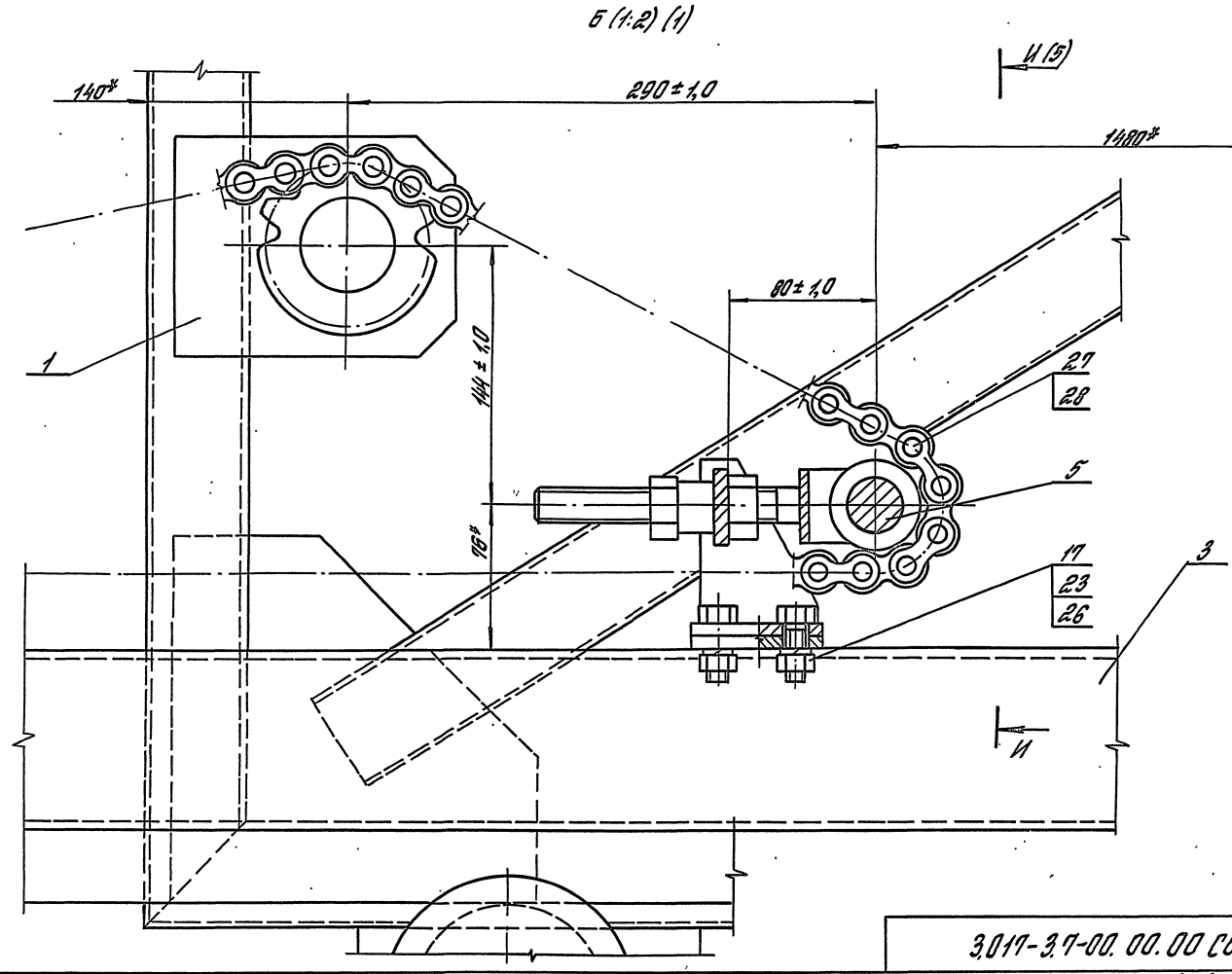

3.017-3.7-00.00.00 СБ	Лист 3

Инв. № подл. | Подпись и дата | Взам. инв. №

Копировал: Стрельцова Ц00108-08 13 Формат А3

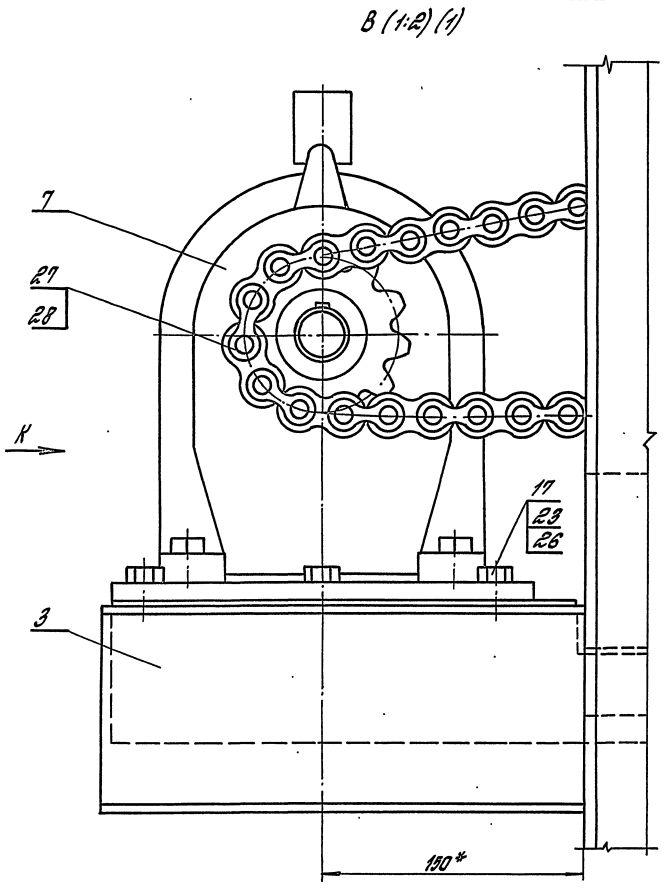

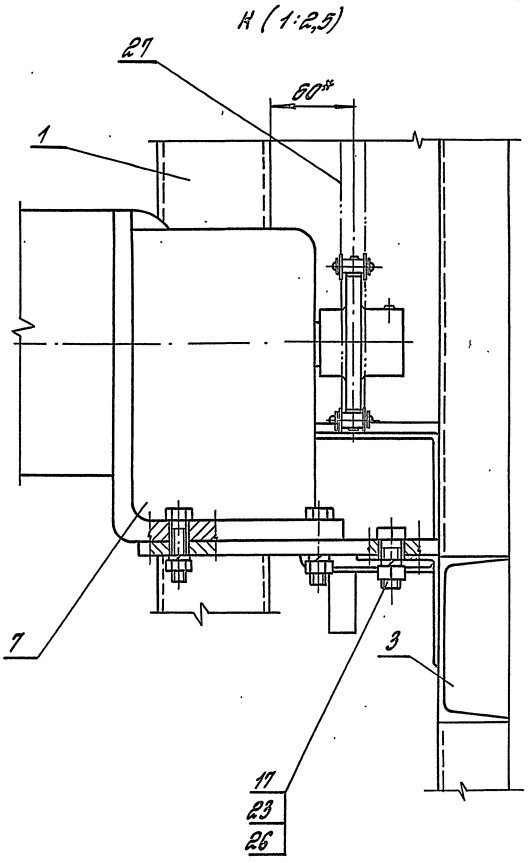

Инв. № подл. | Подпись и дата | Взам. инв. №

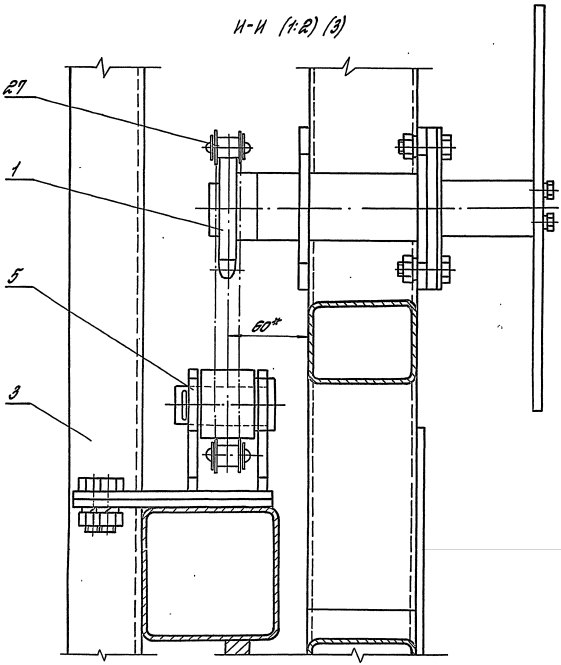

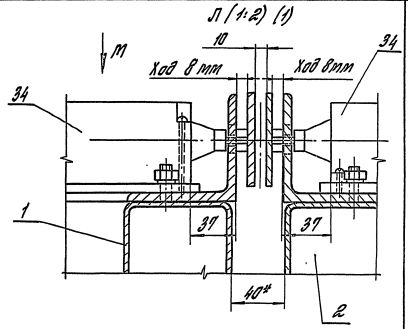

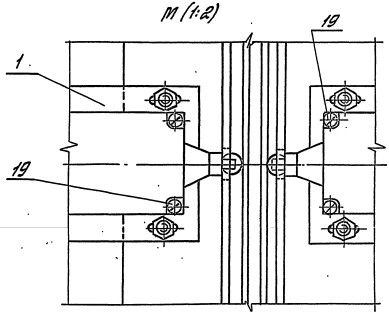

3.017-3.7-00. 00.00СБ	Лист 5.

Инв. № подл. | Подпись и дата | Взам. инв. №

Копировал: ц00108-08 15 Формат А3

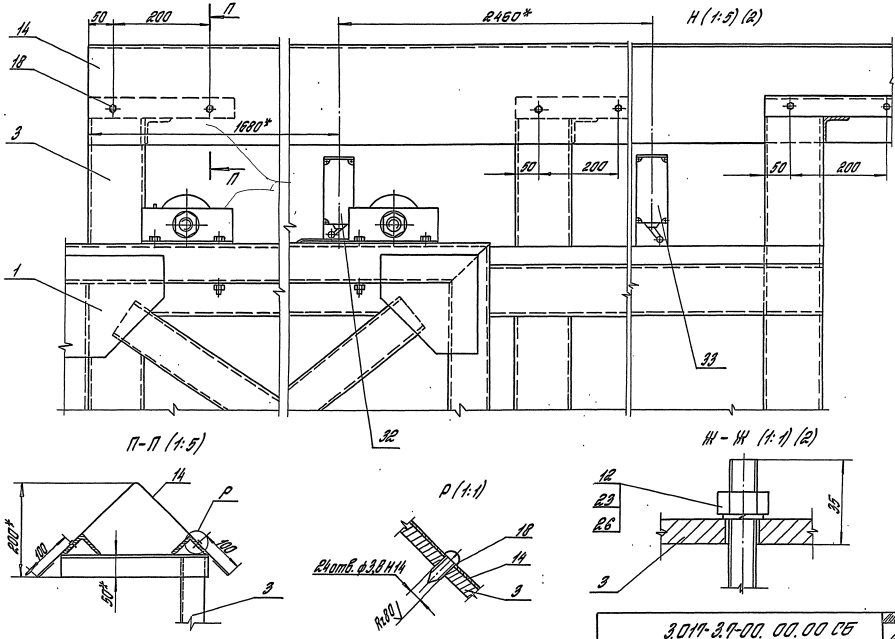

Инв. № подл. | Подпись и дата | Взам. инв. №

3.017-3.7-00. 00.00 СБ

Лист 6

Копировал: Стрельцова Ц00108-08 Формат А3 16

Номер строки	Наименование	Код ОКП	Обозначение документа на поставку	Поставщик	Кол. на исполн. 3.017-3.7-00.00.00-						Примечание
					–	01	02	03	04	05	
1											
2	Электрооборудование										
3											
4	Коробка протяжная		ТУ 36. 2072-86	Завод „Промавтоматика" г. Баку							
5	КП 250 х 120										
6					3	3					
7	Ящик РУСМ 5403.2274 У1		ТУ16-88 НУКЖ 656.	Завод низковольтной							
8	навесной, 6 сальников		335. 074-ТУ	аппаратуры							
9	(3 сверху, 3 снизу)			г. Дивногорск							
10					1	1					
11	Пост управления	342 842	ТУ16-526. 333-83	Электромеханический завод г. Каменец-Подольский							
12	ПКУ 15-21. 131-54 У2										
13											
14	Лампа Б230-240-40		ГОСТ 2239-79		1	1					
15					1	1					
16	Выключатель путевой	342 832	ТУ 16-526. 433-78	УПП УТОС							
17	(конечный) ВПК 2112 У2			г. Белая Церковь							
18	Ступень 2, ход влево				2	2					
19	Ступень 2, ход вправо				2	2					
20											
21	Выключатель путевой	342 832	ТУ 16-526. 433-78	УПП УТОС							
22	(конечный) ВПК 2111 У2			г. Белая Церковь	1	1					
23											
24	Кабель КПГ 2х1,5		ТУ 16-К73. 05-88	Завод „Камкабель"							
25				г. Пермь	100	100					м
26											
27	Провод АПВ 1х2,5		ГОСТ 6323-79		2	2					км
28	Провод ПВ 1х1,5		—— " ——		40	40					м
29											
30											

Инв. № подл. | Подпись и дата | Взам. инв. №

ГИП	Погорелов	
Н. контр.	Лукашевич	
Гл. спец.	Лукашевич	
Вед. инж.	Стирагин	

3.017-3.7-00.00.00 ВП

Ведомость покупных изделий

Стадия	Лист	Листов
Р	1	3

ЦНИИПРОМЗДАНИЙ

Копировал: Стрельцова

Ц00108-08 17

Формат А3

Номер строки	Наименование	Код ОКП	Обозначение документа на поставку	Поставщик	Кол. на испол. 3.017-37-00.00.00- —	01	02	03	04	05	Примечание
1											
2	Металлорукав РЗ-Ц-Х		ТУ 22-5370-83	Завод "Металлорукав" г. Москва							
3	ф 10 мм				80	80					м
4	ф 15 мм				120	120					м
5											
6	Мотор-редуктор		ТУ2-056-232-85	Завод механических приводов г. Псков							
7	1МЦ2С-63-45-0,55-				2	2					
8	РБ-110 ЦУ3										
9											
10	Цепь ПР-25,4-5670		ГОСТ 13568-75		12,8	12,8					м
11	Звено С-ПР-25,4-5670		——— " ———		2	2					
12											
13	Подшипники 206		ГОСТ 8338-75		16	16					
14											
15											
16	Крепежные изделия										
17											
18	Болты	12Я 200	ГОСТ 7798-70								
19	М8-8g х 20.58.01.20				4	4					
20	М8-8g х 100.58.01.20				4	4					
21	М10-8g х 25.58.01.20				4	4					
22	М10-8g х 30.58.01.20				4	4					
23	М10-8g х 40.58.01.20				8	8					
24	М10-8g х 120.58.01.20				16	16					
25	М12-8g х 30.58.01.20				10	10					
26	М12-8g х 110.58.01.20				16	16					
27											
28	Винты	12Я 400									
29	М5-8g х 8.58.01.20		ГОСТ 1476-84		2	2					
30	М8-8g х 8.58.01.20		ГОСТ 1477-84		2	2					
31	М5-8g х 40.58.01.20		ГОСТ 17473-80		4	4					
32	М5-8g х 45.58.01.20		——— " ———		8	8					
33	М6-8g х 14.58.01.20		ГОСТ 17475-80		32	32					
34	М14 х 14.58.01.20		ГОСТ 10621-80		24	24					

Инв. № подл. | Подпись и дата | Взам. инв. №

Позиция	Наименование	Код ОКП	Обозначение документа на поставку	Поставщик	Кол. на испыт. 3.017-3.7-00.00.00- —	01	02	03	04	05	Примечание
1	Гайки	128 300	ГОСТ 5915-70								
2	М8-7Н. 5. 01. 20				4	4					
3	М10-7Н. 5. 01. 20				42	42					
4	М12-7Н. 5. 01. 20				38	38					
5	М20-7Н. 5. 01. 20				4	4					
6	М5-7Н 5. 01. 20	128 300	ГОСТ 5916-70		8	8					
7	М24-7Н. 5. 01. 20	128 300	ГОСТ 5919-73		8	8					
8											
9	Кольцо затяжное 45		ГОСТ 2833-77		2	2					
10											
11	Шайбы	128 600	ГОСТ 6402-70								
12	5. 65Г. 02. 9				8	8					
13	6. 65Г. 02. 9				4	4					
14	8. 65Г. 02. 9				8	8					
15	10. 65Г. 02. 9				40	40					
16	12. 65Г. 02. 9				38	38					
17	Шайбы	128 600	ГОСТ 11371-78								
18	10. 01 пс 2. 01. 20				2	2					
19	24. 01 пс 2. 01. 20				8	8					
20	30. 01 пс 2. 01. 20				2	2					
21	Шпонка 8х7х50		ГОСТ 23360-78		4	4					
22											
23	Штлинты	128 700	ГОСТ 397-79								
24	5х45 001				8	8					
25	6,3х45 001				2	2					
26											
27											
28											
29											
30											
31											
32											
33											
34											

Инв.№ подл. | Подпись и дата | Взам.инв.№

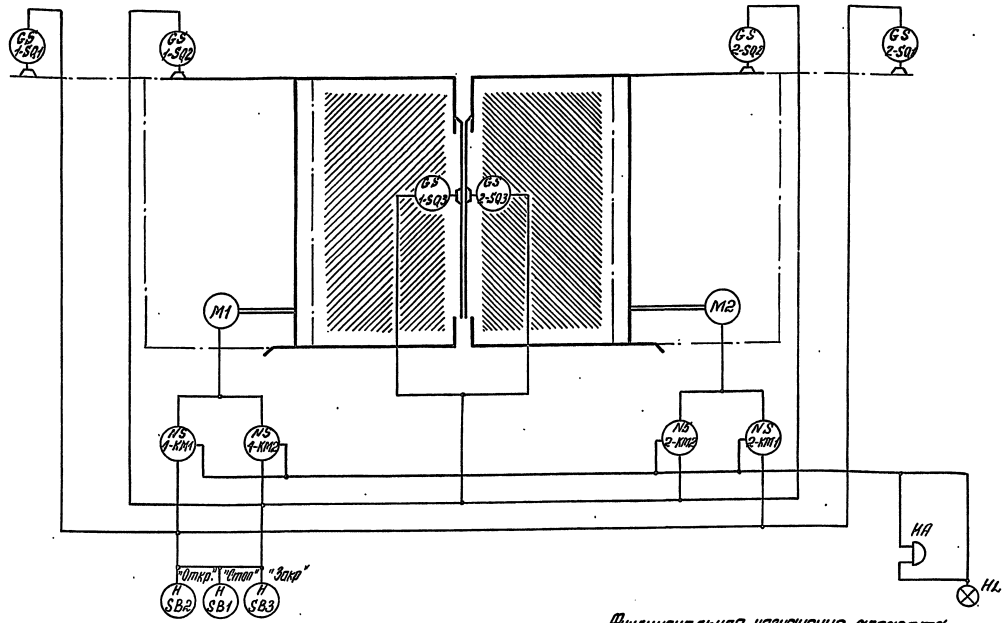

Функциональное назначение аппарата

H SB1 — Позиционное обозначение аппарата по схеме электрической принципиальной

Схемой управления предусматривается:

- открытие кнопкой SB2, закрытие кнопкой SB3, а также останов кнопкой SB1 раздвижных ворот;
- останов ворот в крайних точках при помощи конечных выключателей 1-SQ1, 1-SQ2, 2-SQ1, 2-SQ2;
- останов ворот при наезде в режиме закрытия при помощи конечных выключателей 1-SQ3 или 2-SQ3;
- световая HL и звуковая HA сигнализация движения ворот.

				3.017-3.7-00.00.00 Э2			
				Схема электрическая функциональная	Стадия	Масса	Масштаб
					Р	—	—
Зав. лаб.	Неймарк				Лист	Листов 1	
Н. контр.	Сергеев				ЦНИИПРОМЗДАНИЙ		
Зав. гр.	Лазуркин						
Зав. гр.	Сергеев						

Инв. № подл. | Подпись и дата | Взам. инв. №

Копировал Стрельцова

Ц00108-08 20 Формат А3

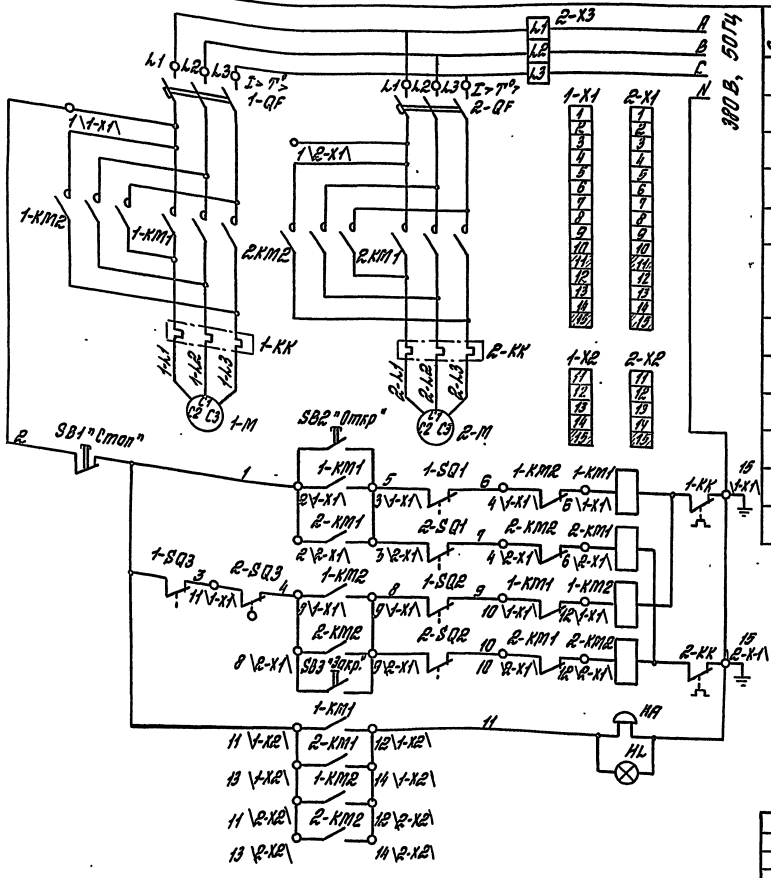

Зона	Поз. обозначение	Наименование	Кол.	Примечание
	1-KM1, 1-KM2, 2-KM1, 2-KM2	Ящик РУС М 5403. 2274 У1 навесной, 6 сальников (3 сверху, 3 снизу), ТУ 16-88 ИУКЖ 656335.074-ТУ	1	1-X1, 1-X2, 1-X2, 2-X2, 2-X3
	1-QF, 2-QF, 1-KK, 2-KK	(Ток тепловой вставки- 1,6А)		
	SB1, SB2 SB3	Пост управления ПКУ 15-21.131-54 У2 ТУ 15-526.333-83	1	№1 КМЕ 4210 "Откр" №2 КМЕ 4201 "Стоп" №3 КМЕ 4210 "Закр"
	HA, HL	Изделие ПС-1У2, со звонком громкого боя цвет-зеленый, ТУ 16-535.194-75 Лампа Б 230-240-40 ГОСТ 2239-79	1 1	
	1-SQ1, 1-SQ2 2-SQ1, 2-SQ2	Выключатель ВПК 2112 А У2 ТУ 16-526.433-78	4	
	1-SQ3, 2-SQ3	Выключатель ВПК 2111 А У2 ТУ 16-526.433-78	2	
	1-M, 2-M	Мотор-редуктор МЦ2С-63-45-0,55-PG110ЦУ3 ТУ2-056-232-85	2	

				3 017-3.7-00.00.00 ЭЗ			
				Схема электрическая принципиальная	Стадия	Масса	Масштаб
					Р	—	—
Зав.лаб.	Неймарк				Лист	Листов 1	
Н.контр.	Сергеев				ЦНИИПРОМЗДАНИЙ		
Зав.гр.	Лазуркин						
Зав.гр.	Сергеев						

Инв. № подл. | Подпись и дата | Взам. инв. №

Копировал: Стрельцова

Ц00108-08 21

Формат А3

Общий вид ящика РУС М 5403
Вид спереди, дверь не показана

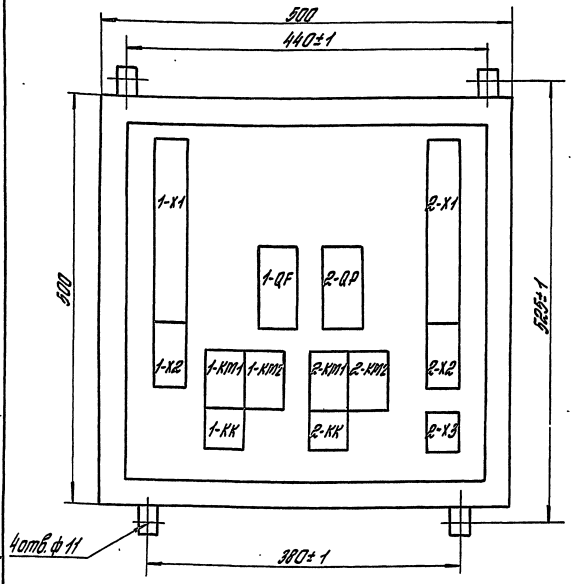

1. Снять перемычки между:
   - зажимами 3 и 4, а также 9 и 10 блока зажимов 1-X1;
   - зажимами 3 и 4, а также 9 и 10 блока зажимов 2-X1.
2. Выполнить соединения электрических проводок согласно таблицы.

Таблица
Соединение проводок

Проводник	Откуда поступает	Куда поступает	Данные провода	Примечание
N	1-X1/15	2-X1/15	ПВ1-15	
			ГОСТ 6323-79	
A	2-X3/L1	1-QF/L1	—"—	
		2-QF/L1	—"—	
B	2-X3/L2	1-QF/L2	—"—	
		2-QF/L2	—"—	
C	2-X3/L3	1-QF/L3	—"—	
		2-QF/L3	—"—	
1	2-X2/13	2-X2/11	—"—	
		1-X2/13	—"—	
		1-X2/11	—"—	
		1-X1/2	—"—	
		2-X1/2	—"—	
4	1-X1/8	2-X1/8	—"—	
5	1-X1/3	2-X1/3	—"—	
8	1-X1/9	2-X1/9	—"—	
11	1-X2/12	1-X2/14	—"—	
		2-X2/12	—"—	
		2-X2/14	—"—	

Зона	Поз. обозначение	Наименование	Кол.	Примечание
	—	Провод ПВ1х1,5 380 ГОСТ 6323-79	40 м	

Зав. лаб.	Нейтарк		
Н. контр.	Сергеев		
Зав. гр.	Лазуркин		
Зав. гр.	Сергеев		

3.017-3.7-00.00.00 Э4

Схема электрическая соединений (шкафа управления)

Стадия	Масса	Масштаб
Р	—	—

Лист | Листов 1

ЦНИИПРОМЗДАНИЙ

Инв. № подл. | Подпись и дата | Взам. инв. №

Копировал Стрельцова

Ц00108-08 22 Формат А3

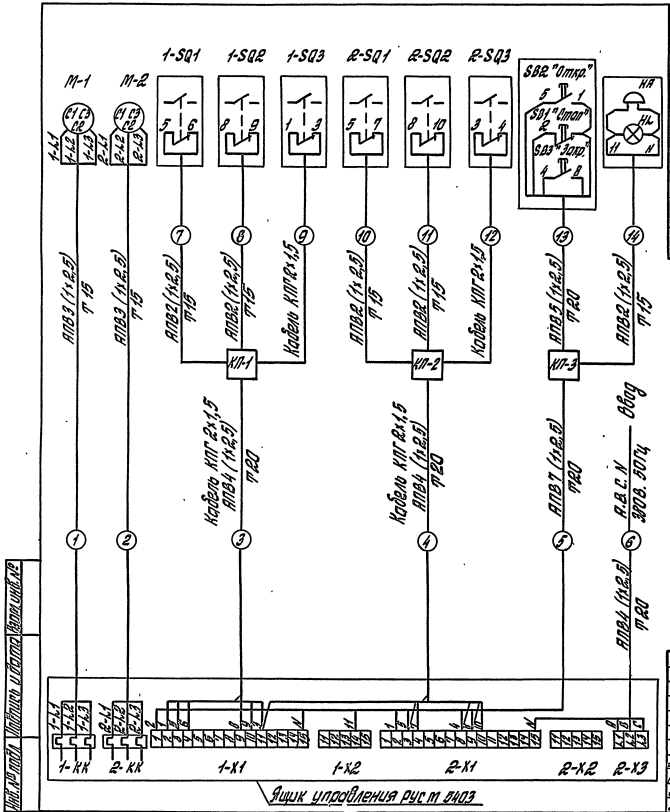

Зона	Поз. обозначение	Наименование	Кол.	Примечание
		Изделия для электрических проводок		
	КП1...КП3	Коробка протяжная КП 250х120 ТУ 36. 2072-86	3шт	
	1...8, 10, 11, 13, 14	Провод АПВ 1х2,5 ГОСТ 6323-79	2км	
	9, 12	Кабель КПГ 2х1,5 ТУ16. К73.05-88	100м	
	1,2,7,8,10,11 14	Металлорукав РЗ-Ц-Х ф 10 мм ТУ 22-5570-83	80м	
	3...6, 13	Металлорукав РЗ-Ц-Х ф 15 мм ТУ 22-5570-83	120м	

1. Количество проводов кабелей и труб даны ориентировочно и уточняются при разработке реального проекта.
2. Корпуса электродвигателей, аппаратов, устройств заземлить согласно ПУЭ и ПТБ.

Зав. лаб.	Ней марк		
Н. контр.	Сергеев		
Зав. гр.	Лазиркин		
Зав. гр.	Сергеев		

3.017-3.7-00.00.00 ЭБ

Схема электрическая подключения

Стадия	Масса	Масштаб
Р	—	—

Лист | Листов 1

ЦНИИПРОМЗДАНИЙ

Ц00108-08 23

Формат А3

Копировал Стрельцова

Инв. № подл. | Подпись и дата | Взамен инв. №

Инв. № подл.	Подпись и дата	Взам. инв. №

Формат	Зона	Поз.	Обозначение	Наименование	Кол. на исполн. 3.017-3.7-01.00.00- —	01	02	03							Примечание
				Документация											
А3			3.017-3.7-01.00.00СБ	Сборочный чертеж	X	X	X	X							
				Сборочные единицы											
А4		1	3.017-3.7-01.01.00	Ролик	4	4	4	4							
А4		2	3.017-3.7-01.02.00	Направляющая	1	1	1	1							
А4		3	3.017-3.7-01.03.00	Блок аварийного останова	1	1	1	1							

				3.017-3.7-01.00.00			
ГИП	Погорелов			Створка	Стадия	Лист	Листов
Н. контр.	Лихашевич				Р	1	4
Гл. спец.	Лихашевич				ЦНИИПРОМЗДАНИЙ		
Вед. инж.	Стирягин						

Копировал: Стрельцова Формат А4

Инв. № подл.	Подпись и дата	Взам. инв. №

Формат	Зона	Поз.	Обозначение	Наименование	Кол. на исполн. 3.017-3.7-01.00.00- —	01	02	03							Примечание
				Детали											
А3		4	3.017-3.7-01.00.01	Связь	2	2	2	2							
		5	3.017-3.7-01.00.01-01	Связь	1	1	1	1							
		6	3.017-3.7-01.00.01-02	Связь	1	1	1	1							
		7	3.017-3.7-01.00.01-03	Связь	1	1	1	1							
А4		8	3.017-3.7-01.00.02	Связь	2	2	2	2							
А4		9	3.017-3.7-01.00.03	Пластина	2	2	2	2							
А3		10	3.017-3.7-01.00.04	Звездочка	1	1	1	1							
А4		11	3.017-3.7-01.00.05	Ось	1	1	1	1							
А4		12	3.017-3.7-01.00.06	Втулка	1	1	1	1							
А4		13	3.017-3.7-01.00.07	Кольцо	1	1	1	1							
А4		14	3.017-3.7-01.00.07-01	Кольцо	1	1	1	1							
А4		15	3.017-3.7-01.00.08	Ручка	1	1	1	1							
А4		16	3.017-3.7-01.00.09	Пластина	1	1	1	1							
А4		17	3.017-3.7-01.00.11	Втулка	1	1	1	1							
А4		18	3.017-3.7-01.00.12	Пластина	1	1	1	1							
А4		19	3.017-3.7-01.00.13	Пластина	1	1	1	1							

400108-08 24

3.017-3.7-01.00.00	Лист 2

Копировал: Стрельцова Формат А4

Инв. № подл.	Подпись и дата	Взам. инв. №

Формат	Зона	Поз.	Обозначение	Наименование	Кол. на исполн. 3.017-3.7-01.00.00-										Примечание
					—	01	02	03							
				Пластина											
				Лист Б-ПН-4 ГОСТ 19903-74											
				Ст3пс2-св ГОСТ 14637-89											
БУ		20	3.017-3.7-01.00.15	(350×300) h 14; Rz 80	1	1	1	1							3,3 кг
БУ		21	3.017-3.7-01.00.16	(350×230) h 14; Rz 80	1	1	1	1							2,5 кг
				Связь											
				Профиль 80×80×4 ГОСТ 25577-83											
				4-III- Ст3пс2 ГОСТ 11474-76											
БУ		22	3.017-3.7-01.00.17	$h = 1240_{-1,0}$; Rz 80	1	1	1	1							10,9 кг
БУ		23	3.017-3.7-01.00.18	$h = 2190_{-1,0}$; Rz 80	1	1	1	1							19,4 кг
БУ		24	3.017-3.7-01.00.19	$h = 1010_{-1,0}$; Rz 80	2	2	2	2							8,9 кг
БУ		25	3.017-3.7-01.00.21	Пруток											
				Труба 20×2 ГОСТ 8734-75											
				В 20 ГОСТ 8733-87											
				$h = 1840_{-2,0}$; Rz 80	15	15	15	15							1,64 кг
				Ограждение											
				Лист Б-ПН-0,8 ГОСТ 19903-74											
				ОК 36084-III Ст3пс2-св ГОСТ 16523-89											
БУ		26	3.017-3.7-01.00.22	(2300×1240) h 14; Rz 80			1	1							17,9 кг

3.017-3.7-01.00.00 Лист 3

Копировал: Стрельцова Формат А4

Инв. № подл.	Подпись и дата	Взам. инв. №

Формат	Зона	Поз.	Обозначение	Наименование	Кол. на исполн. 3.017-3.7-01.00.00-										Примечание
					—	01	02	03							
БУ		27	3.017-3.7-01.00.23	(2300×520) h 14; Rz 80			1	1							7,5 кг
				Стандартные изделия											
				Болты ГОСТ 7798-70											
		29		М8-8g×20.58.01.20	2	2	2	2							
		30		М8-8g×100.58.01.20	2	2	2	2							
		31		М10-8g×30.58.01.20	2	2	2	2							
		32		М12-8g×110.58.01.20	8	8	8	8							
				Гайки ГОСТ 5915-70											
		33		М8-7Н.5.01.20	2	2	2	2							
		34		М10-7Н.5.01.20	2	2	2	2							
		35		М12-7Н.5.01.20	8	8	8	8							
				Шайбы ГОСТ 6402-70											
		36		8.65Г.02.9	4	4	4	4							
		37		10.65Г.02.9	2	2	2	2							
		38		12.65Г.02.9	8	8	8	8							
		39		Шпонка 8×7×50											
				ГОСТ 23360-78	1	1	1	1							

3.017-3.7-01.00.00 Лист 4

Копировал: Стрельцова Формат А4

400108-08 25

Рис.1

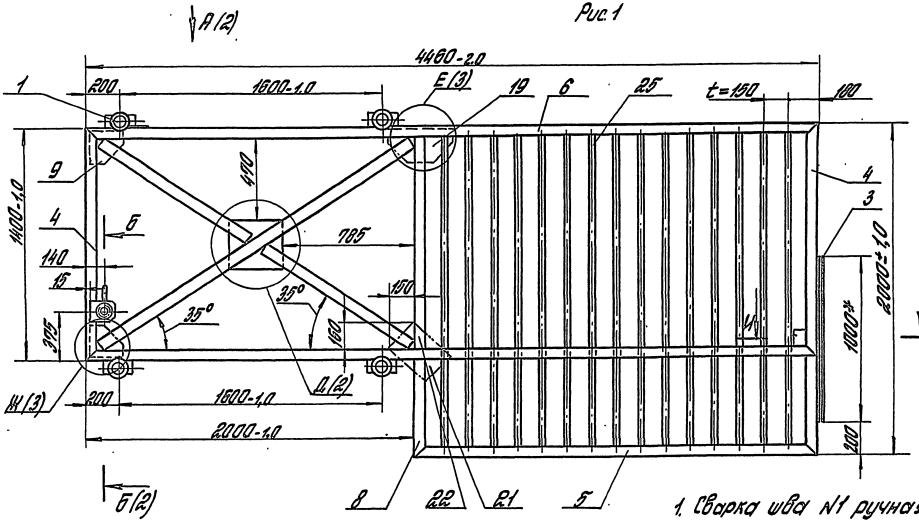

Рис.2
Остальное см. Рис.1

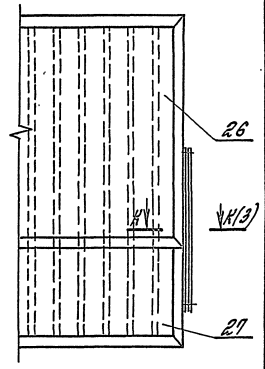

Обозначение	Рис.		Масса, кг
3.017-3.7-01.00.00	1	изображено	294
-01		зеркальное отражение	
-02	2	изображено	300
-03		зеркальное отражение	

1. Сварка швы N1 ручная электродуговая
2. Сварные швы по ГОСТ 5264-80. Обозначение сварного шва относится ко всем подобно свариваемым элементам.
3. *Размеры для справок.
4. Неуказанные предельные отклонения размеров: $h,l \pm \frac{IT14}{2}$

			3.017-3.7-01.00.00 СБ
Створка. Сборочный чертеж		Стадия	Масса	Масштаб
		Р	см. табл.	1:20
		Лист 1	Листов 3	
ГИП	Могилевцев		ЦНИИПромзданий	
Н. контр.	Лукашевич			
Гл. спец.	Лукашевич			
Рей инж.	Стрельцов			

Инв. № подл. | Подпись и дата | Взам. инв. №

Копировал: Стрельцова

Ц 00108-08 2.6 Формат А3

А (1:2) (1)

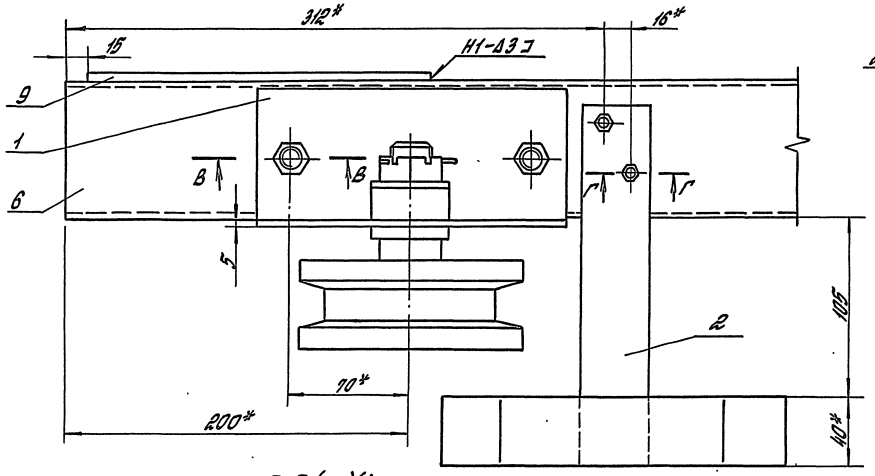

Д (1:5) (1)

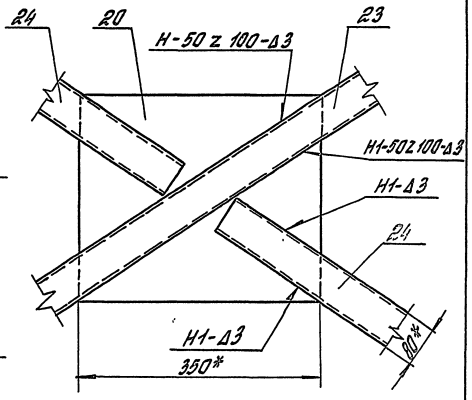

В-В (1:2,5)

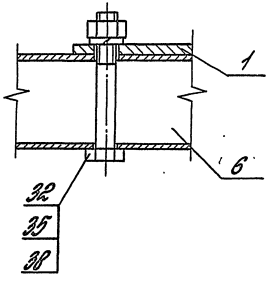

Б-Б (1:2)(1)

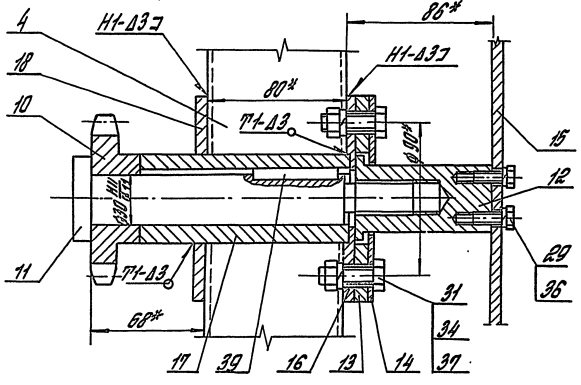

Г-Г (1:2,5)

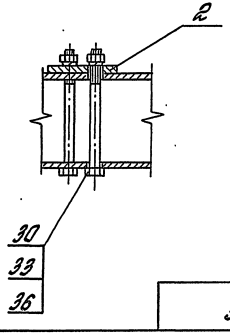

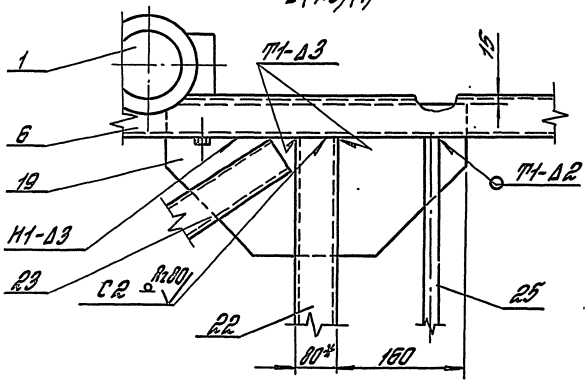

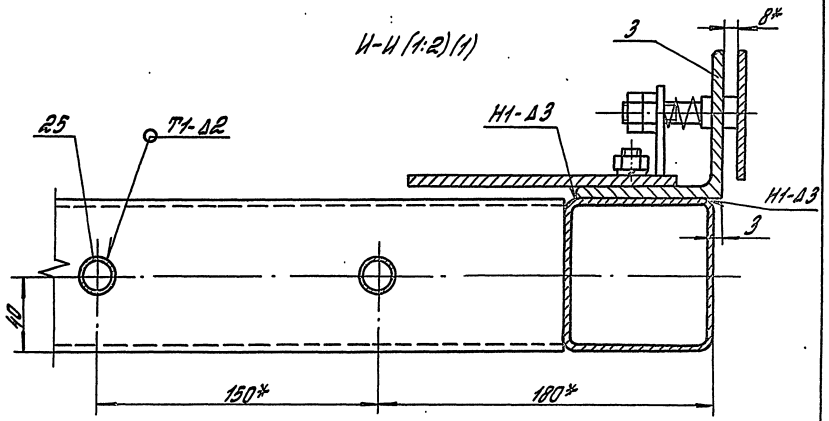

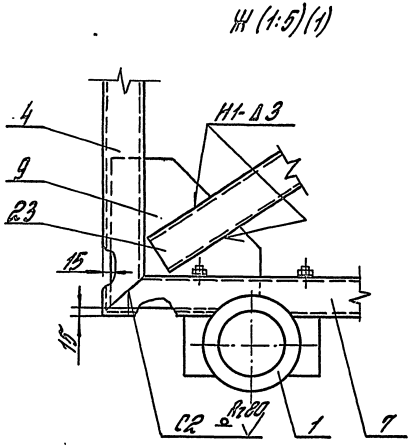

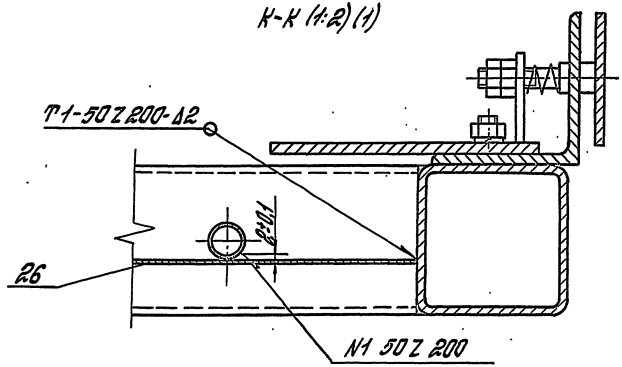

Инв. № подл. | Подпись и дата | Взам. инв. №

3017-37-01.00.00 СБ	Лист 3

Копировал: Стрельцова Ц00108-08 28 Формат А3

Формат	Зона	Поз.	Обозначение	Наименование	Кол.	Примеч.
				Документация		
А3			3.017-3.7-01.01.00 СБ	Сборочный чертеж		
				Сборочные единицы		
А4		1	3.017-3.7-01.01.10	Кронштейн	1	
				Детали		
А4		2	3.017-3.7-01.01.01	Колесо	1	
АЧ		3	3.017-3.7-01.01.02	Крышка	1	
АЧ		4	3.017-3.7-01.01.03	Ось	1	
АЧ		5	3.017-3.7-01.01.04	Втулка	1	
АЧ		6	3.017-3.7-01.01.05	Прокладка	1	
				Стандартные изделия		
		7		Винт М6-8g×14.58.01.20		
				ГОСТ 17475-80	4	
		8		Гайка М24-7Н.5.01.20		
				ГОСТ 5919-73	1	
		9		Подшипник 206		
				ГОСТ 8338-75	2	

Инв. № подл. | Подпись и дата | Взам. инв. №

3.017-3.7-01.01.00

ГИП	Погорелов		Ролик	Стадия	Лист	Листов
Н. контр.	Лихашевич			Р	1	2
Гл. спец.	Лихашевич			ЦНИИПРОМЗДАНИЙ		
Вед. инж.	Стирягин					

Копировал: Стрельцова

Формат А4

Формат	Зона	Поз.	Обозначение	Наименование	Кол.	Примеч.
		10		Шайба 24.01.пс 2.01.20		
				ГОСТ 11371-78	1	
		11		Шплинт 5×45.001		
				ГОСТ 397-79	1	

Инв. № подл. | Подпись и дата | Взам. инв. №

3.017-3.7-01.01.00

Лист 2

Ц00108-08 29

Копировал: Стрельцова

Формат А4

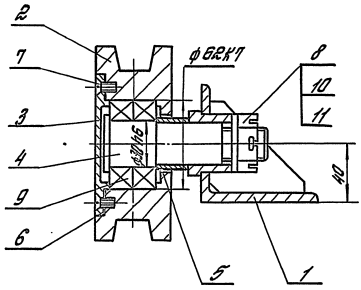

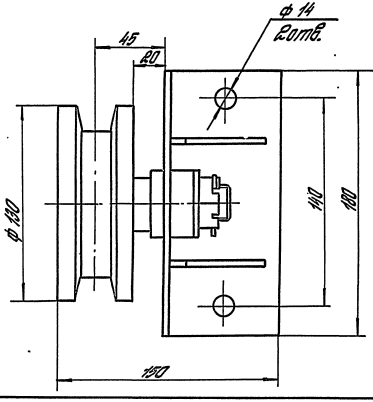

Размеры для справок

				3.017-3.7-01.01.00СБ			
				Ролик. Сборочный чертеж	Стадия	Масса	Масштаб
					Р	5,7	1:2
					Лист	Листов 1	
Г.Н.И.	Погорелов				ЦНИИПРОМЗДАНИЙ		
Н.контр.	Лукьянович						
Гл.спец.	Лукьянович						
Вед.инж.	Ремирович						

Инв.№ подл. | Подпись и дата | Взам.инв.№

Копировал: Стрельцова

Ц00108-08 30 Формат А3

Формат	Зона	Поз.	Обозначение	Наименование	Кол.	Примеч.
				Документация		
АЧ			3.017-3.7-01.01.10 СБ	Оборочный чертеж		
				Детали		
АЧ		1	3.017-3.7-01.01.11	Ребро	2	
АЧ		2	3.017-3.7-01.01.12	Втулка	1	
БЧ		3	3.017-3.7-01.01.13	Опора		
				Уголок 80х80х6-В-II ГОСТ 8509-86 Ст3сп I-II ГОСТ 535-88		
				$h = 180\ h14$; Rz80	1	1,32 кг

Взам. инв. №

Подпись и дата

Инв. № подл.

3.017-3.7-01.01.10

ГИП	Погорелов		Кронштейн	Стадия	Лист	Листов
Н.контр.	Лукашевич			Р		1
Гл.спец.	Лукашевич			ЦНИИПРОМЗДАНИЙ		
Вед.инж.	Смирягин					

Копировал: Стрельцова

Формат А4

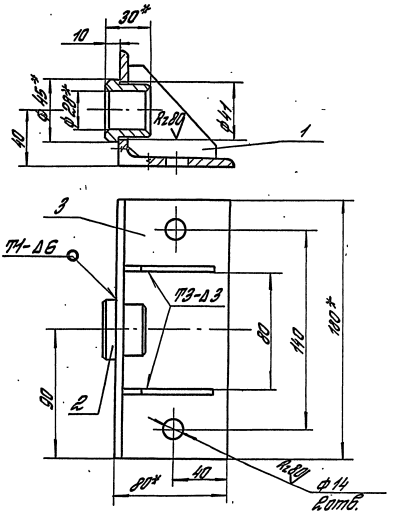

1. Сварные швы по ГОСТ 5264-80.
2* Размеры для справок.
3. Неуказанные предельные отклонения размеров: H14; h14; $\pm\frac{IT14}{2}$.

Взам. инв. №

Подпись и дата

Инв. № подл.

3.017-3.7-01.01.10 СБ

ГИП	Погорелов		Кронштейн. Оборочный чертеж	Стадия	Масса	Масштаб
Н.контр.	Лукашевич			Р	1,6	1:2
Гл.спец.	Лукашевич			Лист	Листов 1	
Вед.инж.	Смирягин			ЦНИИПРОМЗДАНИЙ		

Копировал: Стрельцова

Ц00108-08 31 Формат А4

Rz 80 (√)

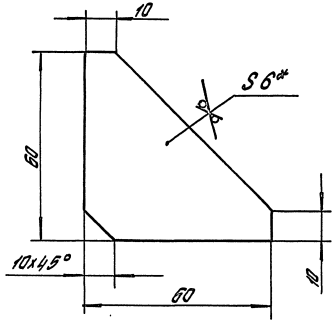

1. *Размер для справок.
2. Неуказанные предельные отклонения размеров: $h14; \pm \frac{IT14}{2}$.

				3.017-3.7-01. 01. 11			
				Ребро	Стадия	Масса	Масштаб
					Р	0,11	1:1
ГИП	Погорелов				Лист	Листов 1	
Н. контр.	Лукашевич			Лист Б-ПН-6 ГОСТ 19903-74	ЦНИИПРОМЗДАНИЙ		
Гл. спец.	Лукашевич			Ст 3сп2-сб ГОСТ 14637-89			
Нед. инж.	Смирягин						

Инв. № подл. | Подпись и дата | Взам. инв. №

Копировал: Стрельцова

Формат А4

Rz 80 (√)

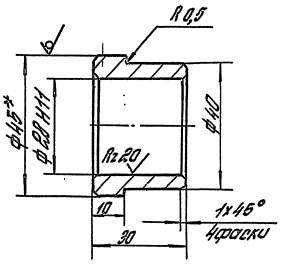

1. *Размер для справок.
2. Неуказанные предельные отклонения размеров: H14; $h14; \pm \frac{IT14}{2}$.

				3.017-3.7-01. 01. 12			
				Втулка	Стадия	Масса	Масштаб
					Р	0,14	1:1
ГИП	Погорелов				Лист	Листов 1	
Н. контр.	Лукашевич			Круг 45-В-II ГОСТ 2590-88	ЦНИИПРОМЗДАНИЙ		
Гл. спец.	Лукашевич			Ст 3сп I-II ГОСТ 535-88			
Нед. инж.	Смирягин						

Инв. № подл. | Подпись и дата | Взам. инв. №

Копировал: Стрельцова

Ц00108-08 32 Формат А4

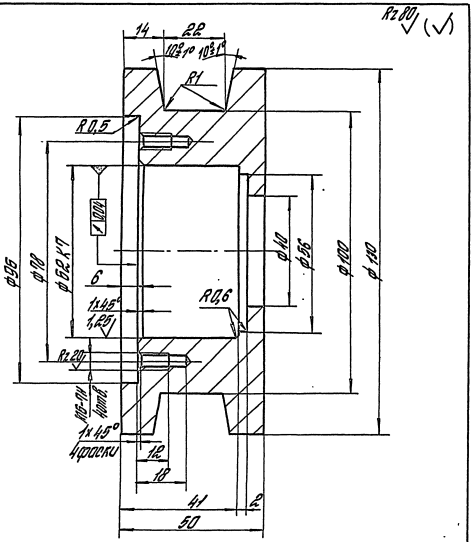

Неуказанные предельные отклонения размеров: H14; h14; $\pm\frac{IT14}{2}$.

				3.017-3.7-01.01.01			
				Колеса	Стадия	Масса	Масштаб
					Р	2,75	1:1
					Лист	Листов 1	
ГИП	Логорелов			Круг 140-В-II ГОСТ 2590-88 / 45 ГОСТ 1050-88	ЦНИИПРОМЗДАНИЙ		
Н.контр.	Лихомедич						
Гл.спец.	Лихомедич						
Нор.инж.	Смирнов						

Инв. № подл. | Подпись и дата | Взам. инв. №

Копировал: Стрельцова

Формат А4

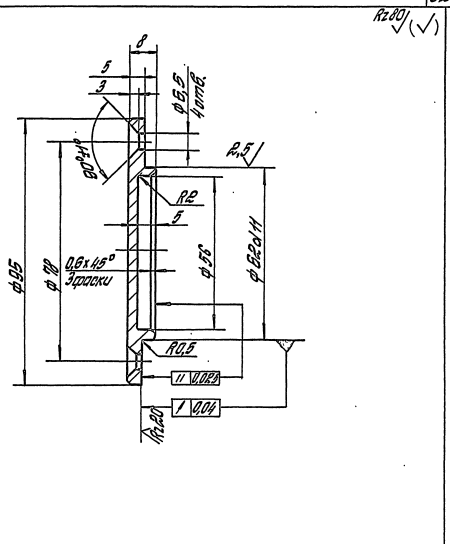

Неуказанные предельные отклонения размеров: H14; h14; $\pm\frac{IT14}{2}$.

				3.017-3.7-01.01.02			
				Крышка	Стадия	Масса	Масштаб
					Р	0,2	1:1
					Лист	Листов 1	
ГИП	Логорелов			Круг 100-В-II ГОСТ 2590-88 / Ст 3сп I-II ГОСТ 535-88	ЦНИИПРОМЗДАНИЙ		
Н.контр.	Лихомедич						
Гл.спец.	Лихомедич						
Нор.инж.	Смирнов						

Инв. № подл. | Подпись и дата | Взам. инв. №

Копировал: Стрельцова

Ц00108-08 33

Формат А4

Rz 80 (√)

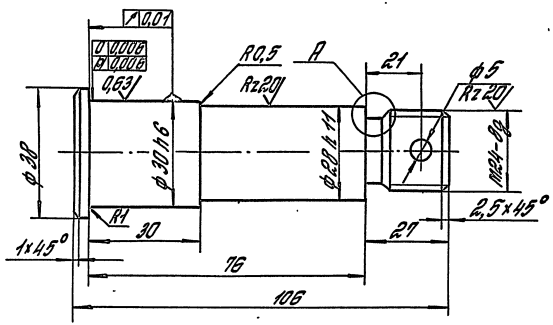

A (2:1)

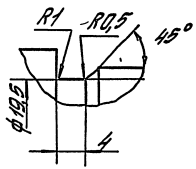

1. $HRC_э$ 30...40
2. Неуказанные предельные отклонения размеров: H14; h14; $\pm \frac{IT14}{2}$.

Инв. № подл.	Подпись и дата	Взам. инв. №		3.017-3.7-01.01.03			
				Ось	Стадия	Масса	Масштаб
					Р	0,58	1:1
					Лист	Листов 1	
ГИП	Погорелов			Круг 40-В-II ГОСТ 2590-88 / 35 ГОСТ 1050-88	ЦНИИПРОМЗДАНИЙ		
Н.контр.	Лукашевич						
Гл.спец.	Лукашевич						
Вед.инж.	Стирягин						

Копировал: Стрельцова

Формат А4

Rz 80

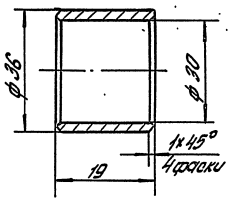

1. Неуказанные предельные отклонения размеров: H14; h14;

Инв. № подл.	Подпись и дата	Взам. инв. №		3.017-3.7-01.01.04			
				Втулка	Стадия	Масса	Масштаб
					Р	0,07	1:1
					Лист	Листов 1	
ГИП	Погорелов			Труба 38×4,5 ГОСТ 8734-75 / Б10 ГОСТ 8733-87	ЦНИИПРОМЗДАНИЙ		
Н.контр.	Лукашевич						
Гл.спец.	Лукашевич						
Вед.инж.	Стирягин						

Копировал: Стрельцова

Ц00108-08 34

Формат А4

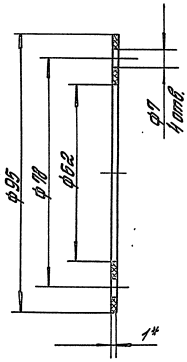

1.* Размер для справок.

2. Неуказанные предельные отклонения размеров: H14; h14; $\pm \frac{IT14}{2}$.

Инв. № подл.	Подпись и дата	Взам. инв. №		3.017-3.7-01.01.05			
				Прокладка	Стадия	Масса	Масштаб
					Р	0,003	1:1
					Лист	Листов 1	
				Картон прокладочный А1 ГОСТ 9347-74	ЦНИИПРОМЗДАНИЙ		

ГИП	Погорелов	
Н. контр.	Лукашевич	
Гл. спец.	Лукашевич	
Вед. инж.	Смирягин	

Копировал: Стрельцова

Формат А4

Формат	Зона	Поз.	Обозначение	Наименование	Кол.	Примеч.
				Документация		
А4			3.017-3.7-01.02.00СБ	Сборочный чертеж		
				Детали		
				Пластина		
				Лист Б-ПН-4 ГОСТ 19903-74 / Ст3 пс2-сб ГОСТ 14637-09		
БЧ		1	3.017-3.7-01.02.01	(40×210) h14; Rz80	1	0,26 кг
БЧ		2	3.017-3.7-01.02.02	(40×215) h14; Rz80	1	0,27 кг

Инв. № подл.	Подпись и дата	Взам. инв. №		3.017-3.7-01.02.00			
				Направляющая	Стадия	Лист	Листов
					Р		1
					ЦНИИПРОМЗДАНИЙ		

ГИП	Погорелов	
Н. контр.	Лукашевич	
Гл. спец.	Лукашевич	
Вед. инж.	Смирягин	

Копировал: Стрельцова

Ц00108-08 35 Формат А4

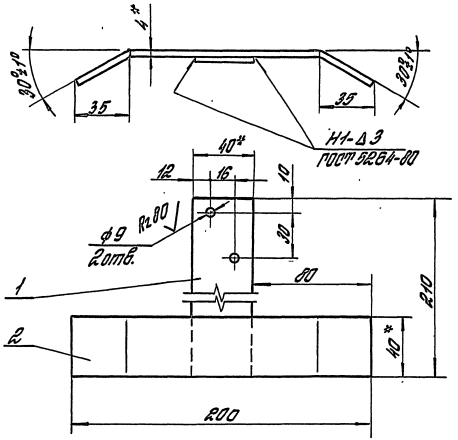

1. * Размеры для справок.
2. Неуказанные предельные отклонения размеров: $H14; h14; \pm \frac{IT14}{2}$.

Формат	Зона	Поз.	Обозначение	Наименование	Кол.	Примеч.
				Документация		
А3			3.017-3.7-01.03.00 СБ	Сборочный чертеж		
				Детали		
А3		1	3.017-3.7-01.03.01	Основание	1	
А4		2	3.017-3.7-01.03.02	Планка	1	
А4		3	3.017-3.7-01.03.03	Пластина	1	
А4		4	3.017-3.7-01.03.04	Опора	2	
А4		5	3.017-3.7-01.03.05	Шток	2	
А4		6	3.017-3.7-01.03.06	Пружина	2	
А4		7	3.017-3.7-01.03.07	Шпилька	2	
				Стандартные изделия		
		9		Гайка М10-7Н.5.01.20		
				ГОСТ 9919-70	6	
		10		Шайба 6.65Г.02.9		
				ГОСТ 6402-70	2	
		11		Шайба 10.01пс.01.20		
				ГОСТ 11371-78	2	

Инв. № подл. | Подпись и дата | Взам. инв. №

		3.017-3.7-01.02.00 СБ	
Направляющая. Сборочный чертеж		Стадия: Р	Масса: 0,54	Масштаб: 1:2
		Лист	Листов 1
ГИП Погоревлов; Н. контр. Литвиненко; Н. отд. Литвиненко; Нач. ИИИ Гапоргин		ЦНИИПРОМЗДАНИЙ	

Копировал: Стрельцова Формат А4

		3.017-3.7-01.03.00	
Блок виброизолирующего основания		Стадия: Р	Лист	Листов
		ЦНИИПРОМЗДАНИЙ	
ГИП Погоревлов; Н. контр. Литвиненко; Н. отд. Литвиненко; Нач. ИИИ Стрельцов			

Копировал: Стрельцова Цбо108-08 36 Формат А4

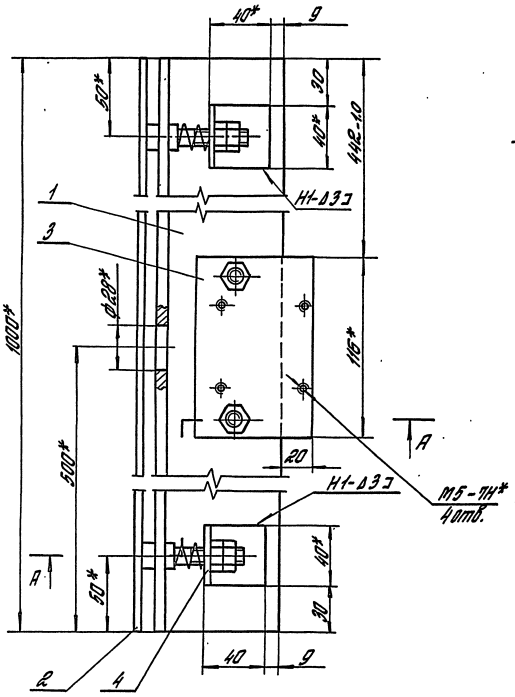

А-А (1:1)

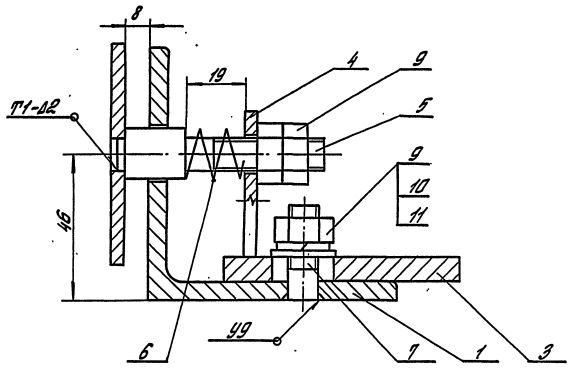

1. Сварные швы по ГОСТ 5264-80.
2. * Размеры для справок.
3. Неуказанные предельные отклонения размеров: h14; ±IT14/2.

				3.017-3.7-01.03.00СБ		
				Блок аварийного останова. Сборочный чертеж	Стадия	Масса	Масштаб
					Р	10,9	1:2
Гип	Логорелов				Лист	Листов 1	
Н.контр.	Лихошевич				ЦНИИПРОМЗДАНИЙ		
Гл.спец.	Лихошевич						
Вед.инж.	Стрельцов						

Ц00108-08 37

Копировал: Стрельцов

Формат А3

Инв. № подл. | Подпись и дата | Взам. инв. №

Rz 80/(√)

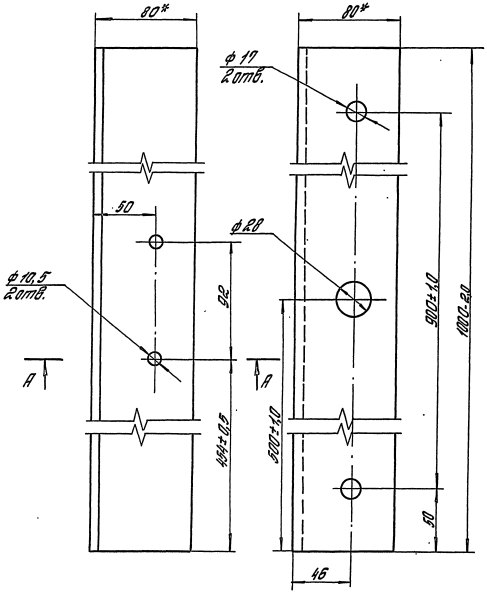

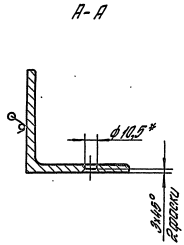

1. * Размеры для справок.
2. Неуказанные предельные отклонения размеров: H14; h14; ±$\frac{\text{IT14}}{2}$

				3.017-3.7-01. 03. 01			
				Основание	Стадия	Масса	Масштаб
					Р	7,3	1:2
ГИП	Погорелов				Лист	Листов 1	
Н. контр.	Лукашевич			Уголок 00×90×6-В-II ГОСТ 8509-86 / Ст3сп.I-II ГОСТ 535-88	ЦНИИПРОМЗДАНИЙ		
Гл. спец.	Лукашевич						
Ор. инж.	Стирогин						

Инв. № подл. | Подпись и дата | Взам. инв. №

Копировал: Стрельцова

Ц00108-08 38

Формат А3

Rz80 √(√)

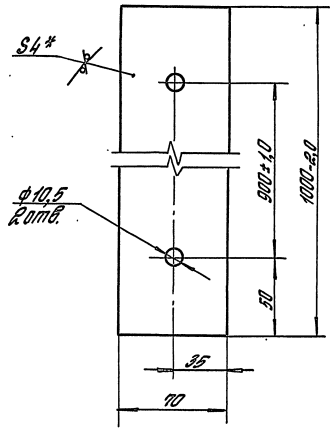

1.* Размер для справок.

2. Неуказанные предельные отклонения размеров: H14; h14; ± $\frac{УТ14}{2}$.

Инв. № подл.	Подпись и дата	Взам. инв. №		3.017-3.7-01.03.02			
				Планка	Стадия	Масса	Масштаб
					Р	2,1	1:2
					Лист	Листов 1	
	ГИП	Погорелов		Лист Б-ПН-4 ГОСТ 19903-74 Ст3пс2-сВ ГОСТ 14637-89	ЦНИИПРОМЗДАНИЙ		
	Н. контр.	Лукашевич					
	Гл. спец.	Лукашевич					
	Вед. инж.	Стирягин					

Копировал: Стрельцова

Формат А4

Rz80 √(√)

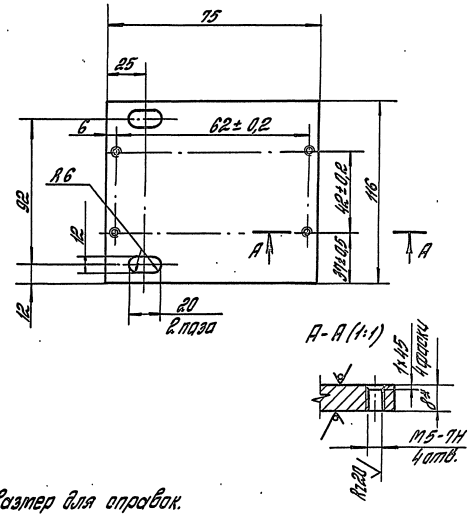

1.* Размер для справок.

2. Неуказанные предельные отклонения размеров: H14; h14; ± $\frac{УТ14}{2}$.

Инв. № подл.	Подпись и дата	Взам. инв. №		3.017-3.7-01.03.03			
				Пластина	Стадия	Масса	Масштаб
					Р	0,55	1:2
					Лист	Листов 1	
	ГИП	Погорелов		Лист Б-ПН-8 ГОСТ 19903-74 Ст3сп2-сВ ГОСТ 14637-89	ЦНИИПРОМЗДАНИЙ		
	Н. контр.	Лукашевич					
	Гл. спец.	Лукашевич					
	Вед. инж.	Стирягин					

Копировал: Стрельцова

Ц00108-08 39

Формат А4

Rz 80 (√)

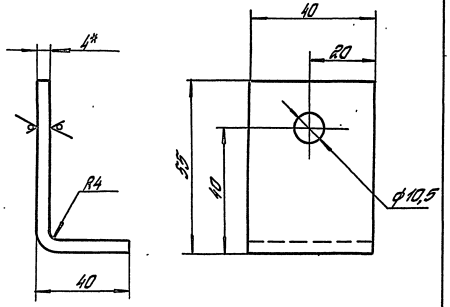

1.* Размер для справок

2. Неуказанные предельные отклонения размеров: H14; h14; ±УТ14/2

				3.017-3.7-01.03.04			
				Опора	Стадия	Масса	Масштаб
					Р	0,11	1:1
					Лист	Листов 1	
ГИП	Погорелов			Лист 6-ПН-4 ГОСТ 19903-74 / Ст3пс2-сб ГОСТ 14637-89	ЦНИИПРОМЗДАНИЙ		
Н.контр.	Лукашевич						
Гл.спец.	Лукашевич						
Вед.инж.	Смирягин						

Инв. № подл. | Подпись и дата | Взам. инв. №

Копировал: Стрельцова

Формат А4

Rz 80 (√)

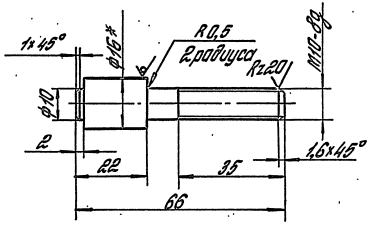

1.* Размер для справок.

2. Неуказанные предельные отклонения размеров: h14, ± УТ14/2.

				3.017-3.7-01.03.05			
				Шток	Стадия	Масса	Масштаб
					Р	0,06	1:1
					Лист	Листов 1	
ГИП	Погорелов			Круг 16-В-II ГОСТ 2590-88 / Ст3сп I-II ГОСТ 535-88	ЦНИИПРОМЗДАНИЙ		
Н.контр.	Смирягин						
Гл.спец.	Лукашевич						
Вед.инж.	Смирягин						

Инв. № подл. | Подпись и дата | Взам. инв. №

Копировал: Стрельцова

Ц00108-08 40

Формат А4

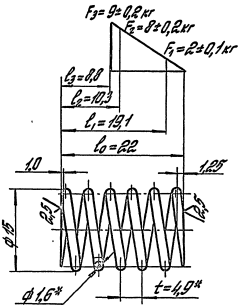

1. Направление навивки — любое
2. L — 288 мм
3. n — 4
4. n_1 — 6
5. $HRC_э$ — 43...50
6. Dc — 13,4
7. *Размеры для справок.
8. Неуказанные предельные отклонения размеров: H14; h14; $\pm \frac{IT14}{2}$.

Инв. № подл.	Подпись и дата	Взам. инв. №	3.017-3.7-01.03.06			
			Пружина	Стадия	Масса	Масштаб
				Р	0,018	2:1
				Лист	Листов 1	
ГИП	Погорелов		Проволока 60-С2А-Н-ГН-1,6 ГОСТ 14963-78	ЦНИИПРОМЗДАНИЙ		
Н.контр.	Лукашевич					
Гл.спец.	Лукашевич					
Нед.инж.	Стирягин					

Копировал: Стрельцова

Формат А4

Rz80

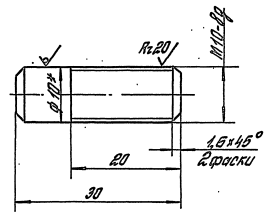

1. *Размер для справок.
2. Неуказанные предельные отклонения размеров: h14; $\pm \frac{IT14}{2}$.

Инв. № подл.	Подпись и дата	Взам. инв. №	3.017-3.7-01.03.07			
			Шпилька	Стадия	Масса	Масштаб
				Р	0,02	2:1
				Лист	Листов 1	
ГИП	Погорелов		Круг 10-В-II ГОСТ 2590-88 / Ст3сп I-II ГОСТ 535-88	ЦНИИПРОМЗДАНИЙ		
Н.контр.	Лукашевич					
Гл.спец.	Лукашевич					
Нед.инж.	Стирягин					

Ц00108-08 41

Копировал: Стрельцова

Формат А4

Рис. 1

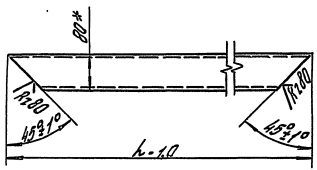

Рис. 2
Остальное см. Рис. 1

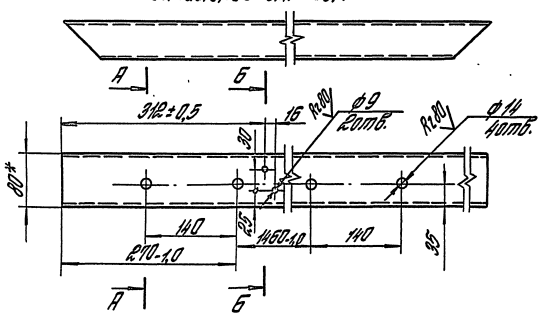

Рис. 3
Остальное см. Рис. 1 и Рис. 2

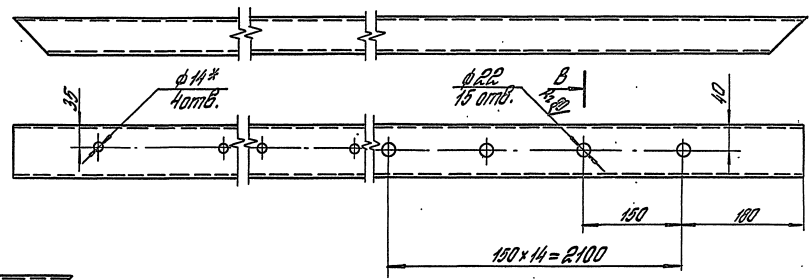

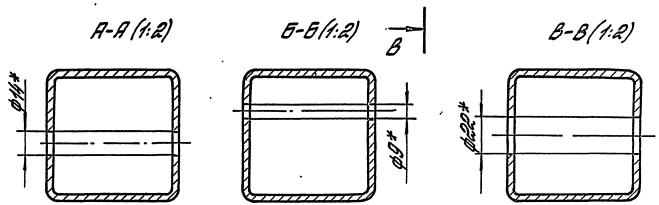

1.* Размеры для справок.

2. Неуказанные предельные отклонения размеров: H14; h14; $\pm\frac{IT14}{2}$.

Обозначение	Рис.	h, мм	Масса, кг
3.017-3.7-01.00.01	1	1400	12,4
-01		2460	21,8
-02	2	4460	39,6
-03	3	4460	39,6

				3.017-3.7-01.00.01			
				Связь.	Стадия	Масса	Масштаб
					Р	ст. табл.	—
ГИП	Погорелов				Лист	Листов 1	
Н. контр.	Лукашевич			Профиль 80×80×4 ГОСТ 25577-83 / 4-III- Ст.3 пс2 ГОСТ 11474-76	ЦНИИПРОМЗДАНИЙ		
Гл. спец.	Лукашевич						
Вед. инж.	Стирагин						

Ц00108-08 42

Копировал: Стрельцова

Формат А3

Инв. № подл. | Подпись и дата | Взам. инв. №

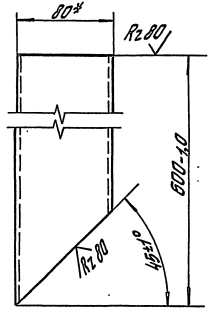

*Размер для справок.

Инв. № подл.	Подпись и дата	Взам. инв. №					
				3.017-3.7-01.00.02			
				Связь	Стадия	Масса	Масштаб
					Р	5,3	1:2,5
					Лист	Листов 1	
ГИП	Погорелов			Профиль 80×80×4 ГОСТ 25577-83	ЦНИИПРОМЗДАНИЙ		
Н. контр.	Лукашевич			4-III- Ст.3пс2 ГОСТ 11474-76			
Гл. спец.	Лукашевич						
Вед. инж.	Стирягин						

Копировал: Стрельцова

Формат А4

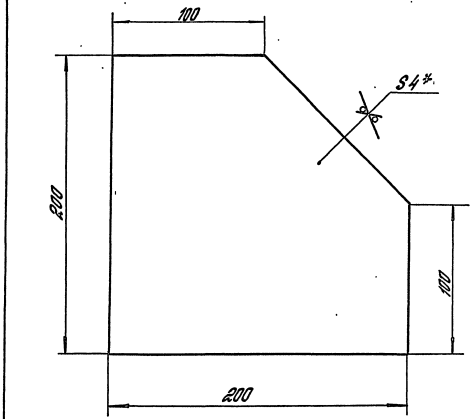

1. *Размер для справок.
2. Неуказанные предельные отклонения размеров: $h14; \pm \frac{IT14}{2}$.

Инв. № подл.	Подпись и дата	Взам. инв. №					
				3.017-3.7-01.00.03			
				Пластина	Стадия	Масса	Масштаб
					Р	1,1	1:2
					Лист	Листов 1	
ГИП	Погорелов			Лист Б-ПН-4 ГОСТ 19903-74	ЦНИИПРОМЗДАНИЙ		
Н. контр.	Лукашевич			Ст3пс2-св ГОСТ 14637-89			
Гл. спец.	Лукашевич						
Вед. инж.	Стирягин						

Ц00108-08

43

Копировал: Стрельцова

Формат А4

Rz 40 √(√)

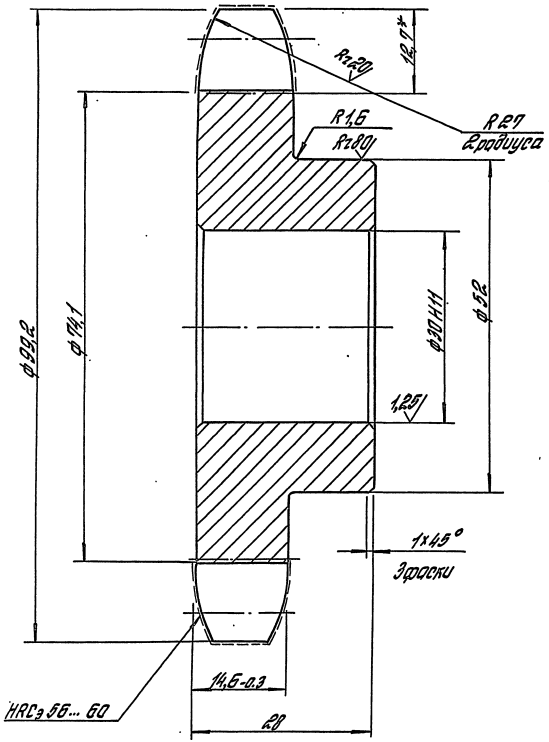

Число зубьев		z	11
Сопрягаемая цепь	Шаг	t	25,4
	Диаметр ролика	d	15,88
Профиль зуба по ГОСТ 591-69		—	без смещения
Класс точности по ГОСТ 591-69		—	3
Диаметр окружности впадин		d_i	74,1
Допуск на разность шагов		δ_t	0,16
Радиальное биение окружности впадин		E_a	0,5
Торцовое биение зубчатого венца		—	0,5
Диаметр делительной окружности		d_d	90,16
Сопрягаемая цепь	Ширина внутренней пластины	h	24,2
	Расстояние между внутренними пластин.	$B_{вн.}$	15,88

1. *Размер для справок.
2. Неуказанные предельные отклонения размеров: $h14; \pm \frac{IT14}{2}$.

				3.017-3.7-01.00.04		
				Звездочка	Стадия: Р	Масса: 0,97
					Масштаб: 2:1	
ГИП	Погорелов				Лист	Листов 1
Н. контр.	Лукашевич			Круг 100-В-II ГОСТ 2590-88 / 45 ГОСТ 1050-88	ЦНИИПромзданий	
Гл. спец.	Лукашевич					
Вед. инж.	Стрельцов					

Ц 00108-02 44

Копировал: Стрельцова

Формат А3

Инв. № подл. | Подпись и дата | Взам. инв. №

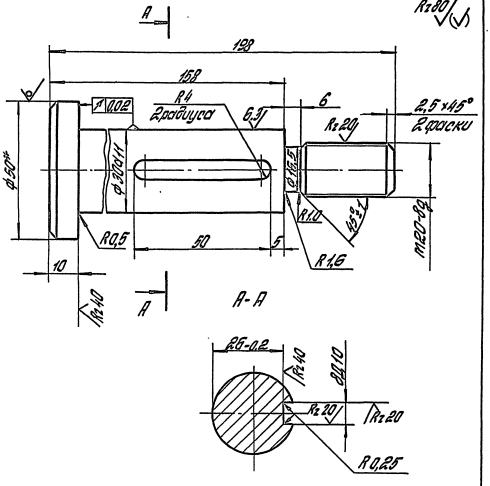

1.* Размер для справок.

2. Неуказанные предельные отклонения размеров: $h14; \pm \frac{УТ14}{2}$.

Инв. № подл.	Подпись и дата	Взам. инв. №		3.017-3.7-01. 00. 05			
				Ось	Стадия	Масса	Масштаб
					Р	0,99	1:1
					Лист	Листов 1	
	ГИП	Погорелов		Круг 50-В-II ГОСТ 2590-88 / 15 ГОСТ 1050-88	ЦНИИПРОМЗДАНИЙ		
	Н. контр.	Лукашевич					
	Гл. спец.	Лукашевич					
	Нед. инж.	Ятирагин					

Копировал: Стрельцова

Формат А4

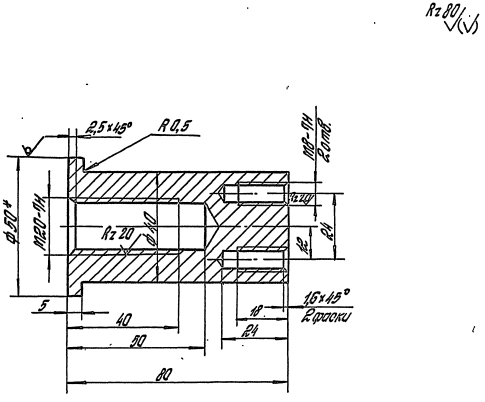

1.* Размер для справок.

2. Неуказанные предельные отклонения размеров: $h14; \pm \frac{УТ14}{2}$.

Инв. № подл.	Подпись и дата	Взам. инв. №		3.017-3.7-01. 00. 06			
				Втулка	Стадия	Масса	Масштаб
					Р	0,73	1:1
					Лист	Листов 1	
	ГИП	Погорелов		Круг 50-В-II ГОСТ 2590-88 / Ст3 сп I-II ГОСТ 535-88	ЦНИИПРОМЗДАНИЙ		
	Н. контр.	Лукашевич					
	Гл. спец.	Лукашевич					
	Нед. инж.	Ятирагин					

Копировал: Стрельцова

Ц00108-08 45

Формат А4

Rz 80 / (√)

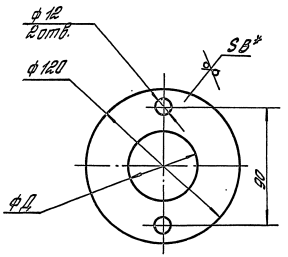

Обозначение	Материал; B, мм	Д, мм	Масса, кг
3.017-3.7-01.00.07	Лист Б-ПН-8 ГОСТ 19903-74 / Ст3сп2-сВ ГОСТ 14637-89	52	0,67
-01	Лист Б-ПН-3.0 ГОСТ 19903-74 / Ст 3 8004-1 Ст3пс2-сВ ГОСТ 16523-89	42	0,23

1.* Размер для справок.

2. Неуказанные предельные отклонения размеров: $H14; h14; \pm \frac{IT14}{2}$.

				3.017-3.7-01.00.07		
				Кольцо	Стадия: Р	Масса: См. тадл.	Масштаб: 1:2
					Лист	Листов 1
ГИП	Материал	31-ГС		См. тадл.	ЦНИИПРОМЗДАНИЙ	
Н. контр.	Антонов					
Гл. спец.	Антонов					
Рук. отд.	Стрелец					

Инв. № подл. | Подпись и дата | Взам. инв. №

Копировал: Стрелецова

Формат А4

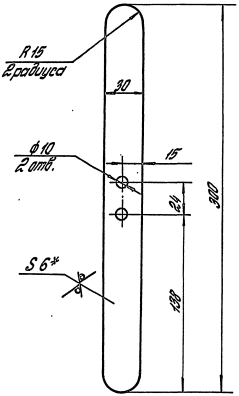

1.* Размер для справок.

2. Неуказанные предельные отклонения размеров: $H14; h14; \pm \frac{IT14}{2}$.

				3.017-3.7-01.00.08		
				Ручка	Стадия: Р	Масса: 0,4	Масштаб: 1:2
					Лист	Листов 1
ГИП	Материал	31-ГС		Б-ПН-6 ГОСТ 19903-74 / Ст3сп2-сВ ГОСТ 14637-89	ЦНИИПРОМЗДАНИЙ	
Н. контр.	Антонов					
Гл. спец.	Антонов					
Рук. отд.	Стрелец					

Инв. № подл. | Подпись и дата | Взам. инв. №

Копировал: Стрелецова

Формат А4

Rz 80 √(√)

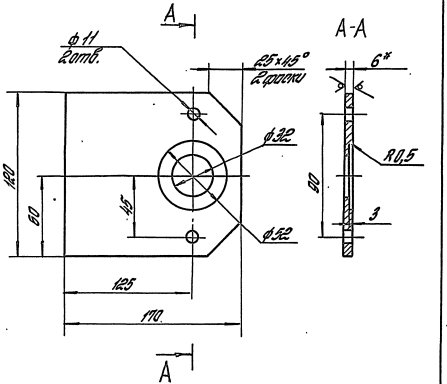

1.* Размер для справок.

2. Неуказанные предельные отклонения размеров: H14; h14; ± $\frac{IT14}{2}$.

Изм. Инв. №	Подпись и дата	Инв. № подл.		3.017-3.7-01. 00.09			
				Пластина	Стадия	Масса	Масштаб
					Р	0,76	1:2
					Лист	Листов 1	
		ГИП	Погорелов	Лист	Б-ПН-6 ГОСТ 19903-74 / Ст3сп2-сб ГОСТ 14637-89	ЦНИИПРОМЗДАНИЙ	
		Н. контр.	Лукашевич				
		Пл. спец.	Лукашевич				
		Нед. инж.	Скирягин				

Копировал: Стрельцова

Формат А4

Rz 80 √(√)

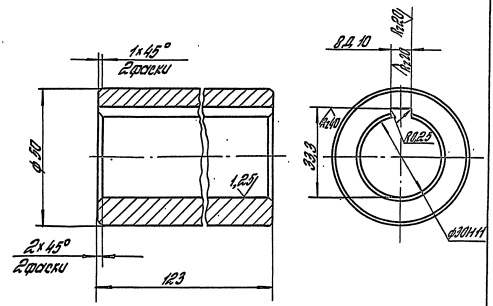

Неуказанные предельные отклонения размеров: h14; ± $\frac{IT14}{2}$.

Изм. Инв. №	Подпись и дата	Инв. № подл.		3.017-3.7-01. 00.11			
				Втулка	Стадия	Масса	Масштаб
					Р	1,2	1:1
					Лист	Листов 1	
		ГИП	Погорелов	Круг	Б3-В-II ГОСТ 2590-88 / Ст3сп I-II ГОСТ 535-88	ЦНИИПРОМЗДАНИЙ	
		Н. контр.	Лукашевич				
		Пл. спец.	Лукашевич				
		Нед. инж.	Скирягин				

Копировал: Стрельцова

Ц00108-08 47 Формат А4

Rz 80 √(√)

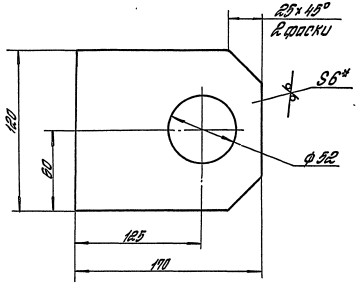

1.* Размер для справок.

2. Неуказанные предельные отклонения размеров: H14; h14; ± $\frac{УТ14}{2}$.

			3.017-3.7-01.00.12			
			Пластина	Стадия	Масса	Масштаб
				Р	0,77	1:2
				Лист	Листов 1	
ГИП	Логопелов		Лист	6-ПН-6 ГОСТ 19903-74		ЦНИИПРОМЗДАНИЙ
Н.контр.	Лукашевич			Ст3сп2-сб ГОСТ 14637-89		
Гл.спец.	Лукашевич					
Вед.инж.	Стирягин					

Инв. № подл. | Подпись и дата | Взам. инв. №

Копировал: Стрельцова

Формат А4

Rz 80 √(√)

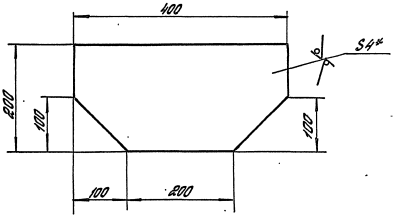

1.* Размер для справок.

2. Неуказанные предельные отклонения размеров: h14; $\frac{УТ14}{2}$.

			3.017-3.7-01.00.13			
			Пластина	Стадия	Масса	Масштаб
				Р	2,2	1:5
				Лист	Листов 1	
ГИП	Логопелов		Лист	6-ПН-4 ГОСТ 19903-74		ЦНИИПРОМЗДАНИЙ
Н.контр.	Лукашевич			Ст3сп2-сб ГОСТ 14637-89		
Гл.спец.	Лукашевич					
Вед.инж.	Стирягин					

Инв. № подл. | Подпись и дата | Взам. инв. №

Копировал: Стрельцова

Ц00108-08 48 Формат А4

Инв. № подл. | Подпись и дата | Взам. инв. №

Формат	Зона	Поз.	Обозначение	Наименование	Кол. на испол. 3.017-3.7-02.00.00- —	01	Примечание
				Документация			
#)			3.017-3.7-02.00.00 СБ	Сборочный чертеж			А3; А4
				Детали			
А4		1	3.017-3.7-02.00.01	Ребро	18	18	
А4		2	3.017-3.7-02.00.02	Уголок	1		
			-01	Уголок		1	
А4		3	3.017-3.7-02.00.03	Упор	1	1	
А4		4	3.017-3.7-02.00.04	Пластина	1	1	

					3.017-3.7-02.00.00	
ГИП	Логарелов				Стадия	Лист	Листов
Н.контр.	Лукошевич			Стойка	Р	1	3
Рук.отд.	Лукошевич				ЦНИИПромзданий	
Нач.сект.	Спиридонов					

Копировал: Стрельцова Формат А4

Инв. № подл. | Подпись и дата | Взам. инв. №

Формат	Зона	Поз.	Обозначение	Наименование	Кол. на испол. 3.017-3.7-02.00.00- —	01	Примечание
				Стойка			
				Швеллер 12-В-II ГОСТ 8240-89 Ст 3сп Т-II ГОСТ 535-88			
БЧ		5	3.017-3.7-02.00.05	l = 2940 1,0; Rz 80	3	3	25,3 кг
БЧ		6	3.017-3.7-02.00.06	l = 215 h 14; Rz 80	1	1	2,6 кг
БЧ		7	3.017-3.7-02.00.07	Основание			
				Профиль 100×100×4 ГОСТ 25577-83 Квадратная Ст 3пс2 ГОСТ 14771-76			
				l = 4500 2,0; Rz 80	2	2	54,2 кг
БЧ		8	3.017-3.7-02.00.08	Заглушка			
				Лист Б-ПН-2,0 ГОСТ 19903-74			
				ОК 36034-III Ст 3пс2 ГОСТ 14637-89			
				(96×96) h 14; Rz 80	4	4	0,191 кг
БЧ		9	3.017-3.7-02.00.09	Пластина			
				Лист Б-ПН-20 ГОСТ 19903-74 Ст 3сп2-сб ГОСТ 14637-89			
				(250×250) h 14; Rz 80	3	3	1,5 кг

				3.017-3.7-02.00.00	Лист 2	

Копировал: Стрельцова Формат А4

3.017-3.7-02.00.00

Инв. № подл. | Подпись и дата | Взам. инв. №

Формат	Зона	Поз.	Обозначение	Наименование	Кол. на испол. 3.017-3.7-02.00.00-											Примечание
					—	01										
БЧ		10	3.017-3.7-02.00.11	Напосвляющая												
				Полоса $\frac{40\times12-В\ ГОСТ\ 103-76}{Ст3сп2-II\ ГОСТ\ 535-88}$													
				$l_c = 1354-1.0$ Кг.ОУ	2	2											24,65кг
БЧ		11	3.017-3.7-02.00.12	Кронштейн												
				Уголок $\frac{50\times50\times4-Б\ ГОСТ\ 8509-86}{Ст3пс2\ ГОСТ\ 535-88}$													
				$l_c = 300-1.0$ Кг.ОУ	9	9											1,15кг
				Стандартные изделия												
				Болты ГОСТ 7798-70												
		12		М10-8g×120.58.01.20	2	2										
		13		М10-8g×25.58.01.20	2	2										
		14		Гайка М10-7Н.5.01.20												
				ГОСТ 5915-70	2	2										
		15		Шайба 10.65Г.02.9												
				ГОСТ 6402-70	2	2										

		Лист
3.017-3.7-02.00.00		9

Копировал: Стрельцова Формат А4

Инв. № подл. | Подпись и дата | Взам. инв. №

Изм.	Кол. уч.	Лист	№ док.	Подпись	Дата
Разраб.					
Пров.					
Т. контр.					
Н. контр.					
Утв.					

3.017-3.7-02.00.01

Ребро

Лит. | Масса | Масштаб
Р | 0,180 | 1:2

Балка 6Б1-3.7-02.00.01-88 ГОСТ 23118-78

Инв. № подл. | Подпись и дата | Взам. инв. №

1. * Размер для справок.
2. Неуказанные предельные отклонения размеров: $h14; \pm\frac{IT14}{2}$.

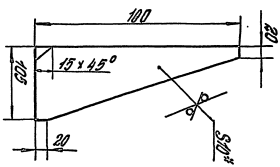

Копировал Стрельцова Формат А4

3.017-3.7-02.00.00 -изображено
3.017-3.7-02.00.00-01-зеркальное отражение

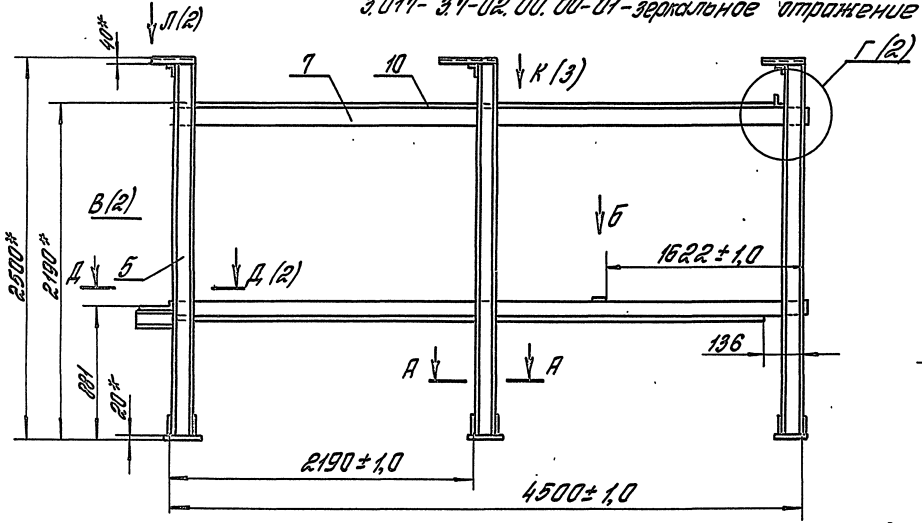

Б (1:4)

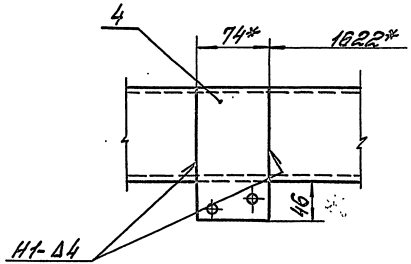

А-А (1:4)

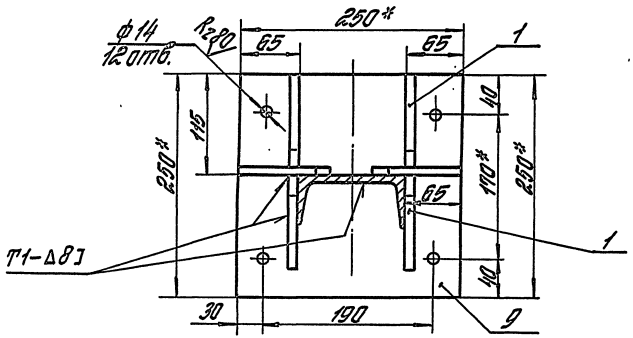

1.* Размеры для справок.
2. Сварные швы по ГОСТ 5264-80. Обозначение сварного шва относится ко всем подобным свариваемым элементам.
3. Неуказанные предельные отклонения размеров: Н14; h14; $\pm\frac{IT14}{2}$.

				3.017-3.7-02.00.00 СБ			
				Стойка. Сборочный чертеж	Стадия	Масса	Масштаб
					Р	267	1:25
					Лист 1	Листов 3	
ГИП	Погорелов				ЦНИИПРОМЗДАНИЙ		
Н.контр.	Лукашевич						
Гл.спец.	Лукашевич						
Вед.инж.	Смирягин						

Копировал: Стрельцова

Ц00108-08 51 Формат А3

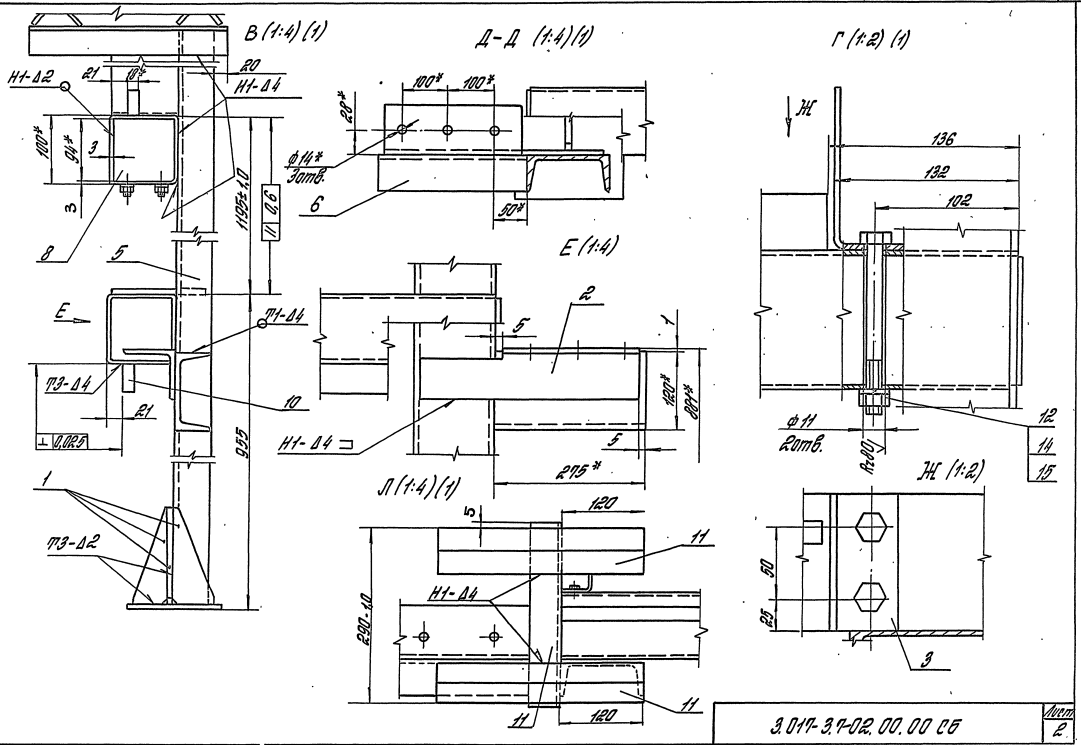

3.017-3.7-02.00.00 СБ

Лист 2

Копировал: Стрельцова

Ц00108-08 52 Формат А3

Инв. № подл. | Подпись и дата | Взам. инв. №

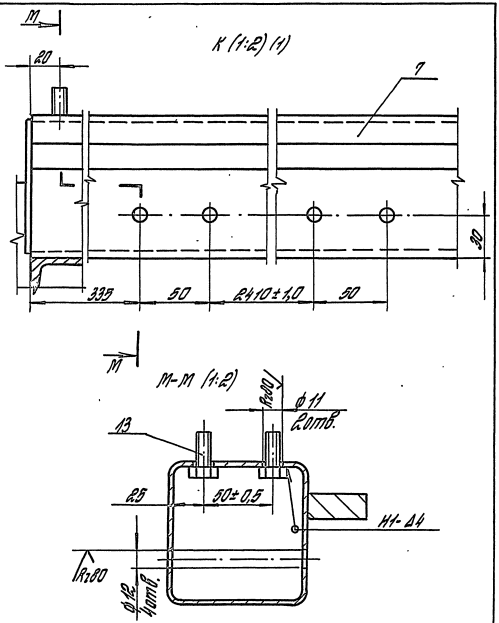

3.017-3.7-02.00.00СБ

Лист 3

Копировал: Стрельцова

Формат А4

3.017-3.7-02.00.02 - изображено

3.017-3.7-02.00.02-01 - зеркальное отражение

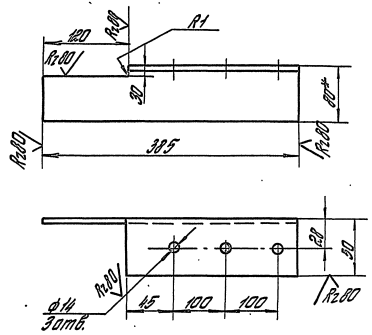

1.* Размер для справок.

2. Неуказанные предельные отклонения размеров: Н14; h14; ± $\frac{IT14}{2}$.

				3.017-3.7-02.00.02			
				Уголок	Стадия	Масса	Масштаб
					Р	2,0	1:4
ГИП	Погорелов				Лист	Листов 1	
Н. контр.	Лукашевич			Уголок 80×80×6-8-II ГОСТ 8509-86	ЦНИИПРОМЗДАНИЙ		
Гл. спец.	Лукашевич			Ст 3сп I-II ГОСТ 535-88			
Нед. инж.	Стирягин						

Инв. № подл. | Подпись и дата | Взам. инв. №

Копировал: Стрельцова

Формат А4

Rz 80 √ (√)

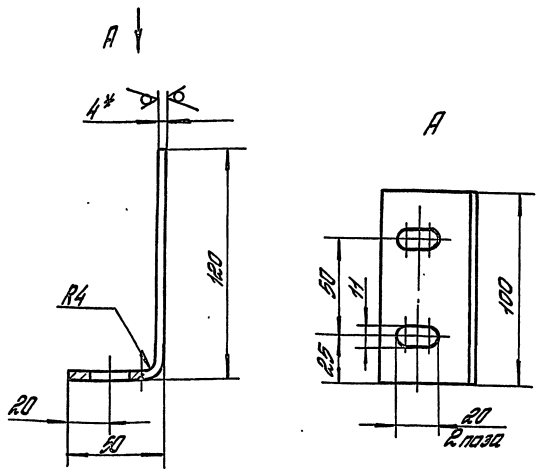

1. *Размер для справок.
2. Неуказанные предельные отклонения размеров: H14; h14; ± $\frac{IT14}{2}$.

				3.017-3.7-02.00.03			
				Упор	Стадия	Масса	Масштаб
					Р	0,53	1:2
					Лист:	Листов 1	
ГИП	Погорелов			Лист Б-ПН-4 ГОСТ 19903-74 Ст3сп2-сб ГОСТ 14637-89	ЦНИИПРОМЗДАНИЙ		
Н. контр.	Лукашевич						
Гл. спец.	Лукашевич						
Вед. инж.	Стирягин						

Инв. № подл. | Подпись и дата | Взам. инв. №

Копировал: Стрельцова

Формат А4

Rz 80 √ (√)

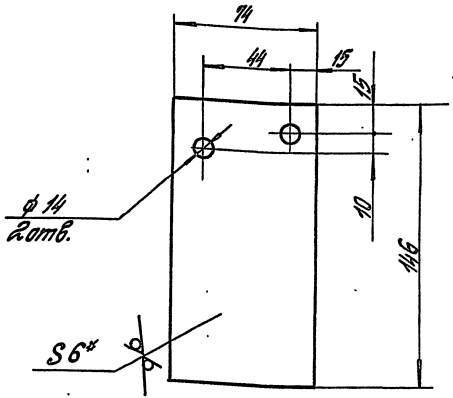

1. *Размер для справок.
2. Неуказанные предельные отклонения размеров: H14; h14; ± $\frac{IT14}{2}$.

				3.017-3.7-02.00.04			
				Пластина	Стадия	Масса	Масштаб
					Р	0,33	1:2
					Лист	Листов 1	
ГИП	Погорелов			Лист Б-ПН-6 ГОСТ 19903-74 Ст3сп2-сб ГОСТ 14637-89	ЦНИИПРОМЗДАНИЙ		
Н. контр.	Лукашевич						
Гл. спец.	Лукашевич						
Вед. инж.	Стирягин						

Инв. № подл. | Подпись и дата | Взам. инв. №

Копировал: Стрельцова

Ц00108-08 54

Формат А4

Инв. № подл. | Подпись и дата | Взам. инв. №

Формат	Зона	Поз.	Обозначение	Наименование	Кол. на испол. 3.017-3.Т-03.00.00- —	Кол. на испол. 3.017-3.Т-03.00.00- 01	Примечание
				Документация			
А3			3.017-3.Т-03.00.00 СБ	Сборочный чертеж	X	X	
				Сборочные единицы			
А3		1	3.017-3.Т-03.10.00	Кронштейн	1		
			-01	Кронштейн		1	
А3		2	3.017-3.Т-03.20.00	Тяга	1	1	
				Детали			
А4		3	3.017-3.Т-03.00.01	Втулка	1	1	

				3.017-3.Т-03.00.00	
ГИП	Мотрелля			Натяжное устройство	Стадия: Р; Лист: 1; Листов: 2
Н. контр.	Лукашевич				ЦНИИПромзданий
Рук. отд.	Лукашевич				
Вед. инж.	Стогрин				

Копировал Стрельцова — Формат А4

Инв. № подл. | Подпись и дата | Взам. инв. №

Формат	Зона	Поз.	Обозначение	Наименование	Кол. на испол. 3.017-3.Т-03.00.00- —	Кол. на испол. 3.017-3.Т-03.00.00- 01	Примечание
А4		4	3.017-3.Т-03.00.02	Ось	1	1	
				Стандартные изделия			
		5		Винт М5-8g×8.58.01.20			
				ГОСТ 1476-84	1	1	
		6		Гайка М20-Н.5.01.20			
				ГОСТ 5915-70	2	2	
		7		Шайба 30.01пс2.01.20			
				ГОСТ 11371-78	1	1	
		8		Шплинт 6,3×45.001			
				ГОСТ 397-79	1	1	

5-5 ВЕ-ВЕ/1000

3.017-3.Т-03.00.00	Лист 2

Копировал: Стрельцова — Формат А4

3.017-3.7-03.00.00- изображено
3.017-3.7-03.00.00-01- зеркальное отражение

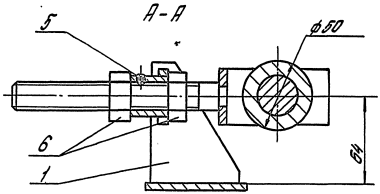

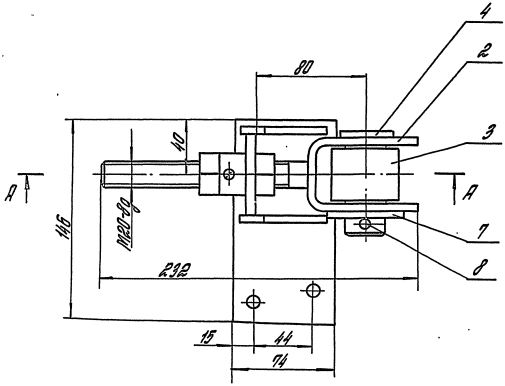

Размеры для справок.

				3.017-3.7-03.00.00 СБ		
				Натяжное устройство. Сборочный чертеж	Стадия	Масса	Масштаб
					Р	3,0	1:2
ГИП	Логопелов				Лист	Листов 1
Н.контр.	Лукашевич				ЦНИИПРОМЗДАНИЙ	
Гл.спец.	Лукашевич					
Вед.инж.	Смирягин					

Копировал: Стрельцова

Ц00108-08 56 Формат А3

Формат	Зона	Поз.	Обозначение	Наименование	Кол.	Примеч.
				Документация		
А3			3.017-3.7-03.10.00 СБ	Сборочный чертеж		
				Детали		
А4		1	3.017-3.7-03.10.01	Втулка	1	
				Ребро		
				Лист Б-ПН-6 ГОСТ 19903-74 Ст3сп2-сб ГОСТ 14637-89		
Б4		2	3.017-3.7-03.10.02	(40×42) h 14; Rz 80	1	0,08 кг
Б4		3	3.017-3.7-03.10.03	(64×90) h 14; Rz 80	2	0,27 кг
Б4		4	3.017-3.7-03.10.04	Пластина		
				Лист Б-ПН-6 ГОСТ 19903-74 Ст3сп2-сб ГОСТ 14637-89		
				(74×146) h 14; Rz 80	1	0,5 кг
			Различия исполнений			
			3.017-3.7-03.10.00	и 3.017-3.7-03.10.00-01		
			по сборочному	чертежу		

Инв. № подл. | Подпись и дата | Взам. инв. №

3.017-3.7-03.10.00

ГИП	Погорелов		Кронштейн	Стадия: Р	Лист:	Листов: 1
Н. контр.	Лукашевич			ЦНИИПРОМЗДАНИЙ	
Гл. спец.	Лукашевич				
Вер. инж.	Стирягин				

Копировал: Стрельцова

Формат А4

Rz 80 (√)

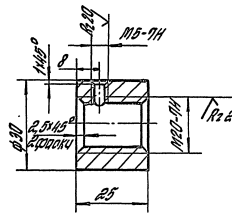

Неуказанные предельные отклонения размеров: $h14; \pm \frac{IT14}{2}$.

Инв. № подл. | Подпись и дата | Взам. инв. №

3.017-3.7-03.10.01

ГИП	Погорелов		Втулка	Стадия: Р	Масса: 0,077	Масштаб: 1:1
Н. контр.	Лукашевич			Лист	Листов 1	
Гл. спец.	Лукашевич		Круг 32-В-II ГОСТ 2590-88 Ст.3сп I-II ГОСТ 535-88	ЦНИИПРОМЗДАНИЙ		
Вер. инж.	Стирягин					

Копировал: Стрельцова

Ц00108-08 57 Формат А4

3.017-3.7-03.10.00 – изображено

3.017-3.7-03.10.00-01 – зеркальное отражение

А – А

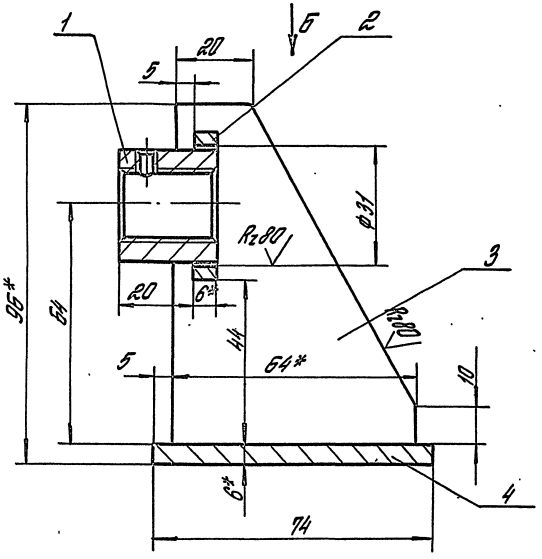

Б

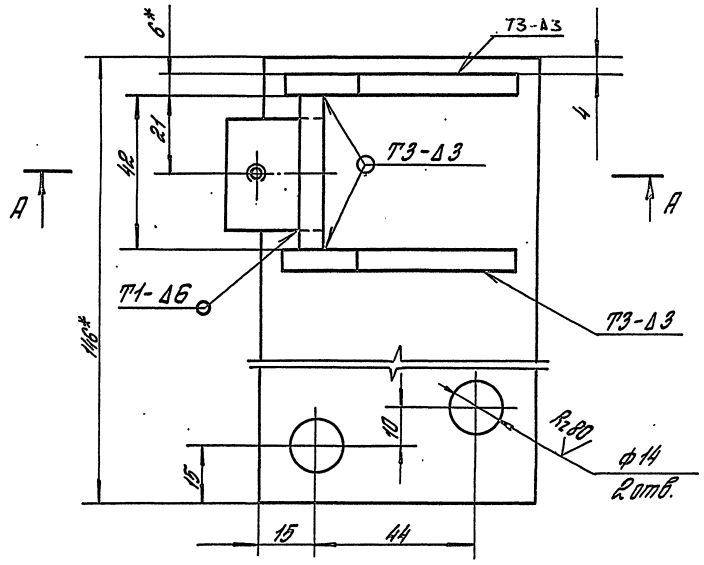

1. Сварные швы по ГОСТ 5264-80.
2. * Размеры для справок.
3. Неуказанные предельные отклонения размеров: H14; h14; $\pm\frac{IT14}{2}$.

				3.017-3.7-03.10.00 СБ			
				Кронштейн. Сборочный чертеж.	Стадия	Масса	Масштаб
					Р	1,3	1:1
ГИП	Погорелов				Лист	Листов 1	
Н. контр.	Лукашевич				ЦНИИПРОМЗДАНИЙ		
Гл. спец.	Лукашевич						
Вед. инж.	Стирягин						

Инв. № подл. | Подпись и дата | Взам. инв. №

Копировал: Стрельцова

Ц00108-08 58 Формат А3

Формат	Зона	Поз.	Обозначение	Наименование	Кол.	Примеч.
				Документация		
А3			3.017-3.7-03.20.00 СБ	Сборочный чертеж		
				Детали		
А4		1	3.017-3.7-03.20.01	Стержень	1	
Б4		2	3.017-3.7-03.20.02	Скоба		
				Лист Б-ПН-6 ГОСТ 19903-74		
				Ст.3сп2-сб ГОСТ 14637-89		
				(40×198) h14; Rz80	1	0,373 кг

ГИП	Погорелов			3.017-3.7-03.20.00
Н.контр.	Лукашевич			
Гл.спец.	Лукашевич			Тяга
Вед.инж.	Смирягин			

Стадия	Лист	Листов
Р		1

ЦНИИПРОМЗДАНИЙ

Инв. № подл. | Подпись и дата | Взам. инв. №

Копировал: Стрельцова

Формат А4

Rz80 (√)

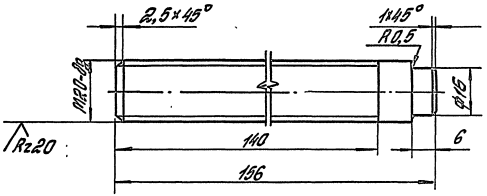

Неуказанные предельные отклонения размеров: h14; H14; $\pm\frac{УТ14}{2}$.

ГИП	Погорелов			3.017-3.7-03.20.01
Н.контр.	Лукашевич			
Гл.спец.	Лукашевич			Стержень
Вед.инж.	Смирягин			

Стадия	Масса	Масштаб
Р	0,4	1:1

Лист | Листов 1

Круг 22-В-II ГОСТ 2590-88
Ст3 сп I-II ГОСТ 535-88

ЦНИИПРОМЗДАНИЙ

Инв. № подл. | Подпись и дата | Взам. инв. №

Копировал: Стрельцова

Ц00108-08 59 Формат А4

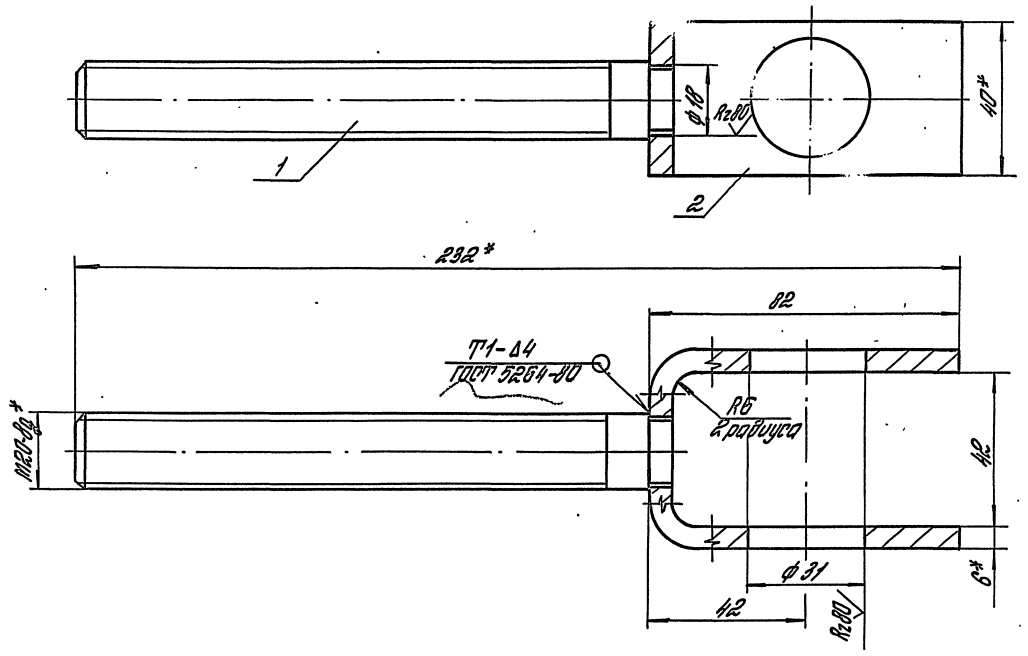

1.* Размеры для справок.

2. Неуказанные предельные отклонения размеров: H14; h14; $\pm \frac{IT14}{2}$.

				3.017-3.7-03.20.00 СБ			
				Тяга. Сборочный чертеж	Стадия	Масса	Масштаб
					Р	0,8	1:1
ГИП	Погорелов				Лист	Листов 1	
Н.контр.	Лукашевич				ЦНИИПРОМЗДАНИЙ		
Гл.спец.	Лукашевич						
Вед.инж.	Смирягин						

Инв. № подл. | Подпись и дата | Взам. инв. №

Копировал: Стрельцова

Ц00108-08 60 Формат А3

Rz 80

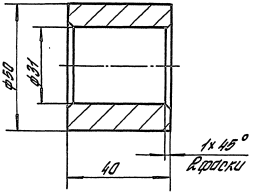

Неуказанные предельные отклонения размеров:
H14; h14; $\pm \frac{IT14}{2}$.

				3.017-3.7-03.00.01			
				Втулка	Стадия	Масса	Масштаб
					Р	0,38	1:1
					Лист	Листов 1	
ГИП	Погорелов			Круг 53-В-II ГОСТ 2590-88 / Ст 3 сп I-II ГОСТ 535-88	ЦНИИПРОМЗДАНИЙ		
Н. контр.	Лукашевич						
Гл. спец.	Лукашевич						
Вед. инж.	Прилягин						

Инв. № подл. | Подпись и дата | Взам. инв. №

Копировал: Стрельцова

Формат А4

Rz 80

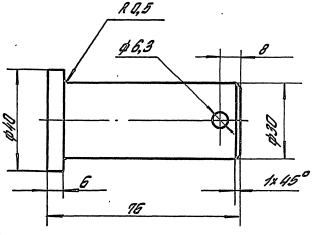

Неуказанные предельные отклонения размеров:
H14; h14; $\pm \frac{IT14}{2}$.

				3.017-3.7-03.00.02			
				Ось	Стадия	Масса	Масштаб
					Р	0,44	1:1
					Лист	Листов 1	
ГИП	Погорелов			Круг 42-В-II ГОСТ 2590-88 / 35 ГОСТ 1050-88	ЦНИИПРОМЗДАНИЙ		
Н. контр.	Лукашевич						
Гл. спец.	Лукашевич						
Вед. инж.	Прилягин						

Инв. № подл. | Подпись и дата | Взам. инв. №

Копировал: Стрельцова

Ц00108-08 61

Формат А4

Формат	Зона	Поз.	Обозначение	Наименование	Кол.	Примеч.
				Документация		
А3			3.017-3.7-04.00.00СБ	Сборочный чертеж		
				Детали		
А3		1	3.017-3.7-04.00.01	Звездочка	1	
А4		2	3.017-3.7-04.00.02	Пластина	1	
				Стандартные изделия		
		3		Болт М10-8g×40.58.01.20		
				ГОСТ 7798-70	4	
		4		Винт М8-8g×8.58.01.20		
				ГОСТ 1477-84	1	
		5		Гайка М10-7Н.5.01.20		
				ГОСТ 5915-70	4	
		6		Шайба 10.65Г.02.9		
				ГОСТ 6402-70	4	
		7		Шпонка 8×7×50		
				ГОСТ 23360-78	1	
		8		Мотор-редуктор		
				1МЦ2С-63-45-0,55		
				РG 110 ЦУЗ		

Инв. № подл. | Подпись и дата | Взам. инв. №

3.017-3.7-04.00.00

ГИП	Погорелов		Привод	Стадия	Лист	Листов
Н. контр.	Лукашевич			Р	1	2
Гл. спец.	Лукашевич			ЦНИИПРОМЗДАНИЙ		
Вед. инж.	Стирягин					

Копировал: Стрельцова

Формат А4

Формат	Зона	Поз.	Обозначение	Наименование	Кол.	Примеч.
				ТУ2-056-232-85	1	
		9		Кольцо замковое 45		
				ГОСТ 2833-77	1	

Инв. № подл. | Подпись и дата | Взам. инв. №

3.017-3.7-04.00.00

Лист 2

Копировал: Стрельцова

Формат А4

Ц00108-08 62

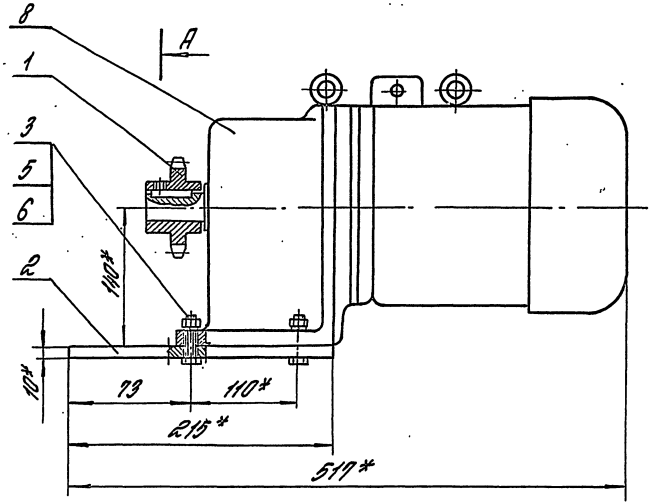

А-А (1:1)

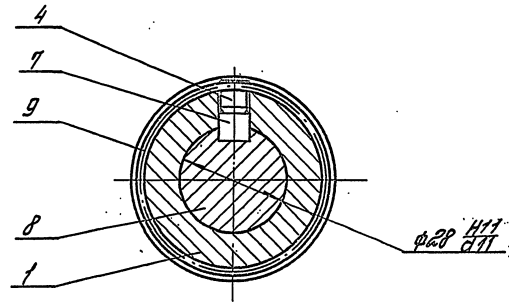

*Размеры для справок.

				3.017-3.7-04.00.00 СБ		
				Привод. Сборочный чертеж	Стадия: Р	Масса: 36,2	Масштаб: 1:4
					Лист	Листов 1
ГИП	Погорелов				ЦНИИПРОМЗДАНИЙ	
Н.контр.	Лукашевич					
Гл.спец.	Лукашевич					
Нач.отд.	Смирягин					

Инв.№ подл. | Подпись и дата | Взам.инв.№

Копировал: Стрелецова

Ц00102-02 63 Формат А3

Rz 40 (√)

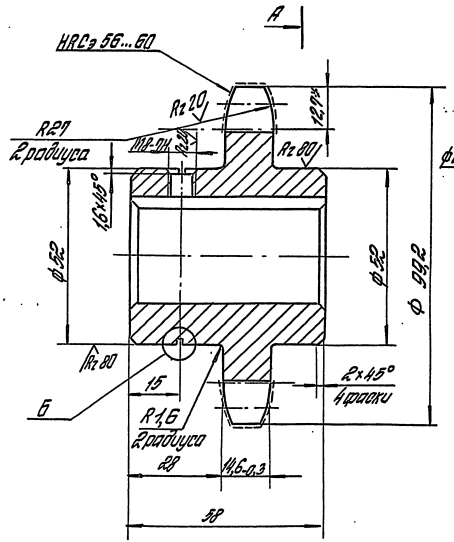

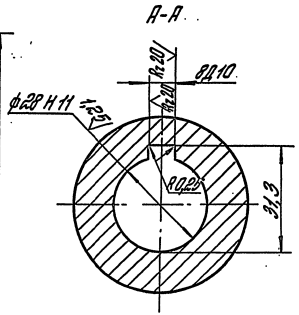

Число зубьев		Z	11
Сопрягаемая цепь	Шаг	t	25,4
	Диаметр ролика	d	15,88
Профиль зуба по ГОСТ 591-69		—	без смещения
Класс точности по ГОСТ 591-69		—	3
Диаметр окружности впадин		Дi	74,1
Допуск на разность шагов		δ_t	0,16
Радиальное биение окружности впадин		E_0	0,5
Торцовое биение зубчатого венца		—	0,5
Диаметр делительной окружности		dд	90,16
Сопрягаемая цепь	Ширина внутренней пластины	h	24,2
	Расстояние между внутренними пластинами	в вн.	15,88

1. *Размер для справок.
2. Неуказанные предельные отклонения размеров: $h14; \pm \frac{УТ14}{2}$.

Б (2:1)

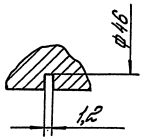

				3.017-3.7-04.00.01			
				Звездочка	Стадия	Масса	Масштаб
					Р	1,32	1:1
					Лист	Листов 1	
ГИП	Погорелов			Круг 100-8-II ГОСТ 2590-88 / 45 ГОСТ 1050-88	ЦНИИПРОМЗДАНИЙ		
Н.контр.	Лукашевич						
Гл.спец.	Лукашевич						
Вед.инж.	Стирягин						

Инв.№ подл. | Подпись и дата | Взам.инв.№

Копировал: Стрельцова

Ц00108-08 64

Формат А3

Rz80

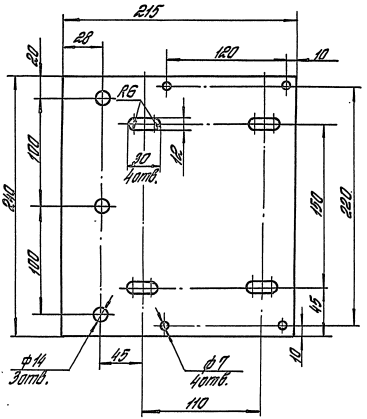

1.* Размер для справок.

2. Неуказанные предельные отклонения размеров: H14; h14; ± $\frac{IT14}{2}$.

Изм. № подл.	Подпись и дата	Взам. инв. №		3.017-3.7-04.00.02			
				Пластина	Стадия	Масса	Масштаб
					Р	0,4	1:2,5
					Лист	Листов 1	
ГИП	Погорелов			Лист 6-ПН-10 ГОСТ 19903-74	ЦНИИПРОМЗДАНИЙ		
Н. контр.	Лукашевич			Ст.3сп2-СП ГОСТ 14637-89			
Гл. спец.	Лукашевич						
Вед. инж.	Стурягин						

Копировал: Стрельцова

Формат А4

Rz80

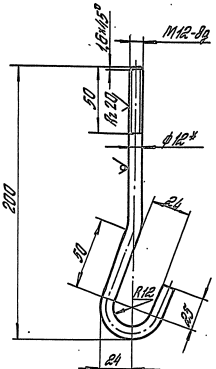

1.* Размер для справок.

2. Неуказанные предельные отклонения размеров: h14; ± $\frac{IT14}{2}$.

Изм. № подл.	Подпись и дата	Взам. инв. №		3.017-3.7-00.00.01			
				Болт фундаментный	Стадия	Масса	Масштаб
					Р	0,23	1:2
					Лист	Листов 1	
ГИП	Погорелов			Круг 12-В-II ГОСТ 2590-88	ЦНИИПРОМЗДАНИЙ		
Н. контр.	Лукашевич			Ст.3сп I-II ГОСТ 535-88			
Гл. спец.	Лукашевич						
Вед. инж.	Стурягин						

Копировал: Стрельцова

Формат А4

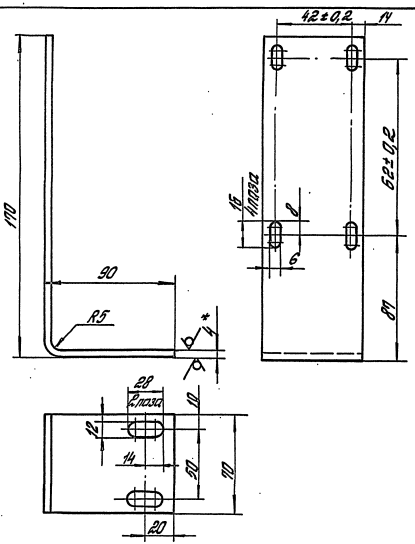

1.* Размер для справок.
2. Неуказанные предельные отклонения размеров: $h14$, $h14; \pm \frac{IT14}{2}$.

Изм.	Кол. уч.	Лист	№ док.	Подпись	Дата
ГИП	Погорелов				
Н. контр.	Лукашевич				
Гл. спец.	Лукашевич				
Вед. инж.	Стрельцов				

3.017-3.7-00.00.02

Кронштейн

Стадия	Масса	Масштаб
Р	0,6	1:2
Лист	Листов 1	

Лист 6-ПН-4 ГОСТ 19903-74
Ст3пс2-св ГОСТ 14637-89

ЦНИИпромзданий

Копировал: Стрельцова

Формат А4

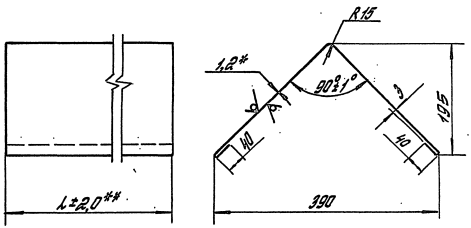

Обозначение	l, мм	Масса, кг
3.017-3.7-00.00.03	4000	29
-01	10350	62,4

1.* Размер для справок.
2.** Допускается изготовить козырек составным.
3. Неуказанные предельные отклонения размеров: $h14$; $\pm \frac{IT14}{2}$.

Изм.	Кол. уч.	Лист	№ док.	Подпись	Дата
ГИП	Погорелов				
Н. контр.	Лукашевич				
Гл. спец.	Лукашевич				
Вед. инж.	Стрельцов				

3.017-3.7-00.00.03

Козырек

Стадия	Масса	Масштаб
Р	см. табл.	—
Лист	Листов 1	

Лист 6-ПН-1,2 ГОСТ 19903-74
ок 3Б0В4-ТП-Элск-2-В ГОСТ 16523-89

ЦНИИпромзданий

Копировал: Стрельцова

Ц00108-02 66 Формат А4

Таблица 1

Марка изделия	Код изделия	Наименование и код																							
		Мелкосортная сталь 093300; 095300								Среднесортная сталь 093200; 095200								Крупносортная сталь 093100; 095100							
		Расход, кг																							
		Квадрат до 19	Полоса В до 45	L 32×20	L 32×32	Всего конструкционной стали	ф до 19	Итого	С учетом Kотх=1,05	Квадрат от 20 до 30	Полоса В=50 до 56	L от 45×28 до 63×40	L от 36×36 до 45×45	Всего конструкционной стали	ф от 20 до 30	Итого	С учетом Kотх=1,05	Квадрат от 32 до 120	Полоса В=от 60 до 200	Швеллер	L 50×50 и более	Всего конструкционной стали	ф от 32 до 250	Итого	С учетом Kотх=1,05
ВРМС-4,9×2,0			98,6			98,6	0,55	99,15	104,1						3,33	3,33	3,5			157	64,66	221,66	42,427	264,1	277,3
ВРМГ-4,9×2,0			98,6			98,6	0,55	99,15	104,1						3,33	3,33	3,5			157	64,66	221,66	42,427	264,1	277,3

Продолжение таблицы 1

Марка изделия	Код изделия	Наименование и код																					
		Тонколистовая сталь 097200, 097300						Толстолистовая сталь 097100			Листовая оцинкованная сталь 111100			Гнутые профили 112000				Трубы 130100		Проволока углеродистая 112100			
		Расход, кг																					
		δ=от 1 до 1,8	δ=от 1,9 до 3	Рифленая δ=3	Волнистая	Итого	С учетом Kотх=1,05	δ=4 и более	Широкополосная универсальная	Итого	С учетом Kотх=1,05	По серии	С учетом Kотх=1,05	▯	С	⊏	Итого	С учетом Kотх=1,05	По серии	С учетом Kотх=1,05	По серии	С учетом Kотх=1,05
ВРМС-4,9×2,0		58	1,556			59,6	62,6	49,554		49,554	52			585,8			585,8	615,1	49,76	52,3	0,072	0,08
ВРМГ-4,9×2,0		108,8	1,556			110,4	116	49,554		49,554	52			585,8			585,8	615,1	49,76	52,3	0,072	0,08

Таблица 2

Марка изделия	Код изделия	Наименование и код	
		Картон прокладочный 544332 1024	
		Расход, кг	
		По серии	С учетом Kотх=1,05
ВРМС-4,9×2,0		0,024	0,025
		0,024	0,025

ГИП	Погорелов		
Н.контр.	Лукашевич		
Гл.спец.	Лукашевич		
Вед.инж.	Смирягин		

3.017-3.7-00.00.00 ВМ

Ведомость расхода материалов

Стадия	Лист	Листов
Р		1

ЦНИИПРОМЗДАНИЙ

Инв. № подл. | Подпись и дата | Взам. инв. №

gost.e-ecolog.ru

Копировал: Стрельцова

Ц00108-08 (67)

Формат А3