ТИПОВЫЕ КОНСТРУКЦИИ, ИЗДЕЛИЯ И УЗЛЫ ЗДАНИЙ И СООРУЖЕНИЙ

СЕРИЯ 3.300.9-4

ЭЛЕМЕНТЫ ОБОРУДОВАНИЯ И БЛАГОУСТРОЙСТВА ЗЕМЕЛЬНЫХ УЧАСТКОВ ДЕТСКИХ ДОШКОЛЬНЫХ УЧРЕЖДЕНИИ И ШКОЛ

ВЫПУСК 3-1

ОБОРУДОВАНИЕ И МЕБЕЛЬ ДЕТСКИХ ПЛОЩАДОК
(КОМПЛЕКТЫ ОТДЕЛЬНОГО НАБОРА)
ИЗДЕЛИЯ ЗАВОДСКОГО ИЗГОТОВЛЕНИЯ

РАБОЧИЕ ЧЕРТЕЖИ
ЧАСТЬ 1
СТР 1 - 124

gost.e-ecolog.ru

ТИПОВЫЕ КОНСТРУКЦИИ, ИЗДЕЛИЯ И УЗЛЫ ЗДАНИЙ И СООРУЖЕНИЙ

СЕРИЯ 3.300.9-4

ЭЛЕМЕНТЫ ОБОРУДОВАНИЯ И БЛАГОУСТРОЙСТВА ЗЕМЕЛЬНЫХ УЧАСТКОВ ДЕТСКИХ ДОШКОЛЬНЫХ УЧРЕЖДЕНИЙ И ШКОЛ

ВЫПУСК 3-1

ОБОРУДОВАНИЕ И МЕБЕЛЬ ДЕТСКИХ ПЛОЩАДОК
(КОМПЛЕКТЫ ОТДЕЛЬНОГО НАБОРА)
ИЗДЕЛИЯ ЗАВОДСКОГО ИЗГОТОВЛЕНИЯ

РАБОЧИЕ ЧЕРТЕЖИ
ЧАСТЬ 1
СТР. 1 - 124

РАЗРАБОТАНЫ
ЦНИИЭП учебных зданий
Главный инженер института АК Ляхович
Главный архитектор проекта ВВ Куликов

УТВЕРЖДЕНЫ
и введены в действие с 01.12 1990 г.
приказом Госкомархитектуры
от 27.02 1990 г. № 36

Обозначение	Наименование	Стр.
3.300.9-4.3-1 00.0.0.00 ТО	Техническое описание	10
3.300.9-4.3-1 01.1.0.00	Блок фундаментный	14
3.300.9-4.3-1 01.1.0.00 СБ	Блок фундаментный Сборочный чертеж	15
3.300.9-4.3-1 01.1.1.00	Каркас	16
3.300.9-4.3-1 01.0.0.04	Заглушина	
3.300.9-4.3-1 01.1.1.00 СБ	Каркас Сборочный чертеж	17
3.300.9-4.3-1 01.2.0.00	Крышка	18
3.300.9-4.3-1 01.2.1.00	Коробка	19
3.300.9-4.3-1 01.2.0.01	Брусок	
3.300.9-4.3-1 01.2.1.00 СБ	Коробка Сборочный чертеж	20
3.300.9-4.3-1 01.0.1.00	Консоль	21
3.300.9-4.3-1 01.0.0.01	Стойка	22
3.300.9-4.3-1 01.2.1.03	Угольник	23
3.300.9-4.3-1 01.0.0.02	Угольник	
3.300.9-4.3-1 01.0.0.03	Подушка фундамента	24
3.300.9-4.3-1 02.1.0.00	Сиденье	25
3.300.9-4.3-1 02.1.1.00	Коробка	26

3.300.9-4.3-1 00.0.0.00

Н. контр.	Давыдов		
ГАП	Куликов		
Рук. гр.	Феоктистов		
Арх	Куликов		

Содержание выпуска 3-1

Стадия	Лист	Листов
Р	1	16

ЦНИИЭП учебных зданий

формат А4

Обозначение	Наименование	Стр
3.300.9-4.3-1 02.0 1 00	Консоль	27
3.300.9-4.3-1 02.0 0.01	Стойка	28
3.300 9-4 3-1 03.1.0.00	Сиденье	29
3300 9-4.3-1 03.1.1.00	Коробка	30
3300.9-4.3-1 03 0.1.02	Проножка	
3.300.9-4.3-1 03.1.1.00 СБ	Коробка Сборочный чертеж	31
3.300.9-4.3-1 03.0 1.00	Стойка	32
3.300.9-4.3-1 03.0.1.01	Опора задняя	33
3.300 9-4.3-1 03 0 2.00 СБ	Спинка Сборочный чертеж	34
3.300.9-4.3-1 03.0.2 01	Спинка	
3.300.9-4.3-1 03.0.3.00	Консоль	35
3 300.9-4.3-1 03.0 0.02	Скоба	
3.300.9-4.3-1 03.0 3.00 СБ	Консоль Сборочный чертеж	36
3.300 9-4 3-1 03.0 0.01	Ножка	37
3 300 9-4 3-1 03.0.0 03	Шайба укосовая	38
3300.9-4 3-1 03 0 0.04	Угольник	
3.300 9-4 3-1 04 1 0.00	Боковина	39
3 300 9-4.3-1 04 1.0.00 СБ	Боковина Сборочный чертеж	40
3.300.9-4 3-1 04 1.1.00	Рама боковины	42

Взам инв.№ | Подпись и дата | Инв.№ подл.

3.300.9-4.3-1 00.0.0.00

Лист 2

8.3-1 41 3

Обозначение	Наименование	Стр.
3.300.9-4.3-104 1.1.00СБ	Рама бокавины Сборочный чертеж	43
3.300.9-4.3-104.0.0.01	Сиденье	44
3.300.9-4.3-104.1.1.01	Брусок	
3.300.9-4.3-105.0.1.00	Пергола	45
3.300.9-43-105.0.1.00СБ	Пергола Сборочный чертеж	
3.300.9-4.3-105.0.1.01	Связь	46
3.300.9-4.3-105.1.0.00	Счеты	47
3.300.9-4.3-105.2.0.00	Доска меловая	
3.300.9-4.3-105.1.0.00СБ	Счеты Сборочный чертеж	48
3.300.9-4.3-105.2.0.00СБ	Доска меловая Сборочный чертеж	49
3.300.9-4.3-105.1.1.00	Перекладина	50
3.300.9-4.3-105.1.1.00СБ	Перекладина Сборочный чертеж	
3.300 9-43-105.1.0.01	Бокавина	51
3.300.9-43-105.1.0.02	Фишка	
3.300.9-4.3-105.0.0.01	Стойка	52
3.300.9-4.3-106.1.0.00	Перекрытие	53
3.300.9-4.3-106.1.1.00	Рама	
3.300.9-4.3-106.1.0.00СБ	Перекрытие Сборочный чертеж	54
3.300.9-4.3-106.1.1.00СБ	Рама Сборочный чертеж	55

Обозначение	Наименование	Стр.
3.300.9-4.3-106.0.1.00	Ограждение	56
3.300.9-4.3-106.0.1.00СБ	Ограждение Сборочный чертеж	57
3.300.9-4.3-106.2.0.00	Лестница	60
3.300.9-4.3-106.2.0.00СБ	Лестница Сборочный чертеж	61
3.300.9-4.3-106.2.0.01	Стойка	62
3.300.9-4.3-106.0.3.00	Колесо	63
3.300.9-4.3-106.0.3.00СБ	Колесо Сборочный чертеж	
3.300.9-4.3-106.0.3.01	Сегмент	64
3.300.9-43-106.0.4.00	Кронштейн	65
3.300.9-4.3-106.0.0.01	Перекладина	66
3.300 9-43-106.0.0.02	Связь	67
3.300.9-4.3-106.0.0.03	Вкладыш	
3.300.9-4.3-106.0.0.04	Уголник	68
3.300.9-4.3-106.0.0.05	Уголник	
3.300.9-4.3-106.0.2.04	Уголник	69
3.300.9-4.3-106.1.1.02	Уголник	
3.300.9-4.3-107.1.0.00	Лестница	70
3.300.9-4.3-107.0.2.00	Винт горизонтальный	71
3.300.9-43-107.0.3.00	Винт вертикальный	72

Инв. № подл. | Подпись и дата | Взам. инв. №

В.3-1 4.1 4

Формат А3

Обозначение	Наименование	Стр.
3.300.9-4.3-1 07.0.3.00 СБ	Винт вертикальный Сборочный чертеж	72
3.300.9-4.3-1 08.0.1.00	Скат	73
3.300.9-4.3-1 08.0.1.00 СБ	Скат Сборочный чертеж	74
3.300.9-4.3-1 08.0.2.00	Лестница	76
3.300.9-4.3-1 08.0.2.00 СБ	Лестница Сборочный чертеж	77
3.300.9-4.3-1 08.0.2.06	Угольник	78
3.300.9-4.3-1 08.0.2 07	Угольник	
3.300.9-4.3-1 10.1.0.00	Лестница гимнастическая	79
3.300.9-4.3-1 10.1.0.00 СБ	Лестница гимнастическая Сборочный чертеж	80
3.300.9-4.3-1 10.1.0.01	Бакавина	81
3.300.9-4.3-1 10.2.0.00	Лестница наклонная	82
3.300.9-4.3-1 10.2.0.02	Скоба	
3.300.9-4.3-1 10.2.0.00 СБ	Лестница наклонная Сборочный чертеж	83
3.300.9-4.3-1 10.2.0.01	Бакавина	84
3.300.9-4.3-1 11.0.1.00	Ограждение	85
3.300.9-4.3-1 11.0.1.00 СБ	Ограждение Сборочный чертеж	86
3.300.9-4.3-1 11.0.2.00	Обруч	87
3.300.9-4.3-1 11.0.2.00 СБ	Обруч Сборочный чертеж	
3.300.9-4.3-1 11.0.3.00	Кольцеброс	88
3.300.9-4.3-1 11.0.0.01	Мишень	89
3.300.9-4.3-1 12.1.0.00	Качели	90
3.300.9-4.3-1 12.1.0.00 СБ	Качели Сборочный чертеж	91
3.300.9-4.3-1 12.1.1.00	Подвеска - маятник	92
3.300.9-4.3-1 12.1.1.00 СБ	Подвеска - маятник Сборочный чертеж	93
3.300.9-4.3-1 12.1.2.00	Подвеска	94
3.300.9-4.3-1 12.0.0.02	Шпилька	
3.300.9-4.3-1 12.1.2.00 СБ	Подвеска Сборочный чертеж	95
3.300.9-4.3-1 12.1.0.01	Скоба	96
3.300.9-4.3-1 12.1.2.01	Муфта	
3.300.9-4.3-1 12.1.2.03	Крышка	97
3.300.9-4.3-1 12.1.1.04	Опора	
3.300.9-4.3-1 12.1.2.02	Шпилька	98
3.300.9-4.3-1 12.1.0.02	Планка	
3.300.9-4.3-1 12.0.0.01	Брусок	99
3.300.9-4.3-1 13.0.1.00 СБ	Лестница веревочная Сборочный чертеж	100
3.300.9-4.3-1 13.0.1.00	Лестница веревочная	102
3.300.9-4.3-1 13.0.0.01	Брусок турника	
3.300.9-4.3-1 14.1.0.00	Подвеска - шест	103

Инв.№ подл. | Подпись и дата | Взам. инв.№

Обозначение	Наименование	Стр.
3.300.9-4.3-1 14.1.0.00 СБ	Подвеска - шест Сборочный чертеж	104
3.300.9-4.3-1 14.2.0.00	Подвеска - канат	105
3.300.9-4.3-1 14.2.0.00 СБ	Подвеска - канат Сборочный чертеж	106
3.300.9-4.3-1 14.3.0.00	Качели	107
3.300.9-4.3-1 14.3.0.00 СБ	Качели Сборочный чертеж	108
3.300.9-4.3-1 14.1.0.02	Патрон	109
3.300.9-4.3-1 14.3.0.02	Штырь	
3.300.9-4.3-1 14.3.1.00	Сиденье	110
3.300.9-4.3-1 14.3.1.00 СБ	Сиденье Сборочный чертеж	
3.300.9-4.3-1 15.0.0.00	Лесенки-ступеньки	111
3.300.9-4.3-1 15.1.0.00	Секция подиума	
3.300.9-4.3-1 15.0.0.00 СБ	Лесенки-ступеньки Сборочный чертеж	112
3.300.9-4.3-1 15.1.0.00 СБ	Секция подиума Сборочный чертеж	113
3.300.9-4.3-1 15.1.1.00	Коробка	114
3.300.9-4.3-1 15.1.1.00 СБ	Коробка Сборочный чертеж	
3.300.9-4.3-1 15.2.0.00	Ступень	115
3.300.9-4.3-1 15.2.0.00 СБ	Ступень Сборочный чертеж	
3.300.9-4.3-1 15.0.0.01	Пластина	116
3.300.9-4.3-1 28.0.0.01	Скоба	

Обозначение	Наименование	Стр.
3.300.9-4.3-1 16.0.1.02	Скоба	117
3.300.9-4.3-1 16.0.0.00	Снаряд для пролезания	
3.300.9-4.3-1 16.0.0.00 СБ	Снаряд для пролезания Сборочный чертеж	118
3.300.9-4.3-1 16.0.1.00	Корпус	120
3.300.9-4.3-1 16.0.1.00 СБ	Корпус Сборочный чертеж	
3.300.9-4.3-1 16.0.1.01	Брусок	122
3.300.9-4.3-1 16.0.2.00	Верхняя часть	123
3.300.9-4.3-1 16.0.2.00 СБ	Верхняя часть Сборочный чертеж	
3.300.9-4.3-1 17.1.0.00 СБ	Трап Сборочный чертеж	125
3.300.9-4.3-1 17.1.0.00	Трап	126
3.300.9-4.3-1 17.1.0.01	Связь	127
3.300.9-4.3-1 17.1.1.00	Перекладина	128
3.300.9-4.3-1 17.1.1.00 СБ	Перекладина Сборочный чертеж	
3.300.9-4.3-1 18.0.1.00 СБ	Решетка Сборочный чертеж	129
3.300.9-4.3-1 18.0.1.00	Решетка	130
3.300.9-4.3-1 18.0.1.02	Связь	
3.300.9-4.3-1 18.0.1.01	Брусок	131
3.300.9-4.3-1 18.0.0.02	Опора	
3.300.9-4.3-1 19.0.1.00	Рама	132

Инв. № подл. | Подпись и дата | Взам. инв. №

В. 3-1 4.1 6

Формат А3

Обозначение	Наименование	Стр.
3.300.9-4.3-1 19.0.1.00СБ	Рама Сборочный чертеж	133
3.300.9-4.3-1 19.0.1.01	Связь продольная	135
3.300.9-4.3-1 19.0.2.00	Полукрышка	136
3.300.9-4.3-1 19.0.2.00СБ	Полукрышка Сборочный чертеж	137
3.300.9-4.3-1 19.0.2.02	Связь	139
3.300.9-4.3-1 19.0.3.00	Консоль	140
3.300.9-4.3-1 19.0.3.00СБ	Консоль Сборочный чертеж	141
3.300.9-4.3-1 19.0.0.01	Нажка	143
3.300.9-4.3-1 19.0.0.02	Связь поперечная	
3.300.9-4.3-1 21.1.0.00	Сиденье	144
3.300.9-4.3-1 21.0.1.00	Консоль	
3.300.9-4.3-1 21.1.0.00СБ	Сиденье Сборочный чертеж	145
3.300.9-4.3-1 21.1.1.00	Каратка	146
3.300.9-4.3-1 21.1.1.00СБ	Каратка Сборочный чертеж	147
3.300.9-4.3-1 21.0.1.00СБ	Консоль Сборочный чертеж	148
3.300.9-4.3-1 22.0.0.01	Связь	150
3.300.9-4.3-1 22.0.0.02	Откос	151
3.300.9-4.3-1 22.0.0.03	Стойка	152
3.300.9-4.3-1 22.0.0.04	Скоба	

Формат А4

Обозначение	Наименование	Стр.
3.300.9-4.3-1 23.0.0.00	Экран	153
3.300.9-4.3-1 23.1.0.03	Косынка	
3.300.9-4.3-1 23.1.0.00СБ	Экран Сборочный чертеж	154
3.300.9-4.3-1 23.1.1.00	Рама	155
3.300.9-4.3-1 23.1.1.00СБ	Рама Сборочный чертеж	
3.300.9-4.3-1 23.0.0.01	Стойка	156
3.300.9-4.3-1 23.1.0.01	Брусок	
3.300.9-4.3-1 24.0.0.01	Стойка	157
3.300.9-4.3-1 24.0.0.02	Держатель	158
3.300.9-4.3-1 24.0.0.03	Планка	
3.300.9-4.3-1 25.0.0.00	Барьер легкоатлетический	159
3.300.9-4.3-1 25.0.0.00СБ	Барьер легкоатлетический Сборочный чертеж	160
3.300.9-4.3-1 25.0.0.01	Стойка	161
3.300.9-4.3-1 25.0.0.02	Скоба	
3.300.9-4.3-1 25.0.0.03	Опора	162
3.300.9-4.3-1 25.0.0.04	Заглушка	
3.300.9-4.3-1 27.1.0.00	Ограждение хоккейного поля	163
3.300.9-4.3-1 27.1.0.00СБ	Ограждение хоккейного поля Сборочный чертеж	164
3.300.9-4.3-1 27.1.1.00	Рама	166

Инв.№ подл. | Подпись и дата | Взам. инв.№

В.3-1 ч.1 7
Формат А3

Обозначение	Наименование	Стр.
3.300.9-4.3-1 27.1.1.05	Втулка	166
3.300.9-4.3-1 27.1.1.00 СБ	Рама Сборочный чертеж	167
3.300.9-4.3-1 27.1.0.01	Заглушка	168
3.300.9-4.3-1 27.1.0.02	Поручень	
3.300.9-4.3-1 27.1.0.03	Опора	169
3.300.9-4.3-1 27.1.0.04	Плинтус	
3.300.9-4.3-1 27.2.0.00	Шпингалет	170
3.300.9-4.3-1 27.2.1.00	Корпус	171
3.300.9-4.3-1 27.2.1.00 СБ	Корпус Сборочный чертеж	
3.300.9-4.3-1 27.0.1.00	Фиксатор	172
3.300.9-4.3-1 27.0.1.00 СБ	Фиксатор Сборочный чертеж	
3.300.9-4.3-1 29.0.0.00	Стойка для дорожных знаков	173
3.300.9-4.3-1 29.0.2.00	Знак дорожный	174
3.300.9-4.3-1 29.0.2.00 СБ	Знак дорожный Сборочный чертеж	
3.300.9-4.3-1 29.0.2.02	Держатель	175
3.300.9-4.3-1 29.0.2.03	Ручка	
3.300.9-4.3-1 30.0.0.00	Стойка для светофора	176
3.300.9-4.3-1 30.1.1.03	Заглушина	
3.300.9-4.3-1 30.0.0.00 СБ	Стойка для светофора Сборочный чертеж	177

Обозначение	Наименование	Стр.
3.300.9-4.3-1 30.1.0.00	Фонарь	178
3.300.9-4.3-1 30.1.1.00	Стенка	179
3.300.9-4.3-1 30.1.1.00 СБ	Стенка Сборочный чертеж	180
3.300.9-4.3-1 30.1.2.00	Стенка	181
3.300.9-4.3-1 30.1.2.00 СБ	Стенка Сборочный чертеж	
3.300.9-4.3-1 30.1.3.00	Рамка	182
3.300.9-4.3-1 30.1.3.00 СБ	Рамка Сборочный чертеж	
3.300.9-4.3-1 30.0.1.00	Стойка	183
3.300.9-4.3-1 31.0.0.00	Ограждение для пешеходов	184
3.300.9-4.3-1 31.0.0.00 СБ	Ограждение для пешеходов Сборочный чертеж	185
3.300.9-4.3-1 31.0.0.05	Наконечник	187
3.300.9-4.3-1 31.0.0.06	Держатель	
3.300.9-4.3-1 33.0.0.00	Пост регулировщика	188
3.300.9-4.3-1 33.0.1.00	Рама	
3.300.9-4.3-1 33.0.0.00 СБ	Пост регулировщика Сборочный чертеж	189
3.300.9-4.3-1 33.0.1.00 СБ	Рама Сборочный чертеж	191
3.300.9-4.3-1 34.1.0.00	Основание	192
3.300.9-4.3-1 34.1.0.00 СБ	Основание Сборочный чертеж	193
3.300.9-4.3-1 34.2.0.00	Весы	194

Формат А4 Формат А3

Обозначение	Наименование	Стр.
3.300.9-4.3-1 34.2.0.00 СБ	Весы Сборочный чертеж	195
3.300.9-4.3-1 34.2.1.00	Рамка	196
3.300.9-4.3-1 34.2.1.00 СБ	Рамка Сборочный чертеж	197
3.300.9-4.3-1 35.0.1.00 СБ	Ограждение Сборочный чертеж	198
3.300.9-4.3-1 35.0.1.00	Ограждение	199
3.300.9-4.3-1 35.0.1.03	Держатель	
3.300.9-4.3-1 35.0.2.00 СБ	Стойка Сборочный чертеж	200
3.300.9-4.3-1 35.0.2.00	Стойка	201
3.300.9-4.3-1 35.0.3.00	Кард	202
3.300.9-4.3-1 35.0.3.00 СБ	Кард Сборочный чертеж	
3.300.9-4.3-1 35.0.2.03	Скоба	203
3.300.9-4.3-1 35.0.1.04	Уголь ник	
3.300.9-4.3-1 36.0.0.01	Сталь	204
3.300.9-4.3-1 37.0.1.00	Основание	205
3.300.9-4.3-1 37.0.1.00 СБ	Основание Сборочный чертеж	
3.300.9-4.3-1 37.0.2.00	Рамка	206
3.300.9-4.3-1 37.0.2.00 СБ	Рамка Сборочный чертеж	
3.300.9-4.3-1 38.0.1.00	Стойка	207
3.300.9-4.3-1 38.0.1.00 СБ	Стойка Сборочный чертеж	208

Обозначение	Наименование	Стр.
3.300.9-4.3-1 38.0.1.03	Патрубок	209
3.300.9-4.3-1 38.0.2.00	Крышка	210
3.300.9-4.3-1 38.0.3.00	Связь	
3.300.9-4.3-1 38.0.2.00 СБ	Крышка Сборочный чертеж	211
3.300.9-4.3-1 38.0.1.02	Связь	212
3.300.9-4.3-1 38.0.3.00 СБ	Связь Сборочный чертеж	
3.300.9-4.3-1 39.0.1.00 СБ	Коробка Сборочный чертеж	213
3.300.9-4.3-1 39.0.1.00	Коробка	214
3.300.9-4.3-1 39.0.1.04	Щеколда	
3.300.9-4.3-1 39.0.1.05	Ось	215
3.300.9-4.3-1 39.0.1.06	Останов	
3.300.9-4.3-1 39.1.0.00	Створ	216
3.300.9-4.3-1 39.1.0.00 СБ	Створ Сборочный чертеж	217
3.300.9-4.3-1 39.1.1.00	Рама	219
3.300.9-4.3-1 39.1.1.02	Серьга	
3.300.9-4.3-1 39.1.1.00 СБ	Рама Сборочный чертеж	220
3.300.9-4.3-1 39.0.3.00	Останов	222
3.300.9-4.3-1 39.0.0.01	Козырек	
3.300.9-4.3-1 39.1.0.01	Брусок	223

Инв. № подл. | Подпись и дата | Взам. инв. №

Обозначение	Наименование	Стр.
3.300.9-4.3-1 39.1.0.02	Угольник	223
3.300.9-4.3-1 39.1.0.03	Штырь	224
3.300.9-4.3-1 39.1.0.04	Ручка	
3.300.9-4.3-1 39.1.1.03	Костыль	225
3.300.9-4.3-1 39.1.1.04	Патрубок	
3.300.9-4.3-1 40.0.0.00	Этикетка детского дошкольного учреждения	226
3.300.9-4.3-1 41.1.0.00	Стойка	227
3.300.9-4.3-1 41.1.1.00	Блок	228
3.300.9-4.3-1 41.1.1.00 СБ	Блок Сборочный чертеж	
3.300.9-4.3-1 41.1.1.01	Скоба	229
3.300.9-4.3-1 41.1.1.02	Ролик	
3.300.9-4.3-1 41.1.0.01	Наконечник	230
3.300.9-4.3-1 41.1.0.03	Фланец	
3.300.9-4.3-1 41.1.1.03	Ось	231
3.300.9-4.3-1 41.2.0.00	Зажим	
3.300.9-4.3-1 41.3.0.00	Блок натяжной	232
3.300.9-4.3-1 41.3.1.00	Кронштейн	233
3.300.9-4.3-1 41.3.1.01	Планка	234
3.300.9-4.3-1 41.1.0.04	Упор	

Обозначение	Наименование	Стр.
3.300.9-4.3-1 41.2.0.02	Планка	235
3.300.9-4.3-1 41.0.0.02	Втулка	
3.300.9-4.3-1 42.1.0.00	Бакавина	236
3.300.9-4.3-1 42.1.0.00 СБ	Бакавина Сборочный чертеж	237
3.300.9-4.3-1 42.2.0.00	Сиденье	238
3.300.9-4.3-1 42.2.0.02	Угольник	239
3.300.9-4.3-1 42.2.0.00 СБ	Сиденье Сборочный чертеж	
3.300.9-4.3-1 43.0.0.00 СБ	Урна с пластмассовым ведром Сборочный чертеж	240
3.300.9-4.3-1 43.0.0.00	Урна с пластмассовым ведром	241
3.300.9-4.3-1 43.0.0.02	Ведра	
3.300.9-4.3-1 43.1.0.00	Бакавина	242
3.300.9-4.3-1 43.1.0.00 СБ	Бакавина Сборочный чертеж	243
3.300.9-4.3-1 44.1.0.00	Ограждение	244
3.300.9-4.3-1 44.1.0.00 СБ	Ограждение Сборочный чертеж	245
3.300.9-4.3-1 44.1.1.00	Рама	246
3.300.9-4.3-1 44.1.0.01	Угольник	
3.300.9-4.3-1 44.1.1.00 СБ	Рама Сборочный чертеж	247
3.300.9-4.3-1 44.2.0.00	Стойка	248
3.300.9-4.3-1 44.2.0.00 СБ	Стойка Сборочный чертеж	249

Инв. № подл. | Подпись и дата | Взам. инв. №

Настоящая серия "Элементы оборудования и благоустройства земельных участков детских дошкольных учреждений и школ" в полном составе состоит из 6 выпусков:

вып. 0-I "Элементы благоустройства площадок и теневые навесы. Указания по применению";

вып. I-I "Элементы благоустройства площадок и теневые навесы. Изделия заводского изготовления. Рабочие чертежи";

вып. 0-2 "Оборудование и мебель детских площадок (комплекты для выносных модулей теневых навесов). Указания по применению";

вып. 2-I "Оборудование и мебель детских площадок (комплекты для выносных модулей теневых навесов). Изделия заводского изготовления. Рабочие чертежи";

вып. 0-3 "Оборудование и мебель детских площадок (комплекты отдельного набора). Указания по применению";

вып. 3-I "Оборудование и мебель детских площадок (комплекты отдельного набора). Изделия заводского изготовления. Рабочие чертежи".

Настоящий выпуск 3-I предназначен для изготовления изделий в условиях специализированных предприятий деревообрабатывающей промышленности (ДОКов, ДОЗов, фабрик), бетонных изделий. Комплектацию готовых изделий, поставляемых потребителю в разобранном виде, включая фундаментные блоки , производит завод-изготовитель по спецификациям к схемам расположения, приведенным в выпуске 0-3.

Все изделия оборудования и мебели выполнены в едином архитектурно-художественном и конструктивно-технологическом решении, в строгом соответствии с требованиями рабочих чертежей и настоящего технического описания.

Общие технические требования к элементам оборудования и мебели установлены применительно к ГОСТ I6371-84 и НТД на режимы, конструкции, материалы и покрытия.

				3.300.9-4.3-I 00.0.0.00 ТО		
Зам.н.о	Семенова			Техническое описание	Стадия	Лист	Листов
Н.контр.	Давыдов				Р	1	8
ГАП	Куликов				ЦНИИЭП учебных зданий		
гип	Куликов						

Инв.№ подл. | Подпись и дата | Взам.инв.№

I. ТЕХНИЧЕСКИЕ ТРЕБОВАНИЯ

I.I. Изделия оборудования и мебели должны соответствовать образцам, выполненным заводом-изготовителем, согласованным и утвержденным в установленном порядке.

Функциональные размеры изделий должны соответствовать параметрам исходных функционально-технических требований и ТПД (типовой проектной документации), с учетом шкалы градации номеров установленных СТ СЭВ и РТМ.

I.2. Применяемые основные и отделочные материалы должны соответствовать "Перечню материалов", утвержденному Министерством здравоохранения СССР. Основными материалами для изготовления изделий служат;

- пиломатериалы хвойных пород ГОСТ 8486-86Е(СТ СЭВ 2369-80) из древесины сосны, пихты, лиственницы и кедра I... 3 сорта для прозрачной, 4-го сорта - для непрозрачной отделки;
- плита цементностружечная ЦСП-I-I6,0 (I2,0) ГОСТ 26816-86;
- труба водогазопроводная Дн 33,5 ГОСТ 3262-75;
- уголок 56х36х4 ГОСТ 8510-86;
- канат капроновый ККI40 мм I05 ктекс Об ГОСТ I0293-77.

В ограде участка и заборе-измерителе применяются труба квадратная 60х5 ГОСТ 8639-82, уголок 32х32х4 ГОСТ 8509-86 и сетка № 30-2 ГОСТ 5336-80, в калитке и воротах - труба прямоугольная 60х40х5 ГОСТ 8645-68.

Для варианта отделки с непрозрачным покрытием допускается применение древесины ели и пиломатериалов мягких лиственных пород ГОСТ 2695-83 из древесины ольхи, осины и тополя.

I.3. Влажность элементов и деталей из древесины и древесных материалов, должна быть не более 8 ± 2%, вставных шипов и бужей - не более 6%.

Параметр шероховатости отделываемых видимых поверхностей до покрытия, должен быть не более 32 мкм, а для невидимых поверхностей, с которыми соприкасается человек в процессе эксплуатации, не более 63 мкм.

I.4. Элементы сборочных единиц и деталей должны быть изготовлены с качеством и точностью, обеспечивающими многократное проведение монтажа и демонтажа сборно-разборных конструкций, крепящихся между собой на болтах и шурупах под ключ, без дополнительной подго-

нки изделий.

I.5. Заусенцы на поверхности изделий не допускаются, углы и ребра должны быть притуплены. Покрытия на поверхностях изделий должны способствовать в эксплуатации гигиеническому содержанию оборудования и мебели, а пользование ими должно быть безопасным.

I.6. Комплекты набора изделий на участок должны быть выполнены из однотипных материалов и иметь, в пределах одной площадки, единообразную отделку и цветовое решение. Наружные невидимые (обращенные к земле) и внутренние невидимые поверхности должны иметь защитно-декоративные покрытия, стойкие к атмосферным воздействиям.

I.7. Не допускается эксплуатация изделий с незащищенными от атмосферного воздействия поверхностями, кроме невидимых поверхностей в сопрягаемых соединениях; собираемых заводом-изготовителем.

I.8. Конструкция деревянных изделий обеспечивает проведение технологического процесса отделки в деталях. Коробки собраны посредством уголков и шурупов с сухой сборкой угловых соединений.

Неразъемные соединения металлических изделий выполнены на сварке.

I.9. Поверхности изделий из древесины и древесных материалов имеют защитно-декоративные покрытия по ГОСТ 9.032-74 (ОСТ I3-27-82), изделий из металла: лакокрасочные - по ГОСТ 9.032-74; неорганические - по ГОСТ 9.30I-86 и ГОСТ 9.306-85.

I.I0. Виды отделки с прозрачными и непрозрачными покрытиями изделий, в зависимости от применяемых материалов, предусмотрены для эксплуатации (на открытых площадках) в атмосферных условиях:

- покрытие трехслойное: лак АК-II3 ГОСТ 23832-79.П.УI (по цветному порозаполнителю), для эксплуатации в различных климатических районах, независимо от макроклиматических условий;

- покрытие трехслойное: эмаль ХВ-I24 цветная ГОСТ I0I44-74. П.УI (по грунтовке) либо эмаль ХВ-I6ТУ6-I0-I8I0-8I.П.УI (по грунтовке), для эксплуатации в условиях умеренного климата, в течение шести лет.

I.II. Цветовой комфорт элементов оборудования участка строится на сменяющемся колорите цветовой гаммы вариантов двухцветной отделки изделий, рекомендуемом по таблице I, по одному варианту на одну площадку.

Таблица I

Номера вариантов	Наименование цвета, применяемого на детской площадке ДДУ или школы	
	Основной доминирующий цвет в цветовой гамме отделки изделий оборудования и мебели	Ограниченный цвет для нюансной и контрастной отделки элементов
I	2	3
I	Лак АК-II3 бесцветный, натуральный цвет с сохранением и выявлением естественной текстуры древесины	по 2 цвета: ХВ-I6 оранжевая ХВ-I24 голубовато-зеленая или зеленая;
2	Лак АК-II3 по цветному порозаполнителю (цветной ПИНОТЕКСх/ придает древесине оттенок желаемой интенсивности и антисептирует от гниения, плесневения и синевы)	ХВ-I24 лимонная ХВ-I6 синяя; ХВ-I24 зеленовато-желтая ХВ-I6 красная; ХВ-I24 голубая; ХВ-I24 защитная.
3	ХВ-I24 голубая	ХВ-I6 красная
4	ХВ-I24 лимонная	ХВ-I6 синяя
5	ХВ-I24 голубовато-зеленая	ХВ-I6 оранжевая
6	ХВ-I6 оранжевая	ХВ-I24 голубая
7	ХВ-I24 зеленовато-желтая	ХВ-I6 красная
8	ХВ-I6 синяя	ХВ-I6 фисташковая
9	ХВ-I24 зеленая	ХВ-I6 оранжевая

х/ Предварительная обработка антисептиком - ПИНОТЕКСом бесцветным полезна для древесины при любых вариантах покрытий.

I.I2. В целях увеличения срока сохранения защитных свойств эмалевого покрытия, на основе полиамидхлоридной и алкидной смол, на окрашенные сухие поверхности деревянных и металлических изделий может наноситься дополнительно слой лака АК-II3 на основе полиакриловой смолы.

Покрытия должны наноситься методом пневматического распыления, с соблюдением мер безопасности, предусмотренных техническими условиями государственных стандартов, указанных в п.I.I0.

I.I3. На оборудовании и мебели должна быть нанесена маркировка с указанием номера изделия и среднего роста детей, для которых оно предназначено, например, № 0...№ I/900... I050 мм.

Цветовая маркировка наносится эмалями ХВ-I6, ХВ-I24 (на видимой боковой поверхности изделия), на белом, либо черном фоне поло-

Инв.№ подл. | Подпись и дата | Взам.инв.№

сы или круга с использованием функционального цвета, в соответствии с таблицей 2 и рекомендациями ГОСТ 22046-86.

Таблица 2

Номер	Средний рост детей, мм	Цвет маркировки
00	750	Черный
0	900	Белый
I	I050	Оранжевый
2	I200	Фиолетовый
3х	I350	Желтый
4	I500	Красный
5	I650	Зеленый
6	I800	Голубой

х/ При охвате I00% шестилетних детей школой, № 3 в ДДУ не нужен.

I.I4. Фурнитура, метизы и дополнительные тона в отделке изделий должны быть одинакового цвета с основными поверхностями или гармонировать в сочетании с ними.

2. ПРАВИЛА ПРИЕМКИ

2.I. Готовые изделия предъявляют к приемке партиями. Партией считают количество изделий одного наименования, оформленное одним документом.

2.2. В состав оборудования и мебели, подвергаемых внешнему осмотру, при приемке партиями одиночных и групповых марок, входит 44 наименования, согласно таблицы I "Номенклатура изделий" вып. 0-3.

2.3. Для проверки соответствия изделий требованиям настоящего технического описания, изготовитель должен проводить периодические (в согласованные сроки) и типовые испытания, а протоколы испытаний предъявлять потребителю по его требованию.

3. МЕТОДЫ КОНТРОЛЯ

3.I. Внешний осмотр изделий проводят без применения увеличительных приборов. Размеры изделий проверяют универсальными измерительными инструментами с ценой деления, равной I мм, шаблонами, предельными калибрами.

3.2. Шероховатость поверхностей деталей из древесины и древесных материалов определяют по ГОСТ I56I2-85, блеск прозрачного лакового покрытия - по ГОСТ I6I43-8I.

3.3. Допускается определять шероховатость поверхностей и блеск покрытий сравнением с образцом (эталоном).

4. МАРКИРОВКА, УПАКОВКА, ТРАНСПОРТИРОВАНИЕ И ХРАНЕНИЕ

4.I. Каждое изделие и его исполнение должны иметь маркировку (штамп, нанесенный несмываемой краской или этикетку, изготовленную типографским способом) предприятия-изготовителя по установленной форме.

Маркировка должна включать марку изделия на конкретное исполнение (например, ИI0.0) и располагаться на поверхностях, невидимых при нормальной эксплуатации.

4.2. Оборудование и мебель, поставляемые потребителю в разобранном виде - комплектами составных частей, должны сопровождаться инструкцией по монтажу (сборке), схемой монтажа (сборки) и перечнем комплектующих и крепежных изделий.

4.3. Комплекты изделий должны перевозиться в упаковке из картона всеми видами транспортных средств, или в других видах упаковки и другими способами, обеспечивающими сохранность перевозки.

4.4. Изделия, перевозимые с перегрузкой на другие виды транспорта, должны иметь тару жесткой конструкции.

4.5. Транспортироваться и храниться упакованные комплекты оборудования и мебели, должны в положении, указанном предупредительными надписями.

4.6. Демонтированные изделия должны храниться в разобранном виде, в сухих закрытых помещениях.

Инв. № подл. | Подпись и дата | Взам. инв. №

В 3-1 4.1 13
Формат А3

5. УКАЗАНИЯ ПО ЭКСПЛУАТАЦИИ (ПРИМЕНЕНИЮ)

5.I. Оборудование и мебель монтируются на месте эксплуатации – на детских площадках земельных участков ДДУ и школ, по указаниям выпуска 0-3, в точном соответствии со схемами расположения и архитектурно-планировочной привязкой расстановки изделий на площадках.

5.2. Номенклатурой изделий отдельного набора оборудования и мебели оснащаются типовые площадки участков: а) детских дошкольных учреждений: групповые площадки различных возрастных групп детей (I-2 года, 2-3 года, 3-4 года, 4-5 лет, 5-6 лет); – тематические, физкультурные и хозяйственные площадки;

б) школ: площадки отдыха для различных возрастных групп учащихся (I,П-IУ, У-IX классов – для подвижных игр, У-IX классов – для тихого отдыха);

учебно-спортивные площадки для I-IУ и У-XI классов; учебно-опытная зона и хозяйственная площадка.

5.3. Состав немонтируемого оборудования включает 22 изделия марок И15.0, И15.I, И16, И25, И27.0, И27.I, И27.2, И28, И29, И30, И3I.0, И3I.I, И3I.2, И32.0, И32.I, И33, И34, И38.0, И38.I, И40, И42, И43, остальная часть изделий набора оборудования и мебели эксплуатируется закрепленной к подушкам фундаментов.

5.4. Группы изделий марок И12(0,I,2,3) секции с качелями и марок И14.(0,I,2,3) секции с канатом, шестом, качелями должны устанавливаться с подпорными стенками в подземной части, с упрочнением грунтов, препятствующими раскачке железобетонных фундаментных блоков.

6. ГАРАНТИИ ПОСТАВЩИКА

6.I. Изготовитель должен гарантировать соответствие изделий требованиям рабочих чертежей и технического описания при соблюдении правил транспортирования по ГОСТ 2I929-76 и хранения по ГОСТ 26I38-84 (п.6.6).

6.2. Гарантийный срок эксплуатации изделий, со дня получения их потребителем и установки – 24 месяца.

Для обозначения документов в выпуске 3-I принята следующая система:

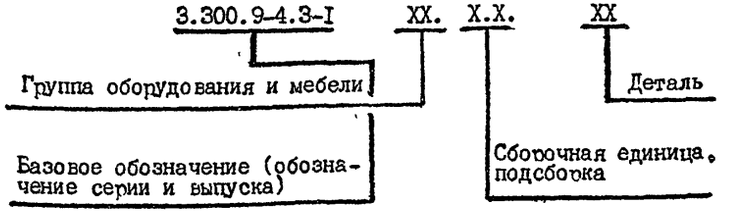

Инв.№ подл. | Подпись и дата | Взам. инв.№

В 3-1.ч.1 14

Формат А3

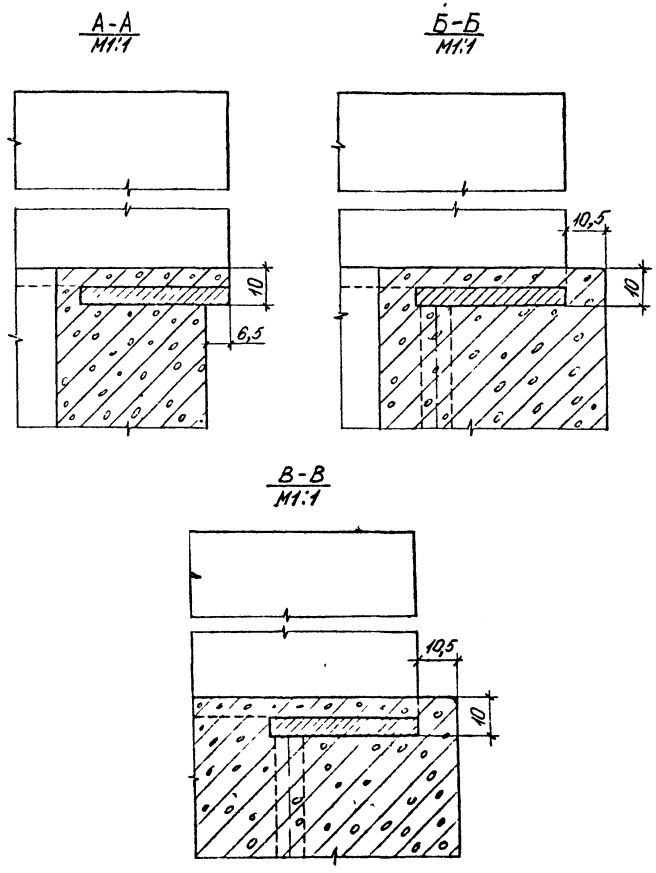

Размеры для справок

Изм	Лист	Подпись и дата	Взам инв №

3.300.9-4.3-1 01.1.0.00 СБ

Лист 2

В. 3-1 ч 1 15

Формат А4

Обозначение	Наименование	Кол на исполн 3300 9-4.3-1 01.1.0.00-			Примечание
		—	01	02	
	Документация				
3.300.9-4.3-1 01.1.0.00 СБ	Сборочный чертеж				
	Сборочные единицы				
3.300.9-4.3-1 01.1.1.00	Каркас	1			
-01	Каркас		1	1	
	Материалы				
	Бетон марки	0,054	0,024	0,031	м³
	Вз0 F200 W6				

Изм	Лист	Подпись и дата	Взам инв №

3.300.9-4.3-1 01.1.0.00

Блок фундаментный

Стадия	Лист	Листов
Р		1

ЦНИИЭП учебных зданий

Формат А4

Н контр	Давыдов	
ГАП	Куликов	
Рук гр	Феоктистов	
Ст инж	Сокольская	

Рис.1

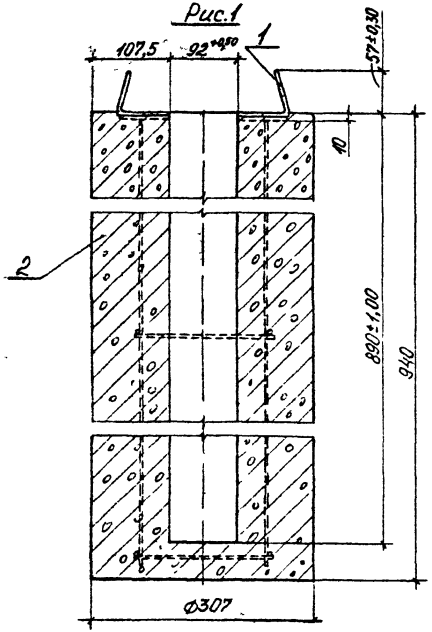

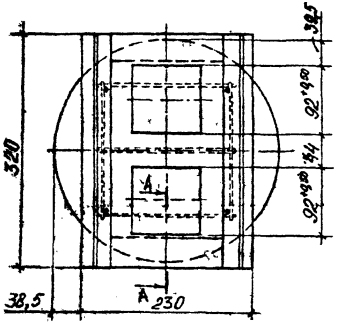

Рис.2

Остальное - см рис. 1

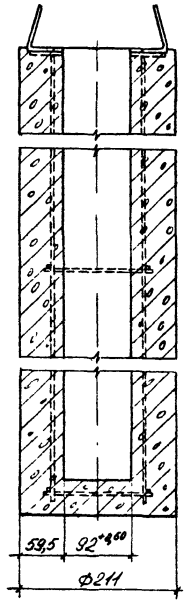

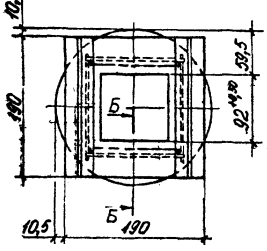

Рис.3

Остальное - см рис 1

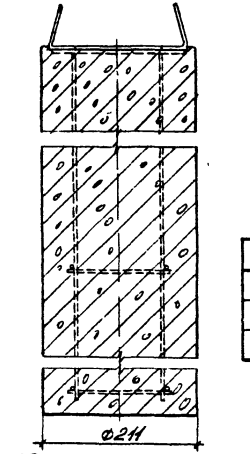

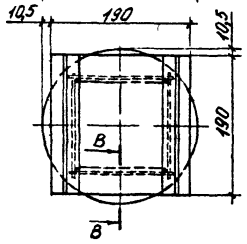

Обозначение	Рис	Масса кг
3.3009-43-1 01.10 00	1	147,0
-01	2	73,8
-02	3	88,8

1. Размеры для справок $2 * \frac{t3}{2}$.
3. Исполнения по рис. 2, 3 применяются в других изделиях.

Н контр.	Давыдов		
ГАП	Куликов		
Рук гр	Фрактистов		
Ст инж	Соколовская		

3.3009-43-1 01.1.0.00 СБ

Блок фундаментный Сборочный чертеж

Лит.	Масса	Масштаб
Р	см. табл	1:5
Лист 1	Листов 2	

ЦНИИЭП учебных зданий

В 3-1 ч.1 16

Формат А3

Позиция	Зона	Поз.	Обозначение	Наименование	Кол на испол. 3 3009-43-1 01.1.1.00- —	Кол на испол. 3 3009-43-1 01.1.1.00- 01	Примечание
				Документация			
А3			3 3009-43-1 011100 СБ	Сборочный чертеж			
				Детали			
				Уголок Б-63×40×5 ГОСТ 8510-72 / Ст2 ГОСТ 535-88			
Б4		1	3 3009-43-1 0111 01	Угольник L = 320мм	2		
Б4			-01	Угольник L = 190мм		2	
				Полоса 5×40 ГОСТ 103-76 / Ст3кп ГОСТ 535-88			
Б4		2	3 3009-43-1 0111 02	Пластина L = 320мм	2		
			-01	Пластина L = 190мм		2	
				Стержень d8 А-III ГОСТ 5781-82			
Б4		3	3 3009-43-1 0111 03	Арматура L = 910мм	4	4	
				Проволока d4 В-1			
				ГОСТ 6727-80			
Б4		4	3 3009-43-1 0111 04	Перемычка L = 190мм	7		
			-01	Перемычка L = 140мм		8	

3 3009-43-1 011100

Н контр	Давыдов	
ГАП	Куликов	
Рук гр	Феоктистов	
Ст инж	Сокольская	

Каркас

Стадия	Лист	Листов
Р		1

ЦНИИЭП учебных зданий

Формат А4

Инв. № подл.	Подпись и дата	Взам. инв. №

1 * Размер для справок.
2 Исполнение по рис 2, применяется в других изделиях
3 Покрытие грунтовое, знаком (-) не обозначать (по грунтовке)

Обозначение	Рис	Масса
3 3009-43-1 01.0.0 04	1	0,95
-01	2	0,51

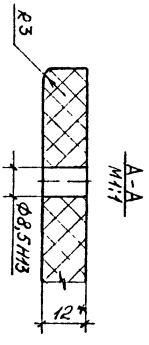

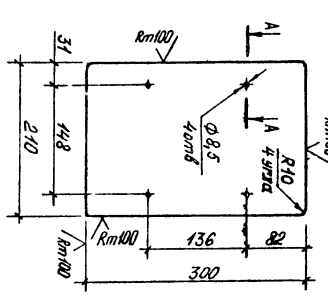

Рис 1

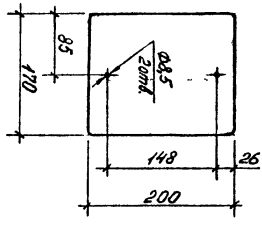

Рис 2
Остальное - см рис 1

Изм.	Кол. уч.	Лист	№ док.	Подп.	Дата
Н контр	Давыдов				
ГАП	Куликов				
Рук гр	Феоктистов				
Ст инж	Сокольская				

Заглушина

3 3009-43-1 01.0.0 04

Стадия	Лист	Листов
Р		
см. табл.		1:5

Плита ЦОП-1 ГОСТ 26816-86

ЦНИИЭП учебных зданий

Формат А4

16

В 3-1 4 1 17

Рис 1

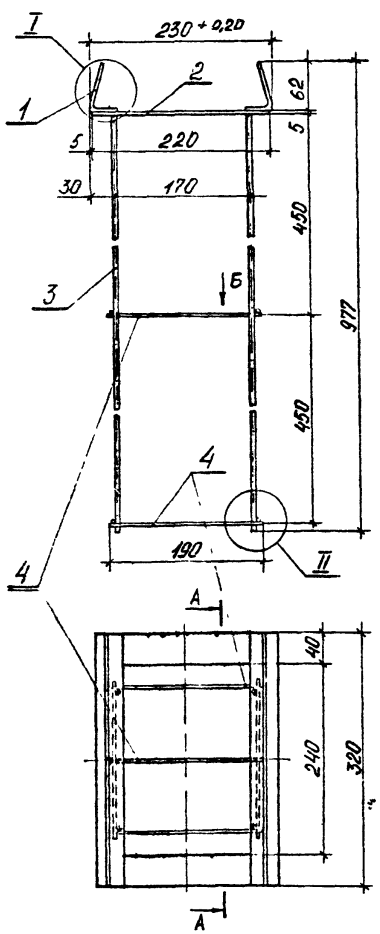

Рис.2
Остальное - см рис 1

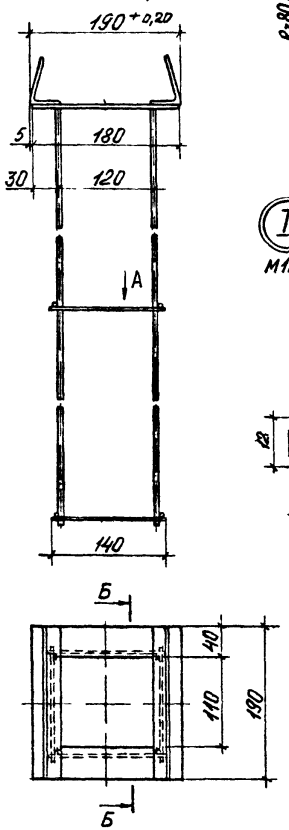

А-А повернуто

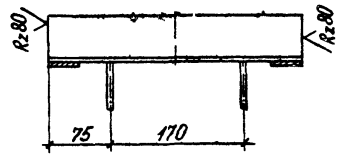

Б-Б повернуто

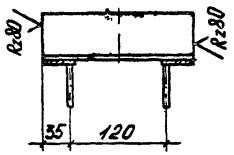

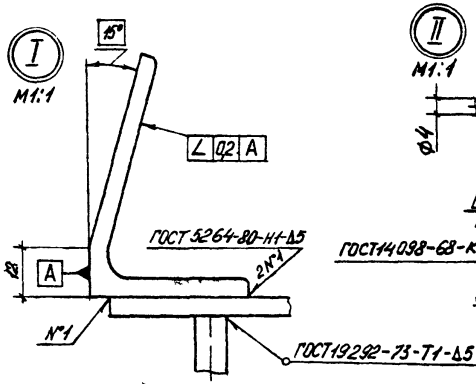

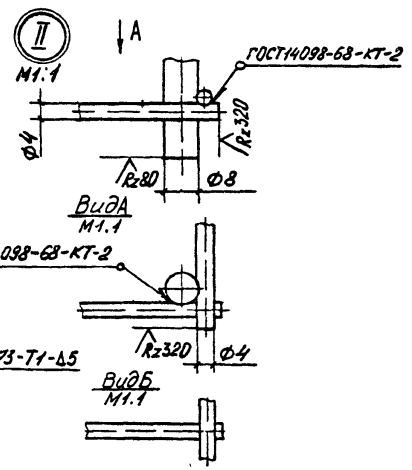

1. Размеры для справок
2 $\pm\frac{IT}{2}$.
3 Исполнение по рис 2 применяется в других изделиях
4. Покрытие: Ц12 ГОСТ 9.306-85.

Обозначение	Рис	Масса кг
3.300 9-4.3-1 01 1100	1	5,5
-01	2	4,0

Н контр.	Давыдов	
ГАП	Куликов	
Рук гр	Феоктистов	
Ст инж	Сокольская	

3.300 9-4.3-1 01.1.1.00 СБ

Каркас
Сборочный чертеж

Лит	Масса	Масштаб
Р	см табл	1:5
Лист	Листов 1	

ЦНИИЭП учебных зданий

Формат А3

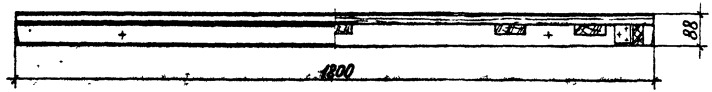

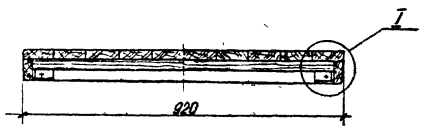

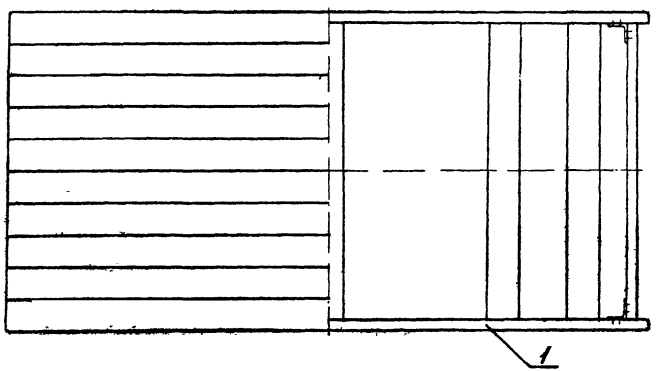

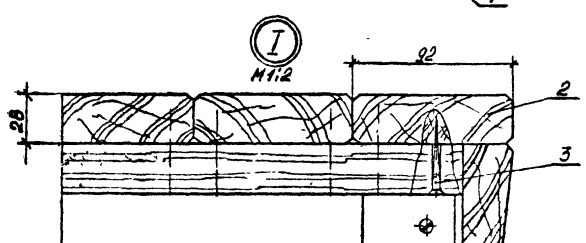

Размеры для справок

Формат	Зона	Поз	Обозначение	Наименование	Кол	Примечание
				Сборочные единицы		
А4		1	3.3009-4.3-1 01.2 1.00	Коробка	1	
				Детали		
А4		2	3.3009-4.3-1 01.2.0 01	Брусок	10	
				Стандартные изделия		
		3		Шуруп 1-6×45.2.019 ГОСТ 1145-80	100	

				3.3009-4.3-1 01.2.0.00		
				Крышка	Лит	Р
					Масса	41,4
					Масштаб	1:10
Н.контр.	Давыдов				Лист	Листов 1
ГАП	Куликов				ЦНИИЭП учебных зданий	
Рук.гр.	Феоктистов					
Ст.инж.	Соколовская					

В. 3-1 4.1 19

Формат А3

Форм	Зона	Позиц.	Обозначение	Наименование	Кол	Примечание
				Документация		
А3			3 300 9-43-1 01.2 1.00 СБ	Сборочный чертеж		
				Детали		
				Пиломатериалы		
				ГОСТ 8486-86Е		
				Связь		
Б4		1	3 300 9-43-1 01 2 1 01	1800×60×28	2	
Б4		2	-01	864×60×28	2	
Б4		3	3.300.9-43-1 01 2 1 02	Средник		
				864×92×28	5	
А4		4	3 300 9-43-1 01 2 1 03	Угольник	4	
				Прочие изделия		
				Шурупы ГОСТ 1145 80		
		5		1-6×30.2.019	24	
		6		1-6×45.2.019	20	

3.300 9-4.3-1 01.2 1.00

Н контр	Давыдов		
ГАП	Куликов		
Ст инж	Сокольская		
Ст техн	Курдина		

Коробка

Стадия	Лист	Листов
Р		1

ЦНИИЭП учебных зданий

формат А4

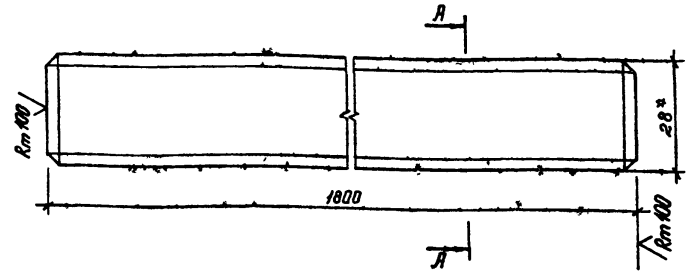

А - А
М 1:1

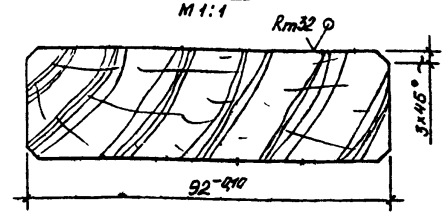

1 *Размеры для справок
2 Неуказанные допуски формы и расположения поверхностей по ГОСТ 6449.3-82.
3 $\pm\frac{\pm 2}{2}$
4 Покрытие трехслойное: лак АК-113 ГОСТ 23832-79.II.У1 (по цветному порозаполнителю); эмаль ХВ-124 цветная ГОСТ 10144-74.II.У1 (по грунтовке).

Взам инв №	Подпись и дата	Инв № подл

3.300 9-4.3-1 01.2.0.01

Н.контр	Давыдов		
ГАП	Куликов		
Ст инж	Сокольская		
Ст техн	Курдина		

Брусок

Лит	Масса	Масшт
Р	2,9	1:1

Лист | Листов 1

Пиломатериалы ГОСТ 8486-86Е

ЦНИИЭП учебных зданий

В.3-1 ч.1 20

формат А4

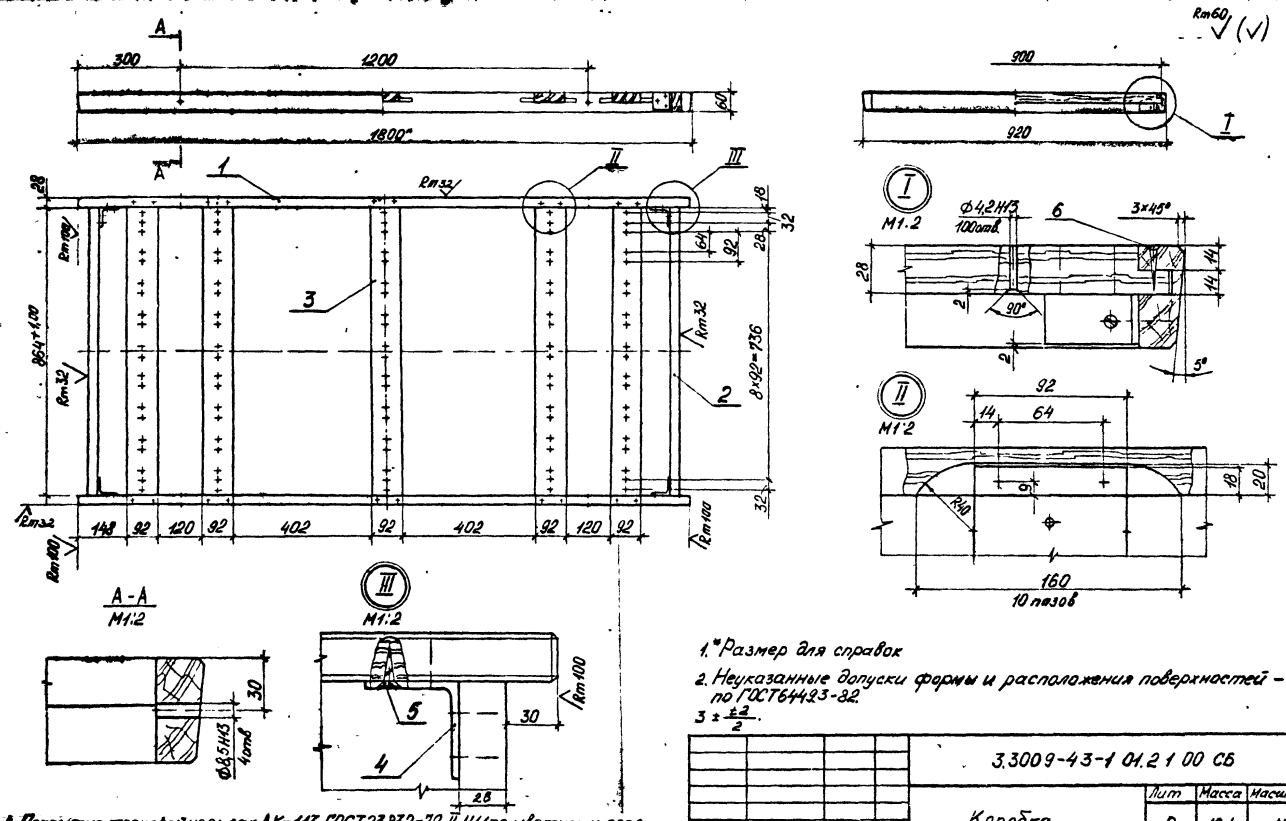

А-А
М1:2

М1:2

М1:2

1.* Размер для справок

2. Неуказанные допуски формы и расположения поверхностей – по ГОСТ64493-82.

$3 \pm \frac{\pm 2}{2}$.

4. Покрытие трехслойное: лак АК-113 ГОСТ23832-79. II. У1 (по цветному порозаполнителю); эмаль ХВ-124 цветная ГОСТ10144-74 II У1 (по грунтовке).

				3.3009-43-1 01.2 1 00 СБ			
				Коробка Сборочный чертеж	Лит	Масса	Масштаб
					Р	12,4	1:10
Н контр	Давыдов				Лист	Листов 1	
ГАП	Куликов				ЦНИИЭП учебных зданий		
Рук гр	Реактистов						
Ст инж	Сокольский						

В.3-1 ч.1 21

Формат А3

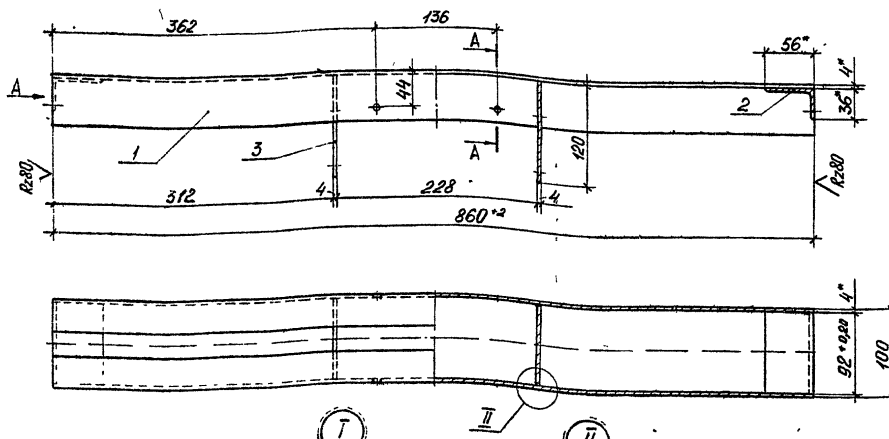

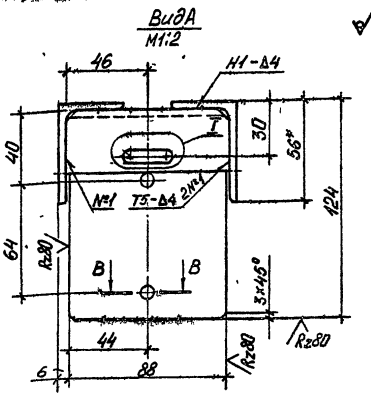

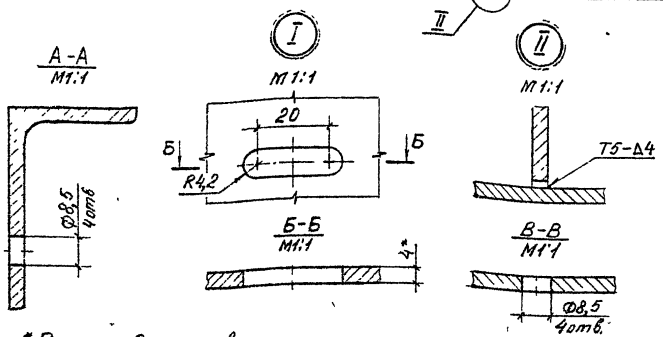

1 * Размеры для справок.

2. $\pm \frac{t}{2}$.

3. Сварные швы — по ГОСТ 5264-80.

4. Места сварки зачистить. Rz 40

5. Покрытие трехслойное: эмаль ХВ-124 защитная ГОСТ 10144-74. II.У1 (по грунтовке)

Формат	Зона	Поз	Обозначение	Наименование	Кол	Примечание
				Детали		
				Уголок Б-56×36×4 ГОСТ 8510-86 / Ст2 ГОСТ 535-88		
БЧ		1	3.300.9-4.3-1 01.0.1 01	Связь L = 860 мм	2	
БЧ		2	3.300.9-4.3-1 01.0.1.02	Связь L = 92 мм	2	
БЧ		3	3.300.9-43-1 01.0.1 03	Пластина L = 88 мм		
				Полоса Б-2 4×120 ГОСТ 103-76 / Ст3кп ГОСТ 535-88	2	

		3.300.9-4.3-1 01.0.1.00	
		Консоль	Лит: Р; Масса: 6,0; Масштаб: 1:4
Н.контр.	Давыдов		Лист; Листов 1
ГАП	Куликов		ЦНИИЭП учебных зданий
Рук гр	Реактистов		
Ст инж	Сокольская		

Rm32 √(V)

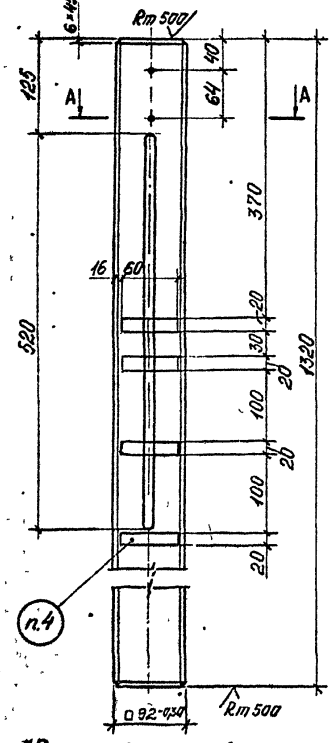

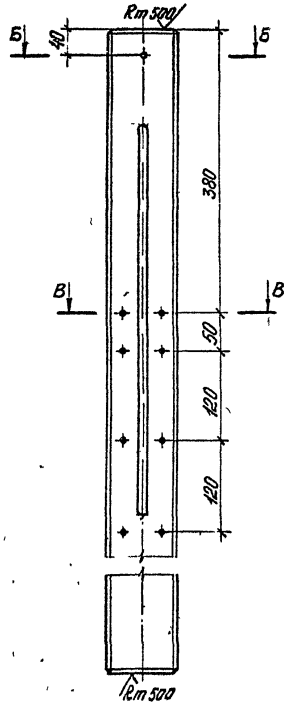

А-А
М1:2

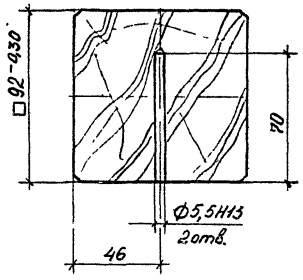

Б-Б
М1:2

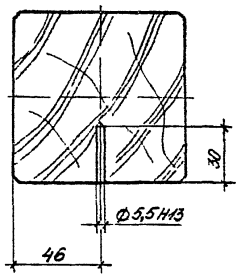

В-В
М1:2

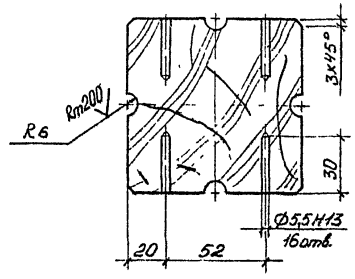

1. *Размер для справок.
2. Неуказанные допуски формы и расположения поверхностей - по ГОСТ 6449.3-82
3. $\pm \frac{t2}{2}$.
4. Цветная маркировка групп мебели.
5. Покрытие трехслойное: лак АК-113 ГОСТ 23832-79 II У1 (по цветному порозаполнителю); эмаль ХВ-124 цветная ГОСТ 10144-74 II У1 (по грунтовке).

			3.300.9-4.3-1 01.00 01			
			Стойка	Лит	Масса	Масштаб
				Р	6,7	1:5
Н контр.	Давидов			Лист	Листов 1	
ГАП	Куликов		Пиломатериалы ГОСТ 8486-86Е	ЦНИИЭП учебных зданий		
Рук гр.	Феоктистов					
Ст инж	Сокольская					

Формат А3

Rz80 (√)

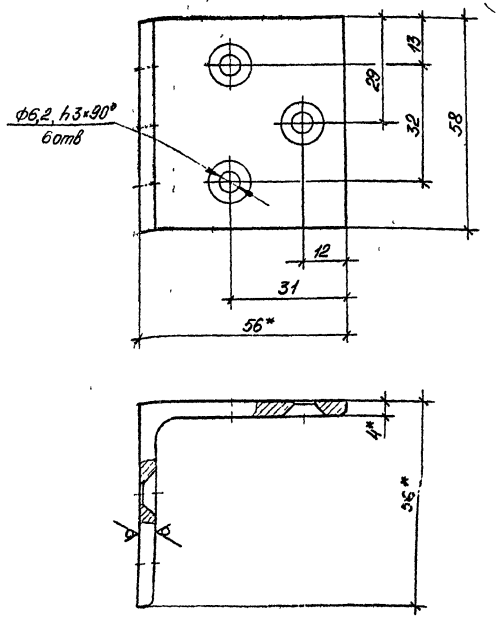

1 * Размеры для справок.
2 Острые кромки притупить
3 $\pm \frac{IT}{2}$.
4 Покрытие трехслойное: эмаль ХВ-124 защитная ГОСТ 10144-74 II.У1 (по грунтовке)

				3.300.9-4.3-1.01.21 03			
				Уголь ник	Лит	Масса	Масштаб
					Р	0,2	1:1
					Лист	Листов 1	
Н контр	Давыдов			Уголок Б-56×56×4 ГОСТ 8509-86 / Ст3сп ГОСТ 535-88	ЦНИИЭП учебных зданий		
ГАП	Куликов						
Рук гр	Феоктистов						
Ст инж.	Соколовская						

Формат А4

Rz80 (√)

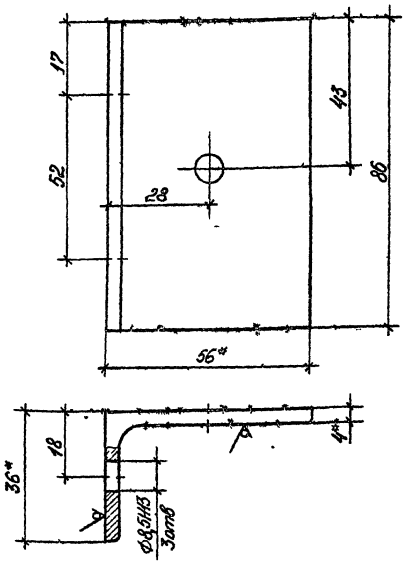

1 * Размеры для справок.
2. Острые кромки притупить.
3. $\pm \frac{IT}{2}$.
4. Покрытие трехслойное: эмаль ХВ-124 защитная ГОСТ 10144-74 II.У1 (по грунтовке).

Инв № подл. | Подпись и дата | Взам инв №

				3.300.9-4.3-1.01.0.0.02			
				Уголь ник	Лит.	Масса	Масштаб
					Р	0,28	1:1
					Лист	Листов 1	
Н контр.	Давыдов			Уголок Б-56×36×4 ГОСТ 8510-86 / Ст2 ГОСТ 535-88	ЦНИИЭП учебных зданий		
ГАП	Куликов						
Рук гр	Феоктистов						
Ст инж.	Соколовская						

В 3-1 ч.1 24

Формат А4

Rm200 V(V)

Рис.1

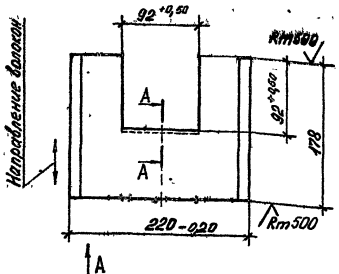

Рис.2

Остальное - см. рис. 1



Рис.3

Остальное - см рис. 1

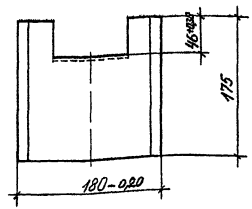

Рис.4

Остальное - см рис. 1

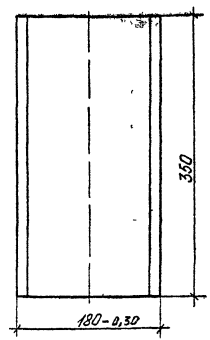

Вид А
М1:1

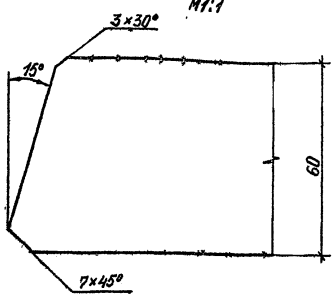

Обозначение	Рис	Масса, кг
3300 9-43-1 01.00 03	1	1,1
-01	2	0,35
-02	3	0,98
-03	4	2,3

А-А
М1:1

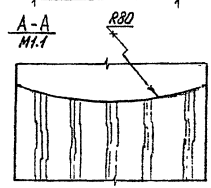

1. Размеры для справок
2. Неуказанные допуски формы и расположения поверхностей - по ГОСТ 6449 3-82
3. $\pm \frac{t_2}{2}$.
4. Покрытие пропитка битумной мастикой.
5. Исполнения по рис. 3. 4 применяются в других изделиях

			3.300.9-43-1 01.00.03	
			Подушка фундамента	Лит: Р; Масса: см. табл.; Масштаб: 1:4
Н контр	Лабыгов			Лист; Листов 1
ГАП	Куликов		Пиломатериалы ГОСТ 8486-86Е	ЦНИИЭП учебных зданий
Рук.гр.	Феоктистов			
Ст инж	Сакольская			

3.3-1 ч.1 25

Формат А3

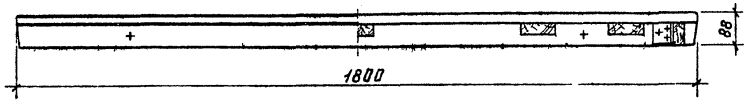

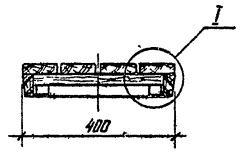

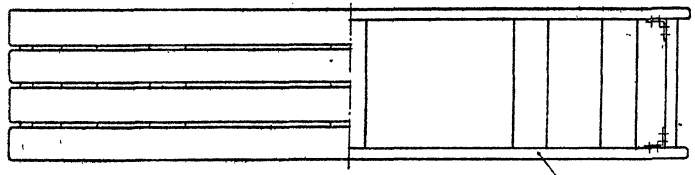

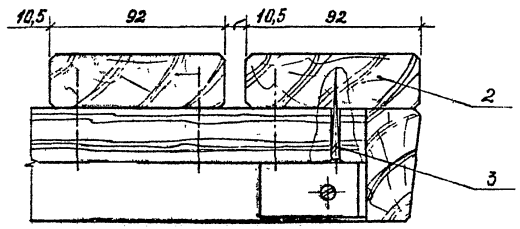

Формат	Зона	Позиц.	Обозначение	Наименование	Кол.	Примечание
				Сборочные единицы		
А3		1	3.300.9-4.3-102.1.00	Коробка	1	
				Детали		
А4		2	3.300.9-4.3-1.01.2.0.01	Брусок	4	
				Прочие изделия		
		3		Шуруп 1-6×45.2.019 ГОСТ 1145-80	40	

				3.300.9-4.3-102.1.0.00		
				Сиденье	Литер	Масса	Масшт
					Р	200	1:10
Н.контр	Давыдов				Лист	Листов 1
ГАП	Куликов					
Рук.гр	Феоктистов					
Ст.инж	Сокольская			ЦНИИЭП учебных зданий		
Стехник	Курдина					

Формат А3

Rm60 V (V)

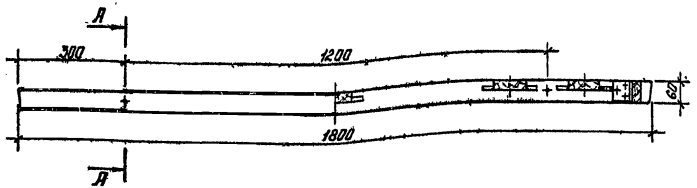

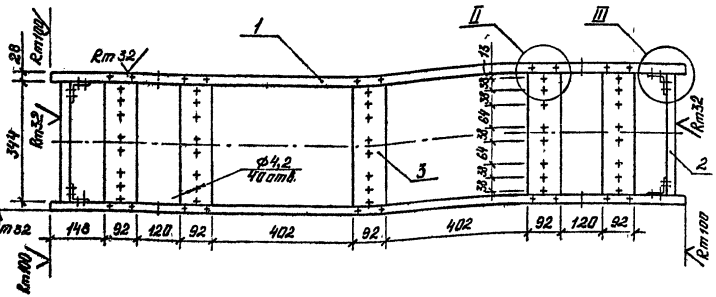

форм	зона	позиц	Обозначение	Наименование	кол	Примечание
				Детали		
				Пиломатериалы		
				ГОСТ 8486-86Е		
				Сосна		
БЧ		1	3.300.9-4.3-1 02.1.1.01	1800×60×28	2	
БЧ		2	-01	344×60×28	2	
				Средник		
БЧ		3	3.300.9-4.3-1 02.1.1.02	380×92×28	5	
А4		4	3.300.9-4.3-1 01.2.1.03	Уголь ник	4	
				Прочие изделия		
				Шурупы ГОСТ 1145-80		
		5		1-6×30.2.019	24	
		6		1-6×45.2.019	20	

1. Сечения А-А и узлы I; II; III см. докум. 3.300.9-4.3-1 01.2.1.00 СБ
2. Неуказанные допуски формы и расположения поверхностей – по ГОСТ 6449.3-82.
3. * $\frac{12}{2}$.
4. Покрытие трехслойное: лак АК-113 ГОСТ 23832-79 II.У1 (по цветному порозаполнителю); эмаль ХВ-124 цветная ГОСТ 10144-74 II У1 (по грунтовке).

		3.300.9-4.3-1 02.1.1.00	
		Коробка	Литер: Р; Масса: 8,4; Масшт: 1:10
			Лист; Листов 1
Н контр.	Давыдов		ЦНИИЭП учебных зданий
ГАП	Куников		
Рук. гр.	Фокичтов		
Ст. инж.	Соколовская		
Гл. техник	Курдина		

формат А3

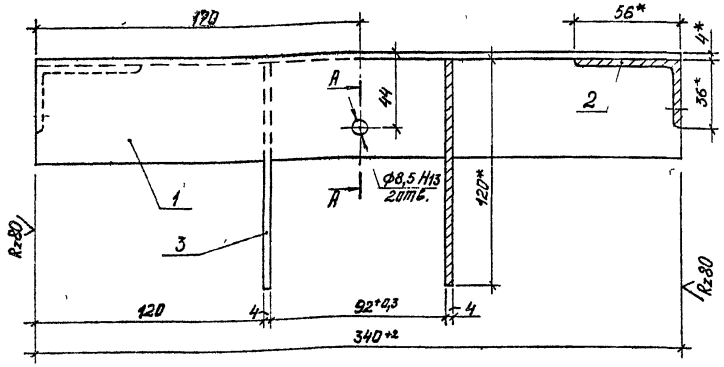

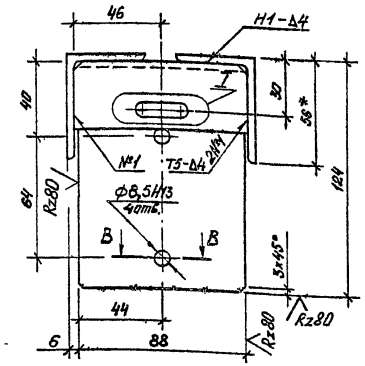

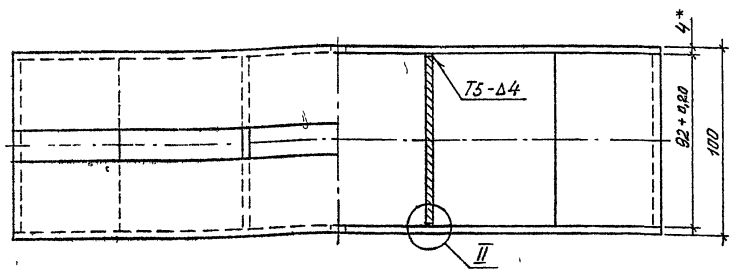

1. Сечения А-А, В-В и узлы I, II см. докум. 3.300.9-43-1 01 01 00 СБ.
2. *Размеры для справок.
3. $\pm\frac{IT}{2}$
4. Сварные швы — по ГОСТ 5264-80.
5. Места сварки зачистить R2 40 ∨.
6. Покрытие трехслойное: эмаль ХВ-124 защитная ГОСТ 10144-74. II. У1 (по грунтовке)

Формат	Зона	Позиц	Обозначение	Наименование	Кол.	Примечание
				Детали		
				Уголок Б-56×36×4 ГОСТ 8510-86 / ст 2 ГОСТ 535-88		
Бч		1	3.300.9-43-1 02.0.1 01	Связь L = 340 мм	2	
Бч		2	3.300.9-43-1 02.0.1.02	L = 92 мм	2	
Бч		3	3.300.9-43-1 02.0.1.03	Пластина 88×120		
				Полоса Б-2 4×120 ГОСТ 103-76 / ст 3 кп ГОСТ 535-88	2	

Н.контр.	Давыдов		
ГАП	Куликов		
Рук гр	Феоктистов		
Ст.инж.	Сокольская		
Ст.техн.	Курдина		

3.300.9-43-1 02.0.1.00 СБ

Консоль

Литер	Масса	Масштаб
Р	3,1	1:2

Лист | Листов 1

ЦНИИЭП учебных зданий

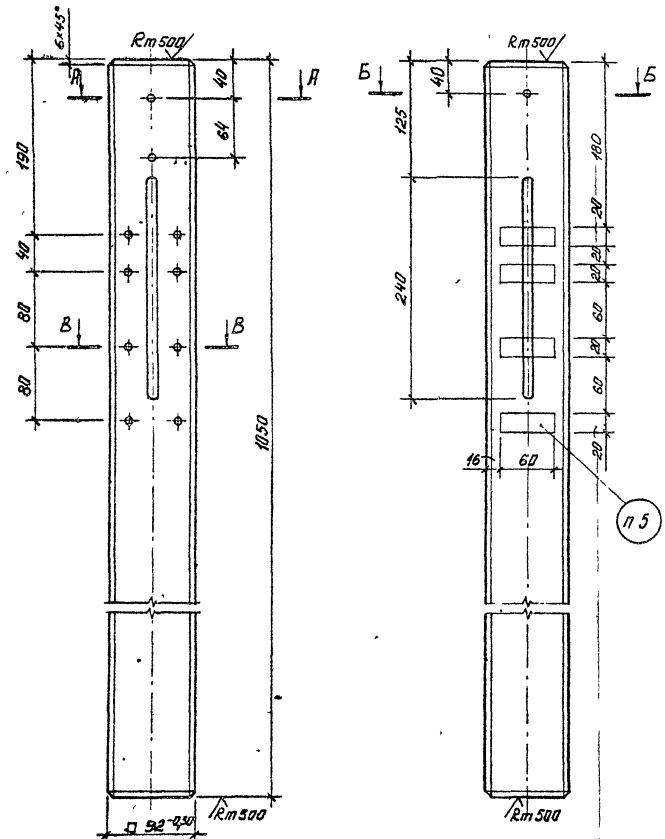

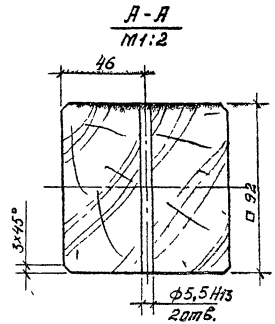

1 Сечения Б-Б и В-В см докум 3.300.9-43-1.01.0.0.01.

2 Размеры для справок

3 Неуказанные допуски формы и расположения поверхностей по ГОСТ 6449.3-82.

4. $\pm \frac{t2}{2}$

5. Цветная маркировка групп мебели.

6 Покрытие трехслойное: лак АК-113 ГОСТ 23832-79 II 41 (по цветному порозаполнителю); эмаль ХВ-124 цветная ГОСТ 10144-74. II. 41 (по грунтовке).

				3.300.9-43-1.02.0.0.01			
				Стойка	Лит	Масса	Масшт
					Р	5,6	1:4
					Лист	Листов 1	
Н.контр	Давыдов			Пиломатериалы ГОСТ 8486-86Е	ЦНИИЭП учебных зданий		
ГАП	Куликов						
Рук гр.	Феоктистов						
Ст.инж	Сокольская						
Ст.техник	Курдина		1987				

Формат А3

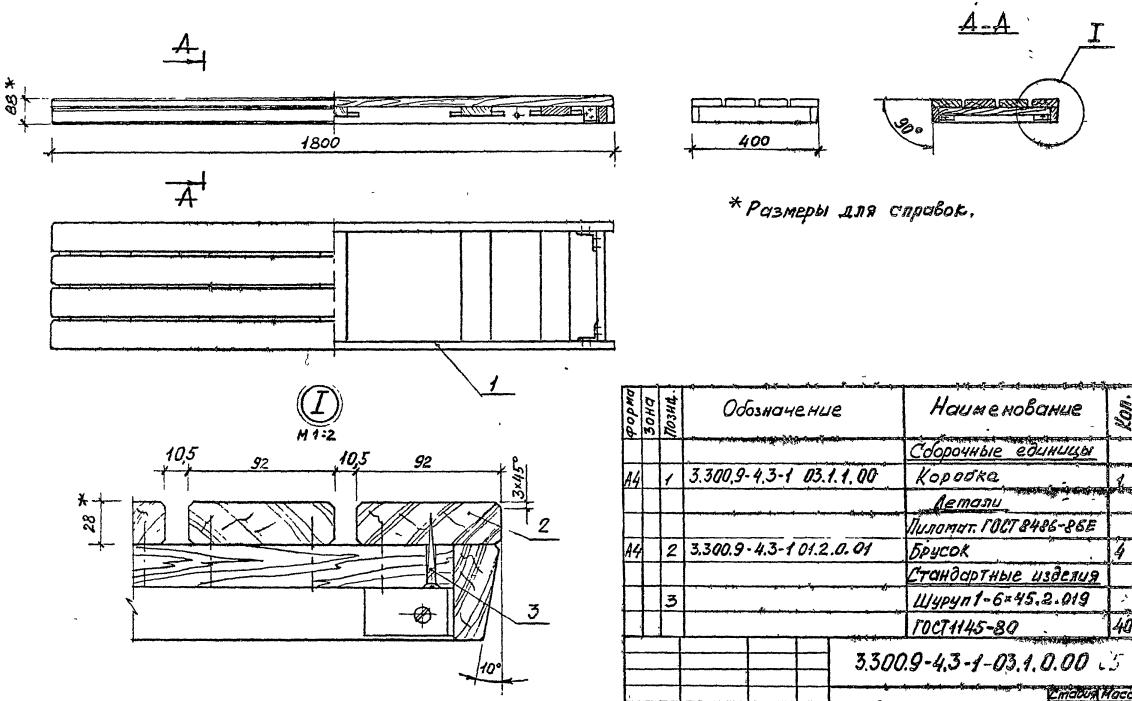

* Размеры для справок.

Форма	Зона	Позиц.	Обозначение	Наименование	Кол.	Примечание
				Сборочные единицы		
А4		1	3.300.9-4.3-1 03.1.1.00	Коробка	1	
				Детали		
				Пиломат. ГОСТ 8486-86Е		
А4		2	3.300.9-4.3-1 01.2.0.01	Брусок	4	
				Стандартные изделия		
		3		Шуруп 1-6×45.2.019		
				ГОСТ 1145-80	40	

3.300.9-4.3-1-03.1.0.00

Сиденье

Стадия	Масса	Масштаб
Р	21,32	1:10
Лист	Листов	

Н.контр.	Давыдов	
ГАП	Куликов	
Рук.гр.	Феоктистов	
Ст.инж.	Булдакова	

ЦНИИЭП учебных зданий

В.3-1 ч.1 30

формат А3

Ф. рм.	Зона	Поз.	Обозначение	Наименование	Кол.	Примечание
				Документация		
А3			3.300.9-4.3-1 03.1.1.00 СБ	Сборочный чертеж		
				Детали		
				Пиломатериалы ГОСТ 8486-86Е		
Б4		1	3.300.9-4.3-1 03.1.1.01	Брусок 1800×60×28	2	
Б4		2	3.300.9-4.3-1 03.1.1.02	Брусок 344×60×28	2	
Б4		3	3.300.9-4.3-1 03.1.1.03	Брусок 380×92×28	5	
Д4		4	3.300.9-4.3-1 01.2.1.03	Угольник	4	
				Стандартные изделия		
		5		Шуруп 1-6×30.2.019 ГОСТ 1145-80	24	
		6		Шуруп 1-6×45.2.019 ГОСТ 1145-80	20	

Н. контр.	Давыдов	3.300.9-4.3-1 03.1.1.00	
ГАП	Куликов	Коробка	Стадия: Р; Лист; Листов: 1
Рук. гр.	Феоктистов		ЦНИИЭП учебных зданий
Констр.	Куликов		

Формат А4

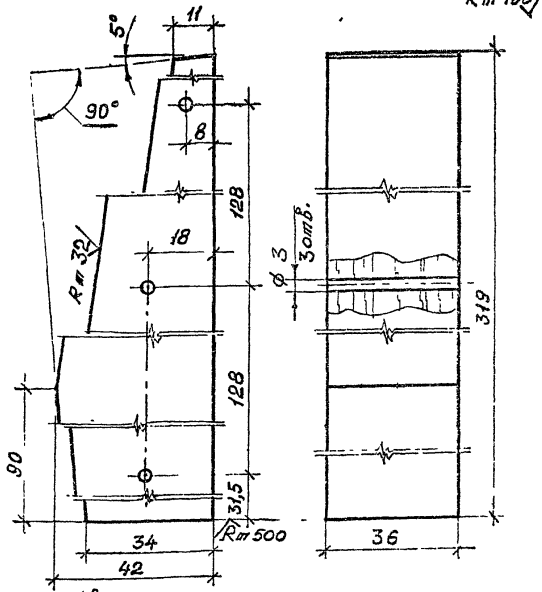

1. $\pm \frac{t^2}{2}$
2. Неуказанные допуски формы и расположения поверхностей – по ГОСТ 6449.3-82.
3. Покрытие трехслойное: Jak АК-113 ГОСТ 23832-79 II.У1 (по цветному порозаполнителю); эмаль ХВ-124 цветная, ГОСТ 10144-74.II.У1 (по грунтовке).

Взам. инв. №

Подпись и дата

Инв. № подл.

Н. контр.	Давыдов	3.300.9-4.3-1 03.0.1.02	
ГАП	Куликов	Проножка	Стадия: Р; Масса; Масштаб: 1:1; Лист; Листов: 1
Рук. гр.	Феоктистов	Пиломатериалы ГОСТ 8486-86Е	ЦНИИЭП учебных зданий
Констр.	Куликов		

8.3-1 ч.1 31

Формат А4

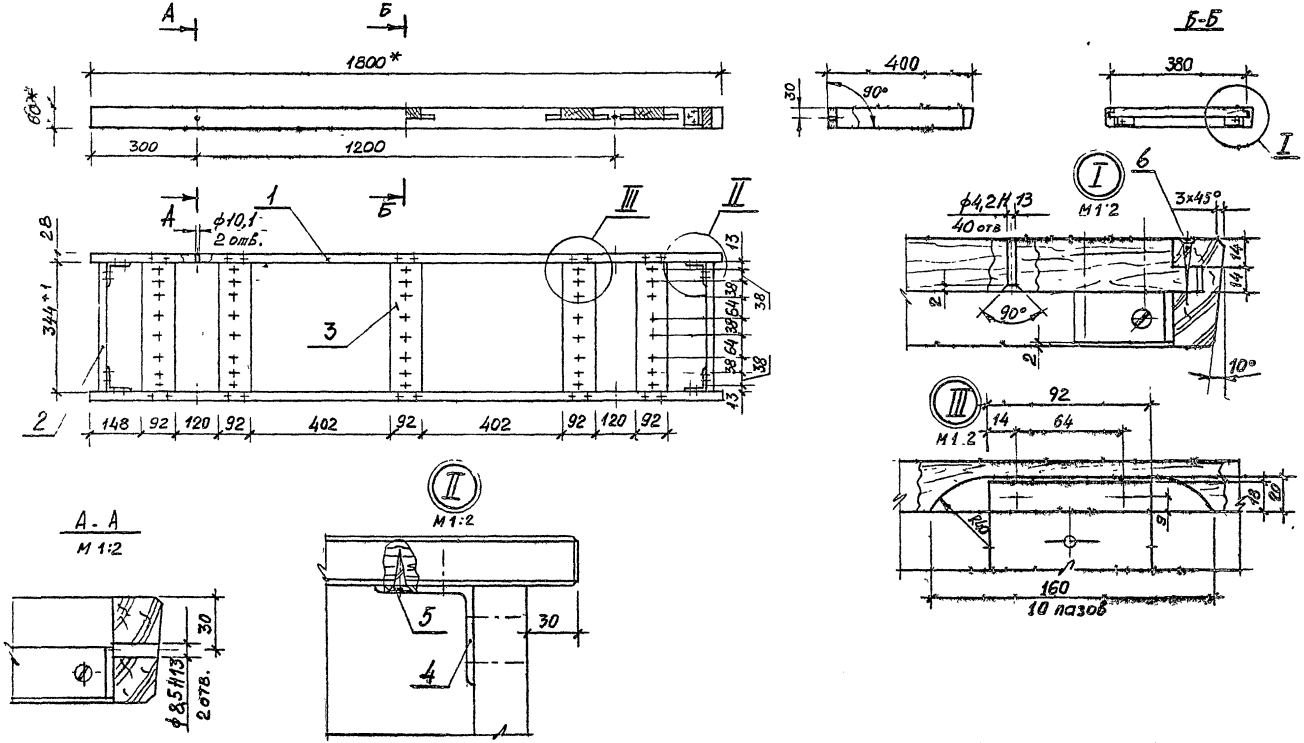

1. * Размеры для справок.
2. $\pm \frac{t/2}{2}$
3. Неуказанные допуски формы и расположения поверхностей по ГОСТУ 6449.3-82
4. Покрытие трехслойное: лак АК-113 ГОСТ 23832-79. II. У1 (по цветному порозаполнителю); эмаль ХВ-124 цветная ГОСТ 10144-74. II. У1 (по грунтовке)

Н. контр.	Давыдов		
ГАП	Куликов		
Рук. гр.	Феоктистов		
Ст. инж.	Булдаков		

3.300.9-4.3-1 03.1.1.00 СБ

Коробка
Сборочный чертеж.

Стадия	Масса	Масштаб
Р	8,96	1:10

Лист | Листов 1

ЦНИИЭП учебных зданий

В.3-1 ч.1 32

Формат А3

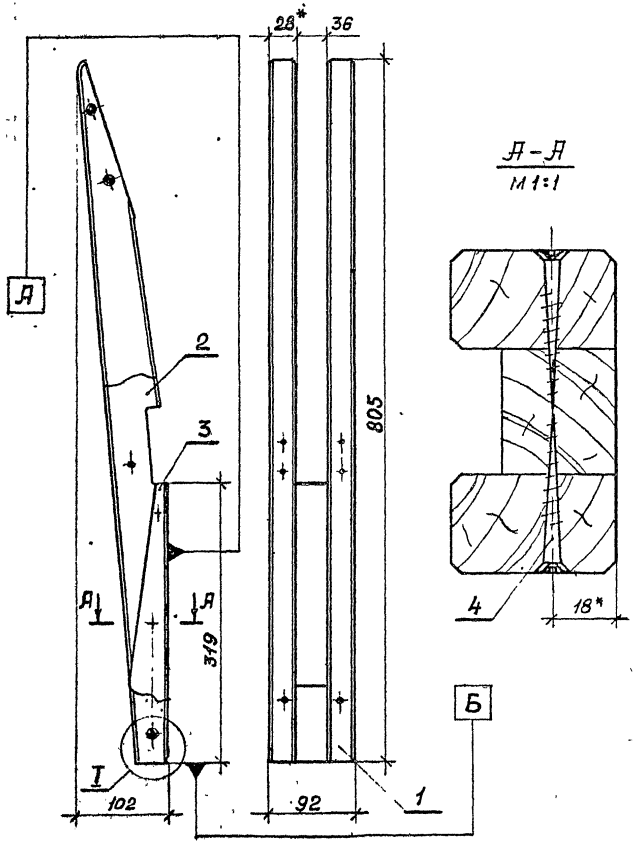

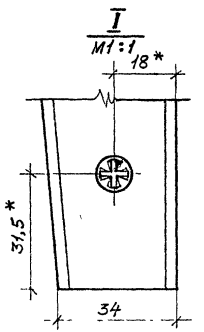

1. * Размеры для справок.
2. $\pm \frac{t^2}{2}$
3. Неплоскостность сопрягаемых деталей на базовых поверхностях А, Б – 0,2 мм max.
4. Неуказанные допуски формы и расположения – по ГОСТ 6449.3-82.
5. Покрытие трехслойное: Лак АК-113 ГОСТ 23832-79. II. У1 (по цветному порозаполнителю); Эмаль ХВ-124 цветная ГОСТ 10144-74. II. У1 (по грунтовке, – рекомендуется наносить в деталях).

Форм	Зона	Поз.	Обозначение	Наименование	Кол.	Примечание
				Детали		
А3		1	3.300.9-4.3-1 03.0.1.01	Опора задняя	1	
		2	-01	Опора задняя	1	
А4		3	3.300.9-4.3-1 03.0.1.02	Проножка	1	
				Стандартные изделия		
		4		Шуруп 1-6×45.2.019 ГОСТ 1145-80	6	

3.300.9-4.3-1 03.0.1.00

Стойка

Стадия	Масса	Масштаб
Р	6,99	1:4

Лист | Листов 1

Н.контр.	Давыдов	
ГАП	Куликов	
Рук. гр.	Феоктистов	
Констр.	Куликов	

ЦНИИЭП учебных зданий

Формат А3

3.300.9-4.3-1 03.0.1.01 - изображено, 3.300.9-4.3-1 03.0.1.01-01 - зеркальное отражение

Rm 32

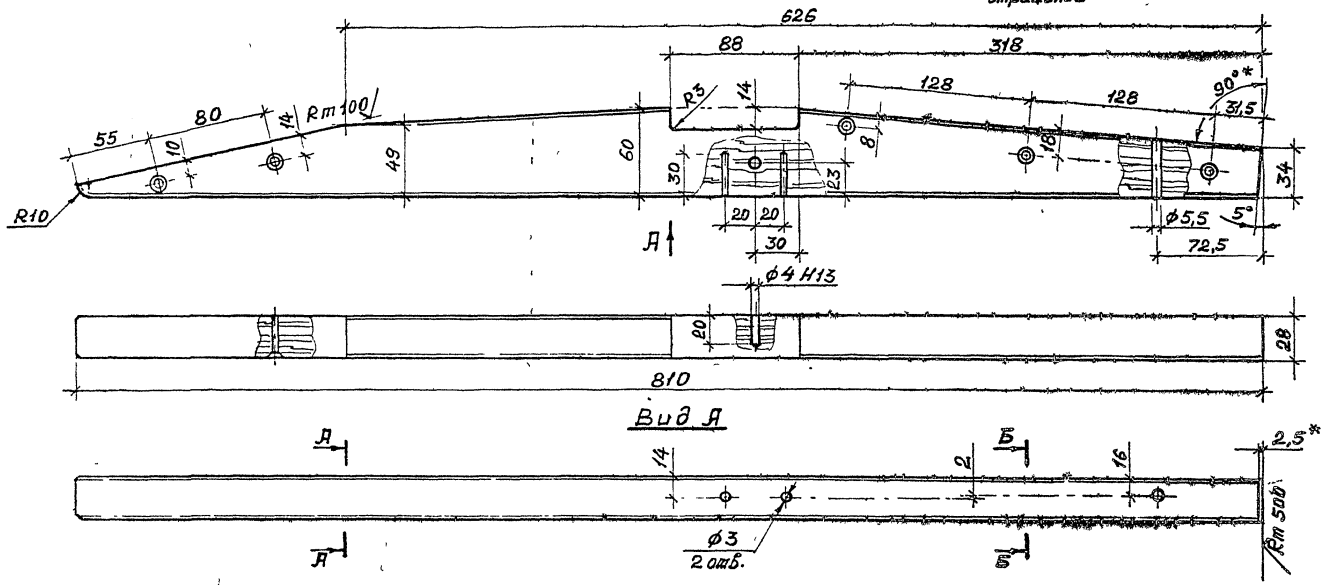

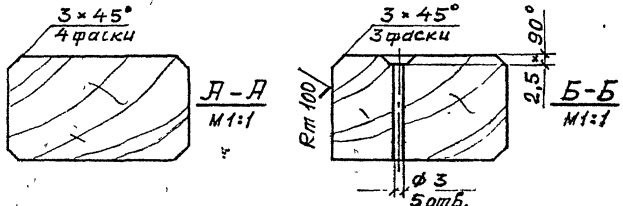

1. * Размеры для справок.
2. $\pm \frac{t^2}{2}$

3. Неуказанные допуски формы и расположения поверхностей - по ГОСТ 6449.3-82.
4. Покрытие трехслойное: лак АК-113 ГОСТ 23832-79.II.У1 (по цветному порозаполнителю); эмаль ХВ-124 цветная, ГОСТ 10144-74.II.У1 (по грунтовке).

				3.300.9-4.3-1 03.0.1.01			
				Опора задняя	Стадия	Масса	Масштаб
					Р		1:2,5
Н.контр	Давыдов				Лист	Листов 1	
ГАП	Куликов			Пиломатериалы ГОСТ 8486-86Е	ЦНИИЭП учебных зданий		
Рук.гр.	Феоктистов						
Констр.	Куликов						

В 3-1 ч.1 34

Формат А3

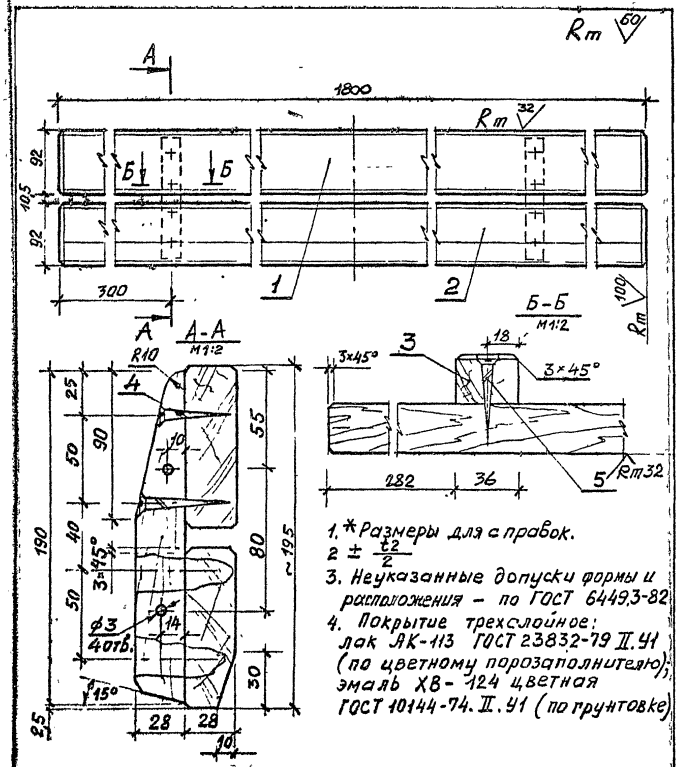

1. * Размеры для справок.
2. $\pm \frac{t2}{2}$
3. Неуказанные допуски формы и расположения – по ГОСТ 6449.3-82.
4. Покрытие трехслойное: лак АК-113 ГОСТ 23832-79 II.Y1 (по цветному порозаполнителю); эмаль ХВ-124 цветная ГОСТ 10144-74. II. Y1 (по грунтовке).

Н.контр.	Давыдов		3.300.9-4.3-1 03.0.2.00 СБ	
ГАП	Куликов		Спинка. Сборочный чертеж.	Стадия: Р; Масса: 5,76; Масштаб: 1:5
Рук.гр.	Феоктистов			Лист; Листов 1
Ст.инж.	Булдакова			ЦНИИЭП учебных зданий

Формат А4

Форма	Зона	Позиц.	Обозначение	Наименование	Кол.	Примечание
				Документация		
А4			3.300.9-4.3-1 03.0.2.00 СБ	Сборочный чертеж		
				Детали		
				Лиломатериалы		
				ГОСТ 8486-86Е		
Ач		1	3.300.9-4.3-1 01 0.2.01	Брусок	1	
Бч		2	3.300.9-4.3-1 03.0.2.01	Брусок 1800×92×28	1	
Бч		3	3.300.9-4.3-1 03.0.2.02	190×36×28	2	
				Стандартные изделия		
		4		Шуруп 1-6×35.2.019 ГОСТ 1145-80	2	
		5		Шуруп 1-6×50.2.019 ГОСТ 1145-80	6	

Инв.№ подл. | Подпись и дата | Взам. инв.№

Н.контр.	Давыдов		3.300.9-4.3-1 03.0.2.01	
ГАП	Куликов		Спинка.	Стадия: Р; Лист; Листов 7
Рук.гр.	Феоктистов			ЦНИИЭП учебных зданий
Ст.инж.	Булдакова			

В. 3-1 ч.1 35

Формат А4

Формат	Зона	Поз	Обозначение	Наименование	Кол	Примечание
				Документация		
А3			3.300.9-4.3-1 03.0.3.00 СБ	Сборочный чертеж		
				Детали		
				Уголок Б-56×36×4 ГОСТ 8510-86 / Ст.2 ГОСТ 535-88		
Б4		1	3.300.9-4.3-1 03.0.3.01	Прогон		
				L = 343	2	
Б4		2	3.300.9-4.3-1 03.0.3.02	Перемычка		
				L = 92	1	
				Полоса Б-2 4×120 ГОСТ 103-76 / Ст3кп ГОСТ 535-88		
Б4		3	3.300.9-4.3-1 03.0.3.03	Пластина	1	

		3.300.9-4.3-1 03.0.3.00	
Н.контр.	Давыдов	Консоль	Стадия: Р; Лист; Листов: 1
ГАП	Куликов		ЦНИИЭП учебных зданий
Рук.гр.	Феоктистов		
Констр.	Куликов		

Формат А4

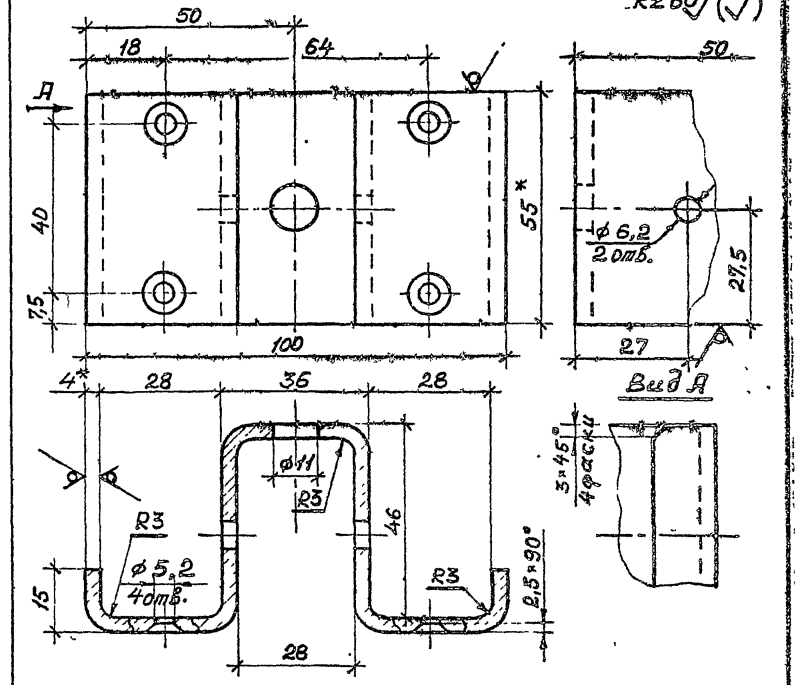

1. Длина развертки – 201
2. * Размеры для справок
3. $\pm \frac{t^2}{2}$
4. Покрытие трехслойное: эмаль ХВ-124 защитная ГОСТ 10144-74. II. У1 (по грунтовке).

Взам. инв. № | Подпись и дата | Инв. № подл.

		3.300.9-4.3-1 03.0.0.02	
Н.контр.	Давыдов	Скоба	Стадия: Р; Масса: 0,348; Масштаб: 1:1; Лист; Листов: 1
ГАП	Куликов		ЦНИИЭП учебных зданий
Рук.гр.	Феоктистов	Полоса Б-2 4×55 ГОСТ 103-76 / Ст3кп ГОСТ 535-88	
Констр.	Куликов		

В 3-1 ч.1 36

Формат А4

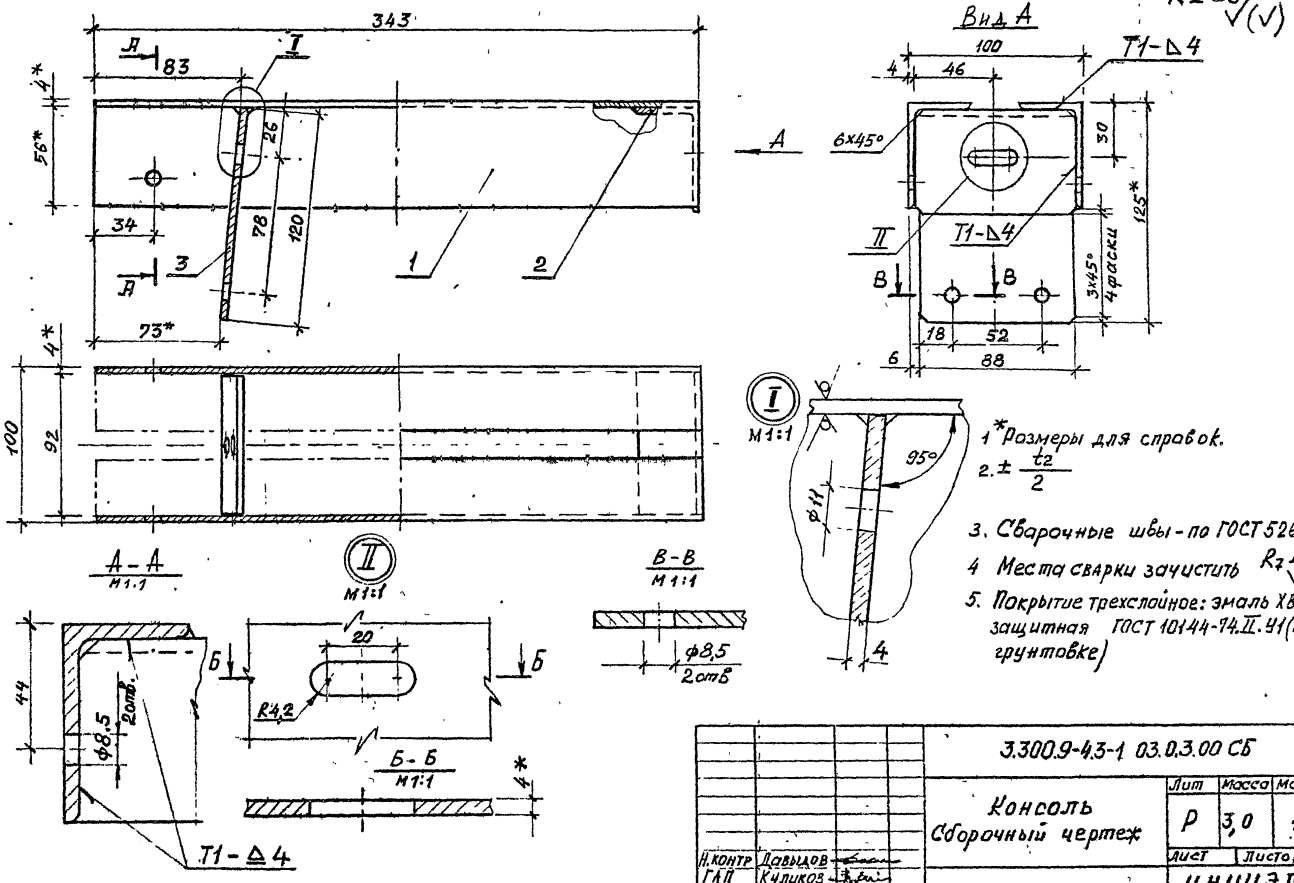

1 *Размеры для справок.

2. $\pm \frac{t_2}{2}$

3. Сварочные швы - по ГОСТ 5264-80

4 Места сварки зачистить Rz 40

5. Покрытие трехслойное: эмаль ХВ-124 защитная ГОСТ 10144-74.II.У1 (по грунтовке)

				3.300.9-4.3-1 03.0.3.00 СБ			
				Консоль Сборочный чертеж	Лит	Масса	Масштаб
					Р	3,0	1:2
					Лист	Листов 1	
Н.контр	Давыдов				ЦНИИЭП, учебных зданий		
ГАП	Куликов						
Рук.гр.	Феоктистов						
Ст.инж	Булдакова						

В. 3-1 ч. 1 37

Формат А3

Rm 32 √(√)

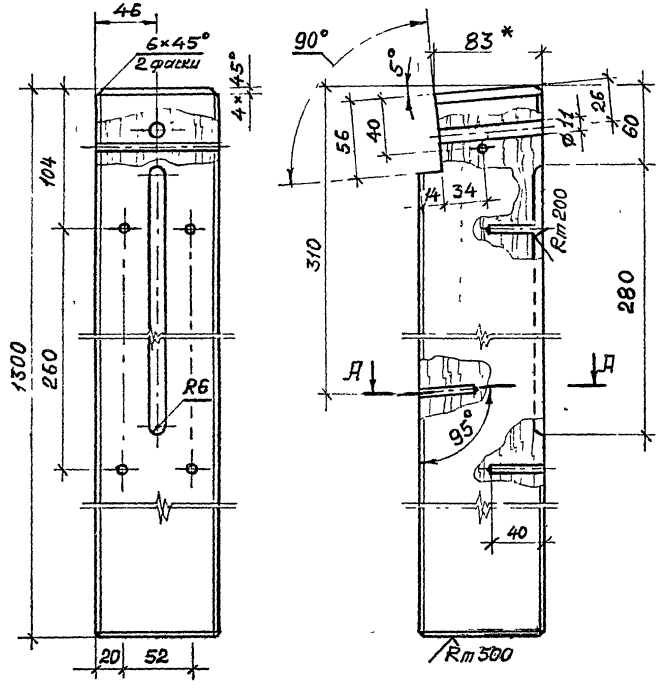

Д – Д
М1:1

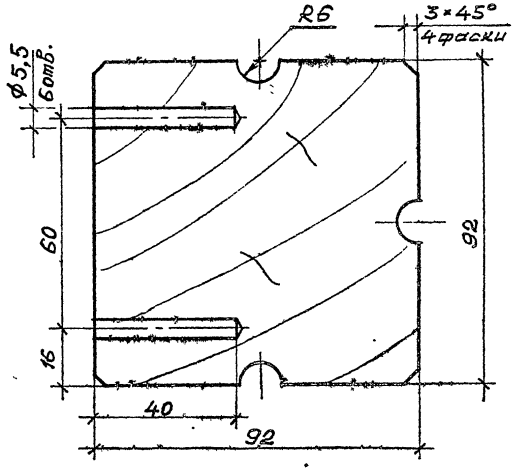

1. * Размеры для справок.
2. $\pm \frac{t^2}{2}$
3. Неуказанные допуски формы и расположения поверхностей – по ГОСТ 6449.3-82.
4. Покрытие трехслойное: лак АК-113 ГОСТ 23832-79. II. У1 (по цветному порозаполнителю); эмаль ХВ-124 цветная ГОСТ 10144-74. II. У1 (по грунтовке).

				3.300.9-4.3-1 03.0.0.01	
				Ножка	Стадия: Р; Масса: 5,6; Масштаб: 1:2,5
					Лист; Листов 1
Н.контр.	Павызов			Пиломатериалы ГОСТ 8486-86Е	ЦНИИЭП учебных зданий
ГАП	Куликов				
Рук. гр.	Федюшетов				
Констр.	Куликов				

Формат А3

Rz 80

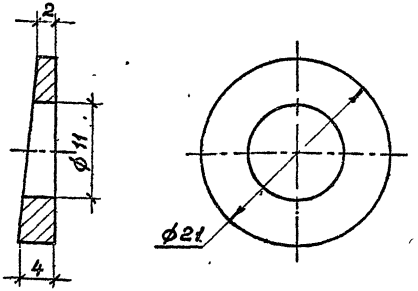

1. $\pm \frac{t^2}{2}$
2. Покрытие: Ц12 б, хр. бесцветное ГОСТ 9.306-85

				3.300.9-4.3-1 03.0.0.03		
				Шайба косовая	Стадия: Р; Масса: 0,003; Масштаб: 2,5:1	
					Лист; Листов: 1	
Конпр.	Дабыдов			Сталь ст.2Д ГОСТ 1050-74	ЦНИИЭП учебных зданий	
ГАП	Куликов					
Нач. гр.	Фактистов					
Констр.	Куликов					

Формат А4

Rz 80/(√)

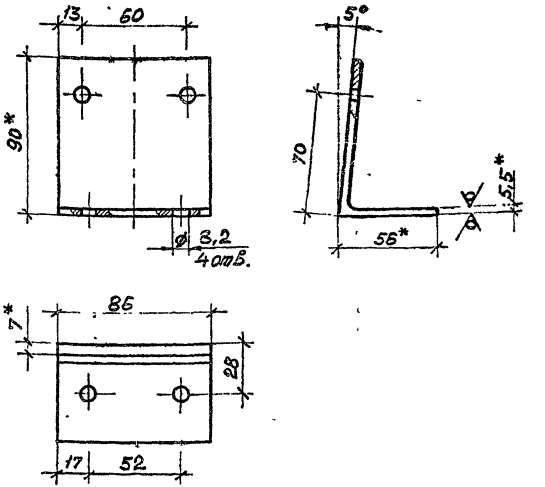

1. * Размеры для справок.
2. Острые ребра притупить R 0,5.
3. $\pm \frac{t^2}{2}$
4. Покрытие трехслойное: эмаль ХВ-124 защитная ГОСТ 10144-74. II.У1 (по грунтовке).

				3.300.9-4.3-1 03.0.0.04		
				Уголник	Стадия: Р; Масса: 0,53; Масштаб: 1:2	
					Лист; Листов: 1	
Н. контр.	Дабыдов			Уголок Б-90-56-5,5 ГОСТ 8510-86 / ст 2 сп ГОСТ 535-88	ЦНИИЭП учебных зданий	
ГАП	Куликов					
Рук. гр.	Фактистов					
Констр.	Куликов					

Взам. инв. №; Подпись и дата; Инв. № подл.

Формат А4

Форм.	Зона	Поз.	Обозначение	Наименование	кол на испол. 3.300.9-4.3-1 04.1.0.00- –	01	Прим.
				Документация			
А3			3.300.9-4.3-1 04.1.0.00СБ	Сборочный чертеж			
				Сборочные единицы			
А3		1	3.300.9-4.3-1 04.1.1.00	Рама боковины	1	1	
				Детали			
				Пиломатериалы ГОСТ 8486-86Е			
				Рейка накладная			
Бч		2	3.300.9-4.3-1 04.1.0.01	242×92×19	8		
			-01	242×92×28	9		
			-02	162×60×19		9	
			-03	162×92×28		8	
Бч		3	3.300.9-4.3-1 04.1.0.02	Борт 1640×120×28	1		
			-01	1340×120×28		1	

3.300.9-4.3-1 04.1.0.00

Н.контр	Давыдов		
ГАП	Куликов	Боковина	Стадия: Р; Лист: 1; Листов: 2
Рук.гр.	Феоктистов		ЦНИИЭП учебных зданий
Ст.инж	Будакова		формат А4

Инв.№ подл. | Подпись и дата | Взам. инв.№

Форм.	Зона	Поз	Обозначение	Наименование	кол на испол. 3.300.9-4.3-1 04.1.0.00- –	01	Прим.
				Плита ЦСП-1 ГОСТ 26816-86			
Бч		4	3.300.9-4.3-1 04.1.0.03	Щит 1444×276×8	1		
			-01	1156×196×8		1	
А4		5	3.300.9-4.3-1 01.0.0.02	Угольник	1	1	
				Стандартные изделия			
		6		Шуруп 1-6×30.2.019 ГОСТ 1145-80	18	18	
		7		Шуруп 1-6×50.2 019 ГОСТ 1145-80	37	30	
		8		Шуруп 1-6×45.2.019 ГОСТ 1145-80	20	22	
		9		Шуруп 1-6×25.2.019 ГОСТ 1145-80		4	

8.3-1 4.1-40

3.300.9-4.3-1 04.1.0.00 Лист 2

Рис. 1

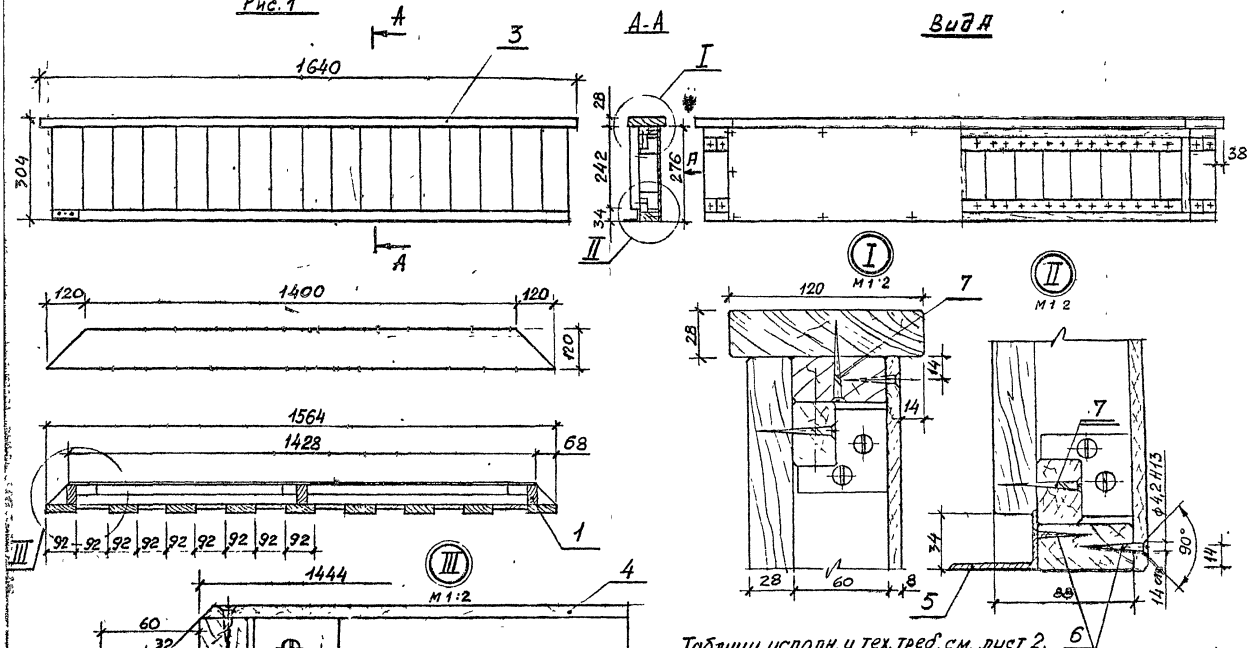

Таблицу исполн. и тех. треб. см. лист 2.

				3.300.9-4.3-1 04.1.0.00 СБ	
				Боковина Сборочный чертеж	Стадия: Р; Масса: см. табл.; Масштаб: 1:10; Лист 1; Листов 2
Н. контр.	Давыдов				ЦНИИЭП учебных зданий
ГАП	Куликов				
Рук. гр.	Феоктистов				
Ст. инж.	Булдакова				

Формат А3

Рис. 2

Остальное - см. рис. 1

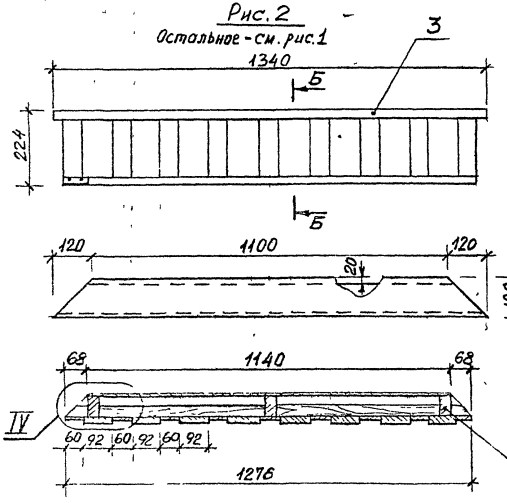

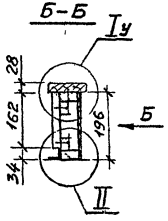

Вид Б

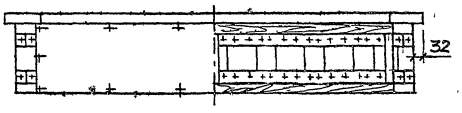

Обозначение	Рис	Масса, кг
3.300.9-4.3-1 04.1.0.00	1	17,37
-01	2	12,89

В варианте непрозрачной отделки допускается крепление обшивки с лицевой стороны гвоздями, с забивной под углом с углублением головок и шпаклевкой заподлицо с поверхностью.

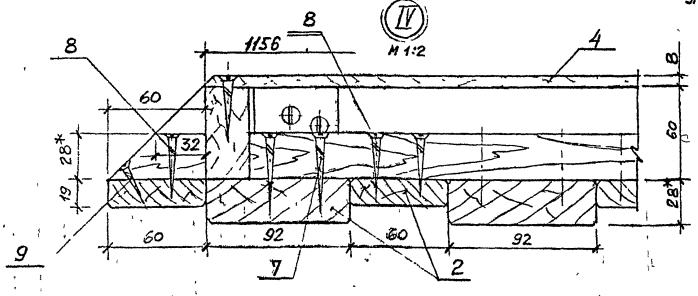

1. * Размеры для справок.
2. $\pm \frac{12}{2}$
3. Неуказанные допуски формы и расположения поверхностей по ГОСТ 6449.3-82.
4. Покрытие трехслойное: лак АК-113 ГОСТ 23832-79. II. У1 (по цветному порозаполнителю); эмаль ХВ-124 цветная, ГОСТ 10144-74. II. У1 (по грунтовке).

Формат	Зона	Поз.	Обозначение	Наименование	кол. на испол. 3.300.9-4.3-1 04.1.1.00-										Прим.
					–	01									
				Документация											
А3			3.300.9-4.3-1 04.1.1.00	Сборочный чертеж.											
				Детали											
				Пиломатериалы											
				ГОСТ 8486-86Е											
				Брусок											
Б4		1	3.300.9-4.3-1 04.1.1.01	1564×60×28	2										
			-01	1276×60×28		2									
			-02	220×60×28	3										
			-03	140×60×28		3									
А4			-04	670×40×28	4										
А4			-05	526×40×28		4									

| | | | | | | | | | | |

Рис. 1

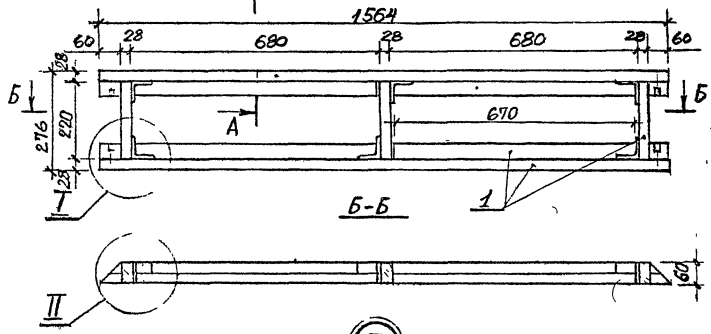

Рис. 2

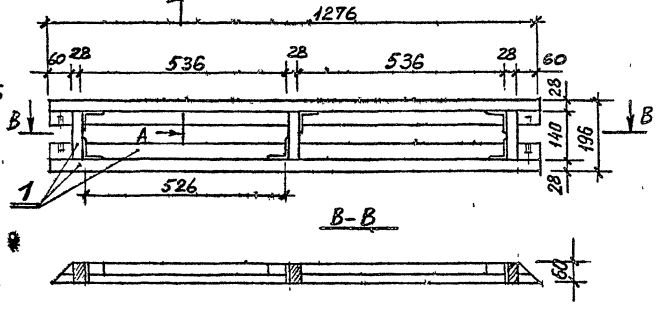

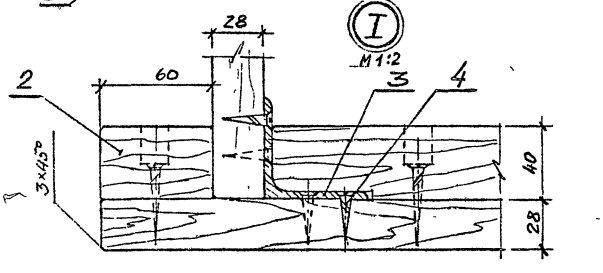

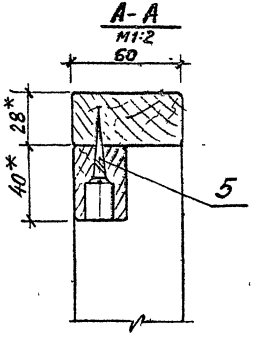

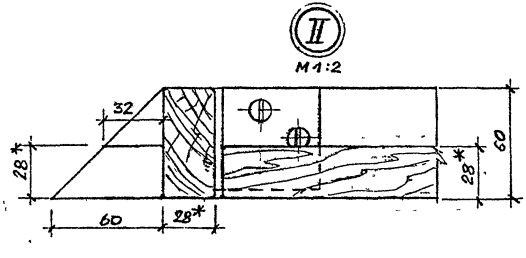

Обозначение	Рис	Масса кг
3.300.9-4.3-1 04.1.1.00	1	7,50
-01	2	6,30

1. * Размеры для справок.
2. $\pm \frac{t_2}{2}$
3. Неуказанные допуски формы и расположения поверхностей по ГОСТ 6449.3-82.
4. Покрытие трехслойное: лак АК-113 ГОСТ 23832-79. II. У1 (по цветному порозаполнителю) эмаль ХВ-124 цветная ГОСТ 10144-74 II. У1 (по грунтовке).

				3.300.9-4.3-1 04.1.1.00 СБ	
				Рама боковины Сборочный чертеж	Стадия: Р; Масса: см. табл.; Масштаб: 1:10
					Лист; Листов 1
Н. контр	Давыдов				ЦНИИЭП учебных зданий
Гл. П	Куликов				
Рук. гр.	Феоктистов				
Ст. инж	Булдакова				

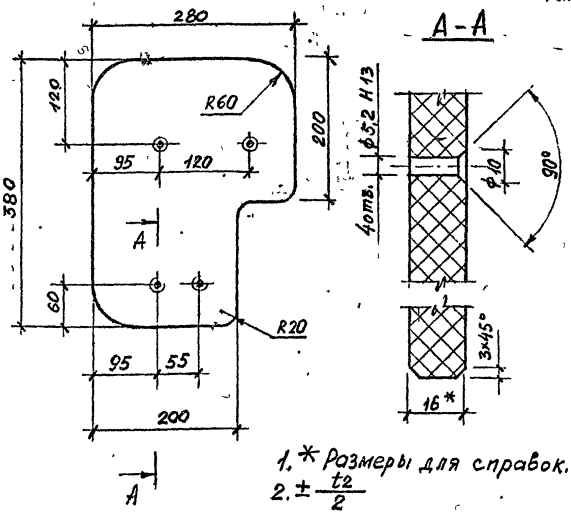

1.* Размеры для справок.

2. $\pm \frac{t_2}{2}$

3. Неуказанные допуски формы и расположения поверхностей по ГОСТ 6449.3-82

4. Покрытие трехслойное: эмаль ХВ-124 цветная ГОСТ 10144-74. II. У1 (по грунтовке).

		3.300.9-4.3-1 04.0.0.01			
Н.контр	Давыдов	Сиденье.	Стадия	Масса	Масштаб
ГАП	Куликов		Р	1,02	1:5
Рук.гр	Реактистов		Лист 1	Листов 1	
Ст.инж.	Булдакова	Плита 16,0 ЦСП-1 ГОСТ 26816-86	ЦНИИЭП учебных зданий.		

Формат А4

Рис. 1

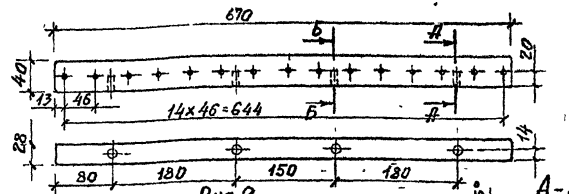

Рис. 2

Остальное - см. Рис. 1

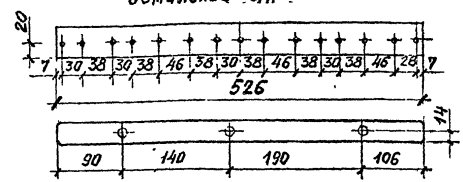

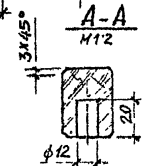

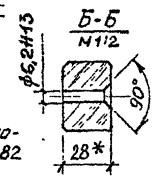

1* Размеры для справок.

2. $\pm \frac{t_2}{2}$

3 Неуказанные допуски формы и расположения поверхностей по ГОСТ 6449.3-82

4. Покрытие трехслойное: лак ХК-113 ГОСТ 23832-79. II. У1 (по цветному порозаполнителю), эмаль ХВ-124 цветная, ГОСТ 10144-74. II. У1 (по грунтовке).

Обозначение	Рис.	Масса кг.
3.300.9-4.3-1 04.1.1.01 - 04	1	0,45
- 05	2	0,354

		3.300.9-4.3-1 04.1.1.01 -			
Н.контр	Давыдов	Брусок	Стадия	Масса	Масштаб
ГАП	Куликов		Р	см. табл.	1:5
Рук.гр	Реактистов		Лист 1	Листов 1	
Ст.инж.	Булдакова	Пиломатериалы ГОСТ 8486-86Е	ЦНИИЭП учебных зданий		

8.3-1 ч.1 45

Формат А4

Формат	Зона	Поз.	Обозначение	Наименование	Кол.	Примечание
				Документация		
А4			3.300.9-43-105.01.00 СБ	Сборочный чертеж		
				Детали		
				Пиломатериалы		
				ГОСТ 8486-86Е		
А3		1	3.300.9-43-105.0.1.01	Связь	2	
А3		2	-01	Связь	12	
				Стандартные изделия		
		3		Шуруп 1-6×70.2.019		
				ГОСТ 1145-80	24	

3.300.9-43-105.0.1.00

Н.контр.	Давыдов		Пергола	Стадия	Лист	Листов
ГАП	Куликов			Р		1
Рук. гр.	Феоктистов			ЦНИИЭП учебных зданий	
Ст.инж.	Сокольская				

Формат А4

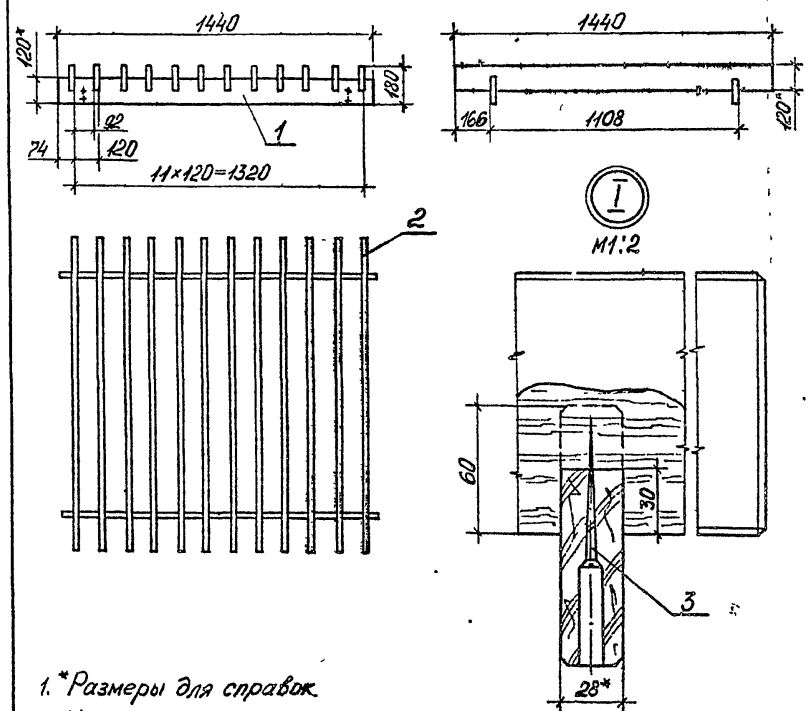

1. *Размеры для справок.
2. Неуказанные допуски формы и расположения поверхностей по ГОСТ 6449.3-83.
3. $\pm \frac{t2}{2}$.

Взам. инв. №

Подпись и дата

Инв. № подл.

3.300.9-43-105.0.1.00 СБ

Н.контр.	Давыдов		Пергола Сборочный чертеж	Стадия	Масса	Масштаб
ГАП	Куликов			Р	40,6	1:20
Рук. гр.	Феоктистов			Лист	Листов 1
Ст.инж.	Сокольская			ЦНИИЭП учебных зданий	

В 3-1 ч.1 46

Формат А4

Rm100 √ (√)

Рис.1

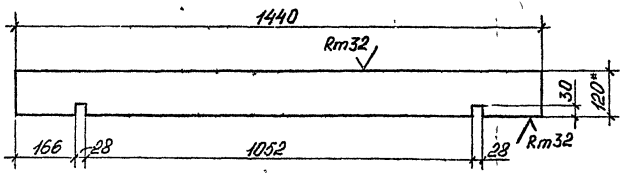

Рис 2

Остальное - см. рис. 1

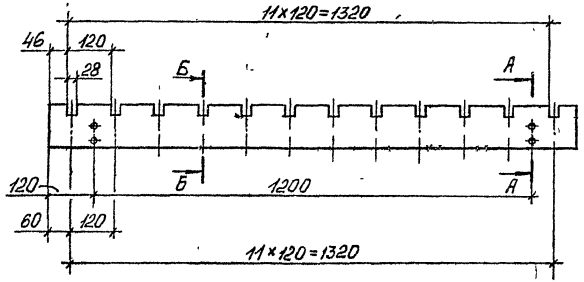

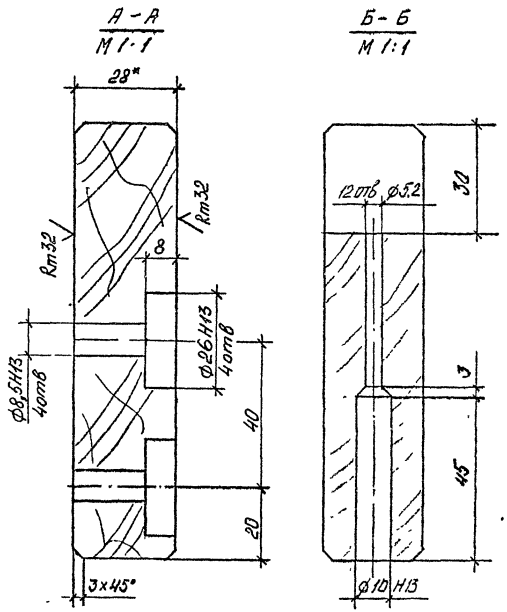

Обозначение	Рис.
3.300.9-4.3-1 05.0.1.01	1
-01	2

1.* Размеры для справок.

2 Неуказанные допуски формы и расположения поверхностей по ГОСТ6449.3-83.

3. $\pm\frac{t2}{2}$.

4. Покрытие трехслойное: лак АК-113 ГОСТ 23832-79.II-У1 /по цветному порозаполнителю/; эмаль ХВ-124 цветная ГОСТ 10144-74.II.У1 /по грунтовке/.

				3.300.9-4.3-1 05.0.1.01			
				Связь	Стадия	Масса	Масшт
					Р	2,9	1:10
					Лист	Листов 1	
Н.контр	Дивыдов			Пиломатериалы ГОСТ8486-86Е	ЦНИИЭП учебных зданий		
ГИП	Кутиков						
Рук гр	Феоктистов						
Арх.	Фролова						

В.3-1 ч.1 47

Формат А3

Формат	Зона	Поз.	Обозначение	Наименование	Кол.	Примечание
				Документация		
А3			3.300.9-4.3-1 05.1 0 00 СБ	Сборочный чертеж		
				Сборочные единицы		
А4		1	3.300 9-4 3-1 05.1.1.00	Прокладина	5	
				Детали		
А4		2	3.300.9-4.3-1 05.1.0.01	Боковина	1	
А4		3	-01	Боковина	1	
А4		4	3.300.9-4.3-1 05.1.0.02	Фишка	10	
А4		5	-01	Фишка	10	
А4		6	-02	Фишка	10	
				Стандартные изделия		
		8		Шуруп 1-6×45.2.019		
				ГОСТ 1145-80	10	

3.300.9-4.3-1 05.1.0.00

Н.контр.	Лаевыдов		Стадия	Лист	Листов
ГИП	Кузнецов		Р		1
Рук.гр.	Федюстов		Счеты	ЦНИИЭП учебных зданий	
Ст.техник	Курдина				

Формат А4

Формат	Зона	Поз.	Обозначение	Наименование	Кол.	Примечание
				Документация		
А3			3.300.9-4.3-1 05.2.0.00СБ	Сборочный чертеж		
				Сборочные единицы		
Б4		1	3.300.9-4.3-1 05.2.1.00	Щит-экран		
				1066×1066×19	1	
				Детали		
				Пиломатериалы		
				ГОСТ 8486-86Е		
Б4		2	3.300.9-4.3-1 05.2.0.01	Брус 1108×92×28	2	
Б4		3	-01	Брус 1068×92×28	2	
Б4		4	3.300.9-4.3-1 05.2.1.01	Щит 1066×1066×16		
				ЦСП 1 ГОСТ 26816-86	1	
Б4		5	3.300.9-4.3-1 05.2.1.02	Облицовка		
				1066×1066×1,5		
				линолеум ГОСТ 16914-71	2	цвет зеленый
Б4		6	3.300.9-4.3-1 05.2.0.02	Бобышка L=28; ⌀25		
				Пиломатериалы		
				ГОСТ 2695-83	8	
				либо полиэтилен ГОСТ 16338-85Е	8	
				Стандартные изделия		
		7		Шуруп 1-6×85.2.019		
				ГОСТ 1145-80	8	

Инв.№ подл. | Подпись и дата | Взам.инв.№

3.300.9-4.3-1 05.2.0.00

Н.контр.	Лаевыдов		Стадия	Лист	Листов
ГИП	Кузнецов		Р		1
Рук.гр.	Федюстов		Доска теловая.	ЦНИИЭП учебных зданий	
Ст.техник	Курдина				

Формат А4

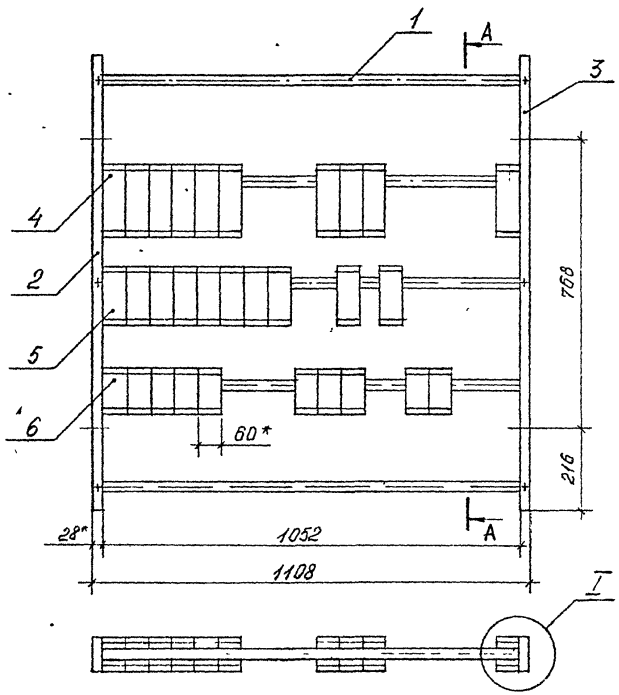

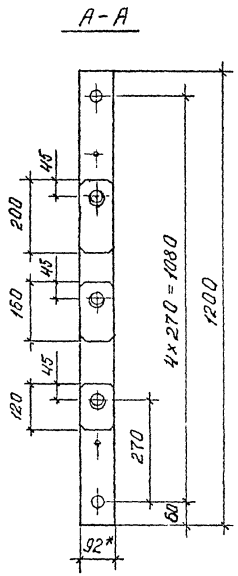

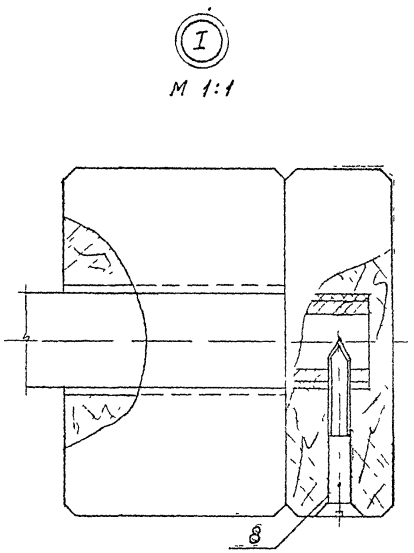

1 *Размеры для справок.

2 $\pm\frac{\pm 2}{2}$.

3. Неуказанные допуски формы и расположения поверхностей – по ГОСТ 6449.3-82.

4. Покрытие трехслойное:
лак АК-113 ГОСТ 23832-79. II. 41 /по цветному порозаполнителю/;
эмаль ХВ-124 цветная ГОСТ 10144-74. II. 41 /по грунтовке/

5. Цвета эмали дет. поз. 2, 3, 4 : лимонная, зеленая, голубая.

Н.контр.	Табалов		
ГИП	Куликов		
Рук.гр.	Федистов		
Пров.	Фролов		

3.300.9-4.3-1 05.1.0.00СБ

Счеты
Сборочный чертеж

Стадия	Масса	Масштаб
Р	28,5	1:10
Лист	Листов	

ЦНИИЭП учебных зданий

Формат А3

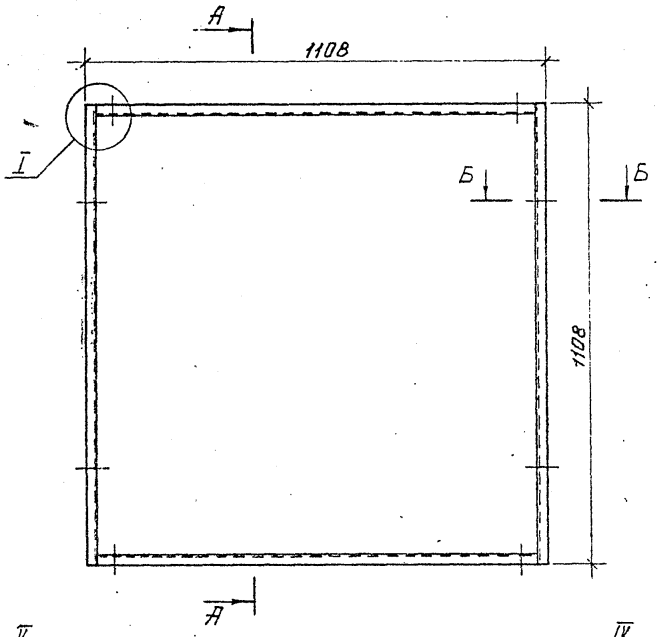

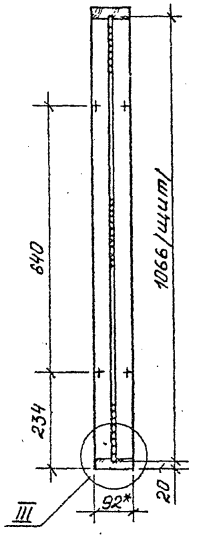

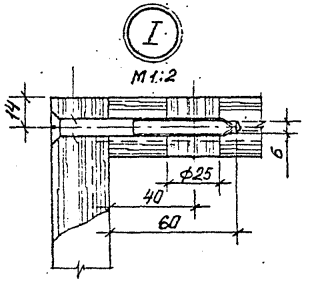

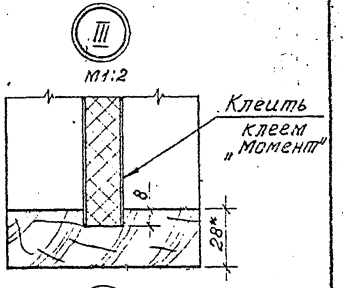

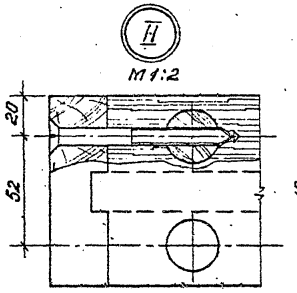

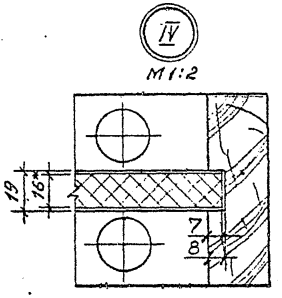

Б-Б
М1:2

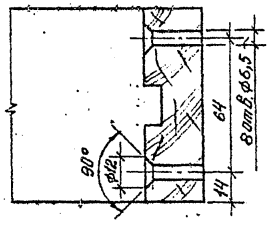

1. *Размеры для справок.
2. $\pm \frac{t2}{2}$.
3. Неуказанные допуски формы и расположения поверхностей по ГОСТ 6449.3-83.
4. Покрытие трехслойное: пак АК-113. ГОСТ. 23832-79. II. У1 (по цветному пароизаполнителю); эмаль ХВ-124 цветная ГОСТ 10144-74. II. У1 (по грунтовке).

Н. контр.	Дубыдов		
ГАП	Куликов		
Рук. гр.	Феоктистов		
Ст. техник	Курдина		

3.300.9-4.3-1 05.2.0.00 СБ

Доска меловая
Сборочный чертеж

Стадия	Масса	Масштаб
Р	32,7	1:10
Лист	Листов 1	

ЦНИИЭП учебных зданий

В.3-1 ч.1 50

Формат А3

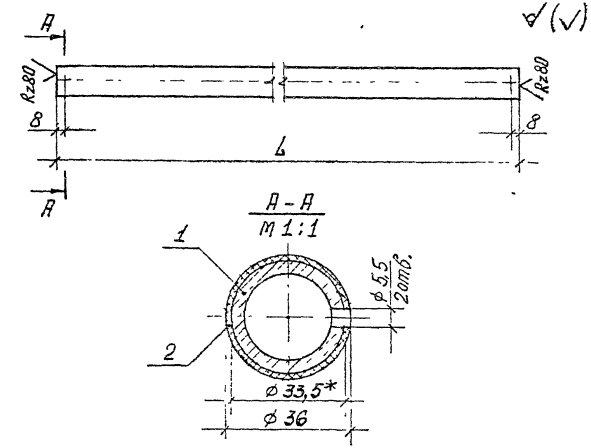

Обозначение	L, мм	Масса, кг
3.300.9-4.3-1 05.1.1.00	1096	2,6
-01	500	1,2

1.* Размер для справок

2. Исполнение -01 применяется в других изделиях

$3 \pm \frac{t2}{2}$

Инв. № подл.	Подпись и дата	Взам. инв. №

Н. контр.	Давыдов		
ГАП	Куликов		
Рук. гр.	Феоктистов		
Ст. техник	Курдина		

3.300.9-4.3-1 05.1.1.00СБ

Перекладина
Оборочный чертеж

Стадия	Масса	Масшт.
Р	см. табл	1:4

Лист | Листов 1

ЦНИИЭП учебных зданий

В 3-1 4 1 51

Формат А4

Форм.	Зона	Поз.	Обозначение	Наименование	Кол. на исполн. 3.300.9-4.3-1 05.1.1.00 –	Примечание
				Документация		
А4			3.300.9-4.3-1 05.1.1.00СБ	Оборочный чертеж	X	X
				Детали		
				Труба 25 ГОСТ 3262-75		
54		1	3.300.9-4.3-1 05.1.1.01	Скалка L = 1096 мм	1	
54			-01	Скалка L = 500 мм	1	
				Трубка пластикатн. ТУ МХП 1399-50		
54		2	3.300.9-4.3-1 05.1.1.02	Чехол L = 1096 мм	1	
			-01	Чехол L = 500 мм	1	

3.300.9-4.3-1 05.1.1.00

Перекладина

Стадия	Лист	Листов
Р		1

ЦНИИЭП учебных зданий

Формат А4

Rm32 √(√)

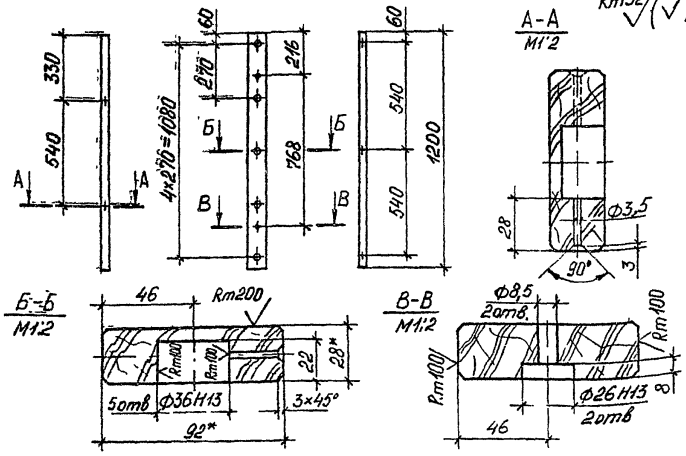

Обозначение	Масса, кг	Исполнение
3 300 9-4 3-1 05 1 0.01	1,9	Изображено
-01	1,9	Зеркальное отражение

1.* Размеры для справок

2 Неуказанные допуски формы и расположения поверхностей по ГОСТ 6449.3-82.

3. $\pm \frac{t_2}{2}$.

4. Покрытие трехслойное: лак АК-113 ГОСТ 23832-79 II У1 (по цветному порозаполнителю); эмаль ХВ-124 цветная ГОСТ 10144-74 II У1 (по грунтовке)

			3.300.9-4.3-105.1.0.01		
			Боковина	Стадия: Р; Масса: см табл; Масштаб: 1:20	
				Лист; Листов 1	
Н.контр.	Давыдов		Пиломатериалы ГОСТ 8486-86Е	ЦНИИЭП учебных зданий	
ГАП	Куликов				
Рук. гр	Феоктистов				
Ст. инж	Сокольская				

Формат А4

Rm32 √(√)

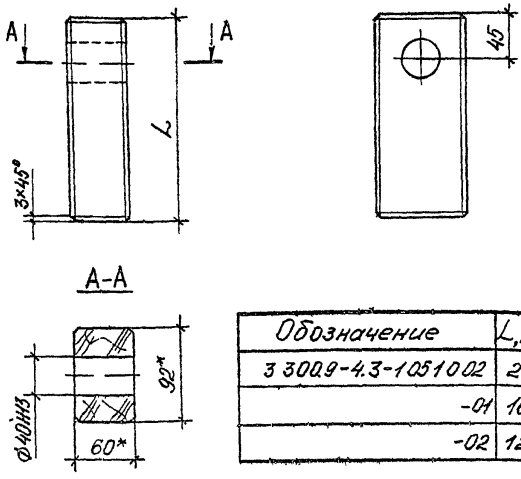

Обозначение	L, мм	Масса, кг
3 300 9-4.3-105 1 0.02	200	0,7
-01	160	0,6
-02	120	0,4

1.* Размеры для справок

2 Неуказанные допуски формы и расположения поверхностей по ГОСТ 6449.3-82

3 $\pm \frac{t_2}{2}$.

4 Покрытие трехслойное: лак АК-113 ГОСТ 23832-79 II У1 (по цветному порозаполнителю); эмаль ХВ-124 цветная ГОСТ 10144-74 II У1 (по грунтовке).

Взам. инв. №

Подпись и дата

Инв. № подл.

			3.300.9-4.3-105.1.0.02		
			Фишка	Стадия: Р; Масса: см табл.; Масштаб: 1:4	
				Лист; Листов 1	
Н.контр	Давыдов		Пиломатериалы ГОСТ 8486-86Е	ЦНИИЭП учебных зданий	
ГАП	Куликов				
Рук. гр	Феоктистов				
Ст. инж	Сокольская				

Формат А4

Rm 32/(V)

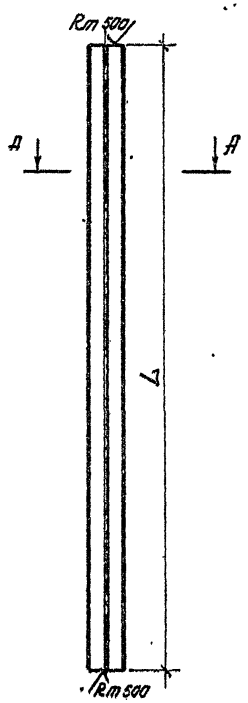

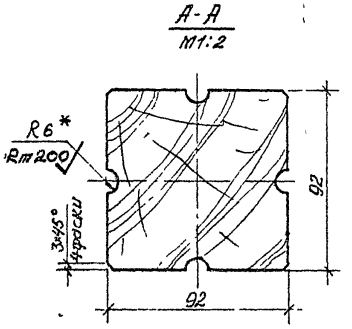

Обозначение	L, мм	Масса, кг
3.300.9-4.3-105.0.0.01	1600	8,1
-01	1200	6,1
-02	1300	6,6
-03	1500	7,6
-04	1900	9,6
-05	2200	11,2
-06	2300	11,7
-07	2500	12,7
-08	2900	14,7
-09	3000	15,2
-10	3100	15,7
-11	3500	17,7
-12	3900	19,8

1. * Размеры для справок.
2. Неуказанные допуски формы и расположения поверхностей. по ГОСТ 6449.3-82.
3. $\pm \frac{t2}{2}$.
4. Покрытие трехслойное: лак АК-113 ГОСТ 23832-79 II. У1 (по цветному порозаполнителю); эмаль ХВ-124 цветная ГОСТ 10144-74 II. У1 (по грунтовке).

			3.300.9-4.3-105.0.0.01
			Стойка
Н. контр.	Давыдов		Стадия: Р; Масса: см. табл.; Масштаб: 1:10
ГАП	Куликов		Лист; Листов 1
Рук. гр.	Реактистов		Пиломатериалы ГОСТ 8486-86Е
Ст. техник	Курдина		ЦНИИЭП учебных зданий

Формат А3

Формат	Зона	Поз.	Обозначение	Наименование	Кол.	Примечание
				Документация		
А3			3.300.9-4.3-1 06 1.0.00СБ	Сборочный чертеж		
				Сборочные единицы		
А4		1	3.300.9-4.3-1 06.1.1.00	Рама	1	
				Детали		
				Доска полобая		
				Тип 1 ГОСТ 8242-75		
Б4		2	3.300.9-4.3-1 06 1.1.01	1108×88×28	13	
				Стандартные изделия		
				Гвозди ГОСТ 4028-63		
		5		3×50.2.11	65	
		6		4×60.2.11	10	

			3.300.9-4.3-1 06.1.0.00	
Н.контр.	Лабыдов		Перекрытие	Стадия: Р; Лист: ; Листов: 1
ГАП	Куликов			ЦНИИЭП учебных зданий
Рук.гр.	Федюстов			

Формат А4

Формат	Зона	Поз.	Обозначение	Наименование	Кол.	Примечание
				Документация		
А3			3.300.9-4.3-1 06.1.1.00СБ	Сборочный чертеж		
				Детали		
				Пиломатериалы		
				ГОСТ 8486-86Е		
Б4		1	3.300.9-4.3-1 06.1.1.01	ОВ 936 1108×92×28	2	
Б4		2	-01	ОВ 936 1052×92×28	3	
11		3	3.300.9-4.3-1 06.1.1.02	Уголник	6	
				Стандартные изделия		
		4		Шуруп 1-6×25.2.019		
				ГОСТ 1145-80	36	

Инв.№ подл. | Подпись и дата | Взам.инв.№

			3.300.9-4.3-1 06.1.1.00	
Н.контр.	Лабыдов		Рама	Стадия: Р; Лист: ; Листов: 1
ГАП	Куликов			ЦНИИЭП учебных зданий
Рук.гр.	Федюстов			

8.3-1 ч.1 54

Формат А4

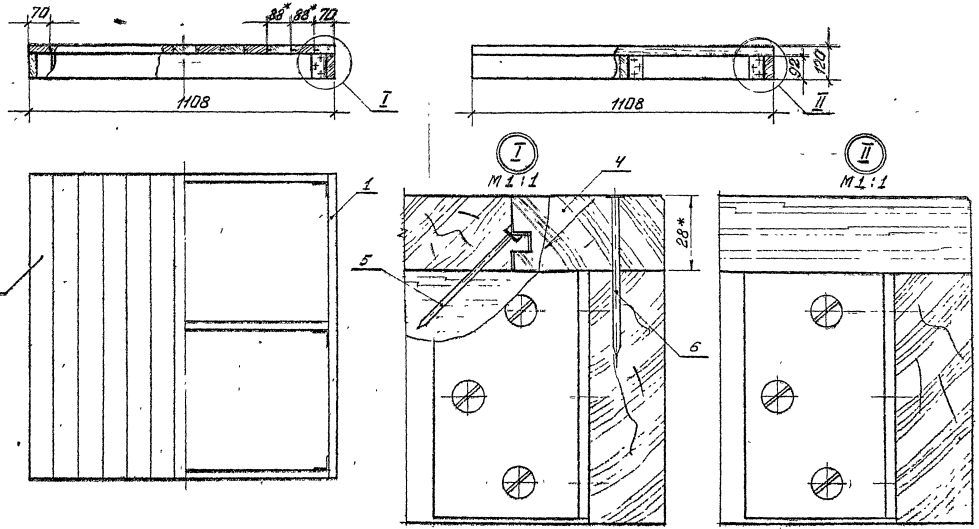

1.* Размеры для справок.
2. $\pm\frac{12}{2}$.
3. Неуказанные допуски формы и расположения поверхностей - по ГОСТ 6449.3-82.
4. Покрытие трехслойное: лак АК-113 ГОСТ 23832-79.II.91 /по цветному порозаполнителю/; эмаль ХВ-124 цветная ГОСТ 10144-74.II.91 /по грунтовке/.

				3.300.9-4.3-1 06.1.0.00СБ			
				Перекрытие Сборочный чертеж	Стадия	Масса	Масшт.
					Р	29,2	1:10
Н.контр.	Лабыдов				Лист	Листов 1	
ГАП	Куликов				ЦНИИЭП учебных зданий		
Рук.гр.	Феоктистов						

В.3-1 ч.1 55

формат А3

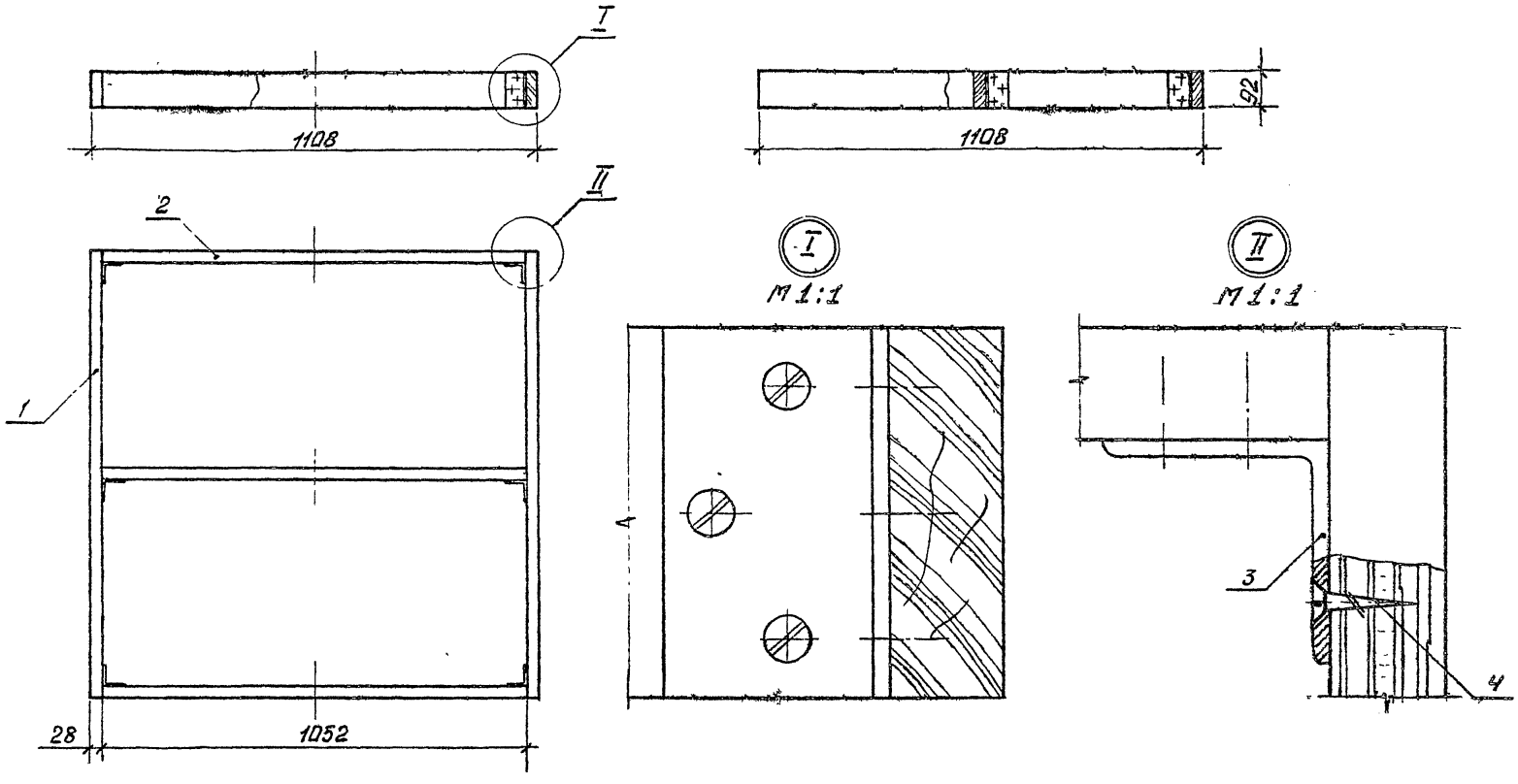

1* Размеры для справок.
2. $\pm \frac{t2}{2}$.
3. Неуказанные допуски формы и расположения поверхностей - по ГОСТ 6449.3-82.

				3.300.9-4.3-1 06.1.1.00СБ.			
				Рама Сборочный чертеж	Стадия	Масса	Масшт.
					Р	8,6	1:10
					Лист	Листов 1	
Н.контр.	Давыдов				ЦНИИЭП учебных зданий		
ГАП	Куликов						
Рук. гр.	Феоктистов						

В. 3-1 ч.1 56

формат А3

Форм.	Зона	Поз.	Обозначение	Наименование	Кол. на исполн. 3.300.9-4.3-1 06.0.1.00 –	01	02	Примечание
				Документация				
А3			3.300.9-4.3-1 06.0.1.00 СБ	Сборочный чертеж	X	X	X	
				Детали				
				Пиломатериалы ГОСТ 8486-86Е				
БЧ		1	3.300.9-4.3-1 06.0.1.01	Брус 1108×92×28	2		2	
БЧ		2	-01	Брус 1068×92×28		2		
БЧ		3	3.300.9-4.3-1 06.0.1.02	Брус 1068×92×28	3		2	
БЧ		4	-01	Брус 568×92×28		2		

3.300.9-4.3-1 06.0.1.00

Н.контр.	Давыдов	
ГАП	Куликов	
Рук.гр.	Феоктистов	

Ограждение

Стадия	Лист	Листов
Р	1	2

ЦНИИЭП учебных зданий

Формат А4

Инв.№ подл.	Подпись и дата	Взам.инв.№

Форм.	Зона	Поз.	Обозначение	Наименование	Кол. на исполн. 3.300.9-4.3-1 06.0.1.00 –	01	02	Примечание
БЧ		5	3.300.9-4.3-1 06.0.1.03	Перегородка				
				526×82×19	13	13		
			-01	1066×82×19			13	
БЧ		6	3.300.9-4.3-1 06.0.1.04	Бабышка				
				L=28; ⌀25				
				Пиломатериалы				
				ГОСТ 2695-83	12	8	8	
				либо полиэтилен				
				ГОСТ 16338-85Е	12	8	8	
				Стандартные изделия				
		7		Шуруп 1-6×85.2.019				
				ГОСТ 1145-80	12	8	8	

3.300.9-4.3-1 06.0.1.00

В 3-1 4.1 57

Рис.1

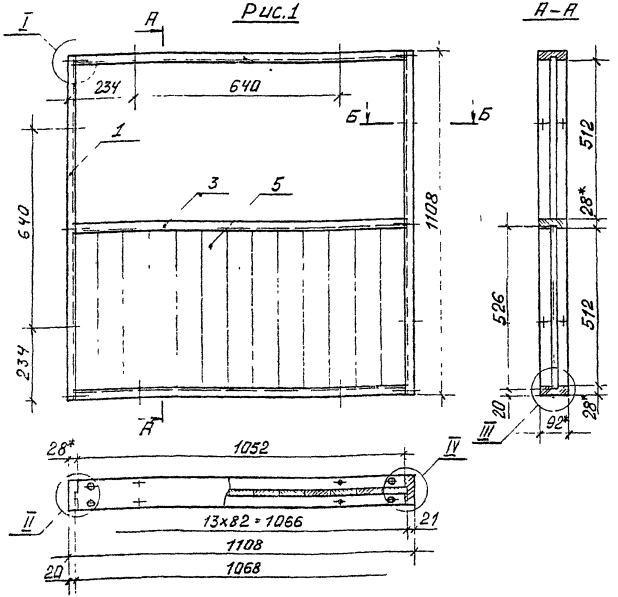

Рис.2

Остальн. см. рис.1

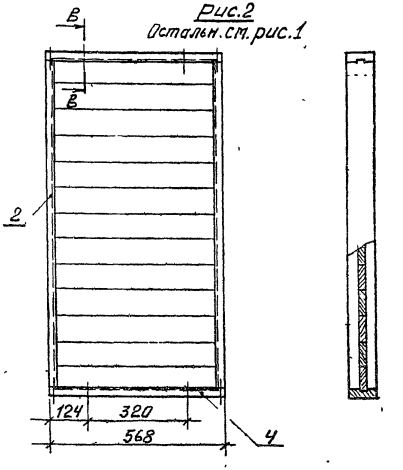

Обозначение	Рис.	Масса, кг
3.300.9-4.3-1 06.0.1.00..	1	15,0
-01	2	11,4
-02	3	20,0

1.* Размеры для справок.

2. $\pm\frac{t}{2}$.

3. Неуказанные допуски формы и расположения поверхностей - по ГОСТ 6449.3-82.

4. Покрытие трехслойное: лак АК-113 ГОСТ 23832-79 II-41 /по цветному порозаполнителю/; эмаль ХВ-124 цветная ГОСТ 10144-74. II. 41 /по грунтовке/.

Н.контр.	Давыдов	
ГАП	Куликов	
Рук.гр.	Деокисов	

3.300.9-4.3-1 06.0.1.00СБ

Ограждение
Сборочный чертеж

Стадия	Масса	Масшт.
Р	см. табл	1:10

Лист 1 Листов 3

ЦНИИЭП учебных зданий

В 3-1 ч.1 58

Формат А3

Рис. 3
Остальн. см. рис.1

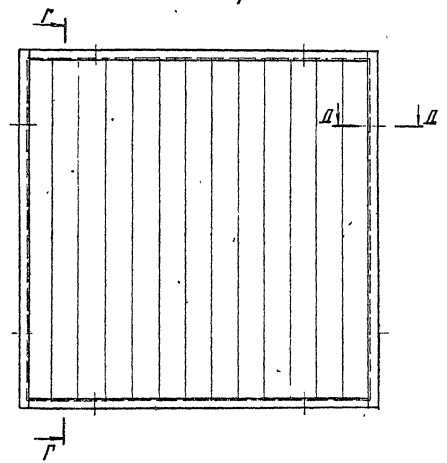

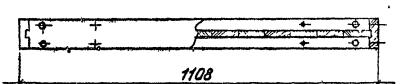

Г – Г

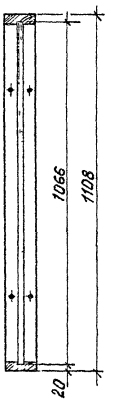

II – II
М 1:1

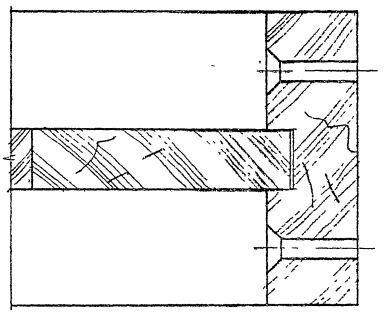

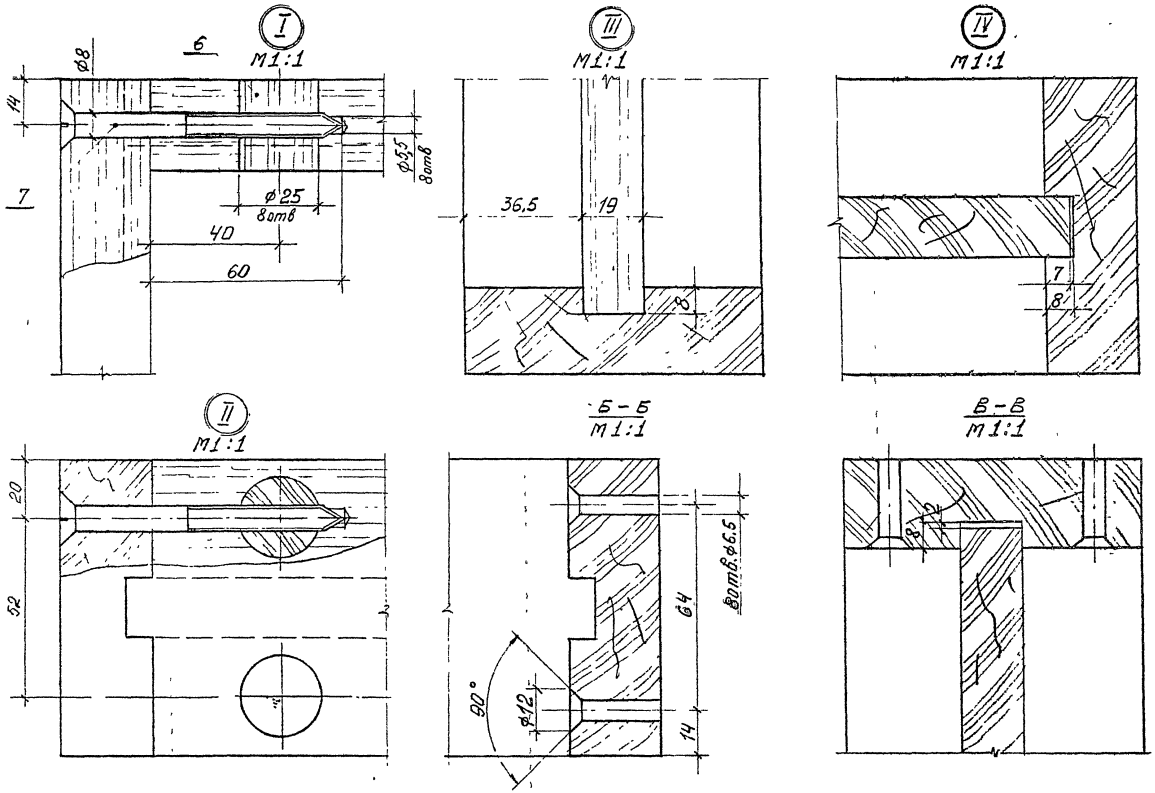

3.300.9-4.3-1 06.0.1.00СБ

Лист 3

В 3-1 4.1 60

Формат А3

Форм.	Зона	Поз.	Обозначение	Наименование	Кол. на испол. 3.300.9-4.3-1 06.2.0.00 –		Примечание
					–	01	
				Документация			
Ф3			3.300.9-4.3-1 06.2.0.0006	Сборочный чертеж	X	X	
				Сборочные единицы			
Ф4	1		3.300.9-4.3-1 05.1.1.00	Перекладина	16		
Ф4	2		-01	Перекладина		2	
				Детали			
Ф3	3		3.300.9-4.3-1 06.2.0.01	Стойка	1		
Ф3	4		-01	Стойка	1		
Ф3	5		-02	Стойка		1	
Ф3	6		-03	Стойка		1	

		3.300.9-4.3-1 06.2.0.00	
Н. контр.	Давыдов	Лестница	Стадия: Р; Лист: 1; Листов: 2
ГАП	Куликов		ЦНИИЭП учебных зданий
Рук. гр.	Феоктистов		

Формат А4

Инв. № подл.	Подпись и дата	Взам. инв. №

Форм.	Зона	Поз.	Обозначение	Наименование	Кол. на испол. 3.300.9-4.3-1 06.2.0.00 –		Примечание
					–	01	
				Стандартные изделия			
		7		Шуруп 1-6×45.2.019			
				ГОСТ 1145-80	32	4	

	3.300 9-4.3-1 06 2.0.00	Лист 2

Формат А4

8 3-1 4 1 61

09

Рис.1

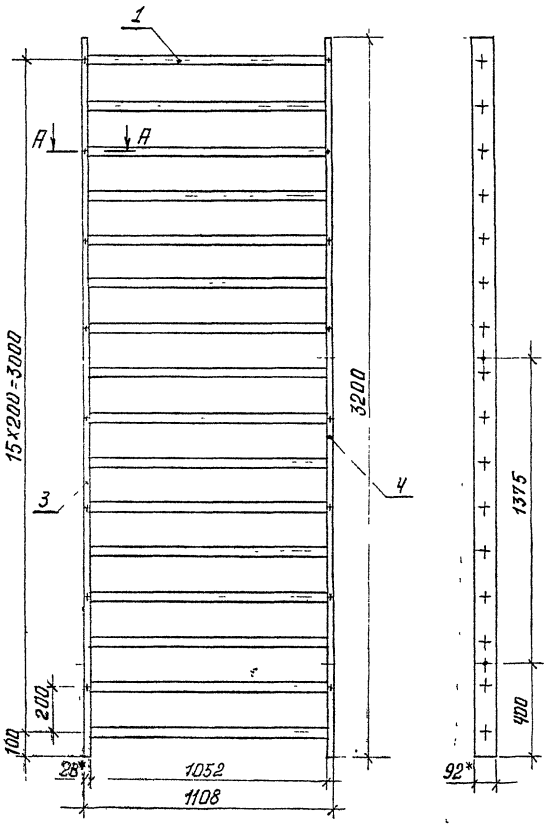

Рис.2

Остальное см. рис.1

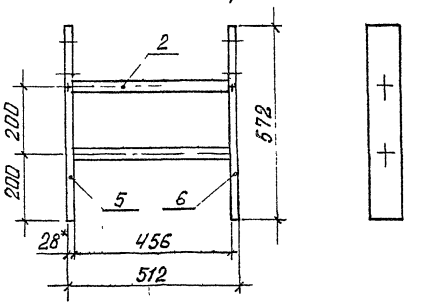

Обозначение	Рис.	Масса, кг
3.300.9-4.3-1 06.2.0.00	1	46,9
-01	2	3,9

1. Сечения А-А см. докум. 3.300.9-4.3-1 07.1.0.00.
2. * Размеры для справок.
3. $\pm \frac{t2}{2}$.

				3.300.9-4.3-1 06.2.0.00 СБ			
				Лестница Сборочный чертеж	Стадия	Масса	Масштаб
					Р	см. табл.	1:15
Н.контр.	Давыдов				Лист	Листов 1	
ГАП	Куликов				ЦНИИЭП учебных зданий		
Рук.гр.	Феоктистов						

В. 3-1 ч.1 62

Формат А3

Рис 1

3.300.9-4.3-1 06.2.0.01 – изображено
– 01 – зеркальн. изобр.

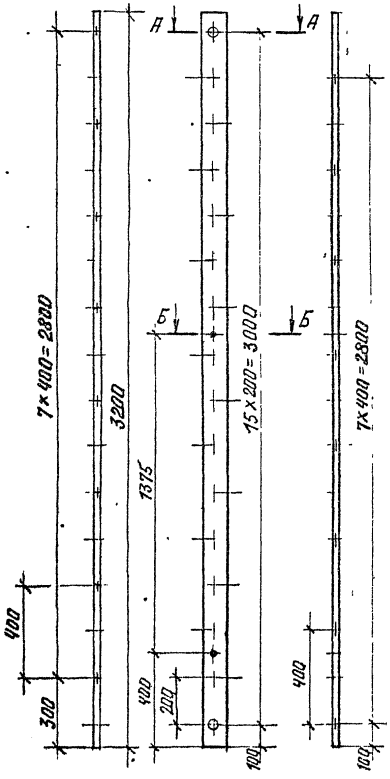

Рис. 2

Остальн. ст. рис. 1

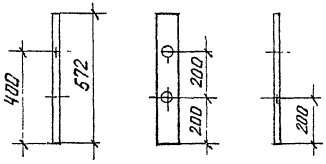

А – А
М 1:1

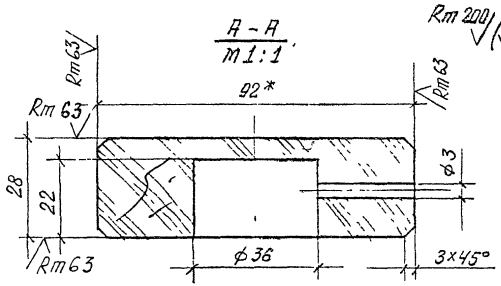

Б – Б
М 1:1

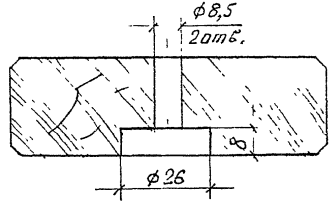

Обозначение	Рис.	Масса, кг
3.300.9-4.3-1 06.2.0.01	1	4,9
–02	1	4,9
–03	2	0,8
–04	2	0,8

1.* Размеры для справок.

2. $\pm \frac{t}{2}$.

3. Покрытие трехслойное: лак АК-113 ГОСТ 23832-79.II.41 /по цветному порозаполнителю/; эмаль ХВ-124 цветная ГОСТ 10144-74.II.41 /по грунтовке/.

				3.300.9-4.3-1 06.2.0.01			
				Стойка	Стадия	Масса	Масштаб
					Р	см. табл.	1:15
Н.контр.	Давыдов				Лист	Листов 1	
ГАП	Куликов			Пиломатериалы ГОСТ 8486-86Е	ЦНИИЭП учебных зданий		
Рук.гр.	Феоктистов						

В 31 ч 1 63

Формат А3

Форм	Зона	Поз	Обозначение	Наименование	Кол	Примечание
				Документация		
А3			3.300.9-4.3-1 06.0.3.00СБ	Сборочный чертеж		
				Детали		
А4		1	3.300.9-4.3-1 06.0.3.01	Сегмент	2	
А4		2	-01	Сегмент	2	
				Стандартные изделия		
		3		Шуруп 1-6×80.2.019 ГОСТ 1145-80	12	

3.300.9-4.3-1 06.0.3.00

Н.Контр.	Давыдов		Колесо	Стадия: Р	Лист	Листов: 1
ГАП	Куликов			ЦНИИЭП учебных зданий	
Рук.гр	Феоктистов				

Формат А4

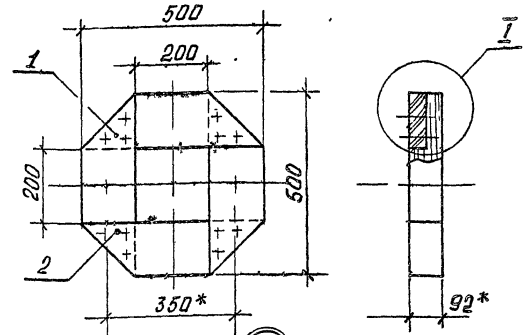

Клеить столяным клеем.

I Повернуто.

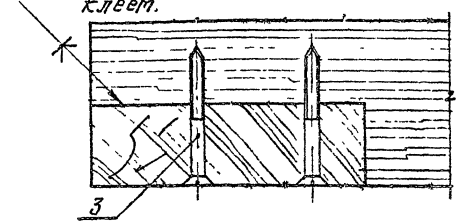

1.* Размеры для справок.

2. $\pm \frac{t}{2}$.

3. Покрытие трехслойное: лак АК-113 ГОСТ 23832-79 II.У1 /по цветному порозаполнителю/; эмаль ХВ-124 цветная ГОСТ 10144-74.У1 /по грунтовке/.

Н.Контр.	Давыдов		3.300.9-4.3-1 06.0.3.00СБ		
ГАП	Куликов		Колесо Сборочный чертеж	Стадия: Р	Масса: 11,6	Масштаб: 1:10
Рук.гр.	Феоктистов			Лист	Листов: 1
				ЦНИИЭП учебных зданий	

Взам. инв. №

Подпись и дата

Инв. № подл.

В 3-1 ч.1 64

Формат А4

Рис.1

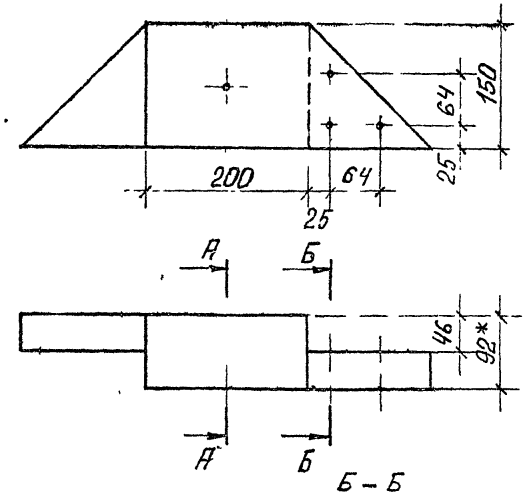

А – А
М 1:2

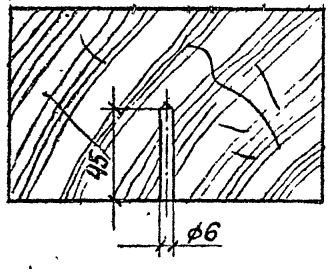

Б – Б
М 1:2

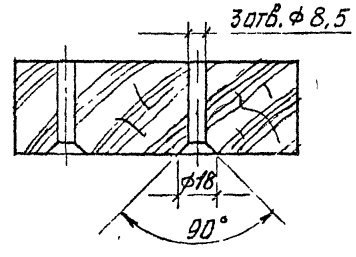

Рис.2
Остальное см. рис.1

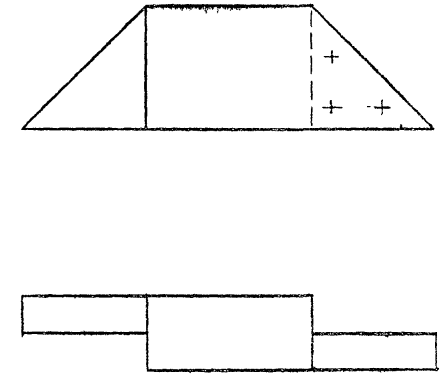

Обозначение	Рис.	Масса, кг
3.300.9-4.3-1 06.0.3 01	1	2,9
-01	2	2,9

1.* Размеры для справок.

			3.300.9-4.3-1 06.0.3.01		
			Сегмент	Стадия: Р	Масса: см. табл. / Масштаб: 1:5
				Лист 1	Листов 1
Н.контр.	Павыдов		Пиломатериалы ГОСТ 8486-86Е	ЦНИИЭП учебных зданий	
ГАП	Куликов				
Рук.гр.	Феоктистов				

ВЗ-1 ч 1 65

Формат А3

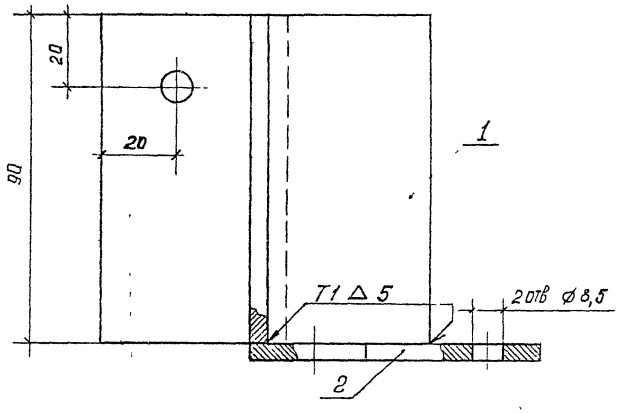

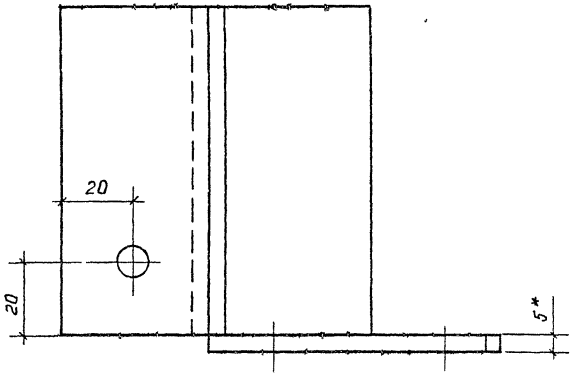

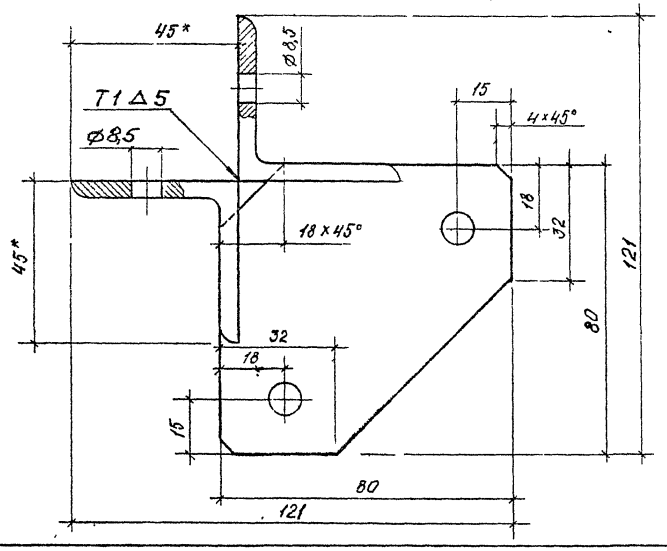

1. * размеры для справок.
2. $\pm \frac{t}{2}$.
3. Сварные швы по ГОСТ 5264-80.
4. Покрытие трехслойное: эмаль ХВ-124 защитная ГОСТ 10144-74. II. 41 (по грунтовке).

Формат	Зона	Поз.	Обозначение	Наименование	Кол.	Примечание
				Детали		
БУ		1	3.300.9-4.3-1 06.0.1.01	Стойка L = 90 мм		
				Уголок $\frac{5-45\times45\times4\ \text{ГОСТ}\ 8509-86}{\text{Ст3 сп. ГОСТ}\ 535-88}$	2	
БУ		2	3.300.9-4.3-1 06.0.1.02	Опора 80×80×5		
				Лента 5×80 Б Ст2кс ГОСТ 6009-74	1	

		3.300.9-4.3-1 06.0.4.00		
Кронштейн		Стадия	Масса	Масшт
		Р	0,88	1:1
		Лист	Листов 1	
		ЦНИИЭП учебных зданий		

Н. контр.	Давыдов	
ГАП	Куликов	
Рук. гр.	Феоктистов	
Арх.	Фролова	

В.3-1 4.1 66

Формат А3

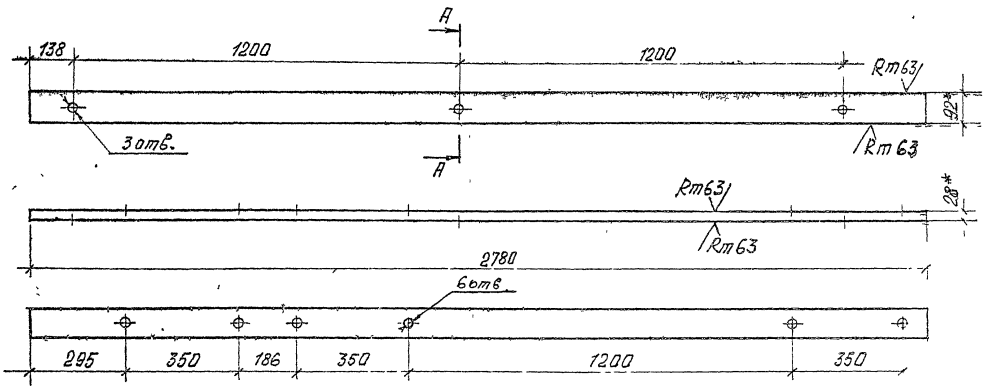

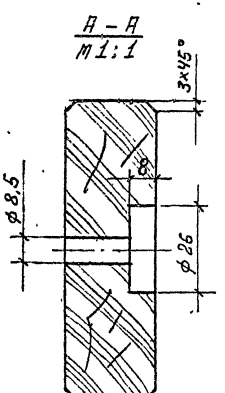

1.* Размеры для справок.

2. $\pm \frac{t}{2}$.

3. Покрытие трехслойное: лак АК-113 ГОСТ 23832-79.II.У1 /по цветному порозолнителю/; эмаль ХВ-124 цветная ГОСТ 10144-74.II.У1 / по грунтовке/.

				3.300.9-4.3-1 06.0.0.01			
				Перекладина	Р	4,2	1:10
Н контр.	Давыдов						
ГАП	Куликов			Пиломатериалы ГОСТ 8486-86Е	ЦНИИЭП учебных зданий		
Рук. гр.	Феоктистов						

В 3-1 ч.1 67

Формат А3

Rm 200 (√)

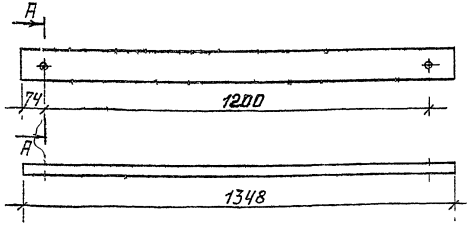

А – А Повернуто
М 1:1

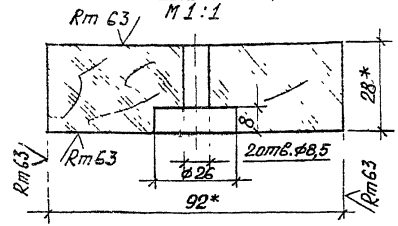

1.* Размеры для справок.
2. ±t/2.
3. Покрытие трехслойное: лак АК-113 ГОСТ 23832-79 II. У1 /по цветному порозаполнителю/: эмаль ХВ-124 цветная ГОСТ 10144-74. II. У1 /по грунтовке/.

		3.300.9-4.3-1 06.0.0.02			
		Связь	Стадия: Р	Масса: 2,1	Масштаб: 1:10
			Лист 0	Листов 1	
Н.контр.	Павлов	Пиломатериалы ГОСТ 8486-86Е	ЦНИИЭП учебных зданий		
ГАП	Куликов				
Рук.гр.	Феоктистов				

Формат А4

Rm 200 (√)

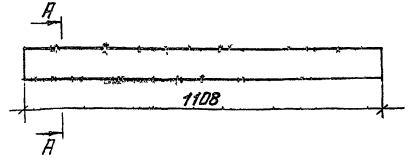

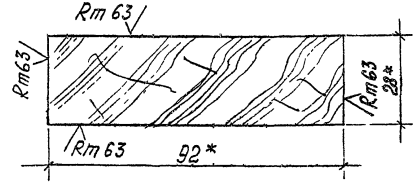

1.* Размеры для справок.
2. ±t/2.
3. Покрытие трехслойное: лак АК-113 ГОСТ 23832-79 II. У1 /по цветному порозаполнителю/: эмаль ХВ-124 цветная по ГОСТ 10144-74. II. У1 /по грунтовке/.

		3.300.9-4.3-1 06.0.0.03			
		Вкладыш	Стадия: Р	Масса: 1,7	Масштаб: 1:10
			Лист	Листов 1	
Н.контр.	Павлов	Пиломатериалы ГОСТ 8486-86Е	ЦНИИЭП учебных зданий		
ГАП	Куликов				
Рук.гр.	Феоктистов				

Инв. № подл. | Подпись и дата | Взам. инв. №

Формат А4

Rz 80 (V)

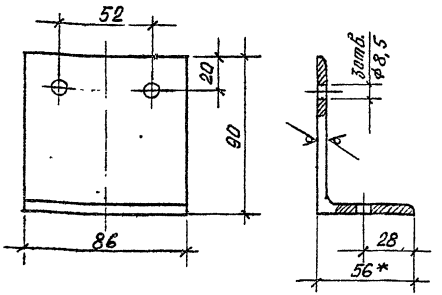

1. * Размеры для справок.
2. $\pm\frac{t}{2}$.
3. Покрытие трехслойное: эмаль ХВ-124 защитная ГОСТ 10144-74. II. У1 /по грунтовке/.

			3.300.9-4.3-1 06.0.0.04			
			Уголь ник	Стадия: Р	Масса: 0,53	Масштаб: 1:2
				Лист	Листов: 1	
Гл. констр.	Давыдов		Уголок Б-90х56х5,5 ГОСТ 8510-86 / Ст 2сп ГОСТ 535-88	ЦНИИЭП учебных зданий		
НАП	Куликов					
Нач. гр.	Феоктистов					

Формат А4

Rz 80 (V)

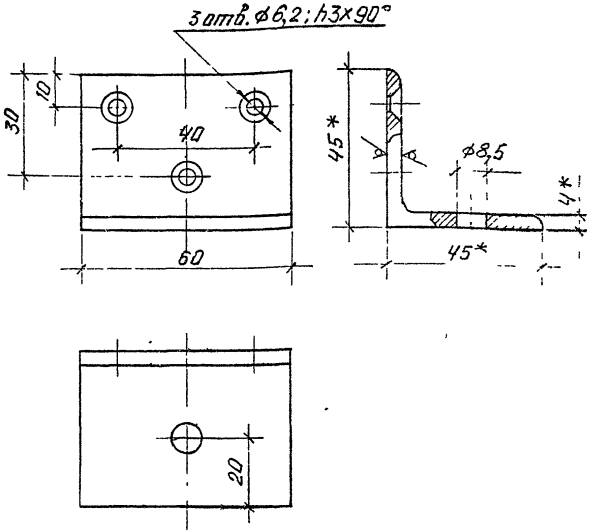

1. * Размеры для справок.
2. $\pm\frac{t}{2}$.
3. Покрытие трехслойное: эмаль ХВ-124 защитная ГОСТ 10144-74. II. У1 /по грунтовке/.

			3.300.9-4.3-1 06.0.0.05			
			Уголь ник	Стадия: Р	Масса: 0,16	Масштаб: 1:1
				Лист	Листов: 1	
Нач. отд.	Давыдов		Уголок Б-45х45х4 ГОСТ 8510-86 / Ст 3 сп ГОСТ 535-88	ЦНИИЭП учебных зданий		
ГИП	Куликов					
Нач. гр.	Феоктистов					

Взам. инв. №

В 3-1 ч.1 69

Формат А4

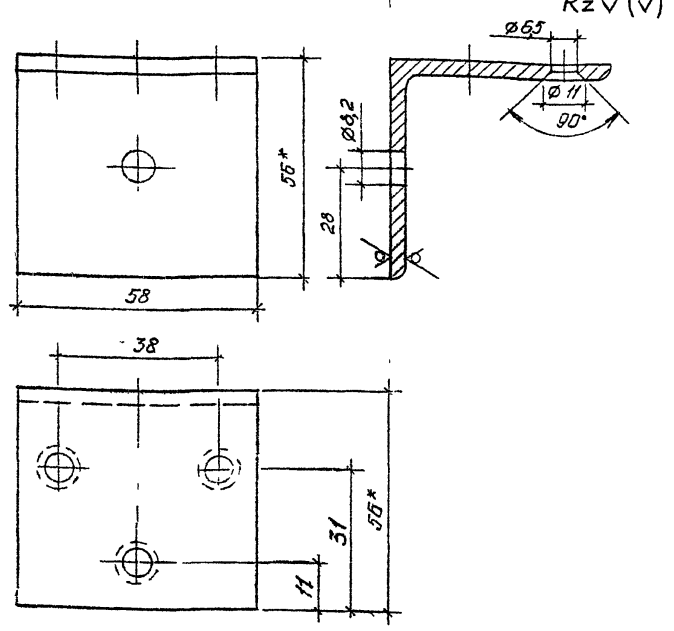

1. * Размеры для справок.
2. $\pm\frac{t}{2}$.
3. Покрытие трехслойное: эмаль ХВ-124 защитная ГОСТ 10144-74. II. 41/по грунтовке/.

			3.300.9-4.3-1 08.0.2.04		
			УГОЛЬНИК	стадия: Р; масса: 0,25; масшт.: 1:1	
				лист	листов 1
Н контр	Давыдов		Уголок Б-56×56×4 ГОСТ 8509-86 / Ст 3сп ГОСТ 535-88	ЦНИИЭП учебных зданий	
ГАП	Куликов				
Рук. гр.	Феоктистов				
АРХ	Фролова				

Формат А4

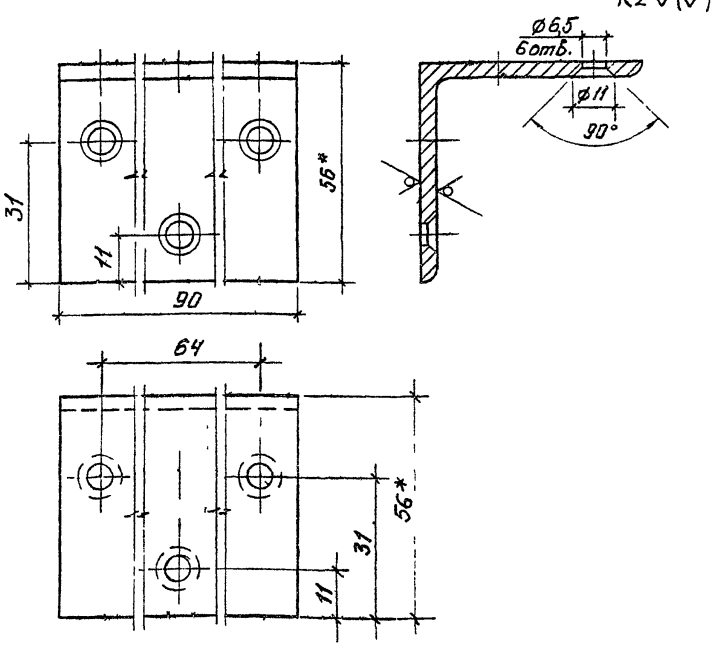

1. * Размеры для справок.
2. $\pm\frac{t}{2}$
3. Покрытие трехслойное: эмаль ХВ-124 защитная ГОСТ 10144-74. II. 41 /по грунтовке/.

Инв. № подл. | Подпись и дата | Взам. инв. №

			3.300.9-4.3-1 06.1.1.02		
			УГОЛЬНИК	стадия: Р; масса: 0,31; масшт.: 1:1	
				лист	листов 1
Н контр	Давыдов		Уголок Б-56×56×4 ГОСТ 8509-86 / Ст 3сп ГОСТ 535-88	ЦНИИЭП учебных зданий	
ГАП	Куликов				
Рук гр	Феоктистов				
АРХ	Фролова				

В 3-1 Ч 1 70

Формат А4

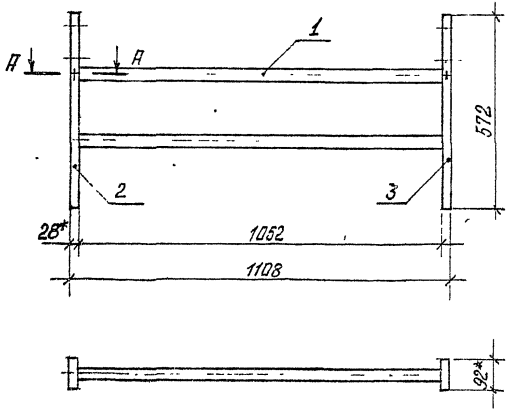

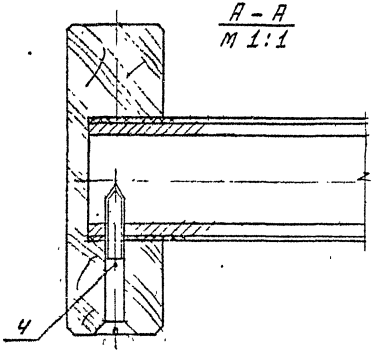

1.* Размеры для справок.
2. Неуказанные допуски формы и расположения поверхностей — по ГОСТ 6449.3-82.

Форм.	Зона	Поз.	Обозначение	Наименование	Кол.	Примечание
				Сборочные единицы		
А4		1	3 300.9-4.3-1 05.1.1.00	Перекладина	2	
				Детали		
А3		2	3.300.9-4.3-1 06.2 0.01			
			-02	Стойка	1	
А3		3	-03	Стойка	1	
				Стандартные изделия		
		4		Шуруп1-6×45.2 019		
				ГОСТ 1145-80	4	

				3.300 9-4.3-1 07.1.0.00			
				Лестница	Стадия	Масса	Масштаб
					Р	6,6	1.10
Н.контр.	Давыдов						
ГАП	Куликов						
Рук. гр.	Феоктистов				ЦНИИЭП учебных зданий		

Формат А3

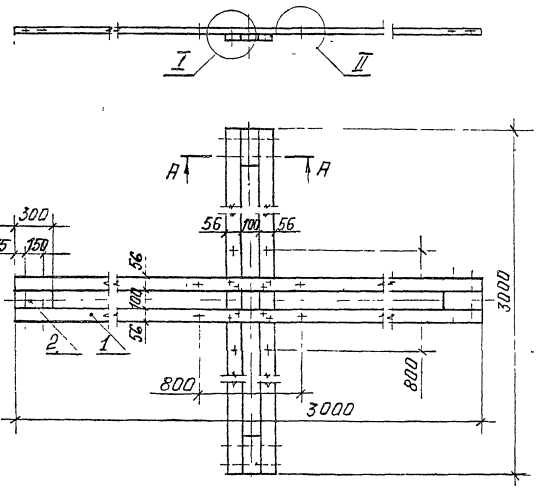

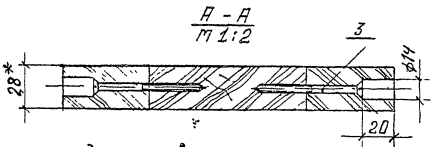

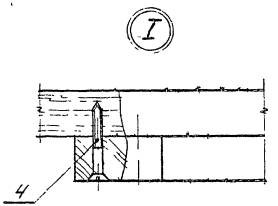

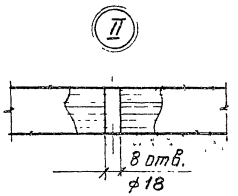

Формат	Зона	Поз.	Обозначение	Наименование	Кол.	Примечание
				Детали		
				Пиломатериалы		
				ГОСТ 8486-86Е		
БЧ		1	3.300.9-4.3-1 07.0.2.01	Связь 3000×56×28	4	
БЧ		2	3.300.9-4.3-1 07.0.2.02	Вкладыш 300×100×28	4	
				Стандартные изделия		
		3		Шуруп 1-6×70.2.019		
				ГОСТ 1145-80	16	
		4		Шуруп 1-6×45.2.019		
				ГОСТ 1145-80	8	

1. * Размеры для справок.
2. $\pm \frac{t}{2}$.
3. Покрытие трехслойное: лак АК-113 ГОСТ 23832-79П. Ч1 /по цветному порозаполнителю/; эмаль ХВ-124 цветная ГОСТ 10144-74. П. Ч1 /по грунтовке/.

3.300.9-4.3-1 07.0.2.00

Винт горизонтальный

Стадия	Масса	Масштаб	
Р	13,0	1:15	
Лист	Листов 1		

Н. контр. Давыдов
ГИП Куликов
Рук. гр. Федистов

ЦНИИЭП учебных зданий

В 3-1 ч 1 72

Формат А3

Форм	Зона	Поз.	Обозначение	Наименование	Кол	Примечание
				Документация		
А4			3.300.9-4.3-1 07.0.3.00СБ	Сборочный чертеж		
				Детали		
Б4		1	3.300.9-4.3-1 07.0.3.01	Лопасть 500×56×28		
				Пилопатериалы		
				ГОСТ 8486-86Е	2	
				Стандартные изделия		
		2		Шуруп 1-6×25.2.019		
				ГОСТ 1145-80	4	

			3.300.9-4.3-1 07.0.3.00			
Н.контр	Давыдов		Винт вертикальный	Стадия	Лист	Листов
ГАП	Куликов			Р		1
Рук.гр.	Феклистов			ЦНИИЭП учебных зданий		

Формат А4

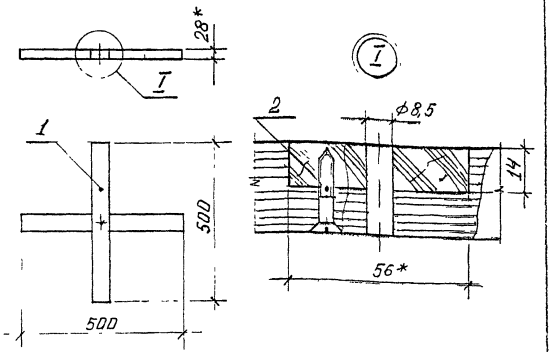

1.* Размеры для справок.

2. $\pm \frac{t}{2}$.

3. Покрытие трехслойное: лак АК-113 ГОСТ 23832-79.II.У1-/по цветному порозаполнителю, эмаль ХВ-124 цветная ГОСТ 10144-74.II.У1 /по грунтовке/.

			3.300.9-4.3-1 07.0.3.00СБ			
Н.контр	Давыдов		Винт вертикальный	Стадия	Масса	Масштаб
ГАП	Куликов		Сборочный чертеж	Р	0,9	1:10
Рук.гр.	Феклистов			Лист	Листов	1
				ЦНИИЭП учебных зданий		

Взам. инв. №

Подпись и дата

Инв. № подл.

В 3-1 ч.1 73

Формат А4

Форм	Зона	Поз	Обозначение	Наименование	Кол на исполн 3.300.9-4.3-1 08.0.1.00-			Примечание
					-	01	02	
				Документация				
А3			3.300.9-4.3-1 08.0.1.00СБ	Сборочный чертеж				
				Детали				
				Пиломатериалы				
				ГОСТ 8486-86Е				
				Боковина				
бч		1	3.300.9-4.3-1 08.0.1.01	1824×150×28	2			
			-01	1846×150×28		2		
			-02	1850×150×28			2	
				Настил				
бч		2	3.300.9-4.3-1 08.0.1.02	1780×98×28	11			

3.300.9-4.3-1 08.0.1.00

Н контр	Давыдов	[signature]
ГАП	Куликов	[signature]
Рук. гр	Феоктистов	[signature]
Ст. инж	Булдакова	[signature]

Скат

Стадия	Лист	Листов
Р	1	2

ЦНИИЭП учебных зданий

Формат А4

Инв № подл	Подпись и дата	Взам инв №

Форм	Зона	Поз	Обозначение	Наименование	Кол на исполн 3.300.9-4.3-1 08.0.1.00 -			Примечание
					-	01	02	
			-01	1787×98×28		11		
			-02	1795×98×28			11	
				Поперечина				
бч		3	3.300.9-4.3-1 08.0.1.03	1052×92×28	5	5	5	
бч		4	3.300.9-4.3-1 08.0.1.04	Облицовка 1795×1052×3				исп осн.
				Лист АД1-3×1795×1052	1	1	1	01 - подпр. внизу
				ГОСТ 21631-76				
А4		5	3.300.9-4.3-1 08.0.2.07	Угольник	2	2	2	
				Стандартные изделия				
				Шуруп ГОСТ 1145-80				
		6		1-6×70.2.019	12	12	12	
		7		1-6×50.2.019	110	110	110	
		8		1-6×25.2.019	4	4	4	

В.3-1 ч 1 74

3.300.9-4.3-1 08.0.1.00

Лист 2

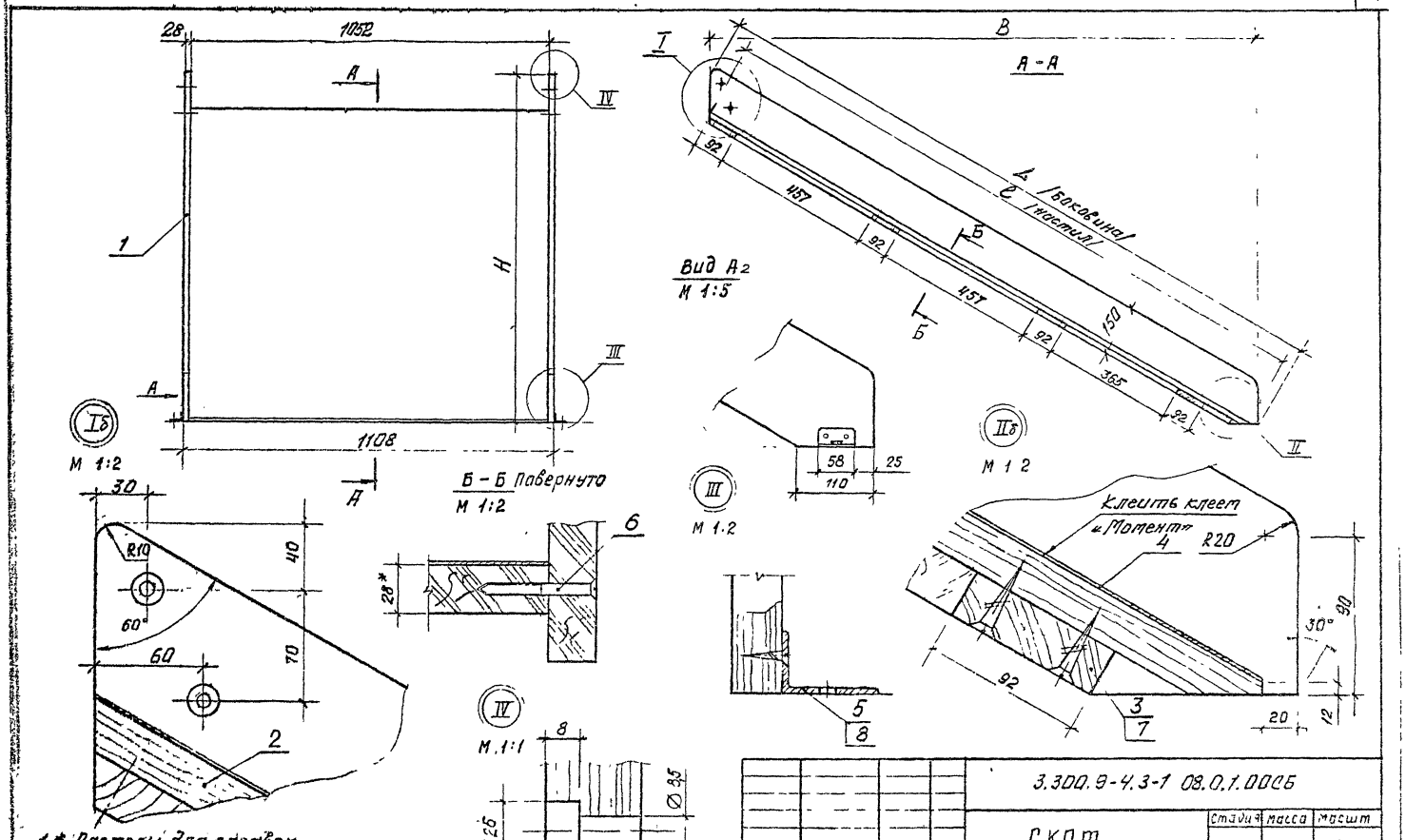

1.* Размеры для справок.
2. $\pm \frac{t2}{2}$.
3. Покрытие трехслойное: лак АК-113 ГОСТ 23832-79 II-У1 /по цветному порозаполнителю/; эмаль ХВ-124 зеленовато-желтая, голубовато-зеленая, защитная ГОСТ 10144-74. II. У1 /по грунтовке/.

			3.300.9-4.3-1 08.0.1.00СБ			
			Скат сборочный чертеж	Стадия	Масса	Масшт
				Р	47,5	1:10
				Лист	Листов 2	
Н.контр.	Давыдов			ЦНИИЭП учебных зданий		
ГАП	Кузнецов					
Рук.гр.	Феоктистов					
Арх.	Фролова					

В.3-1 ч.1 75

Формат А3

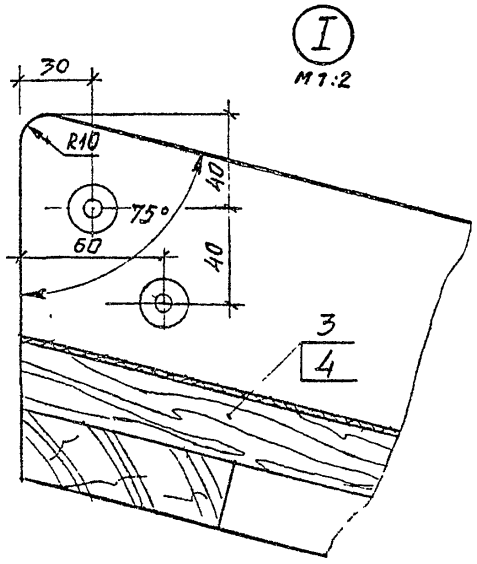

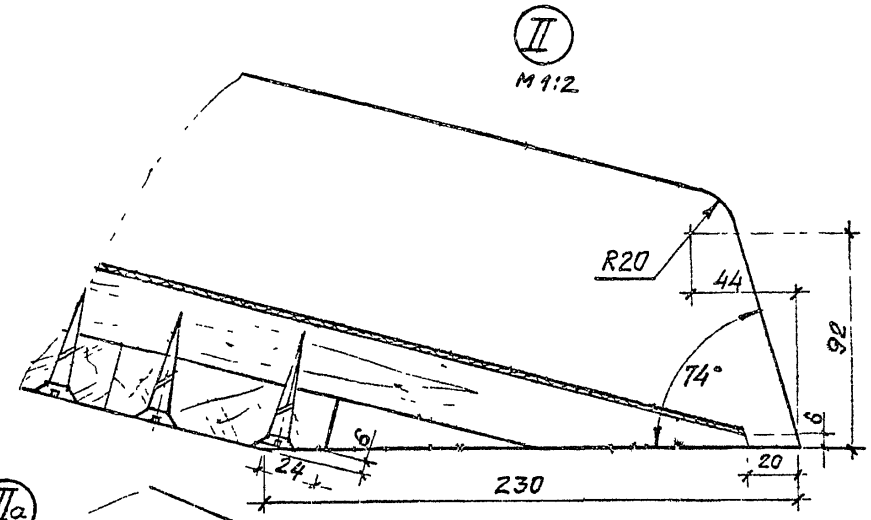

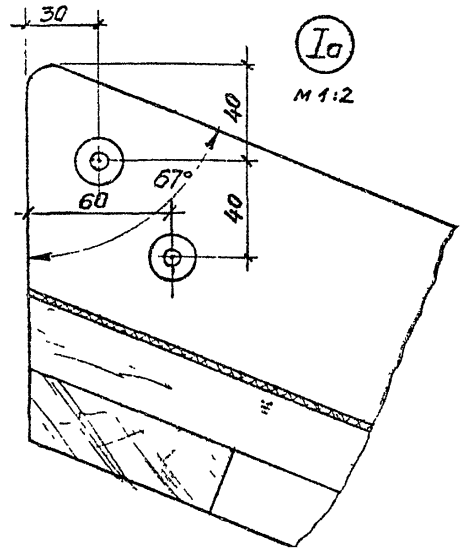

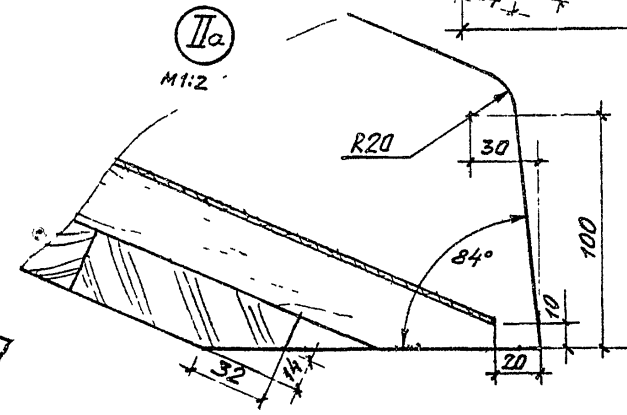

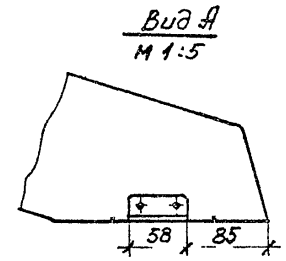

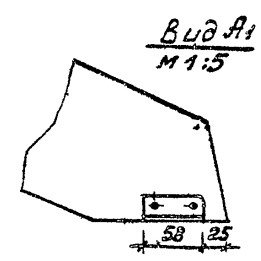

Обозначение	В мм	L мм	ℓ мм	Н мм
3.300.9-4.3-1 08.0.1.00	1745	1824	1780	546
-01	1670	1846	1787	800
-02	1570	1850	1795	1000

Форма	Зона	Поз	Обозначение	Наименование	Кол на испол 3.300.9-4.3-1 08.0.2.00-			Примечание
					–	01	02	
				Документация				
А3			3.300.9-4.3-1 08.0.2.00СБ	Сборочный чертеж				
				Детали				
				Пиломатериалы				
				ГОСТ 8486-86Е				
				Боковина				
Бч		1	3.300.9-4.3-1 08.0.2.01	668×150×28	2			
			-01	1025×150×28		2		
			-02	1305×150×28			2	
				Ступень				
Бч		2	3.300.9-4.3-1 08.02.02	1052×92×28	1	1	1	

3.300.9-4.3-1 08.0.2.00

Н.контр.	Давыдов	
ГАП	Куликов	
Рук.гр.	Ерастистов	
Ст.инж.	Будакова	

Лестница

Стадия	Лист	Листов
Р	1	2

ЦНИИЭП учебных зданий

Формат А4

Инв. № подл.	Подпись и дата	Взам. инв. №

Форма	Зона	Поз.	Обозначение	Наименование	Кол на испол 3.300.9-4.3-1 08.0.2.00-			Примечание
					–	01	02	
				Ступень				
Бч		3	3.300.9-4.3-1 08.0.2.03	1052×150×28	2	4	5	
А4		4	3.300.9-4.3-1 08 0.2.04	Уголь ник	3	3	3	
А4		5	3.300.9-4.3-1 01.2.1.03	Уголь ник	2	2	2	
А4		6	3.300.9-4.3-1 08 0.2.06	Уголь ник	4	8	10	
А4		7	3.300.9-4.3-1 08.02.07	Уголь ник	2	2	2	
				Стандартные изделия				
		8		Шуруп 1-6×25.2.019 ГОСТ 1145-80	41	57	65	

3.300.9-4.3-1 08.0.2.00

Лист 2

Формат А4

8 3-1 4.1 77

Рис 1

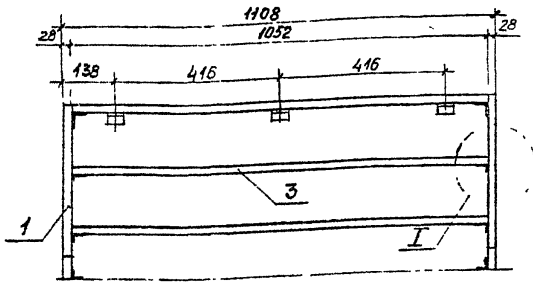

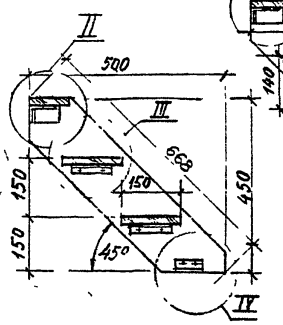

Рис.2
Остальное-см рис.1

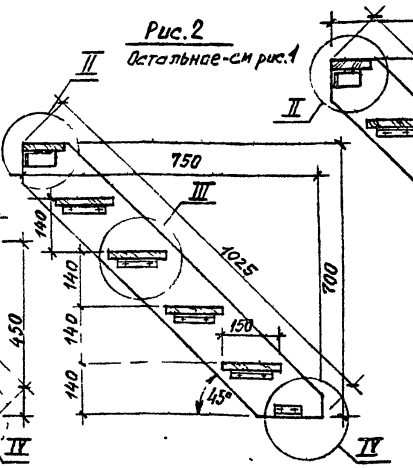

Рис.3
Остальное-см. рис.1

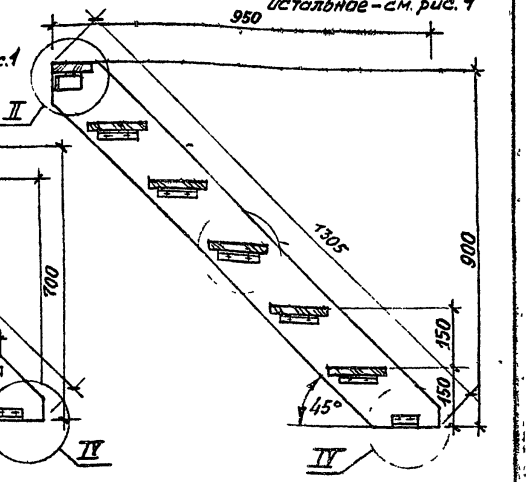

II
М 1:2

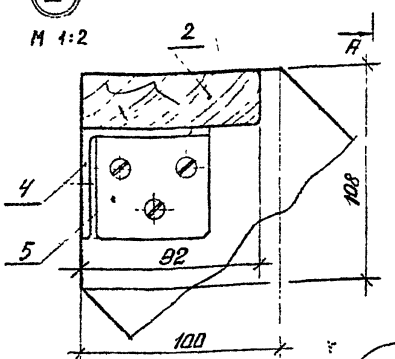

I
М 1:2

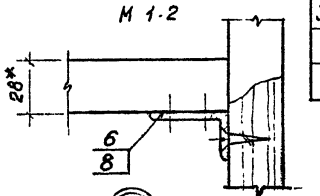

III
М1:2

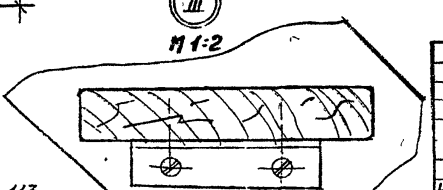

IV
М1:2

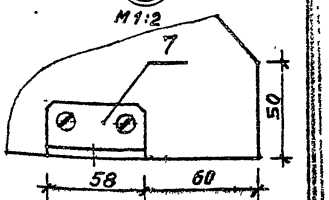

Обозначение	Рис.	Масса, кг.
3.300.9-4.3-1 08.0.2.00	1	11,1
-01	2	16,5
-02	3	22,2

1. * Размеры для справок.
2. $\pm\frac{t}{2}$.
3. Неуказанные допуски формы и расположения поверхностей по ГОСТ 6449.3-82.
4. Покрытие трехслойное: лак АК-113 ГОСТ 23832-79. II. У1 (по цветному пороэаполнителю); эмаль ХВ-124 цветная, ГОСТ 10144-74. II. У1 (по грунтовке).

Н контр.	Давыдов		
ГИП	Куликов		
Рук. гр	Феоктистов		
Арх.	Фролова		

3.300.9-4.3-1 08.0.2.00СБ

Лестница
Сборочный чертеж

Стадия	Масса	Масшт
Р	см. табл	1:10
Лист	Листов 1	

ЦНИИЭП учебных зданий

8.3-1 ч.1 78

Формат А3

Rz 80 √ (√)

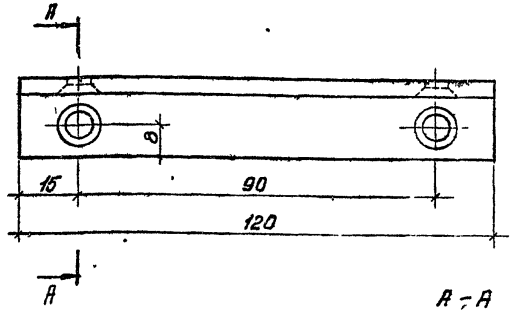

1.* Размеры для справок.
2. ± t/2.
3. Покрытие трехслойное: эмаль ХВ-124 защитная ГОСТ 10144-74. II.41 (по грунтовке).

			3.300.9-4.3-1 08.0.2.06			
Н.контр	Давыдов		Угольник	Стадия	Масса	Масшт
ГИП	Куликов			Р	0,18	1:1
Рук. гр	Проктистов			Лист	Листов 1	
АРХ	Фролова		Уголок Б-32×20×4 ГОСТ 8510-86 / Ст 2сп ГОСТ 535-88	ЦНИИЭП учебных зданий		

Формат А4

Rz 80 √ (√)

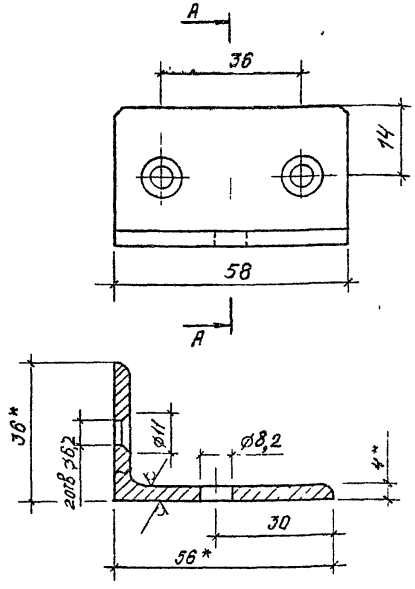

1.* Размеры для справок.
2. ± t/2.
3. Покрытие трехслойное: эмаль ХВ-124 защитная ГОСТ 10144-74. II.41 (по грунтовке).

Инв.№ подл. | Подпись и дата | Взам.инв.№

			3.300.9-4.3-1 08 0 2.07			
Н.контр	Давыдов		Угольник	Стадия	Масса	Масшт
ГИП	Куликов			Р	0,17	1:1
Рук. гр	Проктистов			Лист	Листов 1	
АРХ	Фролова		Уголок Б-56×36×4 ГОСТ 8510-86 / Ст 2сп ГОСТ 535-89	ЦНИИЭП учебных зданий		

8.3-1 41 79

Формат А4

Форм	Зона	Поз	Обозначение	Наименование	Кол на исполн 3 300 9-4 3-1 10.1.0 00- —	01	02	03	Примечание
				Документация					
А3			3.300.9-4 3-1 10.1 0 00 СБ	Сборочный чертеж	X	X	X	X	
				Сборочные единицы					
А4		1	3300.9-4 3-1 06.2 1.00	Перекладина	7	7	10	10	
				Детали					
А3		2	3.300 9-4 3-1 10 1 0.01	Боковина	1				
А3		3	-01	Боковина	1				
А3		4	-02	Боковина		1			

Н.контр	Давыдов	
ГАП	Куликов	
Рук гр	Феоктистов	
Стинж	Сокольская	

3 300 9-4.3-1 10 1 0 00

Лестница гимнастическая

Стадия	Лист	Листов
Р	1	2

ЦНИИЭП учебных зданий

Формат А4

Инв № подл	Подпись и дата	Взам инв №

Форм	Зона	Поз.	Обозначение	Наименование	Кол на исполн 3 300 9-4 3-1 10 1.0 00- —	01	02	03	Примечание
А3		5	-03	Боковина		1			
А3		6	-04	Боковина			1		
А3		7	-05	Боковина			1		
А3		8	-06	Боковина				1	
А3		9	-07	Боковина				1	
				Стандартные изделия					
		10		Шуруп 1-6×45.2.019					
				ГОСТ 1145-80	14	14	20	20	

В. 3-1 ч.1 80

3.300.9-4.3-1 10.1.0.00

Лист 2

Рис 1

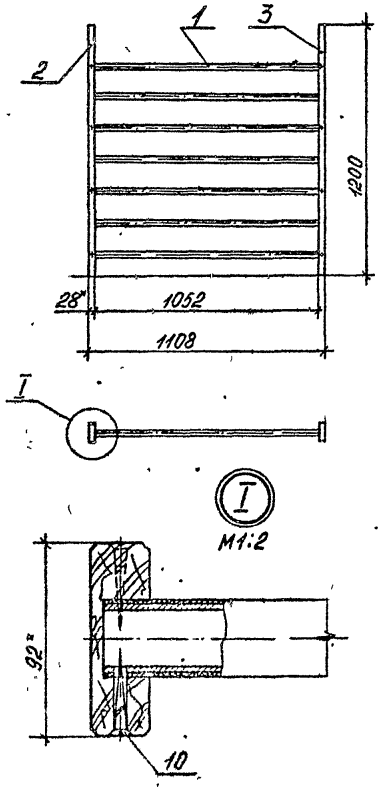

Рис 2

Остальное - см рис 1

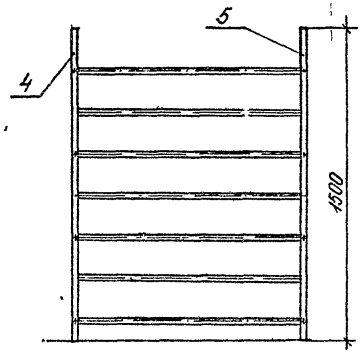

Рис 3

Остальное - см рис 1

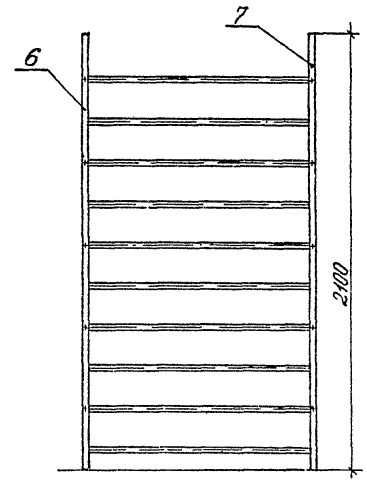

Рис 4

Остальное - см рис 1

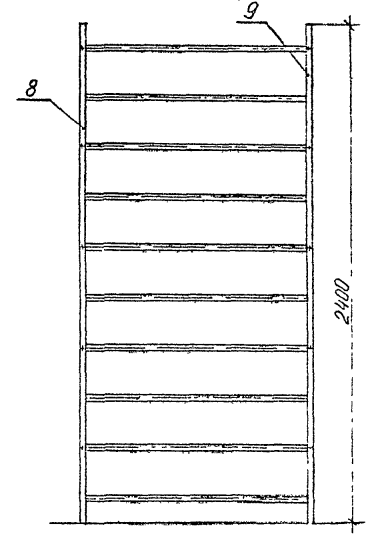

Обозначение	Рис	Масса, кг
3.3009-43-1.10.1.0.00	1	22
-01	2	22,8
-02	3	32,4
-03	4	33,4

1.* Размеры для справок

2 Неуказанные допуски формы и расположения поверхностей по ГОСТ 6449.3-82

3. $\pm\frac{\pm 2}{2}$.

Н контр	Давыдов	
ГАП	Куликов	
Рук гр	Феоктистов	
Стинж.	Сокольская	

3300 9-43-1 10 1 0 00 СБ

Лестница гимнастическая Сборочный чертеж

Стадия	Масса	Масштаб
Р	см. табл.	1:20
Лист	Листов 1	

ЦНИИЭП учебных зданий

В.3-1 ч 1 81

Формат А3

Rm32 √(√)

Рис 1

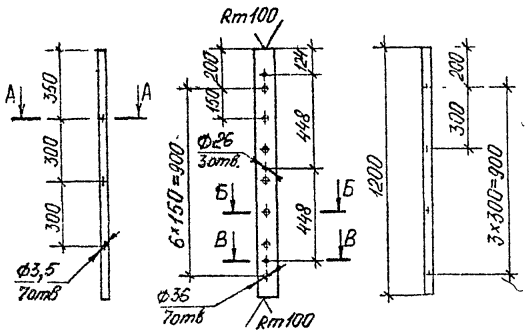

Рис.2

Остальное - см рис 1

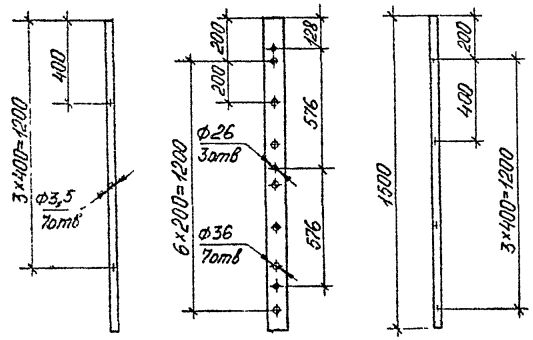

Рис 3

Остальное - см рис 1

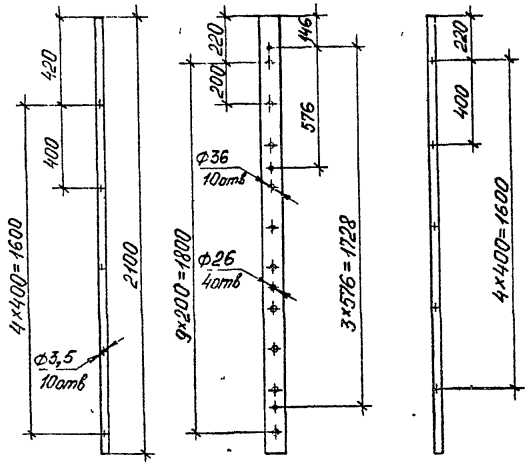

Рис.4

Остальное - см рис 1

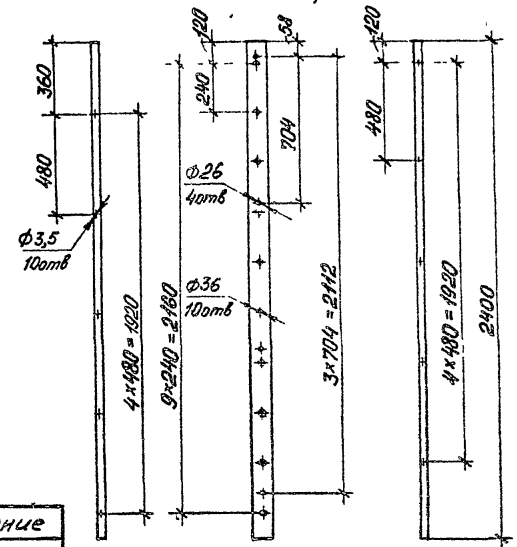

Обозначение	Рис	Масса, кг	Исполнение
3.300.9-43-1.10.1.01	1	1,9	Изображено
-01	1	1,9	Зеркальное отражение
-02	2	2,3	Изображено
-03	2	2,3	Зеркальное отражение
-04	3	3,2	Изображено
-05	3	3,2	Зеркальное отражение
-06	4	3,7	Изображено
-07	4	3,7	Зеркальное отражение

1. *Размеры для справок
2. Неуказанные допуски формы и расположения поверхностей по ГОСТ 24643-82
3. $\pm\frac{IT}{2}$.
4. Покрытие трехслойное. лак АК-113 ГОСТ 23832-79 II.Y1 (по цветному порозаполнителю); эмаль ХВ-124 цветная ГОСТ 10144-74 II.Y1 (по грунтовке)

А-А
М1:2

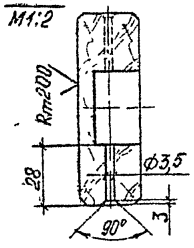

Б-Б
М1:2

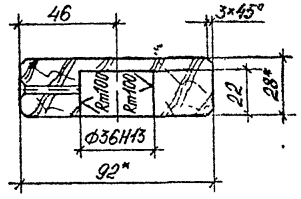

В-В
М1:2

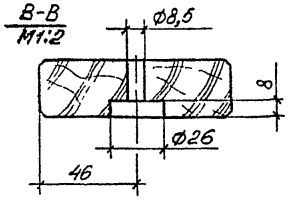

Н.контр	Давыдов	
ГАП	Куликов	
Рук гр.	Фежтистов	
Ст.инж	Сокольская	

3.300.9-43-1.10.1.0.01

Боковина

Стадия	Масса	Масштаб
Р	см. табл.	1:20
Лист	Листов 1	

Пиломатериалы ГОСТ 8486-86Е

ЦНИИЭП учебных зданий

Формат А3

Форм	Зона	Поз.	Обозначение	Наименование	Кол. на исполн. 3.300.9-4.3-1.10.2.0.00 –		Примечание
					–	01	
				Документация			
А3			3.300.9-4.3-1.10.2.0.00 СБ	Сборочный чертеж			
				Сборочные единицы			
А4		1	3.300.9-4.3-1.06.2.1.00				
			-01	Перекладина	7	11	
				Детали			
А4		2	3.300.9-4.3-1.10.2.0.01	Боковина	1		
А4		3	-01	Боковина	1		
А4		4	-02	Боковина		1	
А4		5	-03	Боковина		1	
А4		6	3.300.9-4.3-1.10.2.0.02	Скоба	2	2	
				Стандартные изделия			
		7		Шуруп 1-6×45 2 019			
				ГОСТ 1145-80	24	32	

3 300.9-4 3-1 10.2.0.00

Лестница наклонная

Стадия	Лист	Листов
Р		1

ЦНИИЭП учебных зданий

Формат А4

Н.контр.	Давыдов	
ГАП	Куликов	
Рук гр	Феоктистов	
Ст.инж.	Сокольская	

Rz80 √(√)

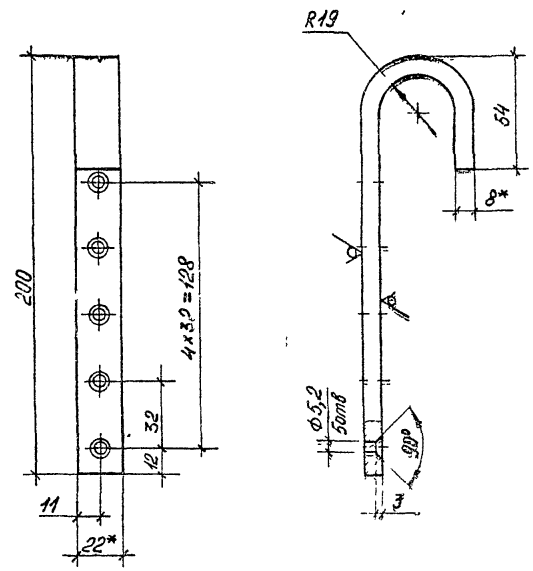

1* Размеры для справок
2 Острые кромки притупить
3 $\pm\frac{t2}{2}$
4. Покрытие трехслойное: эмаль ХВ-124 защитная ГОСТ 10144-74. II. У1 (по грунтовке)
5. Длина развертки L = 280мм

Н.контр.	Давыдов	
ГАП	Куликов	
Рук гр	Феоктистов	
Ст.инж	Сокольская	

3 300 9-4 3-1 10 2 0 02

Скоба

Стадия	Масса	Масштаб
Р	0,39	1 2

Лист | Листов 1

Полоса Б-2 8×22 ГОСТ 103-76 / Ст 3 кп ГОСТ 535-88

ЦНИИЭП учебных зданий

Взам. инв. №

Подпись и дата

Инв. № подл.

В. 3-1 ч.1 83

Формат А4

Рис 2

Остальное - см. рис. 1

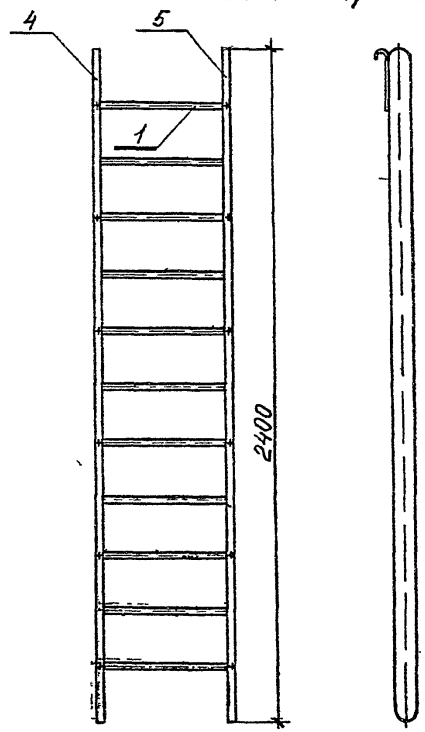

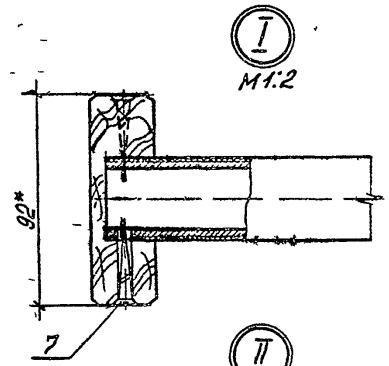

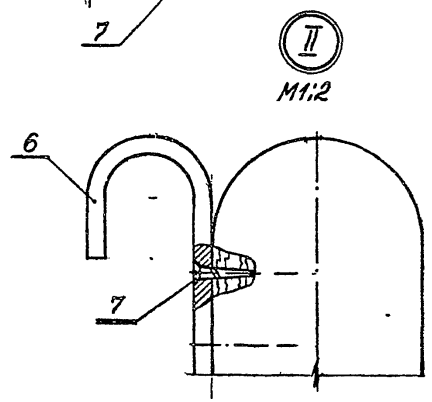

Рис.1

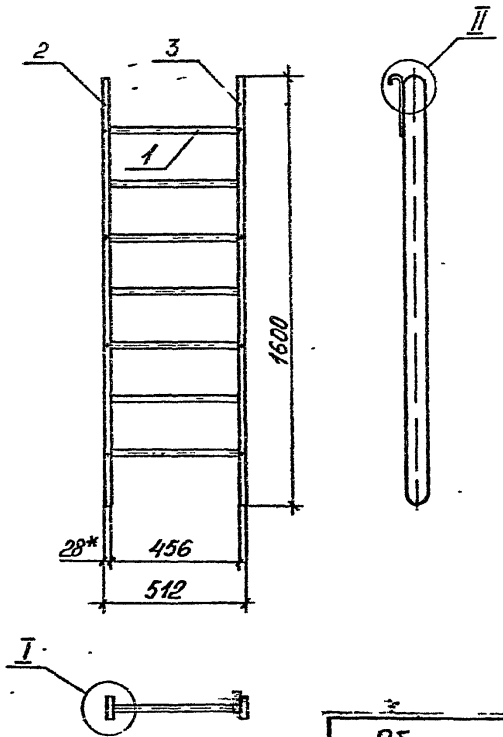

Обозначение	Рис.	Масса, кг
3.300.9-4.3-1 10.2.000	1	14,2
-01	2	21,4

1. * Размеры для справок.
2. Неуказанные допуски формы и расположения поверхностей по ГОСТ 6449.3-82.
3. $\pm\frac{t2}{2}$.

			3.300.9-4.3-1 10.2.000 СБ
			Лестница наклонная. Сборочный чертеж
Н контр	Давыдов		
ГАП	Куликов		
Рук гр	Феоктистов		
Ст инж	Сокольская		

Стадия	Масса	Масштаб
Р	см. табл.	1:15
Лист	Листов 1	

ЦНИИЭП учебных зданий

В. 3-1 ч. 1 84

Формат А3

Рис 1

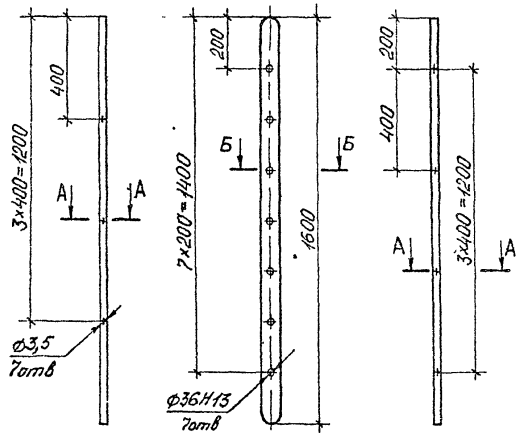

Рис 2

Остальное - см рис 1

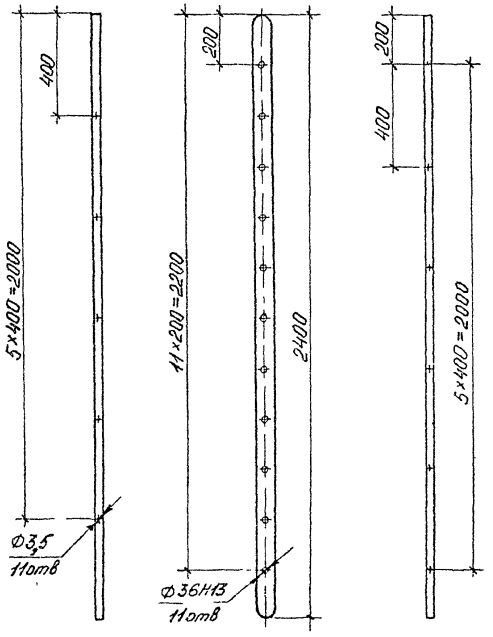

А-А
М1:2

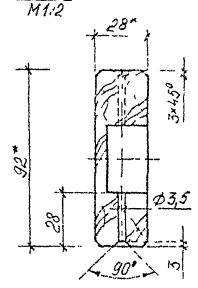

Б-Б
М1:2

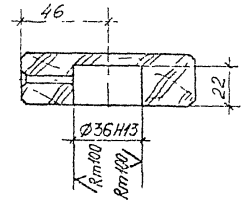

Обозначение	Рис	Масса,кг	Исполнение
3.300.9-43-1102001	1	2,5	Изображено
-01	1	2,5	Зеркальное отражение
-02	2	3,7	Изображено
-03	2	3,7	Зеркальное отражение

1.*Размеры для справок.
2 Неуказанные допуски формы и расположения поверхностей по ГОСТ 6449.3-82
3 $\pm\frac{t2}{2}$.
4 Покрытие трехслойное. лак АК-113 ГОСТ 23832-79 II 41 (по цветному порозаполнителю); эмаль ХВ-124 цветная ГОСТ 10144-74. II. 41 (по грунтовке).

			3.300.9-43-1102001
			Боковина — Стадия: Р; Масса: см табл; Масштаб: 1:15; Лист 1; Листов 1
Н контр	Давыдов		
ГАП	Куликов		
Рук гр	Феоктистов		Пиломатериалы ГОСТ 8486-86Е
Ст инж	Сокольская		ЦНИИЭП учебных зданий

В 3-1 ч.1 85

Формат А1

Формат	Зона	Поз.	Обозначение	Наименование	Кол на испол. 3.300.9-4.3-1 11.0.1.00 –		Примечание
					–	01	
				Документация			
А3			3.300.9-4.3-1 11.0.1.00	Сборочный чертеж	X	X	
				Детали			
				Пиломатериалы			
				ГОСТ 8486-86Е			
Бч		1	3.300.9-4.3-1 11.01.00	Брус 1500×92×28	2	2	
		2	-01	Брус 1052×92×28	3	2	
				Перегородка			
Бч		3	3.300.9-4.3-1 11.0.1.00	1066×82×19	13		
Бч		4	-01	1066×81×19		18	

3.300.9-4.3-1 11.0.1.00

Н.контр.	Давыдов		
ГАП	Куликов		
Рук.гр.	Фроктистов		
Ст.техник	Курвина		

Ограждение

Стадия	Лист	Листов
Р	1	2

ЦНИИЭП учебных зданий

Формат А4

Инв.№ подл. | Подпись и дата | Взам. инв.№

Формат	Зона	Поз.	Обозначение	Наименование	Кол на испол. 3.300.9-4.3-1 11.0.1.00 –		Примечание
					–	01	
				Пиломатериалы			
				ГОСТ 2695-83			
Бч		6	3.300.9-4.3-1 11.01.00	Бабышка			
				L=28 ; ф 25	12	8	
				Стандартные изделия			
		7		Шуруп 1-6×85.2.019 ГОСТ 1145-80	12	8	

3.300.9-4.3-1 11.0.1.00

Лист 2

83-1 ч.1 86

85

Рис.1

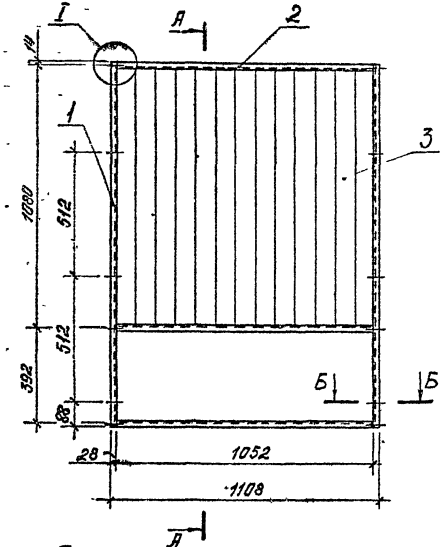

А-А

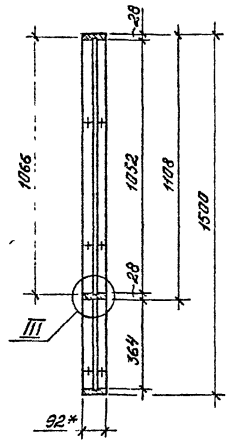

Рис.2

Остальное см. рис. 1

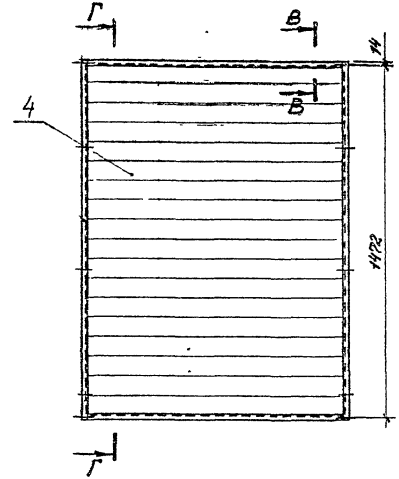

Г-Г



Обозначение	Рис.	Масса, кг
3.300.9-4.3-1 11.0.1.00	1	22,6
-01	2	25,7

1. Узлы I-IV и сечения Б-Б, В-В см. докум. 3.300.9-4.3-1 06.0.1.00
2. * Размеры для справок.
3. $\pm\frac{2}{2}$.
4. Неуказанные допуски формы и расположения поверхностей по ГОСТ 6449.3-82.
5. Покрытие трехслойное: лак АК-113 ГОСТ 23832-79 II.У1/по цветному порозаполнителю/; эмаль ХВ-124 зеленовато-желтая, голубовато-зеленая, защитная ГОСТ 10144-74. II.У1/по грунтовке/.

Н контр	Давыдов		
ГИП	Куликов		
Рук. гр.	Фроликов		
Ст. техник	Куровина		

3.300.9-4.3-1 11.0.1.00СБ

Ограждение

Сборочный чертеж

Стадия	Масса	Масштаб
Р	сп. табл.	1:15
Лист	Листов 1	

ЦНИИЭП учебных зданий.

Формат А3

Форм.	Зона	Позиц.	Обозначение	Наименование	Кол.	Примечание
				Документация		
А4			3.300.9-4.3-1 11.0.2.00СБ	Сборочный чертеж		
				Детали		
Б4		1	3.300.9-4.3-1 11.0.2.01	Фланец 150×150×7		
				Лист $\frac{В2,0 \times 180 \times 180\ ГОСТ 19903-74}{3-III-Ст.3\ ГОСТ 14637-79}$	1	1,2
Б4		2	3.300.9-4.3-1 11.0.2.02	Кольцо L=1413/развертка/		
				Круг $\frac{15-4\ ГОСТ\ 7417-75}{45-В\ ГОСТ\ 1051-73}$	1	1,97
Б1		3	3.300.9-4.3-1 11.0.2.03	Связь L = 57 мм		
				Круг $\frac{15-4\ ГОСТ\ 7417-75}{45-В\ ГОСТ\ 1051-73}$	1	0,08

3.300.9-4.3-1 11.0.2.00

Н контр	Давыдов	
ГАП	Куликов	
Рук гр	Феоктистов	
Ст.техник	Курдина	

Обруч

Стадия	Лист	Листов
Р		1

ЦНИИЭП учебных зданий

Формат А4

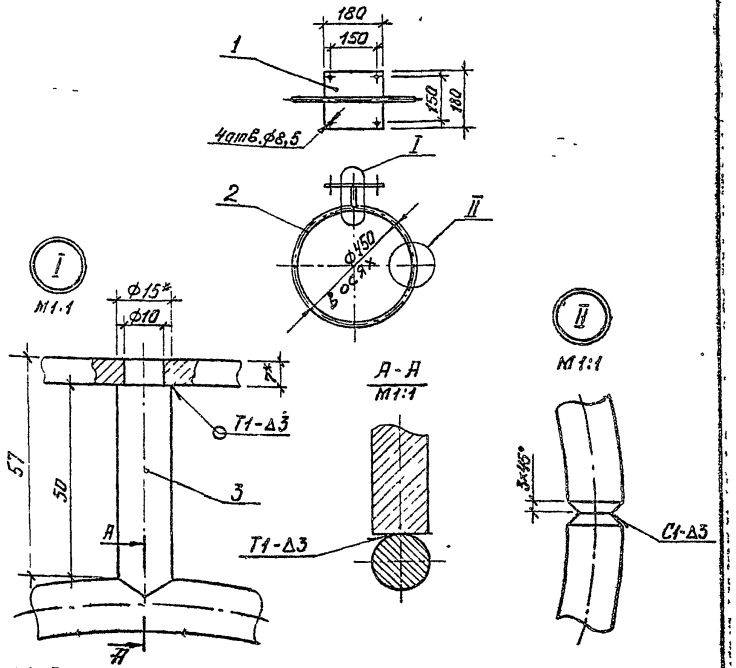

1.* Размеры для справок.
2. $\pm\frac{\pm 2}{2}$.
3. Длина развернутой детали ≈ 1413 мм.
4. Покрытие трехслойное: эмаль ХВ-124 защитная ГОСТ 10144-74.II.41 /по грунтовке/.

Инв.№ подл.	Подпись и дата	Взам. инв.№

3.300.9-4.3-1 11.0.2.00СБ

Н контр	Давыдов	
ГАП	Куликов	
Рук гр	Феоктистов	
Ст техник	Курдина	

Обруч
Сборочный чертеж

Стадия	Масса	Масшт.
Р	3,3	1:15

Лист | Листов 1

ЦНИИЭП учебных зданий

В 3-1 ч.1 88

Формат А4

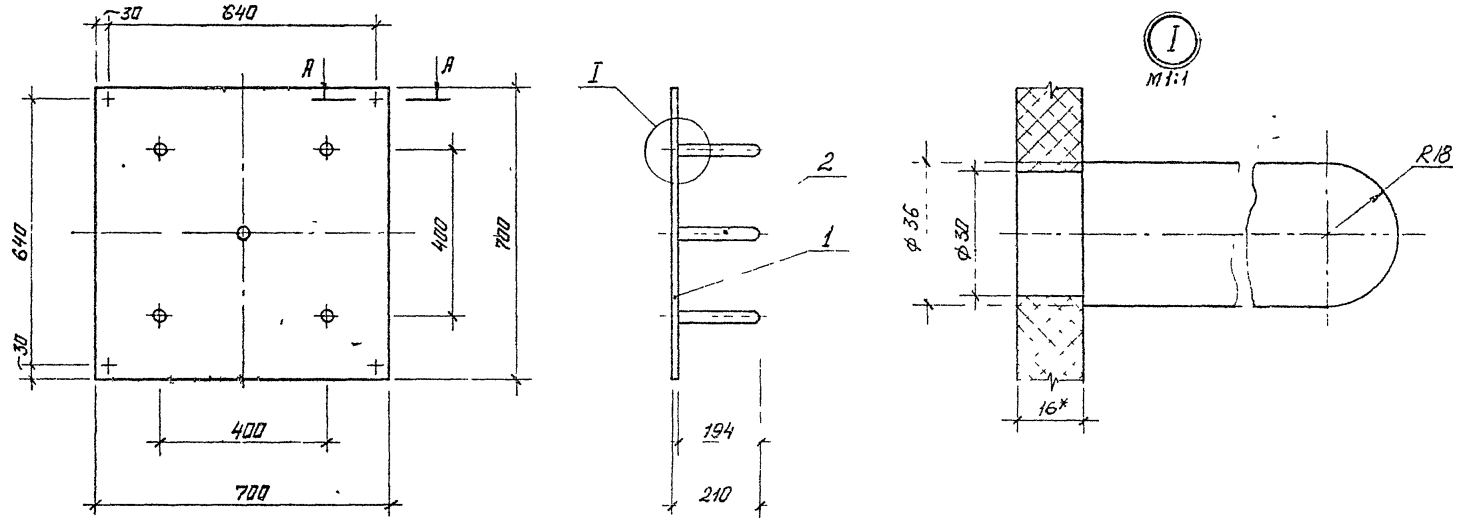

1. Сечение А-А см докум. 3.300.9-4.3-1 11.0 0 01 .
2. *Размеры для справок.
3. $\pm\frac{\pm 2}{2}$.
4. Неуказанные допуски формы и расположения поверхностей по ГОСТ 6449.3-82 .
5. Покрытие трехслойное: эмаль ХВ-124 голубая ГОСТ 10144-74 II. 41 /по грунтовке/.

Форм	Зона	Поз.	Обозначение	Наименование	Кол.	Примечание
				Детали		
				ЦСП-1 3200×1200×16 ГОСТ 26816-86		
Бч		1	3.300.9-4.3-1 11 0 3.01	Стенка 700×700×16	1	
				Пиломатериалы		
				ГОСТ 2..95-83		
Бч		2	3.300.9-4.3-1 11 0 3.02	Колок L=210; ф36	5	

3.300.9-4.3-1 11.0.3.00

Кольцеброс

Стадия	Масса	Масштаб
Р	10,4	1:10
Лист	Листов 1	

Н контр	Забыдав	
ГАП	Куликов	
Рук гр	Феоктистов	
Ст техник	Курдина	

ЦНИИЭП учебных зданий

Формат А3

Rm 32

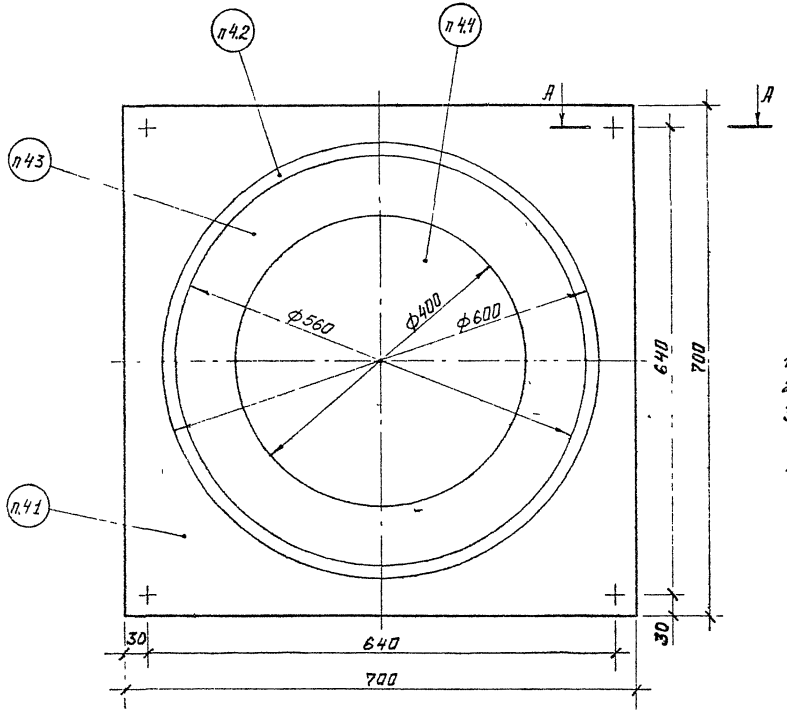

А - А
М1:1

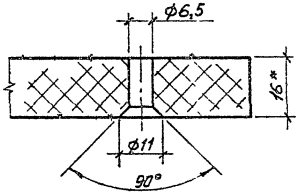

1. * Размеры для справок.
2. $\frac{\pm 2}{2}$.
3. Неуказанные допуски формы и расположения поверхностей по ГОСТ 6449.3-82.
4. Покрытие трехслойное: эмаль ХВ-124* ГОСТ 10144-74. П. У1 /по грунтовке/.

* Цвета эмали: 4.1 - голубая
4.2 - защитная
4.3 - лиманная
4.4 - зеленая

			3.300.9-4.3-1 11.0.0.01		
			Мишень	Стадия: Р	Масса: 10,2	Масшт: 1:5
				Лист -	Листов
Н. контр.	Давыдов		ЦСП-1-16,0 ГОСТ 26816-86	ЦНИИЭП учебных зданий	
ГИП	Куликов				
Рук. гр.	Реактистов				
Ст. техник	Курдина				

В.3-1 ч.1 90

Формат А3

Форм.	Зона	Поз.	Обозначение	Наименование	Кол. на испол. 3.300.9-4.3-1 12.1.0.00-			Примечание
					-	01	02	
				Документация				
А3			3.300.9-4.3-1 12.1.0.00	Сборочный чертеж				
				Сборочные единицы				
А3		1	3.300.9-4.3-1 12.1.1.00	Подвеска-маятник	2			
			-01	Подвеска-маятник		2		
			-02	Подвеска-маятник			2	
А3		2	3.300.9-4.3-1 12.1.2.01	Подвеска	1	1	1	
				Детали				
А4		3	3.300.9-4.3-1 12.1.0.01	Скоба	4	4	4	

3.300.9.4.3-1 12.1.0.00

Н.контр.	Павыдов	Качели	Стадия: Р; Лист: 1; Листов: 2
ГАП	Куликов		ЦНИИЭП учебных зданий
Рук.гр.	Фектистов		
Ст.инж.	Булдакова		

Формат А4

Инв. № подл. | Подпись и дата | Взам. инв. №

Форм.	Зона	Поз.	Обозначение	Наименование	Кол. на испол. 3.300.9-4.3-1 12.1.0.00-			Примечание
					-	01	02	
А4		4	3.300.9-43-1 12.1.0.02	Планка	2	2	2	
			-01	Планка	1	1	1	
				Стандартные изделия				
		6		Болт М8×40.58.099				
				ГОСТ 7801-81	6	6	6	
		7		Гайка М8.05.099				
				ГОСТ 5915-70	6	6	6	
		8		Гайка М12.05.099				
				ГОСТ 5915-70	2	2	2	
		9		Шайба 8.65Г.099				
				ГОСТ 6402-70	6	6	6	
		10		Шайба 12.65Г.099				
				ГОСТ 6402-70	2	2	2	

В 3-1 4.1 91

3.300.9-4.3-1 12.1.0.00

Лист 2

90

Формат А4

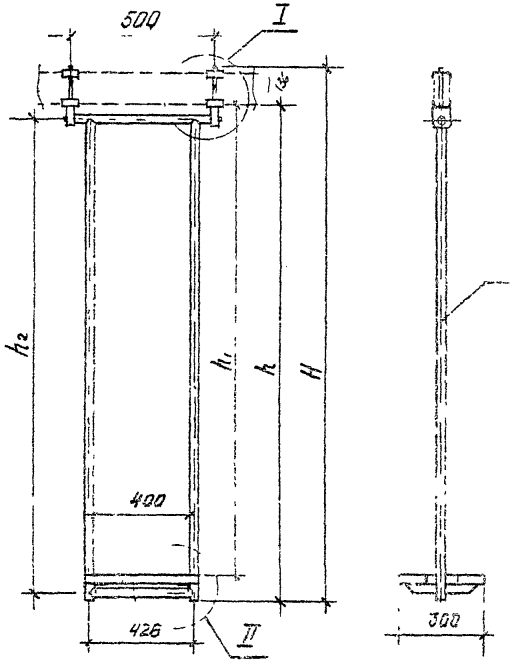

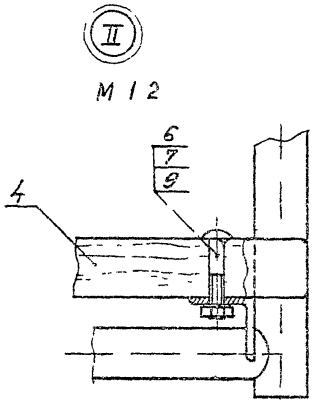

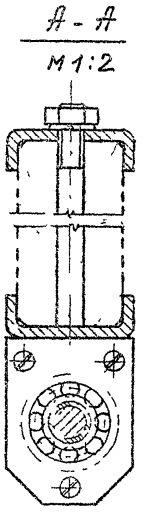

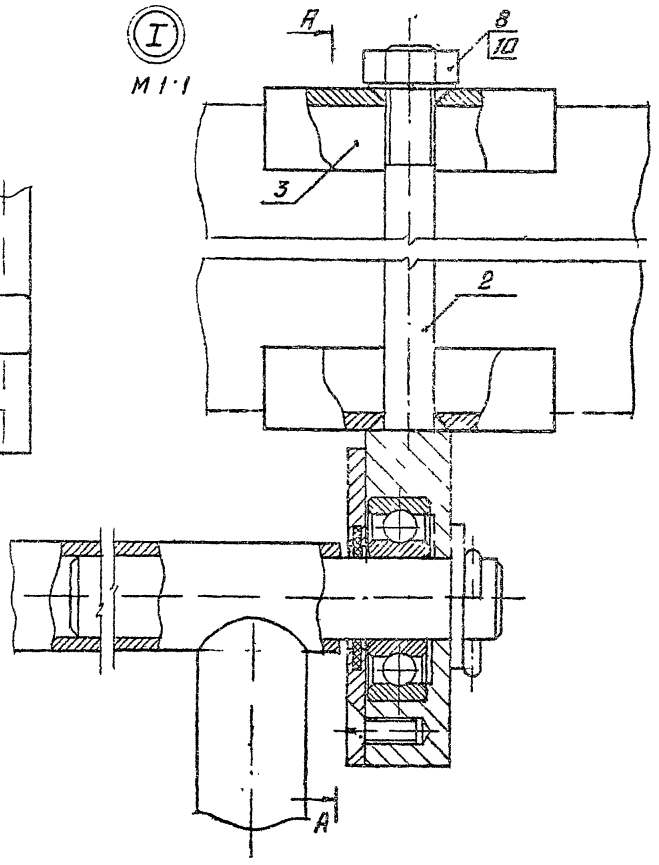

Обозначение	H	h	h_1	h_2	Масса кг
3.300 9-4.3-1 12.1.0.00	1914	1778	1700	1713	14.5
-01	1614	1478	1400	1413	12.8
-02	1314	1178	1100	1113	11.7

1. Размеры для справок.
2. $\pm \frac{t2}{2}$.
3. Неуказанные допуски формы и расположения по ГОСТ 6[illegible]93-82.
4. Покрытие трехслойное: Эмаль ХВ-124 защитная ГОСТ 10144-74. II. [illegible] по грунтовке)

				3.300.9-4.3-1 12.1.0.00 СБ			
				Качели Оборочный чертеж	Стадия	Масса	Масшт
					Р	см. табл.	1:15
					Лист	Листов 1	
Н контр	Давыдов				ЦНИИЭП учебных зданий		
ГАП	Куликов						
Рук гр	Феоктистов						
Арх.	Фролова						

В 3-1 ч 1 92

формат А3

Формат	Зона	Поз	Обозначение	Наименование	Кол на испол 3.300.9-4.3-1 12.1.1.00-			Примечание
					-	01	02	
				Документация				
А3			3.300.9-4.3-1 12.1.1.00	Сборочный чертеж				
				Детали				
				Труба 20 ГОСТ 3262-75				
Б4		1	3.300.9-4.3-1 12.1.1.01	Связь L = 1730 мм	2			
			-01	Связь L = 1430 мм		2		
			-02	Связь L = 1130 мм			2	
Б4		2	3.300.9-4.3-1 12.1.1.02	Связь L = 468 мм	1	1	1	
Б4		3	3.300.9-4.3-1 12.1.1.03	Связь L = 420 мм	1	1	1	

3.300.9-4.3-1 12.1.1.00

Н контр	Давыдов	Подвеска-маятник	Стадия: Р; Лист: 1; Листов: 2
ГАП	Куликов		ЦНИИЭП учебных зданий
Рук. гр.	Феоктистов		
Ст инж	Булдакова		

Формат А4

Инв №	Подпись и дата	Взам инв №

Формат	Зона	Поз	Обозначение	Наименование	Кол на испол 3.300.9-4.3-1 12.1.1.00-			Примечание
					-	01	02	
А4		4	3.300.9-4.3-1 12.1.1.04	Опора	2	2	2	
Б4		5	3.300.9-4.3-1 12.1.1.05	Бух L=160, ф20				
				Круг 20 ГОСТ 1133-71 У10 ГОСТ 1435-74	2	2	2	
Б4		6	3.300.9-4.3-1 12.1.1.06	Бух L=40; ф20				
				Пиломатериалы ГОСТ 8486-86Е	2	2	2	

3.300.9-4.3-1 12.1.1.00

Лист 2

Формат А4

В 3-1 41 93

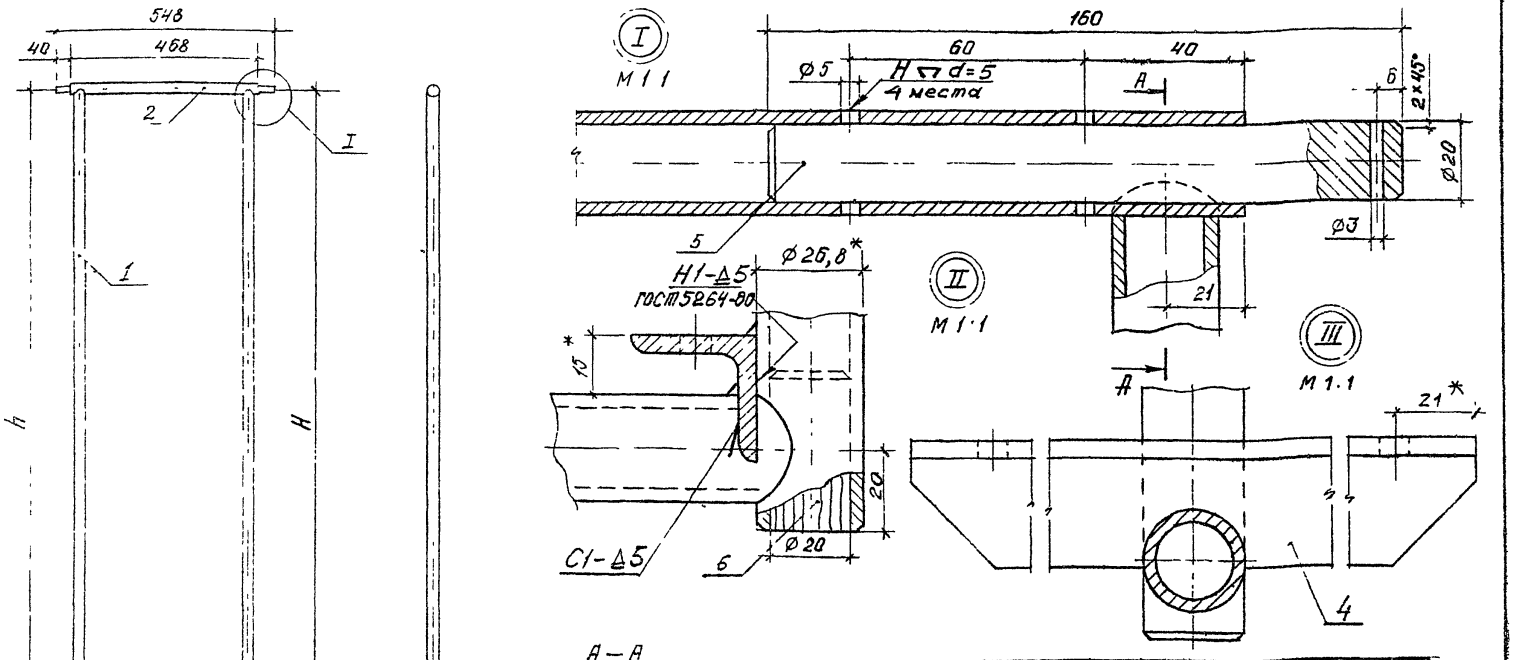

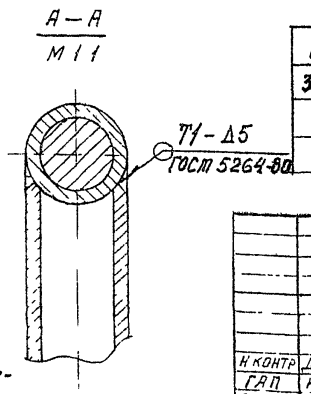

Обозначение	H мм	h мм	Масса, кг
3.300.9-4.3-1 12.1.1.00	1733	1713	8,5
-01	1433	1413	7,62
-02	1133	1113	6,79

1. * Размеры для справок.
2. $\pm \frac{t^2}{2}$.
3. Покрытие трехслойное: эмаль ХВ-124 защитная ГОСТ 10144-74.II.У1 /по грунтовке/.

				3.300.9-4.3-1 12 1.1.00СБ.
				Подвеска-маятник сборочный чертеж
				стадия: Р; масса: см. табл.; масшт: 1 10
				лист; листов 1
Н контр	Давыдов			ЦНИИЭП учебных зданий
ГАП	Куликов			
Рук гр	Феоктистов			
АРХ	Фролова			

В 3-1 ч 1 94

формат А3

Формат	Зона	Поз.	Обозначение	Наименование	Кол.	Примечание
				Документация		
			3.300.9-4.3-1 12.1.2.00СБ	Сборочный чертеж		
				Детали		
А4		1	3.300.9-4.3-1 12.1.2.01	Муфта	1	
А4		2	3.300.9-4.3-1 12.1.2.02	Шпилька	1	
А4		3	3.300.9-4.3-1 12.1.2.03	Крышка	1	
				Стандартные изделия		
		4		Подшипник 204 ГОСТ 8338-75	1	
		5		Винт М6х20-0Н ГОСТ 17475-80	3	
		6		Сальник, Войлок техн. ГОСТ 287-68	1	

Н. контр.	Давыдов		3.300.9-4.3-1 12.1.2.00	
ГАП	Куликов			
Рук. гр.	Феоктистов		Подвеска	Стадия: Р; Лист; Листов: 1
Ст. инж.	Будаговский			ЦНИИЭП учебных зданий

Формат А4

Rz 80 (V)

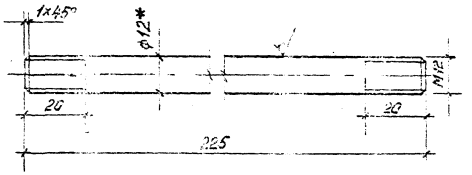

1. * Размеры для справок.
2. $\pm\frac{IT2}{2}$
3. Покрытие: Ц. 12. М. хр. ГОСТ 9.306-85

Н. контр.	Давыдов		3.300.9-4.3-1 12.0.0.02	
ГАП	Куликов			
Рук. гр	Феоктистов		Шпилька	Стадия: Р; Масса: 0,20; Масштаб: 1:1
Ст. инж.	Будаговский		Круг 12 ГОСТ 1133-71 / У10 ГОСТ 1435-74	Лист; Листов 1
				ЦНИИЭП учебных зданий

Взам. инв. № | Подпись и дата | Инв. № подл.

В.3-1 ч.1 95

Формат А4

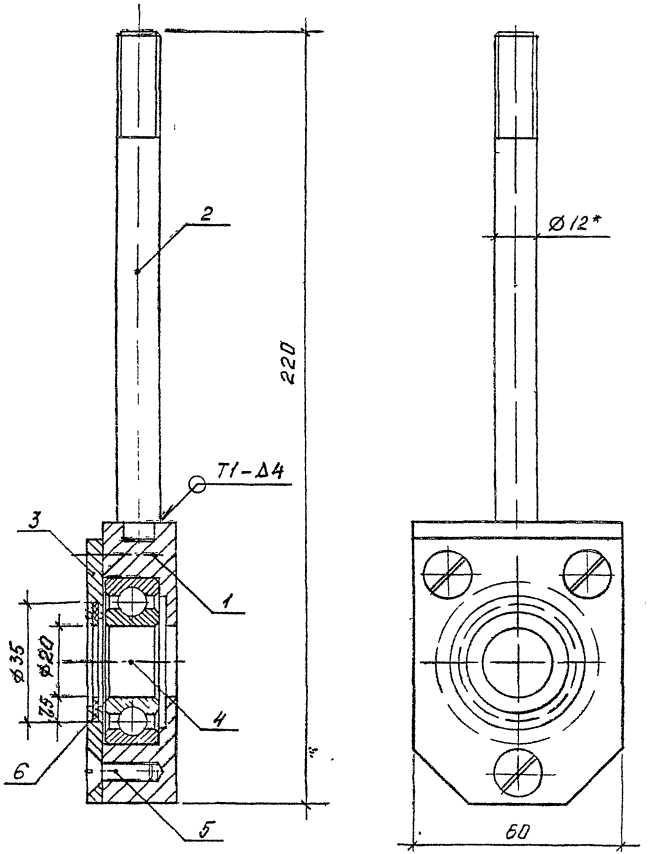

1. * Размеры для справок.
2. $\pm \frac{t2}{2}$
3. Покрытие трехразовое: эмаль ХВ-124 защитная ГОСТ 10144-74. II. У1 (по грунтовке)

			3.300.9-4.3-1 12.1.2.00СБ		
			Подвеска Сборочный чертеж	стадия: Р	масса: 1,10
					масшт.: 1:1
				лист	листов 1
Н. контр.	Давыдов			ЦНИИЭП учебных зданий	
ГИП	Куликов				
Рук. гр.	Феоктистов				
Арх.	Фролов				

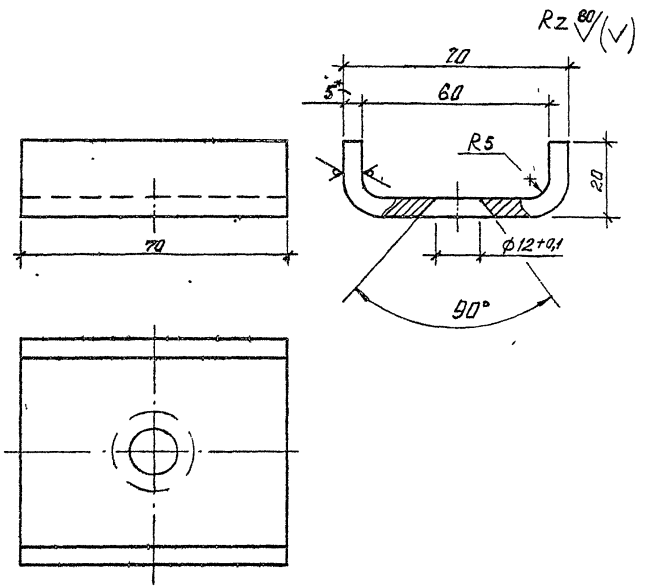

1. *Размеры для справок.
2. ± ±2/2 .
3. Длина развернутой детали ≈ 99мм .
4. Покрытие трехслойное: эмаль ХВ-124 защитная ГОСТ 10144-74.II.41/по грунтовке/.

			3.300.9-4.3-1 12.1.0.01			
			Скоба	Стадия: Р	Масса: 0,27	Масшт.: 1:1
				Лист	Листов 1	
Конт.	Давыдов		Полоса А-1 5×70 ГОСТ 103-76 / 09Г2 ГОСТ 535-88	ЦНИИЭП учебных зданий		
ГАП	Куликов					
Рук. гр.	Феоктистов					
Техник	Курдина					

Формат А4

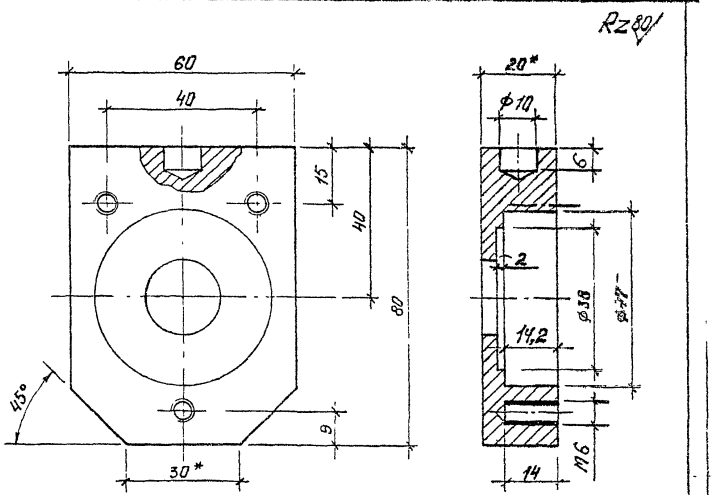

1. * Размеры для справок.
2. ± ±2/2 .

Инв. № подл. | Подпись и дата | Взам. инв. №

			3.300.9-4.3-1 12.1.2.01			
			Муфта	Стадия: Р	Масса: 0,62	Масшт.: 1:1
				Лист	Листов 1	
Н. контр.	Давыдов		Полоса А-1 20×60 ГОСТ 103-76 / 09Г2 ГОСТ 535-88	ЦНИИЭП учебных зданий		
ГАП	Куликов					
Рук. гр.	Феоктистов					
Техник	Курдина					

Формат А4

Rz 80 (V)

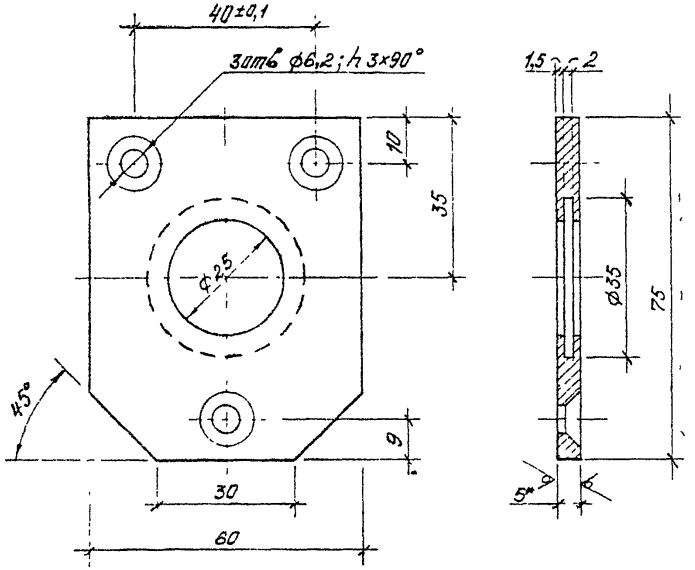

1 * Размеры для справок.

2. $\pm \frac{t2}{2}$.

3. Покрытие трехслойное: эмаль ХВ-124 защитная ГОСТ 10144-74. II.У1 /по грунтовке/

				3.300.9-4.3-1 12.1.2.03		
Н. контр.	Давыдов			Крышка	Стадия	Масса	Масшт
ГАП	Куликов				Р	0,18	1:1
Рук. гр	Феоктистов				Лист	Листов 1
Ст техник	Курдина			Лента 5×60 Б Ст 2пс ГОСТ 6009-74	ЦНИИЭП учебных зданий	

Формат А4

Rz 80 (V)

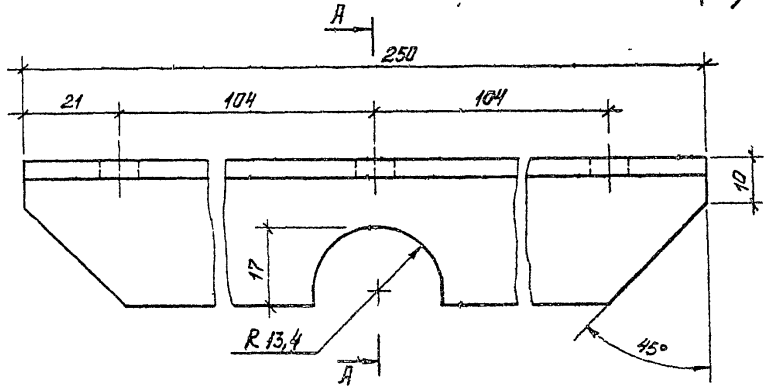

А-А

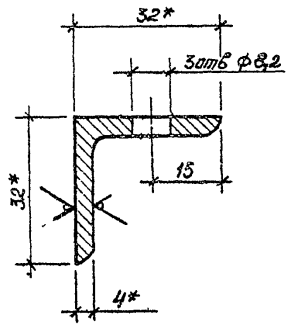

1. * Размеры для справок.

2. $\pm \frac{t2}{2}$

Инв. № подл. | Подпись и дата | Взам. инв. №

				3.300.9-4.3-1 12.1.1.04		
Н. контр.	Давыдов			Опора	Стадия	Масса	Масшт
ГАП	Куликов				Р	0,48	1:1
Рук. гр	Феоктистов				Лист	Листов 1
Ст техник	Курдина			Уголок Б-32×32×4 ГОСТ 8509-86 / Ст3сп ГОСТ 535-88	ЦНИИЭП учебных зданий	

В. 3-1 ч. 1 98

Формат А4

Rz 80 (√)

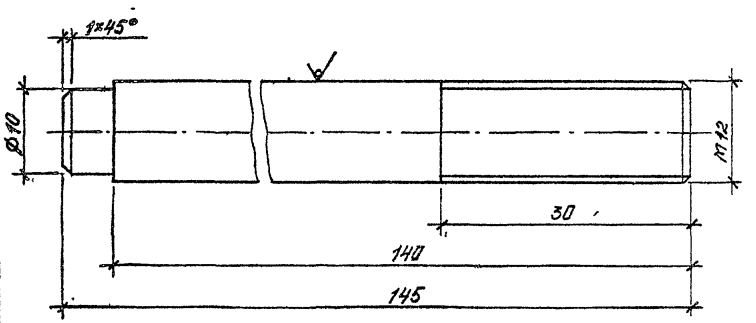

1. Размеры для справок.
2. $\pm \frac{t_2}{2}$

				3.300.9-4.3-1 12.1.2.02		
				Шпилька	Стадия: Р	Масса: 0,13	Масштаб: 2:1
					Лист	Листов 1
Н. контр.	Давыдов			Круг 12 ГОСТ 1133-71 / У10 ГОСТ 1435-74	ЦНИИЭП учебных зданий	
ГАП	Куликов					
Рук. гр.	Феактистов					
Ст. техн.	Курдина					

Формат А4

Rm6√

Рис. 1

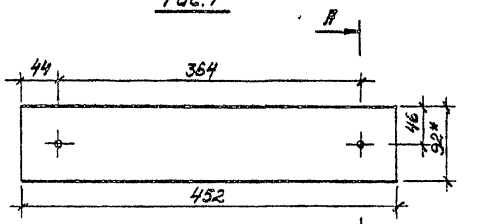

Рис. 2

Остальное см. рис. 1

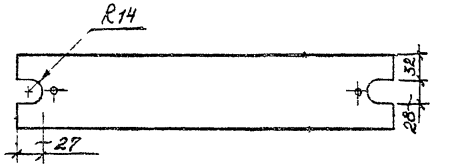

Обозначение	Рис
3.300.9-4.3-1 12.1.0.02	1
-01	2

А-А

М1:1

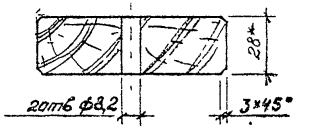

1. Размеры для справок.
2. $\pm \frac{t_2}{2}$.
3. Покрытие трехслойное: лак АК-113 ГОСТ 23832-79. II. У1 (по цветному порозаполнителю); эмаль ХВ-124 цветная, ГОСТ 10144-74. II. У1 (по грунтовке)

Инв. № подл. | Подпись и дата | Взам. инв. №

				3.300.9-4.3-1 12.1.0.02		
				Плашка	Стадия: Р	Масса: 0,70	Масштаб: 1:5
					Лист	Листов 1
Н. контр.	Давыдов			Пиломатериалы ГОСТ 8486-86Е	ЦНИИЭП учебных зданий	
ГАП	Куликов					
Рук. гр.	Феактистов					
Ст. техн.	Курдина					

8 3-1 Ч. 1 99

Формат А4

Рис. 1

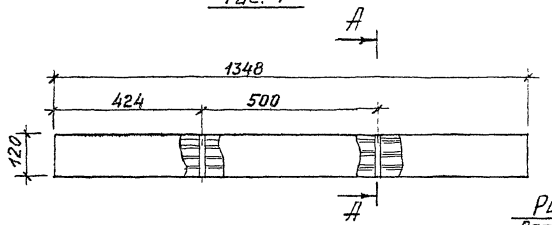

Рис. 3

Остальное - см. рис. 1

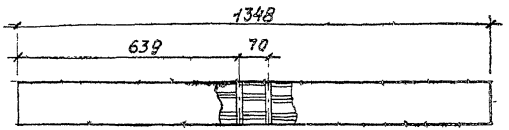

Рис. 2

Остальное - см рис. 1

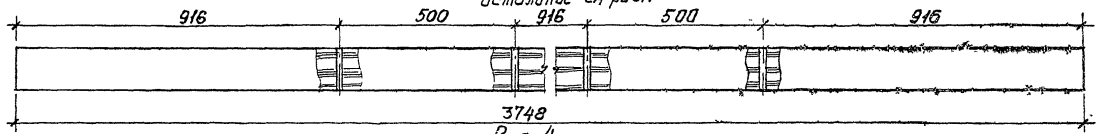

Рис 4

Остальное - см. рис. 1

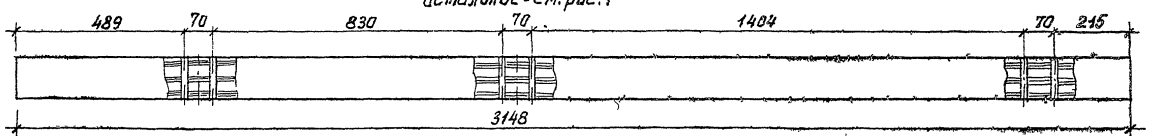

А-А

м 1:2

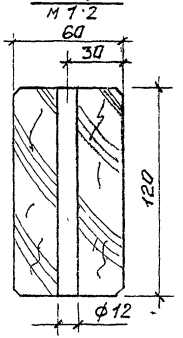

Рис. 5

Остальное - см. рис. 1

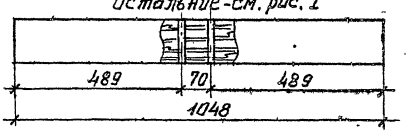

1. Размеры для справок.
2. $\pm \frac{t2}{2}$.
3. Покрытие трехслойное: лак ХК-113 ГОСТ 23832-79. II. У1 (по цветному тонированному заполнителю); эмаль ХВ-124 цветная, ГОСТ 10144-74. II. У1 (по грунтовке)

Обозначение	Рис.	Масса, кг
3.300.9-4.3-1 12.0.0.01	1	6,0
-01	2	18,0
-02	3	6,0
-03	4	13,8
-04	5	4,8

Н. контр.	Давыдов	
ГАП	Куликов	
Рук. гр.	Феоктистова	
Ст. инж.	Булдакова	

3.300.9-4.3-1 12.0.0.01

Брусок

Стадия	Масса	Масштаб
Р	см. табл.	1:10
Лист	Листов 1	

Пиломатериалы ГОСТ 8486-86Е

ЦНИИЭП учебных зданий

Формат А3

Рис. 1

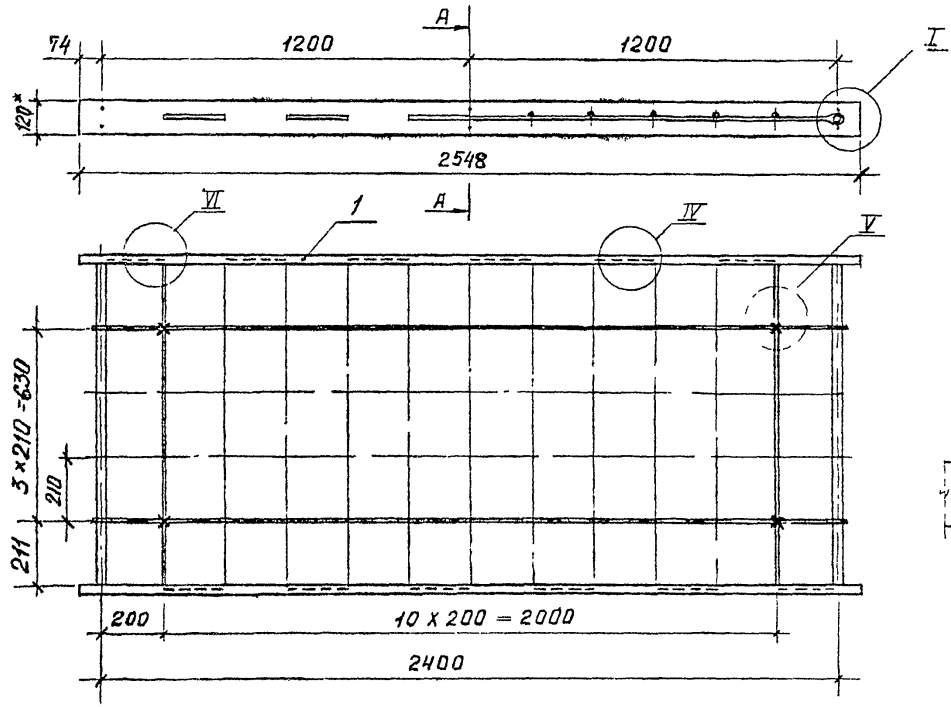

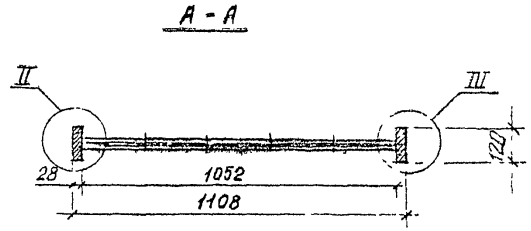

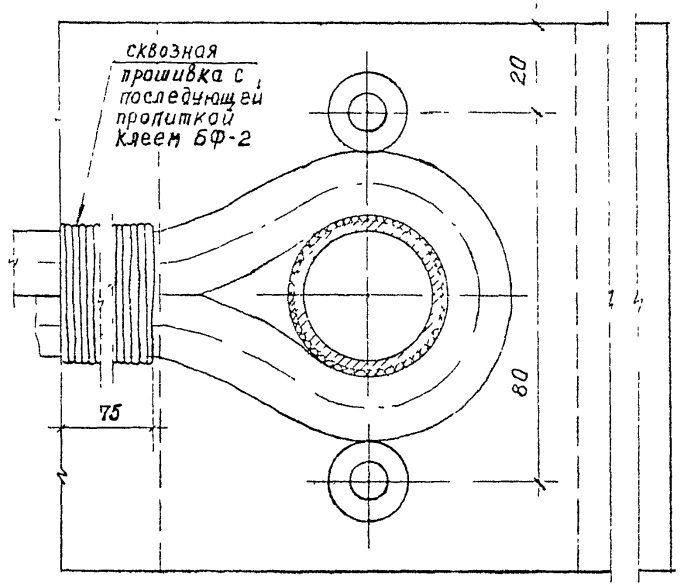

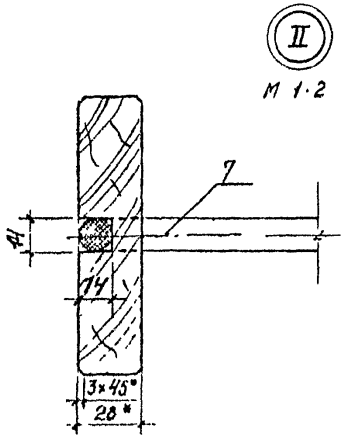

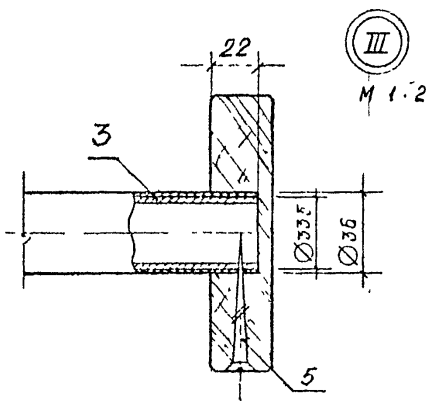

Таблицу исполнений и техн. требования см. лист 2

			3.300.9-4.3-1 13.0.1.00СБ		
Н.контр.	Давыдов		Лестница веревочная Сборочный чертеж	Стадия	Масса	Масшт
ГАП	Куликов			Р	см. табл.	1:15
Рук. гр.	Фельгилов			Лист 1	Листов 2	
Арх.	Фролова			ЦНИИЭП учебных зданий		

Рис 2

остальное см рис 1

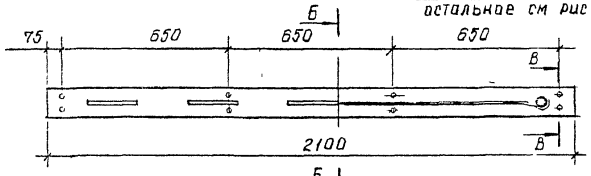

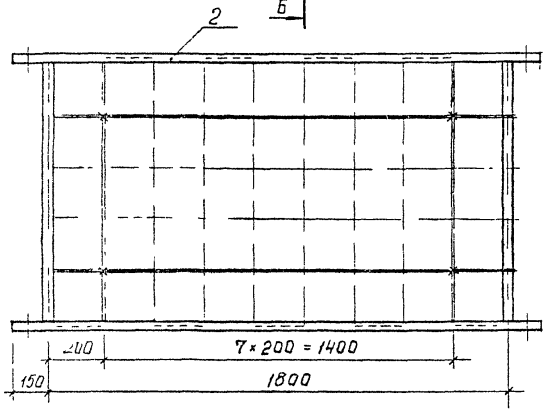

Б – Б



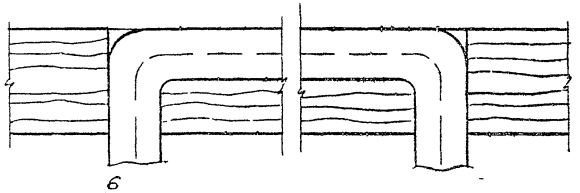

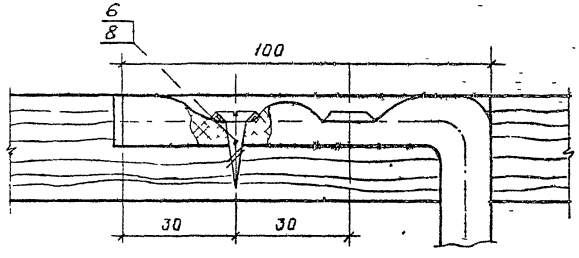

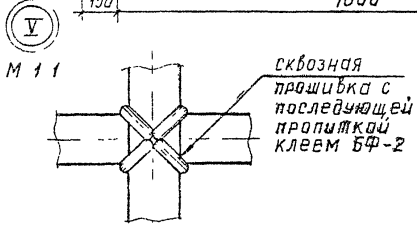

В – В
М 1:2

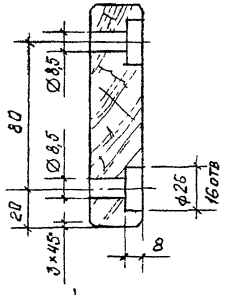

1* Размеры для справок.

2 Неуказанные допуски формы и расположения поверхностей по ГОСТ 6449.3-82

3. $\pm \frac{t2}{2}$.

4. Покрытие трехслойное: лак АК-113 ГОСТ 23832-79 II.У1 (по цветному порозаполнителю); эмаль ХВ-124 цветная ГОСТ 10144-74. II. У1 (по грунтовке)

Обозначение	Рис	Масса, кг
3.300.9-4.3-1 13.0.1.00	1	13,6
–01	2	12,1

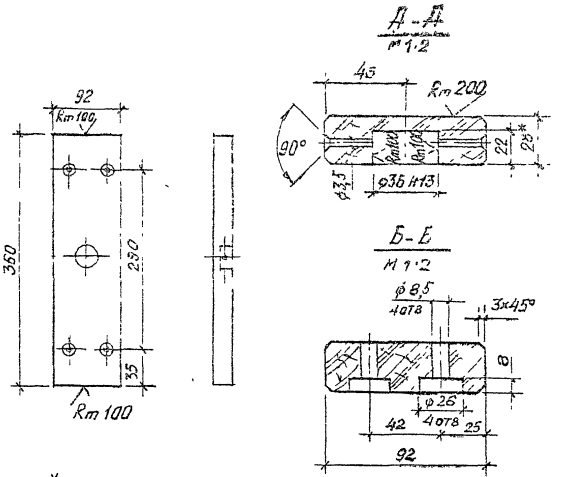

1. *Размеры для справок.
2. Неуказанные допуски формы и расположения поверхностей по ГОСТ 6449.3-82
3. $\pm \frac{t2}{2}$
4. Покрытие трехслойное: лак АК-115 ГОСТ 23832-79. II. У1 (по цветному порозаполнителю); эмаль ХВ-124 цветная ГОСТ 10144-74 II. У1 / по грунтовке/.

Н. контр.	Давыдов			3.300.9-4.3-1 13.0.0.01			
ГАП	Куликов			Брусок турника	Стадия	Масса	Масштаб
Рук. гр.	Реектистов				Р	0,42	1:5
Ст. инж.	Булдакова			Пиломатериалы ГОСТ 8486-86Е	Лист	Листов 1	
					ЦНИИЭП учебных зданий		

Инв. № подл. | Подпись и дата | Взам. инв. №

В 3-1 ч 1 103

Формат А4

Форм.	Зона	Поз.	Обозначение	Наименование	Кол. на исполн. 3.300.9-4.3-1 13.01.00	Примечание
				Документация		
А3			3.300.9-4.3-1 13.0.1.01 СБ	Сборочный чертеж		
				Детали		
				Пиломатериалы ГОСТ 8486-86Е		
Б4		1	3.300.9-4.3-1 13.0.1.01	Связь 2548×120×28	2	
Б4		2	-01	Связь 2110×120×28	2	
				Труба футурованная пластиком ГОСТ 3262-75		
Б4		3	3.300.9-4.3-1 13.0.1.02	Скалка ⊥=1096	2	2
				Стандартные изделия		
		5		Шуруп 1-6×50.2.019 ГОСТ 1145-80	4	4
		6		Шуруп 2-4×20.2.019 ГОСТ 1145-80	4	4
		7		КК 40мм 105 ТЕКС ОД ГОСТ 10293-77	23 п/м	17 п/м
		8		Прочие изделия		
				Шайба 12.3-А-12	4	4

Н. контр.	Давыдов		
ГАП	Куликов		
Рук. гр.	Реектистов		
Ст. инж.	Булдакова		

3.300.9-4.3-1 13.0.1.00

Лестница веревочная

Стадия	Лист	Листов
Р		1

ЦНИИЭП учебных зданий

Формат А4

Форм	Зона	Поз	Обозначение	Наименование	Кол	Примечание
				Документация		
А3			3.300.9-4.3-1 14.1.0.00 СБ	Сборочный чертеж		
				Сборочные единицы		
А3		1	3.300.9-4.3-1 12.1.2.00	Подвеска	2	
				Детали		
А4		2	3.300.9-4.3-1 12.1.0.01	Скоба	4	
Б4		3	3.300.9-4.3-1 14.1.0.01	Шест 1865×ф50	1	пиломат. ГОСТ 2695-83
А4		4	3.300.9-4.3-1 14.1.0.02	Патрон	1	
				Стандартные изделия		
		5		Ось 12-20Х5×115 Ст3		
				ГОСТ 9650-80	1	
		6		Заготовка		
				Ось 21-36Х5×85-45.20.4.05.42		
				Окс ГОСТ 9650-80	1	

3.300.9-4.3-1 14.1.0.00

Н.контр.	Давыдов		
ГАП	Куликов		
Рук.гр.	Феоктистов		
Ст.инж.	Буядакова		

Подвеска - шест

Стадия	Лист	Листов
Р		2

ЦНИИЭП учебных зданий

Формат А1

Форм	Зона	Поз	Обозначение	Наименование	Кол	Примечание
		7		Винт М8×20.48		
				ГОСТ 1178-84	1	
		8		Гайка М12.5.099		
				ГОСТ 5915-70	2	
		9		Шплинт 4×36-001		
				ГОСТ 397-79	2	
		10		Шайба 12 65Г 099		
				ГОСТ 6402-70	2	
		11		Шайба 20.05.099		
				ГОСТ 11371-78	2	
		12		Шуруп 1-6×40.2.019		
				ГОСТ 1145-80	3	

Взам. инв. №

Подпись и дата

Инв. № подл.

3.300.9-4.3-1 14.1.0.00

Лист 2

В.3-1 ч.1 104

Формат А4

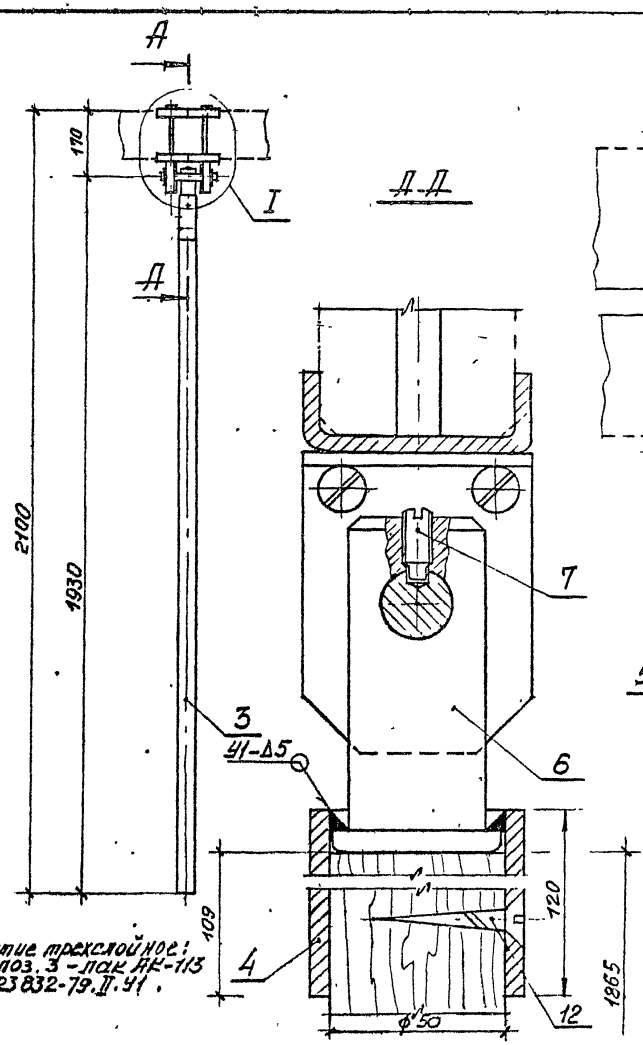

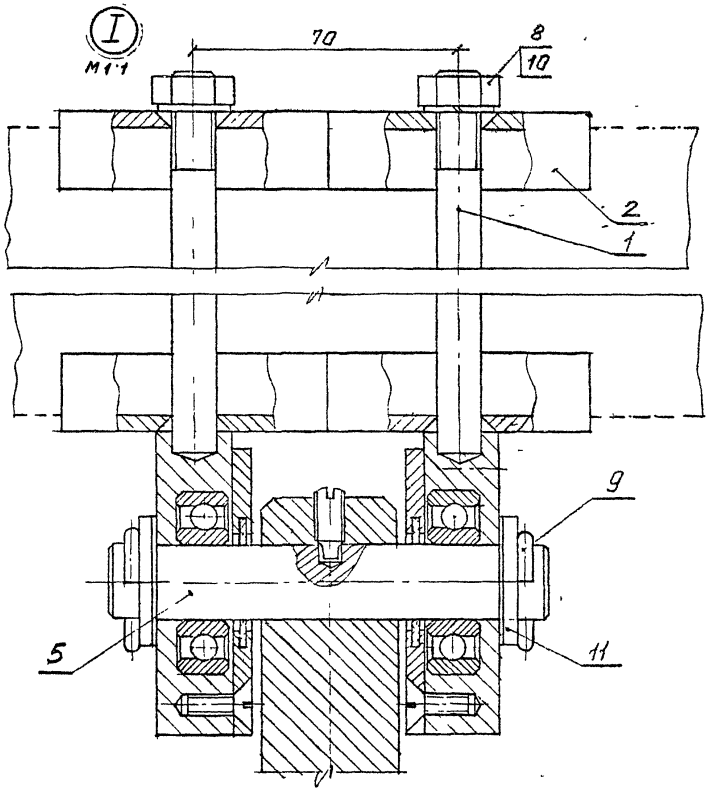

Покрытие трехслойное:
дет. поз. 3 - лак АК-113
ГОСТ 23832-79. П. 41.

Н. контр	Давыдова		
ГАП	Куликов		
Рук. гр.	Феоктистова		
Ст. инж.	Булдакова		

3.300.9-4.3-1 14.1.0.00 СБ

Подвеска-шест
Сборочный чертеж

Стадия	Масса	Масштаб
Р	7,89	1:10
Лист	Листов 1	

ЦНИИЭП учебных зданий

В 3-1 ч.1 105

Формат А3

Форм	Зона	Поз	Обозначение	Наименование	Кол	Примечание
				Документация		
А3			3300 9-4 3-1 14.2.0.00СБ	Сборочный чертеж		
				Сборочные единицы		
А3		1	3.300 9-4.3-1 12.1.2.00	Подвеска	2	
				Детали		
А4		2	3.300 9-4.3-1 12.1 0.01	Скоба	4	
б4		3	3300 9-4.3-1 14.2.0.01	Канат ∠ =1865мм	1	
А4		4	3300 9-4.3-1 14.1.0 02	Патрон	1	
				Стандартные изделия		
		5		Ось 12-20Х5×115 Ст3		
				ГОСТ 9650-80	1	
		6		Заготовка		
				Ось 21-36Х5×85-45.20.4.05.42		
				Окс ГОСТ 9650-80	1	
		7		Винт М8×20.48		
				ГОСТ 1178-84	1	

3.300.9-4.3-1 14.2.0.00

Н.контр	Давыдов		Подвеска-канат
ГАП	Куликов		
Рук.гр	Фектистов		
Ст.инж	Булдакова		

Стадия	Лист	Листов
Р		2

ЦНИИЭП учебных зданий

Формат А4

Форм	Зона	Поз	Обозначение	Наименование	Кол	Примечание
		8		Гайка М12.5.099		
				ГОСТ 5915-70	2	
		9		Шплинт 4×36-001		
				ГОСТ 397-79	2	
		10		Шайба 12 65Г 099		
				ГОСТ 6402-70	2	
		11		Шайба 20.05.099		
				ГОСТ 11371-78	2	
		12		Винт М16×65 кл.2-01		
				ГОСТ 1490-80	1	
		13		Гайка М16.5.099		
				ГОСТ 5915-70	1	
		14		Шайба 8.05.099		
				ГОСТ 11371-78	1	

Взам. инв. №

Подпись и дата

Инв. № подл.

3.300.9-4.3-1 14.2.0.00

Лист 2

В.3-1 ч 1 106

Формат А4

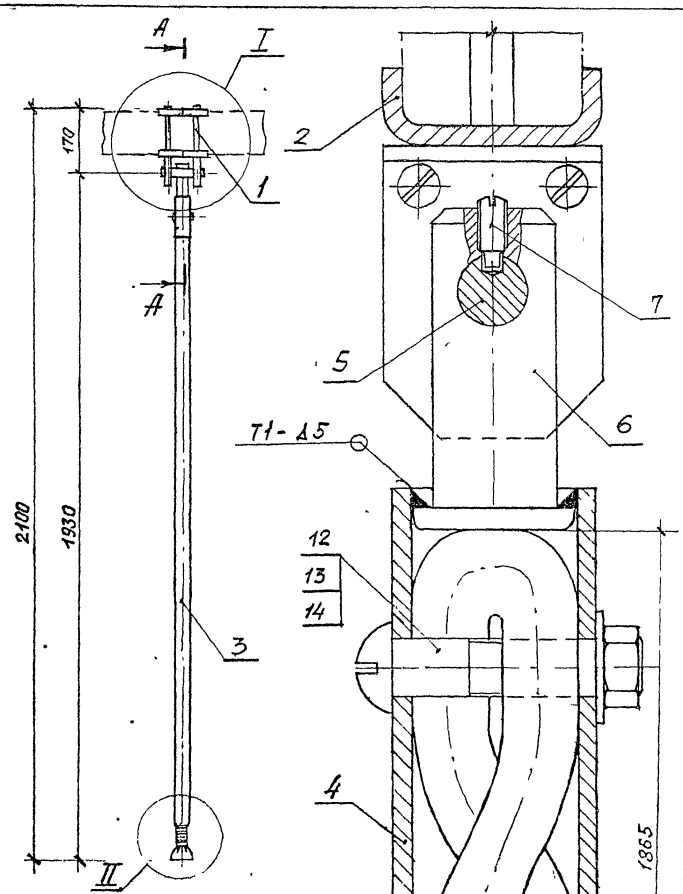

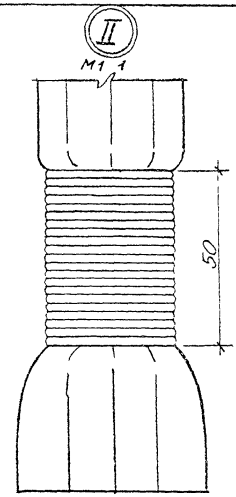

1 Размеры для справок

2 $\pm \frac{t_2}{2}$

3. Неуказанные допуски формы и расположения по ГОСТ 6449 3-82.

4. Узел I см. док. 3 300.9-4.3-1 14.1.0 00

				3.300 9-4.3-1 14.2.0.00 СБ			
				Подвеска-канат Сборочный чертеж	Стадия	Масса	Масштаб
					Р	8,34	1:10
Н контр.	Давыдов				Лист	Листов 1	
ГАП	Куликов				ЦНИИЭП учебных зданий		
Рук.гр.	Феоктистов						
Ст.инж.	Булдакова						

Форм	Зона	Поз	Обозначение	Наименование	Кол	Примечание
				Документация		
А3			3.300.9-4.3-1 14.3.0.00 СБ	Сборочный чертеж		
				Сборочные единицы		
А3		1	3.300.9-4.3-1 12.1.2.00	Подвеска	2	
		1а	3.300.9-4.3-1 14.3.1.00	Сиденье	1	
				Детали		
А4		2	3.300.9-4.3-1 12.1.0.01	Скоба	4	
Б4		3	3.300.9-4.3-1 14.3.0.01	Канат ∠ = 5500мм	3	КК40мм ГОСТ 10293-77
А4		4	3.300.9-4.3-1 14.1.0.02	Патрон	1	
А4		4а	3.300.9-4.3-1 14.3.0.02	Штырь	3	
				Стандартные изделия		
		5		Ось 12-20Х5×115 Ст3		
				ГОСТ 9650-80	1	
		6		Заготовка		
				Ось 21-36Х5×85-45.20.4.05.42		
				Окс ГОСТ 9650-80	1	
		7		Винт М8×20.48		
				ГОСТ 1178-84	1	

3.300.9-4.3-1 14.3.0.00

Н.контр.	Давыдов	
ГАП	Куликов	
Рук.гр.	Феоктистов	
Ст.инж.	Булдакова	

Качели

Стадия	Лист	Листов
Р		2

ЦНИИЭП учебных зданий

Формат А4

Форм	Зона	Поз	Обозначение	Наименование	Кол	Примечание
		8		Гайка М12.5.099		
				ГОСТ 5915-70	2	
		9		Шплинт 4×36-001		
				ГОСТ 397-79	2	
		10		Шайба 12.65Г.099		
				ГОСТ 6402-70	2	
		11		Шайба 20.05.099		
				ГОСТ 11371-78	2	
		12		Винт М16×65кл 2-011		
				ГОСТ 1490-80	1	
		13		Гайка М16.5.099		
				ГОСТ 5915-70	1	
		14		Шайба 8.05.099		
				ГОСТ 11371-78	1	
		15		Гайка М12.5.099		
				ГОСТ 5915-70	6	
		16		Шайба 12.05.099		
				ГОСТ 11371-78	6	

Взам. инв. №

Подпись и дата

Инв. № подл.

3.300.9-4.3-1 14.3.0.00

Лист 2

В. 3-1 ч 1 108

Формат А4

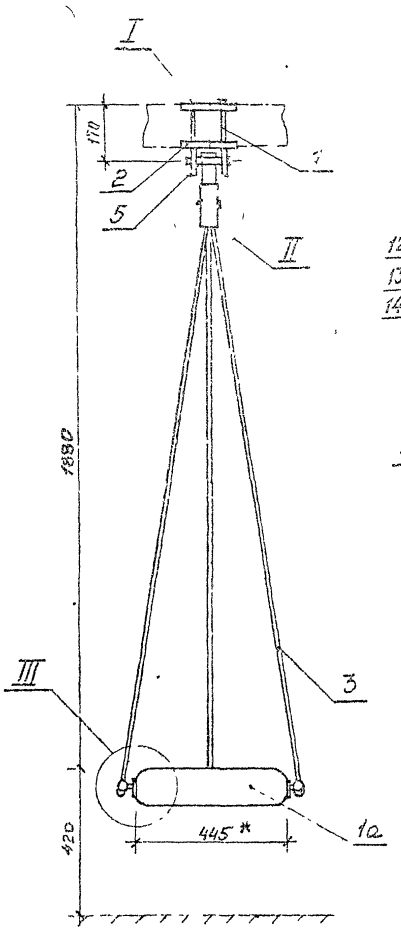

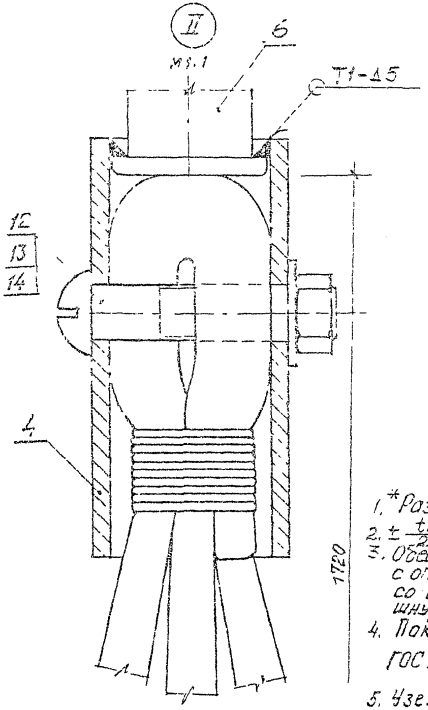

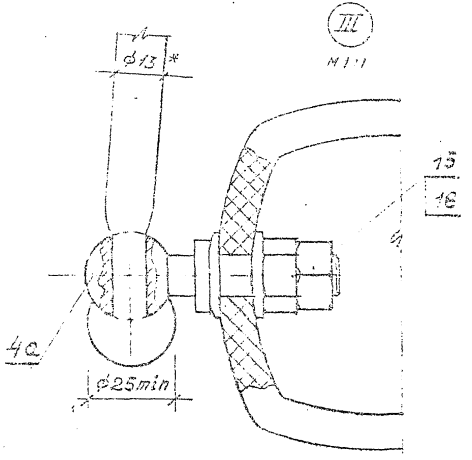

1. *Размеры для справок.
2. $\pm \frac{t_2}{2}$
3. Обеспечить надежное закрепление капронового каната с оплавкой концов в жесткие головки в узлах III, со сквозной прошивкой каната капроновым шнуром и пропиткой клеем БФ-2 в узле II.
4. Покрытие трехслойное: Эмаль ХВ-124 защитная ГОСТ 10144-74, II, У1 (по грунтовке).
5. Узел I см. докум. 3.300.9-4.3-1 14.1.0.00СБ

			3.300.9-4.3-1 14.3.0.00 СБ			
			Качели Сборочный чертеж	Стадия	Масса	Масштаб
				Р	8,81	1:10
				Лист	Листов 1	
Н. контр	Давыдов			ЦНИИЭП учебных зданий		
ГАП	Куликов					
Рук гр	Феоктистов					
Ст.инж.	Булдакова					

8.3-1 ч.1 109

Формат А3

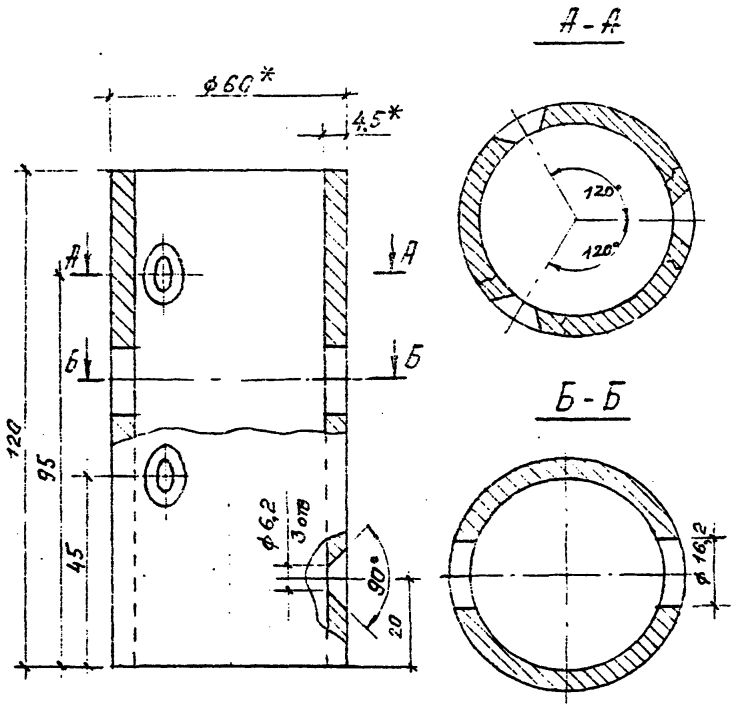

1. * Размеры для справок

2. $\pm \frac{t_2}{2}$

			3.300.9-4.3-1 14.1.0.02		
Н.контр.	Довыдов		Патрон	Стадия: Р; Масса: 0,54; Масштаб: 1:1	
ГАП	Куликов			Лист 1 Листов 1	
Рук.гр.	Реактистов		Труба 50 ГОСТ 3262-75	ЦНИИЭП учебных зданий	
Ст.инж.	Булдакова				

Формат А4

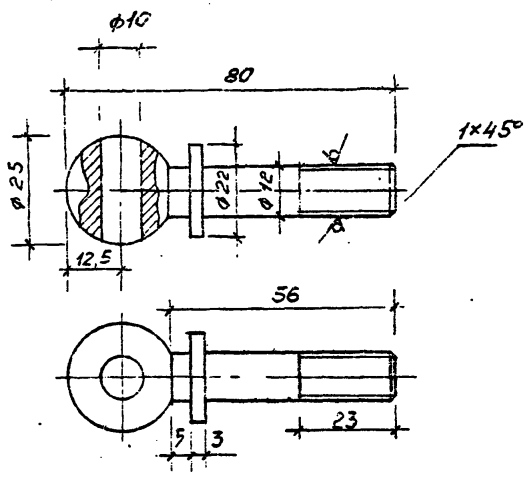

1. Размеры для справок.

2. $\pm \frac{t_2}{2}$

3. Покрытие: Хим. Окс. прм.

			3.300.9-4.3-1 14.3.0.02		
Н.контр.	Довыдов		Штырь	Стадия: Р; Масса: 0,09; Масштаб: 1:1	
ГАП	Куликов			Лист; Листов 1	
Рук.гр.	Реактистов		Круг 25 ГОСТ 1133-71 / У10 ГОСТ 1435-74	ЦНИИЭП учебных зданий	
Ст.инж.	Булдакова				

В.3-1 ч.1 110

Формат А4

Взам. инв. № | Подпись и дата | Инв. № подл.

Формат	Зона	Поз.	Обозначение	Наименование	Кол.	Примечание
				Документация		
А4			3.300.9-4.3-1 14.3.1.00	Сборочный чертеж		
				Детали		
Бч		1	3.300.9-4.3-1 14.3.1.01	Брусок 60×30×20 пилам. ГОСТ 8486-86Е	4	
				Стандартные изделия		
Бч		2		Покрышка		
				Модель В-16А НС-4		
				ГОСТ 5.385-70	1	
Бч		3		Поручень полужесткий		
				Тип 2.6.3 ГОСТ 19111-77		
				L = 430 мм	1	
		4		Винт 2М5×35.099		
				ГОСТ 17475-80	4	
		5		Гайка М5.5.099		
				ГОСТ 5915-70	4	
		6		Шайба 5.05.099		
				ГОСТ 11371-78	4	
		7		Шуруп 1-6×30.2.019 ГОСТ 1145-80	1	

3.300.9-4.3-1 14.3.1.00

Сиденье

Стадия	Лист	Листов
Р		1

ЦНИИЭП учебных зданий

Н.контр. Давыдов
ГАП Куликов
Рук. гр. Феоктистов
Ст. инж. Кузьдакова

Формат А4

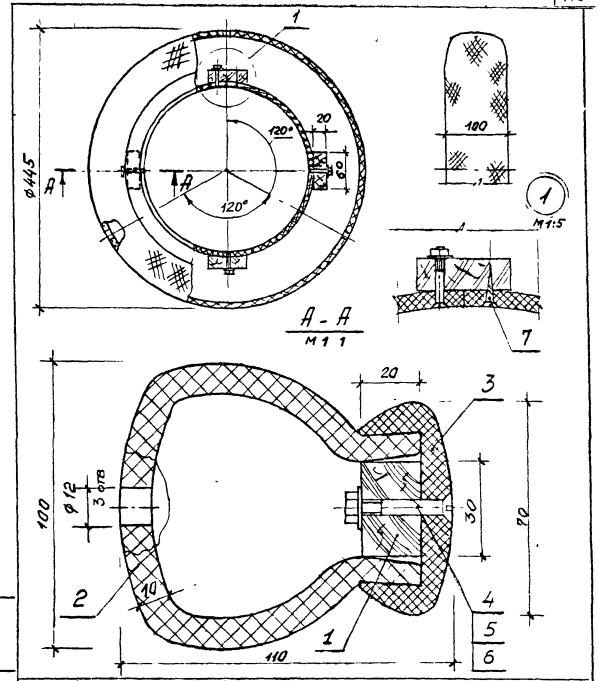

Взам. инв. №

Подпись и дата

Инв. № подл.

3.300.9-4.3-1 14.3.1.00 СБ

Сиденье
Сборочный чертеж

Стадия	Масса	Масштаб
Р	0,5	1:5

Лист 1 Листов 1

ЦНИИЭП учебных зданий

Н.контр. Давыдов
ГАП Куликов
Рук. гр Феоктистов
Ст. инж. Кузьдакова

В 3-1 4 1 111

Формат А4

Формат	Зона	Поз	Обозначение	Наименование	Кол на испол 3300 9-43-115 0 0 00 —		Прим
					–	01	
				Документация			
А3			3300 9-43-115 0 0 00 СБ	Сборочный чертеж	×	×	
				Сборочные единицы			
А3		1	3.300.9-4.3-115.1.0.00	Секция подиума	1		
			-01	Секция подиума		1	
А3		2	3.300.9-4.3-115.2.0.00	Ступень	2	2	
				Детали			
Д4		3	3.300.9-4.3-115.0.0.01	Пластина	8	8	
Бч		4	3.300.9-4.3-115.0.0.02	Шкант ф8×30	8	8	
				Пиломат ГОСТ 2695-83			
				Стандартные изд.			
		5		Шуруп 2-4×20.2.019 ГОСТ 1145-80	16	16	

3 300 9-4.3-115.0.0.00

Н контр	Давыдов	Лесенки - ступеньки	Стадия: Р; Лист: –; Листов: 1
ГАП	Куликов		ЦНИИЭП учебных зданий
Рук. гр	Фрактистов		
Ст. техник	Курдина		

Формат А4

Инв. № подл. | Подпись и дата | Взам. инв. №

Формат	Зона	Поз	Обозначение	Наименование	Кол на испол. 3300 9-43-115.1.0 00 —		Прим.
					–	01	
				Документация			
А3			3.300.9-4.3-115.1.0.00 СБ	Сборочный чертеж	×	×	
				Сборочные единицы			
А3		1	3.300.9-43-115.1.1.00	Коробка	1	1	
				Детали			
Бч		2	3.300.9-4.3-115 1.0.01	Доска половая 785×94×28 ГОСТ 8242-75	9	9	
				Стандартные изделия			
		4		Шуруп 1-6×25.2.019 ГОСТ 1145-80			
		5		Гвозди 3×30 ГОСТ 4028-63	60	60	

3.300 9-43-115.1.0.00

Н контр	Давыдов	Секция подиума	Стадия: Р; Лист: –; Листов: 1
ГАП	Куликов		ЦНИИЭП учебных зданий
Рук. гр	Фрактистов		
Ст. техник	Курдина		

В. 3-1 ч 1 112

Рис 1

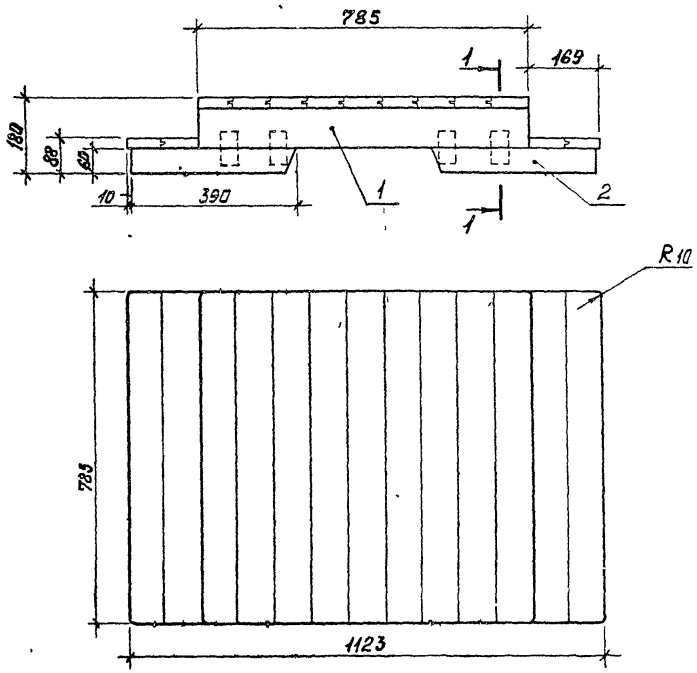

Рис 2
Остальное см рис. 1

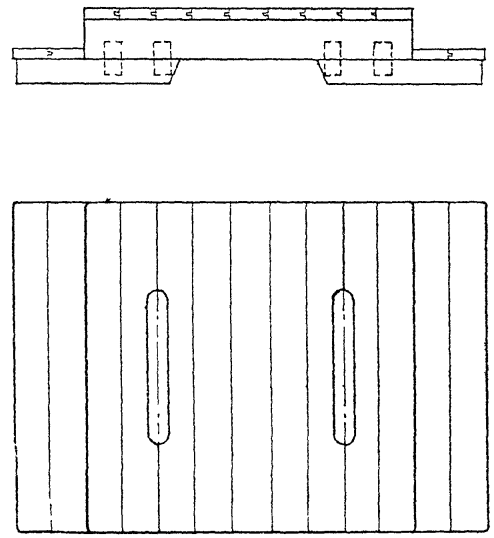

Обозначение	Рис	Масса, кг
3 300 9-4.3-1 15	1	26,6
-01	2	26,0

1-1

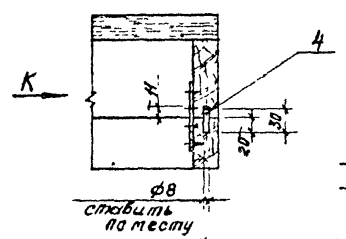

Вид К

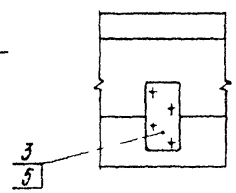

Покрытие трехслойное: лак АК-113 ГОСТ 23 832-79. II. У1 /по цветному порозаполнителю); эмаль ХВ-124 цветная ГОСТ 10144-74 II. У1 (по грунтовке).

Зам нач от	Семенова		
Н контр	Давыдов		
Г АП	Куликов		
Рук гр	Фектистов		
Архитек	Фролова		
Ст техник	Курдина		

3.300 9-4.3-1 15.0.0.00 СБ

Лесенки-ступеньки
Сборочный чертеж

Стадия	Масса	Масштаб
Р	см табл	1:10

Лист 1

ЦНИИЭП
учебных зданий

В 3-1 ч 1 113

Формат А3

Рис 1

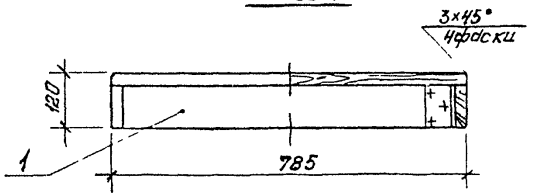

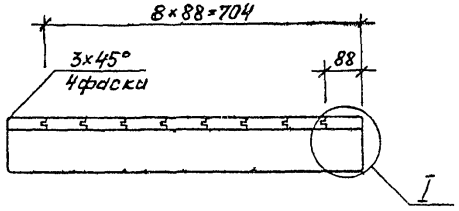

Рис 2

Остальное см рис. 1

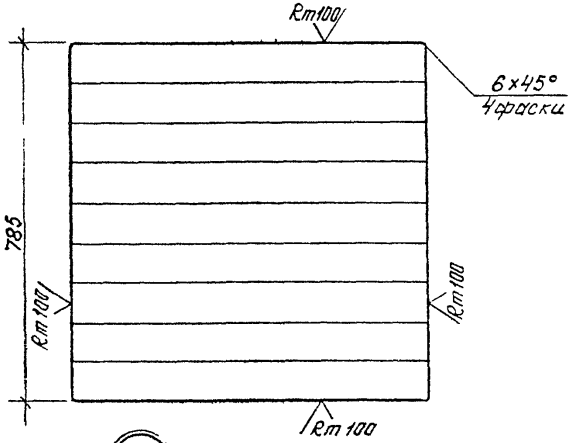

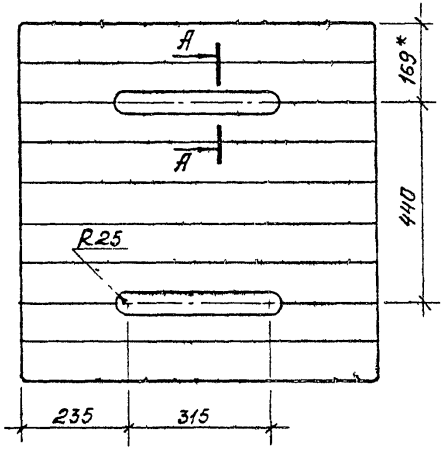

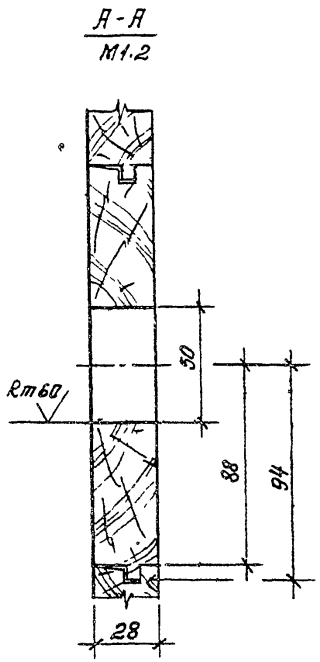

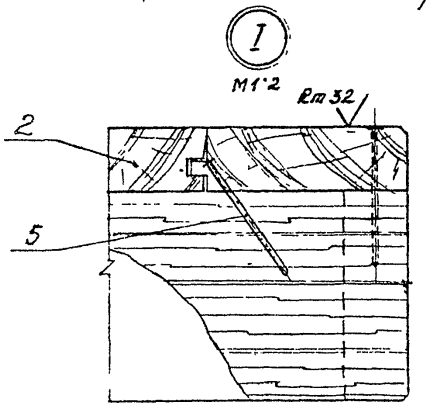

Обозначение	Рис.	Масса кг
3.300.9-4.3-115.1.0.00	1	16,0
-01	2	15,4

* Размер для справок

1. Неуказанные допуски формы и расположения поверхностей по ГОСТ 6449.3-82.

Н.контр	Давыдов		
ГАП	Куликов		
Рук. гр	Федотов		
Ст.техник	Курдина		

3.300.9-4.3-115.1.0.00 СБ

Секция подиума

Сборочный чертеж

Стадия	Масса	Масштаб
Р	см табл.	1:10

Лист | Листов 1

ЦНИИЭП учебных зданий

Формат А3

Формат	Зона	Поз.	Обозначение	Наименование	Кол.	Примечание
				Документация		
А3			3.300.9-4.3-115.1.1.00 СБ	Сборочный чертеж		
				Детали		
				Пиломатериалы		
				ГОСТ 8486-86Е		
Бч		1	3.300.9-4.3-115.1.1.01	Связь 785×92×28	2	
Бч		2	-01	Связь 729×92×28	2	
Дч		3	3.300.9-4.3-106.1.1.02	Уголь ник	4	
				Стандартные изделия		
		4		Шуруп 1-6×25.2.019		
				ГОСТ 1145-80	24	

		3.300.9-4.3-115.1.1.00	
Констр.	Давыдов	Коробка	Стадия: Р; Лист: —; Листов: 1
Н.П.	Куликов		ЦНИИЭП учебных зданий
Рук. гр.	Феоктистов		
Техник	Курдина		

Формат А4

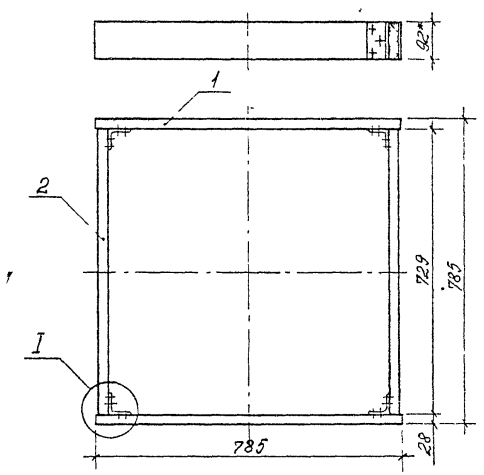

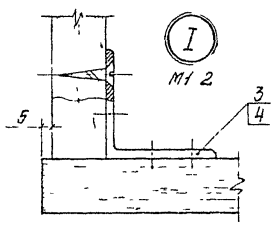

1.* Размер для справок
2. $\pm\frac{t}{2}$
3 Неуказанные допуски формы и расположения поверхностей по ГОСТ 6449.3-82

Взам. инв. №

Инв. № подл. | Подп. и дата

		3.300.9-4.3-115.1.1.00 СБ	
Н. контр.	Давыдов	Коробка Сборочный чертеж	Стадия: Р; Масса: 6,0; Масштаб: 1:10
ГИП	Куликов		Лист: 1; Листов: 1
Рук. гр.	Феоктистов		ЦНИИЭП учебных зданий
Ст. техник	Курдина		

В 3-1 ч 1 115

Формат А4

Формат	Зона	Поз.	Обозначение	Наименование	Кол.	Примечание
				Документация		
А4			3.300.9-4.3-115.2.0.00 СБ	Сборочный чертеж		
				Сборочные единицы		
Бч		1	3.300.9-4.3-115.2.1.00	Рама		
				Детали		
Бч		2	3.300.9-4.3-115.2.1.01	Доска половая 785×94×28		
				ГОСТ 8242-75	2	
				Пиломатериалы		
				ГОСТ 8486-86Е		
Бч		3	3.300.9-4.3-115.2.1.02	Связь 400×60×28	2	
Бч		4	-01	Связь 729×60×28	2	
А4		5	3.300.9-4.3-101.2.1.03	Уголник	4	
				Стандартные изделия		
		6		Шуруп 1-6×25.2.019		
				ГОСТ 1145-80		
		7		Гвозди 3×30		
				ГОСТ 4028-63		

			3.300.9-4.3-115.2.0.00		
Н.контр.	Давыдов		Ступень	Стадия: Р	Лист:	Листов: 1
ГАП	Куликов			ЦНИИЭП учебных зданий	
Рук. гр.	Феоктистов				
Ст. техник	Курбина				

Инв. № подл. | Подпись и дата | Взам. инв. №

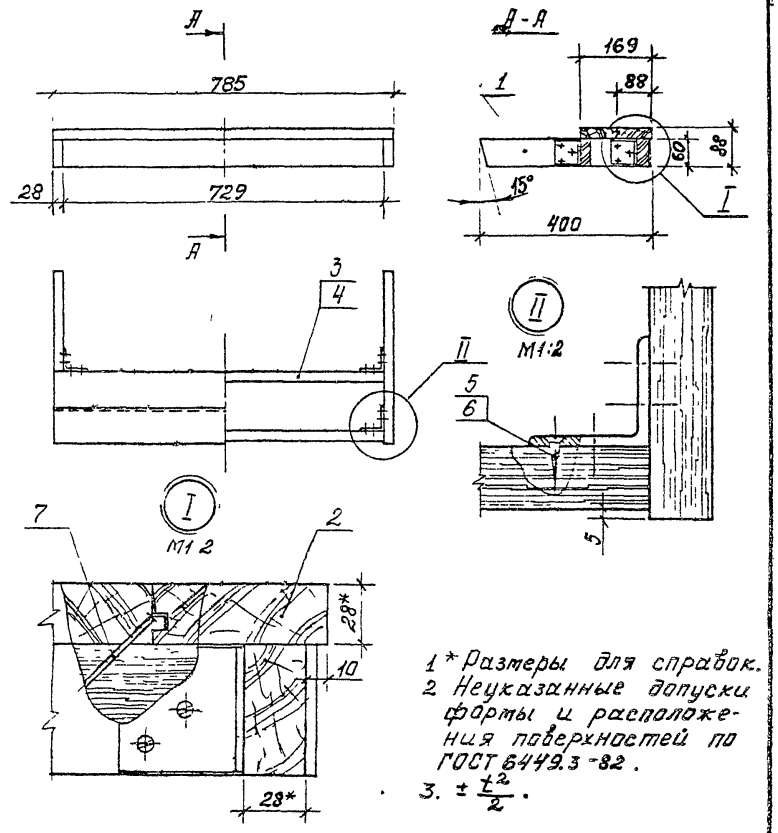

1* Размеры для справок.
2 Неуказанные допуски формы и расположения поверхностей по ГОСТ 6449.3-82.
3. $\pm \frac{t_2}{2}$.

			3.300.9-4.3-115.2.0.00 СБ		
Н.контр.	Давыдов		Ступень Сборочный чертеж	Стадия: Р	Масса: 5,3	Масштаб: 1:10
ГАП	Куликов			Лист:	Листов: 1
Рук. гр.	Феоктистов			ЦНИИЭП учебных зданий	
Ст. техник	Курбина				

Rz 80 (▽)

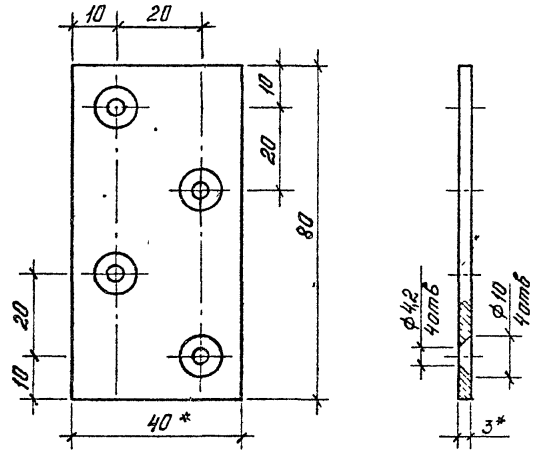

1. * Размеры для справок.
2. $\pm\frac{t2}{2}$
3. Покрытие трехслойное : эталь ХВ-124 защитная· ГОСТ 10144-74. II. У1 (по грунтовке)

			3.300.9-4.3-115.0.0.01		
			Пластина	Стадия: Р	Масса: 0,015
				Масштаб: 1:1	
Н.контр.	Давыдов			Лист	Листов 1
ГАП	Куликов		Лента 3×40 Б ст2 2пс ГОСТ 6009-74	ЦНИИЭП учебных зданий	
Рук. гр.	Феоктистов				
Т.техник	Курдина				

Формат А4

Rz 80 (▽)

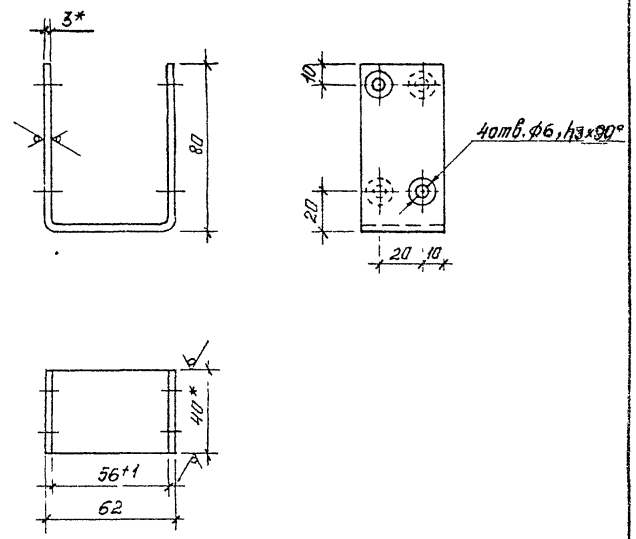

1. * Размеры для справок
2. Покрытие трехслойное : эталь ХВ-124 защитная ГОСТ 10144-74 II. У1 (по грунтовке)

			3.300.9-4.3-128.0.0.01		
			Скоба	Стадия: Р	Масса: 0,22
				Масштаб: 1:2	
Н.контр.	Давыдов			Лит.	Листов ✓
ГАП	Куликов		Лента 3×40 Б ст2 2пс ГОСТ 6009-74	ЦНИИЭП учебных зданий	
Рук. гр.	Феоктистов				
Т.техник	Курдина				

Взам. инв. №

Подпись и дата

Инв. № подл.

Формат А4

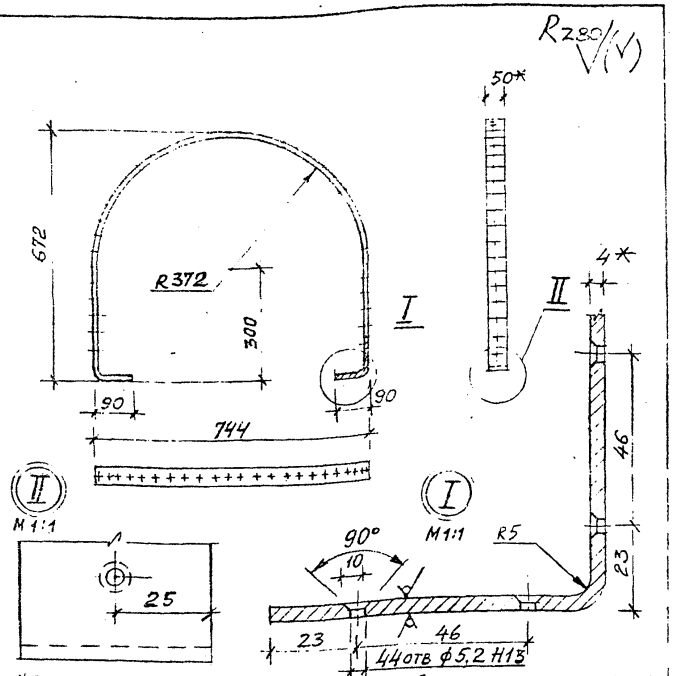

1. *Размеры для справок.
2. $\pm\frac{t2}{2}$
3. Острые ребра притупить R 0,5.
4. Покрытие трехслойное: Эмаль ХВ-124 защитная ГОСТ 10144-74. II. У1 (по грунтовке).

Длина развертки ~ 2011мм

3.300 9-4.3-1 16 0 1.02			
Скоба	Стадия	Масса	Масшт.
	Р	3,2	1 10
	Лист 1	Листов 1	
Н. контр. Давыдов			
ГАП Куликов			
Рук. гр. Феоктистов			
Ст. инж. Булдакова			
Полоса Б-2 4х50 ГОСТ 103-76 Ст.3 кл. ГОСТ 555-88	ЦНИИЭП учебных зданий		

Формат А4

Форм	Зона	Позиц	Обозначение	Наименование	Кол.	Примечание
				Документация		
			3.300 9-4.3-1 16 0 0.00 СБ	Сборочный чертеж		
				Сборочные единицы		
		1	3.300.9-4.3-1 16 0.1 00	Корпус	1	
		2	3 300 9-4.3-1 16 0.2.00	Верхняя часть	1	
				Стандартные изделия		
		3		Шуруп 1-6×100 2.019 ГОСТ 1145-80	2	

Взам. инв. № | Подпись и дата | Инв. № подл.

3.300.9-4.3-1 16.0.0.00			
Снаряд для пролезания	Стадия	Лист	Листов
	Р		1
	ЦНИИЭП учебных зданий		
Н. контр. Давыдов			
ГАП Куликов			
Рук. гр. Феоктистов			
Ст. инж. Булдакова			

В 3-1 ч.1 118

Формат А4

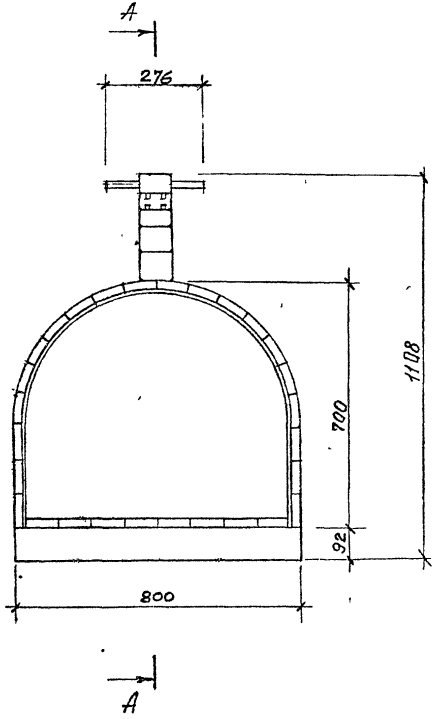

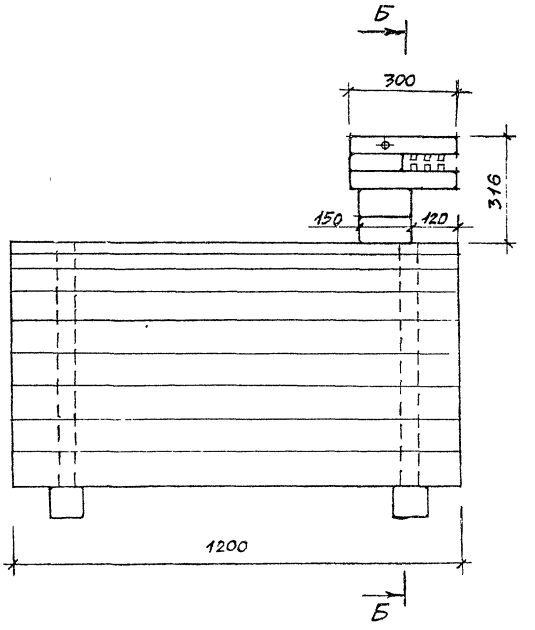

				3300.9-4.3-1 16 0.0.00 СБ			
				Снаряд для пролезания Сборочный чертеж	СТАДИЯ	МАССА	МАСШТ
ЗАМ.РАЧ.ОТД	Семенова				Р	73,64	1:10
Н.КОНТР	Давыдов						
ГАП	Куликов				ЛИСТ 1	ЛИСТОВ 2	
РУК.ГР	Феоктистов				ЦНИИЭП учебных зданий		
СТ.НИХ	Булдаков						
АРХ	Фролова						

В 3-1 Ч 1 119

Формат А3

Б - Б

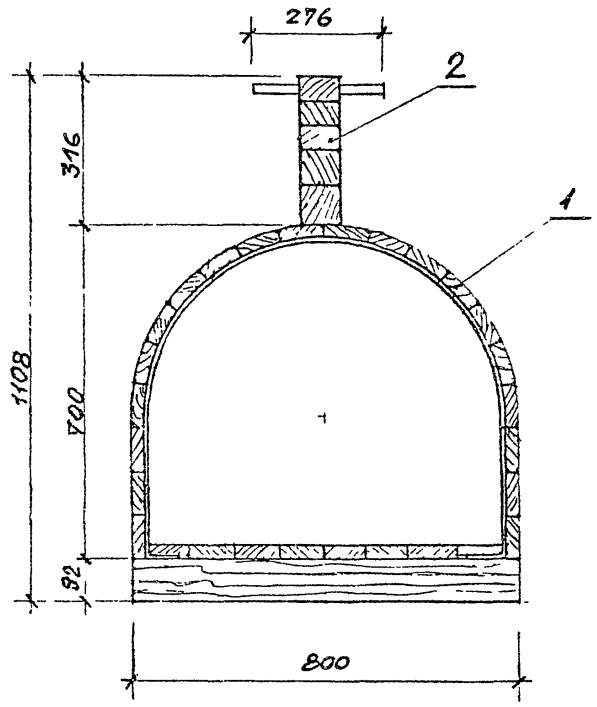

А - А

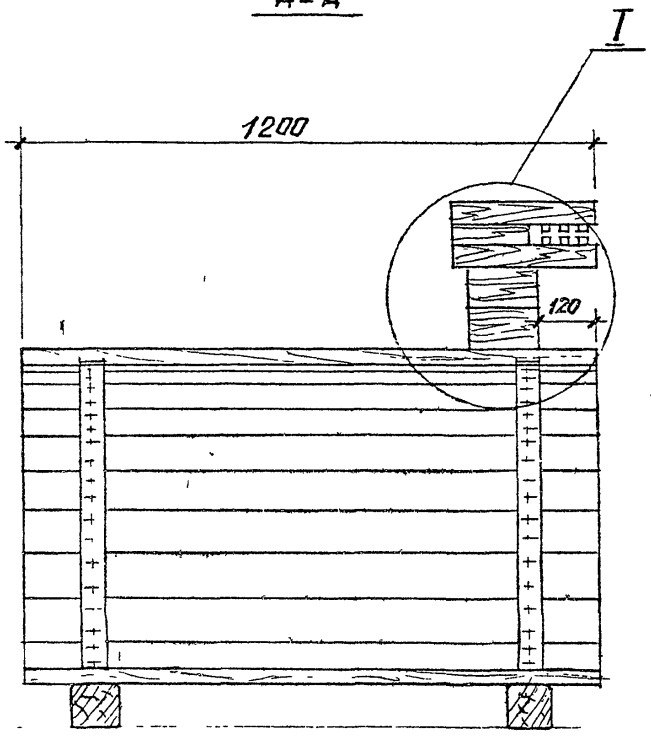

I

М1:5

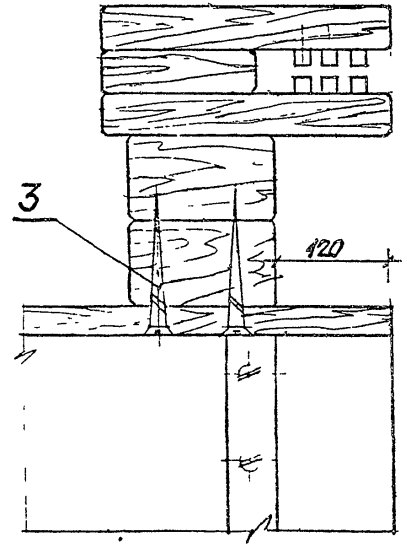

Форм.	Зона	Позиц.	Обозначение	Наименование	Кол.	Примечание
				Документация		
А4			3.300.9-4.3-1 16.0.1.00 СБ	Сборочный чертеж		
				Детали		
				Пиломатериалы ГОСТ 8486-86Е		
Б4		1	3.300.9-4.3-1 16.0.1.01	Брусок 1200×92×28	22	
Б4		2	-01	1200×92×28	6	
Б4		3	-02	800×92×92	2	
А4		4	3.300.9-4.3-1 16.0.1.02	Скоба	2	
				Стандартные изделия		
		5		Шуруп 2-4×20.2.019 ГОСТ 1145-80	112	
		6		Шуруп 1-6×100.2.019 ГОСТ 1145-80	32	

Н.контр.	Давыдов		3.300.9-4.3-1 16.0.1.00		
ГАП	Куликов		Корпус	Стадия	Лист	Листов
Рук.гр.	Феоктистов			Р	1	1
Ст.инж.	Булдакова			ЦНИИЭП учебных зданий		

Формат А4

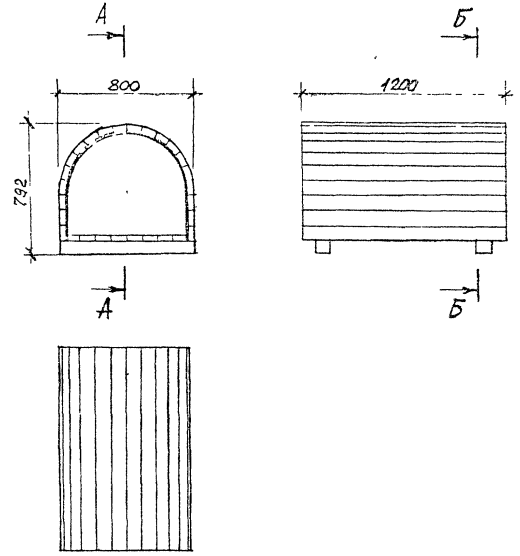

Н.контр.	Давыдов		3.300.9-4.3-1 16.0.1.00 СБ		
ГАП	Куликов		Корпус. Сборочный чертеж	Стадия	Масса	Масшт.
Рук.гр.	Феоктистов			Р	64,08	1:20
Ст.инж.	Булдакова			Лист 1	Листов 2
				ЦНИИЭП учебных зданий	

Инв.№ подл. | Подпись и дата | Взам.инв.№

В 3-1 ч.1 121

Формат А4

Б - Б

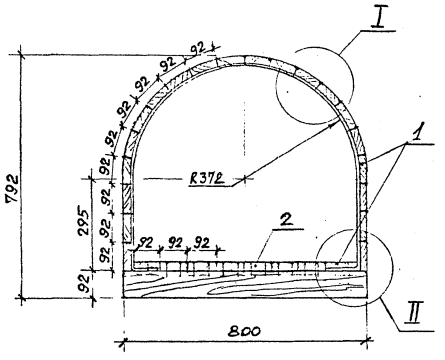

А - А

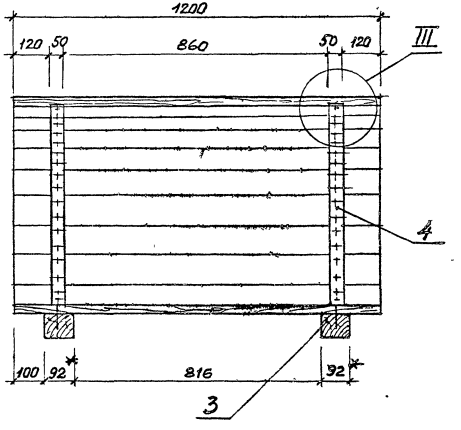

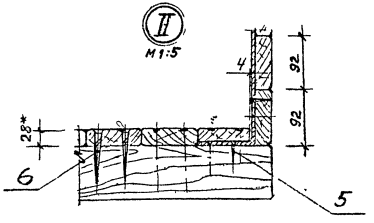

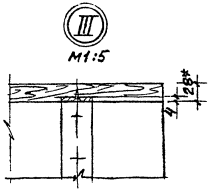

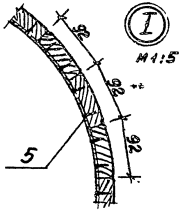

1. * Размеры для справок.
2. $\pm \frac{t_2}{2}$
3. Неуказанные допуски формы и расположения поверхностей по ГОСТ 6449.3-82
4. Покрытие трехслойное: лак АК-113 ГОСТ 23832-79. II. У1 (по цветному порозаполнителю); эмаль ХВ-124 цветная, ГОСТ 10144-74. II. У1 (по грунтовке).

Рис.1

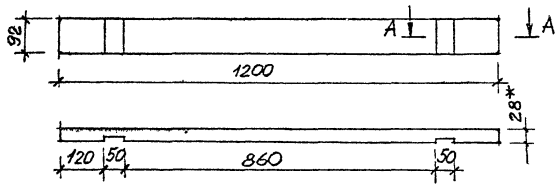

Рис 2

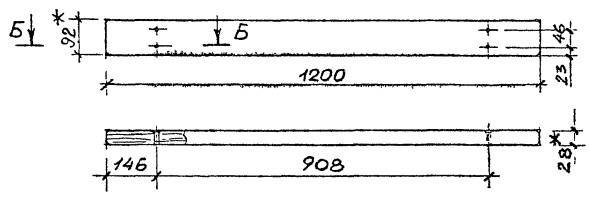

Рис.3

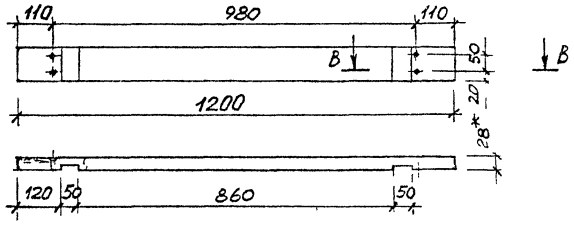

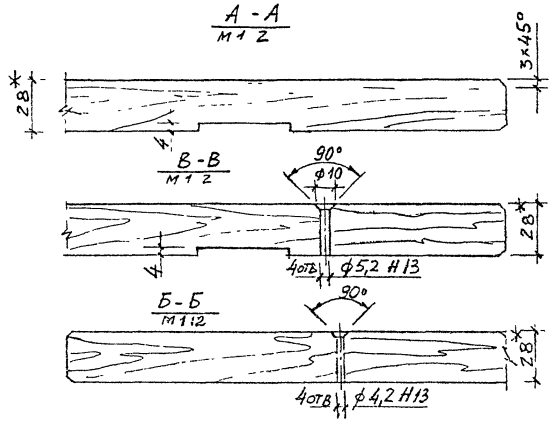

Обозначение	Рис	масса, кг
3.300.9-4.3-1 16.0.1.01	1	1,86
-01	2	1,86
-02	3	1,86

1. * Размеры для справок.
2. $\pm \frac{t2}{2}$
3 Неуказанные допуски формы и расположения поверхностей по ГОСТ 6449.3-82.
4 Покрытие трехслойное: лак АК-113 ГОСТ 23832-79 II У1 (по цветному порозаполнителю); эмаль ХВ-124 цветная, ГОСТ 10144-74. II. У1 (по грунтовке)

		3.300.9-4.3-1 16.0.1.01	
		Брусок	Стадия: Р; Масса: см. табл; Масшт.: 1:10
Н контр	Давыдов		Лист 1; Листов 1
ГАП	Куликов	Пиломатериалы ГОСТ 8486-86Е	ЦНИИЭП учебных зданий
Рук гр	Фокин		
Ст инж	Булдакова		

Формат А3

Форм	Зона	Поз.	Обозначение	Наименование	Кол.	Примечание
				Документация		
А4			3.300.9-4.3-1 16.0 2.00 СБ	Сборочный чертеж		
				Детали		
				Пиломатериалы		
				ГОСТ 8486-86Е		
Бч		1	3.300.9-43-1 16.0 2.01	Брусок 300×92×44	1	
Бч		2	-01	300×92×44	1	
Бч		3	-02	160×92×44	1	
Бч		4	-03	150×92×92	1	
Бч		5	-04	150×92×92	1	
				Пиломатериалы		
				ГОСТ 2695-83		
Сч		6	3.300.9-43-1 15.0 2.02	Шкант 135 × ф25	2	
Сч		7	-01	65 × ф15	2	
Кч		8	-02	50 × ф20	6	
				Стандартные изделия		
		9		Шуруп 1-6×120.2.019		
				ГОСТ 1145-80	2	
		10		Шуруп 1-6×85.2.019		
				ГОСТ 1145-80	2	

			3.300.9-4.3-1 16.0.2 00		
Н. контр.	Давыдов		Верхняя часть	Стадия	Лист	Листов
ГАП	Куликов			Р	1	1
Рук. гр.	Феоктистов			ЦНИИЭП учебных зданий		
Ст. инж.	Булдакова					

Формат А4

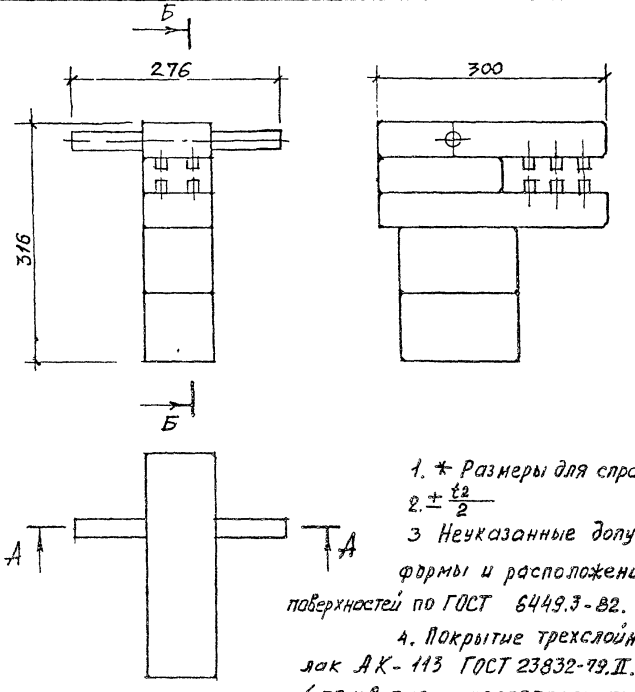

1. * Размеры для справок
2. $\pm \frac{t_2}{2}$
3. Неуказанные допуски формы и расположения поверхностей по ГОСТ 6449.3-82.
4. Покрытие трехслойное: лак АК-113 ГОСТ 23832-79. II. У1 (по цветному поразаполнителю); эмаль ХВ-124 цветная ГОСТ 10144-74. II У1 (по грунтовке)

Инв. № подл. | Подпись и дата | Взам. инв. №

			3.300.9-4.3-1 16.0.2.00 СБ		
Н. контр.	Давыдов		Верхняя часть Сборочный чертеж	Стадия	Масса	Масштаб
ГАП	Куликов			Р	3,16	1:5
Рук. гр.	Феоктистов			Лист 1	Листов 2
Ст. инж.	Булдакова		ЦНИИЭП учебных зданий		

В. 3-1 ч 1 124

Формат А4

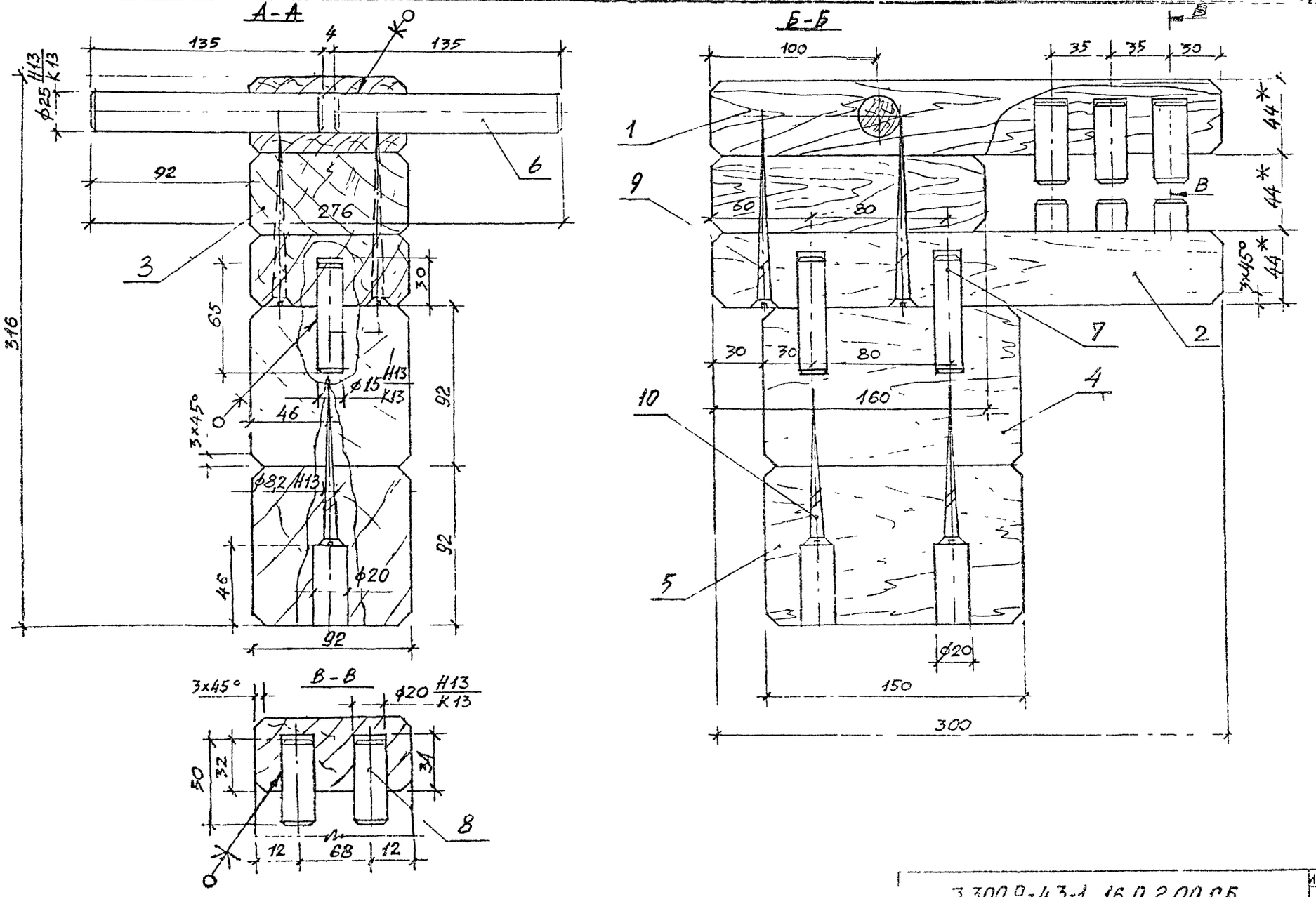

3 300.9-43-1 16 0.2.00 СБ

Лист 2

gost.e-ecolog.ru