ТИПОВЫЕ КОНСТРУКЦИИ, ИЗДЕЛИЯ И УЗЛЫ ЗДАНИЙ И СООРУЖЕНИЙ

СЕРИЯ 3.300.9-4

ЭЛЕМЕНТЫ ОБОРУДОВАНИЯ И БЛАГОУСТРОЙСТВА ЗЕМЕЛЬНЫХ УЧАСТКОВ ДЕТСКИХ ДОШКОЛЬНЫХ УЧРЕЖДЕНИЙ И ШКОЛ

ВЫПУСК 2-1

ОБОРУДОВАНИЕ И МЕБЕЛЬ ДЕТСКИХ ПЛОЩАДОК
(КОМПЛЕКТЫ ДЛЯ ВЫНОСНЫХ МОДУЛЕЙ ТЕНЕВЫХ НАВЕСОВ)

ИЗДЕЛИЯ ЗАВОДСКОГО ИЗГОТОВЛЕНИЯ

РАБОЧИЕ ЧЕРТЕЖИ

Инв.№ 126905/12-1

gost.e-ecolog.ru

ТИПОВЫЕ КОНСТРУКЦИИ, ИЗДЕЛИЯ И УЗЛЫ ЗДАНИЙ И СООРУЖЕНИЙ

СЕРИЯ 3.300.9-4

ЭЛЕМЕНТЫ ОБОРУДОВАНИЯ И БЛАГОУСТРОЙСТВА ЗЕМЕЛЬНЫХ УЧАСТКОВ ДЕТСКИХ ДОШКОЛЬНЫХ УЧРЕЖДЕНИЙ И ШКОЛ

ВЫПУСК 2-1

Оборудование и мебель детских площадок
(комплекты для выносных модулей теневых навесов)
Изделия заводского изготовления
Рабочие чертежи

Разработаны
ЦНИИЭП учебных зданий
Главный инженер института А.К Ляхович
Главный архитектор проекта В.В. Куликов

Утверждены
и введены в действие с 01.09.1990 г.
приказом Госкомархитектуры
от 27.02 1990 г. № 36

6 2-1 8.2-1 2²

Обозначение	Наименование	Стр.
3.300.9-4.2-1 00.0.0.00 ТО	Техническое описание	5
3.300.9-4.2-1 01.1.0.00	Столешница	9
3.300.9-4.2-1 01.1.1.00	Коробка	10
3.300.9-4.2-1 01.0.0.01	Угольник	
3.300.9-4.2-1 01.1.1.00 СБ	Коробка Сборочный чертеж	11
3.300.9-4.2-1 02.1.0.00	Сиденье	13
3.300.9-4.2-1 02.0.1.00	Кронштейн	
3.300.9-4.2-1 02.1.0.00 СБ	Сиденье Сборочный чертеж	14
3.300.9-4.2-1 02.0.1.01	Стойка	15
3.300.9-4.2-1 02.0.1.02	Опора	
3.300.9-4.2-1 04.0.1.00	Боковина	16
3.300.9-4.2-1 04.0.1.00 СБ	Боковина Сборочный чертеж	17
3.300.9-4.2-1 04.0.0.01	Сиденье	18
3.300.9-4.2-1 04.0.0.02	Связь	19
3.300.9-4.2-1 04.0.0.03	Угольник	
3.300.9-4.2-1 05.1.0.00	Блок навесной	20
3.300.9-4.2-1 05.1.0.00 СБ	Блок навесной Сборочный чертеж	21
3.300.9-4.2-1 06.1.0.00	Борт	22
3.300.9-4.2-1 06.0.0.02	Якорь	

3.300.9-4.2-1 00.0.0.00

Контр.	Давыдов		
ГАП	Куликов		
Рук. гр.	Феоктистов		
Арх.	Куликов		

Содержание выпуска 2-1

Стадия	Лист	Листов
Р	1	6

ЦНИИЭП учебных зданий

Формат А4

Обозначение	Наименование	Стр.
3.300.9-4.2-1 06.1.0.00 СБ	Борт Сборочный чертеж	23
3.300.9-4.2-1 06.0.0.01	Планка соединительная	24
3.300.9-4.2-1 07.1.0.00	Блок навесной	25
3.300.9-4.2-1 07.1.0.00 СБ	Блок навесной Сборочный чертеж	26
3.300.9-4.2-1 08.1.0.00	Перекрытие	27
3.300.9-4.2-1 08.1.1.00	Рама	
3.300.9-4.2-1 08.1.0.00 СБ	Перекрытие Сборочный чертеж	28
3.300.9-4.2-1 08.1.1.00 СБ	Рама Сборочный чертеж	
3.300.9-4.2-1 08.1.1.02	Угольник	29
3.300.9-4.2-1 08.0.1.00	Лестница	30
3.300.9-4.2-1 08.0.1.00 СБ	Лестница Сборочный чертеж	31
3.300.9-4.2-1 08.0.1.01	Угольник	32
3.300.9-4.2-1 08.0.1.02	Угольник	
3.300.9-4.2-1 08.0.2.00	Скат	33
3.300.9-4.2-1 08.0.2.00 СБ	Скат Сборочный чертеж	34
3.300.9-4.2-1 08.0.3.00	Кронштейн	36
3.300.9-4.2-1 09.0.1.00	Опора	37
3.300.9-4.2-1 10.1.0.00	Лестница гимнастическая	38
3.300.9-4.2-1 10.1.0.00 СБ	Лестница гимнастическая Сборочный чертеж	
3.300.9-4.2-1 10.1.1.00	Перекладина	39
3.300.9-4.2-1 10.1.1.00 СБ	Перекладина Сборочный чертеж	

3.300.9-4.2-1 00.0.0.00

Лист 2

Взам. инв. №

Подпись и дата

Инв. № подл.

В.2-1 3

Формат А4

Обозначение	Наименование	Стр.
3.300.9-4.2-1 10.1.0.01	Боковина	40
3.300.9-4.2-1 11.1.0.00	Блок навесной	41
3.300.9-4.2-1 11.1.0.00 СБ	Блок навесной Сборочный чертеж	42
3.300.9-4.2-1 11.1.0.01	Связь	43
3.300.9-4.2-1 11.2.0.00	Обруч	44
3.300.9-4.2-1 11.2.0.00 СБ	Обруч Сборочный чертеж	
3.300.9-4.2-1 11.3.0.00	Кольцеброс	45
3.300.9-4.2-1 11.0.0.01	Мишень	46
3.300.9-4.2-1 12.1.0.00	Блок - подвеска	47
3.300.9-4.2-1 12.1.0.00 СБ	Блок - подвеска Сборочный чертеж	48
3.300.9-4.2-1 12.1.1.00	Подвеска - маятник	49
3.300.9-4.2-1 12.1.1.00 СБ	Подвеска - маятник Сборочный чертеж	50
3.300.9-4.2-1 12.1.1.02	Опора	51
3.300.9-4.2-1 12.1.0.02	Пластка	
3.300.9-4.2-1 12.1.2.00	Подвеска	52
3.300.9-4.2-1 12.1.2.00 СБ	Подвеска Сборочный чертеж	
3.300.9-4.2-1 12.1.2.01	Муфта	53
3.300.9-4.2-1 12.1.2.02	Крышка	
3.300.9-4.2-1 12.0.1.00	Хомут	54
3.300.9-4.2-1 12.0.1.00 СБ	Хомут Сборочный чертеж	
3.300.9-4.2-1 12.1.0.01	Пластина	55
	3.300.9-4.2-1 00.0.0.00	Лист 3

Обозначение	Наименование	Стр.
3.300.9-4.2-1 12.0.1.01	Скоба	55
3.300.9-4.2-1 13.0.1.00	Подвесной элемент	56
3.300.9-4.2-1 13.0.1.00 СБ	Подвесной элемент Сборочный чертеж	
3.300.9-4.2-1 13.0.2.00	Блок навесной	57
3.300.9-4.2-1 13.0.2.00 СБ	Блок навесной Сборочный чертеж	58
3.300.9-4.2-1 13.1.0.00	Блок - подвеска	59
3.300.9-4.2-1 13.1.0.00 СБ	Блок - подвеска Сборочный чертеж	60
3.300.9-4.2-1 13.1.0.01	Патрон	61
3.300.9-4.2-1 13.0.0.01	Болт специальный	
3.300.9-4.2-1 14.1.0.00	Блок - подвеска	62
3.300.9-4.2-1 14.1.0.00 СБ	Блок - подвеска Сборочный чертеж	63
3.300.9-4.2-1 14.2.0.00	Перекладина	65
3.300.9-4.2-1 14.2.0.00 СБ	Перекладина Сборочный чертеж	
3.300.9-4.2-1 15.1.0.00	Ступень - балансир	66
3.300.9-4.2-1 15.1.2.00	Фиксатор	
3.300.9-4.2-1 15.1.0.00 СБ	Ступень - балансир Сборочный чертеж	67
3.300.9-4.2-1 15.1.1.00	Коробка	68
3.300.9-4.2-1 15.1.1.00 СБ	Коробка Сборочный чертеж	
3.300.9-4.2-1 16.1.0.00	Блок навесной	69
3.300.9-4.2-1 16.1.0.00 СБ	Блок навесной Сборочный чертеж	70
3.300.9-4.2-1 16.1.0.02	Полупанель	72
	3.300.9-4.2-1 00.0.0.00	Лист 4

Взам. инв. №

Подпись и дата

Инв. № подл.

Формат А4

Формат А4

Обозначение	Наименование	Стр.
3.300.9-4.2-1 16.1.0.03	Оправа	73
3.300.9-4.2-1 16.0.0.02	Угольник	
3.300.9-4.2-1 16.0.0.01	Кровля	74
3.300.9-4.2-1 17.0.1.00	Рама	75
3.300.9-4.2-1 17.0.1.03	Буж	
3.300.9-4.2-1 17.0.1.00СБ	Рама Сборочный чертеж	76
3.300.9-4.2-1 18.0.1.00	Рама	77
3.300.9-4.2-1 18.0.0.01	Втулка	
3.300.9-4.2-1 18.0.1.00СБ	Рама Сборочный чертеж	78
3.300.9-4.2-1 19.0.1.00	Подвеска	80
3.300.9-4.2-1 19.0.1.00СБ	Подвеска Сборочный чертеж	
3.300.9-4.2-1 19.0.1.01	Скоба	81
3.300.9-4.2-1 19.0.0.01	Опора	
3.300.9-4.2-1 20.1.0.00	Блок навесной	82
3.300.9-4.2-1 20.1.1.00	Коробка	83
3.300.9-4.2-1 20.1.1.00СБ	Коробка Сборочный чертеж	
3.300.9-4.2-1 21.0.1.00	Решетка	84
3.300.9-4.2-1 21.0.1.00СБ	Решетка Сборочный чертеж	85
3.300.9-4.2-1 21.0.1.01	Связь	88
3.300.9-4.2-1 21.0.0.01	Гайка	90
3.300.9-4.2-1 01.1.1.01	Угольник	

Формат А4

Обозначение	Наименование	Стр.
3.300.9-4.2-1 22.1.0.00	Стойка	91
3.300.9-4.2-1 22.1.0.00СБ	Стойка Сборочный чертеж	
3.300.9-4.2-1 22.0.0.01	Полотно	92
3.300.9-4.2-1 22.0.0.02	Угольник	
3.300.9-4.2-1 23.1.0.00	Сиденье	93
3.300.9-4.2-1 23.1.0.00СБ	Сиденье Сборочный чертеж	94
3.300.9-4.2-1 23.1.1.00	Коробка	95
3.300.9-4.2-1 23.1.1.00СБ	Коробка Сборочный чертеж	96
3.300.9-4.2-1 23.0.1.00	Опора	97
3.300.9-4.2-1 23.0.2.00	Кронштейн	
3.300.9-4.2-1 23.0.1.00СБ	Опора Сборочный чертеж	98
3.300.9-4.2-1 23.0.2.00СБ	Кронштейн Сборочный чертеж	99
3.300.9-4.2-1 23.0.2.01	Спинка	100
3.300.9-4.2-1 23.0.0.03	Угольник	101
3.300.9-4.2-1 23.0.2.02	Стойка	
3.300.9-4.2-1 24.0.0.01	Стенка боковая	102
3.300.9-4.2-1 24.0.0.02	Стенка задняя	
3.300.9-4.2-1 24.0.0.03	Стенка горизонтальная	103
3.300.9-4.2-1 24.0.0.04	Дверь	

Взам. инв. №

Подпись и дата

Инв. № подл.

Формат А4

Настоящая серия "Элементы оборудования и благоустройства земельных участков детских дошкольных учреждений и школ" в полном составе состоит из 6 выпусков:

вып. 0-I "Элементы благоустройства площадок и теневые навесы. Указания по применению";

вып. I-I "Элементы благоустройства площадок и теневые навесы. Изделия заводского изготовления. Рабочие чертежи";

вып. 0-2 "Оборудование и мебель детских площадок (комплекты для выносных модулей теневых навесов). Указания по применению";

вып. 2-I "Оборудование и мебель детских площадок (комплекты для выносных модулей теневых навесов). Изделия заводского изготовления. Рабочие чертежи";

вып. 0-3 "Оборудование и мебель детских площадок (комплекты отдельного набора). Указания по применению";

вып. 3-I "Оборудование и мебель детских площадок (комплекты отдельного набора). Изделия заводского изготовления. Рабочие чертежи".

Настоящий выпуск 2-I предназначен для изготовления изделий в условиях специализированных предприятий (ДОКов, ДОЗов, фабрик) и заводов металлобработки. Комплектацию готовых изделий, поставляемых потребителю в разобранном виде, производит завод-изготовитель по спецификациям к схемам расположения, приведенным в выпуске 0-2.

Все изделия оборудования и мебели выполнены в едином архитектурно-художественном и конструктивно-технологическом решении, в строгом соответствии с требованиями рабочих чертежей и настоящего технического описания.

Общие технические требования к элементам навесного оборудования и мебели установлены применительно к ГОСТ I6371-84 и НТД на режимы, конструкции, материалы и покрытия.

				3.300.9-4.2-I.00.0.0.00 ТО		
Зам.н.отд.	Семенова			Техническое описание	Стадия	Лист	Листов
Н.контр.	Давыдова				Р	I	8
ГАП	Куликова				ЦНИИЭП учебных зданий		
Арх.	Куликова						

Инв.№ подл. | Подпись и дата | Взам. инв.№

I. ТЕХНИЧЕСКИЕ ТРЕБОВАНИЯ

I.I. Изделия оборудования и мебели (для выносных модулей теневых навесов) должны соответствовать образцам, выполненным заводом-изготовителем, согласованным и утвержденным в установленном порядке.

Функциональные размеры изделий должны соответствовать параметрам исходных функционально-технических требований и ТПД (типовой проектной документации), с учётом шкалы градации номеров установленных СТ СЭВ и РТМ.

I.2. Монтируемые изделия отдельно от навесов и модулей не изготовляются и не применяются, а эксплуатируются в комплексе с малыми архитектурными формами.

I.3. Применяемые основные и отделочные материалы должны соответствовать " Перечню материалов", утвержденному Министерством здравоохранения СССР. Основными материалами для изготовления изделий служат:

- пиломатериалы хвойных пород ГОСТ 8486-86Е(СТ СЭВ 2369-80) из древесины сосны, пихты, лиственницы и кедра I,, 3 сорта для прозрачной , 4 -го сорта - для непрозрачной отделки;
- плита цементно-стружечная ЦСП-I-20,0 (I6,0) ГОСТ 26816-86;
- труба водогазопроводная Дн 48 , 33,5 , 26,8 ГОСТ 3262-75;
- уголок 56х56х4, 32х32х4 ГОСТ 8509-86;
- канат капроновый ККб0мм239 ктекс 0б ГОСТ I0293-77.

Перекладины гимнастического оборудования снаружи трубы 25 (ø 33,5) футеруются пластикатной трубкой для понижения теплопроводности материала при обхвате их кистями рук.

I.4. Для варианта отделки с непрозрачным покрытием допускается применение древесины ели и пиломатериалов мягких лиственных пород ГОСТ 2695-83 из древесины ольхи, осины и тополя.

I.5. Влажность элементов и деталей из древесины и древесных материалов, должна быть не более 8 ± 2%, вставных шипов и бужей - не более 6%.

Параметр шероховатости отделываемых видимых поверхностей до покрытия, должен быть не более 32 МКМ , а для невидимых поверхностей с которыми соприкасается человек в процессе эксплуатации, не более 63 МКМ.

I.6. Навесные встроенные изделия выполнены в большинстве случаев на деревянной основе - из брусковых деталей, с сухой сборкой угловых соединений несущих коробок, посредством уголков и шурупов. Конструкция деревянных изделий обеспечивает проведение технологического процесса отделки в деталях. Металлические изделия, выполнены со сборкой деталей в неразъёмных соединениях на сварке.

I.7. Сопрягаемые узлы и габаритные размеры изделий выполнены в увязке с размерами применяемых профилей в стойках каркасов: квадратных труб 80х4 ГОСТ 8639-82 в выносных модулях; I60х6 - в теневых навесах, согласно смежному заданию по выпускам 0-I, I-I выданному АПМ-I.

I.8. Элементы сборочных единиц и деталей должны быть изготовлены с качеством и точностью, обеспечивающими многократное проведение монтажа и демонтажа сборно-разборных конструкций, крепящихся между собой на болтах и шурупах под ключ, без дополнительной подгонки изделий.

I.9. Заусенцы на поверхности изделий не допускаются, углы и ребра должны быть притуплены. Покрытия на поверхностях изделий должны способствовать в эксплуатации гигиеническому содержанию оборудования и мебели, а пользование ими должно быть безопасным.

I.I0. Комплекты набора изделий на участок должны быть выполнены из однотипных материалов и иметь, в пределах одной площадки, единообразную отделку и цветовое решение. Наружные невидимые (обращенные к земле) и внутренние невидимые поверхности должны иметь защитно-декоративные покрытия, стойкие к атмосферным воздействиям.

I.II. Не допускается эксплуатация изделий с незащищенными от атмосферного воздействия поверхностями, кроме невидимых поверхностей в сопрягаемых соединениях, собираемых заводом-изготовителем.

I.I2. Конструкция деревянных блоков обеспечивает проведение технологического процесса отделки в деталях. Коробки собраны посредством шпилек и гаек 2.2-5(Ф)с сухой сборкой угловых соединений. Корпусные изделия щитовой конструкции собраны на винтовых стяжках.

I.I3. Поверхности изделий из древесины и древесных материалов имеют защитно-декоративные покрытия по ГОСТ 9.032-74 (ОСТ I3-27-82), изделий из металла: лакокрасочные - по ГОСТ 9.032-74; неорганические - по ГОСТ 9.30I-86 и ГОСТ 9.306-85.

I.I4. Виды отделки с прозрачными и непрозрачными покрытиями изделий, в зависимости от применяемых материалов, предусмотрены для эксплуатации на открытых площадках в атмосферных условиях:

- покрытие трехслойное : лак АК-II3 ГОСТ 23832-79.П.УI (по цветному порозаполнителю), для эксплуатации в различных климатических районах, независимо от макроклиматических условий;
- покрытие трехслойное: эмаль ХВ-I24 цветная ГОСТ I0I44-74. П.УI (по грунтовке) , либо эмаль ХВ-I6 ТУ6-I0-I8I0-8I.П.УI (по грунтовке), для эксплуатации в условиях умеренного климата, в течение шести лет.

I.I5. Цветовой комфорт элементов оборудования участка, строится на сменяющемся колорите цветовой гаммы вариантов двухцветной отделки мебельных изделий и конструкций выносных модулей, принимаемом по таблице I, по одному варианту на одну площадку.

Таблица I

Номера вариантов	Наименование цвета, применяемого на детской площадке ДДУ или школы	
	Основной доминирующий цвет в цветовой гамме отделки изделий оборудования и мебели совместно с конструкциями выносных модулей	Ограниченный цвет для нюансной и контрастной отделки элементов
I	2	3
I	Лак АК-II3 бесцветный, натуральный цвет с сохранением и выявлением естественной текстуры древесины.	по 2 цвета: ХВ - I6 оранжевая ХВ - I24 голубовато-зеленая или зеленая;
2	Лак АК-II3 по цветному порозаполнителю (цветной ПИНОТЕКС придает древесине оттенок желаемой интенсивности и антисептирует от гниения, плесневения и синевы)	ХВ - I24 лимонная ХВ - I6 синяя; ХВ - I24 зеленовато-желтая ХВ - I6 красная;

Инв. № подл. | Подпись и дата | Взам. инв. №

Продолжение табл. I

I	2	3
		ХВ-I24 голубая ХВ-I24 защитная.
3.	ХВ-I24 голубая	ХВ-I6 красная
4.	ХВ-I24 лимонная	ХВ-I6 синяя
5.	ХВ-I24 голубовато-зеленая	ХВ-I6 оранжевая
6.	ХВ-I6 оранжевая	ХВ-I24 голубая
7.	ХВ-I24 зеленовато-желтая	ХВ-I6 красная
8.	ХВ-I6 синяя	ХВ-I6 фисташковая
9.	ХВ-I24 зеленая	ХВ-I6 оранжевая

х/ Предварительная обработка антисептиком-ПИНОТЕКСом бесцветным полезна для древесины при любых вариантах покрытий.

I.I6. В целях увеличения срока сохранения защитных свойств эмалевого покрытия, на основе поливинилхлоридной и алкидной смол, на окрашенные сухие поверхности деревянных и металлических изделий может наноситься дополнительный слой лака АК-II3 на основе полиакриловой смолы.

Покрытия должны наноситься методом пневматического распыления, с соблюдением мер безопасности, предусмотренных техническими условиями государственных стандартов, указанных в п. I.I4.

I.I7. На оборудовании и мебели должна быть нанесена маркировка с указанием номера изделия и среднего роста детей , для которых оно предназначено, например, № 0... № I/900 ... I050мм.

Цветная маркировка может быть выполнена на отдельной подложке (например, фотохимическим путем), либо нанесена эмалями ХВ-I6, ХВ-I24 (на видимой боковой поверхности изделия) , на белом , либо черном фоне полосы или круга с использованием функционального цвета, в соответствии с таблицей 2 и рекомендациями ГОСТ 22046-86.

Таблица 2

Номер	Средний рост детей, мм	Цвет маркировки
I	2	3
00	750	Черный
0	900	Белый
I	I050	Оранжевый
2	I200	Фиолетовый
3х/	I350	Желтый
4	I500	Красный
5	I650	Зеленый
6	I800	Голубой

х/ При охвате I00% шестилетних детей школой, № 3 в ДДУ не нужен.

I.I8. Неохваченные данным выпуском изделия для изучения правил дорожного движения, для географической площадки и для благоустройства общего назначения могут применяться по номенклатуре выпусков 0-3 и 3-I.

Типоразмеры сечений брусковых деталей в чистоте и щитовых элементов приняты с учётом требований РТМ на отраслевую систему унификации.

I.I9. Дополнительные гона в отделке изделий должны быть одинакового цвета с основными поверхностями или гармонировать в сочетании с ними.

2. ПРАВИЛА ПРИЁМКИ

2.I. Готовые изделия предъявляют к приёмке партиями. Партией считают количество изделий одного наименования, оформленное одним документом.

2.2. В состав оборудования и мебели, подвергаемых внешнему осмотру, при приёмке партиями одиночных и групповых марок, входит 24 наименования, согласно таблицы I "Номенклатура изделий" вып. 0-2.

2.3. Для проверки соответствия изделий требованиям настоящего технического описания, изготовитель должен проводить периодические (в согласованные сроки) и типовые испытания, а протоколы

Инв.№ подл. | Подпись и дата | Взам. инв.№

В. 2-1 8

Формат А3

испытаний предъявлять потребителю по его требованию.

3. МЕТОДЫ КОНТРОЛЯ

3.I. Внешний осмотр изделий проводят без применения увеличительных приборов. Размеры изделий проверяют универсальными измерительными инструментами с ценой деления, равной I мм, шаблонами, предельными калибрами.

3.2. Шероховатость поверхностей деталей из древесины и древесных материалов определяют по ГОСТ I56I2-85, блеск прозрачного лакового покрытия - по ГОСТ I6I43-8I.

3.3 Допускается определять шероховатость поверхностей и блеск покрытий сравнением с образцом (эталоном).

4. МАРКИРОВКА, УПАКОВКА, ТРАНСПОРТИРОВАНИЕ И ХРАНЕНИЕ.

4.I. Каждое изделие и его исполнение должны иметь маркировку (штамп, нанесенный несмываемой краской или этикетку, изготовленную типографским способом) предприятия-изготовителя по установленной форме.

Маркировка должна включать марку изделия на конкретное исполнение (например. ИН07.2) и располагаться на поверхностях, невидимых при нормальной эксплуатации.

4.2. Оборудование и мебель, поставляемые потребителю в разобранном виде - комплектами составных частей ,должны сопровождаться инструкцией по монтажу (сборке), схемой монтажа (сборки) и перечнем комплектующих и крепежных изделий.

4.3. Комплекты изделий должны перевозиться в упаковке из картона всеми видами транспортных средств, или в других видах упаковки и другими способами, обеспечивающими сохранность перевозки.

4.4. Изделия, перевозимые с перегрузкой на другие виды транспорта, должны иметь тару жесткой конструкции.

4.5. Транспортироваться и храниться упакованные комплекты оборудования и мебели, должны в положении, указанном предупредительными надписями.

4.6. Демонтированные изделия должны храниться в разобранном виде, в сухих закрытых помещениях.

5. УКАЗАНИЯ ПО ЭКСПЛУАТАЦИИ (ПРИМЕНЕНИЮ)

5.I. Навесные элементы оборудования и мебели монтируются

на месте эксплуатации - на строительных конструкциях выносных модулей и теневых навесов сооружаемых на детских площадках земельных участков ДДУ и школ, по указаниям выпуска 0-2, в точном соответствии со схемами расположения на мебельные изделия и архитектурно-планировочной привязкой расстановки изделий в комплексах малых архитектурных форм.

5.2. Номенклатурный состав изделий навесного оборудования и мебели ограничен следующими видами эксплуатационного назначения: - для спокойных игр и отдыха, в т.ч. для сюжетно-ролевых игр; -для подвижной деятельности и гимнастики.

5.3. Недостающие по номенклатуре изделия для оснащения типовых площадок заимствуются из отдельного (полного) набора настоящей серии.

5.4. Изделия марок ИН23.(0,I,2,3,4), ИН24(0,I) предназначены для оборудования теневых навесов.

6. ГАРАНТИИ ПОСТАВЩИКА

6.I. Изготовитель должен гарантировать соответствие изделий требованиям рабочих чертежей и технического описания при соблюдении правил транспортирования по ГОСТ 2I929-76 и хранения по ГОСТ 26I38-84 (п.6.6).

6.2. Гарантийный срок эксплуатации изделий, со дня получения их потребителем и установки - 24 месяца.

Для обозначения документов в выпуске 2-I принята следующая система:

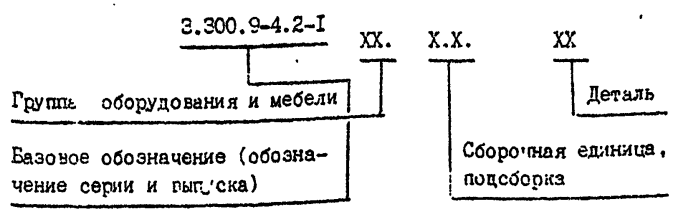

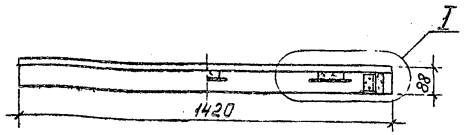

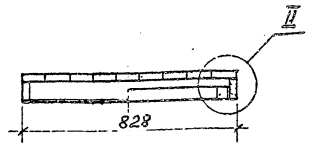

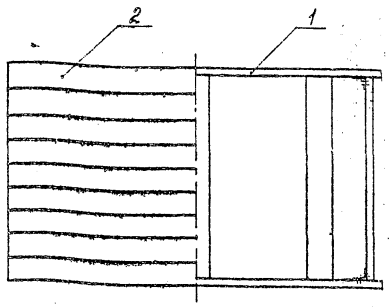

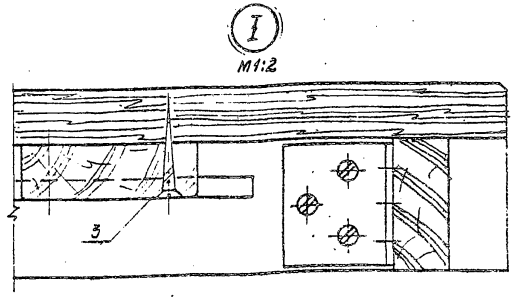

Угольник поз. 4 см. докум. 3.300.9-4.2-1 21

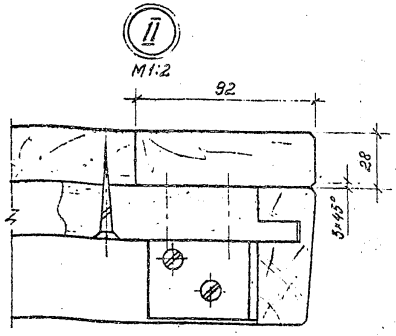

Формат	Зона	Позиция	Обозначение	Наименование	Кол.	Примечание
				Сборочные единицы		
А4		1	3.300.9-4.2-1 01.1.1.00	Каркас	1	
				Детали		
				Пиломат. ГОСТ 8486-86Б		
Б4		2	3.300.9-4.2-1 01.0.0.02	Планка 1420×92×28	9	
				Стандартные изделия		
		3		Шуруп 1-6×50.2.019 ГОСТ 1145-80	54	

1. Размеры для справок.
2. Неуказанные допуски формы и расположения поверхностей по ГОСТ 6449.3-82.
3. Покрытие трехслойное: лак АК-113 ГОСТ 23832-79. II. У1 (по цветному порозаполнителю); эмаль ХВ-124 цветная ГОСТ 10144-74. II. У1 (по грунтовке).

Н. контр.	Давыдов	
ГАП	Куликов	
Рук. гр.	Феоктистов	
Ст. техник	Курдина	

3.300.9-4.2-1 01.1.0.00

Столешница

Стадия	Масса	Масштаб
Р	40,4	1:15
Лист	Листов 1	

ЦНИИЭП учебных зданий

Формат А3

Кол. на изд. 3.300.9-4.2-1 01.1.1.00 —				Примечание
Поз.	Обозначение	Наименование	— 01 02	
		Документация		
Кз	3.300.9-4.2-1 01.1.1.00 СБ	Сварочный чертеж	X X X	
		Детали		
		Пилстатериалы ГОСТ 8486-66		
Б4	1 3.300.9-4.2-1 01.1.1.01	Связь 1420×60×28	2 2	
	-01	Связь 670×60×28	2	
Б4	2 3.300.9-4.2-1 01.1.1.02	Связь 772×60×28	2	
	-01	Связь 344×60×28	2 2	
Б4	3 3.300.9-4.2-1 01.1.1.03	Связь 812×92×28	3	
	-01	Связь 384×92×28	3 2	
А4	4 3.300.9-4.2-1 01.1.1.04	Уголь ник	4 4 4	
		Стандартные изделия		
		ГОСТ 1145-80		
	5	Шуруп 1-6×30.2.019	24 24 24	
	6	Шуруп 1-6×45.2.019	12 12 12	

Н.контр.	Давыдов		3.300.9-4.2-1 01.1.1.00
ГИП	Гольцев		
Н.отд.	Ушлистов		Коробка
Отд.техн.	Курбина		Стадия Р; Лист; Листов 1
			ЦНИИЭП учебных зданий

Формат А4

Подпись и дата | Взам. инв. №

1. * Размеры для справок.
2. + $\frac{t_1+t_2}{2}$
3. Покрытие трехслойное: эпоксидный грунт ХВ-124 защитная ГОСТ 10144-74, Ц 41 (по грунтовке)

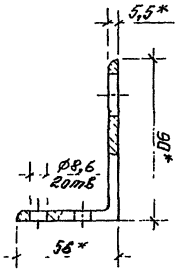

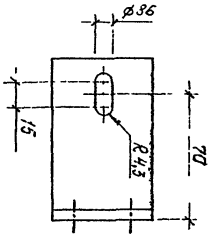

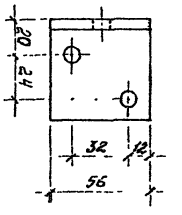

Rz 80 (√)

Изм.	Кол. уч.	Лист	№ док.	Подпись
Разраб.	Давыдов			
Н.контр.	Гольцев			
Н.отд.	Ушлистов			
Отд.техн.	Курбина			

3.300.9-4.2-1 01.0.01

Уголь ник

Стадия	Масса	Масштаб
Р	7,33	1:2

ЦНИИЭП учебных зданий

Гр. 20 ГОСТ 5264-80 Тип С6 ГОСТ 14771-76 Ф3

В.2-1 11

Формат А4

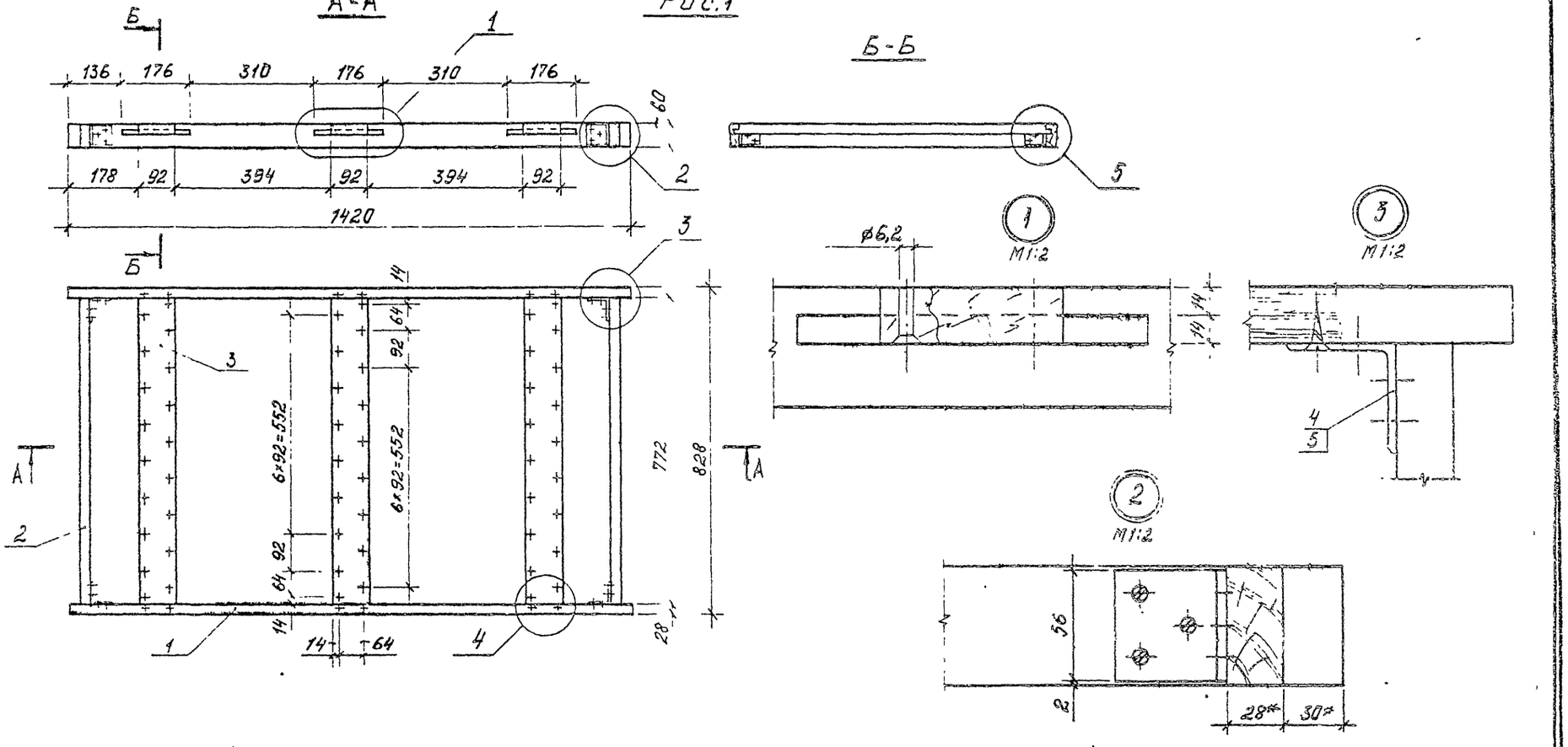

Обозначение	Рис	Масса, кг
3.300.9-4.2-1.01.1.1.00	1	9,7
-01	2	6,2
-02	3	4,0

Н. контр	Давыдов		
ГАП	Куликов		
Рук. гр.	Феоктистов		
Ст техник	Курдина		

3.300.9-4.2-1.01.1.1.00 СБ

Коробка
Сборочный чертеж

Стадия	Масса	Масштаб
Р	см. табл.	1:10

Лист 1 Листов 2

ЦНИИЭП учебных зданий

8.2-1 12

Формат А3

Рис.2

Остальное см. рис. 1

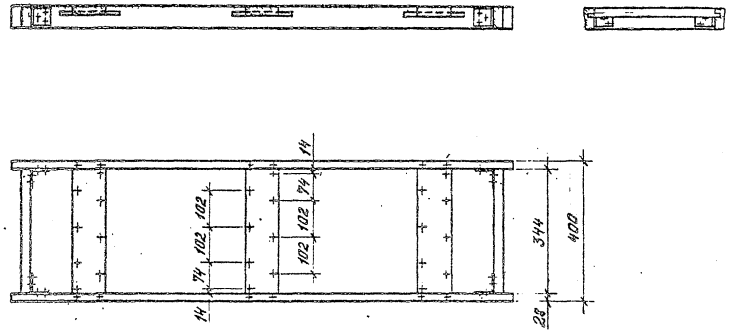

4

М 1:2

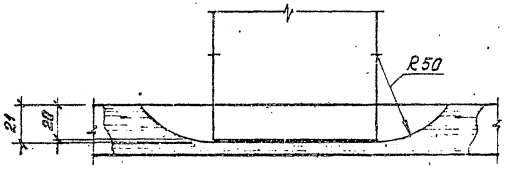

Рис.3

Остальное см. рис 1

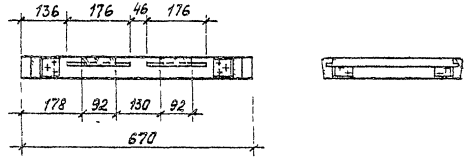

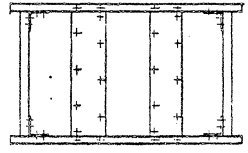

5

М 1:2

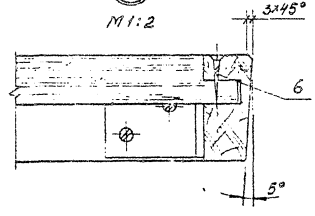

1. * Размеры для справок.
2. Неуказанные допуски формы и расположения поверхностей по ГОСТ 64493-22.

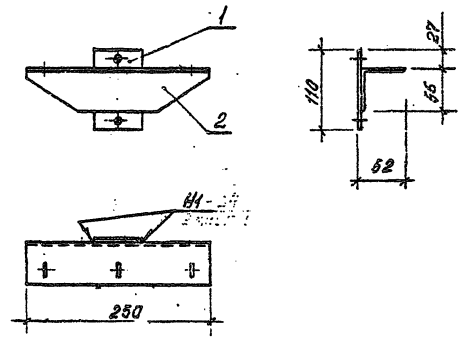

1. Сварные швы по ГОСТ 5264-80.
2. Покрытие трехслойное: эмаль ХВ-124 защитная ГОСТ 10144-74.II. У1 (по грунтовке)

Форм	Зона	Позиц	Обозначение	Наименование	Кол.	Прим
				Детали		
А4		1	3.300.9-4.2-1 02.0.1.01	Стойка	1	
А4		2	3.300.9-4.2-1 02.0.1.02	Опора	1	

Н контр.	Давыдов	
ГАП	Куликов	
Рук. гр.	Феоктистов	
Ст. техник	Курдина	

3.300.9-4.2-1 02.0.1.00

Кронштейн

Стадия	Масса	Масштаб
Р	1,2	1:5

Лист | Листов 1

ЦНИИЭП учебных зданий

В. 2-1 14

Формат А4

Форм.	Зона	Поз	Обозначение	Наименование	Кол. на исполн. 3.300.9-4.2-1 02.1.0.00	Примечание
				Документация		
А3			3.300.9-4.2-1 02.1.0.00 СБ	Сборочный чертеж	X	
				Сборочные единицы		
А3		1	3.300.9-4.2-1 01.1.1.00			
			-01	Коробка	1	
			-02	Коробка	1	
				Детали		
				Пиломатериалы		
				ГОСТ 8486-86Е		
Б4		2	3.300.9-4.2-1 02.1.0.01	Планка 1420×92×28	4	
			-01	670×92×28	4	
				Стандартные изделия		
		3		Шуруп 1-6×50.2.019		
				ГОСТ 1145-80	24	16

3 300 9-4 2-1 02.1.0.00

Сиденье

Стадия	Лист	Листов
Р		1

ЦНИИЭП учебных зданий

Н контр. Давыдов
ГАП Куликов
Рук. гр. Феоктистов
Ст. техник Курдина

Формат А4

Взам. инв. №

Подпись и дата

Инв. № подл.

Рис.1

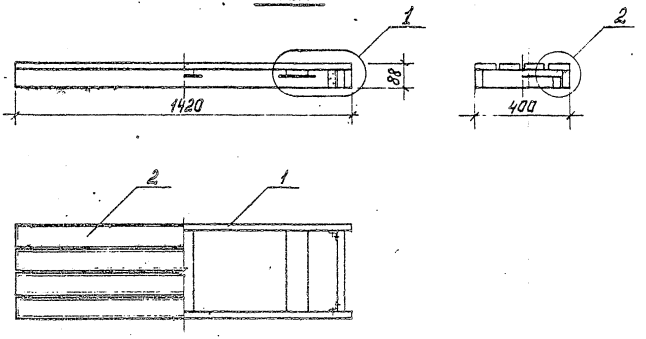

Рис.2
Остальное см.рис.1

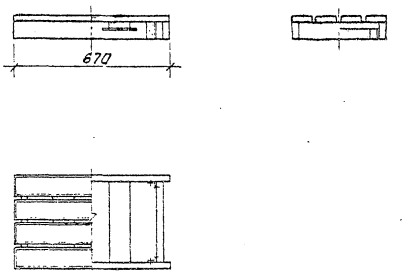

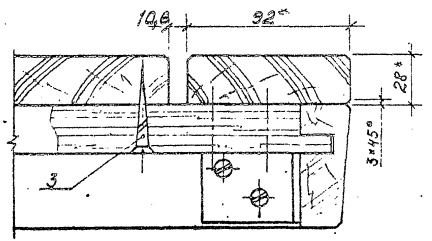

Обозначение	Рис.	Масса, кг
3.300.9-4.2-1 02.1.0.00	1	23,0
-01	2	10,0

1.* Размеры для справок.

2. $\pm\frac{t\,2}{2}$

3. Неуказанные допуски формы и расположения поверхностей по ГОСТ 6449.3-82.

4. Покрытие трехслойное: лак АК-113 ГОСТ 23832-79.II.У1 (по цветному порозаполнителю); эмаль ХВ-124 цветная ГОСТ 10144-74.II.У1 (по грунтовке).

5. Узел 1 см. докум. 3.300.9-4.2-1 01.0.0.00

				3.300.9-4.2-1 02.1.0.00СБ			
				Сиденье Сборочный чертеж	Стадия	Масса	Масштаб
					Р	см. табл.	1:15
					Лист	Листов	
Н. контр.	Давыдов				ЦНИИЭП учебных зданий		
ГАП	Куликов						
Рук. ср.	Реостов						
Отделник	Кирдина						

Формат А3

Rz 80 (✓)

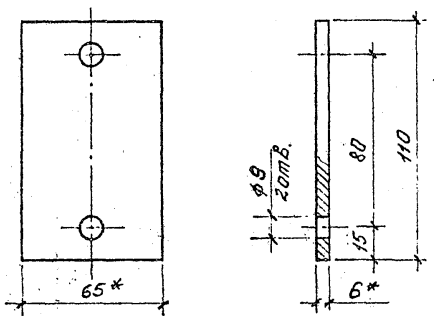

1. * Размеры для справок.
2. ± t/2

			3300 9-42-1 02 0 1 01		
			Стойка	Стадия: Р	Масса: 0,34	Масштаб: 1:2
				Лит.	Листов 1
Н контр	Давыдов		Полоса А6×65 ГОСТ 82-70 / Ст3сп ГОСТ 14637-79	ЦНИИЭП учебных зданий	
ГАП	Куликов				
Рук. гр	Феоктистов				
Ст техник	Курдина				

Формат А4

Rz 80 (✓)

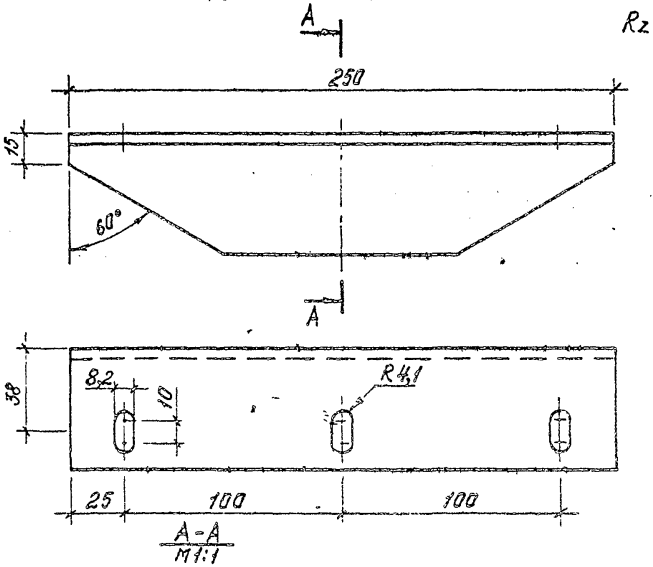

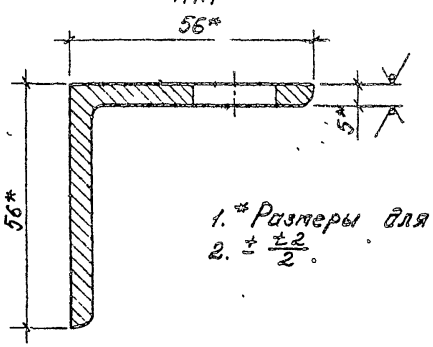

1. * Размеры для справок.
2. ± t/2.

Взам. инв. №

Подпись и дата

Инв. № подл.

			3300 9-42-1 02 0 1.02		
			Опора	Стадия: Р	Масса: 0,86	Масштаб: 1:2
				Лит.	Листов 1
Н контр	Давыдов		Уголок Б-56×56×5 ГОСТ 8509-86 / Ст3сп ГОСТ 535-88	ЦНИИЭП учебных зданий	
ГАП	Куликов				
Рук гр	Феоктистов				
Ст техник	Курдина				

В 2-1 16

Формат А4

Форм.	Зона	Поз.	Обозначение	Наименование	Кол. на испол. 3.300.9-4.2-1 04.0.1.00 —										Примечание
					—	01	02	03							
				Документация											
А3			3.300.9-4.2-1 04.0.1.00СБ	Сборочный чертеж											
				Детали											
				Пиломатериалы											
				ГОСТ 8486-86Е											
Бч		1	3.300.9-4.2-1 04.0.1.01	Брус 1400×60×28	5										
Бч		2	3.300.9-4.2-1 04.0.1.02	Брус 1344×60×28		5									
Бч		3	3.300.9-4.2-1 04.0.1.03	Брус 900×60×28			4								

3.300.9-4.2-1 04.0.1.00

Н.контр.	Давыдов	Боковина	Стадия: Р; Лист: 1; Листов: 2
ГАП	Куликов		ЦНИИЭП учебных зданий
Рук.гр.	Фелктистов		
Стинж.	Булдаков		

Формат А4

Инв. № подл. | Подпись и дата | Взам. инв. №

Форм	Зона	Поз	Обозначение	Наименование	Кол. на испол. 3.300.9-4.2-1 04.0.1.00 —										Примечание
					—	01	02	03							
Бч		4	3.300.9-4.2-1 04.0.1.04	Брус 844×60×28				4							
Бч		5	3.300.9-4.2-1 04.0.1.05	Брусок 300×60×28	3	3									
Бч		6	3.300.9-4.2-1 04.0.1.06	Брусок 240×60×28			2	2							
				Стандартные изделия											
		7		Шуруп 1-6×50.2.019 ГОСТ 1145-80	15	15	8	8							

3.300.9-4.2-1 04.0.1.00

Лист 2

В.2-1 17

Рис. 1

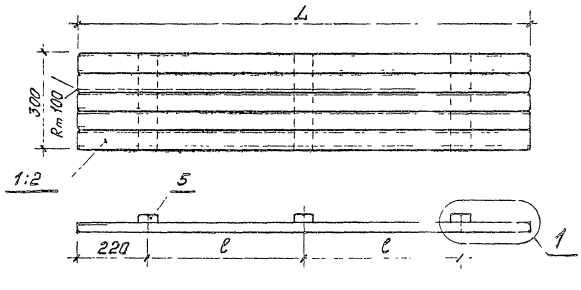

Рис. 2

Остальное см. рис. 1

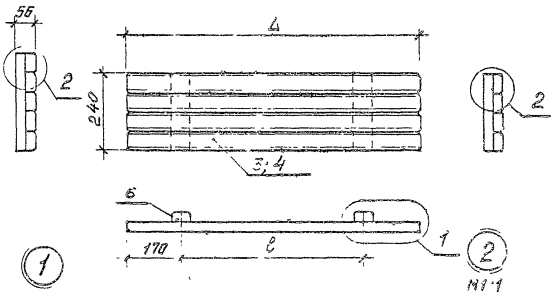

Обозначение	Рис.	L, мм	ℓ, мм	Вес, кг
3.300.9-4.2-1 04.0.1.00	1	1400	480	7,0
-01	1	1344	452	6,9
-02	2	900	560	3,6
-03	2	844	504	3,4

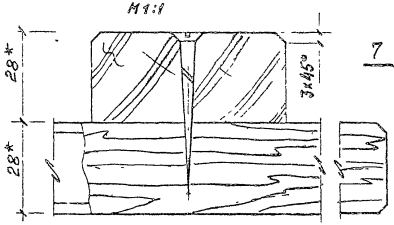

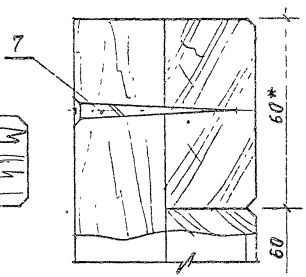

1. * Размеры для справок.
2. Неуказанные допуски формы и расположения поверхностей - по ГОСТ 6449.3-82.
3. $\pm \frac{t2}{2}$
4. Покрытие трехслойное: лак АК-113 ГОСТ 23832-79. II. У1 (по цветному порозаполнителю); эмаль ХВ-124 цветная ГОСТ 10144-74. II. У1 (по грунтовке).

Н. контр.	Давыдов		
ГАП	Куликов		
Рук. гр.	Феоктистов		
Ст. инж.	Булдакова		

3.300.9-4.2-1 04.0.1.00 СБ

Баковина

Сборочный чертеж

Стадия	Масса	Масштаб
Р	см. табл.	1:10
Лист	Листов 1	

ЦНИИЭП учебных зданий

Формат А3

Рис. 1

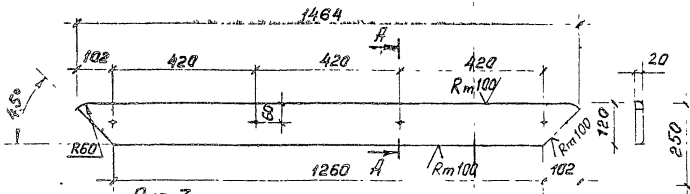

Рис. 2

Остальное - см. рис. 1

Сиденье 3.300.9-4.2-1 04.0.0.01 - 01 - по черт.

Сиденье 3.300.9-4.2-1 04.0.0.01 - 02 - зерк отражен.

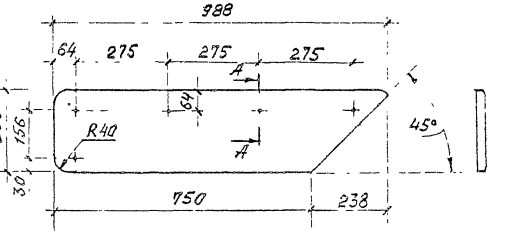

Рис. 3

Остальное - см рис. 1

Сиденье 3.300.9-4.2-1 04.0.0.01 - 03 - по чертежу

Сиденье 3.300.9-4.2-1 04.0.0.01 - 04 - зерк. отражен.

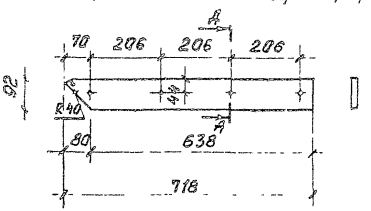

А - А
М 1:1

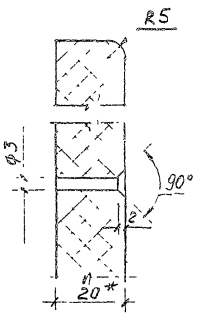

Обозначение	Рис	Вес, кг	Примеч.
3.300.9-- 2-1 04.0.0.01	1	4,8	
-01	2	7,1	По чертежу
-02	2	7,1	Зерк. отр.
-03	3	1,9	По чертежу
-04	3	1,9	Зерк. отр

1. * Размеры для справок.
2. Неуказанные допуски формы и расположения поверхностей — по ГОСТ 6449.3-82.
3. $\pm \frac{t_2}{2}$.
4. Покрытие трехслойное: лак АК-113 ГОСТ 23832-79. II. У1 (по цветному порозаполнителю); эмаль ХВ-124 цветная ГОСТ 10144-74. II. У1 (по грунтовке).

		3.300.9-4.2-1 04.0.0.01		
		Сиденье	Стадия: Р	Масса: см. табл.	Масштаб: 1:10
Н. контр.	Дадыдов		Лист	Листов 1
ГАП	Кучиков	Плита ЦСП-1 ГОСТ 26816-86	ЦНИИЭП учебных зданий	
Рук. гр.	Реохлистов			
Ст. инж.	Булдаков			

В 2-1 19

Формат А3

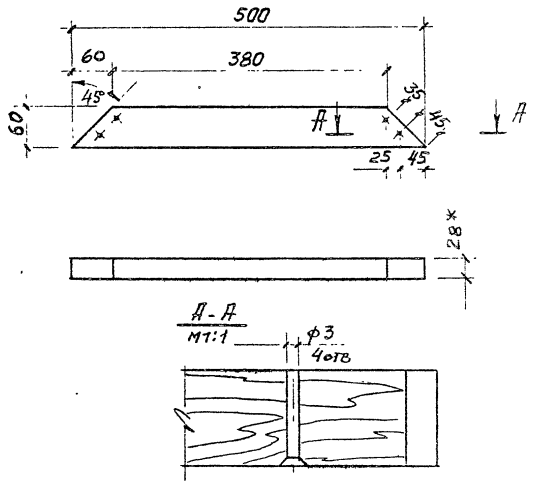

1. * Размеры для справок.
2. Неуказанные допуски формы и расположения поверхностей – по ГОСТ 6449.3-82.
3. $\pm \frac{t2}{2}$.

		3.300.9-4.2-1 04.0.0.02			
		Связь	Стадия	Масса	Масштаб
				0,3	1:5
Н.контр.	Давыдов		Лист	Листов 1	
ГАП	Куликов				
Рук.гр	Феоктистов		Пиломатериалы ГОСТ 8486-86Е	ЦНИИЭП учебных зданий	
Ст.инж.	Булдакова				

Формат А4

Rz 20 V(J)

Рис.1

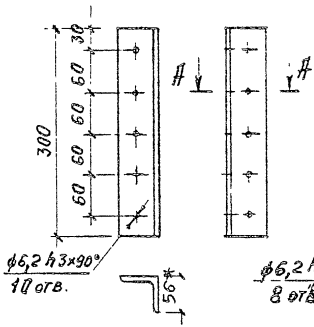

Рис.2

Остальное см. рис.1

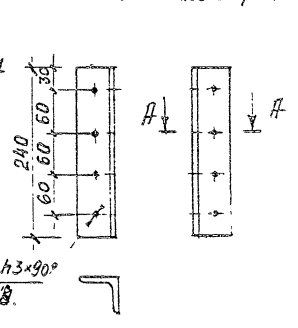

А-А
М1:1

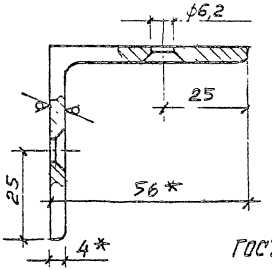

Обозначение	Рис	Вес, кг
3.300.9-4.2-1 04.0.0.03	1	1,03
-01	2	0,82

1. * Размеры для справок.
2. Острые кромки притупить.
3. $\pm \frac{t2}{2}$.
4. Покрытие трехслойное: эмаль ХВ-124 защитная ГОСТ 10144-74. II. У1 (по грунтовке)

		3.300.9-4.2-1 04.0.0.03			
		Угольник	Стадия	Масса	Масштаб
				см. табл.	1:5
Н.контр.	Давыдов		Лист	Листов 1	
ГАП	Куликов				
Рук.гр.	Феоктистов		Уголок Б-56×56×4 ГОСТ 8509-86 / Ст3сп ГОСТ 535-88	ЦНИИЭП учебных зданий	
Ст.инж.	Булдакова				

Взам.инв.№ | Подпись и дата | Инв.№ подл.

8.2-1 20

Формат А4

Форм.	Зона	Поз.	Обозначение	Наименование	Кол.	Примечание
				Документация		
А3			3.300.9-4.2-1 05.1.0.00 СБ	Сборочный чертеж		
				Сборочные единицы		
				Щит-экран		
бч		1	3.300.9-4.2-1 05.1.1.00	1368×960×19	1	
				Детали		
				Пиломатериалы ГОСТ 8486-86Е		
бч		2	3.300.9-4.2-1 05.1.0.01	Брус 1354×92×28	2	
бч		3	3.300.9-4.2-1 05.1.0.02	Брус 1000×92×28	2	

3.300.9-4.2-1 05.1.0.00

Н. контр.	Давыдов		
ГАП	Куликов		
Рук. гр.	Реактистов		
Констр.	Булдакова		

Блок навесной

Стадия	Лист	Листов
Р	1	2

ЦНИИЭП учебных зданий

Формат А1

Форм.	Зона	Поз.	Обозначение	Наименование	Кол.	Примечание
бч		4	3.300.9-4.2-1 05.1.1.01	Щит 1368×960×16 ДСП1 ГОСТ 26816×86	1	
бч		5	3.300.9-4.2-1 05.1.1.02	Облицовка 1368×960×1,5 линолеум ГОСТ 26816-86	2	
				Прочие изделия		
		6		Стяжка 2.2-Т-01	8	Нагинск. з-д [illegible]

Взам. инв. №

Подпись и дата

Инв. № подл.

3.300.9-4.2-1 05.1.0.00

Лист 2

В. 2-1 21

Формат А4

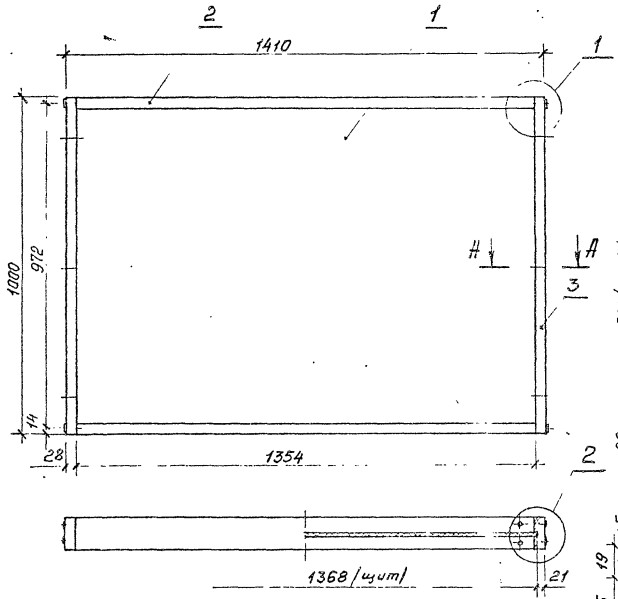

1. * Размеры для справок.
2. Неуказанные допуски формы и расположения поверхностей - по ГОСТ 6449.3-82.
3. $\pm \frac{t_2}{2}$.
4. Покрытие трехслойное: лак АК-113 ГОСТ 23832-79. II. У1 (по цветному порозаполнителю); эмаль ХВ-124 цветная ГОСТ 10144-74. II. У1 (по грунтовке).

Н. контр.	Давыдов		
ГАП	Куликов		
Рук. гр.	Феоктистов		
Ст. инж.	Булдакова		

3.300.9-4.2-1 05.1.0.00 СБ

Блок навесной
Сборочный чертеж

Стадия	Масса	Масштаб
	52,1	1:10
Лист	Листов 1	

ЦНИИЭП учебных зданий

Формат А3

Форм.	Зона	Поз.	Обозначение	Наименование	Кол.	Примечание
				Документация		
А3			3.300.9-4.2-1 06.1.0.00 СБ	Сборочный чертеж		
				Детали		
				Пиломатериалы ГОСТ 8486-86Е		
бч		1	3.300.9-4.2-1 06.1.0.01	Брус 2198×92×28	1	
бч		2	3.300.9-4.2-1 06.1.0.02	Брус 2198×92×28	1	
бч		3	3.300.9-4.2-1 06.1.0.03	Брус 546×92×28	2	
бч		4	3.300.9-4.2-1 06.1.0.04	Брус 560×92×19	23	
бч		5	3.300.9-4.2-1 06.1.0.05	Брусок 546×44×40	1	
				Стандартные изделия ГОСТ 4028-63		
		6		Гвоздь 1,6×40	5	
				Прочие изделия		
		7		Стяжка 2.2-Т-01	8	Ногинск. з-д топл. аппарат.

3.300.9-4.2-1 06.1.0.00

Н.контр.	Давыдов		
ГАП	Куликов		
Рук.гр.	Феоктистов		
Ст.инж.	Булдакова		

Борт

Стадия	Лист	Листов
Р		1

ЦНИИЭП учебных зданий

Формат А4

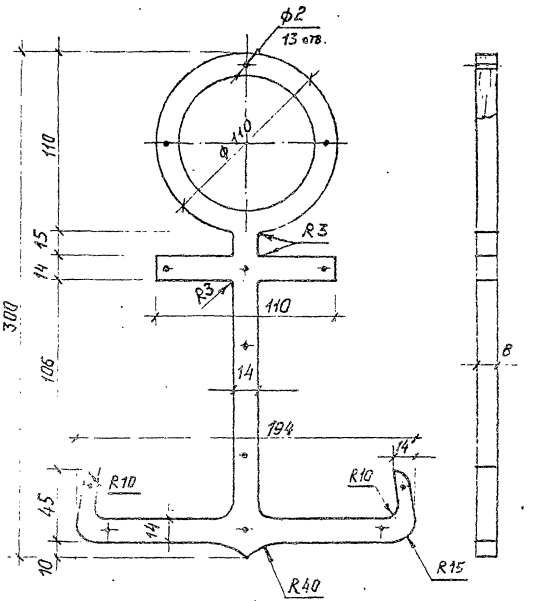

3.300.9-4.2-1 06.0.0.02

Н.контр.	Давыдов		
ГАП	Куликов		
Рук.гр.	Феоктистов		
Ст.инж.	Булдакова		

Якорь

Стадия	Масса	Масштаб
Р	0,3	1:2

Лист Д16А-8,0 ГОСТ 21631-76

Лист | Листов 1

ЦНИИЭП учебных зданий

В. 2-1 23

Формат А4

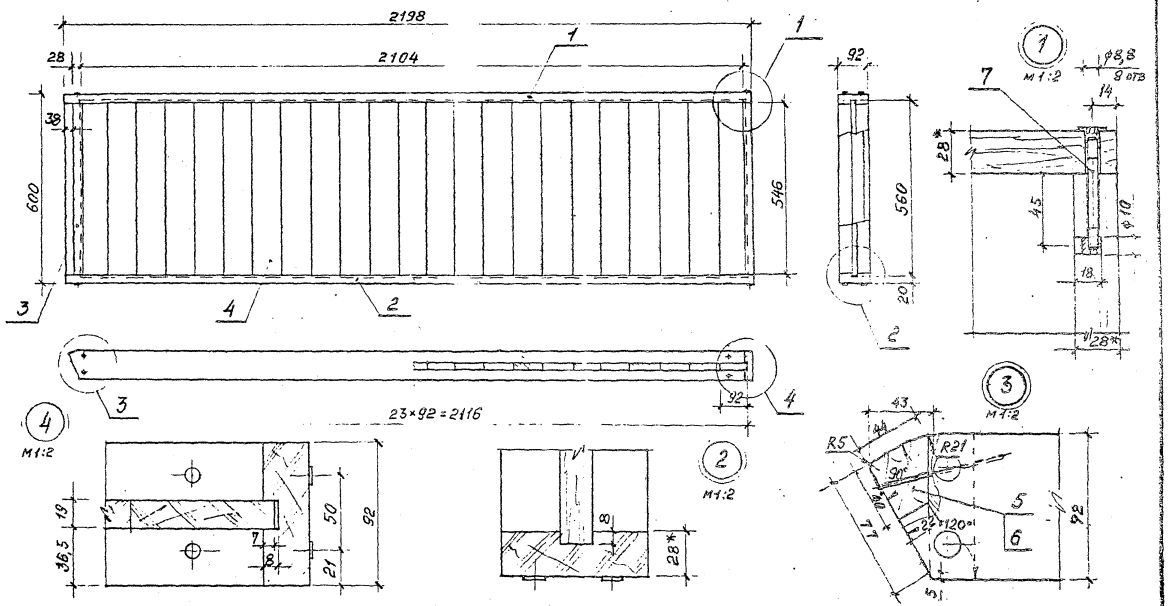

1. * Размеры для справок.
2. Неуказанные допуски формы и расположения поверхностей - по ГОСТ 6449.3-82.
3. $\pm \frac{t2}{2}$.
4. Покрытие трехслойное: лак АК-113 ГОСТ 23832-79. II. 41 (по цветному порозаполнителю); эмаль ХВ-124 цветная ГОСТ 10144-74. II. 41 (по грунтовке).

Н. контр.	Давыдов		
ГАП	Куликов		
Рук. гр.	Феоктистов		
Ст. инж.	Булдакова		

3.300.9-4.2-1 06.1.0.00 СБ

Барт

Сборочный чертеж

Стадия	Масса	Масштаб
Р	43,7	1:10
Лист	Листов 1	

ЦНИИЭП учебных зданий

Формат А3

Rz 80 (√)

Рис. 1

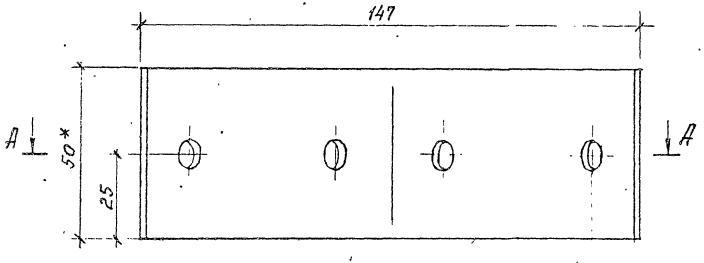

Рис. 2

Остальное см. рис. 1

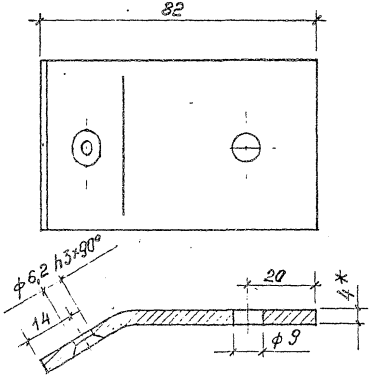

А-А

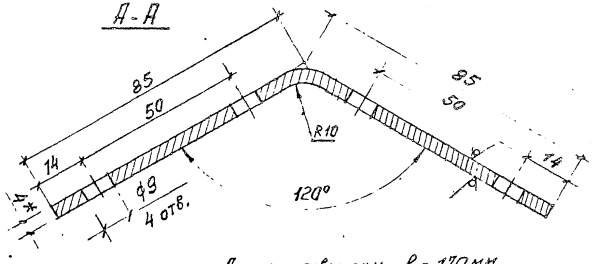

Длина развертки ~ l = 170 мм

Обозначение	Рис	Вес, кг
3.300.9-4.2-1 06.0.0.01	1	0,167
- 01	2	0,330

1.* Размеры для справок.

2. Острые кромки притупить.

3. $\pm \frac{t_2}{2}$.

4. Покрытие трехслойное: эмаль ХВ-124 защитная ГОСТ 101.44-74. II. У1 (по грунтовке).

				3.300.9-4.2-1 06.0.0.01		
				Планка соединительная	Стадия	Масса: см. табл.	Масштаб: 1:1
Н. контр.	Давыдов				Лист	Листов 1
ГАП	Кулаков			Полоса Б-2 4×50 ГОСТ 103-76	ЦНИИЭП учебных зданий	
Рук. гр.	Чевкистов			Ст. 3 кп ГОСТ 535-88		
Ст. инж.	Булдаковский					

В. 2-1 25

Формат А3

Форм.	Зона	Поз.	Обозначение	Наименование	Кол. на исполн. 3.300.9-4.2-1 07.1.0.00 —			Примечание
					-	01	02	
				Документация				
А3			3.300.9-4.2-1 07.1.0.00СБ	Сборочный чертеж	X	X	X	
				Детали				
				Пиломатер. ГОСТ 8486-66				
бч		1	3.300.9-4.2-1 07.1.0.01	Брус 1410×92×28	2		2	
бч		2	3.300.9-4.2-1 07.1.0.02	Брус 1354×92×28	2			
бч		3	3.300.9-4.2-1 07.1.0.03	Брус 2160×92×28		2		
бч		4	3.300.9-4.2-1 07.1.0.04	Брус 604×92×28		2	2	
бч		5	3.300.9-4.2-1 07.1.0.05	Брусок 1368×82×19	17		8	
бч		6	3.300.9-4.2-1 07.1.0.06	Брусок 2118×82×19		8		
				Прочие изделия				
		7		Стяжка 2.2-Т-01	8	8	8	

Н. контр.	Давыдов		
ГКП	Куликов		
Рук. гр.	Реактистов		
Ст. инж.	Булдаков		

3.300.9-4.2-1 07.1.0.00

Блок навесной

Стадия	Лист	Листов
Р		1

ЦНИИЭП учебных зданий

Формат А4

Инв. № подл.	Подпись и дата	Взам. инв. №

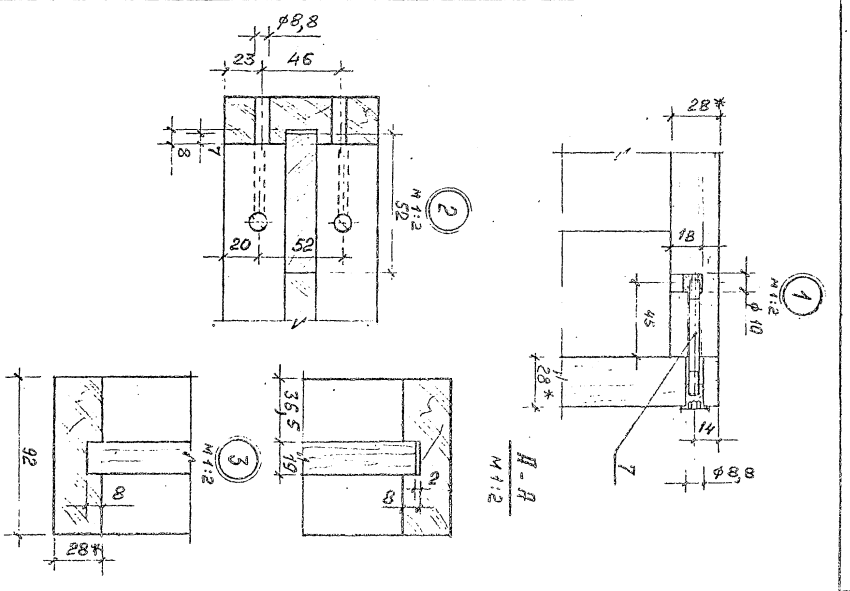

3.300.9-4.2-1 07.1.0.00

В-2-1 26

Лист 2

Формат А4

Рис. 1

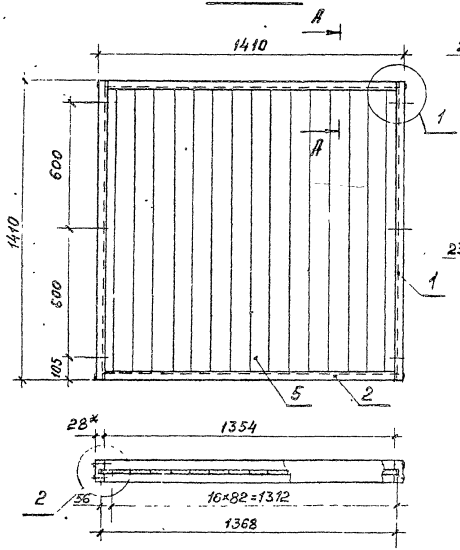

Рис. 2

Остальное см. рис. 1

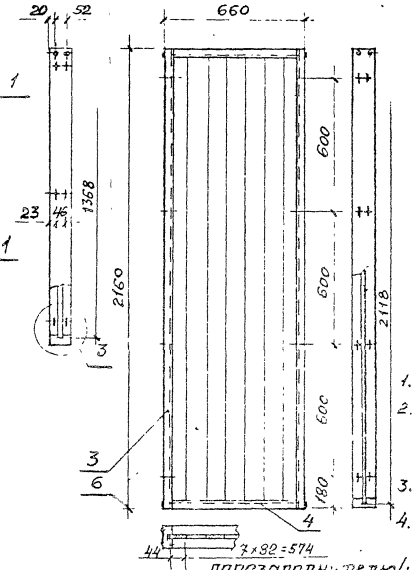

Рис. 3

Остальное см. рис. 1

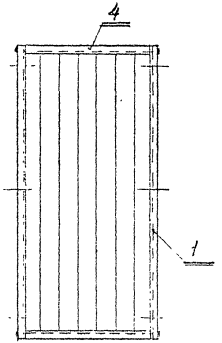

1. * Размеры для справок.
2. Неуказанные допуски формы и расположения поверхностей - по ГОСТ 6449.3-82.
3. $\pm \frac{t_2}{2}$.
4. Покрытие трехслойное: лак АК-113 ГОСТ 23832-79 II-У1 / по цветному порозаполнителю /; эмаль ХВ-124 цветная ГОСТ 10144-74. II. У1 / по грунтовке /.

Обозначение	Рис.	Масса, кг
3.300.9-4.2-1 07.1.0.00	1	29,7
-01	2	44,8
-02	3	16,1

Н. контр.	Давыдов		
ГАП	Куликов		
Рук. гр.	Феоктистов		
Ст. инж.	Булдаков		

3.300.9-4.2-1 07.1.0.00 СБ

Блок навесной
Сборочный чертеж

Стадия	Масса	Масштаб
Р	см. табл.	1:15
Лист 1	Листов 2	

ЦНИИЭП учебных зданий

Формат А3

Форма	Зона	Поз.	Обозначение	Наименование	Кол.	Примечание
				Документация		
А4			3.300.9-4.2-1 08.1.0.00СБ	Сборочный чертеж		
				Сборочные единицы		
А4		1	3.300.9-4.2-1 08.1.1.00	Рама	1	
				Детали		
				Доска половая		
				Тип 1 ГОСТ 8242-75		
Б4		2	3.300.9-4.2-1 08.1.1.01	660×88×28	8	
				Стандартные изделия		
				Гвозди ГОСТ 4028-63		
		3		3×50.2.11		
		4		4×60.2.11		

		3.300.9-4.2-1 08.1.0.00	
Н. контр.	Давыдов	Перекрытие	Стадия: Р; Лист; Листов: 1
ГАП	Куликов		ЦНИИЭП учебных зданий
Рук. гр.	Феоктистов		
Ст. инж.	Булдакова		

Формат А1

Форма	Зона	Поз.	Обозначение	Наименование	Кол.	Примечание
				Документация		
А4			3.300.9-4.2-1 08.1.1.00СБ	Сборочный чертеж		
				Детали		
				Пиломатериалы		
				ГОСТ 8486-86Е		
Б4		1	3.300.9-4.2-1 08.1.1.01	Связь 660×92×28	2	
Б4		2	-01	Связь 604×92×28	2	
А4		3	3.300.9-4.2-1 08.1.1.02	Уголь ник	4	
				Стандартные изделия		
				Шуруп 1-6×25.2.019		
		4		ГОСТ 1145-80	24	

Взам. инв. №

Подпись и дата

Инв. № подл.

		3.300.9-4.2-1 08.1.1.00	
Н. контр.	Давыдов	Рама	Стадия: Р; Лист; Листов: 1
ГАП	Куликов		ЦНИИЭП учебных зданий
Рук. гр.	Феоктистов		
Ст. инж.	Булдакова		

Формат А4

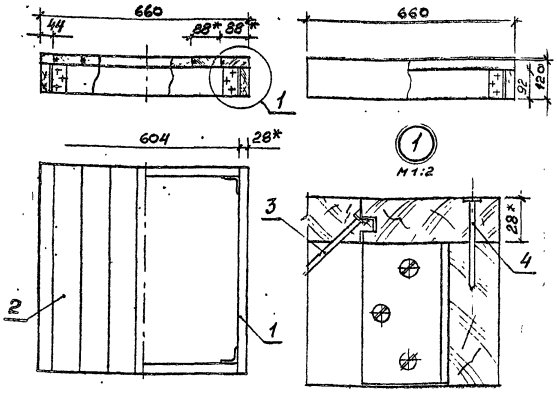

1. * Размеры для справок.
2. Неуказанные допуски формы и расположения поверхностей - по ГОСТ 6449.3-82.
3. $\pm \frac{t_2}{2}$.
4. Покрытие трехслойное: лак АК-113 ГОСТ 23832-79 Ⅱ. У1 / по цветному порозаполнителю /; эмаль ХВ-124 цветная ГОСТ 10144-74. Ⅱ. У1 / по грунтовке /.

			3.300.9-4.2-1 08.1.0.00 СБ		
			Перекрытие Сборочный чертеж	Стадия: Р; Масса: 12,9; Масштаб: 1:10	
				Лист; Листов: 1	
Н.контр.	Давыдов			ЦНИИЭП учебных зданий	
ГАП	Куликов				
Рук.гр.	Феклистов				
Ст.инж.	Булдакова				

Формат А4

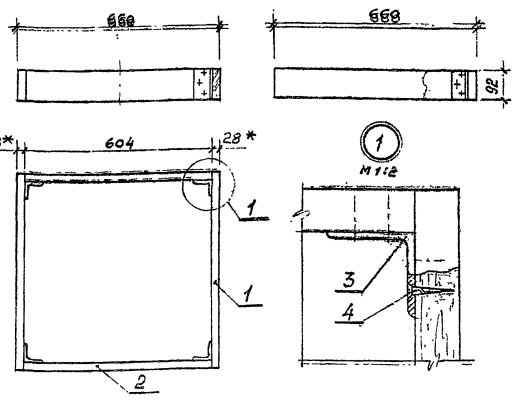

1. * Размеры для справок.
2. Неуказанные допуски формы и расположения поверхностей - по ГОСТ 6449.3-82.
3. $\pm \frac{t_2}{2}$.
4. Покрытие трехслойное: лак АК-113 ГОСТ 23832-79 Ⅱ. У1 / по цветному порозаполнителю /; эмаль ХВ-124 цветная ГОСТ 10144-74. Ⅱ. У1 / по грунтовке /.

			3.300.9-4.2-1 08.1.1.00 СБ		
			Рама Сборочный чертеж	Стадия: Р; Масса: 4,6; Масштаб: 1:10	
				Лист; Листов: 1	
Н.контр.	Давыдов			ЦНИИЭП учебных зданий	
ГАП	Куликов				
Рук.гр.	Феклистов				
Ст.инж.	Булдакова				

Взам. инв. №

Подп. и дата

Инв. № подл.

Формат А4

Rz 80 (√)

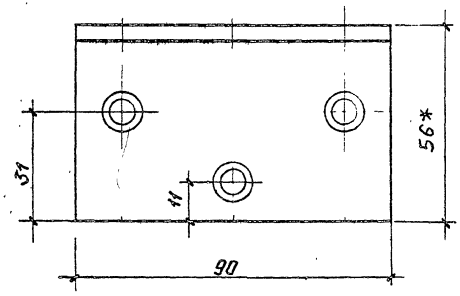

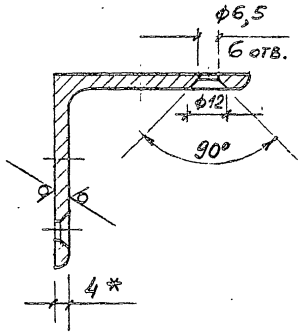

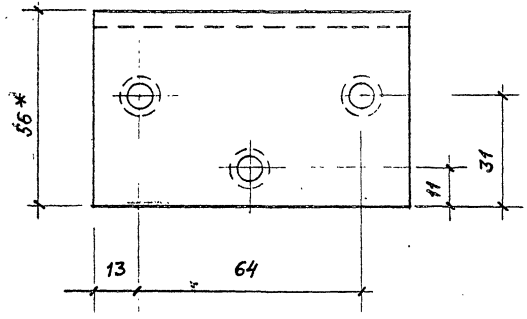

1. * Размеры для справок.
2. Острые кромки притупить.
3. $\pm \frac{t2}{2}$.
4. Покрытие трехслойное: эмаль ХВ-124 защитная ГОСТ 10144-74. II. У1 (по грунтовке).

Н.контр.	Дабыдов		
ГАП	Куликов		
Рук.гр.	Феоктистов		
Ст.инж.	Будакова		

3.300.9-4.2-1 08.1.1.02

Уголь.ник

Стадия	Масса	Масштаб
Р	0,31	1:1
Лист	Листов 1	

Уголок 5-56×56×4 ГОСТ 8509-86
Ст3 сп ГОСТ 535-88

ЦНИИЭП учебных зданий

В. 2-1 30

Формат А3

Форм.	Зона	Поз.	Обозначение	Наименование	Код на исполн. 3.300.9-4.2-1 08.0.1.00-		Примечание
					–	01	
				Документация			
ПЗ			3.300.9-4.2-1 08.0.1.00 СБ	Сборочный чертеж			
				Детали			
				Пиломатериалы			
				ГОСТ 8486-86			
				Бокавина			
Б4		1	3.300.9-4.2-1 08.0.1.01	675 × 150 × 28	2		
Б4		2	" – 01	1025 × 150 × 28		2	
				Ступень			
Б4		3	3.300.9-4.2-1 08.0.1.02	604 × 80 × 28	1		
Б4		4	" – 01	604 × 150 × 28	2	5	

3.300.9-4.2-1 08.0.1.00

Н. контр.	Говядов		Лестница	Стадия	Лист	Листов
ГАП	Куликов			Р	1	2
Рук. гр.	Кристостов			ЦНИИЭП учебных зданий		
Ст. инж.	Булдакова					

Формат А4

Инв. № подл. | Подпись и дата | Взам. инв. №

Поз.	Листы	Обозначение	Наименование	Код на исполн. 3.300.9-4.2-1 08.0.1.00-		Примечание
				–	01	
П3	5	3.300.9-4.2-1 08.0.1.01	Уголь́ник	4		
П3	6	" – 01	Уголь́ник		2	
	7	3.300.9-4.2-1 08.0.1.02	Уголь́ник	4	10	
			Стандартные изделия			
	8		Шуруп 1-6×25.2.019 ГОСТ 1145-80	34	46	

Инв. № подл. | Взам. инв. №

3.300.9-4.2-1 08.0.1.00

Лист 2

ОС

Рис. 1

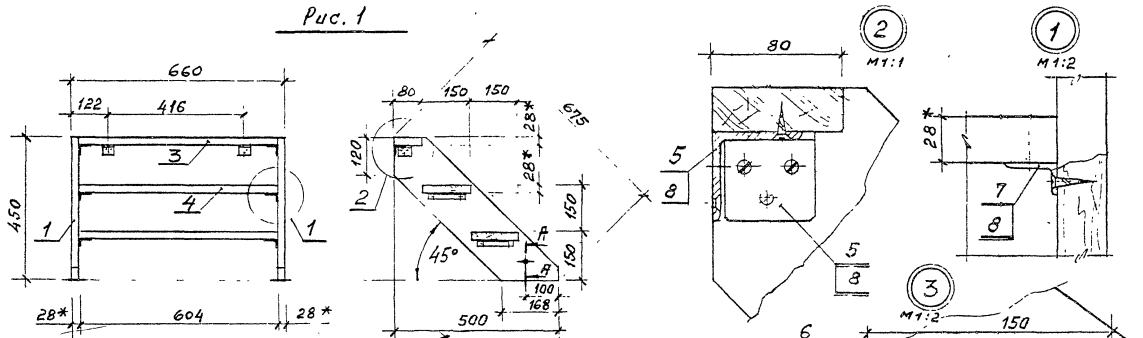

Рис. 2

Остальное см. рис. 1

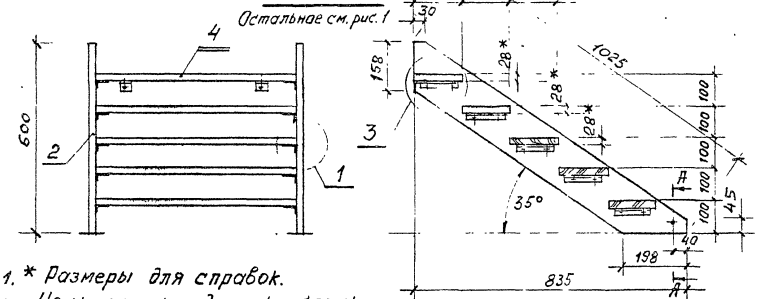

Обозначение	Рис.	Масса, кг
3.300.9-4.2-1 08.0.1.00	1	9,8
-01	2	14,2

1. * Размеры для справок.
2. Неуказанные допуски формы и расположения поверхностей по ГОСТ 6449.3-82.
3. $\pm \frac{t_2}{2}$.
4. Покрытие трехслойное: лак АК-113 ГОСТ 23832-79. II. У1 (по цветному порозаполнителю) эмаль ХВ-124 цветная, ГОСТ 10144-74. II. У1 /по грунтовке/.

Н. контр.	Добыдов	
ГАП	Куликов	
Рук. гр.	Феактистов	
Ст. инж.	Булдакова	

3.300.9-4.2-1 08.0.1.00 СБ

Лестница
Сборочный чертеж

Стадия	Масса	Масштаб
Р	см. табл.	1:10
Лист	Листов 1	

ЦНИИЭП учебных зданий

Формат А3

Rz 80 (√)

Рис 1

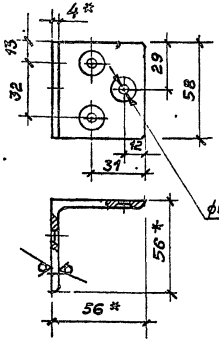

Рис.2

Остальное см. рис. 1

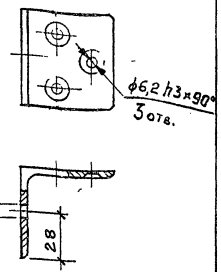

Обозначение	Рис	Масса, кг
3.300.9-4.2-1 08.0.1. 01	1	0,2
-01	2	0,2

1. * Размеры для справок.
2. Острые кромки притупить.
3. $\pm \frac{t2}{2}$.
4. Покрытие трехслойное: эмаль ХВ-124 защитная ГОСТ 10144-74. II. У1 (по грунтовке).

Н.контр.	Давыдов		
ГАП	Куликов		
Рук.гр.	Феоктистов		
Гл.инж.	Бухдакова		

3.300.9-4.2-1 08.0.1.01

Угольник

Стадия	Масса	Масштаб
Р	см. табл.	1:2
Лист	Листов 1	

Уголок Б-56×56×4 ГОСТ 8509-86 / Ст 3 сп ГОСТ 535-88

ЦНИИЭП учебных зданий

Формат А4

32

Rz 80 (√)

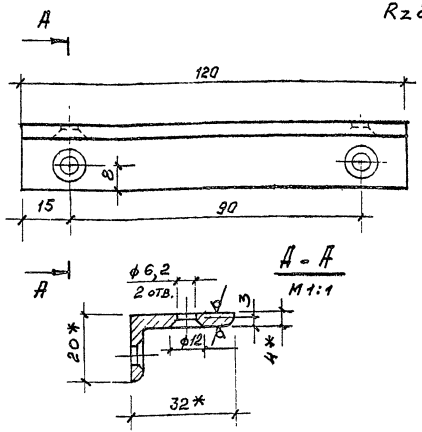

1. * Размеры для справок.
2. Острые кромки притупить.
3. $\pm \frac{t2}{2}$.
4. Покрытие трехслойное: эмаль ХВ-124 защитная ГОСТ 10144-74. II. У1 (по грунтовке).

Взам. инв. №

Подпись и дата

Инв. № подл.

Н.контр.	Давыдов		
ГАП	Куликов		
Рук.гр.	Феоктистов		
Гл.инж.	Бухдакова		

3.300.9-4.2-1 08.0.1.02

Угольник

Стадия	Масса	Масштаб
Р	0,18	1:1
Лист	Листов 1	

Уголок Б-32×20×4 ГОСТ 8510-86 / Ст 2 сп ГОСТ 535-88

ЦНИИЭП учебных зданий

Формат А4

Форм	Зона	Поз	Обозначение	Наименование	Кол на испол 3.300.9-4.2-1 08.0.2.00-		Примечание
					-	01	
				Документация			
А3			3.300.9-4.2-1 08.0.2.00 СБ	Сборочный чертеж	X	X	
				Детали			
				Пиломатериалы			
				ГОСТ 8486-86Е			
				Боковина			
Бч		1	3.300.9-4.2-1 08.0.2.01	1960×150×28	2		
Бч		2	-01	1980×150×28		2	
				Настил			
Бч		3	3.300.9-4.2-1 08.0.2.02	1950×98×28	6		
Бч		4	-01	1966×98×28		6	

3.300.9-4.2-1 08.0.2.00

Н. контр.	Дебыбов	Скат	Стадия: Р; Лист: 1; Листов: 2
ГАП	Куликов		ЦНИИЭП учебных зданий
Рук. гр.	Феоктистов		
Ст. инж.	Булдакова		

Формат А4

Инв № подл | Подпись и дата | Взам инв №

Форм	Зона	Поз	Обозначение	Наименование	Кол на испол 3.300.9-4.2-1 08.0.2.00-		Примечание
					-	01	
				Поперечина			
Бч		5	3.300.9-4.2-1 08.0.2.03	604×92×28	3	3	
				Облицовка			
Бч		6	3.300.9-4.2-1 08.0.2.04	1966×604×2	1	1	
				Лист АД1-2,0			
				ГОСТ 21631-76			
				Стандартные изделия			
				Шуруп ГОСТ1145-80			
		7		1-6×70.2.019	10	10	
		8		1-6×50.2.019	18	18	
		9		1-4×25.2.019	26	26	

В. 2-1 34

Рис. 1

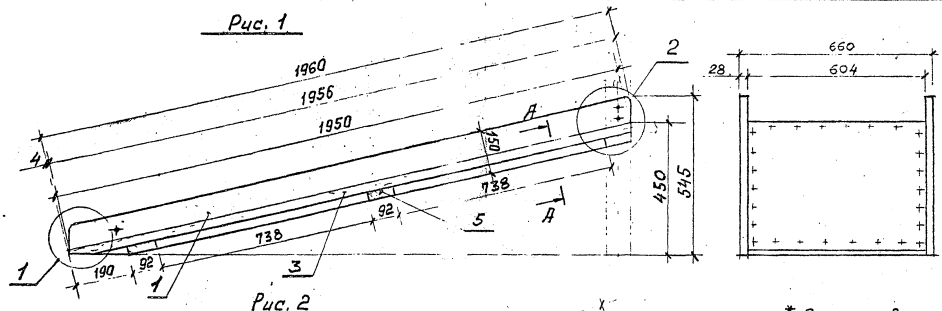

Рис. 2

Остальное - см. рис. 1

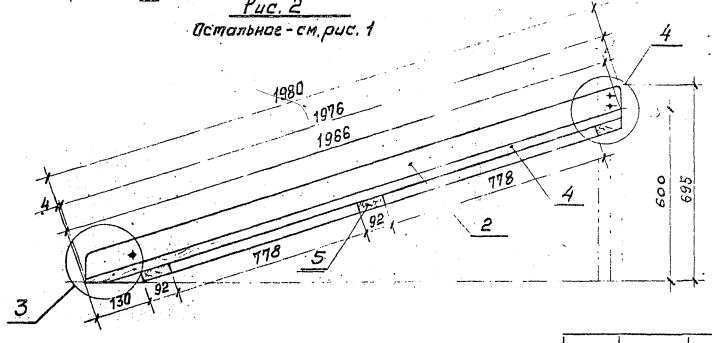

1. * Размеры для справок.
2. Неуказанные допуски формы и расположения поверхностей – по ГОСТ 6449.3-82.
3. $\pm \frac{t2}{2}$.
4. Покрытие трехслойное: лак АК-113 ГОСТ 23832-79. II. У1/по цветному по цветному порозаполнителю/; эмаль ХВ-124 цветная ГОСТ 10144-74. II. У1/по грунтовке/.

Обозначение	Рис.	Масса, кг
3.300.9-4.2-1 08 0.2.00	1	31,7
-01	2	31,9

		3 300 9-4 2-1 08.0.2.00 СБ	
Н. контр. Давыдов		Скат Сборочный чертеж	Стадия: Р; Масса: см табл.; Масштаб: 1:10
ГАП Куликов			Лист 1 Листов 2
Рук. гр. Геоктистов			ЦНИИЭП учебных зданий
Ст. инж. Булдакова			

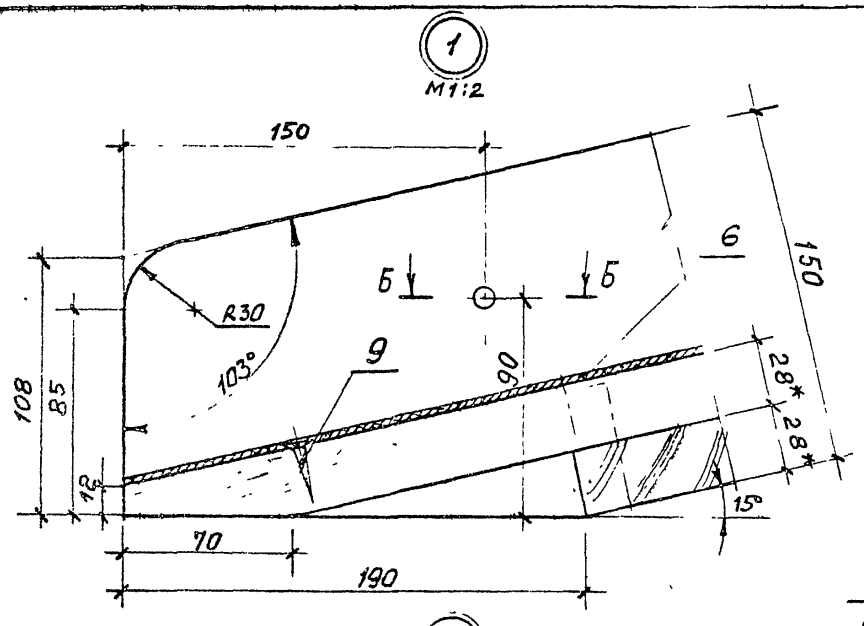

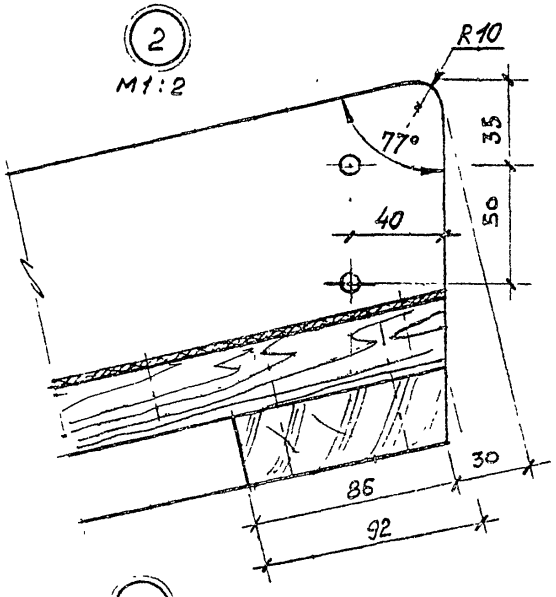

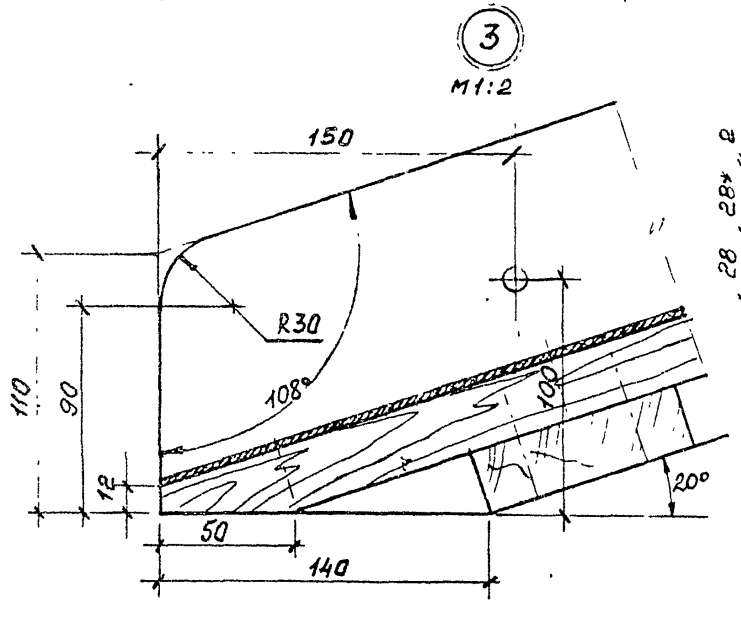

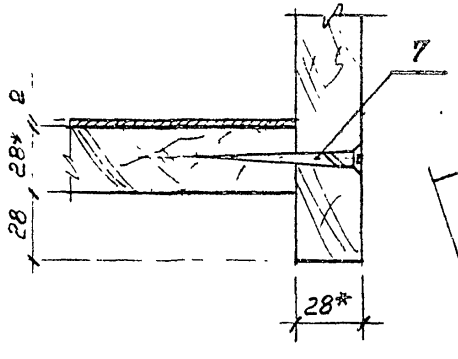

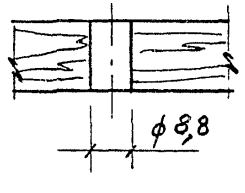

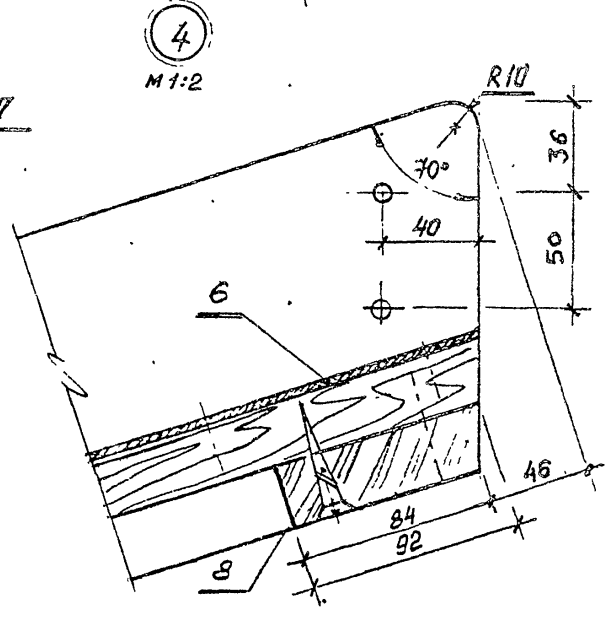

3.300.9-4.2-1 08.0.2.00 СБ

Лист 2

В. 2-1 36

Формат А3

Rz 80 √(√)

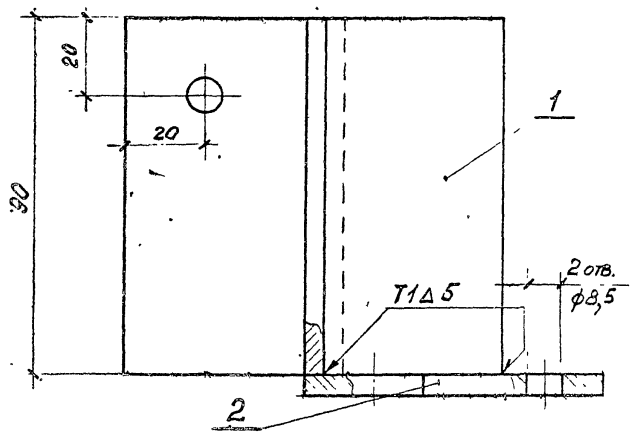

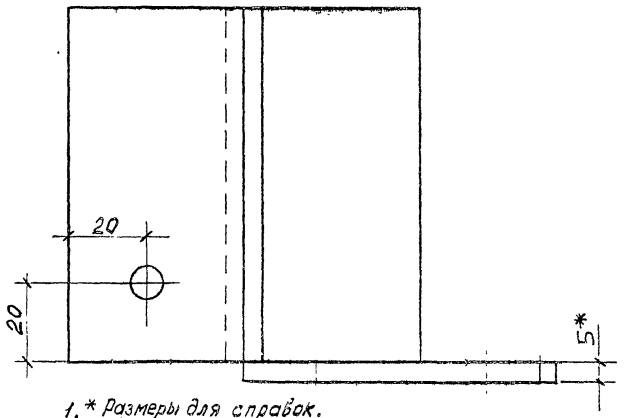

1. * Размеры для справок.
2. $\pm \frac{t_2}{2}$
3. Сварные швы по ГОСТ 5264-80.
4. Покрытие трехслойное: эмаль ХВ-124 защитная ГОСТ 10144-74 Т. У1 / по грунтовке/.

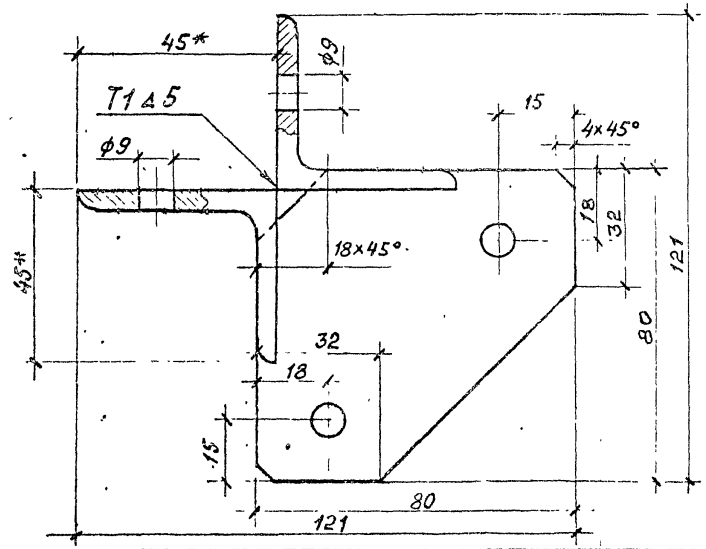

Форм.	Зона	Поз.	Обозначение	Наименование	Кол.	Примечание
				Детали		
Б4		1	3.300.9-4.2-1 08.0.3.01	Стойка L = 90 мм		
				Уголок $\frac{Б\text{-}45\times45\times4\ ГОСТ\ 8509\text{-}86}{Ст\,3\ сп\ ГОСТ\ 535\text{-}88}$	2	
Б4		2	3.300.9-4.2-1 08.0.3.02	Опора 80×80×5		
				Лента 5×80 Б Ст2пс ГОСТ 6009-74	1	

		3.300.9-4.2-1 08.0.3.00	
Кронштейн	Стадия: Р	Масса: 0,88	Масштаб: 1:1
	Лист	Листов: 1	
Н. контр. Давыдов		ЦНИИЭП учебных зданий	
ГИП Куликов			
Рук. гр. Феоктистов			
Ст. инж. Бубоков			

Формат А3

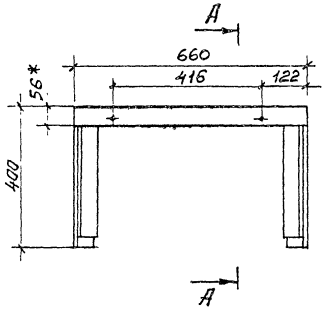

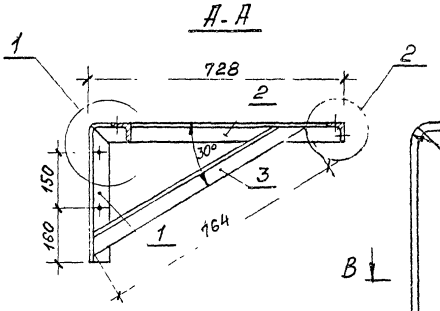

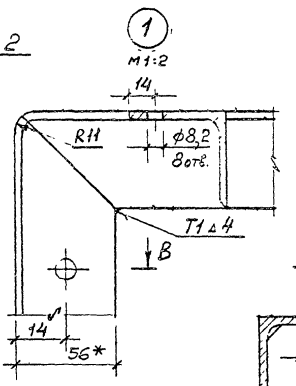

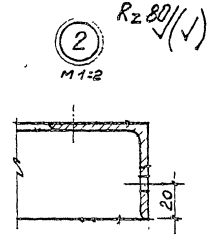

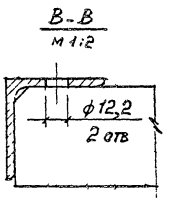

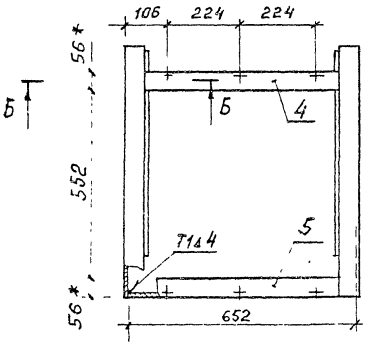

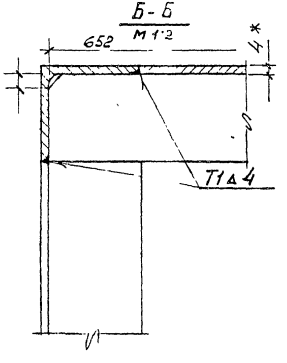

Форм.	Зона	Поз.	Обозначение	Наименование	Кол.	Примечание
				Детали		
				Уголок Б-36х36х4 ГОСТ 8509-86 Ст3сп ГОСТ 535-88		
Бч		1	3.300.9-4.2-1 09.0.1.01	Стойка L=400мм	2	
Бч		2	-01	Связь L=728мм	2	
Бч		3	-02	Связь L=764мм	2	
Бч		4	-03	Связь L=652мм	1	
Бч		5	-04	Связь L=652мм	1	

1. * Размеры для справок.
2. $\pm\frac{t_2}{2}$.
3. Сварные швы по ГОСТ 5264-80.
4. Покрытие трехслойное: эмаль ХВ-124 защитная ГОСТ 10144-74. II. У1 (по грунтовке).

Н. контр.	Павыдов	3.300.9-4.2-1 09.0.1.00	
ГАП	Куликов		
Рук. гр.	Феоктистов	Опора.	Стадия: Р; Масса: 22,0; Масштаб: 1:10
Ст. инж.	Булдакова		Лист; Листов 1
			ЦНИИЭП учебных зданий

Формат А3

Поз.	Кол.	Обозначение	Наименование	Марка испол. 3.300.9-4.2-110.1.0.00-		Прим.
				–	01	
			Документация			
СБ		3.300.9-4.2-110.1.0.00 СБ	Сборочный чертеж	×	×	
			Сборочные единицы			
А4	1	3.300.9-4.2-110.1.1.00	Перекладина	7	10	
			Детали			
А3	2	3.300.9-4.2-110.1.0.01	Боковина	1		
А3	3	-01	Боковина	1		
А3	4	-02	Боковина		1	
А3	5	-03	Боковина		1	
			Стандартные изделия			
	6		Шуруп 1-6×45.2 019 ГОСТ 1145-80	14	20	

3.300.9-4.2-110.1.0.00

			Стадия	Лист	Листов
Н. контр.	Давыдов				1
ГАП	Куликов		Лестница гимнастическая		ЦНИИЭП учебных зданий
Рук. гр.	Феоктистов				
Ст. техник	Курбина				

Инв. № подл. | Подпись и дата | Взам. инв. №

Н. контр.	Давыдов		Лестница гимнастическая Сборочный чертеж	3.300.9-4.2-110.1.0.00 СБ		
ГАП	Куликов					
Рук. гр.	Феоктистов			Стадия	Масса	Масштаб
Ст. техник	Курбина			Р		1:20
				Лист	Листов	
			ЦНИИЭП учебных зданий			

1. *Размеры для справок.
2. Неуказанные допуски формы и расположения поверхностей по ГОСТ 6449.3-82.
3. $\pm\frac{t}{2}$.

Рис.1

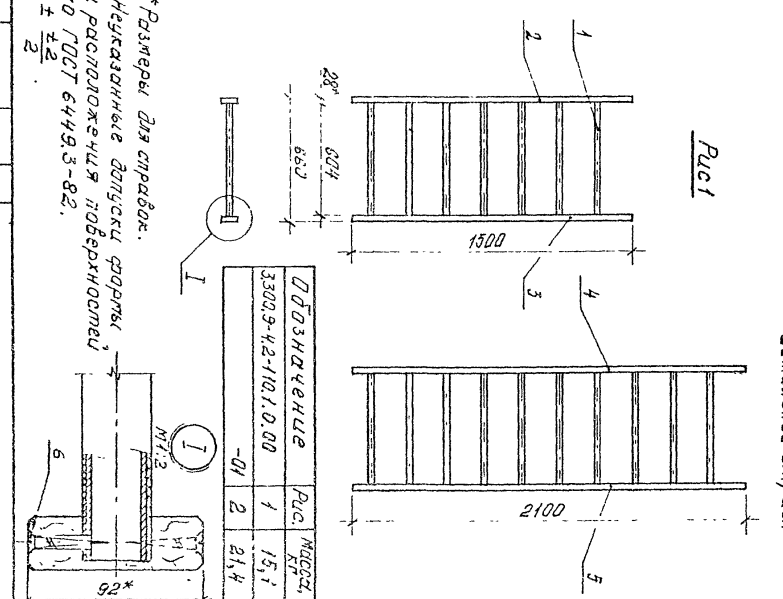

Обозначение	Поз.	Кол.	Масса, кг
3.300.9-4.2-110.1.0.00			
-01	2	1	15,1
	1	1	21,4

Рис.2 Деталовка см. рис.1

Формат А3

Формат	Зона	Поз.	Обозначение	Наименование	Кол.	Примечание
				Документация		
А4			3.300.9-4.2-1 10.1.1.00 СБ	Сборочный чертеж		
				Детали		
				Труба 25 ГОСТ3262-75		
Бч		1	3.300.9-4.2-1 10.1.1.01	Скалка L = 648	1	
				Труба пластикатн. ТУ МХП 1399-50		
Бч		2	3.300.9-4.2-1 10.1.1.02	Чехол L = 648	1	

Н. контр.	Давыдов		
ГАП	Куликов		
Рук. гр.	Феоктистов		
Ст. техник	Курдина		

3.300.9-4.2-1 10.1.1.00

Перекладина

Стадия	Лист	Листов
Р		1

ЦНИИЭП учебных зданий

Формат А4

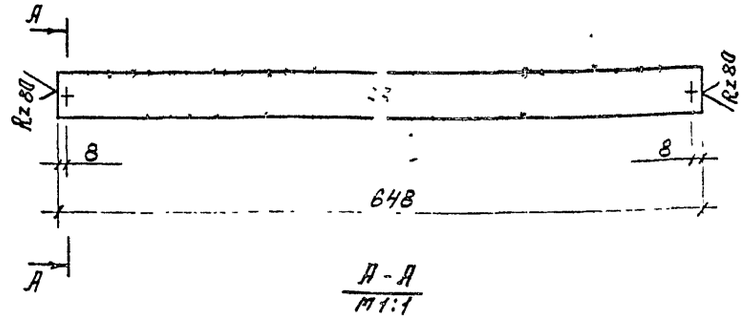

А - А
М 1:1

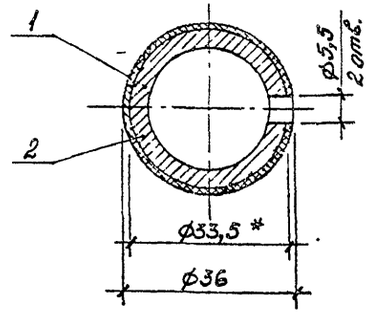

1. * Размер для справок.
2. $\pm \frac{t2}{2}$.

Взам. инв. №

Подпись и дата

Инв. № подл.

Н. контр.	Давыдов		
ГАП	Куликов		
Рук. гр.	Феоктистов		
Ст. техник	Курдина		

3.300.9-4.2-1 10.1.1.00СБ

Перекладина
Сборочный чертеж

Стадия	Масса	Масштаб
Р	1,5	1:4
Лист	Листов	1

ЦНИИЭП учебных зданий

В. 2-1 40

Формат А4

Рис.1

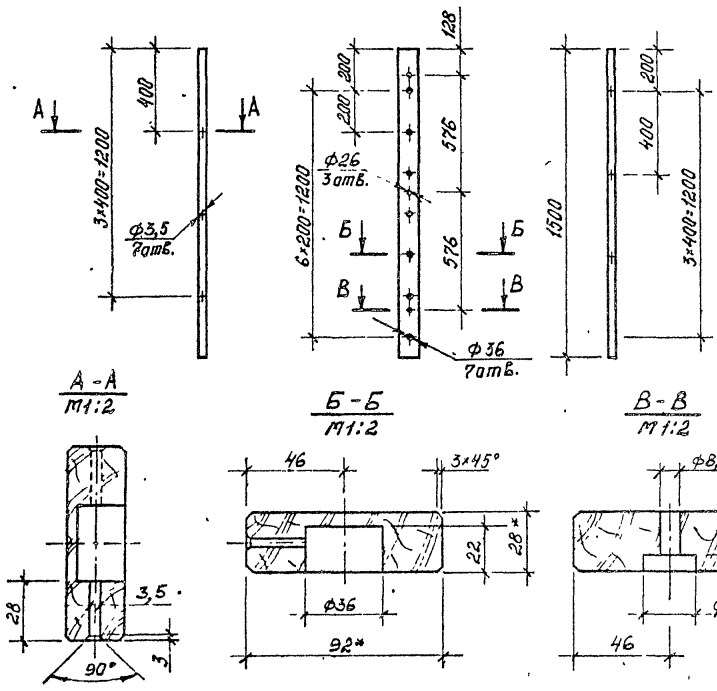

Рис.2

Остальное см. рис.1

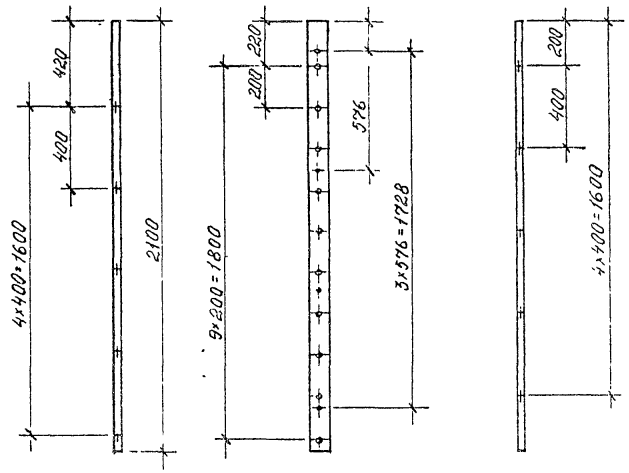

Обозначение	Рис.	масса, кг	Исполнение
3.300.9-4.2-110.1.0.01	1	2,3	Изображ.
-01	1	2,3	Зерк. отр.
-02	2	3,2	Изображ.
-03	2	3,2	Зерк. отр.

1. *Размеры для справок.
2. Неуказанные допуски формы и расположения поверхностей по ГОСТ 6449.3-82.
3. $\pm\frac{t2}{2}$.
4. Покрытие трехслойное: лак АК-113 ГОСТ 23832-79 II. У1 (по цветному порозаполнителю); эмаль ХВ-124 цветная ГОСТ 10144-74. II. У1 (по грунтовке).

				3.300.9-42-110.10.01		
				Баковина	Стадия: Р	Масса: см. табл.	Масштаб: 1:20
Н.контр.	[illegible]	[illegible]			Лист	Листов 1
ГАП	[illegible]	[illegible]		Пиломатериалы ГОСТ 8486-86Е	ЦНИИЭП учебных зданий	
Рук.гр.	[illegible]	[illegible]				
[illegible]	[illegible]	[illegible]				

Формат А3

Форм.	Зона	Позиц.	Обозначение	Наименование	Кол. на исполн. 3.300.9-4.2-1 11.1.0.00 –		Прим.
					–	01	
				Документация			
А3			3.300.9-4.2-1 11.1.0.00 СБ	Сборочный чертеж	×	×	
				Детали			
А4		1	3.300.9-4.2-1 11.1.0.01	Связь	2	2	
А4		2	-01	Связь	1	1	
А4		3	-02	Связь	1	1	
				Пиломатериалы			
				ГОСТ 8486-86Е			
Б4		4	3.300.9-4.2-1 11.1.0.02	Планка 618×92×19		5	
Б4		5	-01	618×79×19		2	
				Прочие изделия			
		6		Стяжка типа 2.2-Т	8	8	
		7		Шпилька М6-6g×70.58.026			
				ГОСТ 22042-76	8	8	

3.300.9-4.2-1 11.1.0.00

Н.контр	Давыдов	
ГАП	Куликов	
Рук.гр.	Феоктистов	
Ст.техник	Курдина	

Блок навесной

Стадия	Лист	Листов
Р		1

ЦНИИЭП учебных зданий

Инв.№ подл.	Подпись и дата	Взам.инв.№

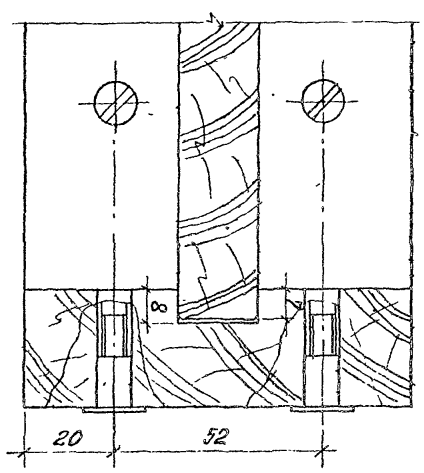

4 М1:1

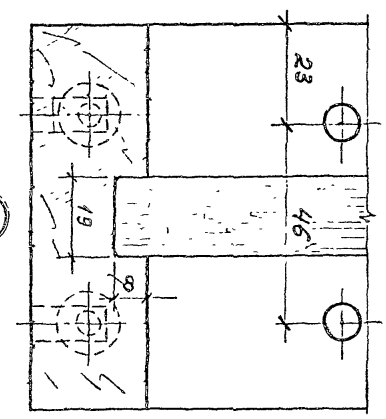

3 М1:1

3.300.9-4.2-1 11.1.0.00 СБ

В. 2-1 42

Лист 2

Рис. 1

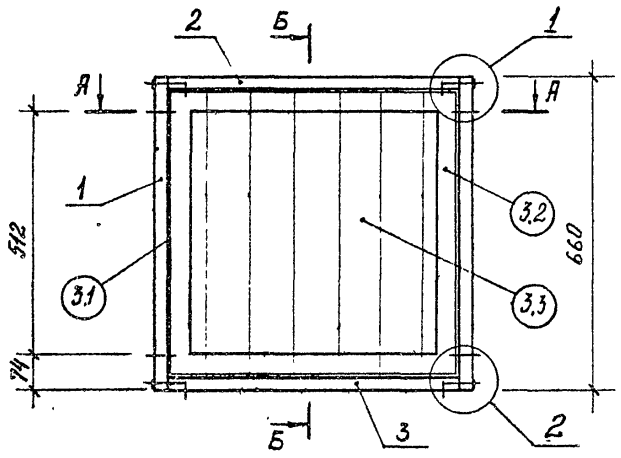

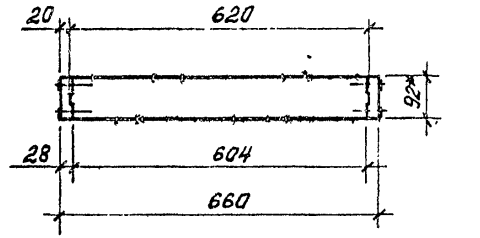

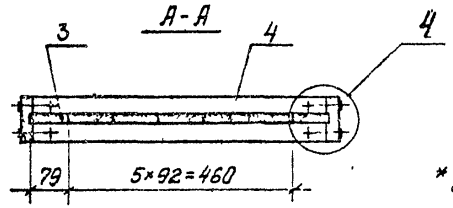

Б-Б

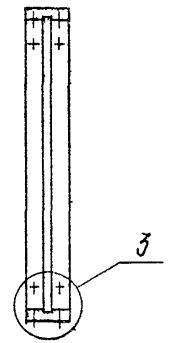

Рис. 2

Остальное см. рис. 1

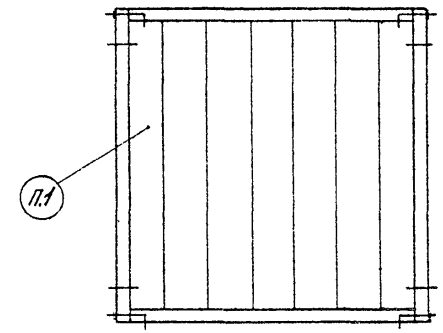

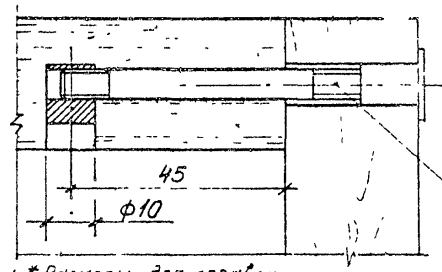

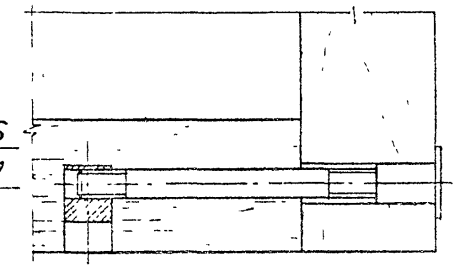

1. * Размеры для справок.
2. Неуказанные допуски формы и расположения поверхностей по ГОСТ 6449.3-82.
3. $\pm\frac{\pm 2}{2}$ 4. Покрытие трехслойное: лак АК-113 ГОСТ 23832-79 II. У1 (по цветному пароизолятору); эмаль ХВ-124 цветная * ГОСТ 10144-74 II. У1 (по грунтовке).

* Цвета этажи:
3.1 - голубая
3.2 - лимонная
3.3 - зеленая

Обозначение	Рис.	Масса, кг
3.300.9-4.2-1 11.1.0.00	1	8,9
-01	2	8,9

			3.300.9-4.2-1 11.1.0.00 СБ	
			Блок навесной. Сборочный чертеж	Стадия: Р; Масса: см. габ.; Масштаб: 1:10
Н. контр.	Давыдов			Лист 1 / Листов 2
ГАП	Куликов			ЦНИИЭП учебных зданий
Рук. гр.	Прокопчик			
Ст. техник	Курдина			

Rm 100/(V)

Рис.1

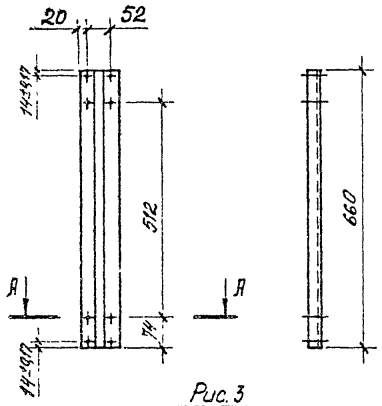

Рис.2

Остальное см. рис.1

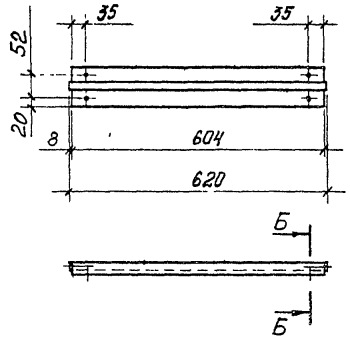

А-А

М1:1

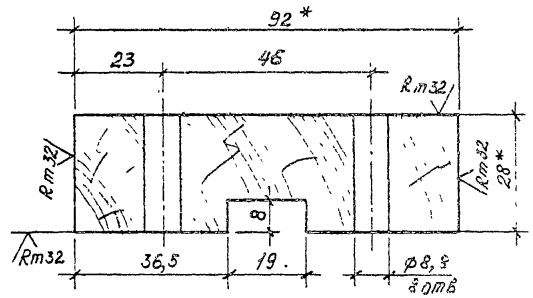

Рис.3

Остальное см. рис.1

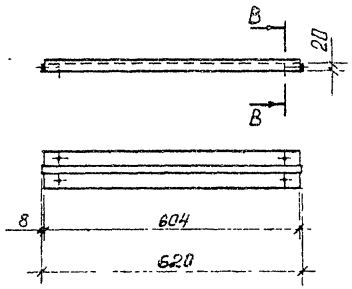

В-В

М1:1

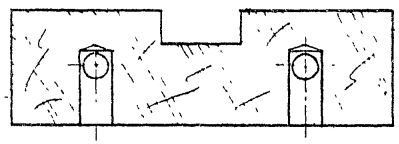

Б-Б

М1:1

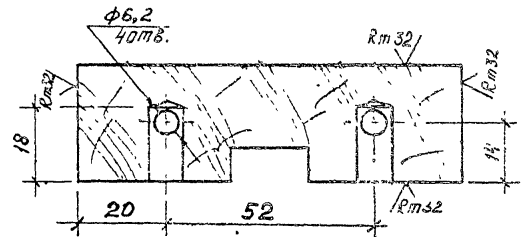

1. * Размеры для справок.
2. Неуказанные допуски формы и расположения поверхностей по ГОСТ 6449.3-82.
3. Покрытие трехслойное: лак АК-113 ГОСТ 23832-79 Т У1 (по цветному порозаполнителю); эмаль ХВ-124 цветная ГОСТ 10144-74 Т У1 (по грунтовке).

Обозначение	Рис.	масса, кг
3.300.9-4.2-1 11.0.1.01	1	1,2
-01	2	1,0
-02	3	1,0

			3.300.9-4.2-1 11.1.0.01
			Связь.
			Стадия: Р; Масса: см. табл.; Масштаб: 1:10
			Лист; Листов 1
Н.контр	Давыдов		Пиломатериалы ГОСТ 8486-86Е
ГИП	Куликов		ЦНИИЭП учебных зданий
Рук.гр.	Феактистов		
Ст.техник	Куодина		

В. 2-1 44

Формат А3

Формат	Зона	Позиц.	Обозначение	Наименование	Кол.	Примечание
				Документация		
А4			3.300.9-4.2-1 11.2.0.00СБ	Сборочный чертеж		
				Детали		
Б4		1	3.300.9-4.2-1 11.2.0.01	Фланец 150×150×7		
				Лист $\frac{\text{В20}}{\text{3-III-Сп.3}}$ ГОСТ 19903-74 ГОСТ 14637-79	1	1,2
Б4		2	3.300.9-4.2-1 11.2.0.02	Кольцо L=1413 /развертка/		
				Круг $\frac{\text{15-Ч ГОСТ 7417-75}}{\text{45-В ГОСТ 1051-73}}$	1	1,97
Б4		3	3.300.9-4.2-1 11.2.0.03	Связь L = 57 мм		
				Круг $\frac{\text{15-Ч ГОСТ 7417-75}}{\text{45-В ГОСТ 1051-73}}$	1	0,08

3.300.9-4.2-1 11.2.0.00

Н. контр.	Давыдов		
ГИП	Куников		
Нач. ОТО	Фрейтисов		
Разраб.	Куровицкий		

Обруч

Стадия: Р | Листов: 1

ЦНИИЭП учебных зданий

Формат А4

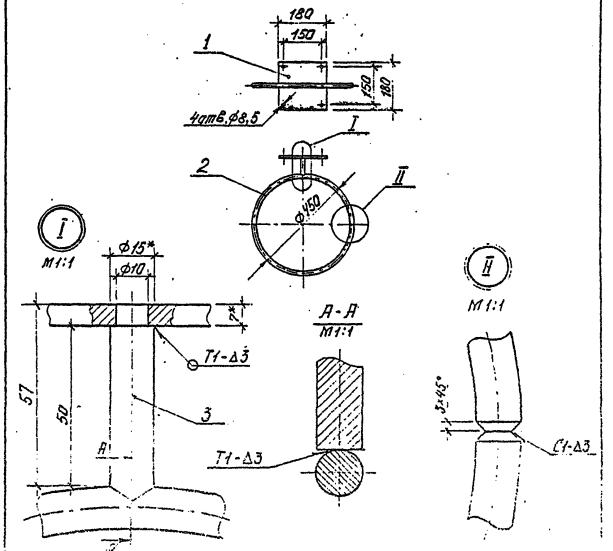

1.* Размеры для справок.
2. $\pm\frac{t}{2}$.
3. Длина развернутой детали ≈ 1413 мм.
4. Покрытие трехслойное: эмаль ХВ-124 защитная ГОСТ 10144-74 II.51 по грунтовке.

3.300.9-4.2-1 11.2.0.00СБ

Н. контр.	Давыдов		
ГИП	Куников		
Нач. ОТО	Фрейтисов		
Разраб.	Куровицкий		

Обруч

Сборочный чертеж

Стадия: Р | Листов: 1

ЦНИИЭП учебных зданий

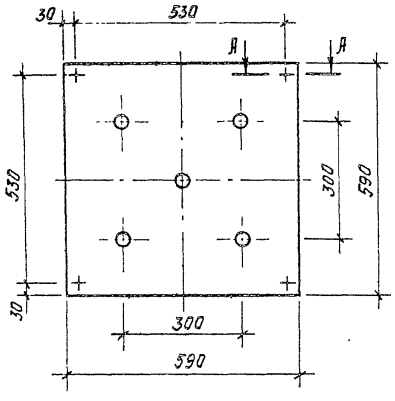

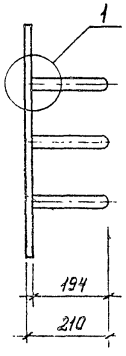

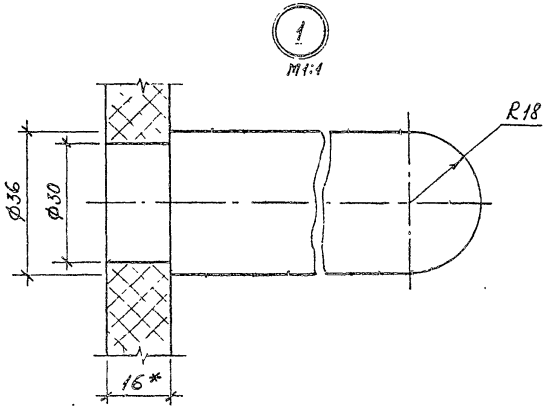

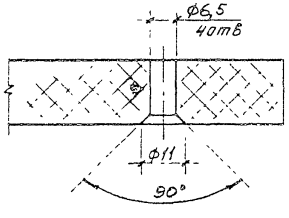

1 * Размер для справок.

2. $\pm\frac{\pm 2}{2}$

3 Неуказанные допуски формы и расположения поверхностей по ГОСТ 6449.3-82

4 Покрытие трехслойное: эмаль ХВ-124 голубая ГОСТ 10144-74. II У1 /по грунтовке/.

форм.	зона	позиц.	Обозначение	Наименование	Кол.	Прим.
				Детали		
				ЦСП-1 3200×3200×16 ГОСТ 26816-86		
Б4		1	3.300.9-4.2-1 11.3.0.01	Стенка 590×590×16	1	
				Пиломатериалы		
				ГОСТ 2695-83		
Б4		2	3.300.9-4.2-1 11.3.0.02	Колок L=210; Ф36	5	

			3.300.9-4.2-1 11.3.0.00
			Кольцеброс
Н.контр.	Давыдов		
ГАП	Куликов		
Рук. гр.	Феоктистов		
Ст.техник	Курдина		

Стадия	Масса	Масштаб
Р	8,6	1:10
Лист	Листов 1	

ЦНИИЭП учебных зданий

В 2-1 46

Формат А3

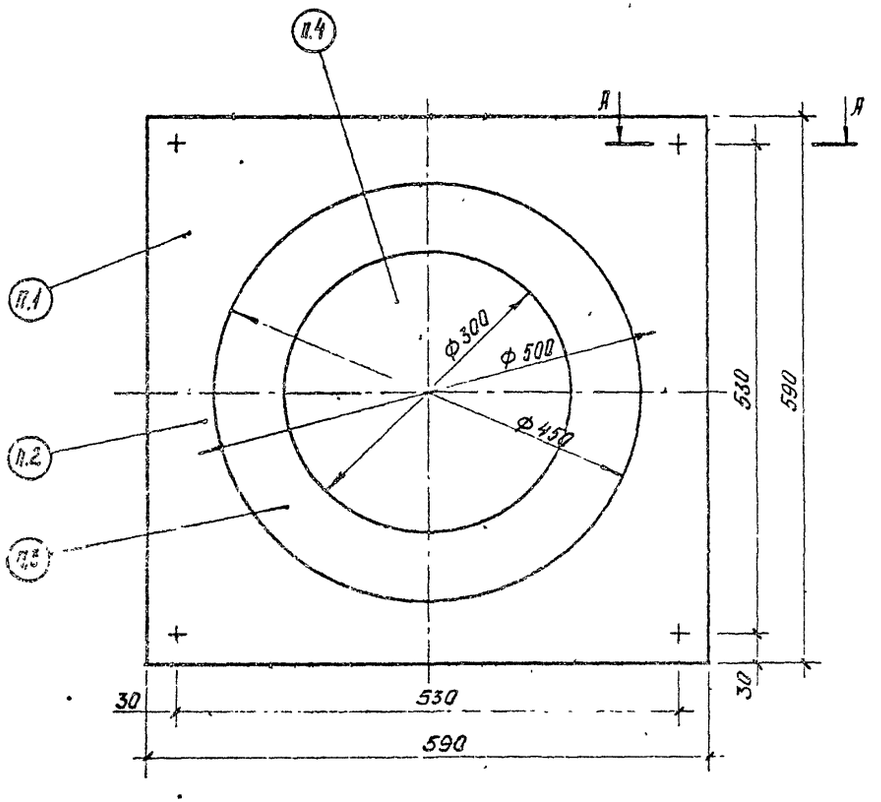

1. Сечение А-А см. докум. 3.300.9-4.2-1.11.0.2.00 .
2. Размеры для справок.
3. $\pm \frac{t2}{2}$.
4. Неуказанные допуски формы и расположения поверхностей по ГОСТ 6449.3-82.
5. Покрытие трехслойное : эмаль ХВ-124* ГОСТ 10144-74.II.41 /по грунтовке/.

* Цвета эмали :

5.1 - голубая
5.2 - защитная
5.3 - лимонная
5.4 - зеленая

				3 300.9-4.2-1.11.0.0.01			
				Мишень	Стадия	Лист	Масштаб
					Р	8,0	1 5
Н.контр.	Давыдов				Лист	Листов 1	
ГАП	Куликов			ЦСП-1 ГОСТ 26816-86	ЦНИИЭП учебных зданий		
Рук гр	Феоктистов						
Ст технич	Кардинов						

В. 2-1 47

Формат А3

Форм	Зона	Поз	Обозначение	Наименование	Кол	Примечание
				Документация		
А3			3.300.9-4.2-1 12.1.0.00СБ	Сборочный чертеж		
				Сборочные единицы		
А4		1	3.300.9-4.2-1 12.1.1.00	Подвеска-маятник	1	
А4		2	3.300.9-4.2-1 12.1.2.00	Подвеска	2	
				Детали		
А4		3	3.300.9-4.2-1 12.1.0.01	Пластина	2	
				Пиломатериалы		
А4				ГОСТ 8486-86Е		
А4		4	3.300.9-4.2-1 12.1.0.02	Плашка 452×92×28	2	
			- 01	Плашка 452×92×28	1	
				Стандартные изделия		
		5		Болт М8×40.58.099		
				ГОСТ 7801-81	6	

3.300.9-4.2-1 12.1.0.00

Н контр.	Давыдов		
ГАП	Куликов		
РУК гр.	Феоктистов		
Ст. инж.	Булдакова		

Блок-подвеска
Сборочный чертеж

Стадия	Лист	Листов
Р	1	2

ЦНИИЭП
учебных зданий

Формат А4

Форм	Зона	Поз	Обозначение	Наименование	Кол	Примечание
		6		Гайка М8.05.099		
				ГОСТ 5915-70	6	
		7		Шайба 865Г 099		
				ГОСТ 6402-70	6	
		8		Шайба 20×3.04.099		
				ГОСТ 11371-78	2	
		9		Шплинт 4×36-001		
				ГОСТ 397-79	2	

Взам. инв. №

Подпись и дата

Инв. № подл.

3.300.9-4.2-1 12.1.0.00

Лист 2

В. 2-1 48

Формат А3

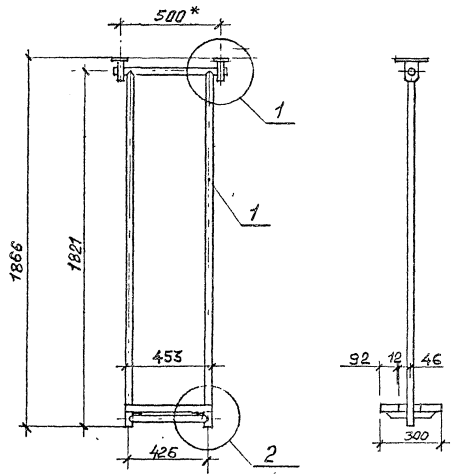

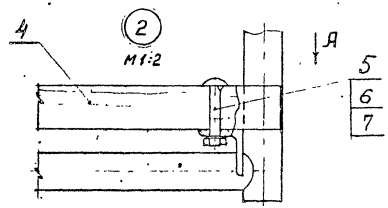

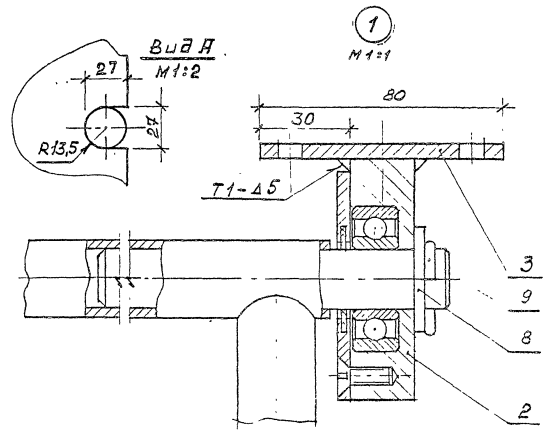

1.* Размер для справок. Дет. поз. 3 приварить по черт. подвески.

2. $\pm \frac{t_2}{2}$.

3. Неуказанные допуски формы и расположения по ГОСТ-6449.3-82.

4. Покрытие трехслойное: Эмаль ХВ-124 защитная ГОСТ 10144-74. II. У1 (по грунтовке).

				3.300.9-4.2-1 12.1.0.00 СБ			
				Блок-подвеска Сборочный чертеж	Стадия	Масса	Масштаб
					Р	15,3	М1:15
Н. контр.	Давыдов				Лист	Листов 1	
ГАП	Куликов				ЦНИИЭП		
Рук. гр.	Реактиглаз						
Ст. инж.	Булдакова						

Формат А3

Форм	Зона	Поз	Обозначение	Наименование	Кол	Примечание
				Документация		
А3			3.300.9-4.2-1 12.1.1.00СБ	Сборочный чертеж		
				Детали		
Б4		1	3.300.9-4.2-1 12.1.1.01	Труба 20х3,2 ГОСТ 3262-75 Связь L = 1818мм	2	
Б4		2	-01	Связь L = 468 мм	1	
Б4		3	-02	Связь L = 420мм	1	

				Уголок $\frac{Б-32\times32\times4\ ГОСТ\ 8509-86}{Ст3сп\ ГОСТ\ 535-88}$		
А4		4	3.300.9-4.2-1 12.1.1.02	Опора l = 250	2	
				Круг $\frac{20\ ГОСТ\ 1133-71}{Ст0\ ГОСТ\ 1435-74}$		
Б4		5	3.300.9-4.2-1 12.1.1.03	Буж L = 160 мм ф 20	2	
				Пиломатериалы ГОСТ 8486-86Е		
Б4		6	3.300.9-4.2-1 12.1.1.04	Буж L = 40мм ф20	2	

Взам. инв. №

Подпись и дата

Инв. № подл.

Н. контр.	Давыдов	3.300.9-4.2-1 12.1.1.00	
ГАП	Куликов	Подвеска-маятник	Стадия: Р; Лист: 1; Листов: 2
Рук. гр.	Чекистов		ЦНИИЭП учебных зданий
Ст. инж.	Булдакова		

3.300.9-4.2-1 12.1.1.00 Лист 2

8.2-1 50

Формат А4

Формат А4

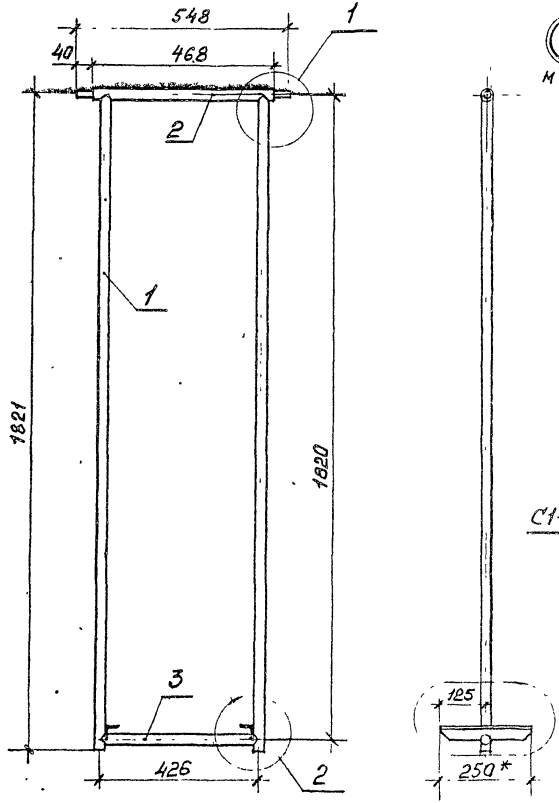

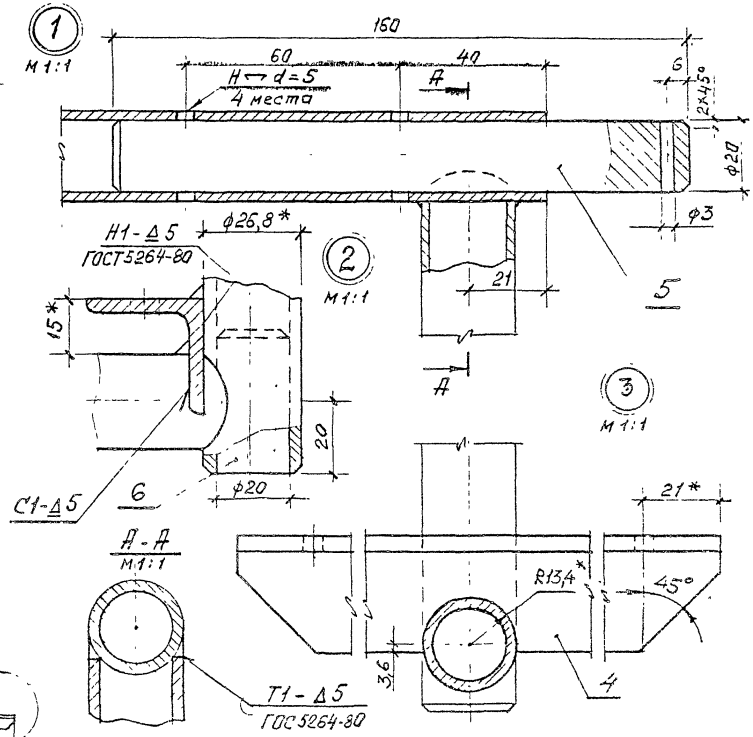

1. Размеры для справок.
2. $\pm\frac{t_2}{2}$.
3. Покрытие трехслойное: эмаль ХВ-124 защитная ГОСТ 10144-74. II. У1 /по грунтовке/.

		3.300.9-4.2-1 12.1.1.00 СБ	
Н. контр.	Давыдов	Подвеска-маятник Сборочный чертеж	Стадия: Р; Масса: 11,0; Масштаб: 1:10
ГАП	Куликов		Лист 1; Листов 1
Рук. гр.	Фроктистов		ЦНИИЭП учебных зданий
Ст. инж.	Булдаков		

Формат А3

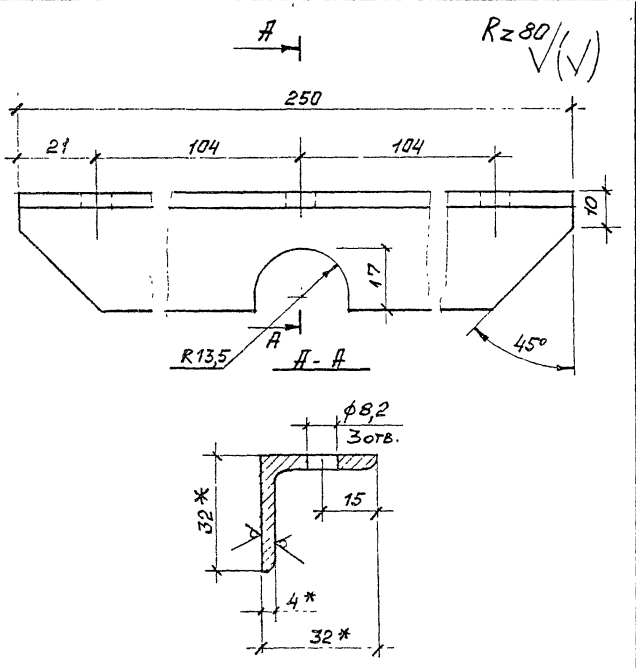

1. * Размеры для справок.
2. $\pm \frac{t2}{2}$.

			3.300.9-4.2-1 12.1.1.02		
			Опора	Стадия: Р; Масса: 0,48; Масштаб: 1:1	
				Лист; Листов 1	
Н.контр.	Добыдов		Уголок Б-32х32х4 ГОСТ 8509-86 / Ст3сп ГОСТ 535-88	ЦНИИЭП учебных зданий	
ГАП	Куликов				
Рук.гр.	Феоктистов				
Ст.инж	Булдакова				

Формат А4

Рис. 1

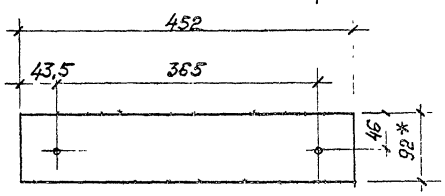

Рис. 2

Остальное см. рис. 1

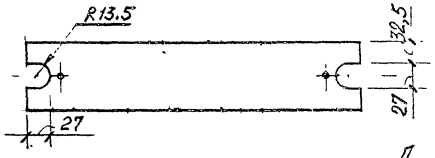

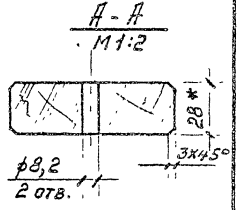

Обозначение	Рис
3.300.9-4.2-1 12.1.0.02	1
-01	2

1. * Размеры для справок.
2. $\pm \frac{t2}{2}$.
3. Покрытие трехслойное: лак АК-113 ГОСТ 23832-79. II. 41 (по цветному порозаполнителю); эмаль ХВ-124 цветная, ГОСТ 10144-74. II. 41 (по грунтовке).

			3.300.9-4.2-1 12.1.0.02		
			Плашка	Стадия: Р; Масса: 0,7; Масштаб: 1:5	
				Лист; Листов 1	
Н.контр	Добыдов		Пиломатериалы ГОСТ 8486-86Е	ЦНИИЭП учебных зданий	
ГАП	Куликов				
Рук.гр.	Феоктистов				
Ст инж	Булдакова				

Взам. инв. №

Подпись и дата

Инв. № подл.

2-1 52

Формат А4

Форм	Зона	Поз	Обозначение	Наименование	Кол	Примечание
				Документация		
А4			3.300.9-4.2-1 12.1.2.00СБ	Сборочный чертеж		
				Детали		
А4		1	3.300.9-4.2-1 12.1.2.01	Муфта	1	
А4		2	3.300.9-4.2-1 12.1.2.02	Крышка	1	
				Стандартные изделия		
		3		Подшипник 204 ГОСТ 8338-75	1	
		4		Винт М6х20-011 ГОСТ 17475-80	3	
		5		Сальник. Войлок техн. ГОСТ 287-68	1	

3.300.9-4.2-1 12.1.2.00

Н.контр.	Давыдов		
ГАП	Куликов		
Рук.гр.	Феоктистов		
Ст.инж.	Булдакова		

Подвеска

Стадия	Лист	Листов
Р		1

ЦНИИЭП учебных зданий

Формат А4

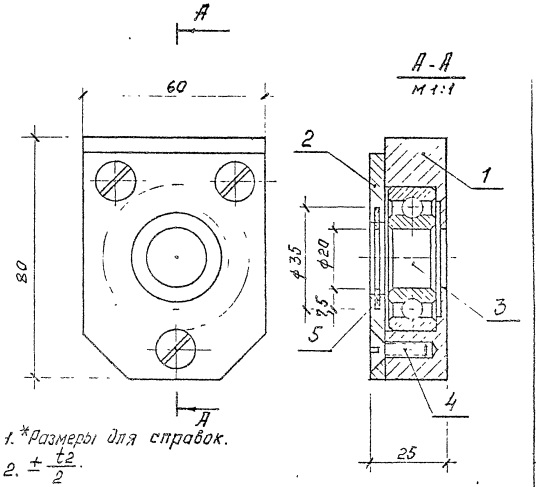

1. *Размеры для справок.
2. $\pm \frac{t2}{2}$.
3. Покрытие трехразовое: эмаль ХВ-124 защитная ГОСТ 10144-74. II. У1 (по грунтовке).

Взам. инв. №

Подпись и дата

Инв. № подл.

3.300.9-4.2-1 12.1.2.00СБ

Н.контр.	Давыдов		
ГАП	Куликов		
Рук.гр.	Феоктистов		
Ст.инж.	Булдакова		

Подвеска Сборочный чертеж

Стадия	Масса	Масштаб
Р	0,97	1:1

Лист | Листов 1

ЦНИИЭП учебных зданий

В. 2-1 53

Формат А4

Rz 80

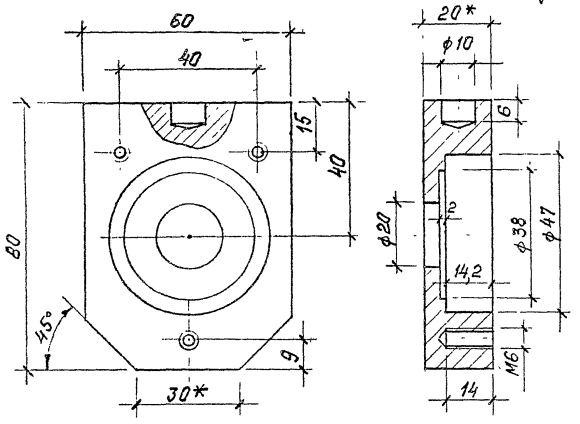

1. * Размеры для справок.
2. $\pm \frac{t_2}{2}$.

			3.300.9.4.2-1 12.1.2.01		
			Муфта	Стадия: Р; Масса: 0,62; Масштаб: 1:1	
Н. контр.	Давыдов			Лист	Листов 1
ГАП	Куликов		Полоса А-I 20×60 ГОСТ 103-76	ЦНИИЭП учебных зданий	
Рук. пр.	Феактистов		09Г2 ГОСТ 535-88		
Ст. инж.	Булдакова				

Формат А4

Rz 80 (√)

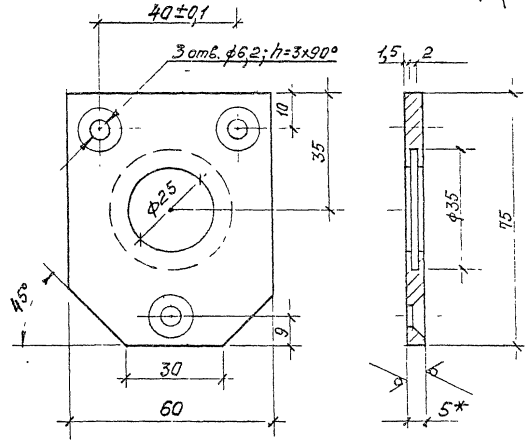

1. * Размеры для справок.
2. $\pm \frac{t_2}{2}$.
3. Покрытие трехслойное: эмаль ХВ-124 защитная ГОСТ 10144-74. II. 41 (по грунтовке

			3.300.9.4.2-1 12.1.2.02		
			Крышка	Стадия: Р; Масса: 0,18; Масштаб: 1:1	
Н. контр.	Давыдов			Лист	Листов
ГАП	Куликов		Лента 5×60 Ст 2 пс	ЦНИИЭП учебных зданий	
Рук. гр.	Феактистов		ГОСТ 6009-74		
Ст. инж.	Булдакова				

Взам. инв. № | Подпись и дата | Инв. № подл.

Формат А4

Форм	Зона	Поз	Обозначение	Наименование	Кол	Примечание
				Документация		
А4			3.300.9-4.2-1 12.0.1.00 СБ	Сборочный чертеж		
				Детали		
Д4		1	3.300.9-4.2-1 12.0.1.01	Скоба	1	
Б4		2	3.300.9-4.2-1 12.0.1.02	Шпилька		
				Круг А ГОСТ 1133-71 / Ст0 ГОСТ 1435-74	4	

Н. контр.	Давыдов		
ГАП	Куликов		
Рук. гр.	Феоктистов		
Т. инж.	Булдакова		

3.300.9-4.2-1 12.0.1.00

Хомут

Стадия	Лист	Листов
Р		1

ЦНИИЭП учебных зданий

Формат А4

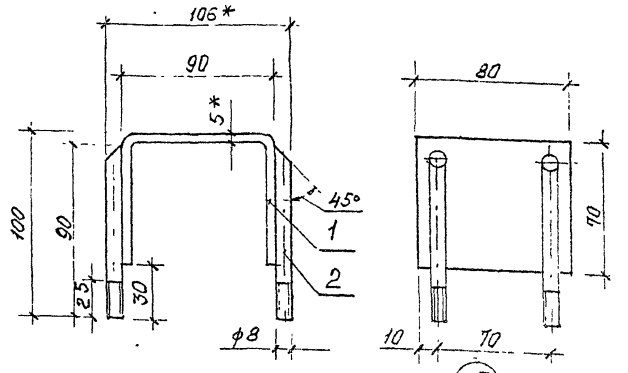

1. *Размеры для справок.
2. $\pm \frac{t2}{2}$.
3. Покрытие трехслойное: эмаль ХВ-124 защитная ГОСТ 10144-74, II.У1 (по грунтовке).

Сварка ручная электродуговая

Взам. инв. №

Подпись и дата

Инв. № подл.

Н. контр.	Давыдов		
ГАП	Куликов		
Рук. гр.	Феоктистов		
Т. инж.	Булдакова		

3.300.9-4.2-1 12.0.1.00 СБ

Хомут
Сборочный чертеж

Стадия	Масса	Масштаб
Р	0,67	1:1
Лист	Листов	

ЦНИИЭП учебных зданий

Формат А4

Rz 80

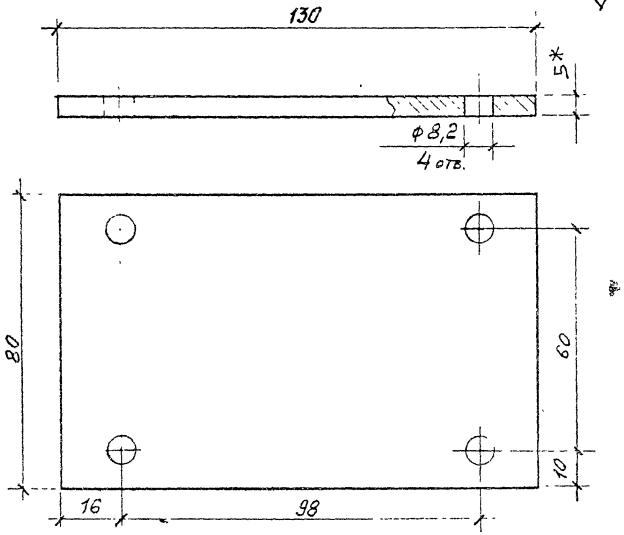

1. * Размеры для справок.
2. $\pm \frac{t2}{2}$.
3. Покрытие трехслойное: эмаль ХВ-124 защитная ГОСТ 10144-74. II. У1/по грунтовке/.

		3.300.9-4.2-1 12.1.0.01			
Н.контр.	Давыдов	Пластина	Стадия	Масса	Масштаб
ГАП	Куликов		Р	0,29	1:1
Рук.гр.	Феактистов		Лист	Листов 1	
Ст.инж.	Булдакова	Полоса А-15×80 ГОСТ 103-76 09Г2 ГОСТ 535-88	ЦНИИЭП учебных зданий		

Взам. инв. № | Подпись и дата | Инв. № подл.

Формат А4

Rz 80 (√)

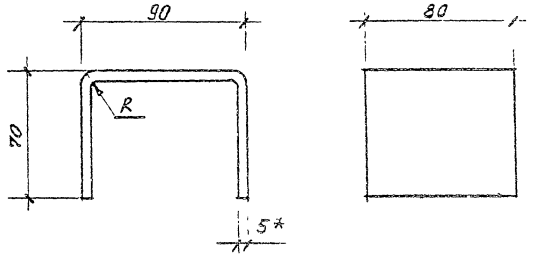

1. * Размеры для справок.
2. $\pm \frac{t2}{2}$.
3. Длина развернутой детали ≈233мм.
4. Покрытие трехслойное: эмаль ХВ-124 защитная ГОСТ 10144-74. II. У1/по грунтовке/.

		3.300.9-4.2-1 12.0.1.01			
Н.контр.	Давыдов	Скоба	Стадия	Масса	Масштаб
ГАП	Куликов		Р	0,6	1:2
Рук.гр.	Феактистов		Лист	Листов 1	
Ст.инж.	Булдакова	Полоса А15×30 ГОСТ 103-76 09Г2 ГОСТ 535-88	ЦНИИЭП учебных зданий		

Формат А4

Формат	Зона	Поз.	Обозначение	Наименование	Кол.	Примечание
				Документация		
А3			3.300.9-4.2-1 13.0.1.00СБ	Сборочный чертеж		
				Детали		
Б4		1	3.300.9-4.2-1 13.0.1.01	Брусок 60×30×20		
				Пиломатериалы		
				ГОСТ 8486-86Е	4	
				Стандартные изделия		
Б4		2		Покрышка		
				Модель В-16А НС-4		
				ГОСТ 5.385-70	1	
Б4		3		Получень полужесткий		
				Тип 2.6.3 ГОСТ19111-77		
				L = 430 мм	1	
		4		Винт 2М5×35.099		
				ГОСТ 17475-80	4	
		5		Гайка М5.5.099	4	
				ГОСТ 5915-70		
		6		Шайба 5.05.099		
				ГОСТ 11371-78	4	
		7		Шуруп 1-6×30.2.019		
				ГОСТ 1145-80	1	

			3.300.9-4.2-1 13.0.1.00		
Н. контр.	Давыдов			Стадия	Лист	Листов
ГАП	Куликов		Подвесной элемент	Р		1
Рук. гр.	Ростистов			ЦНИИЭП учебных зданий		
Ст. инж.	Бушакова					

Формат А4

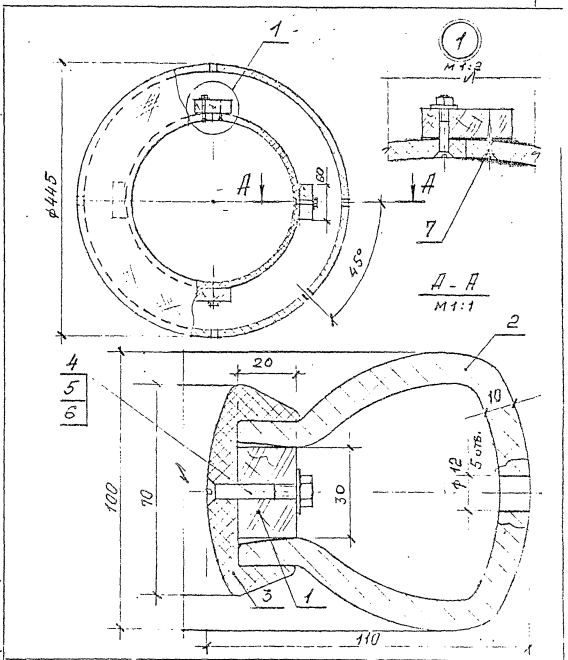

			3.300.9-4.2-1 13.0.1.00 СБ		
Н. контр.	Давыдов			Стадия	Масса	Масштаб
ГАП	Куликов		Подвесной элемент	Р	0,5	1:5
Рук. гр.				Лист	Листов 1	
Ст. инж.				ЦНИИЭП учебных зданий		

Инв. № подл. | Подпись и дата | Взам. инв. №

Формат А4

Формат	Зона	Поз.	Обозначение	Наименование	Кол.	Примечание
				Документация		
А4			3.300.9-4.2-1 13.0.2.00СБ	Сборочный чертеж		
				Детали		
				Пиломатериалы ГОСТ 8486-86Е		
				Связь		
Б4		1	3.300.9-4.2-1 13.0.2.01	2160 × 92 × 28	2	
				Связь		
Б4		2	-01	2104 × 92 × 28	2	
				Стандартные изделия		
		3		ГОСТ 1145-80		
				Шуруп 2-4×20.2.019	8	

			3.300.9-4.2-1 13.0.2.00		
Н.контр.	Давыдов		Блок навесной	Стадия: Р	Лист: 1	Листов: 2
ГАП	Куликов			ЦНИИЭП учебных зданий	
Рук.гр.	Реактистов				
Ст.инж.	Булдаков				

Формат А4

Формат	Зона	Поз.	Обозначение	Наименование	Кол.	Примечание
		4		КК 60мм ктекс 239 ГОСТ 10293-77	32	м/пог.
		5		Шнур плетёный ф4 ГОСТ 16477-70	20	м/пог.
				Прочие изделия		
		6		Шайба 12.3-А-12	8	
		7		Стяжка 2.2-Т-01	8	

Взам. инв. №

Подпись и дата

Инв. № подл.

3.300.9-4.2-1 13.0.2.00		Лист 2

В. 2-1 58

Формат А4

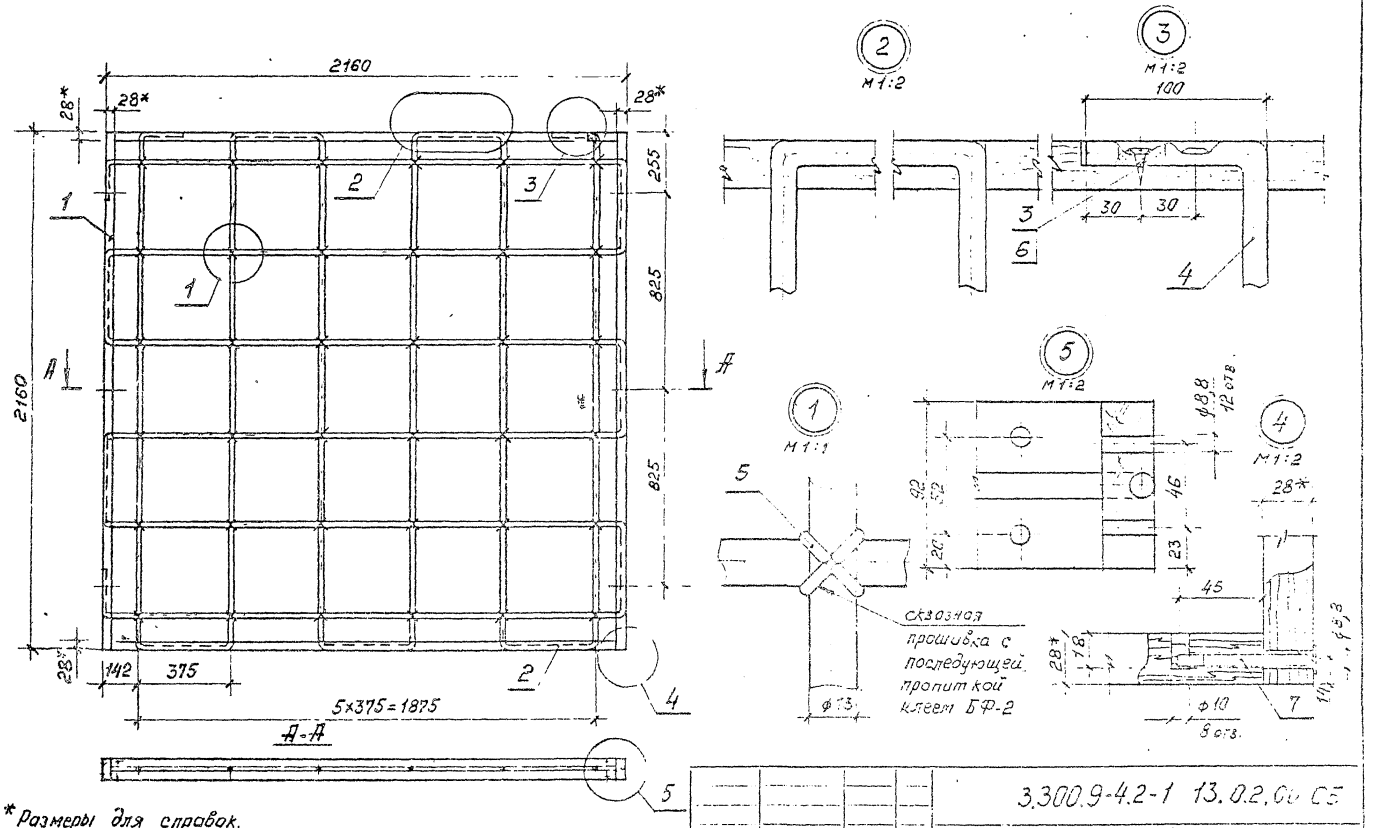

1. *Размеры для справок.
2. Неуказанные допуски формы и расположения поверхностей по ГОСТ 6449.3-82.
3. $\pm \frac{t_2}{2}$.
4. Покрытие трехслойное: лак АК-113 ГОСТ 23832-79.II.У2 (по цветному порозапалн.) эмаль ХВ-124 цветная ГОСТ 10144-74.II.У1 (по грунтовке).

				3.300.9-4.2-1 13.0.2.00 СБ			
				Блок навесной	Стадия	Масса	Масштаб
				Сборочный чертеж	Р	16,0	1:15
					Лист	Листов 1	
Н. контр.	Давыдов				ЦНИИЭП учебных зданий		
ГАП	Кулагин						
Рук. гр.	Реймонто						
Ст. инж.	Бурдаков						

Формат А3

Форм	Зона	Поз	Обозначение	Наименование	Кол	Примечание
				Документация		
А3			3.300.9-4.2-1 13.1.0.00 СБ	Сборочный чертеж		
				Сборочные единицы		
А4		1	3.300.9-4.2-1 12.1.2.00	Подвеска	2	
				Детали		
А4		2	3.300.9-4.2-1 12.1.0.01	Пластина	2	
А4		3	3.300.9-4.2-1 13.1.0.01	Патрон	2	
				Круг 20 ГОСТ 1153-71 / У10 ГОСТ 1435-74		
Б4		3а	3.300.9-4.2-1 13.1.0.02	Ось l=540	1	
				Стандартные изделия		
		4		КК 60мм ктекс 239 ГОСТ 10293-77 ф13	7 п/м	
		5		Шнур капроновый ф4 мм	10 п/м	

3.300.9-4.2-1 13.1.0.00

Н.контр. Давыдов
ГАП Куликов
Рук.гр. Феоктистов
Ст.инж. Булдакова

Блок-подвеска

Стадия	Лист	Листов
Р	1	2

ЦНИИЭП учебных зданий

Формат А4

Форм	Зона	Поз	Обозначение	Наименование	Кол	Примечание
		7		Заготовка		
				Ось 21-36Х5×85-45.20.4.05.42		
				Окс ГОСТ 9650-80	2	
		8		Винт М8×20.48		
				ГОСТ 1478-84	2	
		9		Шплинт 4×36-001		
				ГОСТ 397-79	2	
		10		Шайба 20×3.04.099		
				ГОСТ 11371-78	2	
		11		Винт М16×65кл.2-011		
				ГОСТ 1490-80	2	
		12		Гайка М16.5.099		
				ГОСТ 5915-70	2	
		13		Шайба 8.05.099		
				ГОСТ 11371-78	2	

Взам. инв. №
Подпись и дата
Инв. № подл.

3.300.9-4.2-1 13.1.0.00 Лист 2

В. 2-1 60

Формат А4

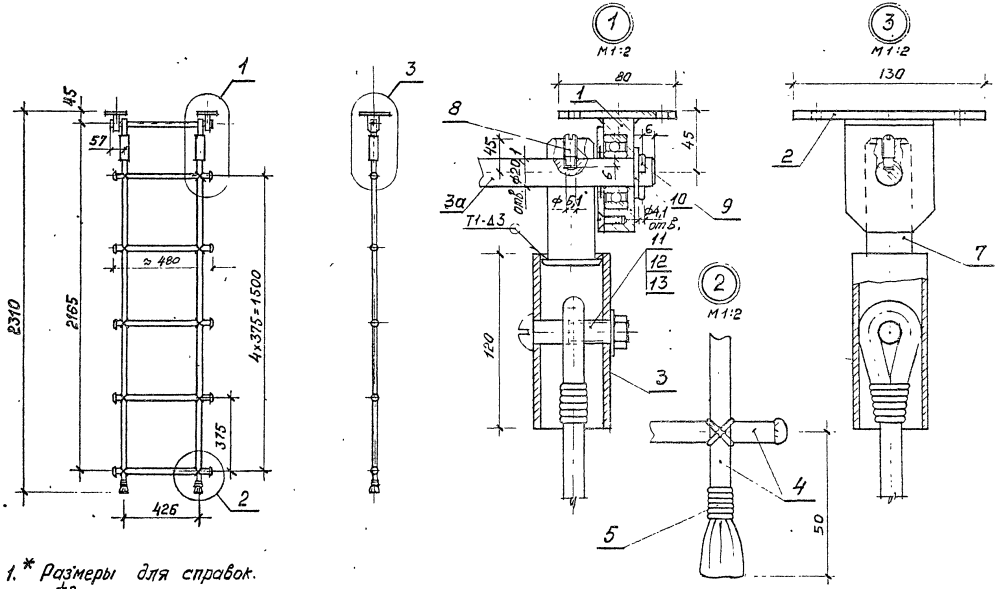

1. * Размеры для справок.
2. $\pm \frac{t2}{2}$.
3. Неуказанные допуски формы и расположения по ГОСТ 6449.3-82.
4. Покрытие трехслойное: эмаль ХВ-124 защитная ГОСТ 10144-74. II. У1 (по грунтовке).

Н. контр.	Лабыдов		
ГАП	Куликов		
Рук. гр.	Феоктистов		
Ст. инж.	Балдыкова		

3.300.9-4.2-1 13.1.0.00 СБ

Блок-подвеска
Сборочный чертеж

Стадия	Масса	Масштаб
Р	86	1:15
Лист	Листов 1	

ЦНИИЭП учебных зданий

Формат А3

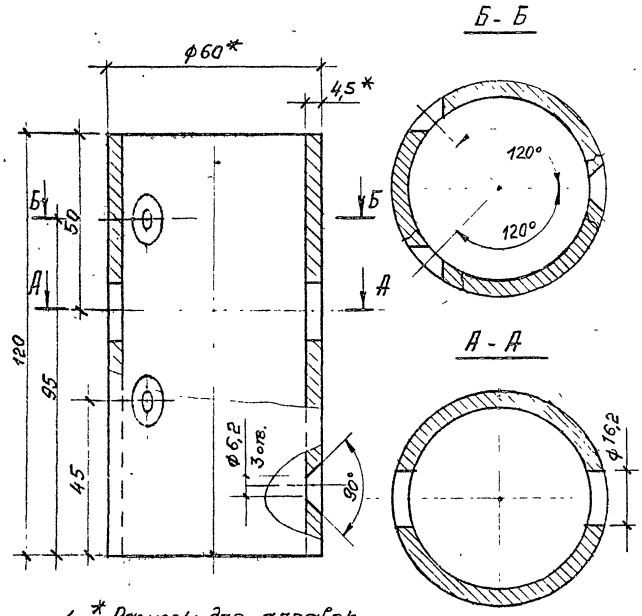

1. * Размеры для справок.
2. $\pm \frac{t_2}{2}$.

			3.300.9-4.2-1 13.1.0.01		
			Патрон	Стадия:	Масса: 0,54 / Масштаб: 1:1
Н.контр	Давыдов			Лист	Листов 1
ГАП	Куликов		Труба 50 ГОСТ 3262-75	ЦНИИЭП учебных зданий	
Рук.гр.	Феоктистов				
Ст.инж.	Булдакова				

Формат А4

Рис. 1

Rz 80

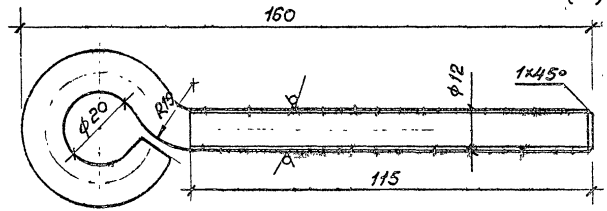

Рис. 2

Остальное - см. рис. 1

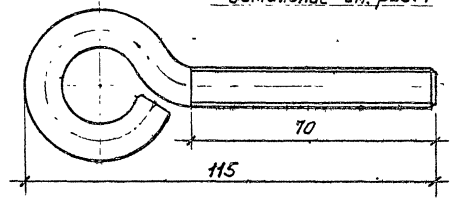

Обозначение	Рис.	Вес, кг
3.300.9-4.2-1 13.0.0.01	1	0,23
-01	2	0,18

1. * Размеры для справок.
2. $\pm \frac{t_2}{2}$.

Взам. инв. №

Подпись и дата

Инв. № подл.

			3.300.9-4.2-1 13.0.0.01		
			Болт специальный	Стадия: Р	Масса: см. табл. / Масштаб: 1:1
Н.контр	Давыдов			Лист	Листов 1
ГАП	Куликов		Круг 12 ГОСТ 1133-71 / У10 ГОСТ 1435-74	ЦНИИЭП учебных зданий	
Рук.гр.	Феоктистов				
Ст.инж.	Булдакова				

В. 2-1 62

Формат А4

Форм.	Зона	Поз.	Обозначение	Наименование	Кол. на исполн. 3.300.9-4.2-1 14.1.0.00 –		Примечание
					–	01	
				Документация			
А3			3.300.9-4.2-1 14.1.0.00 СБ	Сборочный чертеж			
				Сборочные единицы			
А4		1	3.300.9-4.2-1 12.1.2.00	Подвеска	2	2	
				Детали			
А4		2	3.300.9-4.2-1 12.1.0.01	Пластина	2	2	
А4		3	3.300.9-4.2-1 13.1.0.01	Патрон	1	1	
Б4		4	3.300.9-4.2-1 14.1.0.01	Шест 1680×ф60		1	
				Пиломатериалы			
				ГОСТ 2695-83			
				Стандартные изделия			
		5		КК 60мм КТекс 239			
				ГОСТ 10293-77 ф13	4м/п		

3.300.9-4.2-1 14.1.0.00

Н.контр.	Давыдов	
ГАП	Куликов	
Рук. гр	Феоктистов	
Ст. инж	Булдакова	

Блок - подвеска

Стадия	Лист	Листов
Р	1	2

ЦНИИЭП учебных зданий

Формат А4

Инв. № подл.	Подпись и дата	Взам. инв. №

Форм.	Зона	Поз.	Обозначение	Наименование	Кол. на исполн. 3.300.9-4.2-1 14.1.0.00 –		Примечание
					–	01	
		6		Шнур капроновый ф4мм	5 м/п		
		7		Ось 12-20Х5×130 Ст3			
				ГОСТ 9650-80	1	1	
		8		Заготовка			
				Ось 21-36Х5×85-45.20.4.05.42			
				Окс ГОСТ 9650-80	1	1	
		9		Винт М8×20.48			
				ГОСТ 1178-84	1	1	
		10		Шплинт 4×36-001			
				ГОСТ 397-79	2	2	
		11		Шайба 20×3.04.099			
				ГОСТ 11371-78	2	2	
		12		Винт М16×65кл.2-011			
				ГОСТ 1490-80	1		
		13		Гайка М16.5.099 ГОСТ 5915-70	1		
		14		Шайба 8.05.099 ГОСТ 11371-78	1		
		15		Шуруп 1-6×50.2.019			
				ГОСТ 1145-80		3	

3.300.9-4.2-1 14.1.0.00

Лист 2

В. 2-1 63

Рис. 1

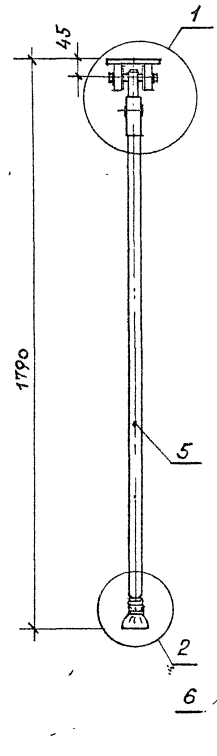

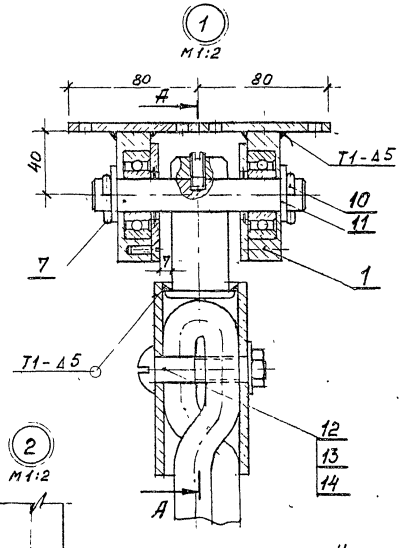

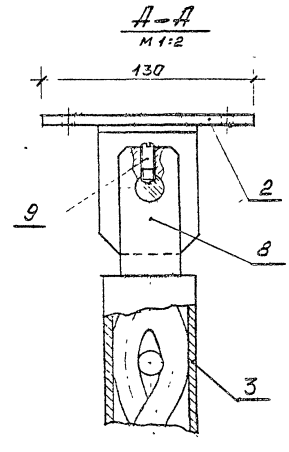

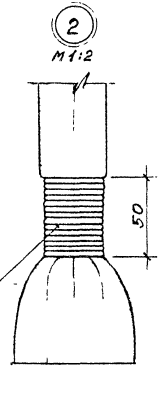

1. * Размеры для справок.
2. $\pm \frac{t_2}{2}$.
3. Неуказанные допуски формы и расположения по ГОСТ 6449.3-82.
4. Покрытие трехслойное: Эмаль ХВ-124 защитная. ГОСТ 10144-74. II. У1 (по грунтовке).

			3.300.9-4.2-1 14.1.0.00 СБ
Блок - подвеска	Стадия	Масса	Масштаб
Сборочный чертёж	Р	5,0	1:2
	Лист 1	Листов 2	
Н. контр. Давыдов	ЦНИИЭП учебных зданий		
ГАП Куликов			
Рук. гр. Феоктистов			
Ст. инж. Булдакова			

В. 2-1 64

Формат А3

Рис. 2
Остальн. см. рис. 1

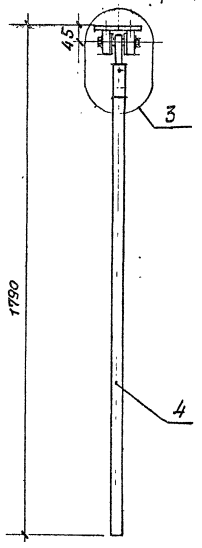

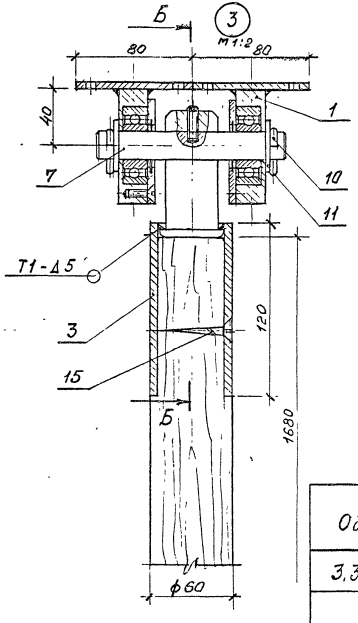

Б - Б
т 1:2

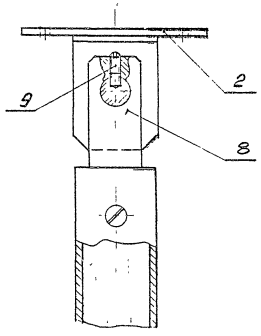

Обозначение	Рис.	Вес, кг
3.300.9-4.2-1 14.1.0.00	1	5,0
-01	2	7,0

Форм	Зона	Поз	Обозначение	Наименование	Кол.	Примечание
				Документация		
А4			3.300.9-4.2-1 14.2.0.00СБ	Сборочный чертеж		
				Сборочные единицы		
Б4		1	3.300.9-4.2-1 14.2.1.00СБ	Штанга	1	
				Детали		
				Труба 25 ГОСТ 3262-75		
Б4		2	3.300.9-4.2-1 14.2.1.01	Скалка L = 670мм	1	
				Трубка пластикатн. ТУ МХП 1399-50		
Б4		3	3.300.9-4.2-1 14.2.1.02	Чехол L = 670мм	1	
				Полоса А-15х80 ГОСТ 103-76 09Г2 ГОСТ 5520-88		
Б4		4	3.300.9-4.2-1 14.2.0.01	Пластина 100х80х5	2	

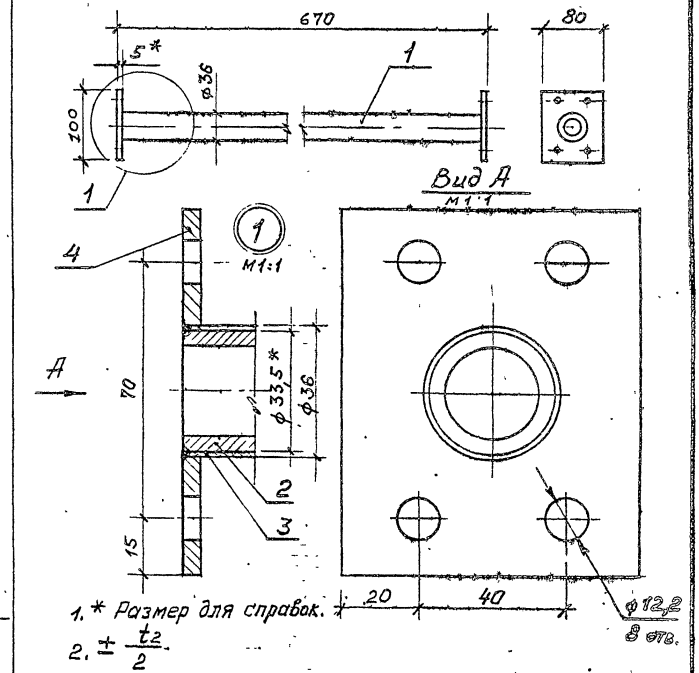

1. * Размер для справок.
2. $\pm \frac{t_2}{2}$

Взам. инв. №

Подпись и дата

Инв. № подл.

3.300.9-4.2-1 14.2.0.00

Н.контр.	Давыдов		Перекладина	Стадия	Лист	Листов
ГАП	Куликов			Р		1
Рук.гр.	Феоктистов			ЦНИИЭП учебных зданий	
Ст.инж.	Булдакова				

Формат А4

3.300.9-4.2-1 14.2.0.00 СБ

Перекладина Сборочный чертеж	Стадия	Масса	Масштаб
	Р	2,1	1:5
	Лист	Листов 1	
	ЦНИИЭП учебных зданий		

Н.контр.	Давыдов	
ГАП	Куликов	
Рук.гр.	Феоктистов	
Ст.инж.	Булдакова	

Формат А4

Форм.	Зона	Поз.	Обозначение	Наименование	Кол.	Примечание
				Документация		
А3			3.300.9-4.2-1 15.1.0.00 СБ	Сборочный чертеж		
				Сборочные единицы		
А4		1	3.300.9-4.2-1 15.1.1.00	Коробка	1	
А4		2	3.300.9-4.2-1 15.1.2.00	Фиксатор	2	
				Детали		
Б4		3	3.300.9-4.2-1 15.1.0.01	Доска половая		
				785×88×28		
				ГОСТ 8242-75	9	
				Стандартные изделия		
		4		Гвозди 3×30		
				ГОСТ 4028-63	60	
		5		Шуруп 1-6×25.2.019		
				ГОСТ 1145-80		

		3.300.9-4.2-1 15.1.0.00	
Н. контр.	Давыдов	Стадия: Р	Лист: Листов:
ГАП	Куликов	Ступень-балансир	ЦНИИЭП учебных зданий
Рук. гр.	Феоктистов		
Т. техник	Курдина		

Формат А4

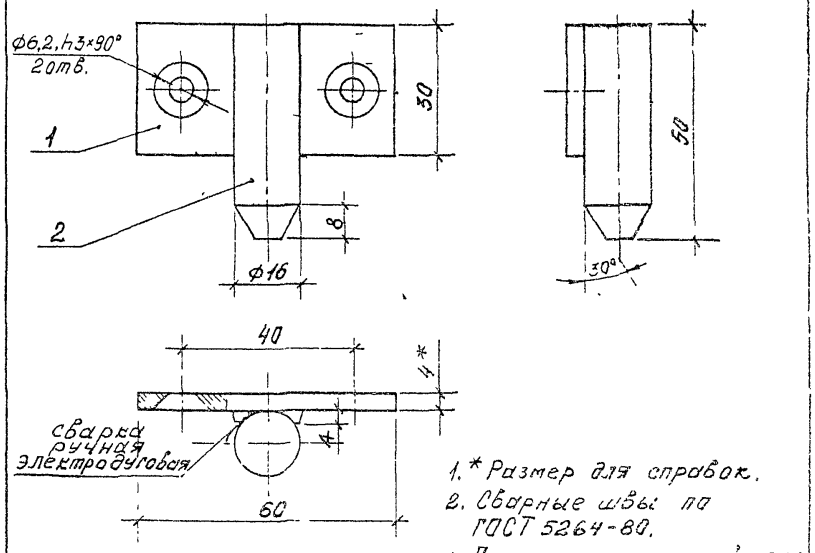

1. * Размер для справок.
2. Сварные швы по ГОСТ 5264-80.
3. Покрытие трехслойное: эмаль ХВ-124 защитная ГОСТ 10144-74. II. У1 (по грунтовке).

Форм.	Зона	Поз.	Обозначение	Наименование	Кол.	Прим
				Детали		
Б4		1	3.300 9-4.2-1 15.1.2.01	Планка		
				Полоса $\frac{А4\times30\ ГОСТ\ 82-70}{Ст\ 3\ сп\ ГОСТ\ 1-е3.1-79}$	1	
Б4		2	3.300.9-4.2-1 15.1.2.02	Штырь ф16		
				Круг $\frac{Б-16\ ГОСТ\ 2590-71}{Ст\ 3\ ГОСТ\ 535-88}$	1	

Взам. инв. №

Подпись и дата

Инв. № подл.

		3.300.9-4.2-1 15.1.2.00	
Н. контр.	Давыдов	Фиксатор	Стадия: Р; Масса: 0,36; Масштаб: 1:1
ГАП	Куликов		Лист: 1; Листов: 1
Рук. гр.	Феоктистов		ЦНИИЭП учебных зданий
Т. техник	Курдина		

8.2-1 67

Формат А4

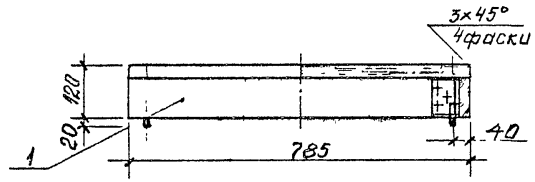

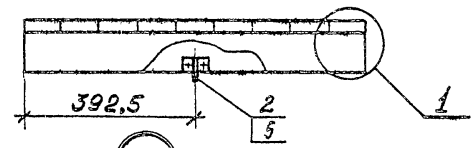

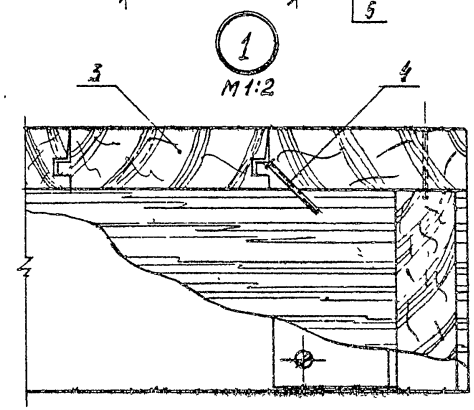

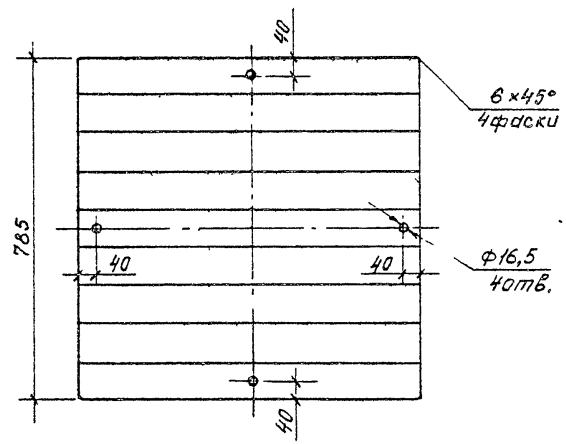

Неуказанные допуски формы и расположений поверхностей по ГОСТ 6449.3-82.

			3.300.9-4.2-1 15.1.0.00 СБ
			Ступень-балансир. Сборочный чертеж
Н.контр.	Давыдов		
ГИП	Куликов		
Рук.гр.	Феоктистов		
Ст.техник	Курдины		

Стадия	Масса	Масштаб
Р	16,0	1:10
Лист	Листов 1	

ЦНИИЭП учебных зданий

В. 2-1 68

Формат А3

Форм.	Зона	Поз.	Обозначение	Наименование	Кол	Примечание
				Документация		
Ач			3.300.9-4.2-1 15.1.1.00 СБ	Сборочный чертеж		
				Детали		
				Пиломатериалы ГОСТ 8486-86Е		
Бч		1	3.300.9-4.2-1 15.1.1.01	Связь 785×92×28	2	
Бч		2	-01	Связь 729×92×28	2	
		3	3.300.9-4.2-1 01.1.1.01	Угольник	4	
				Стандартные изделия		
		4		Шуруп 1-6×25.2.019 ГОСТ 1045-80	24	

3.300.9-4.2-1 15.1.1.00

Н.контр.	Давыдов		
ГАП	Куликов		
Рук. гр.	Фоктистов		
Ст.техник	Куликов		

Коробка

Стадия	Лист	Листов
Р		1

ЦНИИЭП учебных зданий

Формат А4

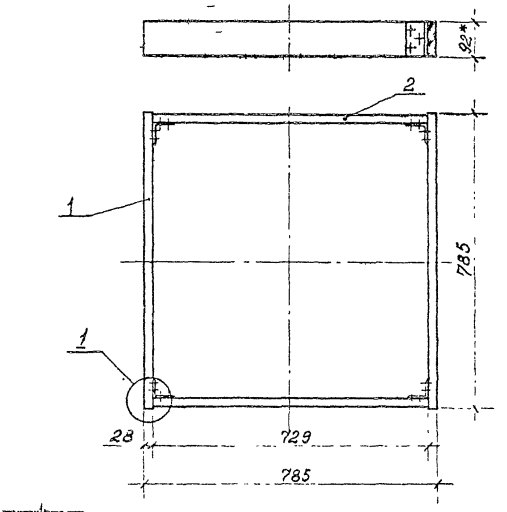

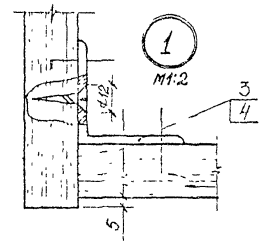

1. * Размер для справок.
2. $\pm\frac{t2}{2}$.
3. Неуказанные допуски формы и расположения поверхностей по ГОСТ 64493-82.

3.300.9-4.2-1 15.1.1.00 СБ

Н.контр.	Давыдов		
ГАП	Куликов		
Рук. гр.	Фоктистов		
Ст.техник	Курдина		

Коробка
Сборочный чертеж

Стадия	Масса	Масштаб
Р	4,5	1:10

Лист 1

ЦНИИЭП учебных зданий

8. 2-1 69

Формат А4

Форм	Зона	Поз	Обозначение	Наименование	Кол на испол 3.300.9-4.2-1 16.1.0.00 —	—	01	Примечание
				Документация				
А3			3.300.9-4.2-1 16.1.0.00 СБ	Сборочный чертеж	X	X		
				Детали				
				Пиломатериалы				
				ГОСТ 8486-86				
Б4		1	3.300.9-4.2-1 16.1.0.01	Связь 2160×92×28	2			
Б4		2	-01	Связь 2104×92×28	2			
Б4		3	-02	Связь 2156×92×28		2		
Б4		4	-03	Связь 2100×92×28		2		
				Плита цементно-струж-				
				ечная ЦСП-1-20,0				
				ГОСТ 26816-86				
А3		5	3.300.9-4.2-1 16.1.0.02	Полупанель 2120×1060	2			
А3		6	-01	Полупанель 2156×1078		2		
		7	3.300.9-4.2-1 16.1.0.03	Оправа	1	1		

Н контр	Давыдов		1989
ГАП	Куликов		
Рук гр.	Феоктистов		
Ст. инж	Сокольская		

3.300.9-4.2-1 16.1.0.00

Блок навесной

Стадия	Лист	Листов
Р	1	2

ЦНИИЭП учебных зданий

Формат А4

Инв № подл	Подпись и дата	Взам инв №

Форм.	Зона	Поз.	Обозначение	Наименование	Кол на испол 3.300.9-4.2-1 16.1.0.00 —	—	01	Примечание
А3		8	3.300.9-4.2-1 08.1.1.02	Уголь ник			4	
				Стандартные изделия				
		10		Шпилька М6-6g×65.58.026				
				ГОСТ 22042-76	20			
		11		Винт М6×16 58 099				
				ГОСТ 17475-80	16	16		
		12		Шуруп 1-6×25.2.019				
				ГОСТ 1145-80			24	
		13		Шуруп 1-5×40.2.019				
				ГОСТ 1145-80			30	
				Прочие изделия				
		16		Гайка стяжки 2.2Ф	36	16		
		17		Гайка стяжки 2.2-Т-01	20			
				Ногинский з-д топливной				
				аппаратуры				

В. 2-1 70

3.300.9-4.2-1 16.1.0.00

Лист 2

69

Формат А3

Рис. 1

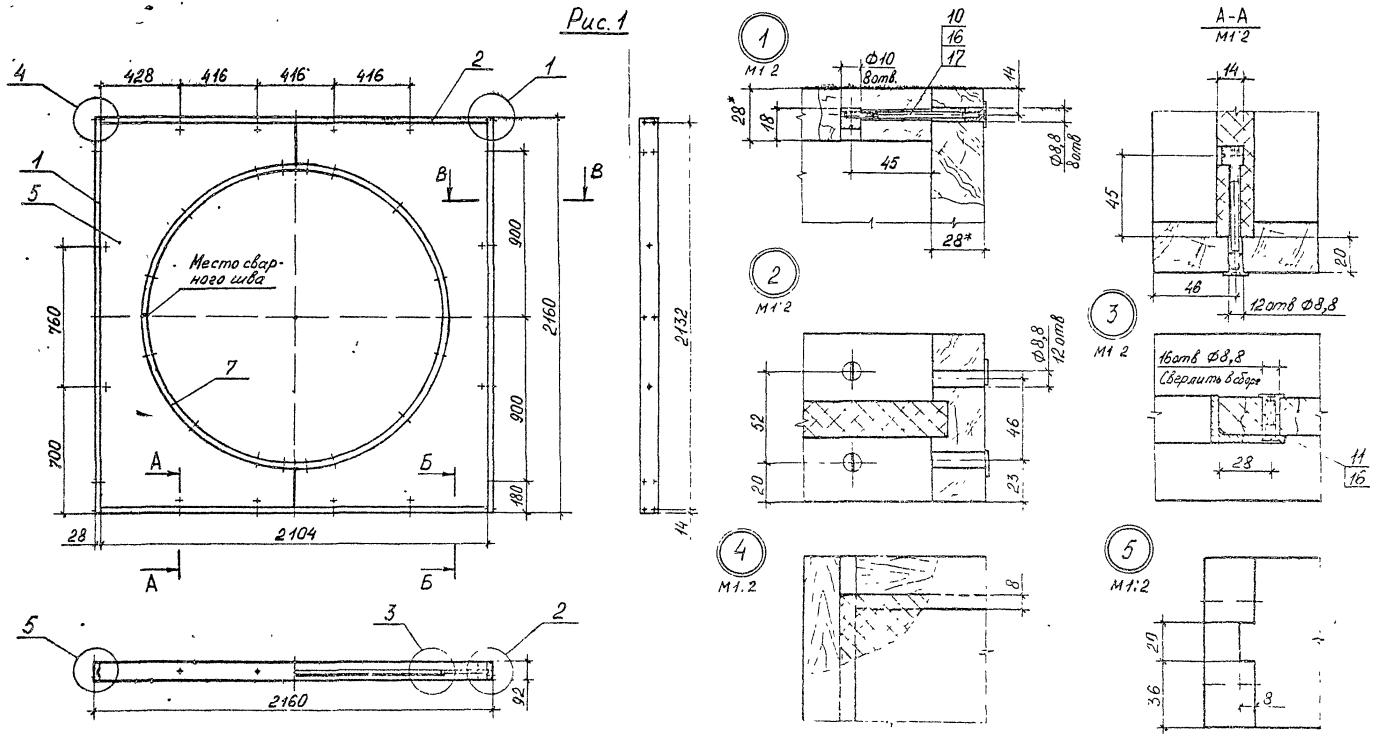

1. *Размеры для справок.
2. Неуказанные допуски формы и расположения поверхностей - по ГОСТ 6449.3-82.
3. $\pm \frac{t}{2}$.
4. Покрытие трехслойное: лак АК-113 ГОСТ 23832-79. II. У1 (по цветному порозаполнителю); эмаль ХВ-124 цветная ГОСТ 10144-74. II. У1 (по грунтовке).
5. Таблицу исполнений - см. лист 2.

			3300.9-42-1 16 1 0.00 СБ			
			Блок навесной Сборочный чертеж	Стадия	Масса	Масштаб
				Р	см табл.	1.20
				Лист 1	Листов 2	
Н контр				ЦНИИЭП учебных зданий		
ГАП						
Рук гр						
Ст инж						

В. 2-1 71

Формат А3

Рис. 2

Остальное - см. рис. 1

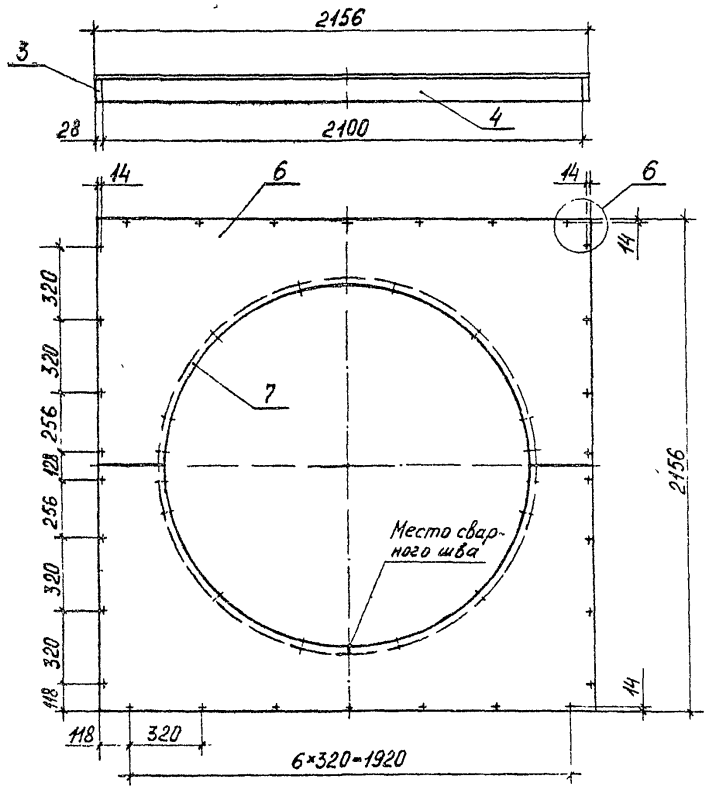

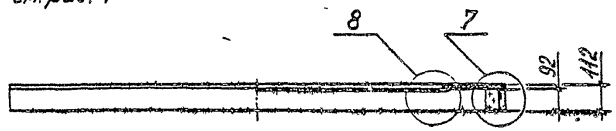

Б - Б
М1:2

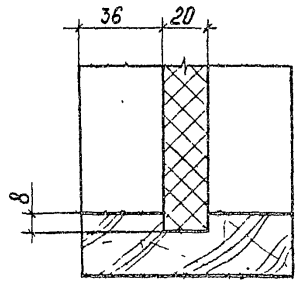

В - В
М1:2

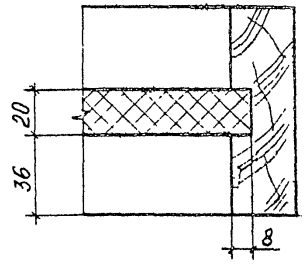

6
М1:2

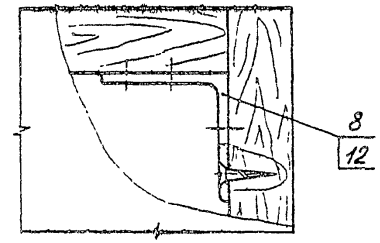

7
М1:2

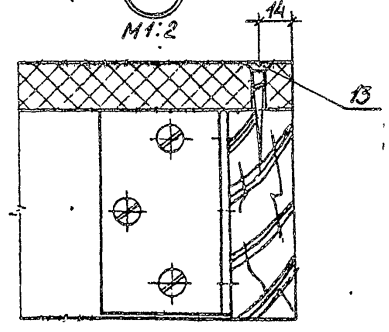

8
М1:2

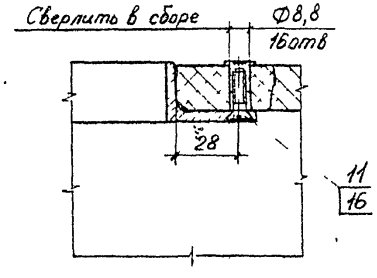

Обозначение	Рис.	Масса, кг
3.300.9-4.2-1 16.1 000	1	73,3
-01	2	77,3

Rm200 √(√)

Рис.1

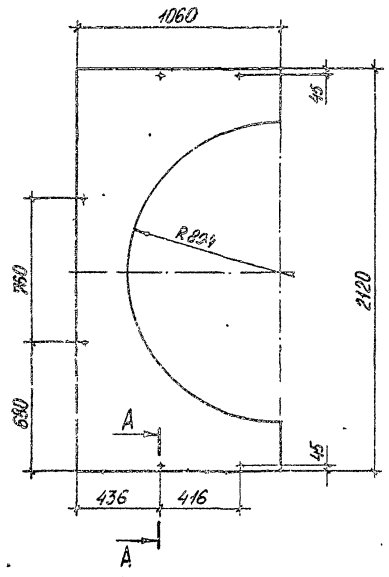

Рис.2
Остальное-см.рис.1

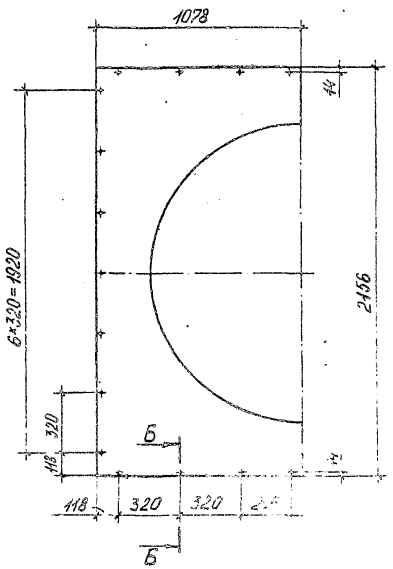

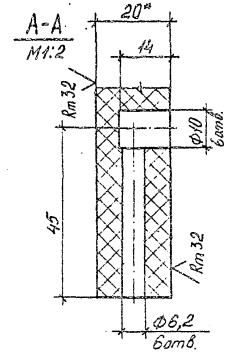

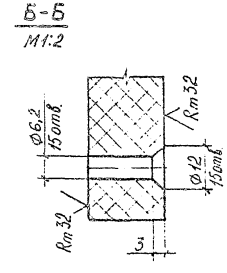

Обозначение	Рис.	Масса,кг
3.300.9-4.2-1 16.1.0.02	1	28
-01	2	30

1. * Размер для справок.
2. Неуказанные допуски формы и расположения поверхностей - по ГОСТ6449.3-82.
3. $\pm \frac{t2}{2}$.
4. Покрытие трехслойное: эмаль ХВ-124 цветная ГОСТ10144-74.II.У1 (по грунтовке).

				3.300.9-4.2-1 16.1.0.02
				Полупанель
Н.контр.	Давыдов			
ГАП	Куликов			
Рук.гр.	Феоктистов			
Ст.инж.	Соколов			

Стадия	Масса	Масштаб
Р	см. табл.	1:20

Лист | Листов 1

Плита цементно-стружечная ЦСП-1-20,0 ГОСТ26816-86

ЦНИИЭП учебных зданий

В. 2-1 73

Формат А1

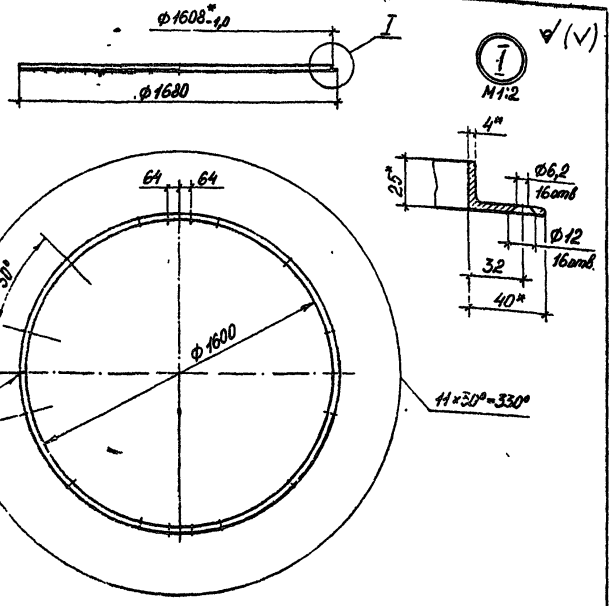

1. *Размеры для справок.
2. Длина развертки $L_{разв}$ = 5024 мм
3. $\pm\frac{t2}{2}$.
4. Покрытие трехслойное: эмаль ХВ-124 защитная ГОСТ 10144-74. II У1 (по грунтовке).

			3.300.9-4.2-1 16.1.0 03		
			Оправа	Стадия: Р; Масса: 9,8; Масштаб: 1:20	
				Лист	Листов 1
Н.контр.	Давыдов		Уголок Б-40×25×4 ГОСТ 8510-86 / Ст2сп ГОСТ 535-88	ЦНИИЭП учебных зданий	
ГАП	Куликов				
Рук. гр.	Феоктистов				
Ст. инж.	Сокольская				

Инв. № подл. | Подпись и дата | Взам. инв. №

Формат А4

Rz80 ∨(∨)

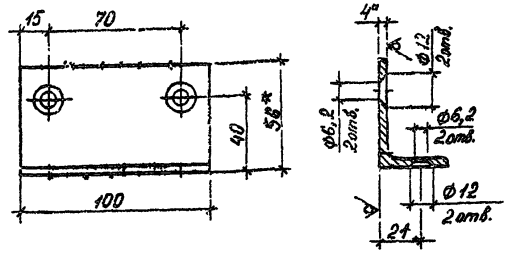

1. *Размеры для справок.
2. Острые кромки притупить.
3. $\pm\frac{t2}{2}$.
4. Покрытие трехслойное: эмаль ХВ-124 защитная ГОСТ 10144-74. II У1 (по грунтовке).

			3.300.9-4.2-1 16.0.0.02		
			Уголник	Стадия: Р; Масса: 0,28; Масштаб: 1:2	
				Лист	Листов
Н.контр.	Давыдов		Уголок Б-56×36×4 ГОСТ 8510-86 / Ст3 ГОСТ 535-88	ЦНИИЭП учебных зданий	
ГАП	Куликов				
Рук. гр.	Феоктистов				
Ст. инж.	Сокольская				

В. 2-1 74

Формат А4

Рис.1

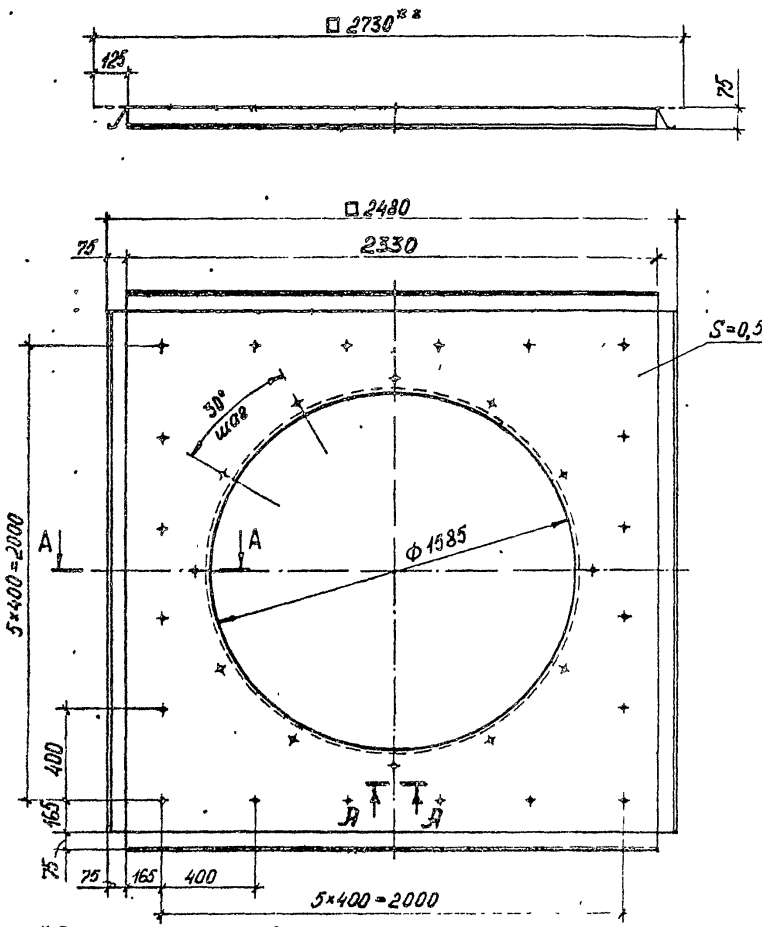

Рис.2
Остальное - см. рис.1

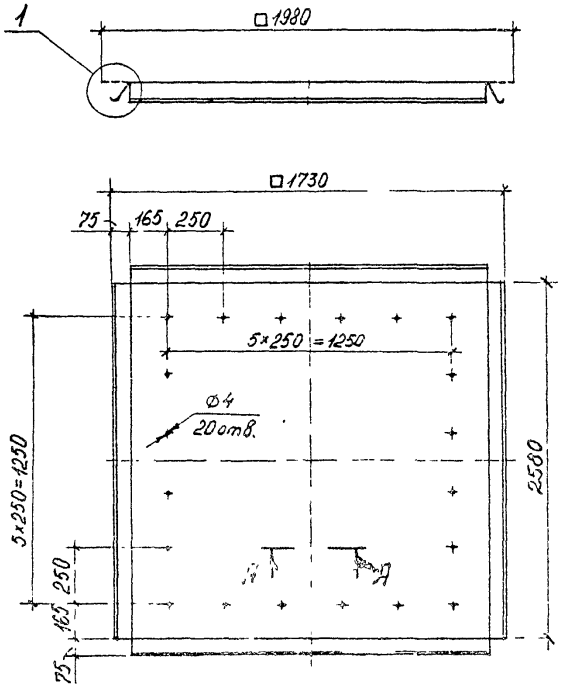

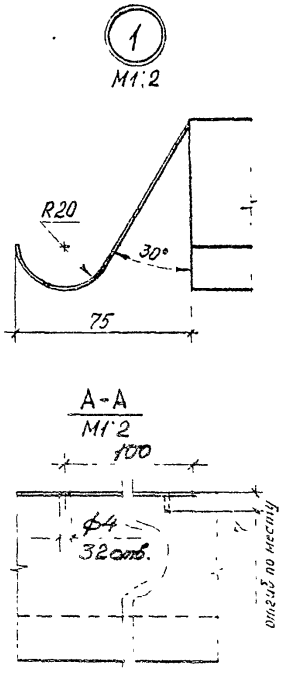

Обозначение	Рис	Масса, кг
3.300.9-42-1 16 0 0 01	1	
-01	2	

1. *Размер для справок.
2. Длина развертки L = 2730мм (рис.1) и L = 1980мм (рис.2).
3. $\pm \frac{t2}{2}$.

А-А (для стыковочного шва)
М1:1

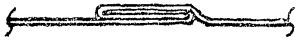

				3 300 9-42-1 16 0 0 01
				Кровля
Н контр	Давыдов			
ГАП	Куликов			
Рук гр	Феоктистов			
Ст инж	Сокольская			

Стадия	Масса	Масштаб
Р	см табл	1 20

Лист 0,8 ГОСТ 14918-80
Ст.3 ГОСТ 16523-70

ЦНИИЭП учебных зданий

8. 2-1 75

Формат А3

Форм	Зона	Поз	Обозначение	Наименование	Кол	Примечание
				Документация		
А3			3.300.9-4.2-117.0.1.00СБ	Сборочный чертеж		
				Детали		
				Труба 40×4 ГОСТ 3262-75		
Б4		1	3.300.9-4.2-117.0.1.01	Связь L = 660 мм	2	
Б4		2	-01	Связь L = 2224 мм	2	
				Труба 25×3,2 ГОСТ 3262-75		
Б4		3	3.300.9-4.2-117.0.1.02	Связь L = 472 мм	5	
				Круг В-40 ГОСТ 2590-71 / Ст3 ГОСТ 535-88		
А4		4	3.300.9-4.2-117.0.1.03	Буж	4	

3.300.9-4.2-117.0.1.00

Н контр	Давыдов	Рама	Стадия: Р; Лист: ; Листов: 1
ГАП	Куликов		ЦНИИЭП учебных зданий
Рук. гр	Феоктистов		
Ст инж.	Сокольская		

Формат А4

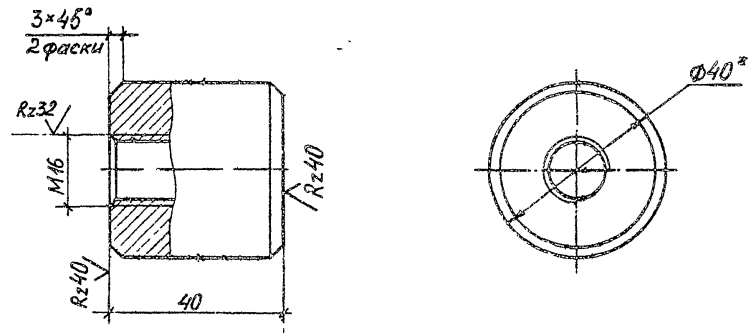

1. *Размеры для справок.
2. $\pm\frac{IT12}{2}$.
3. Покрытие: Ц.12.М.хр. ГОСТ 9.306-85.

Взам. инв. №

Подпись и дата

Инв. № подл.

3.300.9-4.2-117.0.1.03

Н.контр.	Давыдов	Буж	Стадия: Р; Масса: 0,33; Масштаб: 1:1
ГАП	Куликов		Лист: ; Листов: 1
Рук гр.	Феоктистов		ЦНИИЭП учебных зданий
Ст инж	Сокольская	Круг В-40 ГОСТ 2590-71 / Ст3 ГОСТ 535-88	

Формат А4

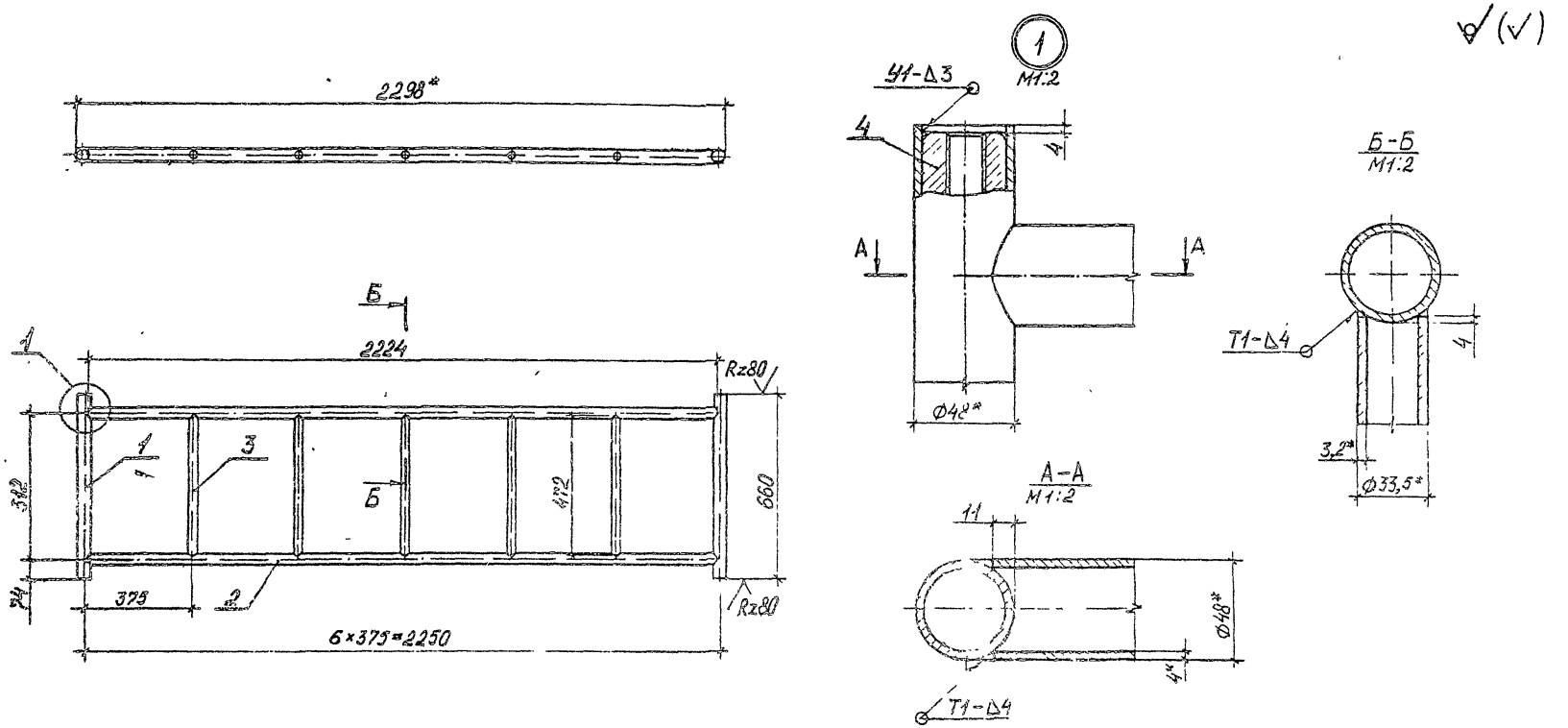

1. *Размеры для справок.
2. $\pm\frac{t2}{2}$.
3. Сварные соединения - по ГОСТ 5264-80, швы зачистить $Rz40$.
4. Покрытие трехслойное: эмаль ХВ-124 защитная ГОСТ 10144-74. II. У1 (по грунтовке).

		3.300-9;-4.2-1 17.0.1.00 СБ	
Н.контр	Давыдов	Рама Сборочный чертеж	Стадия: Р; Масса: 32; Масштаб: 1:15 Лист; Листов 1
ГАП	Куликов		
Рук. гр.	Феоктисов		
Ст.инж	Соколовская		ЦНИИЭП учебных зданий

8.2-1 77

Формат А3

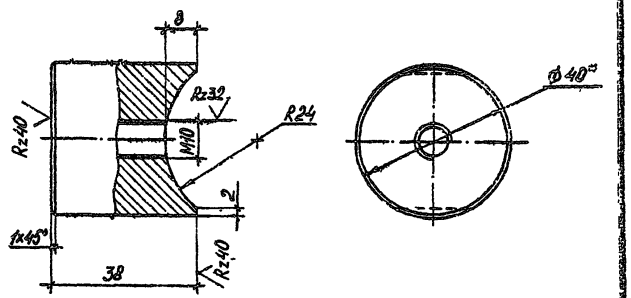

1.* Размер для справок.

2. $\pm\frac{t2}{2}$.

3. Покрытие: Ц.12.М.хр. ГОСТ 9.306-85.

Обозначение	Наименование	Кол. на исполн. 3300.9-4.2-1 18 0 1.00-		Примечание
		-	01	
	Документация			
3.300.9-4.2-1 18.0.1.00 СБ	Сборочный чертеж			
	Детали			
	Труба 40×4 ГОСТ 3262-75			
3.300.9-4.2-1 18.0.1.01	Связь $L_{разв.}$ = 5457 мм	2		
-01	Связь $L_{разв.}$ = 3533 мм		2	
-02	Связь L = 660 мм	2	2	
	Труба 25×3,2 ГОСТ 3262-75			
3300.9-4.2-1 18.0.1.02	Связь L = 522 мм	16	10	
	Круг В-40 ГОСТ 2590-71 / Ст3 ГОСТ 535-88			
3.300.9-4.2-1 17.0.1.03	Буж	4	4	

Форм.	Зона	Поз.	Обозначение	Наименование	Кол.
А3			3.300.9-4.2-1 18.0.1.00 СБ	Сборочный чертеж	
Б4		1	3.300.9-4.2-1 18.0.1.01	Связь $L_{разв.}$ = 5457 мм	2
Б4		2	-01	Связь $L_{разв.}$ = 3533 мм	2
Б4		3	-02	Связь L = 660 мм	2
Б4		4	3300.9-4.2-1 18.0.1.02	Связь L = 522 мм	16
А4		5	3.300.9-4.2-1 17.0.1.03	Буж	4

3.300.9-4.2-1 18 0.1.00

Рама

Стадия	Лист	Листов
Р		1

ЦНИИЭП учебных зданий

Н.контр. Давыдов
ГАП Куликов
Рук. гр. Феоктистов
Ст. инж. Сокольская

Формат А4

Инв. № подл. | Подпись и дата | Взам. инв. №

3.300.9-4.2-1 18.0.0.01

Втулка

Стадия	Масса	Масштаб
Р	0,3	1:1

Лист | Листов 1

Круг В-40 ГОСТ 2590-71 / Ст3 ГОСТ 535-88

ЦНИИЭП учебных зданий

В. 2-1 78

Формат А4

Рис.1

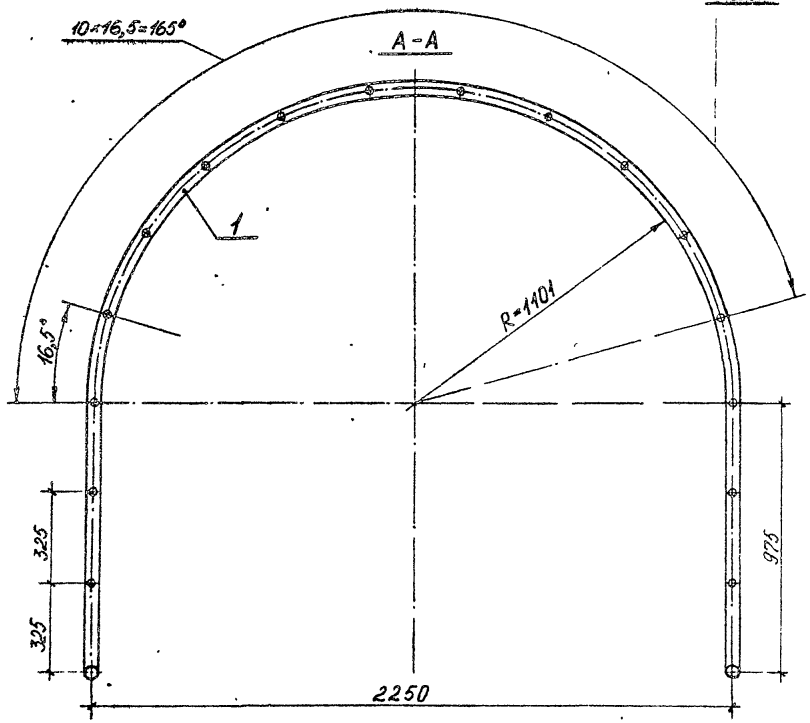

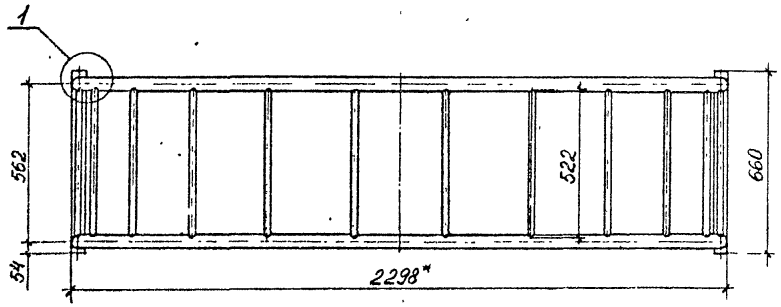

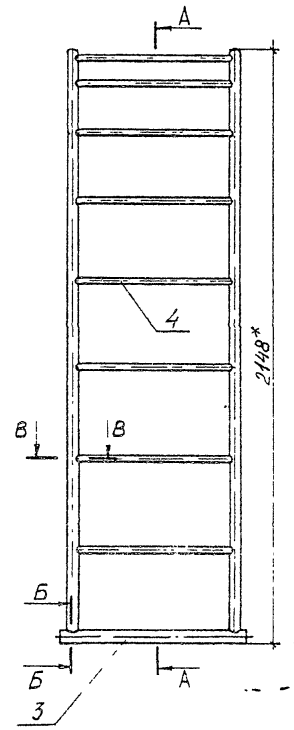

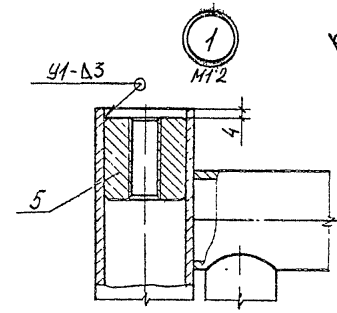

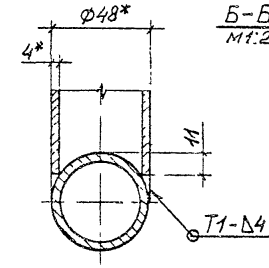

1.* Размеры для справок.

2 $\pm\frac{t2}{2}$.

3. Сварные соединения - по ГОСТ 5264-80, швы зачистить R_z40.

4. Покрытие трехслойное. эмаль ХВ-124 защитная ГОСТ 10144-74 II.У1 (по грунтовке)

5. Таблицу исполнений - см лист 2.

Н.контр.	Давыдов	
ГАП	Куликов	
Рук.гр	Феоктистов	
Ст.инж	Соколовский	

3.300.9-4.2-1 18.01.00 СБ

Рама
Сборочный чертеж

Стадия	Масса	Масштаб
Р	см. табл	1:15

Лист 1 Листов 2

ЦНИИЭП учебных зданий

Формат А3

Рис 2

Остальное - см. рис. 1

Г - Г

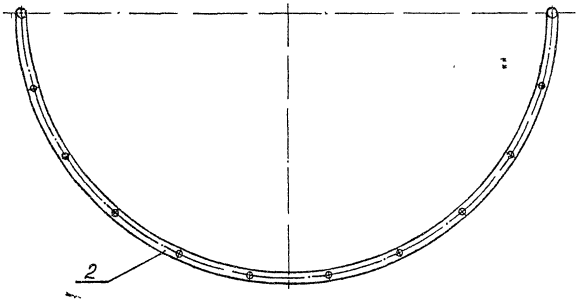

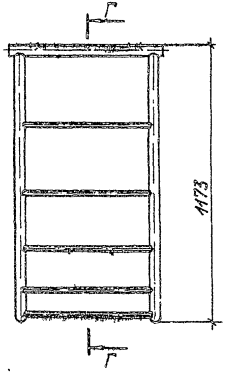

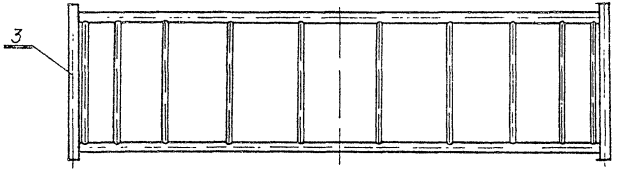

В - В
М1:2

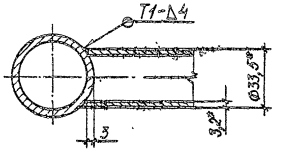

Обозначение	Рис.	Масса, кг
3.300.9-4.2-1 18.0.1.00	1	74,4
-01	2	50,2

Формат	Зона	Поз.	Обозначение	Наименование	Кол	Примечание
				Документация		
А4			3.300.9-4.2-119.0.1.00СБ	Сборочный чертеж		
				Детали		
А4		1	3.300.9-4.2-119.0.1.01	Скоба	1	
				Стандартные изделия		
		2		Гайка М12.5.099 ГОСТ 5915-70	2	

Н. контр.	Давыдов		3.300.9-4.2-119.0.1.00	
ГАП	Куликов			
Рук. гр.	Фехтистов		Подвеска	Стадия: Р; Лист: 1; Листов: 1
Ст. техник	Курдина			ЦНИИЭП учебных зданий

Формат А4

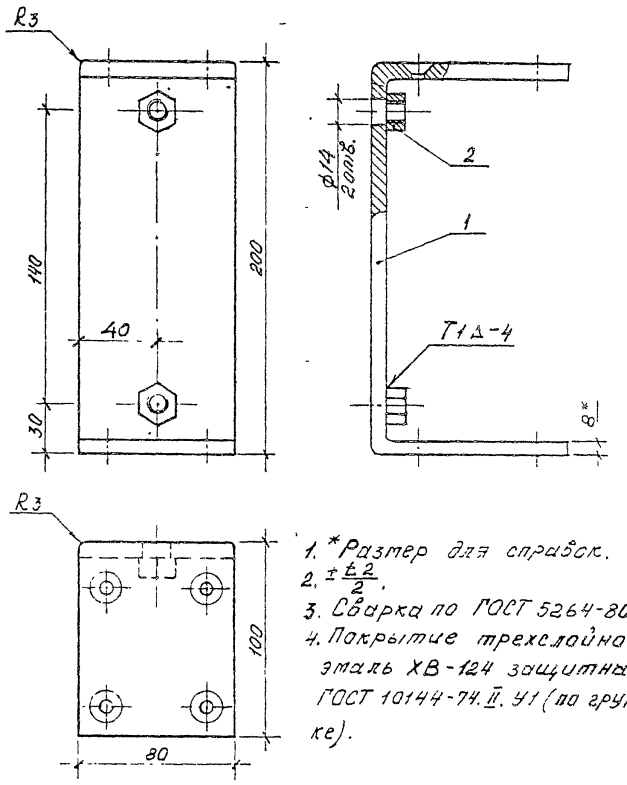

1. *Размер для справок.
2. $\pm\frac{t}{2}$.
3. Сварка по ГОСТ 5264-80
4. Покрытие трехслойное: эмаль ХВ-124 защитная ГОСТ 10144-74. II. У1 (по грунтовке).

Н. контр.	Давыдов		3.300.9-4.2-119.0.1.00 СБ	
ГАП	Куликов			
Рук. гр.	Фехтистов		Подвеска. Сборочный чертеж	Стадия: Р; Масса: 1,1; Масштаб: 1:2
Ст. техник	Курдина			Лист 1; Листов 1
				ЦНИИЭП учебных зданий

Взам. инв. № | Подпись и дата | Инв. № подл.

В. 2-1 81

Формат А4

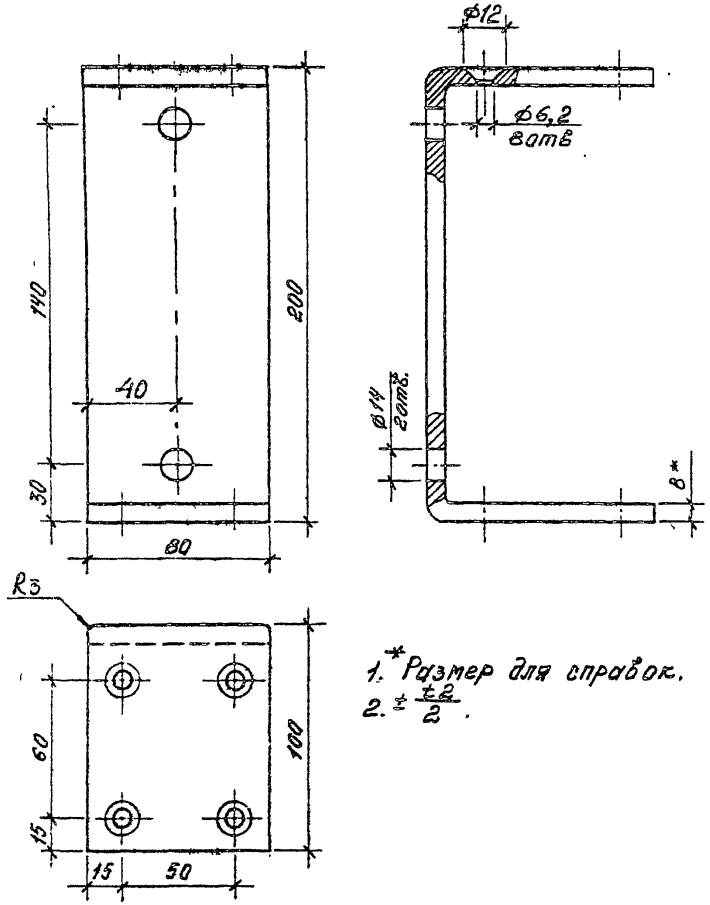

1. * Размер для справок.
2. $\pm\frac{t2}{2}$.

		3.300.9-4.2-119.0.1.01	
Н.контр.	Давыдов	Скоба	Стадия: Р; Масса: 1,0; Масштаб: 1:2
ГАП	Куликов		Лист; Листов 1
Рук. гр.	Феоктистов	Полоса $\frac{A8\times60\ ГОСТ82-70}{Ст.3сп\ ГОСТ14637-79}$	ЦНИИЭП учебных зданий
Ст.техник	Курдина		

Формат А4

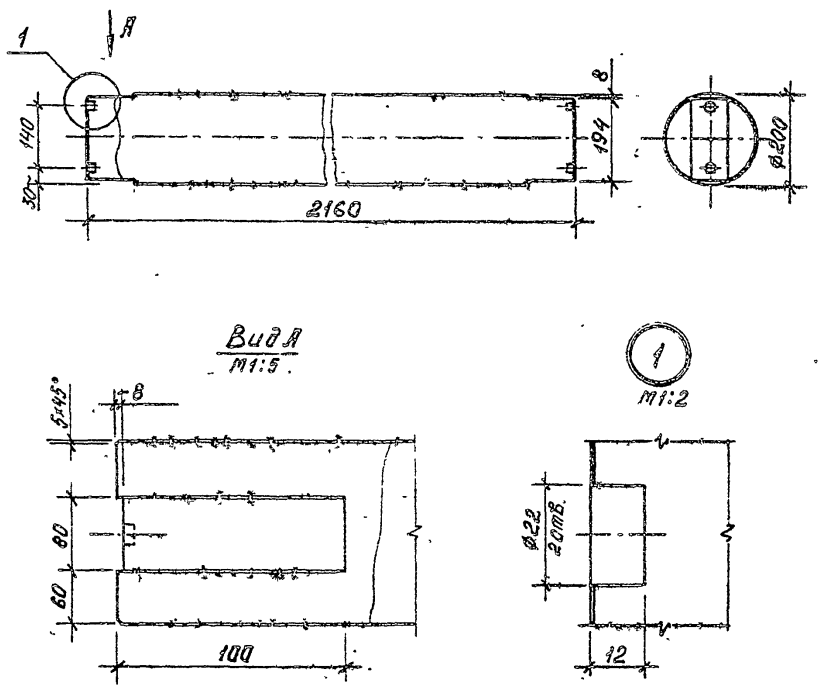

1. $\pm\frac{t2}{2}$.
2. Неуказанные допуски формы и расположения поверхностей по ГОСТ 6449.3-82.

		3.300.9-4.2-119.0.0.01	
Н.контр.	Давыдов	Опора	Стадия: Р; Масса: 40,7; Масштаб: 1:10
ГАП	Куликов		Лист; Листов 1
Рук. гр.	Феоктистов	Пиломатериалы. ГОСТ 8486-86Е	ЦНИИЭП учебных зданий
Ст.техн.к.	Курдина		

Взам. инв. № | Подпись и дата | Инв. № подл.

В. 2-1 82

Формат А4

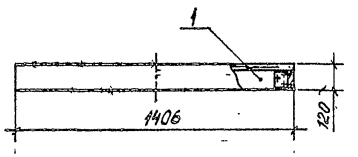

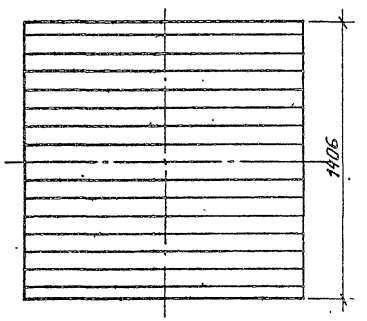

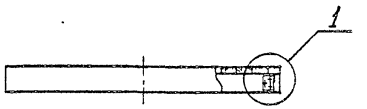

1 * Размер для справок.

2. $\pm \frac{t2}{2}$.

3. Неуказанные допуски формы и расположения поверхностей по ГОСТ 6449.3-82.

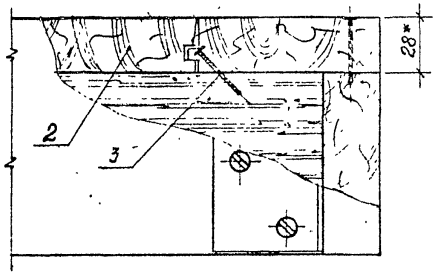

4. Покрытие трехслойное: лак АК-113 ГОСТ 23832-79. II.41 (по цветному порозаполнителю), эмаль ХВ-124 цветная ГОСТ 10144-74. I.41 (по грунтовке).

Формат	Зона	Позиц.	Обозначение	Наименование	Кол.	Прим.
				Сборочные единицы		
А4		1	3.300.9-4.2-120.1.1.00	Коробка	1	
				Детали		
Бч		2	3.300.9-4.2-120.1.0.01	Доска половая		
				ГОСТ 8242-75		
				1406×88×28	16	
				Стандартные		
				изделия		
		3		Гвазди 3×30		
				ГОСТ 4028-63	90	

Н. контр.	Давыдов		3.300.9-4.2-1 20.1.0.00
ГАП	Куликов		Блок навесной
Рук. гр.	Феактистов		Стадия: Р; Масса: 45,0; Масштаб: 1:20
Ст. техник	Курдина		Лист; Листов: 1
			ЦНИИЭП учебных зданий

Формат А3

Форм.	Зона	Поз.	Обозначение	Наименование	Кол	Примечание
				Документация		
А4			3.300.9-4.2-1 20.1.1.00 СБ	Сборочный чертеж		
				Детали		
				Пиломатериалы		
				ГОСТ 8486-86		
Бч		1	3.300.9-4.2-1 20.1.1.01	Связь 1406×92×28	2	
Бч		2	-01	Связь 1350×92×28	2	
А4		3	3.300.9-4.2-1 08.1.1.02	Угольник	4	
				Стандартные изделия		
		4		Шуруп 1-6×25.2.019		
				ГОСТ 1145-80	24	

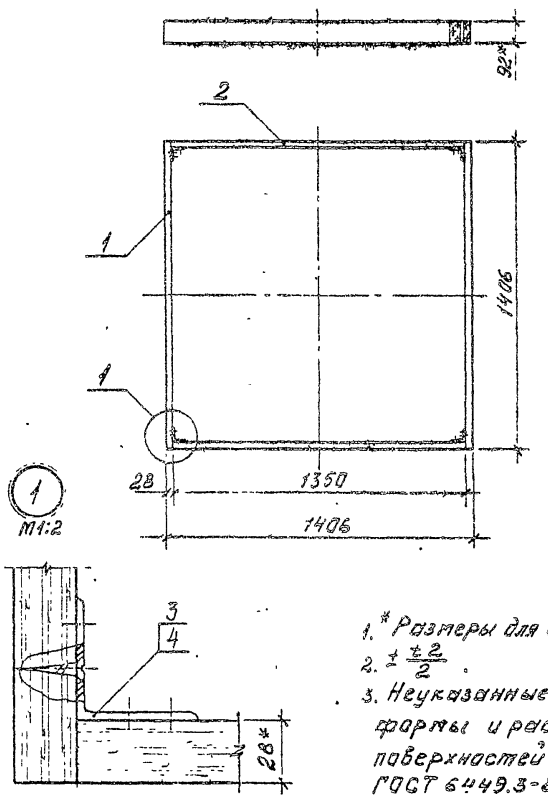

1. * Размеры для справок.
2. $\pm \frac{t}{2}$.
3. Неуказанные допуски формы и расположения поверхностей по ГОСТ 6449.3-82.

Н.контр	Давыдов		
ГАП	Куликов		
Рук. гр.	Феоктистов		
Ст.техник	Курдина		

3.300.9-4.2-1 20.1.1.00

Коробка

Стадия	Лист	Листов
Р		1

ЦНИИЭП учебных зданий

Формат А4

Взам. инв. №

Подпись и дата

Инв. № подл.

3.300.9-4.2-1 20.1.1.00 СБ

Коробка
Сборочный чертеж

Стадия	Масса	Масштаб
Р	9,0	1:2
Лист	Листов 1	

ЦНИИЭП учебных зданий

В. 2-1 84

Формат А4

Форм.	Зона	Поз.	Обозначение	Наименование	Кол. на исполн. 3.300.9-4.2-1 21.0.1.00 -		Примечание
					–	01	
				Документация			
А3			3.300.9-4.2-1 21.0.1.00 СБ	Сборочный чертеж	X	X	
				Детали			
А3		1	3.300.9-4.2-1 21.0.1.01	Связь	2		
А3		2	-01	Связь	2		
А3		3	-02	Связь	13		
А3		4	-03	Связь		2	
А3		5	-04	Связь		2	
А3		6	-05	Связь		6	
А3		7	-06	Связь		10	

3.300.9-4.2-1 21.0.1.00

Н. контр.	Давыдов	
ГАП	Куликов	
Рук. гр.	Феоктистов	

Решетка

Стадия	Лист	Листов
	1	2

ЦНИИЭП учебных зданий

Формат А4

Инв. № подл.	Подпись и дата	Взам. инв. №

Форм.	Зона	Поз.	Обозначение	Наименование	Кол. на исполн. 3.300.9-4.2-1 21.0.1.00 -		Примечание
					–	01	
				Детали			
Б4		8	3.300.9-4.2-1.21.0.1.02	Скалка 2140×ф35			
				Пиломатериалы ГОСТ 8736-66Е	2		
А4		9	3.300.9-4.2-1 01.1.1.04-01	Угольник	4		
				Стандартные изделия			
				ГОСТ 1145-80			
		10		Шуруп 2-6×20.2.019	24		
		11		Шуруп 1-6×50.2.019	30		
		12		Шуруп 1-6×85.2.019	26		
		13		Шуруп 1-6×100.2.019		96	

В. 2-1 85

3.300.9-4.2-1 21.0.1.00

Лист 2

48

Рис. 1

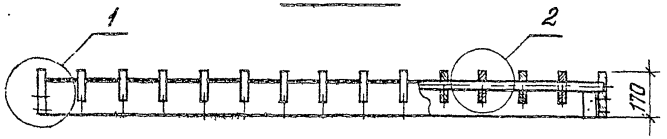

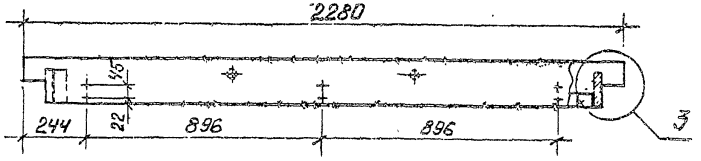

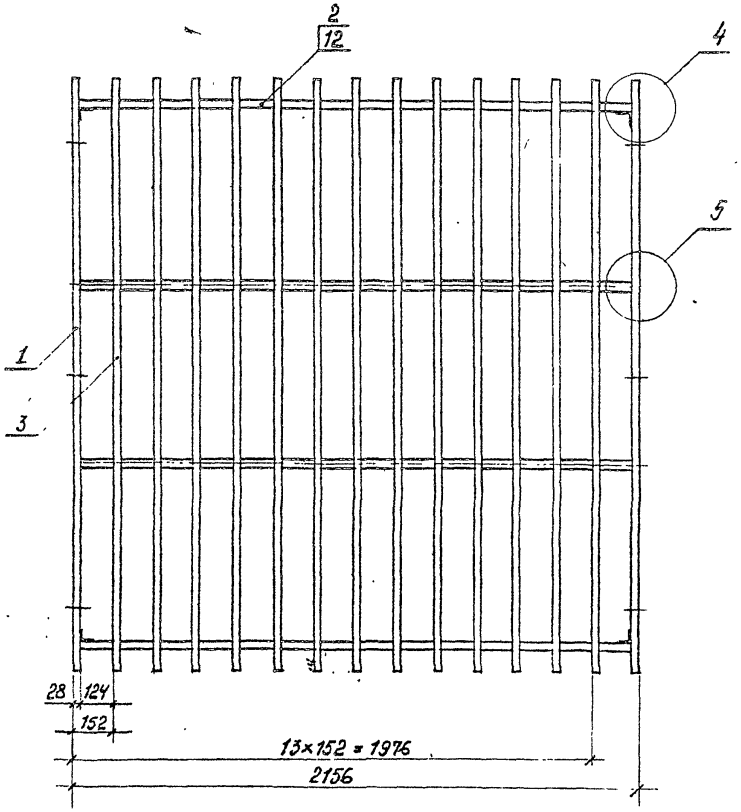

Обозначение	Рис.	Масса, кг
3.300.9-4.2-1 21.0.1.00	1	86,8
-01	2	157,6

1. Размеры для справок.
2. Неуказанные допуски формы и расположения поверхностей - по ГОСТ 6449.3-82.
3. Покрытие трехслойное: лак АК-113 ГОСТ 23832-79. II. У1 (по цветному порозаполнителю); эмаль ХВ-124 цветная ГОСТ 10144-74. II. У1 (по грунтовке).

			3.300.9-4.2-1 21.0.1.00СБ
			Решетка. Сборочный чертеж
Н.контр.	Давыдов		
ГАП	Куликов		
Рук.гр.	Феоктистов		

Стадия	Масса	Масштаб
	см. табл.	1:15
Лист 1	Листов 3	

ЦНИИЭП учебных зданий

В. 2-1 86

Формат А3

Рис. 2

Остальн. см. рис. 1

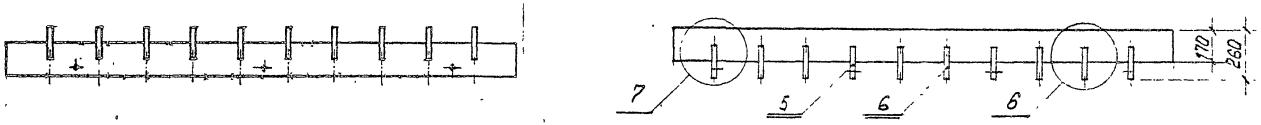

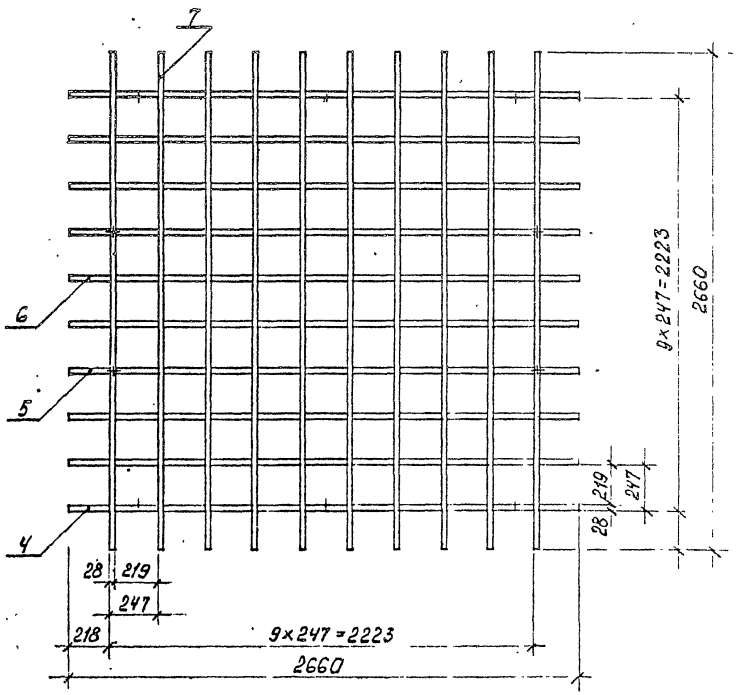

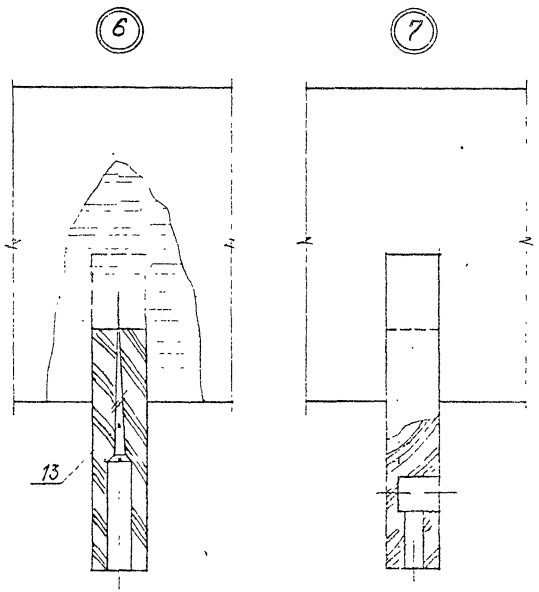

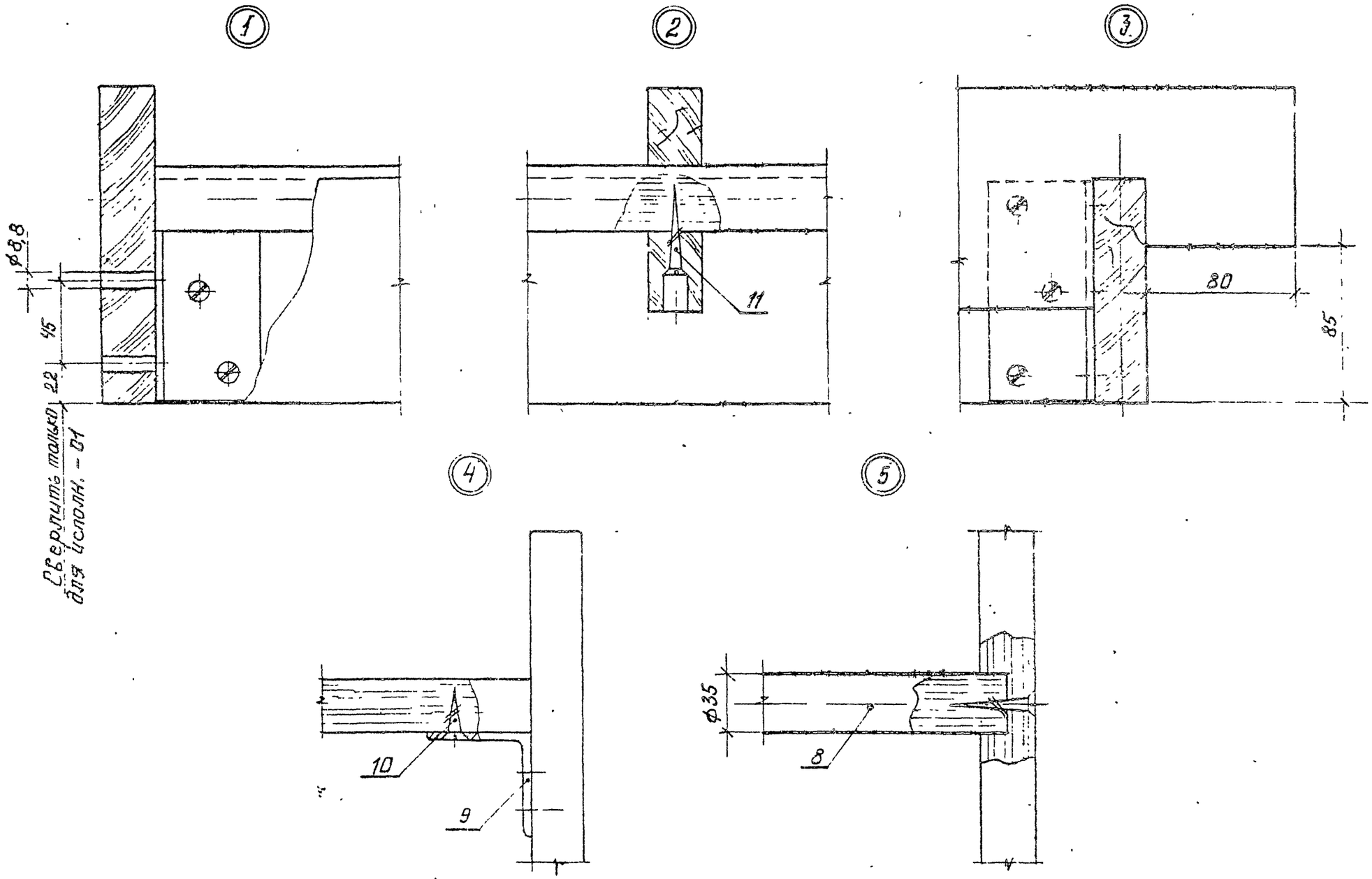

3.300.9-4.2-1 21.0.1.00СБ

Лист 3

Б. 2-4 88

Формат А3

Рис. 1

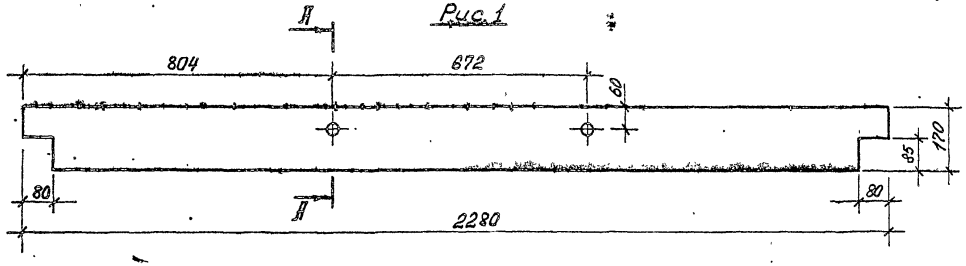

Рис. 2
Остальное см. рис. 1

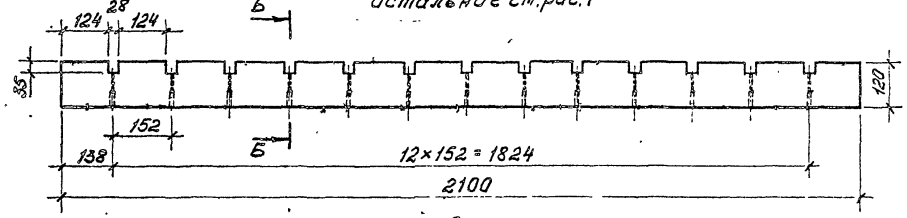

Рис. 3
Остальное см. рис. 1

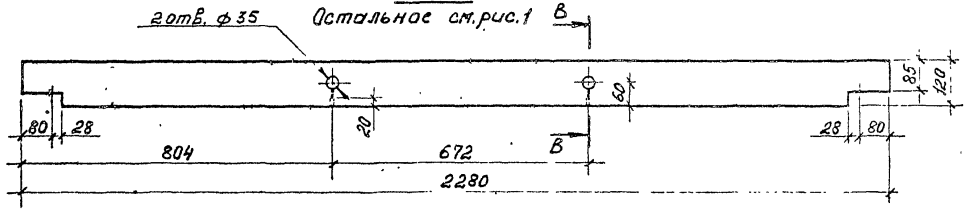

А-А
М1:2

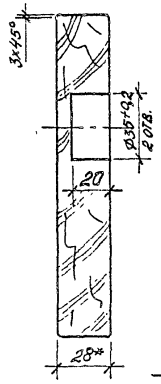

Б-Б
М1:2

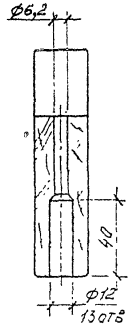

В-В
М1:2

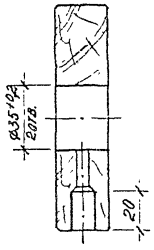

Обозначение	Рис.	масса, кг
3.300.9-4.2-121.0.1.01	1	6,5
-01	2	4,2
-02	3	4,6
-03	4	7,6
-04	5	7,6
-05	6	7,6
-06	7	7,6

1. * Размер для справок.
2. Неуказанные допуски формы и расположения поверхностей по ГОСТ 6449.3-82.
3. $\pm \frac{\pm 2}{2}$.

Н. контр.	Дубызов		
ГАП	Кулаков		
Рук. гр.	Фроктистов		
Ст. техник	Курдина		

3.300.9-4.2-121.0.1.01

Связь

Стад.	Масса	Масштаб
Р	см. табл.	1:10
Лист 1	Листов 2	

Пиломатериалы ГОСТ 8486-86Е

ЦНИИЭП учебных зданий

В. 2-1 89

Формат А3

Рис.4
Остальное см. рис.1

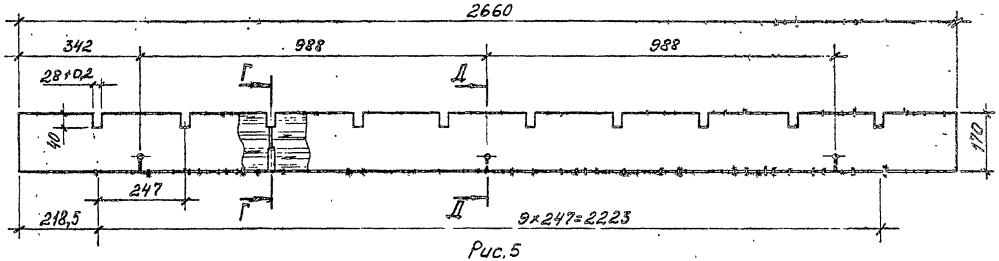

Рис.5
Остальное см. рис.1

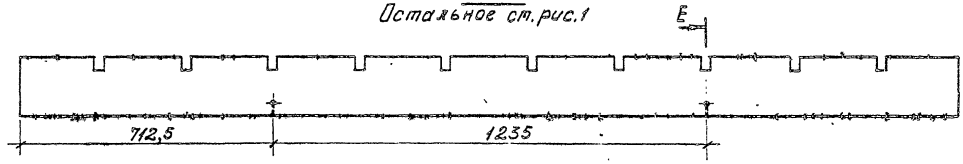

Рис.6
Остальное см. рис.1

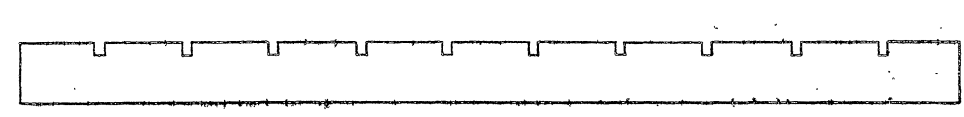

Рис.7
Остальное см. рис.1

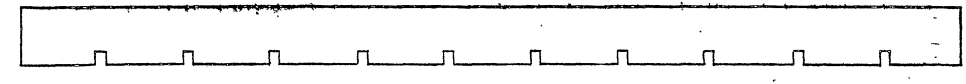

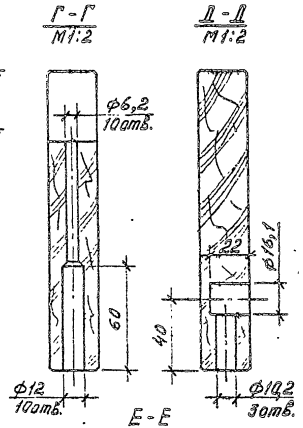

Rz80

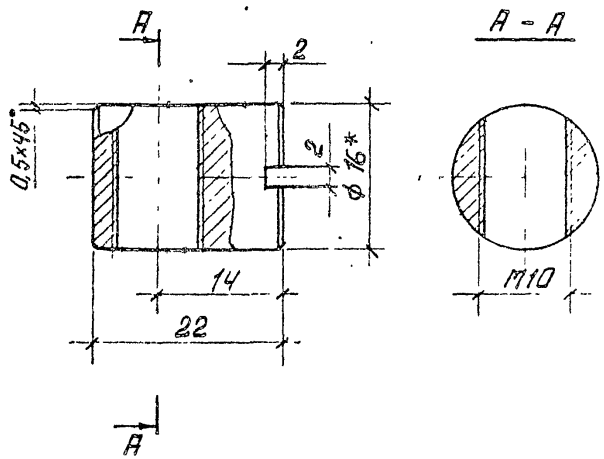

1.* Размеры для справок.
2. Покрытие: Ц.12.М.хр. ГОСТ 9.306-85

				3.300.9-4.2-1 21.0.0.01			
				Гайка	Стадия	Масса	Масштаб
					Р	0,024	2:1
					Лист	Листов 1	
Н.контр.	Давыдов			Круг В-16 ГОСТ 2590-71 / Ст.3 ГОСТ 535-88	ЦНИИЭП учебных зданий		
ГАП	Куликов						
Рук.гр.	Феоктистов						

Формат А4

Рис.2
Остальное см. рис.1

Рис.1

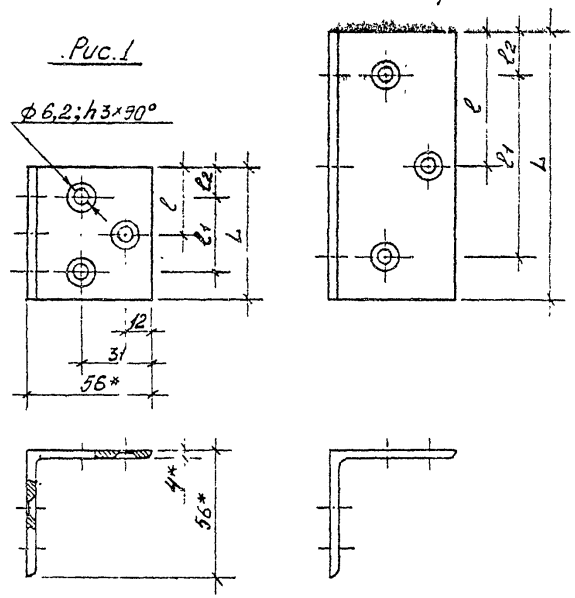

Обозначение	Рис.	L	l	l1	l2	Масса, кг
3.300.9-4.2-1 01.1.1.04	1	58	29	32	1	0,4
-01	2	116	58	80	19	0,8

1. Размеры для справок.
2. Покрытие: Ц.12.М.хр. ГОСТ 9.306-85.

				3.300.9-4.2-1 01.1.1.01			
				Угольник	Стадия	Масса	Масштаб
					Р	см. табл.	1:2
					Лист	Листов 1	
Н.контр.	Давыдов			Уголок 5-56×56×4 ГОСТ 8509-72 / Ст.3сп ГОСТ 535-88	ЦНИИЭП учебных зданий		
ГАП	Куликов						
Рук.гр.	Феоктистов						
Ст.техник	Курдина						

Взам. инв. №
Подпись и дата
Инв. № подл.

В. 2-1 91

Формат А4

Форм.	Зона	Поз	Обозначение	Наименование	Кол	Примечание
				Документация		
А4			3.300.9-4.2-1 22.1.0.00СБ	Сборочный чертеж		
				Детали		
Б4		1	3.300.9-4.2-1 22.1.0.01	Стояк		
				Труба 80×5 ГОСТ8639-82	1	
Б4		2	3.300.9-4.2-1 22.1.0.02	Заглушка		
				Полоса А-1 80×5 ГОСТ103-76 / 09Г2 ГОСТ 555-88	1	

Н.контр.	Давыдов		3.300.9-4.2-1 22.1.0.00
ГАП	Куликов		
Рук.гр.	Феоктистов		Стойка — Сборочный чертеж
Ст.техник	Курдина		Стадия: Р; Лист; Листов: 1
			ЦНИИЭП учебных зданий

Формат А4

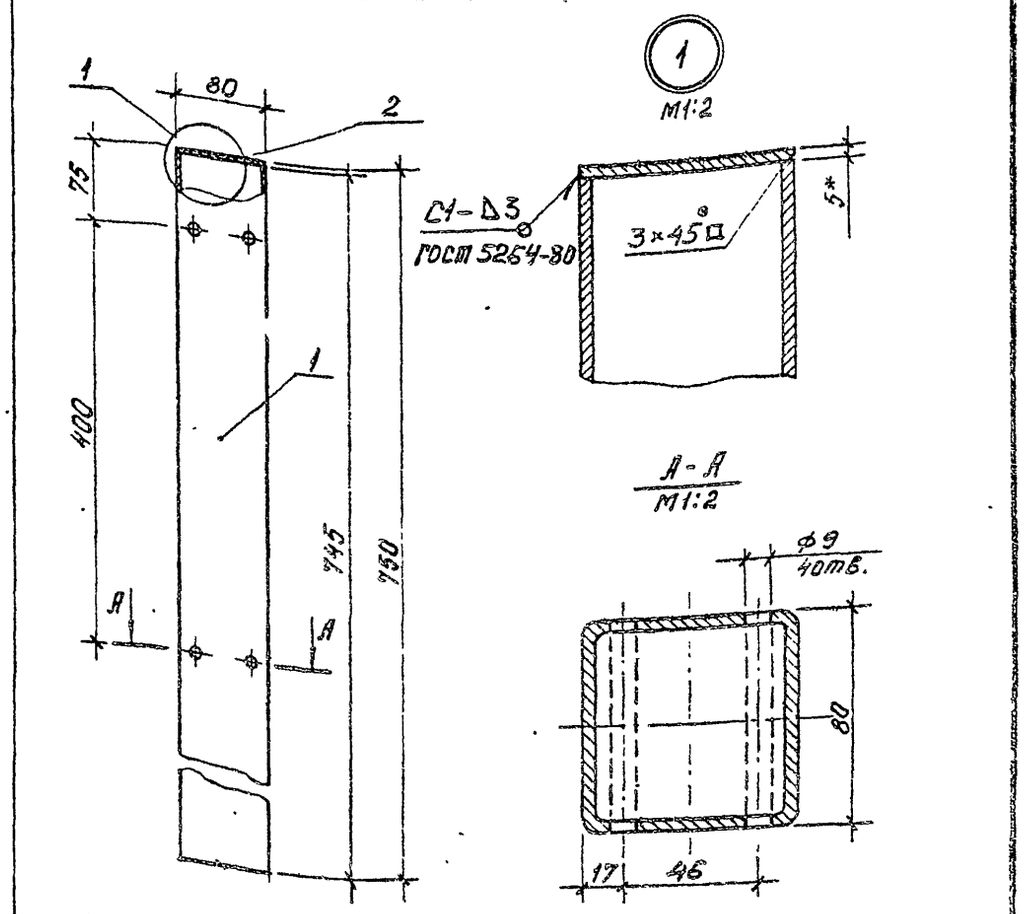

1. * Размер для справок.
2. $\pm\frac{t}{2}$.
3. Покрытие трехслойное: эмаль ХВ-124 защитная ГОСТ 10144-74 II. у1 (по грунтовке).

Н.контр.	Давыдов		3.300.9-4.2-1 22.1.0.00 СБ
ГАП	Куликов		
Рук.гр.	Феоктистов		Стойка — Сборочный чертеж
Ст.техник	Курдина		Стадия: Р; Масса: 6,0; Масштаб: 1:5; Лист; Листов: 1
			ЦНИИЭП учебных зданий

Взам. инв. №

Подпись и дата

Инв. № подл.

В. 2-1 92

Формат А4

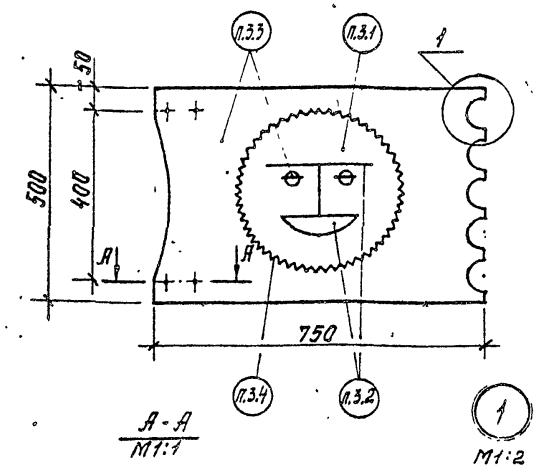

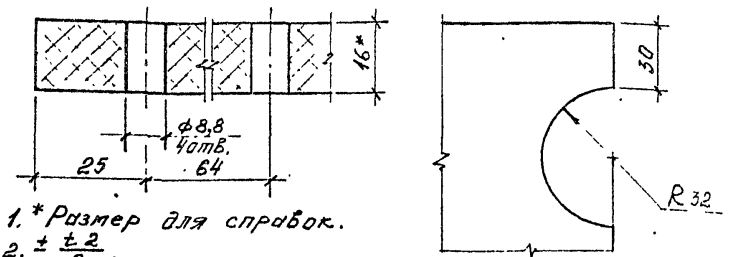

1. *Размер для справок.
2. ± ±2/2.
3. Покрытие трехслойное: эмаль ХВ-124* ГОСТ 10144-74. П. У1 (по грунтовке)
*Цвета эмали: 3.1 - лимонная; 3.2 - красная; 3.3 - голубая; 3.4 - зеленая (обводка)

			3.300.9-4.2-1 22.0.0.01		
Гл. констр.	Дивыдов		Полотно	Стадия: Р	Масса: 9,0	Масштаб: 1:10
ГАП	Куликов			Лист 1	Листов 1
Нач. отд.	Феоктисто		Плита цементно-опружечная ЦСП-1-10,0 ГОСТ 26816-86	ЦНИИЭП учебных зданий	
Н. техн.	Курдина				

Формат А4

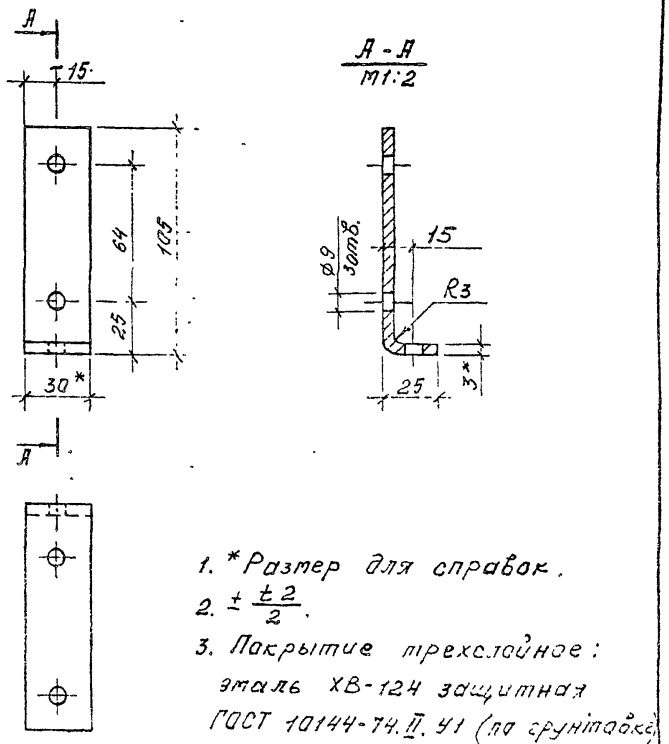

1. *Размер для справок.
2. ± ±2/2.
3. Покрытие трехслойное: эмаль ХВ-124 защитная ГОСТ 10144-74. П. У1 (по грунтовке)

			3.300.9-4.2-1 22.0.0 02		
Гл. констр.	Дивыдов		Уголь ник	Стадия: Р	Масса: 0,9	Масштаб: 1:2
ГАП	Куликов			Лист 1	Листов 1
Рук. гр.	Феоктисто		Лента 3×30 ст. 2 пс ГОСТ 2009-74	ЦНИИЭП учебных зданий	
Н. техн.	Курдина				

Взам. инв. №
Подпись и дата

В. 2-1 93

Формат А4

Форм.	Зона	Поз.	Обозначение	Наименование	Кол на испол. 3.300.9-4.2-1 23.1.0.00 —				Примечание
					–	01	02	03	
				Документация					
А3			3.300.9-4.2-1 23.1.0.00 СБ	Сборочный чертеж	X	X	X	X	
				Сборочные единицы					
А3		1	3.300.9-4.2-1 23.1.1.00	Коробка	1				
			-01	Коробка		1			
			-02	Коробка			1	1	
				Детали					
				Пиломатериалы					
				ГОСТ 8486-86Е					

			3.300.9-4.2-1 23.1.0.00
Н.контр.	Давыдов		Сиденье
ГАП	Куликов		
Рук. гр.	Федотистов		
Ст. техник	Курдина		

Стадия	Лист	Листов
Р	1	2

ЦНИИЭП учебных зданий

Формат А4

Инв. № подл.	Подпись и дата	Взам. инв. №

Форм.	Зона	Поз.	Обозначение	Наименование	Кол на испол. 3.300.9-4.2-1 23.1.0.00 —				Примечание
					–	01	02	03	
Бч		2	3.300.9-4.2-1 23.1.0.01	Планка 2330×92×28	4				
			-01	2250×92×28		4			
			-02	1834×92×28			1	1	
			-03	1936×92×28			1	1	
			-04	2038×92×28			1	1	
			-05	2142×92×28			1	1	
				Пиломатериалы					
				ГОСТ 8486-86Е					
Бч		3	3.300.9-4.2-1 23.1.0.02	Брусок 2040×60×32	1				
			-01	1990×60×32		1			
			-02	1452×60×32			1	1	
				Стандартные изделия					
		4		Шуруп 1-6×50.2.019					
				ГОСТ 1145-80	30	30	30	30	

	3.300.9-4.2-1 23.1.0.00	Лист 2

В.2-1 94

6 см

Рис.1

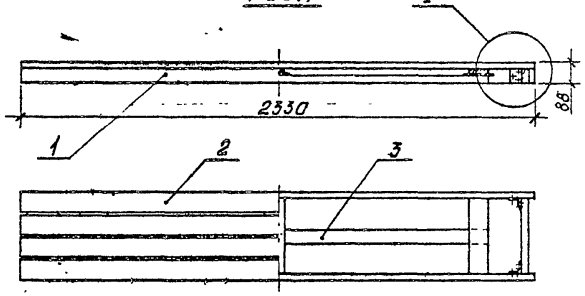

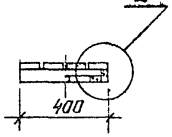

Рис.3
Остальное см.рис.1

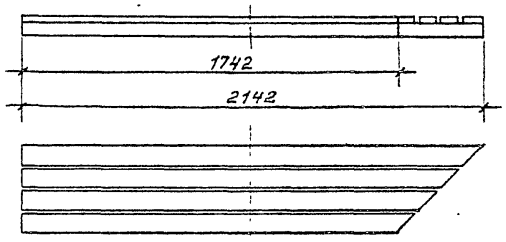

Рис.2
Остальное см.рис.1

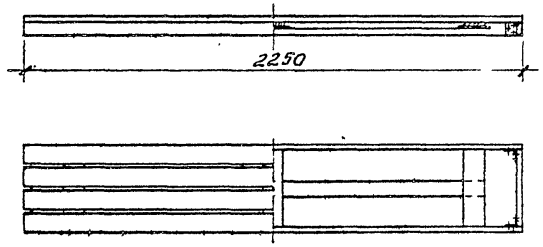

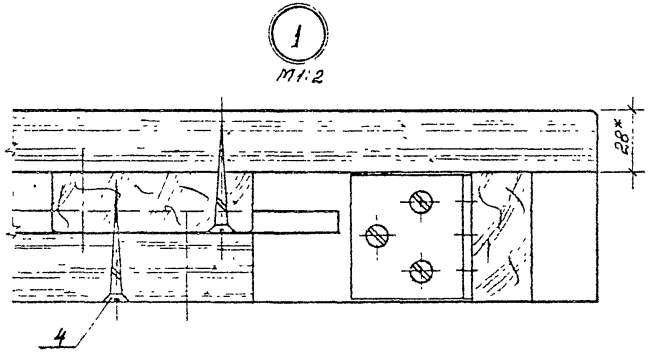

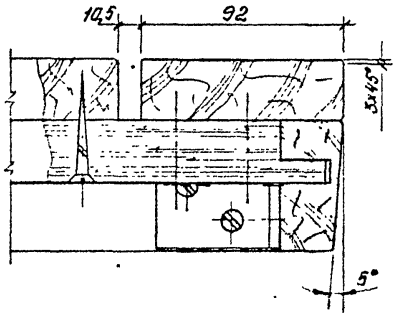

1. *Размер для справок.
2. Неуказанные допуски формы и расположения поверхностей по ГОСТ 6449.3-82.
3. $\pm \frac{t2}{2}$.
4. Покрытие трехслойное: лак АК-113 ГОСТ 23832-79.II.У1 (по цветному порозаполнителю); эмаль ХВ-124 цветная ГОСТ 10144-74.II.У1 (по грунтовке).

Обозначение	Рис.	Масса кг	Исполнение
3.300.9-4.2-123.1.0.00	1	22,0	
-01	2	21,0	
-02	3	20,0	Изображено
-03	3	20,0	Зеркальное отражение

Н.контр.	Давыдов		
ГИП	Кузиков		
Рук.гр.	Феклистов		
Ст.техник	Курдина		

3.300.9-4.2-123.1.0.00 СБ

Сиденье
Сборочный чертеж

Стадия	Масса	Масштаб
Р	см. Таб.л.	1:20
Лист	Листов 1	

ЦНИИЭП учебных зданий

Формат А3

Форм.	Зона	Поз.	Обозначение	Наименование	Кол. на испол. 3.300.9-4.2-1 23.1.1.00 –			Примечание
					–	01	02	
				Документация				
А3			3.300.9-4.2-1 23.1.1.00 СБ	Сборочный чертеж	X	X	X	
				Детали				
				Пиломатериалы				
				ГОСТ 8486-86Е				
Бч		1	3.300.9-4.2-1 23.1.1.01	Связь 2330×60×28	2			
Бч		2	-01	Связь 344×60×28	2	2	2	

3.300.9-4.2-1 23.1.1.00

Н. контр.	Давыдов	
ГАП	Куликов	
Рук. гр.	Феоктистов	
Ст. техник	Курдина	

Коробка

Стадия	Лист	Листов
Р	1	2

ЦНИИЭП учебных зданий

Формат А4

Инв. № подл.	Подпись и дата	Взам. инв. №

Форм.	Зона	Поз.	Обозначение	Наименование	Кол. на испол. 3.300.9-4.2-1 23.1.1.00 –			Примечание
					–	01	02	
Бч		3	-02	Связь 364×92×28	3	3	3	
Бч		4	-03	Связь 2250×60×28		2		
Бч		5	-04	Связь 1742×60×28			2	
П4		6	3.300.9-4.2-1 01.1.0.04	Уголь ник	4	4	4	
				Стандартные изделия				
		7		Шуруп 1-8×25.2.019				
				ГОСТ 1145-80	24	24	24	
		8		Шуруп 1-8×30.2.019				
				ГОСТ 1145-80	12	12	12	

3.300.9-4.2-1 23.1.1.00

Лист 2

8.2-1 95

95

Рис.1

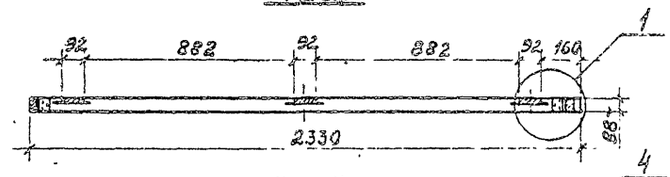

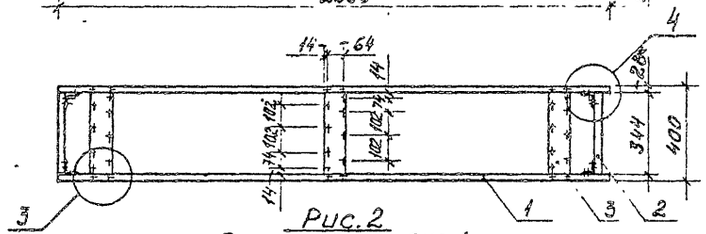

Рис.2
Остальное см.рис.1

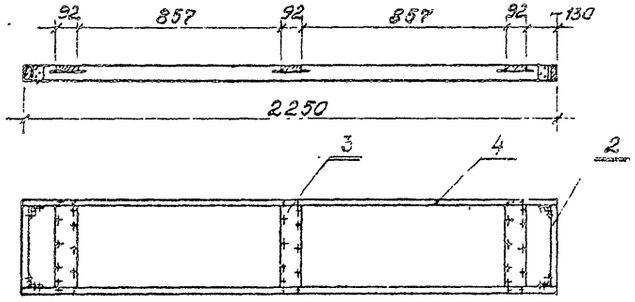

Рис.3
Остальное см.рис.1

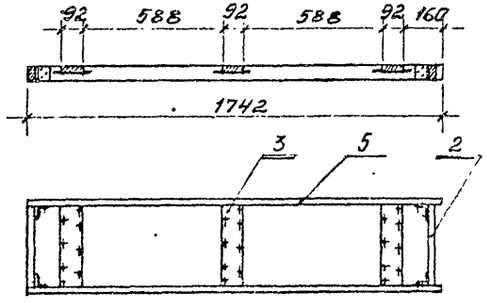

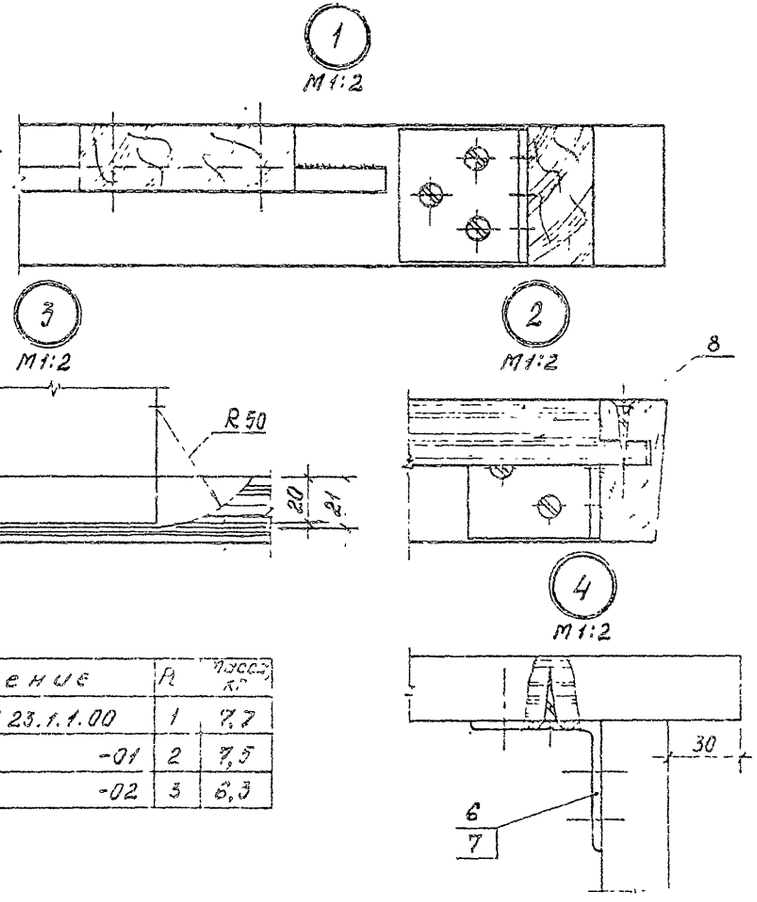

Обозначение	Pt	Масса, кг
3.300.9-4.2-1 23.1.1.00	1	7,7
-01	2	7,5
-02	3	6,3

1. *Размер для справок.
2. Неуказанные допуски формы и расположения поверхностей по ГОСТ 6449.3-82.
3. $\pm\frac{t2}{2}$.

Н.контр.	Давыдов		
ГИП	Куликов		
Рук.гр.	Феоктистов		
Ст.техник	Курдина		

3.300.9-4.2-1 23.1.1.00 СБ

Коробка
Сборочный чертеж

Стадия	Масса	Масштаб
Р	см табл.	1:20

Лист 1 Листов 1

ЦНИИЭП учебных зданий

Форм.	Зона	Позиц.	Обозначение	Наименование	Кол. на испол. 3.300.9-4.2-123.0.1.00 —	01	02	Прим.
				Документация				
А3			3.300.9-4.2-123.0.1.00 СБ	Сборочный чертеж	×	×	×	
				Детали				
				Труба 40×3-10 ГОСТ 8639-82				
Бч		1	3.300.9-4.2-123.0.1.01	Связь L = 2145 мм	1			
Бч		2	-01	L = 2200 мм		1		
Бч		3	-02	L = 1900 мм			1	
				Полоса 5×40 ГОСТ 103-71 / ст.3 ГОСТ 535-88				
Бч		4	3.300.9-4.2-123.0.1.02	Фланец L = 90 мм	2	2	1	
			-01	L = 150 мм			1	

Н.контр.	Давыдов	
ГАП	Куников	
Рук. гр.	Феоктистов	
Ст.техник	Курбина	

3.300.9-4.2-123.0.1.00

Опора

Стадия	Лист	Листов
Р		1

ЦНИИЭП учебных зданий

Инв. № подл. | Подпись и дата | Взам. инв. №

Форм.	Зона	Позиц.	Обозначение	Наименование	Кол. на испол. 3.300.9-4.2-123.0.2.00 —	01	Прим
				Документация			
А3			3.300.9-4.2-123.0.2.00 СБ	Сборочный чертеж	×	×	
				Детали			
				Труба 40×3-10 ГОСТ 8639-82			
Бч		1	3.300.9-4.2-123.0.2.01	Связь L = 363 мм	1		
Бч			-01	L = 599 мм		1	
Бч		2	-02	L = 253 мм	1	1	
Ач		3	3.300.9-4.2-123.0.2.02	Стойка L = 260		1	
				Полоса 4×40 ГОСТ 103-71 / ст.3 ГОСТ 535-88			
Бч		4	3.300.9-4.2-123.0.2.03	Заглушка L = 42 мм	2	2	

Н.контр.	Давыдов	
ГАП	Куников	
Рук. гр.	Феоктистов	
Ст.техник	Курбина	

3.300.9-4.2-123.0.2.00

Кронштейн

Стадия	Лист	Листов
Р		1

ЦНИИЭП учебных зданий

В. 2-1 98

Формат А3

Рис.1

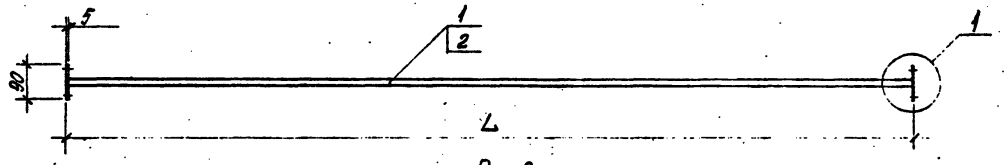

Рис.2

Остальное см. рис.1

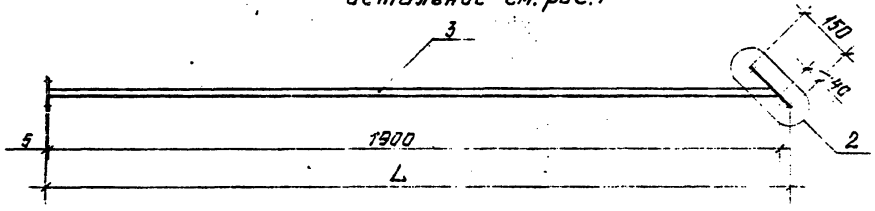

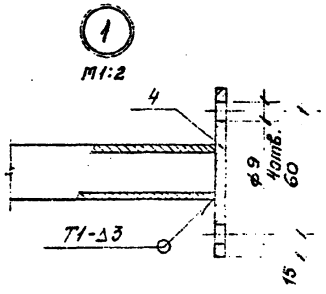

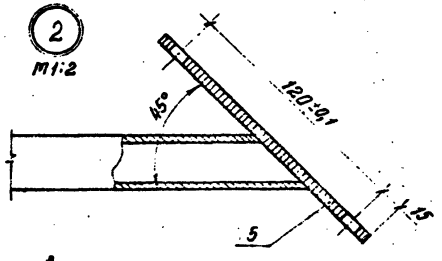

Обозначение	Рис.	L, мм	Масса, кг
3.300.9-4.2-1 23.0.1.00	1	2155	8,0
-01	1	2210	8,0
-02	2	1936	7,0

1. Размеры для справок.
2. $\pm\frac{t2}{2}$.
3. Покрытие трехслойное: эмаль ХВ-124 защитная ГОСТ 10144-74.II.У1 (по грунтовке).

Н.контр.	Давыдов		
ГАП	Куликов		
Рук. гр.	Феоктистов		
Ст.техник	Курдина		

3.300.9-4.2-1 23.0.1.00 СБ

Опора
Сборочный чертеж

Стадия	Масса	Масштаб
Р	см. табл.	1:10

Лист | Листов 1

ЦНИИЭП
учебных зданий

В. 2-1 99

Формат А1

Рис.1

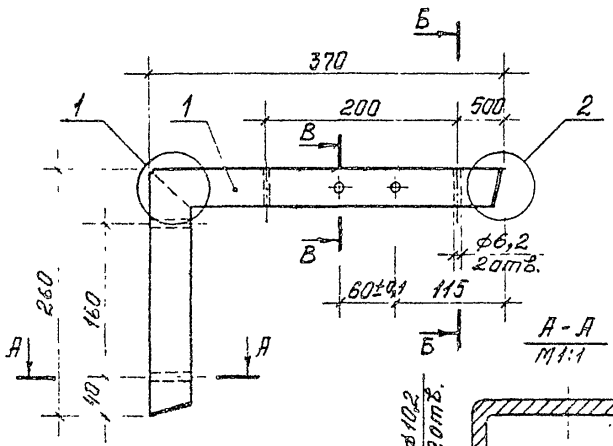

Рис.2
Остальное см.рис.1

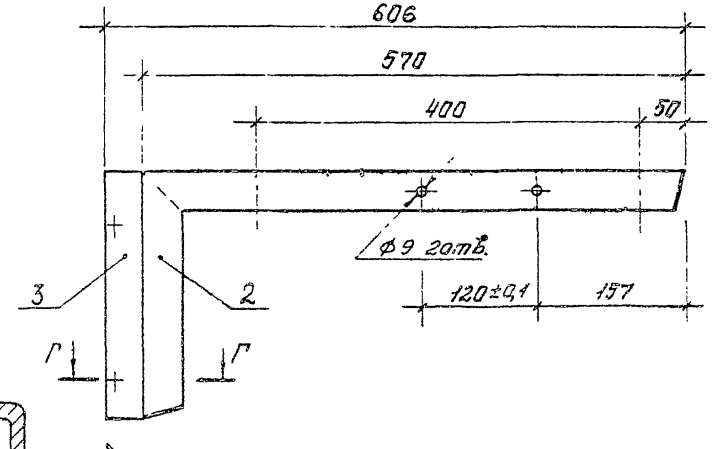

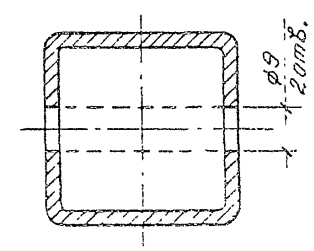

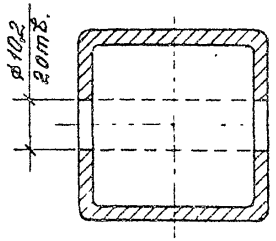

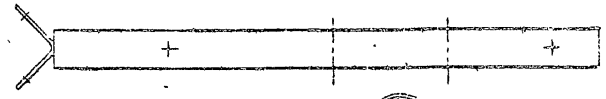

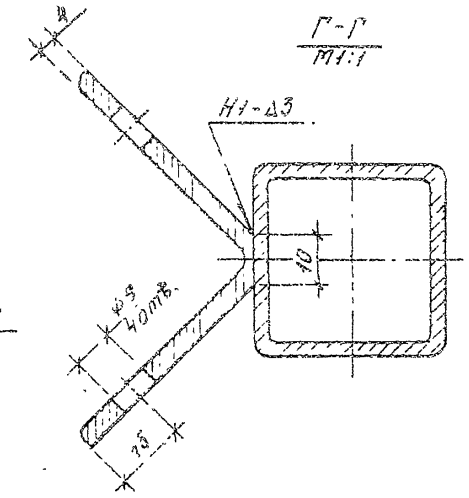

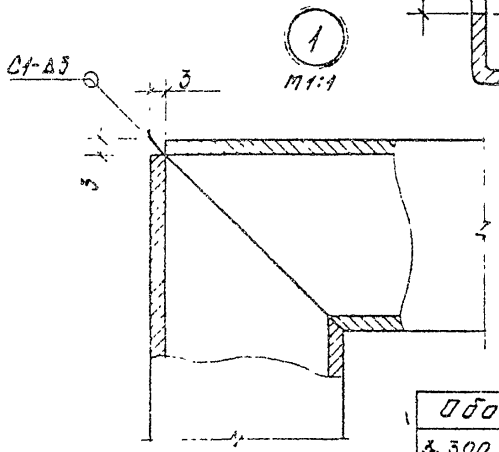

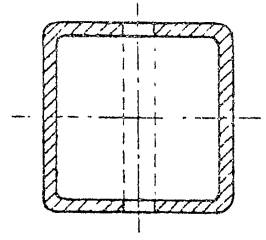

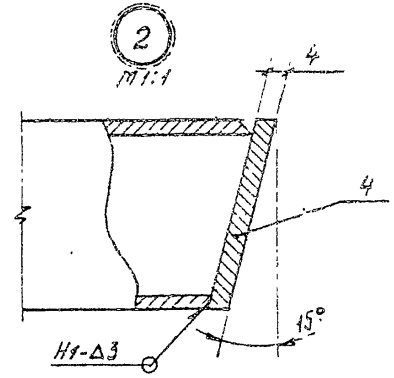

Обозначение	Рис.	масса, кг
3.300.9-4.2-1 23.0.2.00	1	2,2
-01	2	3,9

1. Размеры для справок.
2. $\pm\frac{\pm 2}{2}$
3. Сварные швы по ГОСТ 5264-80.
4. Покрытие трехслойное: эмаль ХВ-124 защитная ГОСТ 10144-74. II. У1 (по грунтовке).

Н.контр.	Забысов	
ГАП	Куликов	
Рук. гр.	Нескутова	
Ст.техник	Курдина	

3.300.9-4.2-1.23.0.2.00 СБ

Кронштейн
Сборочный чертеж

Стадия	Масса	Масштаб
Р	см. табл.	1:5
Лист	Листов 1	

ЦНИИЭП учебных зданий

Формат А3

Рис.1

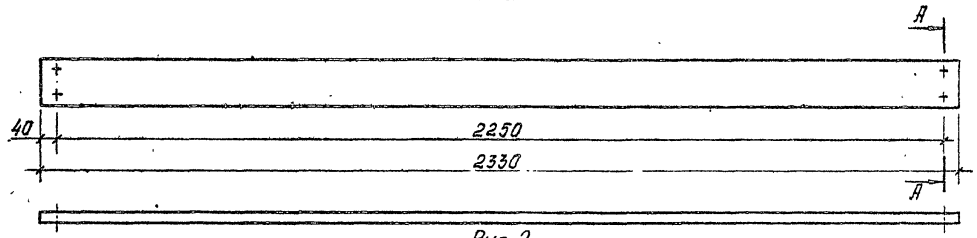

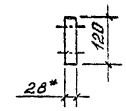

А-А
М1:2

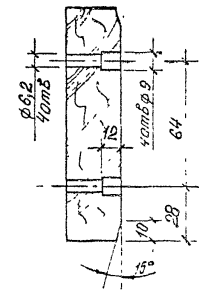

Рис.2

Остальное см. рис.1

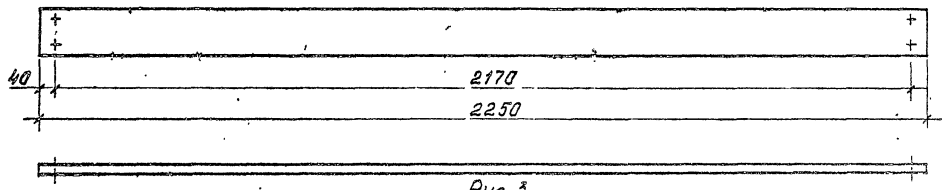

Рис.3

Остальное см. рис.1

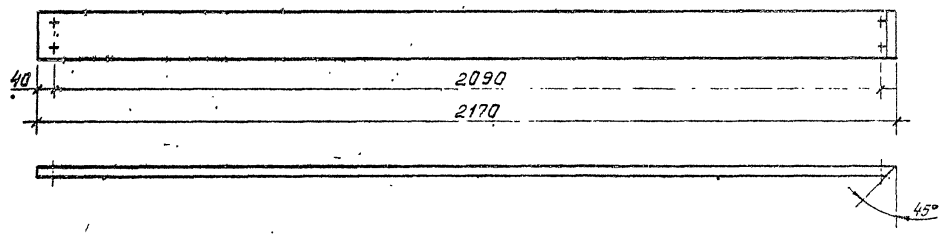

1. *Размер для справок.
2. Неуказанные допуски формы и расположения поверхностей по ГОСТ 6449.3-82.
3. $\pm\frac{t\,2}{2}$.
4. Покрытие трехслойное: лак АК-113 ГОСТ 23832-79.II.У1 (по цветному порозаполнителю); эмаль ХВ-124 цветная ГОСТ 10144-74.II.У1 (по грунтовке).

Обозначение	Рис.	Масса, кг
3.300.9-4.2-1 23.0.0.01	1	5,0
-01	2	4,5
-02	3	4,4

Н.контр	Давыдов		
ГАП	Куликов		
Рук.гр.	Феоктистов		
Ст.техник	Курдина		

3.300.9-4.2-1 23.0.0.01

Спинка

Стадия	Масса	Масштаб
Р	См. табл.	1:10

Лист | Листов 1

Пиломатериалы ГОСТ 8486-86Е

ЦНИИЭП учебных зданий

Формат А3

Rz 80 (√)

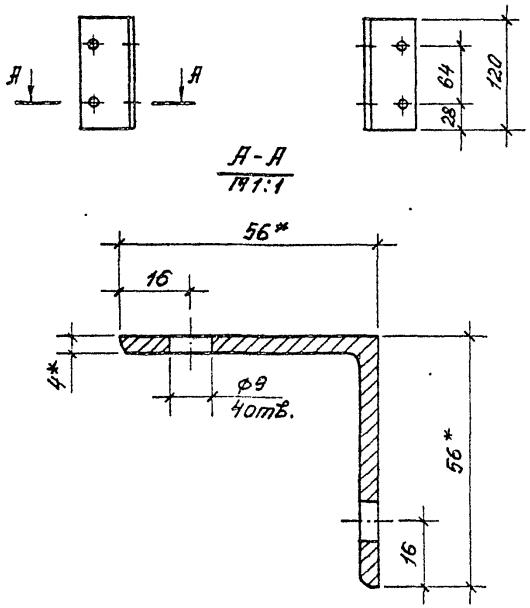

1. * Размеры для справок.
2. $\pm \frac{t2}{2}$.
3. Покрытие трехслойное: эмаль ХВ-124 защитная. ГОСТ 10144-74. II. У1 (по грунтовке).

			3.300.9-4.2-123.0.0.03		
			Уголь ник	Стадия: Р	Масса: 0,4
				Масштаб: 1:5	
				Лист	Листов 1
Н.контр	Довыдов		Уголок Б-56×56×4 ГОСТ 8509-86 / ст.3 ГОСТ 535-88	ЦНИИЭП учебных зданий	
ГАП	Куликов				
Рук.гр	Феоктистов				
Ст.техник	Курдина				

Формат А4

Rz 80 (√)

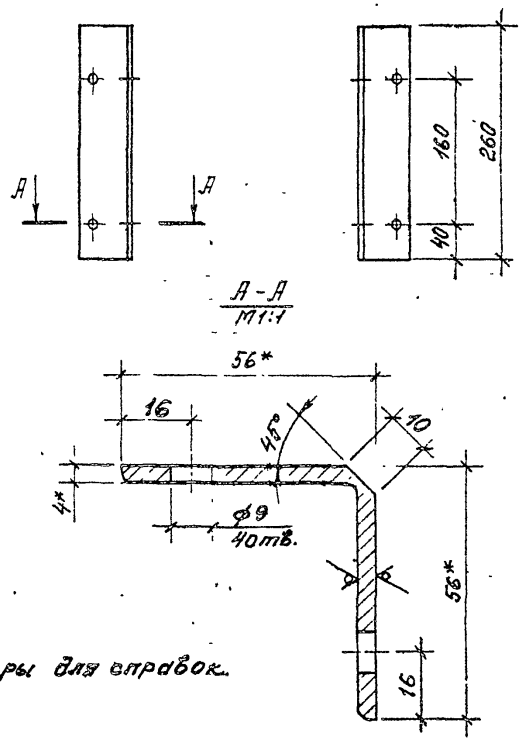

1. * Размеры для справок.
2. $\pm \frac{t2}{2}$.

Взам. инв. №
Подпись и дата
Инв. № подл.

			3.300.9-4.2-123.0.2.02		
			Стойка	Стадия: Р	Масса: 0,9
				Масштаб: 1:5	
				Лист	Листов 1
Н.контр.	Довыдов		Уголок Б-56×56×4 ГОСТ 8509-86 / ст.3 ГОСТ 535-88	ЦНИИЭП учебных зданий	
ГАП	Куликов				
Рук.гр.	Феоктистов				
Ст.техник	Курдина				

Формат А4

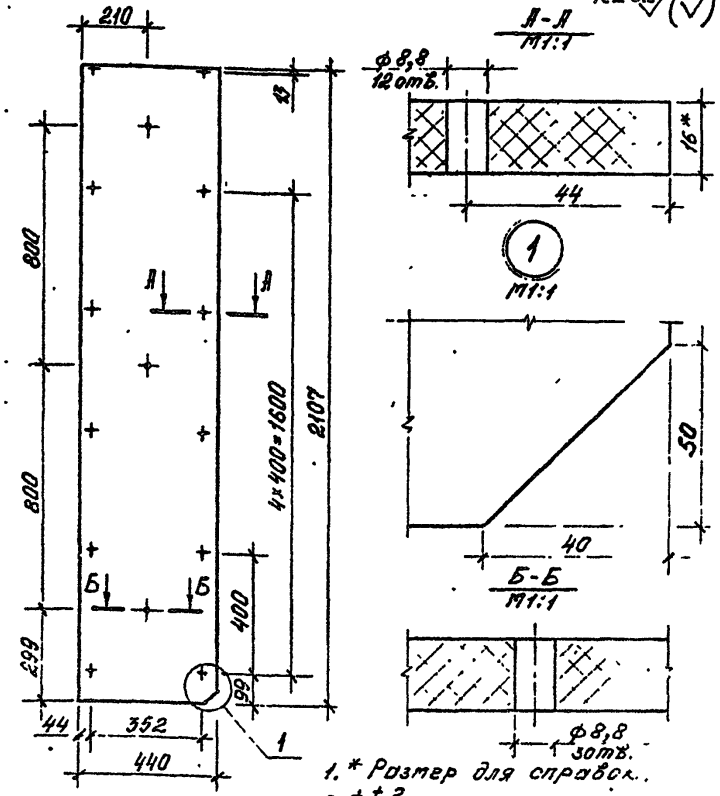

1. * Размер для справок.
2. $\pm\frac{\pm 2}{2}$.
3. Неуказанные допуски формы и расположения поверхностей по ГОСТ 6449.3-82.
4. Покрытие трехслойное: эмаль ХВ-124 цветная ГОСТ 10144-74. II. У1 (по грунтовке).

				3.300.9-4.2-1 24.0.0.01
				Стенка боковая
				Стадия: Р; Масса: 20,0; Масштаб: 1:15
				Лист; Листов 1
Контр.	Давыдов			Плита цементностружечная ЦСП-1-16,0 ГОСТ 26816-86
АП	Куликов			ЦНИИЭП учебных зданий
Гр.				
Техник	Гурдина			

Формат А4

Рис.1

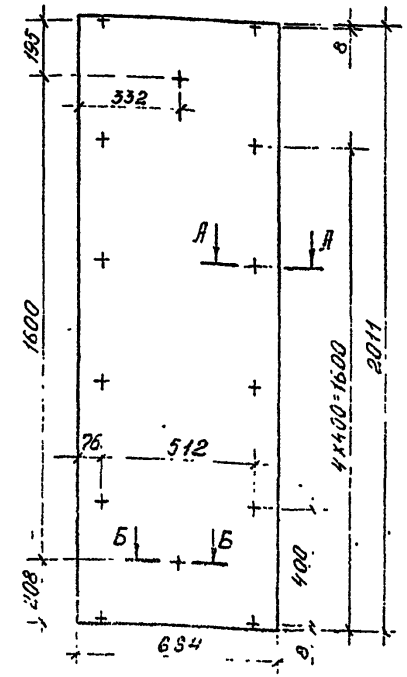

Рис.2 Rz 32 (√)

Остальное см.рис.1.

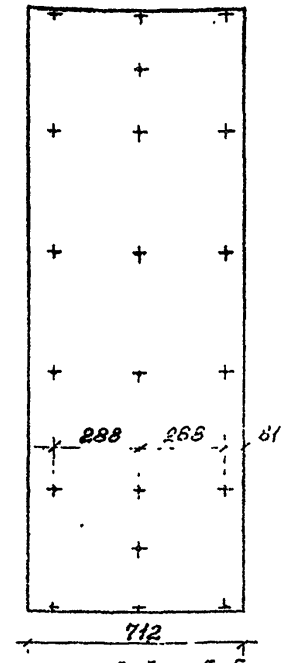

Обозначение	Рис.	Масса, кг
3.300.9-4.2-1 24.0.0.02	1	28,0
-01	2	30,0

1. Сечения А-А и Б-Б см. докум. 3.300.9-4.2-1 24.0.0.01
2. $\pm\frac{\pm 2}{2}$.
3. Неуказанные допуски формы и расположения поверхностей по ГОСТ 6449.3-82
4. Покрытие трехслойное: эмаль ХВ-124 цветная ГОСТ 10144-74. II. У1 (по грунтовке).

				3.300.9-4.2-1 24.0.0.02
				Стенка задняя
				Стадия: Р; Масса: см. табл.; Масштаб: 1:15
				Лист; Листов 1
Н.контр.	Давыдов			Плита цементностружечная ЦСП-1-15,0 ГОСТ 26816-86
ГАП	Куликов			ЦНИИЭП учебных зданий
Рук. гр.				
Ст. техник	Гурдина			

Взам. инв. №

Подпись и дата

Инв. № подл.

В. 2-1 103

Формат А4

Rz 32/(√)

Рис.1

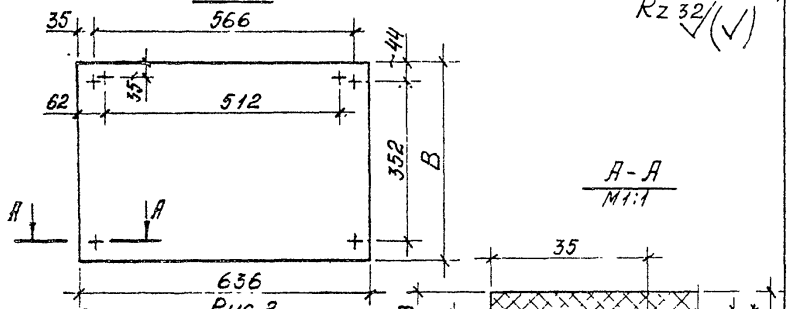

А-А
М1:1

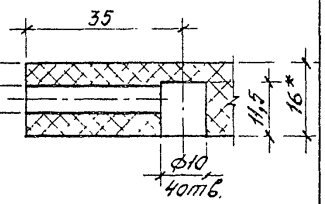

Рис.2

Остальное см. рис.1

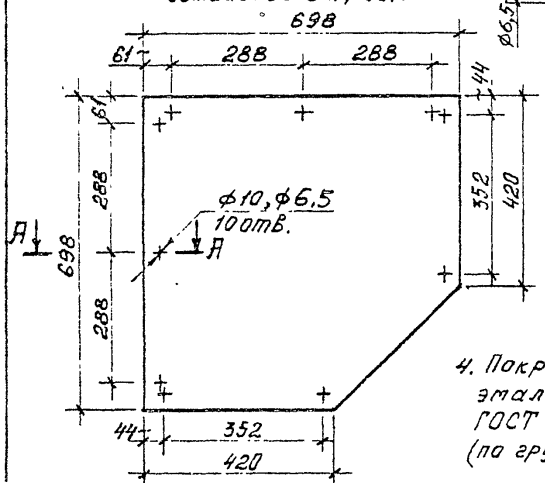

1.* Размер для справок.
2. $\pm\frac{\pm 2}{2}$.
3. Неуказанные допуски формы и расположения поверхностей по ГОСТ 6449.3-82.
4. Покрытие трехслойное: эмаль ХВ-124 цветная ГОСТ 10144-74. II. У1 (по грунтовке).

Обозначение	Рис.	B	Масса, кг
3.300.9-4.2-1 24.0.0.03	1	440	7,0
-01	1	420	7,0
-02	2	-	11,0

3.300.9-4.2-1 24.0.0.03			
Стенка горизонтальная	Стадия: Р	Масса: см. табл.	Масштаб: 1:10
	Лист	Листов 1	
Н.контр. Добыдов			
ГАП Куликов			
Рук. гр. Феоктистов			
Ст.техник Курдина			
Плита цементностру-жечная ЦСП-1-16,0 ГОСТ 26816-86	ЦНИИЭП учебных зданий		

Формат А4

Rz 32/(√)

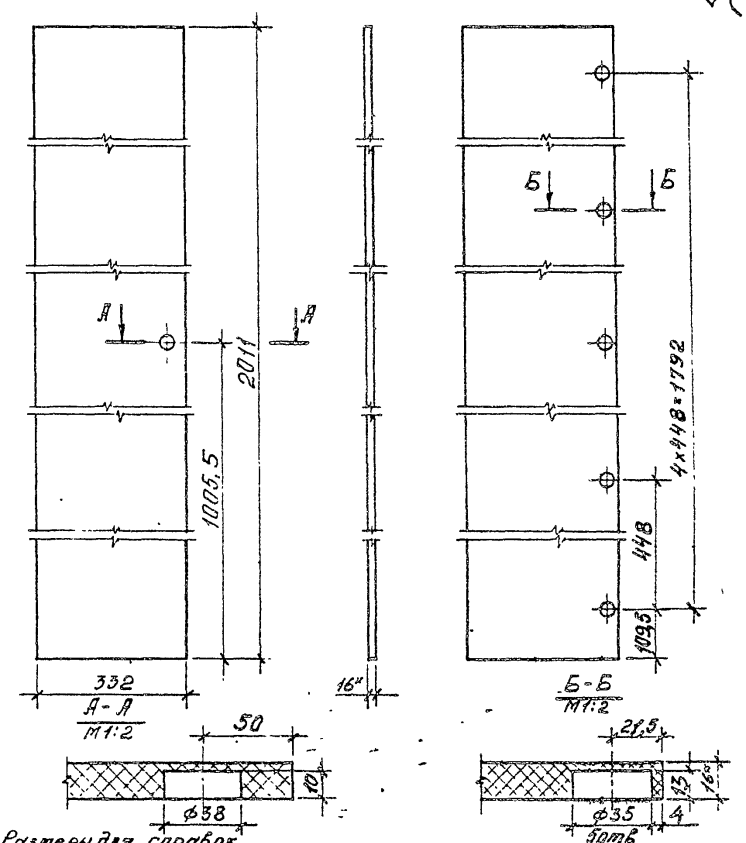

А-А
М1:2

Б-Б
М1:2

1.* Размеры для справок.
2. $\pm\frac{\pm 2}{2}$.
3. Покрытие трехслойное: эмаль ХВ-124 цветная ГОСТ 10144-74. II. У1 (по грунтовке).

3.300.9-4.2-1 24.0.0.04			
Дверь	Стадия: Р	Масса: 14,0	Масштаб: 1:10
	Лист	Листов 1	
Н.контр. Добыдов			
ГАП Куликов			
Рук. гр. Феоктистов			
Ст.техник Курдина			
Плита цементностру-жечная ЦСП-1-16,0 ГОСТ 26816-86	ЦНИИЭП учебных зданий		

Взам. инв. № | Подпись и дата | Инв. № подл.

В. 2-1 (104)

Формат А4

gost.e-ecolog.ru