ТИПОВЫЕ КОНСТРУКЦИИ, ИЗДЕЛИЯ И УЗЛЫ ЗДАНИЙ И СООРУЖЕНИЙ

СЕРИЯ 3.300.9-4

ЭЛЕМЕНТЫ ОБОРУДОВАНИЯ И БЛАГОУСТРОЙСТВА ЗЕМЕЛЬНЫХ УЧАСТКОВ ДЕТСКИХ ДОШКОЛЬНЫХ УЧРЕЖДЕНИЙ И ШКОЛ

ВЫПУСК 0-2

Оборудование и мебель детских площадок
(комплекты для выносных модулей теневых навесов)
Указания по применению

gost.e-ecolog.ru

ТИПОВЫЕ КОНСТРУКЦИИ, ИЗДЕЛИЯ И УЗЛЫ ЗДАНИЙ И СООРУЖЕНИЙ

СЕРИЯ 3.300.9-4

ЭЛЕМЕНТЫ ОБОРУДОВАНИЯ И БЛАГОУСТРОЙСТВА ЗЕМЕЛЬНЫХ УЧАСТКОВ ДЕТСКИХ ДОШКОЛЬНЫХ УЧРЕЖДЕНИЙ И ШКОЛ

ВЫПУСК 0-2

Оборудование и мебель детских площадок
(комплекты для выносных модулей теневых навесов)
Указания по применению

Разработаны
ЦНИИЭП учебных зданий
Главный инженер института А.К. Ляхович
Главный архитектор проекта В.В. Куликов

Утверждены
и введены в действие с 01.12.1990 г.
приказом Госкомархитектуры
от 27.02.1990 г. №36

Обозначение	Наименование	Стр.
3.300.9-4.0-2 00 ПЗ	Пояснительная записка	4
3.300.9-4.0-2 01	Стол для игр Схема расположения	24
3.300.9-4.0-2 01 РМ	Стол для игр Ведомость расхода материалов	25
3.300.9-4.0-2 02	Скатья детская Схема расположения	26
3.300.9-4.0-2 02 РМ	Скатья детская Ведомость расхода материалов	27
3.300.9-4.0-2 03	Скатья для взрослых Схема расположения	28
3.300.9-4.0-2 03 РМ	Скатья для взрослых Ведомость расхода материалов	29
3.300.9-4.0-2 04	Песочница Схема расположения	30
3.300.9-4.0-2 04 РМ	Песочница Ведомость расхода материалов	32
3.300.9-4.0-2 05	Доска меловая Схема расположения	33
3.300.9-4.0-2 05 РМ	Доска меловая Ведомость расхода материалов	34
3.300.9-4.0-2 06	Корта корабельная Схема расположения	35
3.300.9-4.0-2 06 РМ	Корта корабельная Ведомость расхода материалов	36
3.300.9-4.0-2 07	Стенка игровая Схема расположения	37
3.300.9-4.0-2 07 РМ	Стенка игровая Ведомость расхода материалов	39
3.300.9-4.0-2 08	Горка-манеж Схема расположения	40
3.300.9-4.0-2 08 РМ	Горка-манеж Ведомость расхода материалов	41
3.300.9-4.0-2 09	Горка со скатом Схема расположения	42
3.300.9-4.0-2 09 РМ	Горка со скатом Ведомость расхода материалов	43
3.300.9-4.0-2 10	Лестница гимнастическая Схема расположения	44
3.300.9-4.0-2 10 РМ	Лестница гимнастическая Ведомость расхода материалов	45
3.300.9-4.0-2 11	Стенка для метания мяча и колец Схема расположения	46
3.300.9-4.0-2 11 РМ	Стенка для метания мяча и колец Ведомость расхода материалов	47
3.300.9-4.0-2 12	Качели Схема расположения	48
3.300.9-4.0-2 12 РМ	Качели Ведомость расхода материалов	49

3.300.9-4.0-2 00

Гл.инж.пр.	Семенова		
Н.контр.	Забыдс		
ГАП	Куликов		
Рук.гр.	Феоктистов		
Нач.	Куликов		

Содержание выпуска 0-2

Стадия	Лист	Листов
Р	1	4

ЦНИИЭП учебных зданий

Инв. № подл. | Подпись и дата | Взам. инв. №

Лист 2

3.300.9-4.0-2 00

Б. 0-2 3

Формат А4

Формат А4

Обозначение	Наименование	Стр.
3.300.9-4.0-2 13	Стенка для лазания с вертикальной лестницей Схема расположения	50
3.300.9-4.0-2 13 РМ	Стенка для лазания с вертикальной лестницей Ведомость расхода материалов	52
3.300.9-4.0-2 14	Физснаряд с канатом, шестом, турником Схема расположения	53
3.300.9-4.0-2 14 РМ	Физснаряд с канатом, шестом, турником Ведомость расхода материалов	54
3.300.9-4.0-2 15 СМ	Комплекс ступеней-балансиров Схема расположения	55
3.300.9-4.0-2 15 РМ	Ступень-балансир Ведомость расхода материалов	56
3.300.9-4.0-2 16	Стенка для пролезания и зонтик Схема расположения	57
3.300.9-4.0-2 16 РМ	Стенка для пролезания и зонтик Ведомость расхода материалов	59
3.300.9-4.0-2 17	Рукоход Схема расположения	60
3.300.9-4.0-2 17 РМ	Рукоход Ведомость расхода материалов	61
3.300.9-4.0-2 18	Лиана для лазания Схема расположения	62
3.300.9-4.0-2 18 РМ	Лиана для лазания Ведомость расхода материалов	64
3.300.9-4.0-2 19	Бум Схема расположения	65
3.300.9-4.0-2 19 РМ	Бум Ведомость расхода материалов	66
3.300.9-4.0-2 20	Зонтик теневой Схема расположения	67
3.300.9-4.0-2 20 РМ	Зонтик теневой Ведомость расхода материалов	68
3.300.9-4.0-2 21	Пергола Схема расположения	69
3.300.9-4.0-2 21 РМ	Пергола Ведомость расхода материалов	72
3.300.9-4.0-2 22	Флагшток с эмблемой на флаге Схема расположения	73
3.300.9-4.0-2 22 РМ	Флагшток с эмблемой на флаге Ведомость расхода материалов	74
3.300.9-4.0-2 23	Скатья консольная для теневого навеса Схема расположения	75
3.300.9-4.0-2 23 РМ	Скатья консольная для теневого навеса Ведомость расхода материалов	78
3.300.9-4.0-2 24	Шкаф пристенный для хранения игрушек и инвентаря Схема расположения	79
3.300.9-4.0-2 24 РМ	Шкаф пристенный для хранения игрушек и инвентаря Ведомость расхода материалов	82

I. Настоящая серия "Элементы оборудования и благоустройства земельных участков детских дошкольных учреждений и школ" в полном составе состоит из 6 выпусков:

вып.0-I "Элементы благоустройства площадок и теневые навесы. Указания по применению";

вып.I-I "Элементы благоустройства площадок и теневые навесы. Изделия заводского изготовления. Рабочие чертежи";

вып.0-2 "Оборудование и мебель детских площадок (комплекты для выносных модулей теневых навесов). Указания по применению";

вып.2-I "Оборудование и мебель детских площадок (комплекты для выносных модулей теневых навесов). Изделия заводского изготовления. Рабочие чертежи";

вып.0-3 "Оборудование и мебель детских площадок (комплекты отдельного набора). Указания по применению";

вып.3-I "Оборудование и мебель детских площадок (комплекты отдельного набора). Изделия заводского изготовления. Рабочие чертежи".

Состав серии в дальнейшем расширяться не будет.

2. Настоящий выпуск 0-2 предназначен для комплектации готовых изделий, поставляемых в разобранном виде и проведения монтажных работ по установке навесных элементов составных частей мебели и оборудования, выполняемых непосредственно на площадках, на конструкциях выносных модулей и теневых навесов. Монтируемые изделия отдельно от навесов и модулей не изготовляются и не применяются.

Производство монтажно-сборочных работ по установке изделий, выполняют по узлам и схемам расположения элементов сборных конструкций x/. Выпуск 2-I служит для изготовления изделий в условиях специализированных предприятий (ДОКов, ДОЗов, фабрик) и заводов металлообработки.

x/ В документации выпуска именуются "схемы расположения".

3. Изделия оборудования и мебели для выносных модулей теневых навесов выполнены для условий строительства во П, Ш климатическом районе и IB климатическом подрайоне СССР, стойкими к атмосферным воздействиям при эксплуатации на открытых площадках. Область применения распространяется на макроклиматический район с умеренным климатом: со средней максимальной температурой ниже +40°С; средней минимальной температурой выше -45°С.

4. Объемно-планировочная расстановка изделий, компоновки и оснащение ими выносных модулей теневых навесов даны в выпуске 0-I, уровень отметок земли уточняется при конкретном проектировании.

5. Функциональный состав номенклатуры изделий охватывает ограниченный типаж оборудования и мебели детских площадок, по следующим видам эксплуатационного назначения: - для спокойных игр и отдыха, в т.ч. для сюжетно-ролевых игр; - для подвижной деятельности и гимнастики. Номенклатура дополнена изделиями мебели марок ИН 23.(0,I,2,3,4), ИС 24.(0,I) и по количественному составу включает 45 моделей.

6. Комплект оборудования и мебели имеет единое архитектурно-художественное и конструктивно-технологическое решение, позволяющее гибко формировать и разнообразно оборудовать игровые площадки в одном комплексе с малыми архитектурными формами, в соответствии с эргономическими требованиями и потребностями при проведении воспитательной работы с детьми.

7. Навесные встроенные изделия выполнены в большинстве случаев на деревянной основе - из брусковых деталей, с сухой сборкой угловых соединений (несущих элементов) коробок, посредством стальных уголков и шурупов. Металлические изделия выполнены из водогазопроводных труб, с соединением деталей неразборных конструкций на сварке.

8. Рабочие чертежи разработаны в соответствии с заданием, утвержденным 10.04.85 г. Управлением планировки и застройки городов Госкомархитектуры, с учетом замечаний по одобренным техническим решениям, выполненным сектором интерьера научного отделения и АПМ-I.

			3.300.9-4.0-2 00 ПЗ		
Зам.н.о.	Семенова		Пояснительная записка	Стадия	Лист	Листов
Н.контр.	Давыдов			Р	I	23
ГАП	Куликов			ЦНИИЭП учебных зданий		
Рук.гр.	Секретарь					
Арх.	Куликов					

Инв.№ подл. | Подпись и дата | Взам.инв.№

3.300.9-4.0-2 00 ПЗ		Лист 2

Формат А3

9. Сборно-разборная конструкция изделий обеспечивает компактное упаковывание и транспортирование упакованных элементов, сборку и демонтаж изделий в процессе эксплуатации, а также замену отдельных элементов при ремонте и сезонное хранение демонтированного оборудования в сухих закрытых помещениях.

I0. Сопрягаемые узлы и габаритные размеры изделий выполнены в увязке с размерами применяемых профилей в стойках каркасов: квадратных труб 80х4 ГОСТ 8639-82 в выносных модулях; I60х6 - в теневых навесах, согласно смежному заданию по выпускам 0-I, I-I выданному АПМ-I.

II. Конкретный монтаж навесных элементов на каркасе конструкций выносных модулей, на примере стола для игр ИН 0I, производится из комплекта составных частей изделия (в соответствии с комплектностью определенной спецификацией), в следующей последовательности:

а) установить по уровню столешницу (поз.I), в соответствии с номером функциональной высоты стола, при помощи вспомогательных средств (например, подставки для монтажа и регулировочных прокладок);

б) выровнять относительно проема зазоры (платики) и перенести разметку отверстий с угольника (2) на коробку столешницы (I) и стойку каркаса, по всем углам поочередно;

в) просверлить по разметке 8 отв. ⌀ 8,8 мм в столешнице (I) и прикрепить угольники (2) при помощи шпилек (3) и гаек (5);

г) просверлить, согласно разметки отв. ⌀ 9 мм в стойках каркаса и закрепить столешницу (I) в рабочем положении, при помощи шпилек (4) и гаек (5).

Дополнительные отверстия в стойках для перестановки высоты, сверлятся в зависимости от конкретных условий эксплуатации.

I2. Монтажные работы по остальным изделиям производятся аналогично п.II, демонтаж изделий выполняется в порядке, обратном проведению монтажных работ.

I3. Изготовление изделий и монтаж должны соответствовать требованиям рабочих чертежей типовой проектной документации и образцам-эталонам завода-изготовителя, согласованным и утвержденным в установленном порядке. Качество и точность изготовления сборочных

единиц и деталей должны отвечать требованиям сборности конструкции изделий.

I4. Влажность материала для изделий, изготовляемых из древесины, должна быть не более 8 ± 2%. Параметр шероховатости отделываемых видимых поверхностей до покрытия, должен быть не более 32 мкм, а для невидимых поверхностей, с которыми соприкасается человек в процессе эксплуатации, не более 63 мкм.

I5. Основными материалами для изготовления служат пиломатериалы хвойных пород ГОСТ 8486-86Е(СТ СЭВ 2369-80) из древесины сосны, пихты, лиственницы и кедра I...3 сорта, рекомендуемой для отделки с прозрачным трехслойным покрытием: лак АК-II3 ГОСТ 23832-79.П.УI (по цветному порозаполнителю), для эксплуатации в различных климатических районах, независимо от микроклиматических условий.

В ряде изделий применены плита 20,0; I6,0 цементностружечная ЦСП-I ГОСТ 26816-86 и труба 25 (⌀ 33,5), 40 (⌀ 48) ГОСТ 3262-75 с непрозрачным трехслойным покрытием: эмаль ХВ-I24 цветная ГОСТ I0I44-74.П.УI (по грунтовке), либо эмаль ХВ-I6 ТУ6-I0-I8I0-8I.П.УI (по грунтовке), для эксплуатации в условиях умеренного климата в течение шести лет.

I6. В стенке для лазания с вертикальной лестницей применяется канат капроновый КК60 мм 239 ктекс ГОСТ I0293-77. Перекладины гимнастической лестницы снаружи трубы 25 (⌀ 33,5) футеруются пластикатной трубкой для понижения теплопроводности материала при обхвате их кистями рук.

I7. Для варианта отделки с непрозрачным покрытием допускается применение древесины ели и пиломатериалов мягких лиственных пород ГОСТ 2695-83 из древесины ольхи, осины и тополя.

I8. Цветовой комфорт элементов оборудования участка строится на сменяющемся колорите цветовой гаммы вариантов двухцветной отделки мебельных изделий и конструкций выносных модулей, принимаемом по таблице, по одному варианту на одну площадку.

Инв.№ подл. | Подпись и дата | Взам.инв.№

6.0-2 6
Формат А3

Номера вариантов	Наименование цвета, применяемого на детской площадке ДДУ или школы	
	Основной доминирующий цвет в цветовой гамме отделки изделий оборудования и мебели совместно с конструкциями выносных модулей	Ограниченный цвет для нюансной и контрастной отделки элементов
I	2	3
I	Лак АК-II3 бесцветный, натуральный цвет с сохранением и выявлением естественной текстуры древесины	по 2 цвета: ХВ-I6 оранжевая ХВ-I24 голубовато-зеленая или зеленая; ХВ-I24 лимонная; ХВ-I6 синяя;
2	Лак АК-II3 по цветному порозаполнителю (цветной ПИНОТЕКС x/ придает древесине оттенок желаемой интенсивности и антисептирует от гниения, плесневения и синевы)	ХВ-I24 зеленовато-желтая; ХВ-I6 красная; ХВ-I24 голубая; ХВ-I24 защитная.
3	ХВ-I24 голубая	ХВ-I6 красная
4	ХВ-I24 лимонная	ХВ-I6 синяя
5	ХВ-I24 голубовато-зеленая	ХВ-I6 оранжевая
6	ХВ-I6 оранжевая	ХВ-I24 голубая
7	ХВ-I24 зеленовато-желтая	ХВ-I6 красная
8	ХВ-I6 синяя	ХВ-I6 фисташковая
9	ХВ-I24 зеленая	ХВ-I6 оранжевая

x/ Предварительная обработка антисептиком - ПИНОТЕКСом бесцветным полезна для древесины при любых вариантах покрытий.

I9. В целях увеличения срока сохранения защитных свойств эмалевого покрытия, на основе поливинилхлоридной и алкидной смол, на окрашенные сухие поверхности деревянных и металлических изделий может наноситься дополнительный слой лака АК-II3 на основе полиакриловой смолы.

Покрытия должны наноситься методом пневматического распыления, с соблюдением мер безопасности, предусмотренных техническими условиями государственных стандартов, указанных в п.I5.

20. На оборудовании и мебели должна быть нанесена маркировка с указанием номера изделия и среднего роста детей, для которых оно предназначено, например, № 0... № I/900... I050 мм.

Цветная маркировка может быть выполнена на отдельной подложке (например, фотохимическим путем), либо нанесена эмалями ХВ-I6, ХВ-I24 (*на видимой боковой поверхности изделия*), на белом, либо черном фоне полосы или круга с использованием функционального цвета, в соответствии с таблицей и рекомендациями ГОСТ 22046-86.

Номер	Средний рост детей, мм	Цвет маркировки
00	750	Черный
0	900	Белый
I	I050	Оранжевый
2	I200	Фиолетовый
3 x/	I350	Желтый
4	I500	Красный
5	I650	Зеленый
6	I800	Голубой

x/ При охвате I00% шестилетних детей школой, № 3 в ДДУ не нужен.

2I. Несваченные данным выпуском изделия для изучения правил дорожного движения, для географической площадки и для благоустройства общего назначения могут применяться по номенклатуре выпуска 0-3.

Типоразмеры сечений брусковых деталей в чистоте и щитовых элементов приняты с учетом требований РТМ на отраслевую систему унификации.

22. Дополнительные тона в отделке изделий должны быть одинакового цвета с основными поверхностями или гармонировать в сочетании с ними.

Для обозначения документов в данном выпуске принята следующая система:

3.300.9-4.0-2 XX

XX - Порядковый номер документа

3.300.9-4.0-2 - Базовое обозначение (обозначение серии и выпуска)

Инв.№ подл. | Подпись и дата | Взам.инв.№

НОМЕНКЛАТУРА ИЗДЕЛИЙ

Таблица 1

Марка изделия	Обозначение	Наименование	Эскиз схемы	Габаритные размеры, мм			Масса, кг
				ℓ	h	$в$	
ИН 01	3.300.9-4.0-2 01	Стол для игр	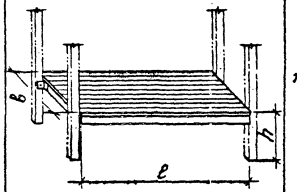	1420	720 600 480 420	828	42
ИН 02	3.300.9-4.0-2 02	Скатья детская	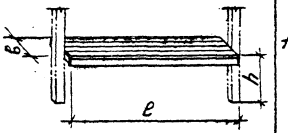	1420	440 360 280 240	400	26
ИН 03	3.300.9-4.0-2 03	Скатья для взрослых	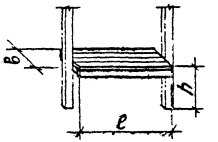	670	440	400	13

Марка изделия	Обозначение	Наименование	Эскиз схемы	Габаритные размеры, мм			Масса, кг
				ℓ	h	в	
ИС 04.0	3.300.9-4.0-2 04	Песочница	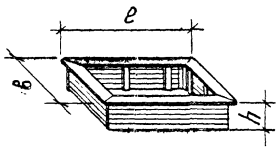	1500	320	1500	51
ИС 04.1	3.300.9-4.0-2 04 -01	Песочница	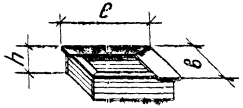	1000	260	1000	36
ИН 05	3.300.9-4.0-2 05	Доска меловая	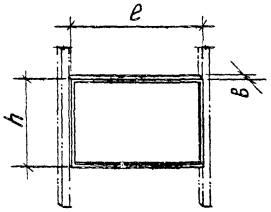	1410	1000	92	52

продолжение табл. 1

Марка изделия	Обозначение	Наименование	Эскиз схемы	Габаритные размеры, мм			Масса, кг
				ℓ	h	в	
ИН 06	3.300.9-4.0-2 06	Корта коробельная	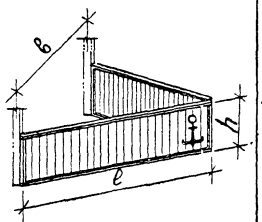	2160	600	2250	89
ИН 07.0	3.300.9-4.0-2 07	Стенка игровая	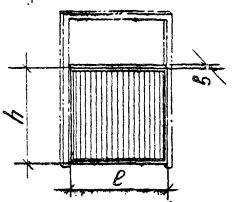	1410	1410	92	30
ИН 07.1	3.300.9-4.0-2 07 -01	Стенка игровая	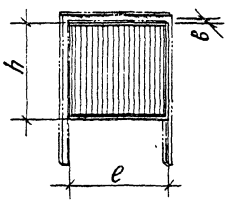	1410	1410	92	30

продолжение табл.1

Марка изделия	Обозначение	Наименование	Эскиз сетки	Габаритные размеры, мм			Масса, кг
				e	h	в	
ИН 07.2	3.300.9-4.0-2 07 -02	Стенка игровая	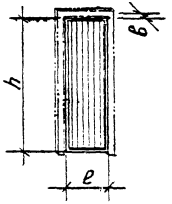	660	2160	92	45
ИН 07.3	3.300.9-4.0-2 07 -03	Стенка игровая	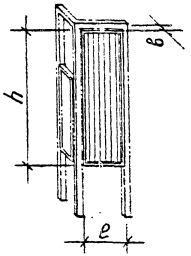	660	2160	92	45

продолжение табл.1

Марка изделия	Обозначение	Наименование	Эскиз схемы	Габаритные размеры, мм			Масса, кг
				ℓ	h	в	
ИН 07.4	3.300.9-4.0-2 07 -04	Стенка игровая	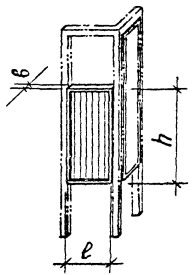	660	1410	92	16
ИН 08	3.300.9-4.0-2 08	Горка-манеж	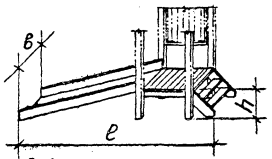	3055	450	660	73
ИН 09	3.300.9-4.0-2 09	Горка со скатом	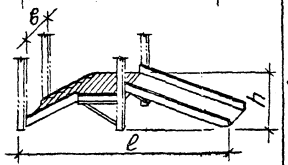	3303	600	660	88

продолжение табл.1

Марка изделия	Обозначение	Наименование	Эскиз схемы	Габаритные размеры, мм			Масса, кг
				e	h	в	
ИН 10.0	3.300.9-4.0-2 10	Лестница гимнастическая	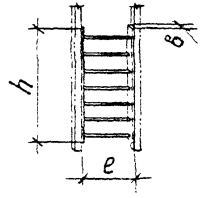	660	1500	92	15
ИН 10.1	3.300.9-4.0-2 10 -01	Лестница гимнастическая	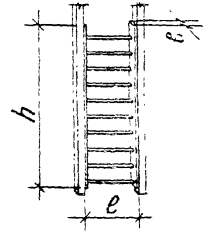	660	2100	92	21
ИН 11.0	3.300.9-4.0-2 11	Стенка для метания мяча и колец	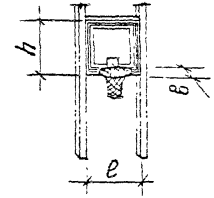	660	660	567	13

продолжение табл.1

Марка изделия	Обозначение	Наименование	Эскиз схемы	Габаритные размеры, мм			Масса, кг
				ℓ	h	в	
ИН 11.1	3.300.9-4.0-2 11 -01	Стенка для метания мяча и колец	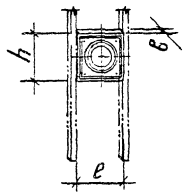	660	660	92	17
ИН 11.2	3.300.9-4.0-2 11 -02	Стенка для метания мяча и колец	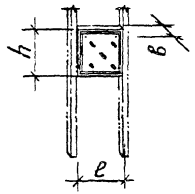	660	660	270	18
ИН 12	3.300.9-4.0-2 12	Качели	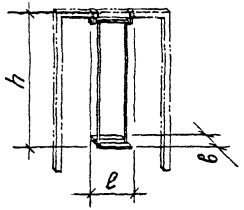	570	1952	300	15

продолжение табл.1

Марка, изделия	Обозначение	Наименование	Эскиз схемы	Габаритные размеры, мм			Масса, кг
				e	h	в	
ИН 13.0	3.300.9-4.0-2 13	Стенка для лазания с вертикальной лестницей	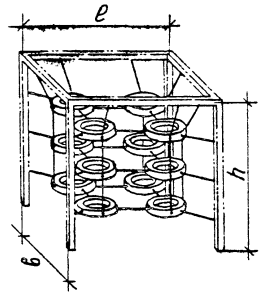	2250	2250	2250	102
ИН 13.1	3.300.9-4.0-2 13 -01	Стенка для лазания с вертикальной лестницей	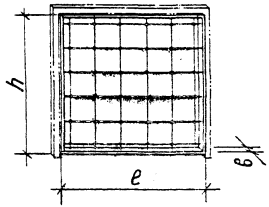	2160	2160	92	28

продолжение табл.1

Марка изделия	Обозначение	Наименование	Эскиз схемы	Габаритные размеры, мм			Масса, кг
				ℓ	h	в	
ИН 13.2	3.300.9-4.0-2 13 -02	Стенка для лазания с вертикальной лестницей	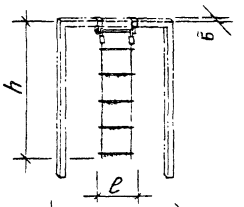	570	1995	105	11
ИН 14.0	3.300.9-4.0-2 14	Физснаряд с канатом, шестом, турником	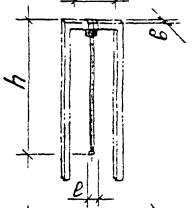	150	1875	105	8
ИН 14.1	3.300.9-4.0-2 14 -01	Физснаряд с канатом, шестом, турником	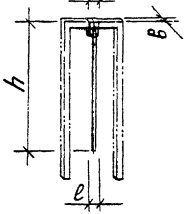	150	1875	105	8

продолжение табл.1

Марка изделия	Обозначение	Наименование	Эскиз схемы	Габаритные размеры, мм			Масса, кг
				l	*h*	*в*	
ИН14.2	3.300.9-4.0-2 14 -02	Физснаряд о канатом, шестом, турником	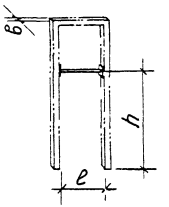	660	1500 1000	80	3
ИС-15	3.300.9-4.0-2 15	Ступень-балансир	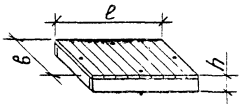	785	120	785	16
ИН16.0	3.300.9-4.0-2 16	Стенка для пролезания и зонтик	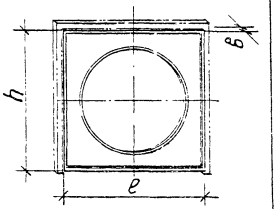	2160	2160	92	32

продолжение табл.1

Марка изделия	Обозначение	Наименование	Эскиз схемы	Габаритные размеры, мм			Масса, кг
				ℓ	h	в	
ИН 16.1	3.300.9-4.0-2 16 -01	Стенка для пролезания и зонтик	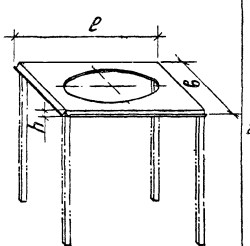	2480	113	2480	90
ИН 17	3.300.9-4.0-2 17	Рукоход	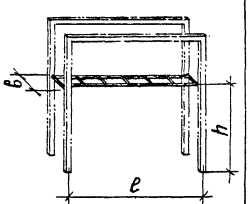	2250	2000 1400	660	31

продолжение табл. 1

Марка изделия	Обозначение	Наименование	Эскиз схемы	Габаритные размеры, мм			Масса, кг
				ℓ	h	в	
ИН 18.0	3.300.9-4.0-2 18	Лиана для лазания	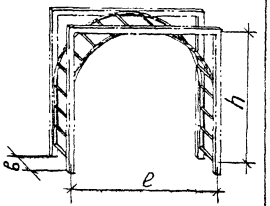	2250	2100	660	84
ИН 18.1	3.300.9-4.0-2 18 -01	Лиана для лазания	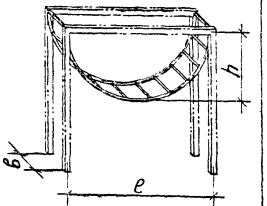	2250	1125	660	44
ИН 19	3.300.9-4.0-2 19	Бум	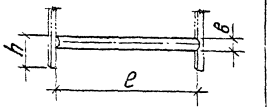	2160	500	ф200	45

продолжение табл.1

Марка изделия	Обозначение	Наименование	Эскиз схемы	Габаритные размеры, мм			Масса, кг
				ℓ	h	в	
ИН 20	3.300.9-4.0-2 20	Зонтик теневой	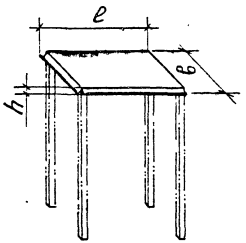	1730	112	1730	42
ИН 21.0	3.300.9-4.0-2 21	Пергола	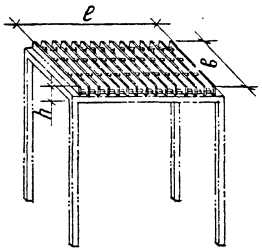	2156	170	2280	85

продолжение табл.1

Марка изделия	Обозначение	Наименование	Эскиз схемы	Габаритные размеры, мм			Масса, кг
				ℓ	h	в	
ИН 21.1	3.300.9-4.0-2 21 -01	Пергола	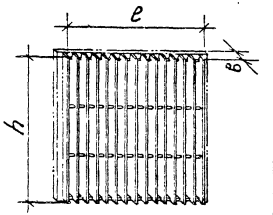	2156	2280	170	85
ИН 21.2	3.300.9-4.0-2 21 -02	Пергола	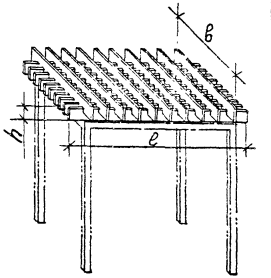	2660	260	2660	154

продолжение табл.1

Марка изделия	Обозначение	Наименование	Эскиз схемы	Габаритные размеры, мм ℓ	h	в	Масса кг
ИН 22	3.300.9-4.0-2 22	Флагшток с эмблемой на флаге	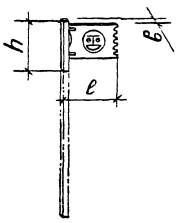	850	750	80	16
ИН 23.0	3.300.9-4.0-2 23	Скатья консольная для теневого навеса	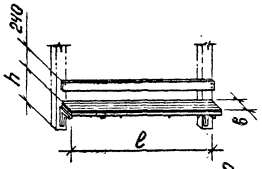	2330	440 360 280	428	40
ИН 23.1	3.300.9-4.0-2 23 -01	Скатья консольная для теневого навеса	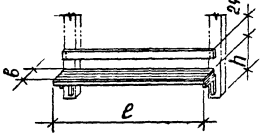	2330	440 360 280	428	40

продолжение табл.1

Марка изделия	Обозначение	Наименование	Эскиз схемы	Габаритные размеры, мм			Масса, кг
				e	h	в	
ИН 23.2	3.300.9-4.0-2 23 -02	Скатья консольная для теневого навеса	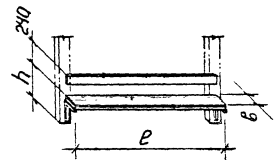	2250	440 360 280	428	39
ИН 23.3	3.300.9-4.0-2 23 -03	Скатья консольная для теневого навеса	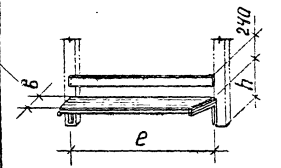	2170	440 360 280	428	37
ИН 23.4	3.300.9-4.0-2 23 -04	Скатья консольная для теневого навеса	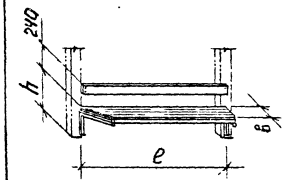	2170	440 360 280	428	37

продолжение табл 1

Марка изделия	Обозначение	Наименование	Эскиз схемы	Габаритные размеры, мм			Масса, кг
				ℓ	h	в	
ИС 24.0	3.300.9-4 0-2 24	Шкаф пристроенный для хранения игрушек и инвентаря	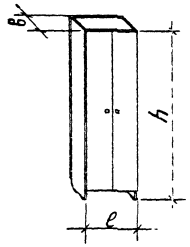	668	2112	472	124
ИС 24.1	3.300 9-4.0-2 24 -01	Шкаф пристроенный для хранения игрушек и инвентаря	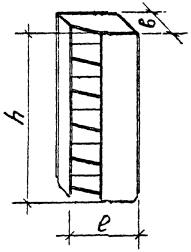	730	2112	730	154

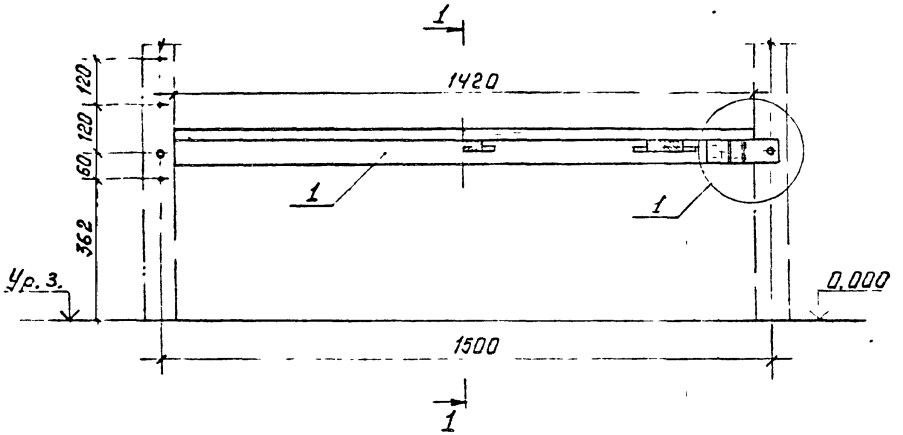

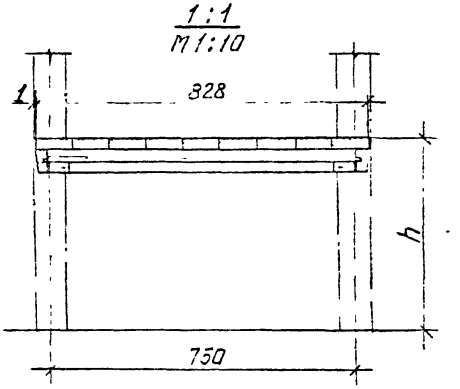

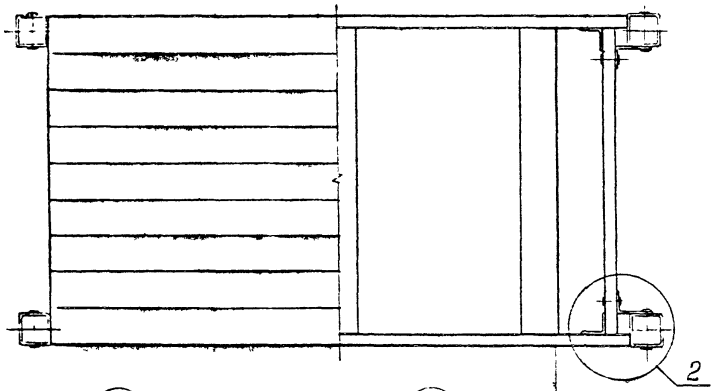

Обозначение	Номер мебели		h
	школы	сады	
3.300.9-4.0-2 01	5/6		720
	3/4		600
		1/2	480
		0/1	420

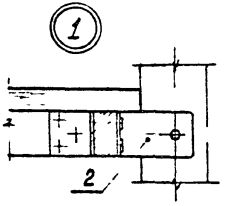

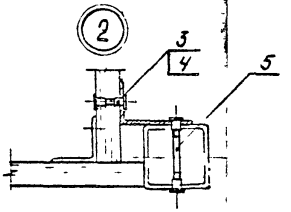

Зам. нач. отд.	Семенова		
Н. контр.	Давыдов		
ГИП	Куликов		
Рук. гр.	Федотистов		

3.300.9-4.0-2 01

Стол для игр
Схема расположения

Стадия	Лист	Листов
Р	1	2

ЦНИИЭП
учебных зданий

6.0-2 25

Формат А3

Марка, поз.	Обозначение	Наименование	Кол.	Масса ед.	Примечание
		Оборочные единицы			
1	3.300.9-4.2-101.1.0.00	Отопительница	1	40,4	
		Детали			
2	3.300.9-4.2-101.0.01	Уголник	4	0,38	
		Стандартные изделия			
3		ГОСТ 22042-76			
4		Шпилька М6-6gх25.58.025	8		
		Шпилька М6-6gх80.58.025	4		
		Прочие изделия			
5		Гайка специальн. типа 2.2-ф	24		

3.300.9-4.0-2 01

Инв. № подл. | Подпись и дата | Взам. инв. №

№ строк	Наименование материала и единицы измерения	Коэф отхода	Код материала	Кол. на испол., 3.300.9-4.0-2 01
1	Стали: Т			
2	Уголок Б-56×56×4 ГОСТ 8509-86		093100	
3	Ст.3сп ГОСТ 535-88			
4	С учетом коэф. отхода	1,06		0,0009
5	Уголок Б-90×56×6 ГОСТ 8510-86		093100	
6	Ст.2сп ГОСТ 535-88			
7	С учетом коэф. отхода	1,06		0,0017
8	Итого по сталям: Т			0,0026
9	Пиломатериалы		533100	
10	ГОСТ 8486-86Е, м3			
11	С учетом коэф. отхода	1,51		0,069
12				
13				
14				
15				

3.300.9-4.0-2 01 РМ

Зам. нач. отд.	ГСКБ-50		
Н. контр.	Лабовкин		
ГАП	Стукова		
Рук. гр.	Шилов		

Стол для игр
Ведомость расхода материалов

Стадия	Лист	Листов
Р		1

ЦНИИЭП учебных зданий

Формат А4

6.0-2 26

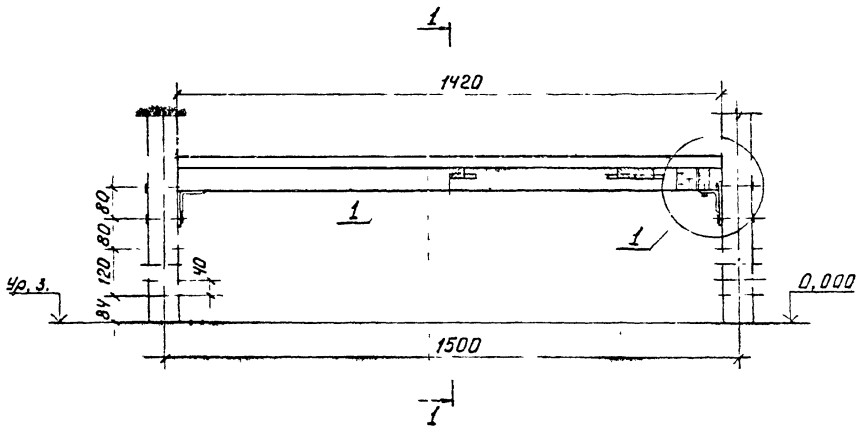

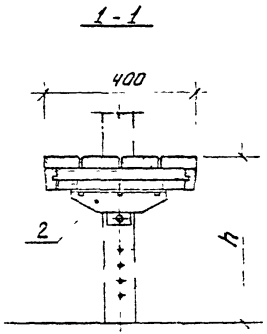

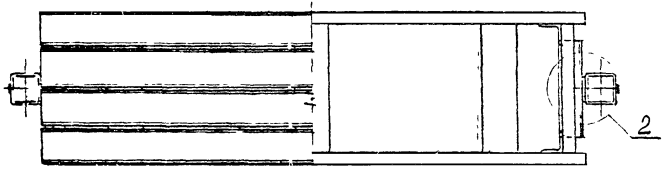

Обозначение	Номер мебели		h
	школы	сады	
3.300.9-4.0-2 02	5/6		440
	3/4		360
		1/2	280
		0/1	240

1. Узлы 1, 2 см. докум. 3.300.9-4.0-2 03

			3.300.9-4.0-2 02
Зам. нач. тр.	Сетечова		Скамья детская Схема расположения
Н. контр.	Давыдов		Стадия: Р; Лист: 1; Листов: 2
ГАП	Кульков		ЦНИИЭП учебных зданий
Рук. гр.	Феоктисов		

Марка, поз.	Обозначение	Наименование	Кол.	Масса, ед.кг.	Примечание
		Сборочные единицы			
1	3.300.9-4.2-1 02.1.0.00	Сиденье	1	23,0	
2	3.300.9-4.2-1.02.0.1.00	Кронштейн	2	1,4	
		Стандартные изделия			
3		Шуруп 8×40.2.019			
		ГОСТ 11473-75	6		
4		Шпилька М6-6ρ×80.58.026			
		ГОСТ 22042-76	4		
		Прочие изделия			
5		Гайка специальн.			
		Типа 2,2-ф	8		

3.300.9-4.0-2 02

Лист 2

Формат А4

Инв. № подл.	Подпись и дата	Взам. инв. №

№ строки	Наименование материала и единицы измерения	Коэф. отхода	Код материала	Кол. на исполн. 3.300.9-4.0-2 02
1				
2	Стали: Т			
3				
4	Уголок Б-56×56×4 ГОСТ 8509-86		093 100	
5	Ст.3 сп ГОСТ 535-88			
6	С учетом коэф. отхода	1,06		0,0027
7	Полоса А6×65 ГОСТ 82-70		093 300	
8	Ст.3 сп ГОСТ 535-88			
9	С учетом коэф. отхода	1,06		0,0007
10	Итого по сталям: Т			0,0034
11	Пиломатериалы		533 100	
12	ГОСТ 8486-86Е, м³			
13	С учетом коэф. отхода	1,51		0,034
14				
15				

3.300.9-4.0-2 02 РМ

Скамья детская
Ведомость расхода материалов

Стадия	Лист	Листов
Р		1

ЦНИИЭП учебных зданий

Формат А4

Зам. нач. отд.	Семенова	
Н. контр.	Давыдов	
ГАП	Куликов	
Рук. гр.		

1-1

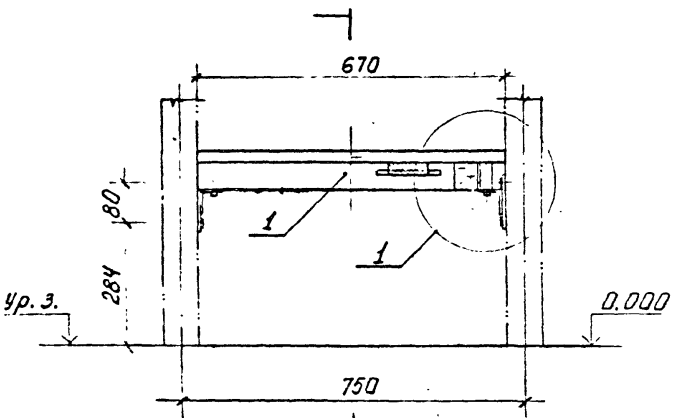

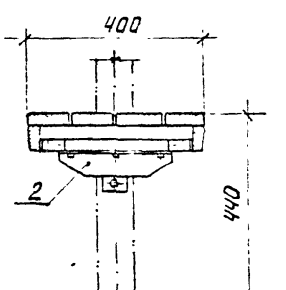

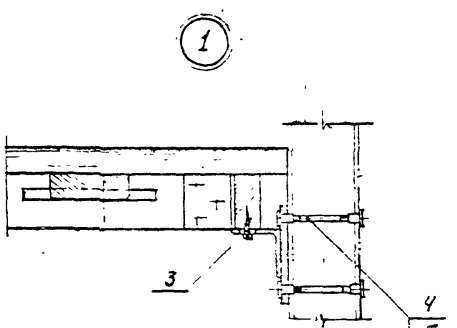

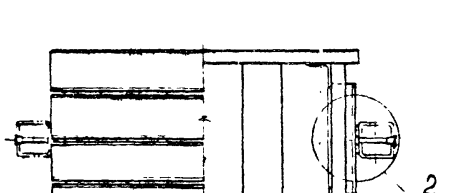

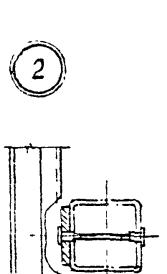

				3.300.9-4.0-2 03		
Зам. нач. отд.	Семенова			Скотья для взрослых	Р	1	2
Н. контр.	Павыдов			Схема расположения	ЦНИИЭП учебных зданий	
ГАП	Куликов					
Рук. гр.	Федотов					

Марка, поз.	Обозначение	Наименование	Кол.	Масса ед. кг.	Примечание
		Сборочные единицы			
1	3.300.9-4.2-1 02.1.0.00				
	-01	Сиденье	1	10,0	
2	3.300.9-4.2-1 02.0.1.00	Кронштейн	2	1,4	
		Стандартные изделия			
3		Шуруп 8х40.2.019			
		ГОСТ 11473-75	6		
4		Шпилька М6-6gх80.58.026			
		ГОСТ 22042-76	4		
		Прочие изделия			
5		Гайка специальн.			
		типа 2.2-ф	8		

№ строки	Наименование материала и единицы измерения	Коэф. отхода	Код материала	Кол. на испол. 3.300.9-4.0-2 03
1				
2	Стали: т			
3				
4	Уголок Б-56х56х4 ГОСТ 8509-86 Ст.3 сп ГОСТ 535-88		093 100	
5				
6	с учетом коэф. отхода	1,06		0,0027
7	Полоса А6х65 ГОСТ 82-70 Ст. 3 сп ГОСТ 535-88		093 300	
8				
9	с учетом коэф. отхода	1,06		0,0007
10	Итого по сталям: т			0,0034
11				
12	Пиломатериалы		533 100	
13	ГОСТ 8486-86Е, м3			
14	с учетом коэф. отхода	1,51		0,018
15				

Инв.№ подл. | Подпись и дата | Взам. инв.№

Разработал Ветенев
Н.контр. Павлова
ГИП Климов
Рук. гр. Дементьев

3.300.9-4.0-2 03 РМ

Скамья для взрослых
Ведомость
расхода материалов

Стадия: Р | Лист 1 | Листов 1

ЦНИИЭП учебных зданий

Рис. 1

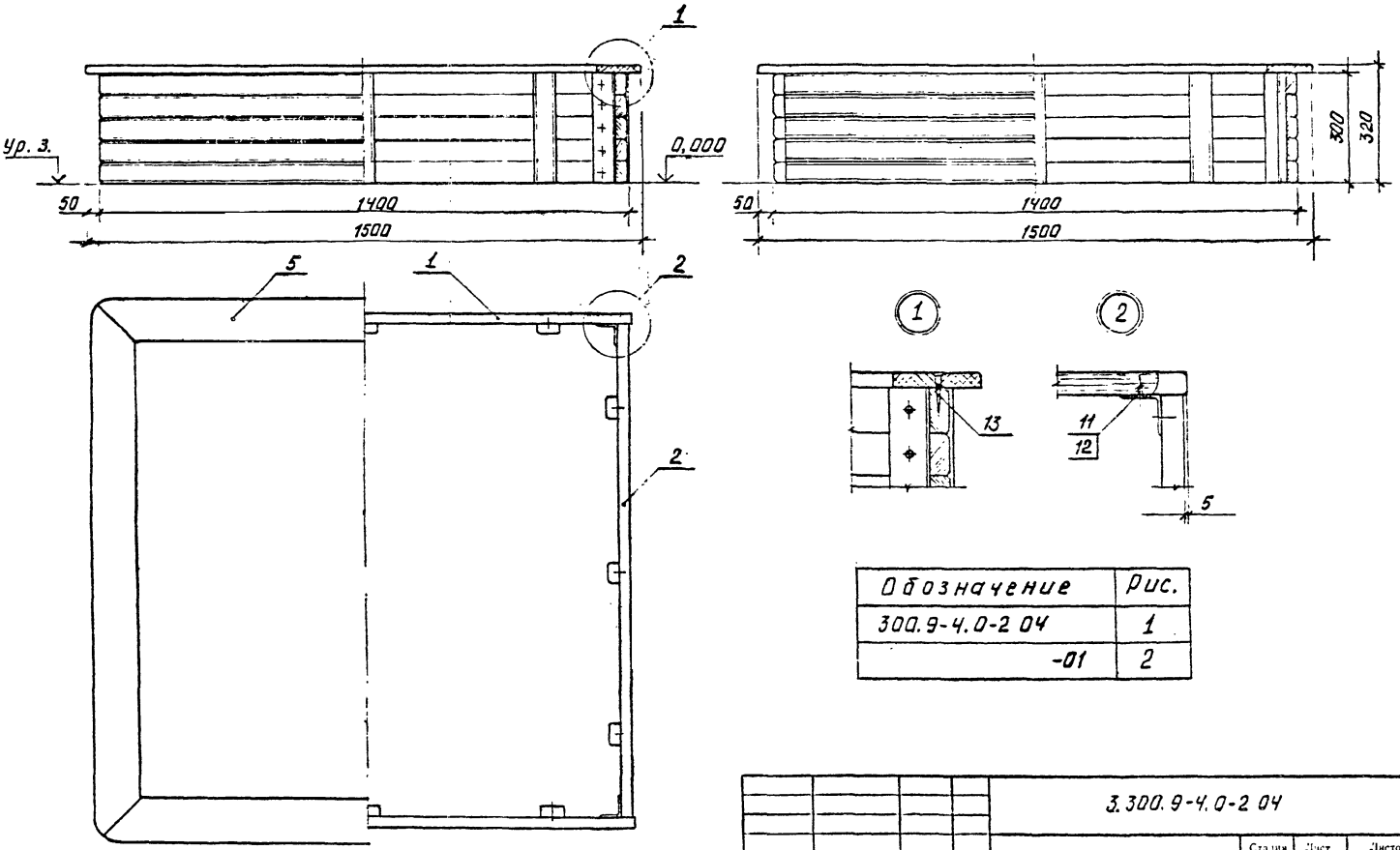

Обозначение	Рис.
300.9-4.0-2 04	1
-01	2

				3.300.9-4.0-2 04
Зам. нач. отд.	Семенова			Песочница Схема расположения
Н. контр.	Давыдов			
Г.А.П.	Куликов			
Рук. гр.	Феоктистов			

Стадия	Лист	Листов
Р	1	3

ЦНИИЭП
учебных зданий

Формат А3

Рис. 2

Остальн. см. рис. 1

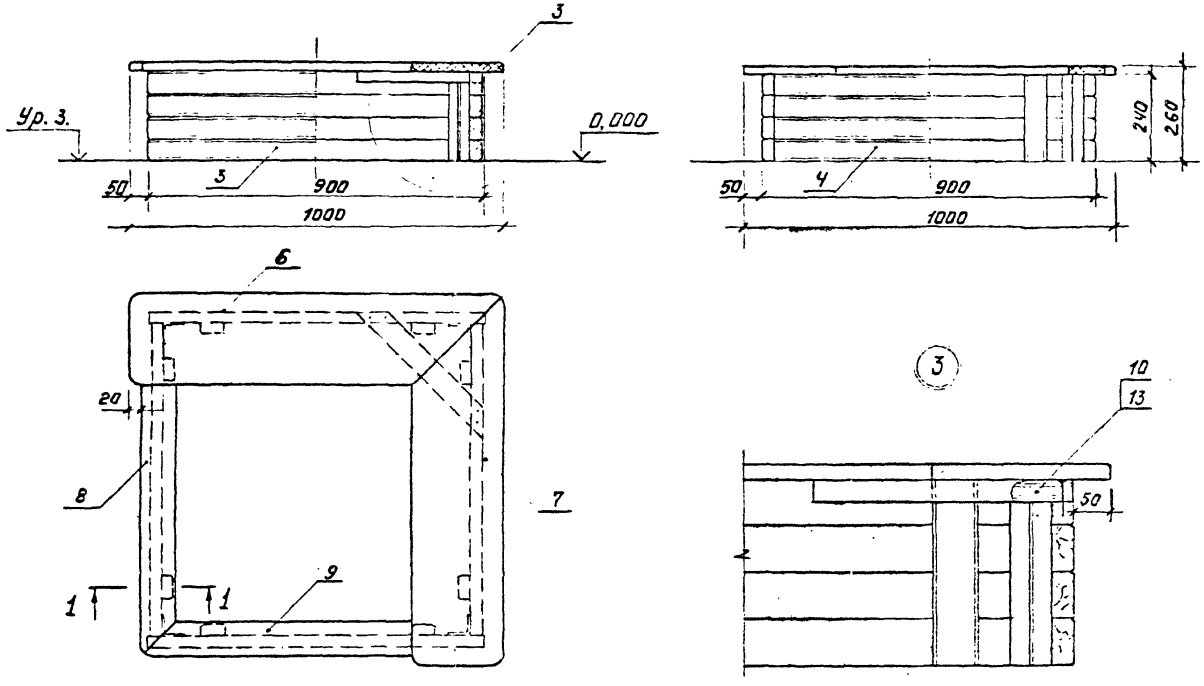

Марка, поз.	Обозначение	Наименование	Кол. на исполн. 3.300.9-4.0-2 04-									Масса, ед.кг	Примечание
			-	01									
		Оборочные единицы											
1	3.300.9-4.2-1 04.0.1.00	Боковина	2									7,0	
2	-01	Боковина	2									6,8	
3	-02	Боковина		2								3,6	
4	-03	Боковина		2								3,4	
		Детали											
5	3.300.9-4.2-1 04.0.0.01	Сиденье	4									4,8	
6	-01	Сиденье		1								7,1	
7	-02	Сиденье		1								7,1	
8	-03	Сиденье		1								1,9	
9	-04	Сиденье		1								1,9	
10	3.300.9-4.2-1 04.0.0.02	Связь 500×60×28		1								0,3	
11	3.300.9-4.2-1 04.0.0.03	Угольник	4									1,03	
	-01	Угольник		4								0,82	
		Стандартные изделия											
12		Шуруп А6×25.2.11 ГОСТ 1145-80	40	32									
13		Шуруп А6×50.2.11 ГОСТ 1145-80	20	16									

3.300.9-4.0-2 04 | Лист 3

Формат А4

Инв.№ подл.	Подпись и дата	Взам. инв.№

№ строки	Наименование материала и единицы измерения	Коэф. отхода	Код материала	Кол. на исполн. 3.300.9-4.0-2 04-	
				—	01
1					
2	Стали: Т				
3					
4	Уголок Б-56×56×4 ГОСТ 8509-86		093 100		
5	Ст.3 сп ГОСТ 535-88				
6	с учетом коэф. отхода	1,06		0,0043	0,0035
7					
8					
9	Пиломатериалы		533 100		
10	ГОСТ 8486-86Е, $м^3$				
11	с учетом коэф. отхода	1,51		0,077	0,054
12					
13	Плита цементностружечная		553 100		
14	ЦСП-1 ГОСТ 26816-86, $м^3$				
15	с учетом коэф. отхода	1,15		0,014	0,012

Зам.нач.отд.	Семенова		3.300.9-4.0-2 04 РМ	
Н.контр.	Давыдов		Песочница Ведомость расхода материалов	Стадия Р / Лист / Листов 1
ГАП	Куликов			ЦНИИЭП учебных зданий
Рук.гр.				

Формат А4

6.0-2

33

32

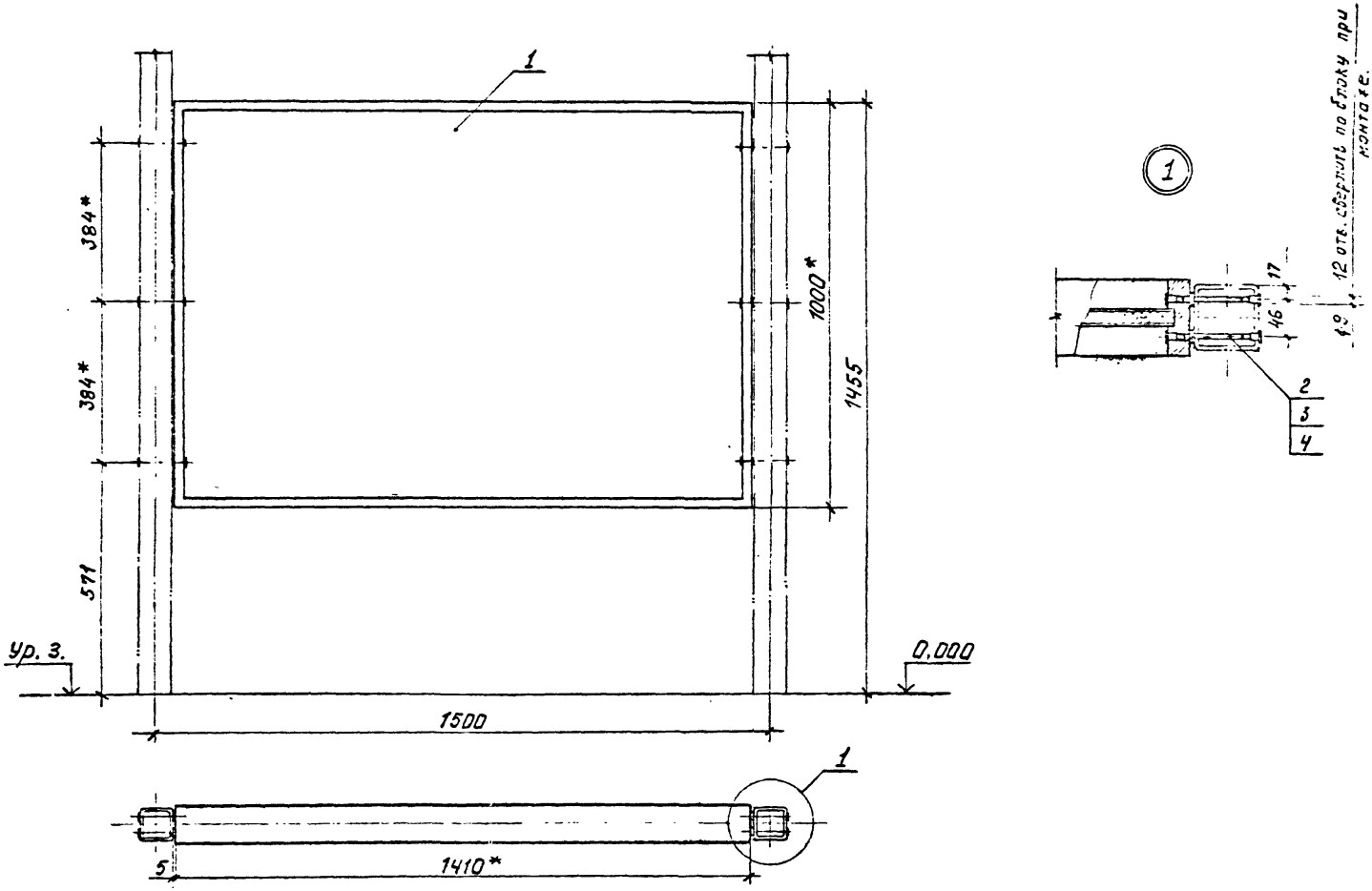

				3.300.9-4.0-2 05			
Зам.нач.отд.	Семенова			Доска теловая Схема расположения	Стадия	Лист	Листов
Н.контр.	Давыдов				Р	1	2
ГАП	Куликов				ЦНИИЭП учебных зданий		
Рук.гр.	Феоктистов						

Формат А3

Марка, поз.	Обозначение	Наименование	Кол.	Масса, ед.кг.	Примечание
		Сборочные единицы			
1	3.300.9-4.2-1 05.1.0.00	Блок навесной	1	52,1	
		Стандартные изделия			
2		Шайба 6.05.099			
		ГОСТ 11371-78	36		
3.		Шпилька М6-7 р×100.58.026			
		ГОСТ 22042-76	12		
		Прочие изделия			
4		Гайка стяжки			
		2.2-Ф	24		

3.300.9-4.0-2 05

Лист 2

Инв. № подл. | Подпись и дата | Взам. инв. №

№ строки	Наименование материала и единицы измерения	Коэф. отхода	Код материала	Кол. на исполн. 3.300.9-4.0-2 05
1				
2				
3	Пиломатериалы		533 100	
4	ГОСТ 8486-86Е, м³			
5	с учетом коэф. отхода	1,51		0,022
6				
7	Плита цементностружечная		553 721	
8	ЦСП-1 ГОСТ 26816-86, м³			
9	с учетом коэф. отхода	1,15		0,041
10				
11	Линолеум ГОСТ 14632-79		554470	
12	с учетом коэф. отхода, м²	1,15		4,370
13				
14				
15				

3.300.9-4.0-2 05 РМ

Доска меловая
Ведомость
расхода материалов

Стадия	Лист	Листов
Р		1

ЦНИИЭП учебных зданий

Формат А4

Зам. нач. отд. Семенова
Н. контр. Давыдов
ГАП Куликов
Рук. гр. Федосеев

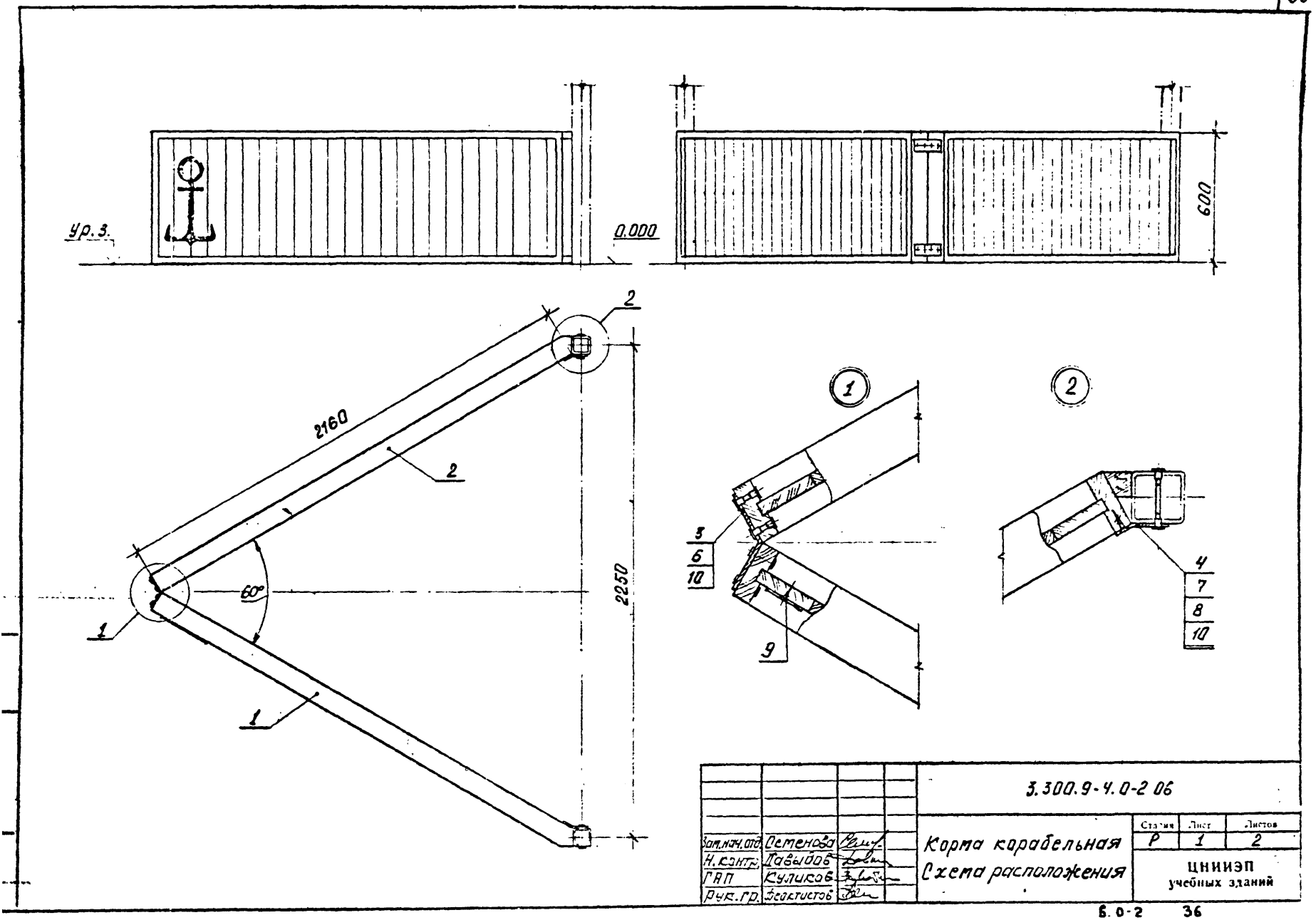

				3.300.9-4.0-2 06			
Зам.нач.отд.	Семенова			Корма корабельная Схема расположения	Стадия	Лист	Листов
Н.контр.	Давыдов				Р	1	2
ГАП	Куликов				ЦНИИЭП учебных зданий		
Рук.гр.	Феоктистов						

Формат А3

Марка, поз.	Обозначение	Наименование	Кол.	Масса, ед. кг.	Приме-чание
		Сборочные единицы			
1	3.300.9-4.2-106.1.0.00	Борт	2	43,7	
2					
		Детали			
3	3.300.9-4.2-106.0.0.01	Планка соединительная	2	0,33	
4	-01	Планка соединительная	4	0,167	
5	3.300.9-4.2-106.0.0.02	Якорь	1	0,3	
		Стандартные изделия			
		ГОСТ 22042-76			
6		Шпилька М6-6gх30.58.026	8		
7		Шпилька М6-6gх80.58.026	4		
8		Шуруп А6х30.2.11			
		ГОСТ 1145-80	4		
9		Шуруп А3х16.2.11			
		ГОСТ 1145-80	13		
		Прочие изделия			
10		Гайка специальн.			
		типа 2.2-ф			

	3.300.9-4.0-2 06		Лист 2

Формат А4

Инв.№ подл. | Подпись и дата | Взам. инв.№

Наименование материала и единицы измерения	Коэф. отхода	Код материала	Кол. на испол. 3.300.9-4.0-2 06
1			
2			
Сталь: Т			
4			
5 Полоса А5х50 ГОСТ 82-70		093 300	
6 Ст. Зсп ГОСТ 14637-79			0,0014
7 С учетом коэф. отхода	1,06		
8			
9 Лакоматериалы		553 100	
10 ГОСТ 8486-86Е, м²			0,110
11 С учетом коэф. отхода	1,51		
12			
13			
14			
15			

Составил Семенова
Н. контр. Рабинович
ГАП Кузнецов
Нач. гр. Шевченко

3.300.9-4.0-2 06 РМ

Корма корабельная
Ведомость
расхода материалов

Стадия Р | Лист | Листов 1

ЦНИИЭП учебных зданий

Формат А4

6.0-2 37

Рис.1

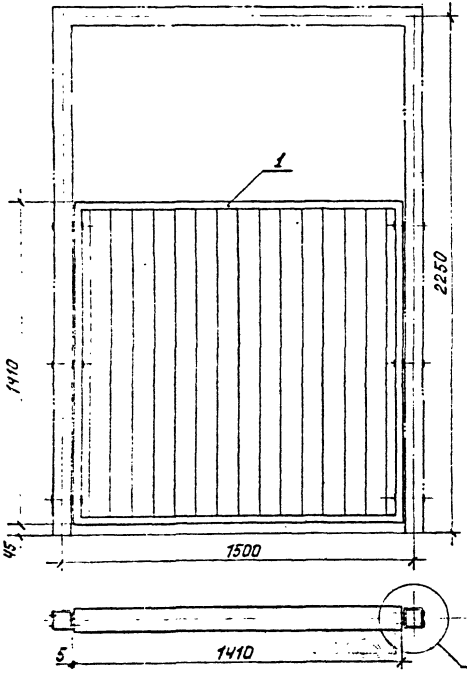

Рис.2
Остальн. с.п. рис.1

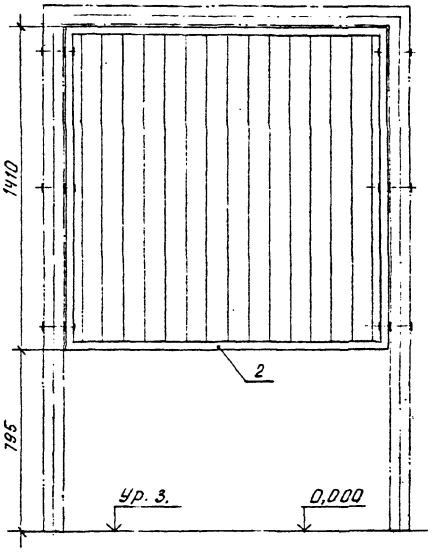

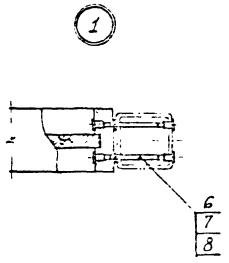

Обозначение	Рис.
3.300.9-4.0-2 07	1
-01	2
-02	3
-03	4
-04	5

				3.300.9-4.0-2 07	
				Стенка игровая Схема расположения	Стадия: Р; Лист: 1; Листов: 3
Гл.инж.отд.	Семенова				ЦНИИЭП учебных зданий
Н.контр.	Побыдов				
ГАП	Куликов				
Рук.гр.	Феофистов				

Рис.3
Остальн. см. рис.1

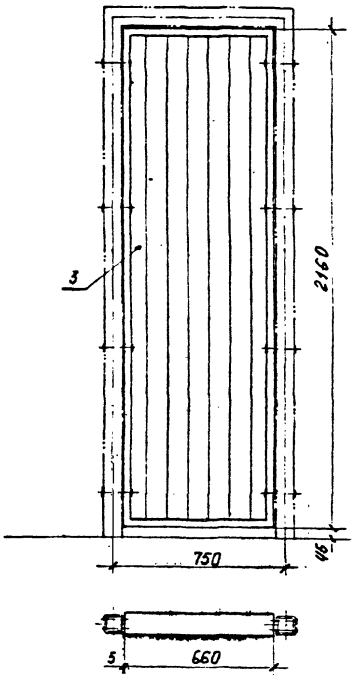

Рис.4
Остальн. см. рис.1

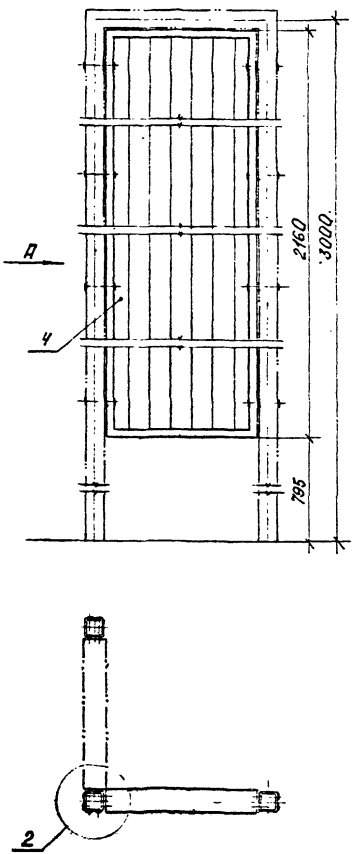

Рис.5 /Вид А/
Остальное см. рис.1

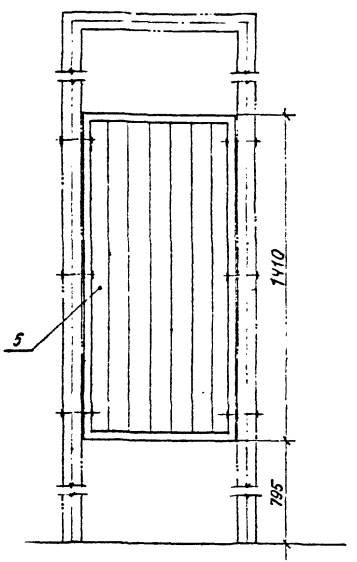

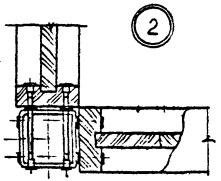

Марка, поз.	Обозначение	Наименование	Кол. на исполн. 3.300.9-4.0-2 07 –										Масса, ед.кг	Примечание
			–	01	02	03	04							
		Сборочные единицы												
1	3.300.9-4.2-1 07.1.0.00	Блок навесной	1	1									29,7	
2	-01	Блок навесной			1	1							44,8	
3	-02	Блок навесной					1						16,1	
		Стандартные изделия												
6		Шайба 6.05.099												
		ГОСТ 11371-78	36	36	48	48	36							
7		Шпилька М6-6g×100.58.026												
		ГОСТ 22042-76	12	12	16	16	12							
		Прочие изделия												
8		Гайка специальн.												
		Типа 2.2-ф	24	24	32	32	24							

3.300.9-4.0-2 07 Лист 3

Формат А4

Инв. № подл.	Подпись и дата	Взам. инв. №

№ строки	Наименование материала и единицы измерения	Коэф отхода	Код материала	Кол. на исполн. 3.300.9-4.0-2 07 –				
				–	01	02	03	04
1								
2								
3								
4	Пиломатериалы		533 100					
5	ГОСТ 8486-86Е, м3							
6	С учетом коэф. отхода	1,51		0,074	0,074	0,075	0,057	0,039
7								
8								
9								
10								
11								
12								
13								
14								
15								

3.300.9-4.0-2 07 РМ

Зам. нач. отд.	Осеннова	
Н. контр.	Давыдов	
ГАП	Кутиков	
Рук. гр.	Феоктист	

Стенка игровая
Ведомость расхода материалов

Стадия	Лист	Листов
Р		1

ЦНИИЭП учебных зданий

Формат А4

6.0-2 40

39

1 - 1

Вид А

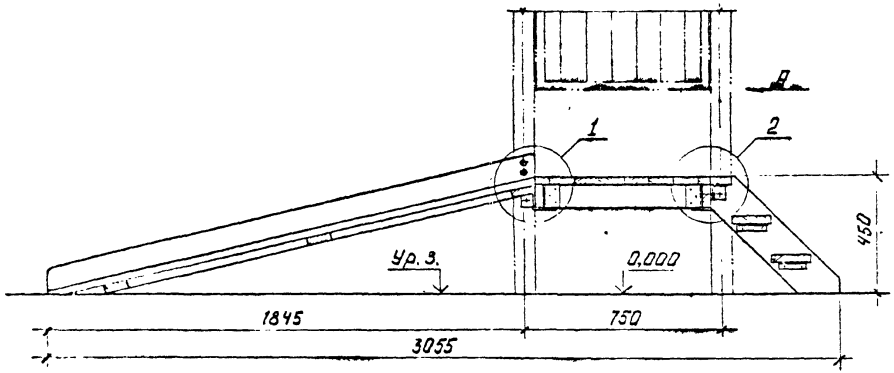

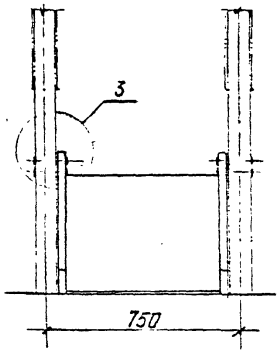

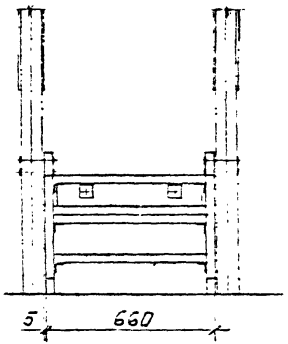

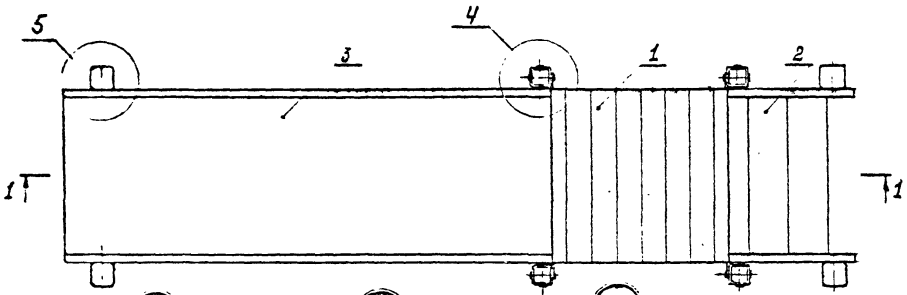

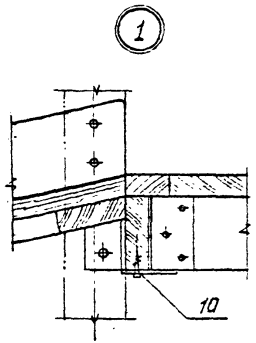

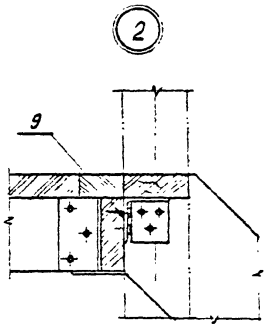

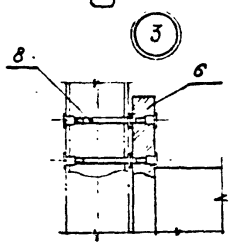

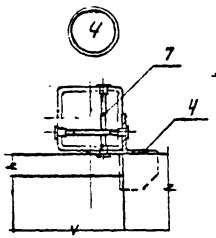

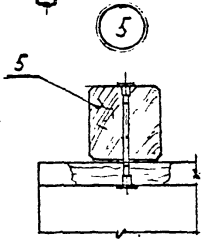

Зам. нач. отд.	Семенова		
Н. контр.	Давыдов		
ГАП	Куликов		
Рук. гр.	Федотиков		

3.300.9-4.0-2 08

Горка-манеж
Схема расположения

Стадия	Лист	Листов
Р	1	2

ЦНИИЭП учебных зданий

Формат А3

Марка, поз.	Обозначение	Наименование	Кол.	Масса, ед. кг.	Приме-чание
		Сборочные единицы			
1	3.300.9-4.2-1 08.1.0.00	Перекрытие	1	12,9	
2	3.300.9-4.2-1 08.0.1.00	Лестница	1	9,8	
3	3.300.9-4.2-1 08.0.2.00	Скат	1	31,7	
4	3.300.9-4.2-1 08.0.3.00	Кронштейн	4	0,88	
		Детали			
5	3.300.9-4.2-1 08.0.0.01	Брусок 750 х 92 х 92			
		Пиломатериалы			
		ГОСТ 8486-86 Е	4	3,8	
		Стандартные изделия			
6		Шайба 6.05.099			
		ГОСТ 11371-78	24		
		ГОСТ 22042-76			
7		Шпилька М6х60х80.58.026	8		
8		Шпилька М6х60х100.58.026	8		
		Шуруп ГОСТ 11473-75			
9		6 х 25. 2. 019	6		
10		8 х 40. 2. 019	8		
		Прочие изделия			
11		Гайка специальн.			
		типа 2.2-ф	32		

№ строки	Наименование материала и единицы измерения	Коэф. отхода	Код материала	Кол. на испол. 3.300.9-4.0-2 08
1	Сталь: Т			
2	Уголок Б-45х45х4 ГОСТ 8509-86 Ст.3 сп ГОСТ 535-88		093100	
3	с учетом коэф. отхода	1,06		0,0020
4	Уголок Б-56х56х4 ГОСТ 8509-86 Ст.3 сп ГОСТ 535-88		093100	
5	с учетом коэф. отхода	1,06		0,0016
6	Уголок Б-32х20х4 ГОСТ 8510-86 Ст.2сп ГОСТ 535-88		093100	
7	с учетом коэф. отхода	1,06	093300	0,0006
8	Полоса 4-5х80 ГОСТ 82-70 Ст.3сп ГОСТ 14637-79		093100	
9	с учетом коэф. отхода	1,06		0,0011
10	Итого по стали: Т			0,0053
11	Пиломатериалы ГОСТ 8486-86 Е, м³		533100	0,224
12	с учетом коэф. отхода	1,51		

Инв. № подл. | Подпись и дата | Взам. инв. №

Составил Белянкин
Н. контр. Лабзина
ГИП Сухарев
Нач. ТО

3.300.9-4.0-2 08 РМ

Горка-манеж
Ведомость
расхода материалов

Стадия Р | Лист 1 | Листов

ЦНИИЭП учебных зданий

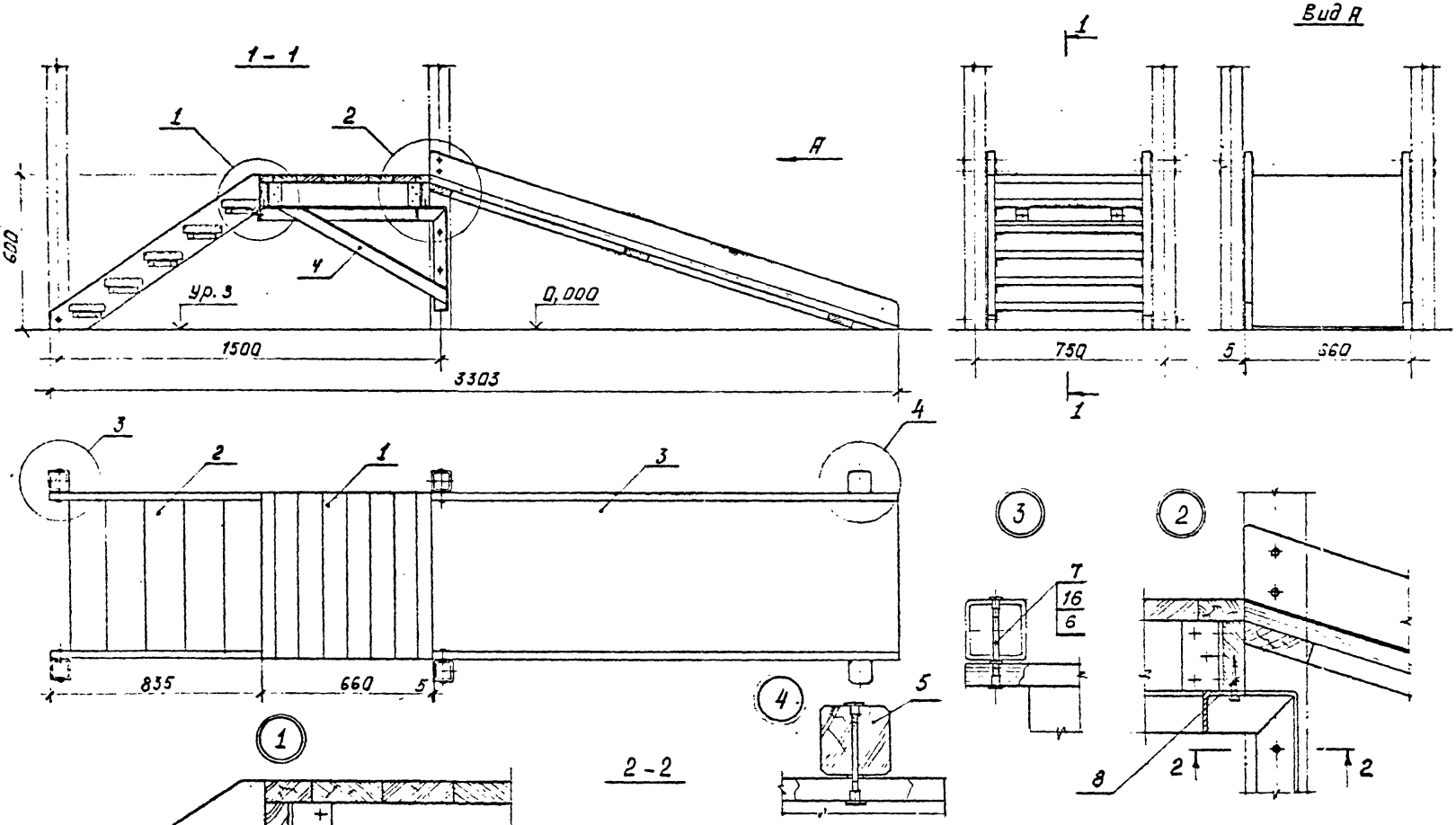

Зам. нач. отд.	Семенова		
Н. контр.	Павлова		
ГАП	Куликов		
Рук. гр.	Федотов		

3.300.9-4.0-2 09

Горка со скатом
Схема расположения

Стадия	Лист	Листов
Р	1	2

ЦНИИЭП учебных зданий

Формат А3

Марка, поз.	Обозначение	Наименование	Кол.	Масса, ед. кг.	Приме-чание
		Сборочные единицы			
1	3.300.9-4.2-1 08.1.0.00	Перекрытие	1	12,9	
2	3.300.9-4.2-1 08.0.1.00				
	-01	Лестница	1	14,2	
3	3.300.9-4.2-1 08.0.2.00	Скат	1	31,7	
4	3.300.9-4.2-1 09.0.1.00	Опора	1	22,0	
		Детали			
5	3.300.9-4.2-1 08.0.0.01	Брусок 750×92×92			
		Пиломатериалы			
		ГОСТ 8486-86Е	2	3,8	
		Стандартные изделия			
6		Шайба 6.05.099 ГОСТ 11371-78	30		
		ГОСТ 22042-76			
7		Шпилька М6-6g×100.58.026	8		
8		Шуруп 8×40.2.019			
		ГОСТ 11473-75	4		
		ГОСТ 7798-70			
9		Болт М8×15.58.099	2		
10		Болт М12×100.58.099	4		
11		Шайба 8.05.099 ГОСТ 11371-78	2		
12		Шайба 8.65Г.099 ГОСТ 6402-70	2		
13		Шайба 12.65Г.099 ГОСТ 6402-70	4		
14		Гайка 8.5.099 ГОСТ 5915-70	2		
15		Гайка 12.5.099 ГОСТ 5915-70	4		
		Прочие изделия			
16		Гайка спец. 2.2-Ф	24		

Инв. № подл. | Подпись и дата | Взам. инв. №

№ строки	Наименование материала и единицы измерения	Коэф. отхода	Код материала	Кол. на испол. 3.300.9-4.0-2 09
1	Стали: Т			
2	уголок Б-56×36×4 ГОСТ 8509-86 / Ст.3сп ГОСТ 535-88		093100	
3	с учетом коэф. отхода	1,06		0,0188
4	уголок Б-32×20×4 ГОСТ 8510-86 / Ст.2сп ГОСТ 535-88		093100	
5	с учетом коэф. отхода	1,06		0,0016
6	Итого по сталям: Т			0,0204
7				
8	Пиломатериалы		533100	
9	ГОСТ 8486-86Е, м³			
10	с учетом коэф. отхода	1,51		0,078
11				
12				
13				
14				
15				

3.300.9-4.0-2 09 РМ

Гарка со склот Ведомость расхода материалов

Стадия: Р | Лист | Листов: 1

ЦНИИЭП учебных зданий

Нач. отд. Гетманов
Н. контр. Давыдов
ГАП Гуляев

Формат А4

Рис.1

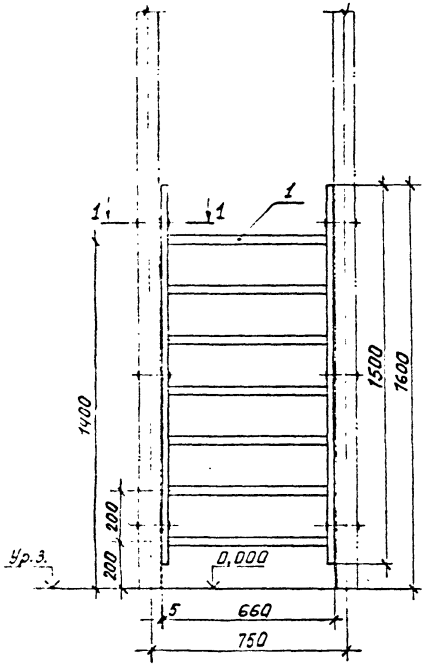

Рис.2

Остальн. см. рис. 1

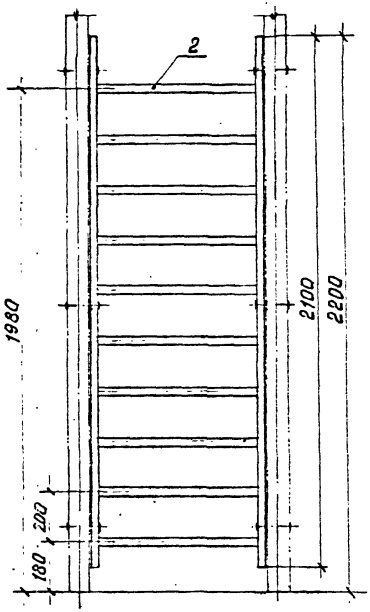

1-1

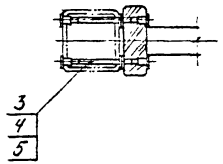

Обозначение	Рис.
3.300.9-4.0-2 10	1
-01	2

			3.300.9-4.0-2 10
Нач.отд.	Осенова		Лестница гимнастическая Схема расположения
Н. контр.	Давыдов		Стадия: Р; Лист: 1; Листов: 2
ГАП	Куликов		ЦНИИЭП учебных зданий
Рук. гр.	Фокичев		

Формат А3

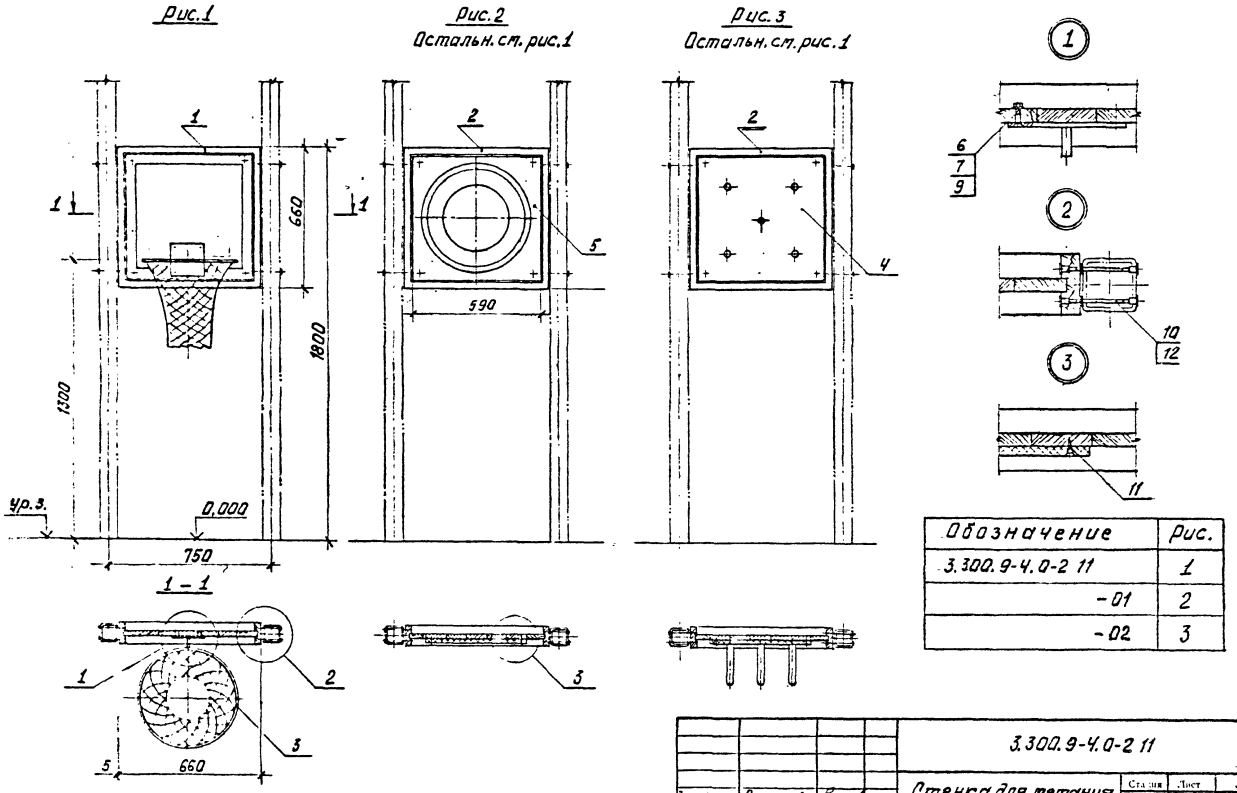

Обозначение	Рис.
3.300.9-4.0-2 11	1
-01	2
-02	3

				3.300.9-4.0-2 11			
Зам.начальн.	Семенова			Стенка для метания мяча и колец. Схема расположения	Стадия	Лист	Листов
Н.контр.	Давыдов				Р	1	2
ГИП	Куликов				ЦНИИЭП учебных зданий		
Рук.гр.	Зеркистов						

Марка, поз.	Обозначение	Наименование	Кол. на исполн. 3.300.9-4.0-2.11-										Масса ед. кг.	Примечание
			–	01	02									
		Сборочные единицы												
1	3.300.9-4.2-1 11.1.0.00	Блок навесной	1										8,9	
2	-01	Блок навесной		1	1								8,9	
3	3.300.9-4.2-1.11.2.0.00	Обруч	1										3,8	
4	3.300.9-4.2-1 11.3.0.00	Кольцеброс			1								8,6	
		Детали												
5	3.300.9-4.2-1 11.0.0.01	Мишень		1									8,0	
		Стандартные изделия												
6		Винт М8х30.58.099 ГОСТ 11475-80	4											
7		Шайба 8.05.099 ГОСТ 11371-78	4											
8		Шайба 6.05.099 ГОСТ 11371-78	24	24	24									
9		Гайка М8.5.099 ГОСТ 5915-70	4											
10		Шпилька М6-6gх100.58.026 ГОСТ 22042-76	8	8	8									
11		Шуруп 1-6х30.2.019 ГОСТ 1145-80		4	4									
		Прочие изделия												
12		Гайка специальн. Типа 2.2-ф	16	16	16									

		3.300.9-4.0-2 11			Лист 2

Формат А4

Инв. № подл. | Подпись и дата | Взам. инв. №

Поз.	Наименование материала и единицы измерения	Коэф. отхода	Код материала	Кол. на исполн. 3.300.9-4.0-2.11-		
				–	01	02
1	Стали: Т					
2	Полоса Б-2 7х180 ГОСТ 103-76		093 300			
3	Ст. 3 кп ГОСТ 535-88					
4	С учетом коэф. отхода	1,06		0,0018		
5	Круг В-15 ГОСТ 2590-71		120 000			
6	Ст. 3 ГОСТ 535-88					
7	С учетом коэф. отхода	1,06		0,0022		
8	Итого по сталям: Т					
9						
10	Пиломатериалы		533 100			
11	ГОСТ 8486-86Е, м³					
12	С учетом коэф. отхода	1,51		0,021	0,021	0,021
13	Плита цементностружечная		553 721			
14	ЦСП-1 ГОСТ 26816-86, м³				0,003	0,003
15	С учетом коэф. отхода	1,15				

			3.300.9-4.0-2 11 РМ		
Инженер Жилкин			Стенка обтекателя, ручка и колец. Ведомость расхода материалов	Р	Лист 1
Н. контр. Гап	Земцов Добрынин			ЦНИИЭП учебных зданий	

5.0-2 48

47

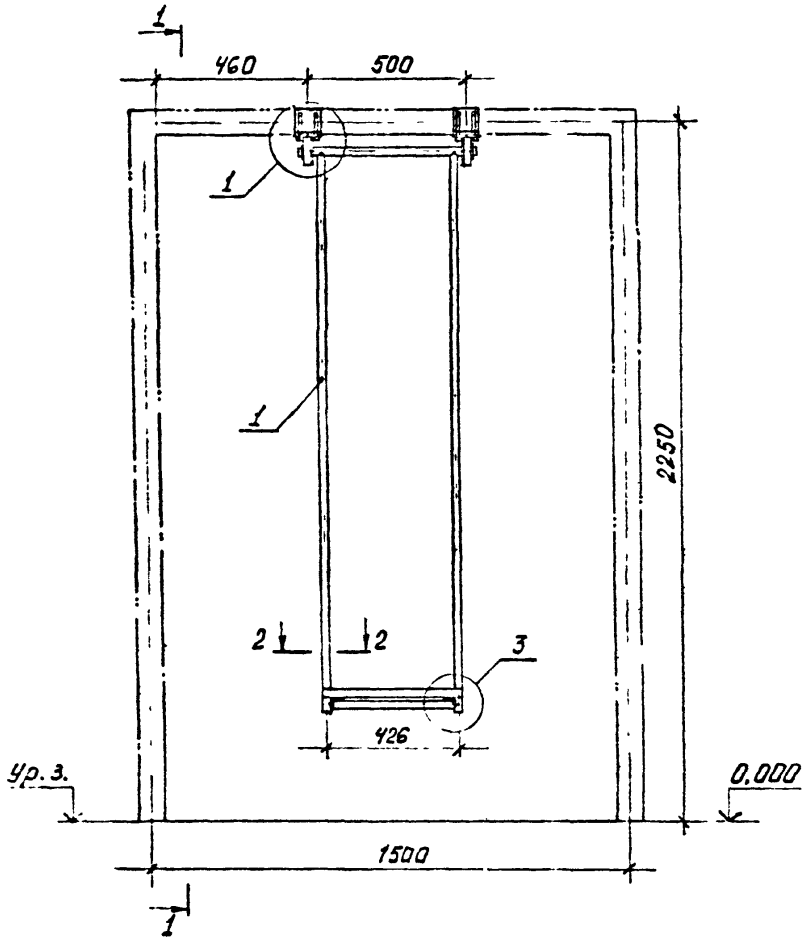

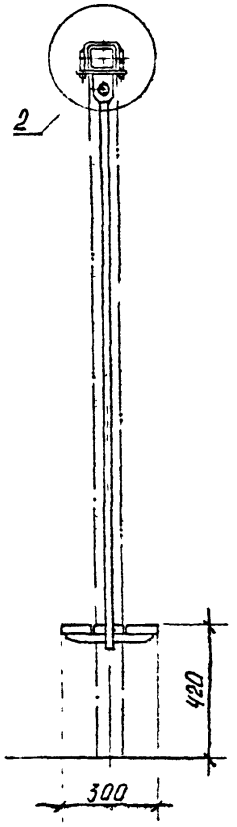

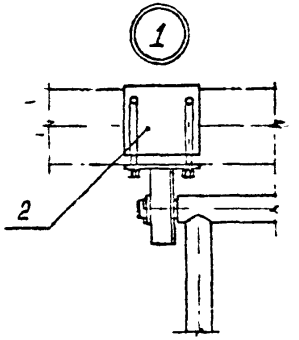

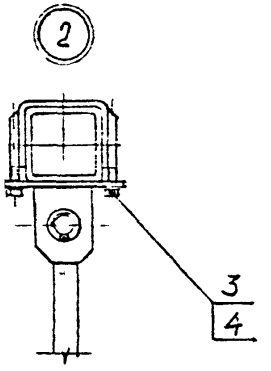

2 - 2

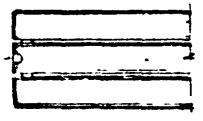

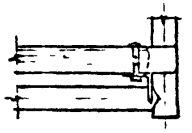

Зам.нач.отд.	Семенова		
Н.контр.	Давыдов		
ГАП	Куликов		
Рук.гр.	Фектистов		

3.300.9-4.0-2 12

Качели

Схема расположения

Стадия	Лист	Листов
Р	1	2

ЦНИИЭП учебных зданий

Марка, поз.	Обозначение	Наименование		Масса, ед. кг	Примечание
		Оборочные единицы			
1	3.300.9-4.2-1 12.1.0.00	Блок-подвеска	1		
2	3.300.9-4.2-1 12.0.1.00	Хомут	2		
		Стандартные изделия			
3		Шайба 8 65Г.099 ГОСТ 6402-70	8		
4		Гайка М8. 5.099 ГОСТ 5915-70	8		

3.300.9-4.0-2 12 Лист 2

Формат А4

Инв. № подл. | Подпись и дата | Взам. инв. №

№ строки	Наименование материала и единицы измерения	Коэф. отхода	Код материала	Кол. на исполн. 3.300.9-4.0-2 12
1	Стали: Т			
2	Уголок Б-32×32×4 ГОСТ 8510-86 / Ст.2 сп. ГОСТ 535-88		093 100	
3	с учетом коэф. отхода	1,06		0,0011
4	Полоса А6×70 ГОСТ 82-70 / Ст.3 сп. ГОСТ 14637-79		093 300	
5	с учетом коэф. отхода	1,06		0,0015
6	Полоса А20×60 ГОСТ 82-70 / Ст.3 сп. ГОСТ 14637-79		093 300	
7	с учетом коэф. отхода	1,06		0,0016
8	Круг В-20 ГОСТ 2590-71 / Ст.3 ГОСТ 535-88		120 000	
9	с учетом коэф. отхода	1,06		0,0008
10	Труба 20 ГОСТ 3262-75		139 400	
11	с учетом коэф. отхода	1,06		0,0079
12	Итого по сталям: Т			0,0129
13	Пиломатериалы		533 100	
14	ГОСТ 8486-86Е, м³			
15	с учетом коэф. отхода	1,51		0,052

3.300.9-4.0-2 12 РМ

Качели
Ведомость расхода материалов

Стадия	Лист	Листов
Р		1

ЦНИИЭП учебных зданий

Зам. нач. отд. Семенова
Н. контр. Давыдов
ГАП Куликов
Рук. гр. [illegible]

6.0-2 50

Рис. 1

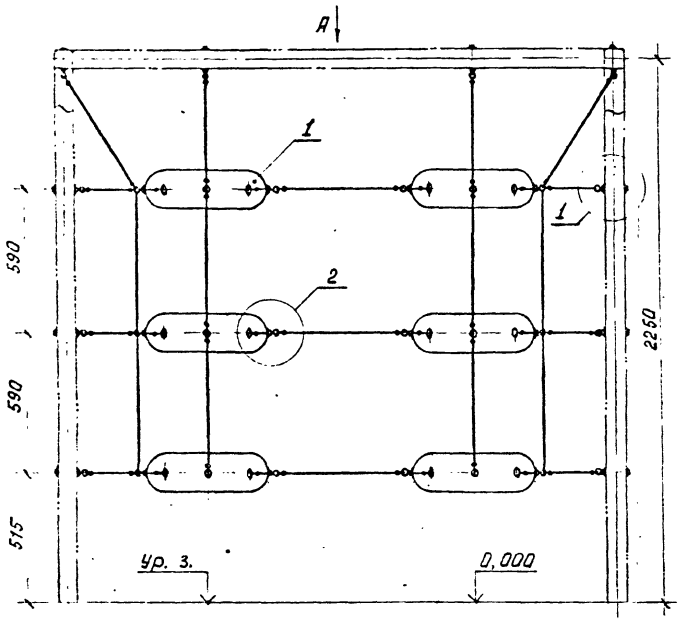

Вид А

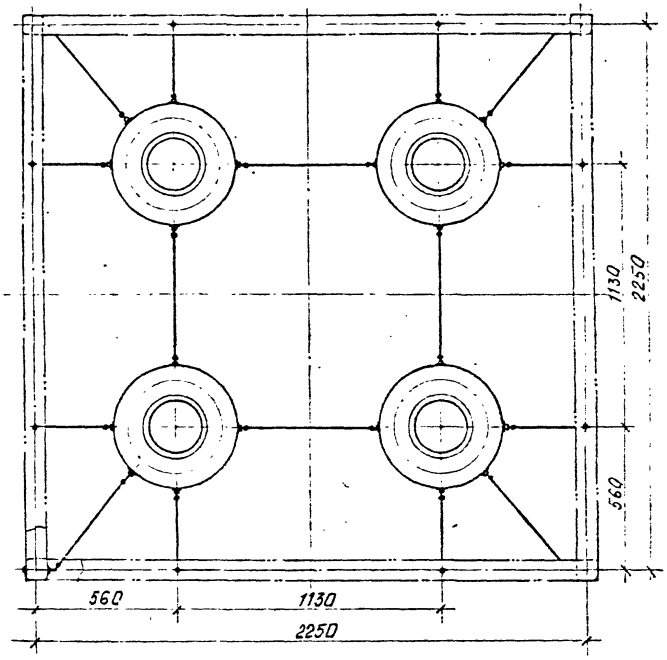

1. Таблицу исполнений см. лист 2.

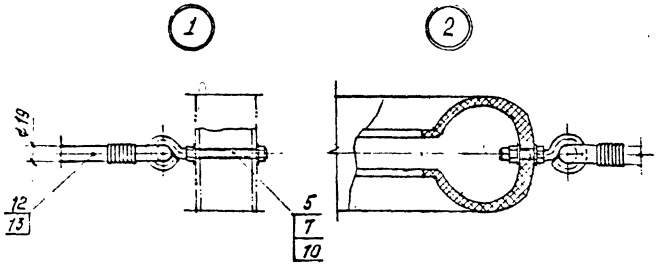

				3.300.9-4.0-2 13		
Зам.нач.отд.	Осипова			Стенка для лазания с вертикальной лестницей Схема расположения	Стадия	Лист	Листов
Н.контр.	Давыдов				Р	1	3
ГАП	Куликов				ЦНИИЭП учебных зданий		
Рук.гр.	Феоктистов						

Формат А3

Рис. 2
Осталь. см. рис. 1

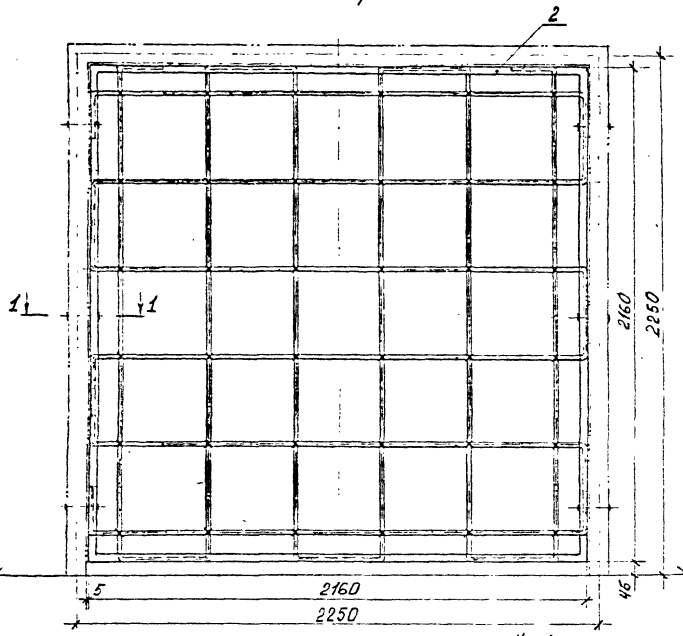

Рис. 3
Осталь. см. рис. 1

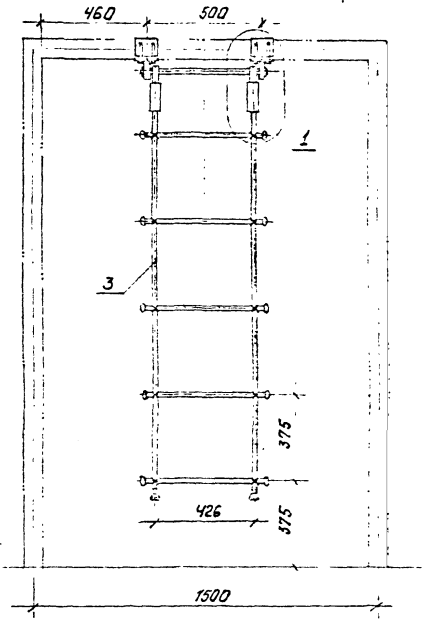

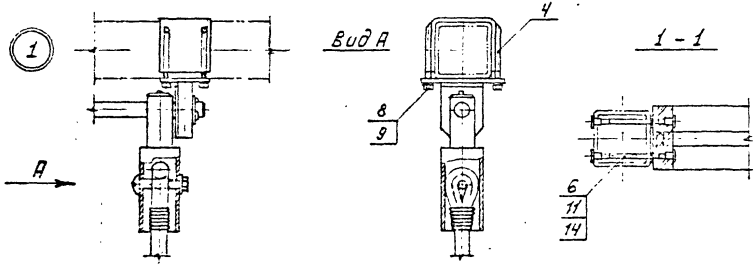

Обозначение	Рис.
3.300.9-4.0-2 13	1
-01	2
-02	3

Марка, поз.	Обозначение	Наименование	Кол. на испол. 3.300.9-4.0-2 13-										Масса ед. кг	Приме-чание
			–	01	02									
		Сборочные единицы												
1	3.300.9-4.2-1 13.0.1.00	Подвесной элемент	12											
2	3.300.9-4.2-1 13.0.2.00	Блок навесной		1										
3	3.300.9-4.2-1 13.1.0.00	Блок - подвеска			1									
4	3.300.9-4.2-1 12.0.1.00	Хомут			2									
		Детали												
5	3.300.9-4.2-1 13.0.0.01	Болт специальн.	20											
		Стандартные изделия												
6		Шайба 6.05.099 ГОСТ 11371-78		36										
7		Шайба 12.05.099 ГОСТ 11371-78	40											
8		Шайба В.12.Г.099 ГОСТ 6402-70			8									
9		Гайка М8.5.099 ГОСТ 5915-70			8									
10		Гайка М12.5.099 ГОСТ 5915-70	20											
11		Шпилька М6-6gх100.58.026 ГОСТ 22042-76	12											
12		КК 60 мм ктекс 239 ГОСТ 10293-77	35 п/м											
13		Шнур капроновый ф4мм	40 п/м											
		Прочие изделия												
14		Гайка специальн. Типа 2.2-Ф		24										

3.300.9-4.0-2 13 | Лист 3

Формат А4

Инв.№ подл. | Подпись и дата | Взам. инв.№

№ строки	Наименование материала и единицы измерения	Коэф. отхода	Код материала	Кол. на испол. 3.300.9-4.0-2 13- –	01	02
1	Стали: Т					
2	Полоса А6х70 ГОСТ 82-70 Ст. 3сп ГОСТ 14637-79		093 300			
3	с учетом коэф. отхода	1,06				0,0015
4	Полоса А20х60 ГОСТ 82-70 Ст. 3сп ГОСТ 14637-79		093 300			
5	с учетом коэф. отхода	1,06				0,0016
6	Круг В-12 ГОСТ 2590-71 Ст. 3 ГОСТ 535-88		120 000			
7	с учетом коэф. отхода	1,06		0,0124		
8	Круг В-20 ГОСТ 2590-71 Ст. 3 ГОСТ 535-88		120 000			
9	с учетом коэф. отхода	1,06				0,0014
10	Труба 60х5х6000-20 ГОСТ 8734-75		139 400			
11	с учетом коэф. отхода	1,06				0,0017
12	Итого по сталям: Т			0,0124		0,0062
13	Пиломатериалы ГОСТ 8486-86Е, м³		533 100			
14	с учетом коэф. отхода	1,51			0,033	
15						

3.300.9-4.0-2 13 РМ

Отенка для лазания с вертикальной лестницей в ведомость расхода материалов

Стадия	Лист	Листов
Р		1

ЦНИИЭП учебных зданий

Формат А4

Гип Гоголь, Нач. отд. Ковалев, Гл. инж. проекта Жданова, Гл. спец. Ковалев, Нач. сект. Ковалев

8.0-2 53

52

Рис.1

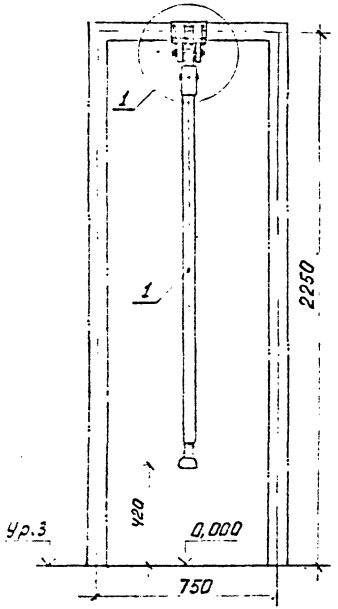

Рис.2
Остальн.см.рис.1

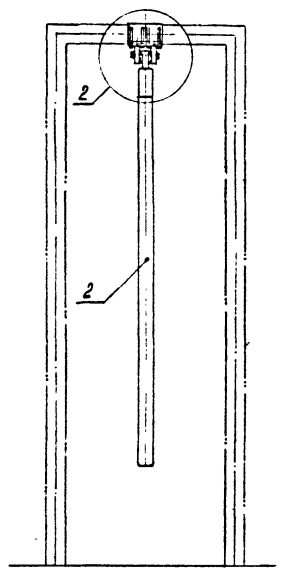

Рис.3
Остальн.см.рис.1

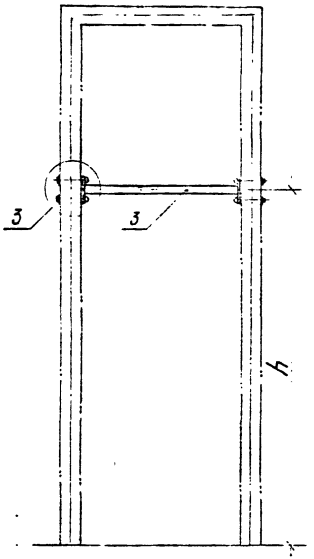

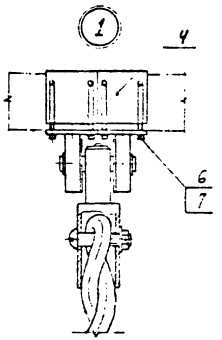

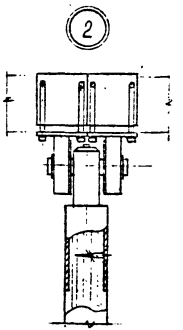

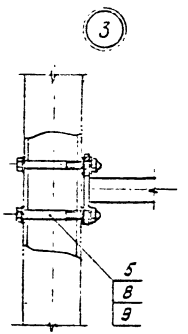

Обозначение	Рис.	h, мм
3.300.9-4.0-2 14	1	
-01	2	
-02	3	1000
.	3	1500

Зав.лаб.	Семенов		3.300.9-4.0-2 14
Н. контр.	Давыдов		Физснаряд с канатом, шестом, турником Схема расположения
ГАП	Куликов		Стадия: Р; Лист: 1; Листов: 2
Рук. гр.	Фокичев		ЦНИИЭП учебных зданий

Формат А3

Марка, поз.	Обозначение	Наименование	Кол на исполн. 3.300.9-4.0-2 14 -										Масса ед. кг	Примечание
			-	01	02									
		Оборочные единицы												
1	3.300.9-4.2-1 14.1.0.00	Блок - подвеска	1											
2	-01	Блок - подвеска		1										
3	3.300.9-4.2-1.14.2.0.00	Перекладина			1									
4	3.300.9-4.2-1.12.0.1.00	Хомут	2	2										
		Стандартные изделия												
5		Болт М12×100.58.099 ГОСТ 7798-70			4									
6		Гайка М8.5.099 ГОСТ 5915-70	8	8										
7		Шайба 8 65Г 099 ГОСТ 6402-70	8	8										
8		Шайба 12.05.099 ГОСТ 11371-78			12									
9		Гайка колпачковая М 12.5.099 ГОСТ 11860-85			4									

3.300.9-4.0-2 14 | Лист 2

Формат А4

Инв. № подл.	Подпись и дата	Взам. инв. №

№ строки	Наименование материала и единицы измерения	Коэф. отхода	Код материала	Кол. на исполн. 3.300.9-4.0-2 14 -		
				-	01	02
1	Стали: Т					
2	Полоса А6×70 ГОСТ 82-70 / Ст. 3 сп ГОСТ 14637-79		093300			
3	с учетом коэф. отхода	1,06		0,0015	0,0015	
4	Полоса А20×60 ГОСТ 82-70 / Ст. 3 сп ГОСТ 14637-79		093300			
5	с учетом коэф. отхода	1,06		0,0016	0,0016	
6	Круг В-20 ГОСТ 2590-71 / Ст. 3 ГОСТ 535-88		120000			
7	с учетом коэф. отхода	1,06		0,0003	0,0003	
8	Труба 60×5×6000-20 ГОСТ 8734-75		139400			
9	с учетом коэф. отхода	1,06		0,0017	0,0017	
10	Труба 25 ГОСТ 3262-75		139400			
11	с учетом коэф. отхода	1,06				0,0017
12	Итого по сталям: Т			0,0041	0,0041	0,0017
13	Пиломатериалы ГОСТ 8486-86Е, м³		533100			
14	с учетом коэф. отхода	1,51		0,070		
15						

Зав. лабор. Н. контр. ГАП Рук. гр.	Семенова Давыдов Куликов Феоктистов	[illegible]	3.300.9-4.0-2 14 РМ		
			Физснаряд с канатом, шестом, турником Ведомость расхода материалов	Стадия Р	Лист	Листов 1
				ЦНИИЭП учебных зданий	

Формат А4

6.0-2 55

54

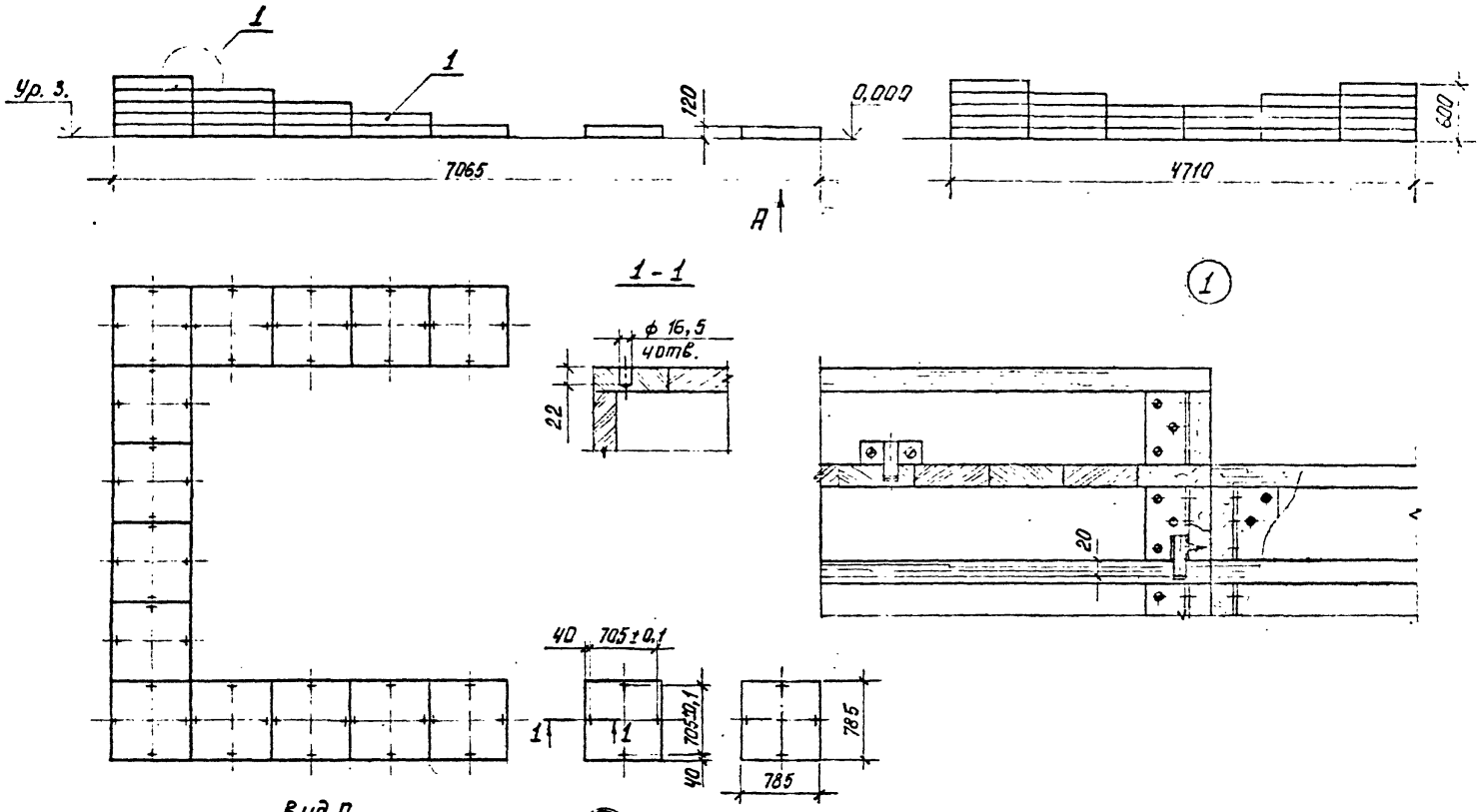

				3.300.9-4.0-2 15 СМ			
Зам.нач.отд.	Семенова			Комплекс ступеней-балансиров	Стадия	Лист	Листов
Н.контр.	Давыдов				Р	1	2
ГАП	Куликов			Схема расположения	ЦНИИЭП учебных зданий		
Рук.гр.	Феоктистов						

6.0-2 56

Формат А3

Марка, поз.	Обозначение	Наименование	Кол.	Масса, ед. кг.	Примечание
		Сборочные единицы			
1	3.300.9-4.2-1 15.1.0.00	Ступень-балансир	44	16,0	

3.300.9-4.0-2 15 СМ

Лист 2

Формат А4

Инв. № подл.	Подпись и дата	Взам. инв. №

№ строки	Наименование материала и единицы измерения	Коэф. отхода	Код материала	Кол. на исполн. 3.300.9-4.0-2 15
1				
2	Стали: Т			
3	Уголок Б-56×56×4 ГОСТ 8509-86		093100	
4	Ст. 3 сп ГОСТ 535-88			
5	с учетом коэф. отхода	1,06		0,001
6	Полоса А4×30 ГОСТ 82-70		093300	
7	Ст. 3 сп ГОСТ 14637-79			
8	с учетом коэф. отхода	1,06		0,0001
9	Круг В-16 ГОСТ 2590-71		120000	
10	Ст. 3 ГОСТ 535-88			
11	с учетом коэф. отхода	1,06		0,0002
12	Итого по сталям: Т			0,0013
13	Пиломатериалы ГОСТ 8486-86Е, м³		533100	
14	с учетом коэф. отхода	1,51		0,04
15				

3.300.9-4.0-2 15 РМ

Ступень-балансир
В ведомость расхода материалов

Стадия	Лист	Листов
Р		1

ЦНИИЭП учебных зданий

Формат А4

Кол. нач. отд.	Семенова	
Н. контр.	Давыдов	
ГАП	Куликов	
Рук. гр.	Феоктистов	

Формат А4

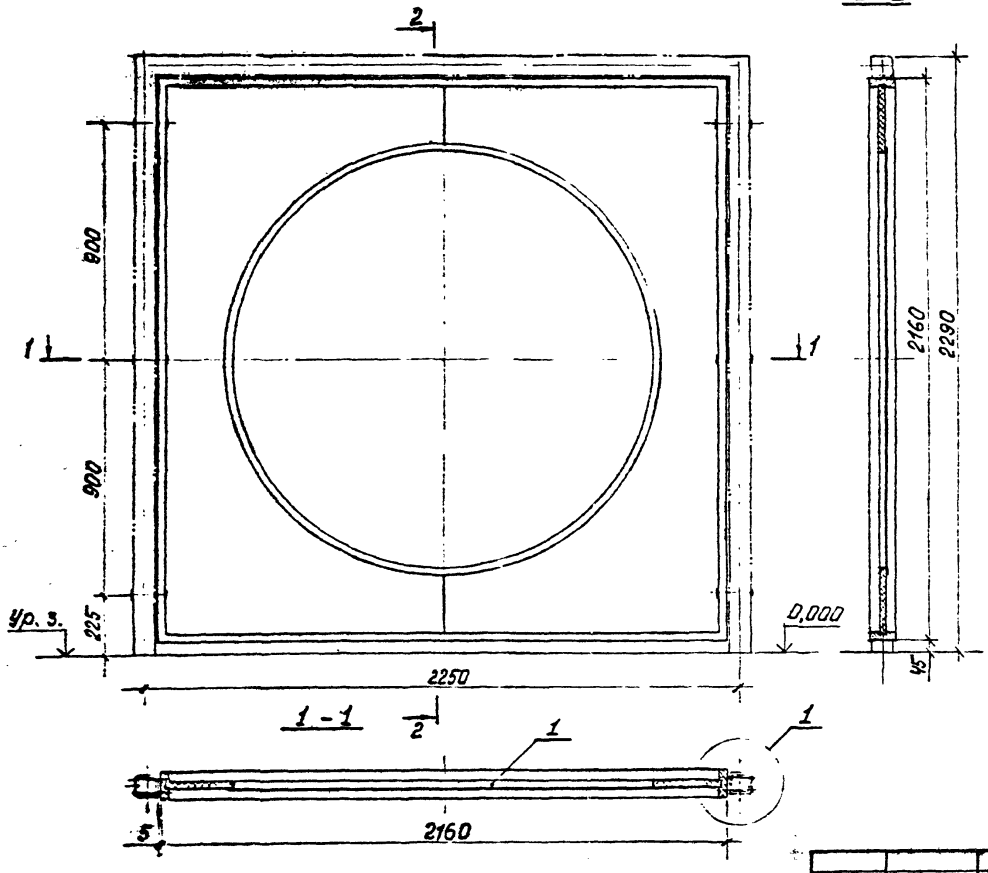

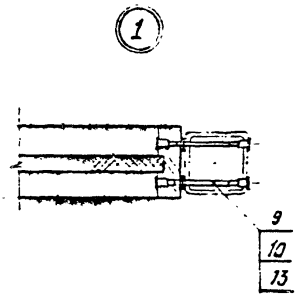

Обозначение	Рис.
3.300.9-4.0-2 16	1
-01	2

				3.300.9-4.0-2 16		
Зам.нач.отд.	Семенова			Стенка для пролезания и зонтик Схема расположения	Стадия	Лист	Листов
Н.контр.	Давыдов				Р	1	3
ГАП	Куликов				ЦНИИЭП учебных зданий		
Рук.гр.	Феоктистов						

Б. 0-2 58

Формат А3

Рис. 2
Остальн. см. рис 1

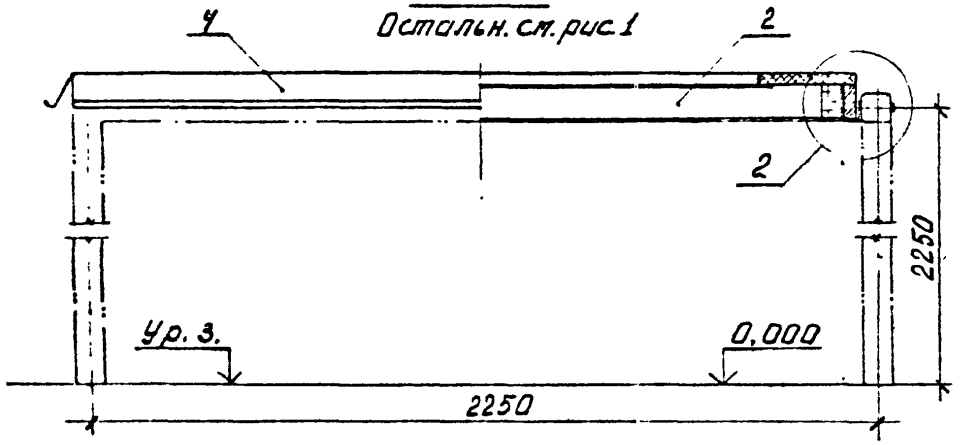

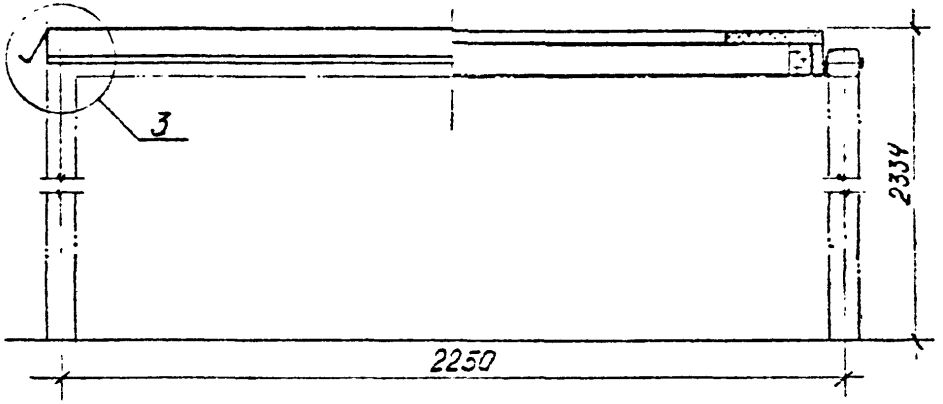

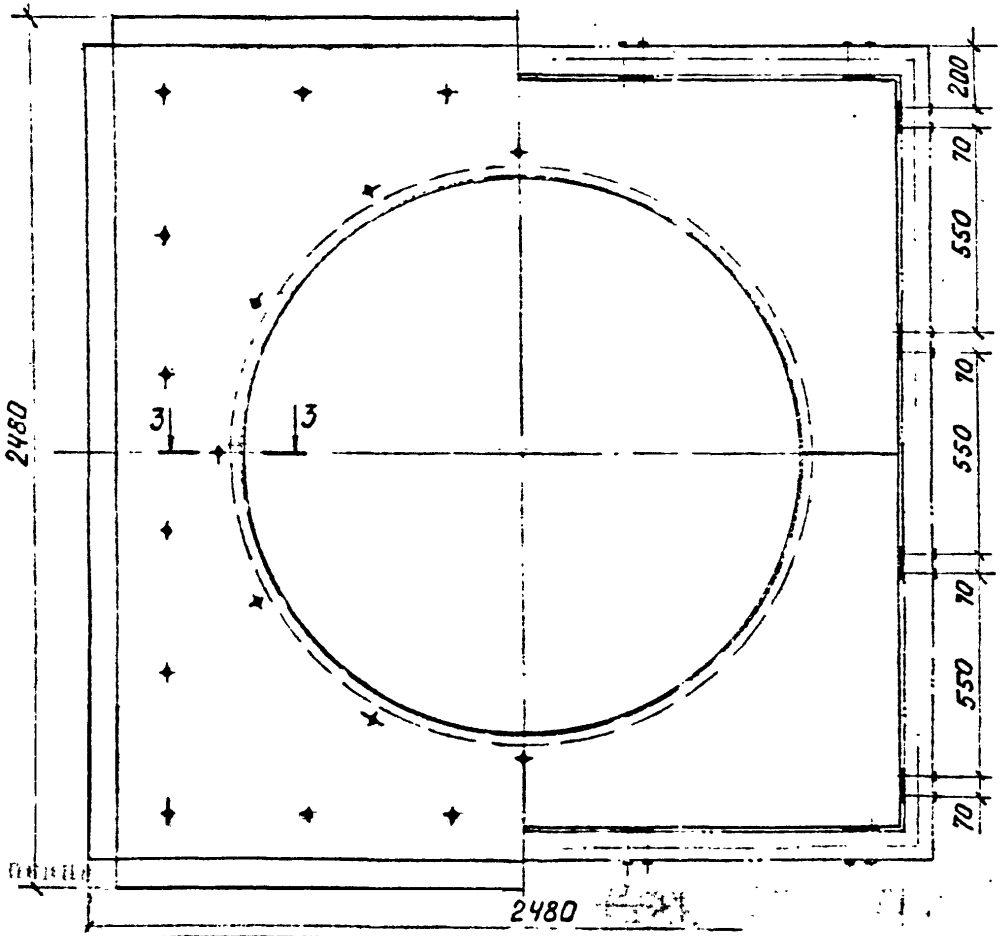

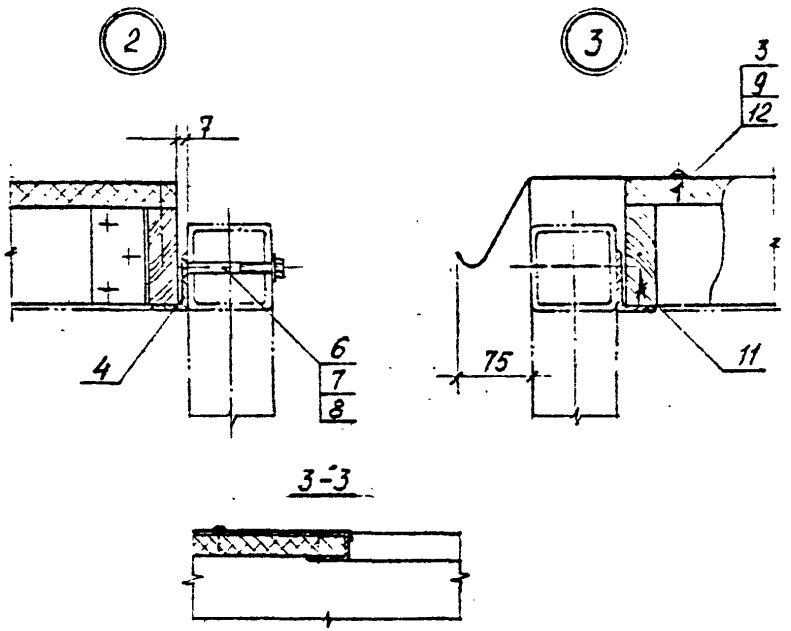

Марка, поз.	Обозначение	Наименование	Кол. на испол. 3.300.9-4.0-2 16 –	01	Масса ед. кг	Примечание
		Сборочные единицы				
1	3.300.9-4.2-1 16.1.0.00	Блок навесной	1			
2	-01	Блок навесной		1		
		Детали				
3	3.300.9-4.2-1 16.0.0.01	Кровля		1		
4	3.300.9-4.2-1 16.0.0.02	Уголник		16		
		Стандартные изделия				
6		Винт М8х90.58.099 ГОСТ 17475-80		32		
7		Гайка М8.6.099 ГОСТ 5915-70		32		
8		Шайба 8.05.099 ГОСТ 11371-78		32		
8		Шайба 6.05.099 ГОСТ 11371-78	36	32		
10		Шпилька П6-6 g х 100.58.026 ГОСТ 22042-76	12			
11		Шуруп 1-6х30.2.09 ГОСТ 1145-80		32		
12		Шуруп 2-4х16.2.09 ГОСТ 1144-80		32		
		Прочие изделия				
13		Гайка специальн. типа 2.2-ф	24			

3.300.9-4.0-2 16 — Лист 3

Формат А4

Инв. № подл. | Подпись и дата | Взам. инв. №

№ строки	Наименование материала и единицы измерения	Коэф. отхода	Код материала	Кол. на испол. 3.300.9-4.0-2 16 –	01
1	Стали: Т				
2	Уголок Б-56х56х4 ГОСТ 8509-86 / Ст. 3сп ГОСТ 535-88		093100		
3	С учетом коэф. отхода	1,06			0,0013
4	Уголок Б-56х36х4 ГОСТ 8510-86 / Ст. 2сп ГОСТ 535-86		093100		
5	с учетом коэф. отхода	1,06			0,0047
6	Уголок Б-32х20х4 ГОСТ 8510-86 / Ст. 2сп ГОСТ 535-88		093100		
7	С учетом коэф. отхода	1,06		0,0081	0,0081
8	Лист 0,8 ГОСТ 14918-80 / Ст. 3 ГОСТ 16523-70		097300		
9	с учетом коэф. отхода	1,06			0,0046
10	Итого по сталям: Т			0,0081	0,0187
11	Пиломатериалы ГОСТ 8486-86Е, м3		533100		
12	с учетом коэф. отхода	1,51		0,033	0,033
13	Плита цементностружечная		553721		
14	ЦСП-1 ГОСТ 26816-86, м3				
15	С учетом коэф. отхода	1,15		0,010	0,010

3.300.9-4.0-2 16 РМ

Отстойник для пролезания и зонтик. Ведомость элементов теплоснабжения

Стадия: Р | Лист: 1 | Листов: 2

ЦНИИЭП инженерных зданий

Гип Кононов, Нач. сект. Ковалев, Нач. отд. Гусев, Н. контр. Кононов, ГАП Кононов, Рук. гр. Гусев

3.0-2 60

5.9

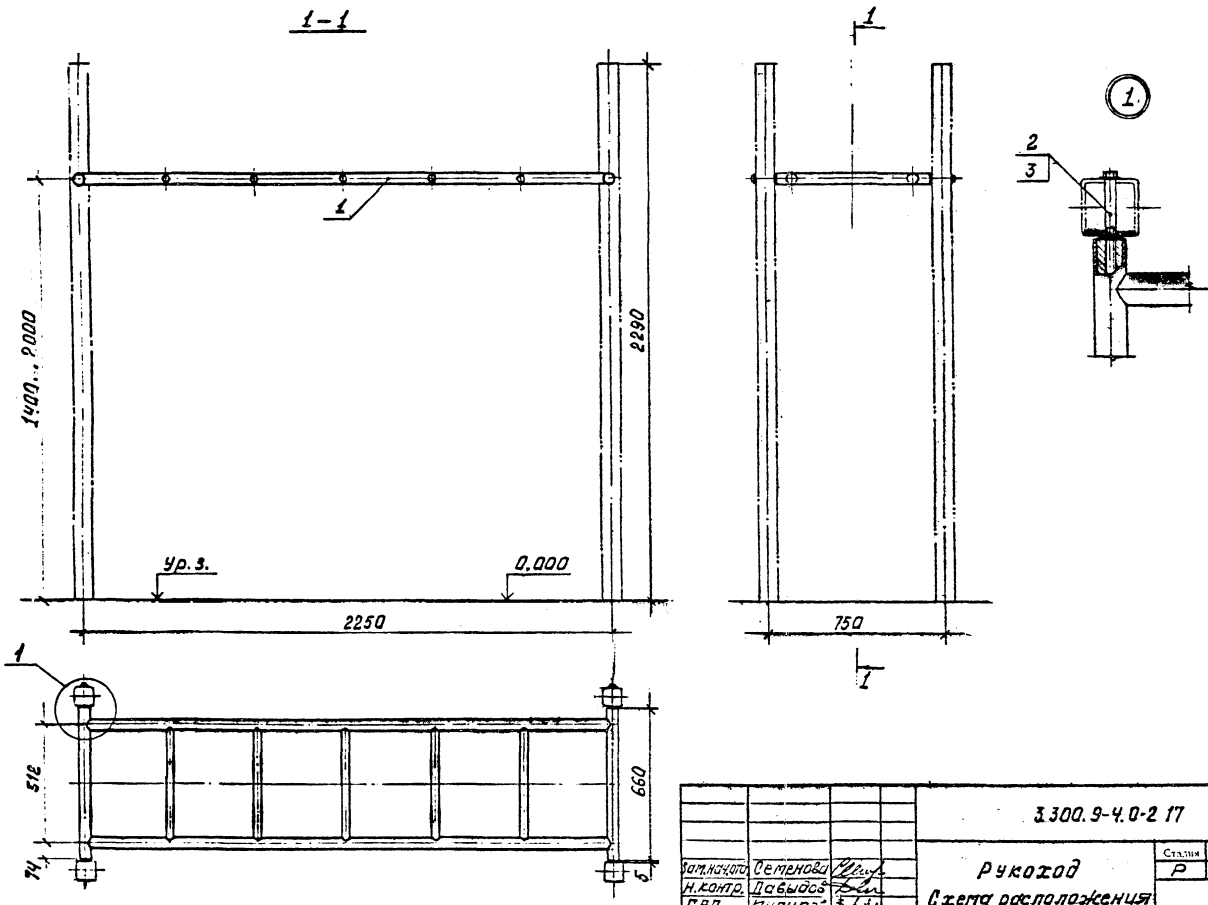

Зам.нач.отд.	Семенова		3.300.9-4.0-2.17	
Н.контр.	Лабыдов		Рукоход Схема расположения	Стадия: Р; Лист: 1; Листов: 2
ГАП	Куликов			ЦНИИЭП учебных зданий
Рук.гр.	Феофилов			

Марка, поз.	Обозначение	Наименование	Кол.	Масса ед.кг.	Приме-чание
		Сборочные единицы			
1	3.300.9-4.2-1 17.0.1.00	Рама	1		
		Стандартные изделия			
2		Болт М16×120.58.099			
		ГОСТ 7798-70	4		
3		Шайба 16.05.099			
		ГОСТ 11371-78	12		

Рис. 1

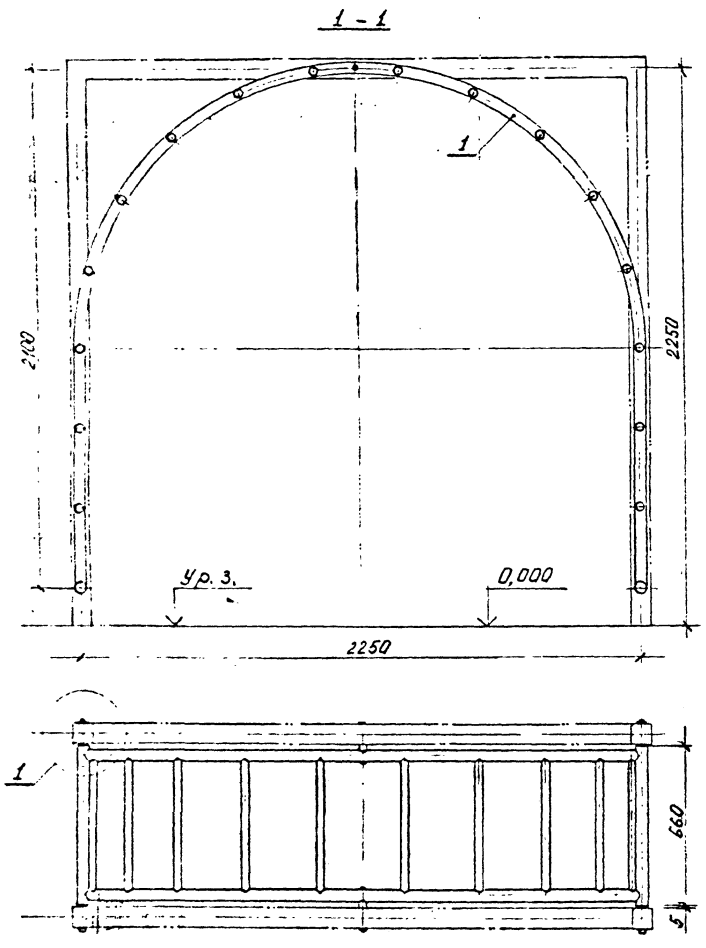

Обозначение	Рис.
3.300.9-4.0-2 18	1
-01	2

Зам. нач. отд.	Семенов		3.300.9-4.0-2 18
Н. контр.	Лазыдов		Лиана для лазания. Схема расположения
ГАП	Куликов		Стадия: Р; Лист: 1; Листов: 3
Рук. гр.	Фрейстов		ЦНИИЭП учебных зданий

Рис. 2
Остальн. см. рис. 1

1-1

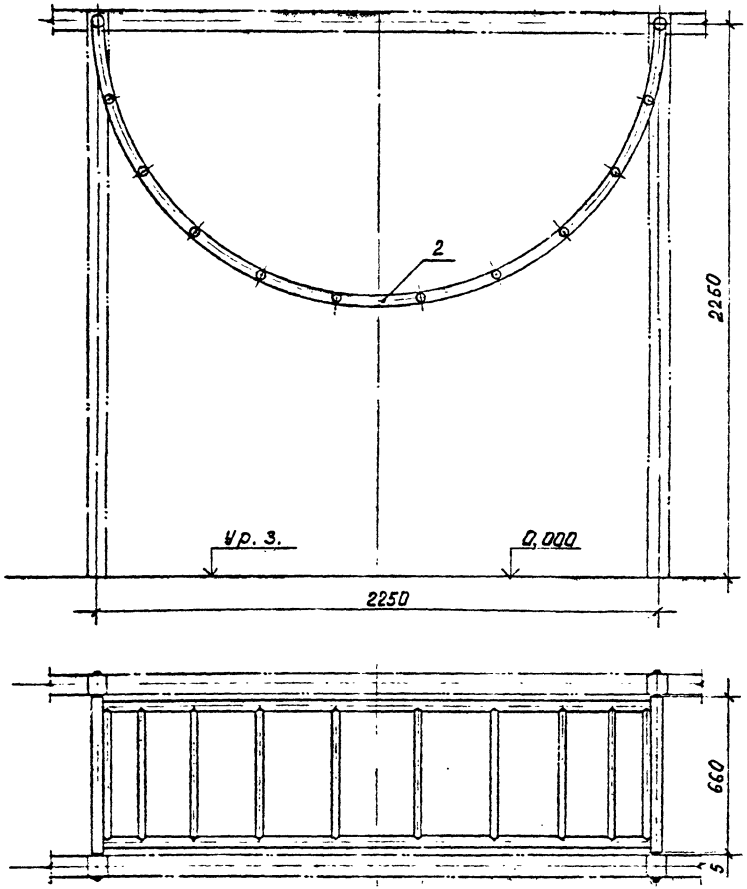

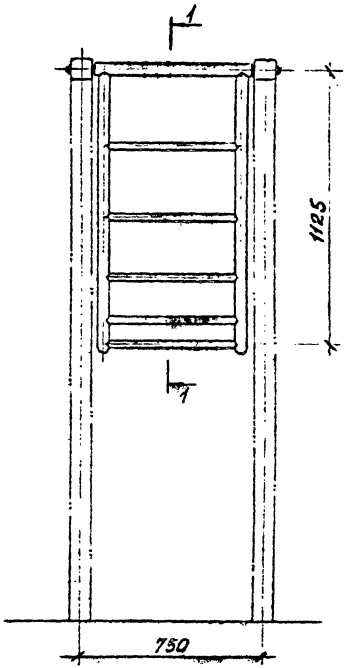

Марка поз.	Обозначение	Наименование	Кол. на исполн. 3.300.9-4.0-2.18- –	01	Масса ед. кг.	Примечание
		Сборочные единицы				
1	3.300.9-4.2-118.0.1.00	Рама	1			
2	-01	Рама		1		
		Детали				
3	3.300.9-4.2-118.0.0.01	Втулка	2			
		Сборочные единицы				
4		Болт 16×120. 58.099 ГОСТ 7798-70 / ГОСТ 17474-72	4	4		
5		Винт М10×55. 58.099	2			
6		Винт М10×85. 58.099	2			
7		Шайба 16. 05. 099 ГОСТ 11371-78	8	8		

3.300.9-4.0-2 18 — Лист 3

Формат А4

Инв. № подл. | Подпись и дата | Взам. инв. №

№ строки	Наименование материала и единицы измерения	Коэф. отхода	Код материала	Кол. на исполн. 3.300.9-4.0-2 18 –	
				–	01
1					
2					
3	*Сталь: Т*				
4	Круг В-40 ГОСТ 2590-71		120 000		
5	Ст. 3 ГОСТ 535-88				
6	с учетом коэф. отхода	1,06		0,0021	0,0021
7					
8	Труба 25 ГОСТ 3262-75		139 400		
9	с учетом коэф. отхода	1,06		0,0261	0,0145
10					
11	Труба 40 ГОСТ 3262-75		139 400		
12	с учетом коэф. отхода	1,06		0,0473	0,0314
13	Итого по сталям: Т			0,0755	0,0480
14					
15					

6.0-2 65

3.300.9-4.0-2 18 РМ

Зам. нач. отд.	Семенова		
Н. контр.	Лабудов		
ГАП	Кулисов		
Рук. гр.	Селистов		

Лиана для лазания
Ведомость расхода материалов

Стадия	Лист	Листов
Р		1

ЦНИИЭП учебных зданий

Формат А4

49

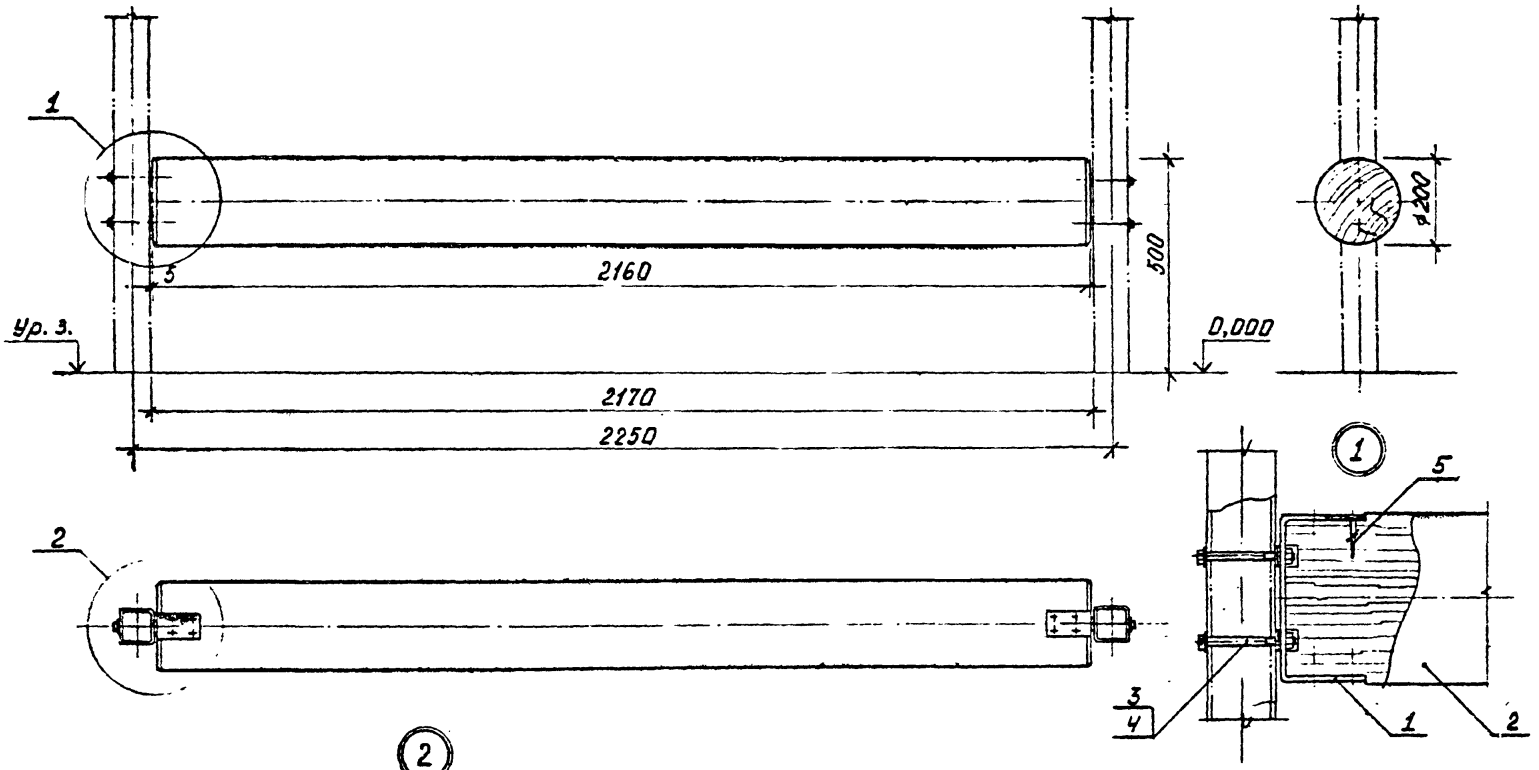

			3.300.9-4.0-2 19	
Зам. нач. отд.	Семенова		Бум Схема расположения	Стадия: Р; Лист: 1; Листов: 2
Н. контр.	Лабудов			ЦНИИЭП учебных зданий
ГАП	Куликов			
Рук. гр.	Феоктистов			

6.0-2 66

Формат А3

Марка, поз.	Обозначение	Наименование	Кол.	Масса, ед.кг	Примечание
		Сборочные единицы			
1	3.300.9-4.2-1 19.0.1.00	Подвеска	2	11	
		Детали			
2	3.300.9-4.2-1 19.0.0.01	Опора	1	40,7	
		Стандартные изделия			
3		Болт М12×100.58.099			
		ГОСТ 7798-70	4		
4		Шайба 12.05.099			
		ГОСТ 11371-78	12		
5		Шуруп 1-6×50.2.019			
		ГОСТ 1145-80	16		

Инв.№ подл. | Подпись и дата | Взам.инв.№

3.300.9-4.0-2 19 — Лист 2

Кол.на испол. 3.300.9-4.0-2.19

№ строки	Наименование материала и единицы измерения	Коэф. отхода	Код материала
1			
2			
3	Стали : Т		
4			
5	Полоса А8×60 ГОСТ 82-70		083300
6	Ст.3сп ГОСТ 14637-79		
7	с учетом коэф. отхода	1,06	0,0017
8			
9	Пиломатериалы		533100
10	ГОСТ 8486-86Е, м3		
11	с учетом коэф. отхода	1,51	0,010
12			
13			
14			
15			

3.300.9-4.0-2 19 РМ

Бум ведомость расхода материалов

Стадия: Р | Лист | Листов: 1

ЦНИИЭП учебных зданий

Разработал: Ратенков; Н.контр.: Кузнецов; ГИП: Кузнецов; Рук.гр.: Кузнецов

Формат А4

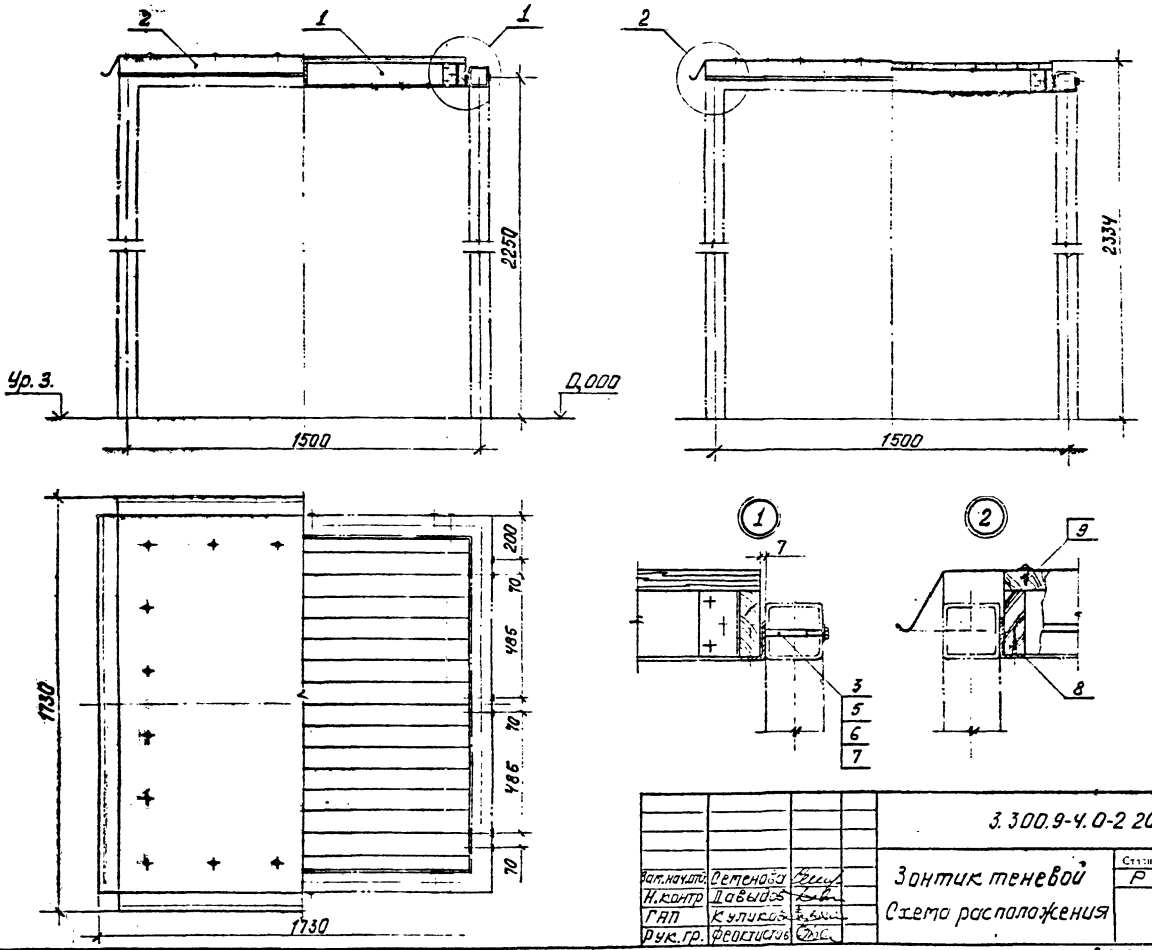

				3.300.9-4.0-2 20			
Зам.нач.отд.	Семенова			Зонтик теневой	Стадия	Лист	Листов
Н.контр	Давыдов			Схема расположения	Р	1	2
ГАП	Куликов				ЦНИИЭП учебных зданий		
Рук.гр.	Феоктистов						

Формат А3

Марка поз.	Обозначение	Наименование	Кол.	Масса, ед.кг.	Примечание
		Сборочные единицы			
1	3.300.9-4.2-1 20.1.0.00	Блок навесной	1		
		Детали			
2	3.300.9-4.2-1 16.0.0.01				
	-01	Кровля	1		
3	3.300.9-4.2-1 16.0.0.02	Угольник	12		
		Стандартные изделия			
5		Винт М8×90.58.099			
		ГОСТ 17475-80	24		
6		Гайка М8.5.099			
		ГОСТ 5915-70	24		
7		Шайба 8.05.099			
		ГОСТ 11371-78	24		
8		Шуруп 1-6×30.2.019			
		ГОСТ 1145-80	24		
9		Шуруп 4×16.2.019			
		ГОСТ 1144-80	20		
10		Шайба 6.05.099			
		ГОСТ 11371-78	20		

3.300.9-4.0-2.20 Лист 2

Инв. № подл.	Подпись и дата	Взам. инв. №

№ строки	Наименование материала и единицы измерения	Коэф. отхода	Код материала	Кол. на исполн. 3.300.9-4.0-2 20
1	Стали: Т			
2				
3	Уголок Б-56×56×4 ГОСТ 8509-86		093100	
4	Ст.3сп ГОСТ 535-88			
5	с учетом коэф. отхода	1,06		0,0013
6	Уголок Б-56×36×4 ГОСТ 8510-86		093100	
7	Ст.2сп ГОСТ 535-88			
8	с учетом коэф. отхода	1,06		0,0036
9	Лист 0,8 ГОСТ 14918-80 / Ст.3 ГОСТ 16523-70			
10	с учетом коэф. отхода	1,06		0,0022
11	Итого по сталям: Т			0,0071
12				
13	Пиломатериалы		533100	
14	ГОСТ 8486-86Е, м³			
15	с учетом коэф. отхода	1,51		0,105

3.300.9-4.0-2 20 РМ

Зонтик теневой
Ведомость расхода материалов

Стадия	Лист	Листов
Р		1

ЦНИИЭП учебных зданий

Формат А4

Зам. нач. отд.	Семенова	
Н. контр.	Давыдов	
ГАП	Куликов	
Рук. гр.	Феоктистов	

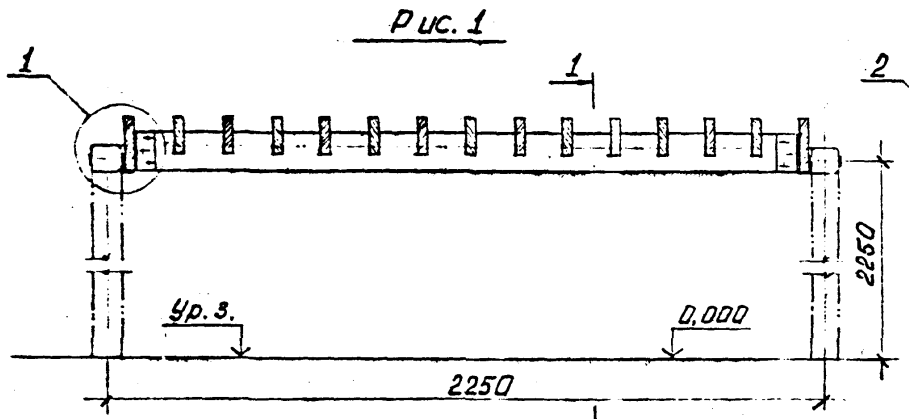

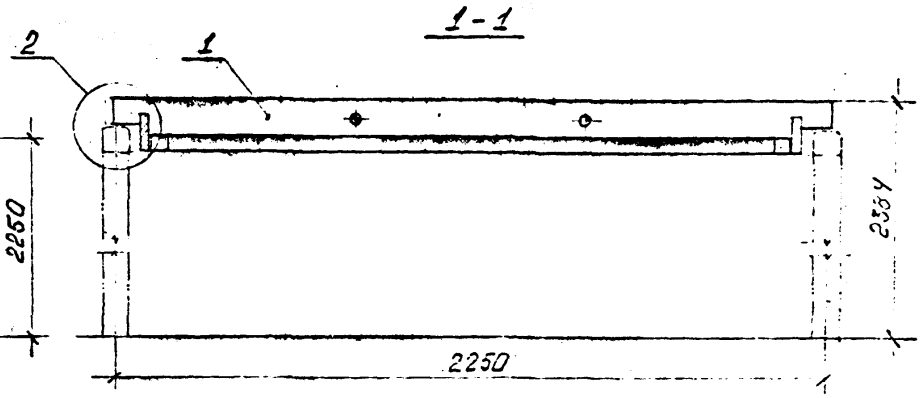

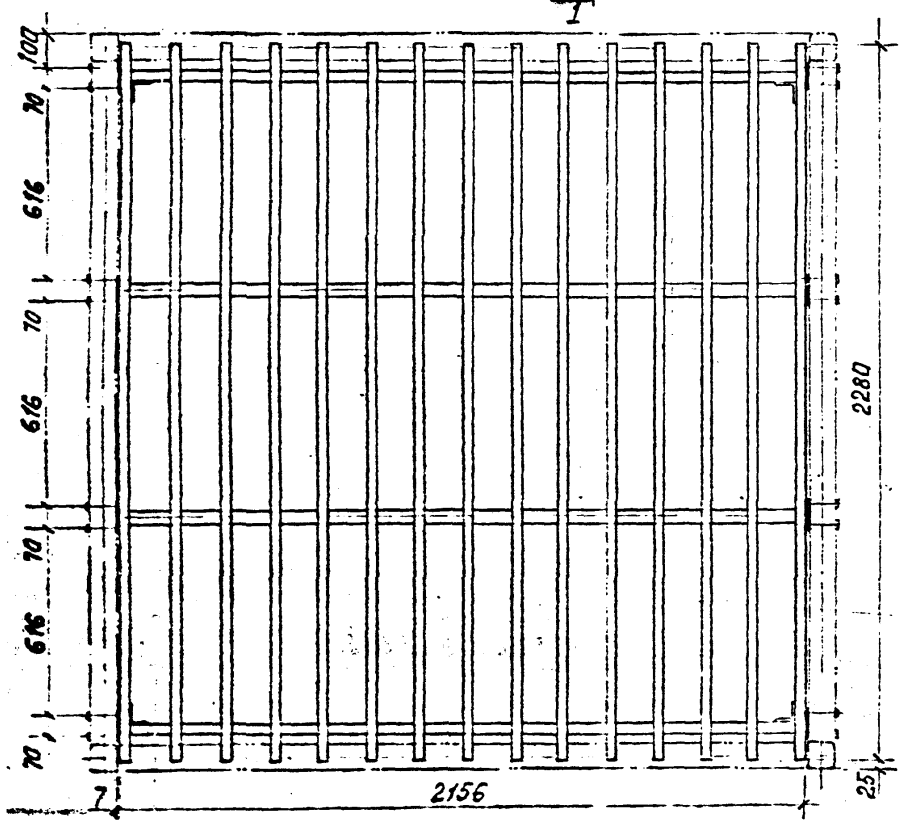

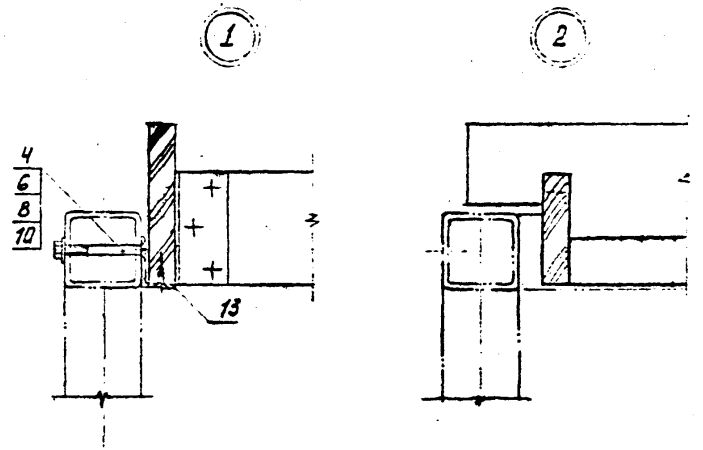

1. Таблицу исполнений см. лист 2.

				3.300.9-4.0-2 21		
Зам.нач.отд.	Семенова			Пергола Схема расположения	Стадия	Лист	Листов
Н.контр.	Давыдов				Р	1	4
ГАП	Куликов				ЦНИИЭП учебных зданий		
Рук.гр.	Феоктистов						

6.0-2 70

Формат А3

Рис.2

Остальн. см. рис. 1

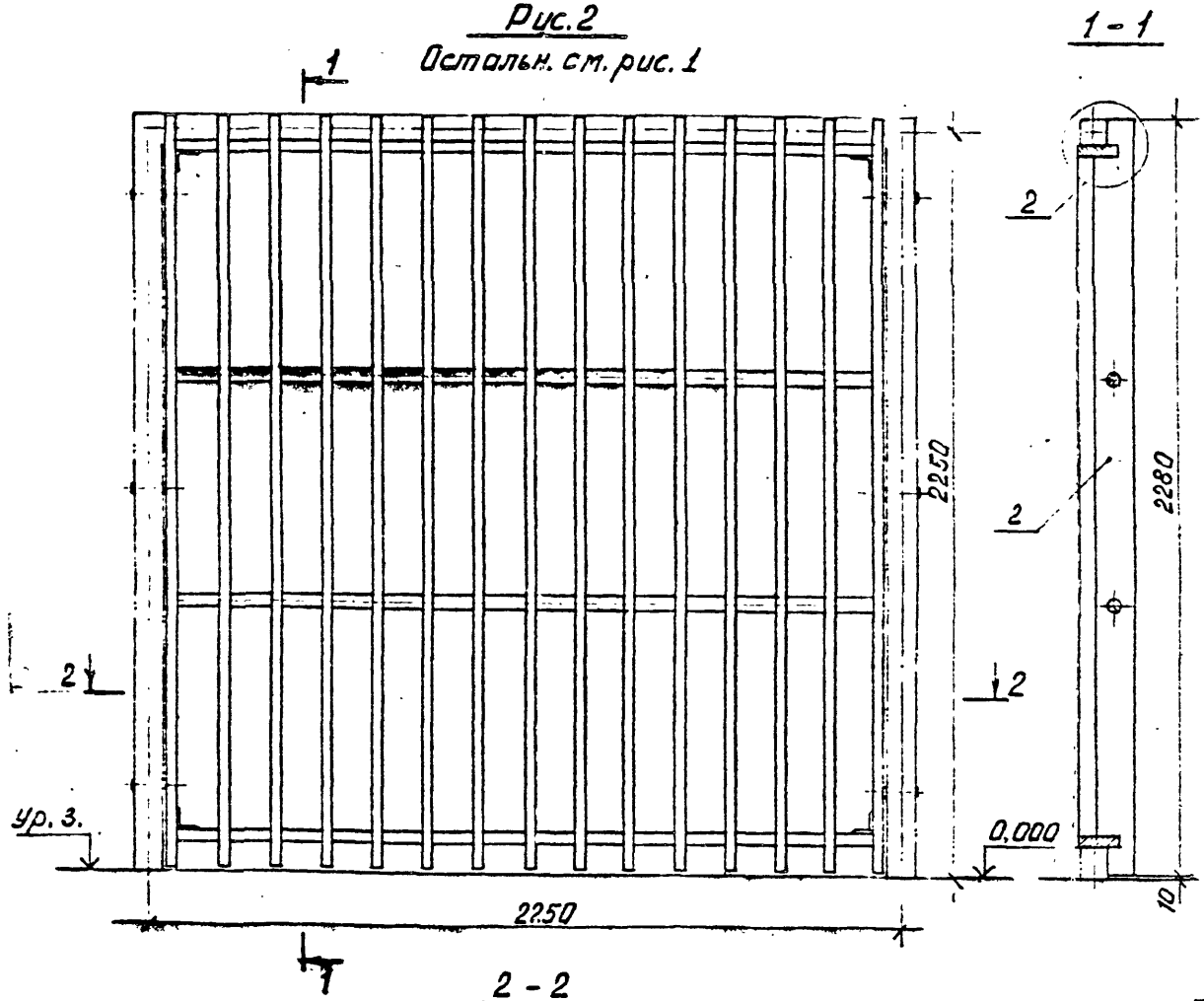

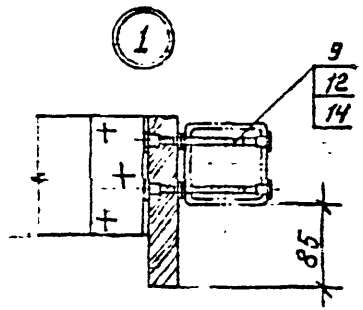

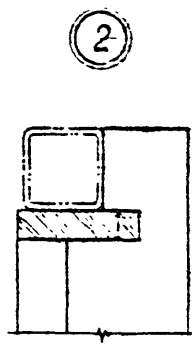

Обозначение	Рис.
3.300.9-4.0-2 21	1
-01	2
-02	3

Рис. 3
Остальн. см. рис. 1

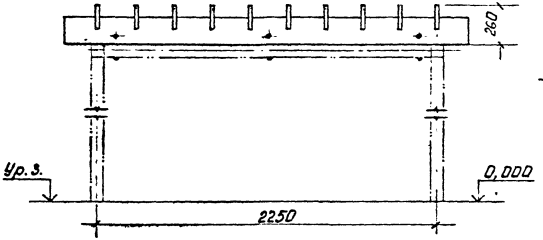

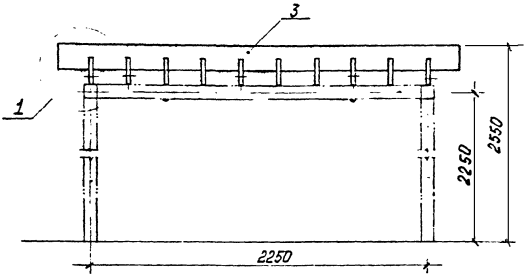

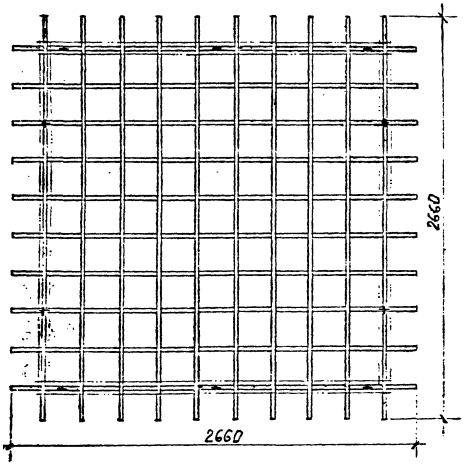

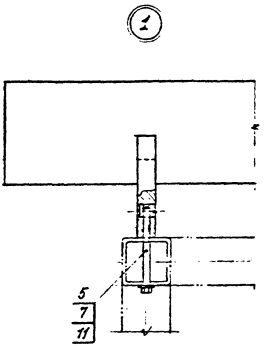

Марка, поз.	Обозначение	Наименование	Кол. на исполн. 3.300.9-4.0-2 21-										Масса ед кг	Примечание
			-	01	02									
		Сборочные единицы												
1	3.300.9-4.2-1 21.0.1.00	Решетка	1	1									85,1	
2	-01	Решетка			1								153,6	
		Детали												
4	3.300.9-4.2-1 16.0.0.03	Угольник	8											
5	3.300.9-4.2-1 21.0.0.01	Гайка			12									
		Стандартные изделия												
6		Винт М8×90.58.099 ГОСТ 17475-80	16											
7		Болт М12×120.58.099 ГОСТ 7798-70			12									
8		Гайка М8.5.099 ГОСТ 5915-70	16											
9		Шайба 6.05.099 ГОСТ 11371-78		36										
10		Шайба 8.05.099 ГОСТ 11371-78												
11		Шайба 12.05.099 ГОСТ 11371-78			12									
12		Шпилька 6-6g×100.58.026												
		ГОСТ 22042-76		12										
13		Шуруп 4-6×30.2.019 ГОСТ 1145-80	16											
		Прочие изделия												
14		Гайка специальн.												
		типа 2.2-ф		24										

3.300.9-4.0-2 21 — Лист 4

формат А4

Инв. № подл.	Подпись и дата	Взам. инв. №

№ строки	Наименование материала и единицы измерения	Коэф. отхода	Код материала	Кол. на исполн. 3.300.9-4.0-2 21-		
				—	01	02
1						
2	Стали: Т					
3	Уголок Б-56×56×4 ГОСТ 8509-86		093100			
4	ст 3, сп ГОСТ 535-88					
5	с учетом коэф. отхода	1,06		0,0018	0,0018	
6						
7	Уголок Б-56×36×4 ГОСТ 8510-86		093100			
8	Ст. 2сп ГОСТ 535-88					
9	с учетом коэф. отхода	1,06		0,0024		
10	Итого по сталям: Т			0,0042	0,0018	
11						
12	Пиломатериалы		533100			
13	ГОСТ 8486-86Е, м³					
14	с учетом коэф. отхода	1,51	0,209	0,209	0,382	
15						

Зам. нач. отд.	Семенова		
Н. контр.	Довыдов		
ГАП	Куликов		
Рук. гр.	Феоктистов		

3.300.9-4.0-2 21 РМ

Пергола
Ведомость расхода материалов

Стадия	Лист	Листов
Р		1

ЦНИИЭП учебных зданий

формат А4

В.0-2 73

72

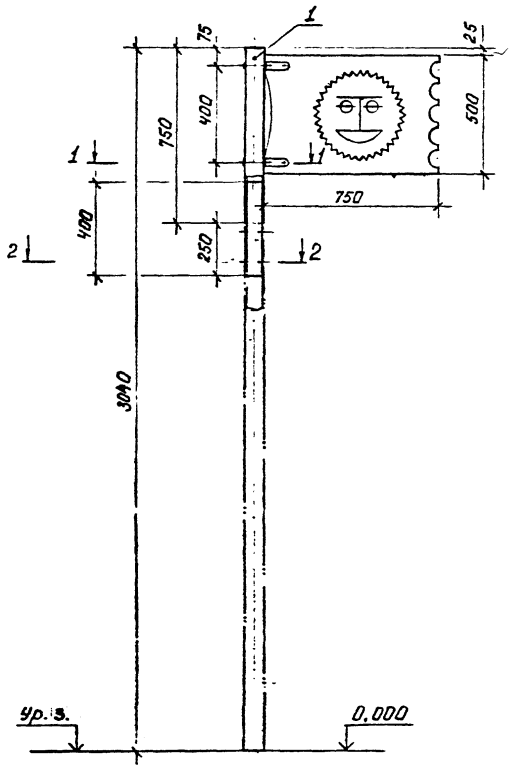

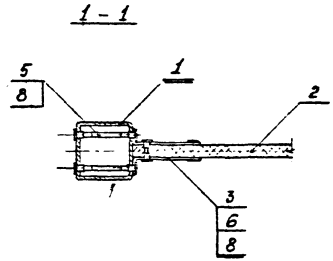

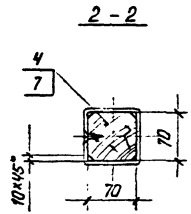

				3.300.9-4.0-2 22			
Зам.нач.отд.	Семенова			Флагшток с эмблемой на флаге Схема расположения	Стадия	Лист	Листов
Н.контр.	Давыдов				Р	1	2
ГАП	Куликов				ЦНИИЭП учебных зданий		
Рук.гр.	Феокистов						

Марка, поз.	Обозначение	Наименование	Кол.	Масса ед.кг.	Примечание
		Сборочные единицы			
1	3.300.9-4.2-1 22.1.0.00	Стойка	1	6,0	
		Детали			
2	3.300.9-4.2-1 22.0.0.01	Полотно	1	9,0	
3	3.300.9-4.2-1 22.0.0.02	Угольник	4	0,9	
4	3.300.9-4.2-1 22.0.0.03	Буж 400 х 70х70			64
		Пиломатериалы			
		ГОСТ 8486-86Е	1	0,13	
		Стандартные изделия			
		ГОСТ 22042-76			
5		Шпилька 6-6g х 75.58.026	4		
6		Шпилька 6-6g х 12.58.026	4		
7		Шуруп 1-6 х 30.2.019			
		ГОСТ 1145-80	8		
		Прочие изделия			
8		Гайка специальн.			
		типа 2.2-Ф	16		

Лист 2

Инв.№ подл. | Подпись и дата | Взам.инв.№

№ строки	Наименование материала и единицы измерения	Коэф. отхода	Код материала	Кол. на испол. 3.300.9-4.0-2.22
1				
2	Стали: Т			
3				
4	Лента 3х30 б ст. 2 пс ГОСТ 6009-74		093300	
5	с учетом коэф. отхода	1,06		0,0002
6				
7	Труба 80х5-10 ГОСТ 8639-82		139400	
8	с учетом коэф. отхода	1,06		0,0092
9	Итого по стали: Т			0,0094
10				
11	Пиломатериалы ГОСТ 8486-86Е, м³		533100	0,055
12	с учетом коэф. отхода	1,51		
13	Плита цементностружечная		553721	
14	ЦСП-1 ГОСТ 26816-86, м³			
15	с учетом коэф. отхода	1,15		0,069

Гип Куликов
Нач.отд. Семенова
Н.контр. Шабдас
Рук.гр. фелистов

3.300.9-4.0-2.22 РМ

флагшток с эмблемой на флаге
Ведомость расхода материалов

Стадия Р | Лист | Листов 1

ЦНИИЭП учебных зданий

Формат А4

74

Б 0-2 75

Формат А4

Рис.1

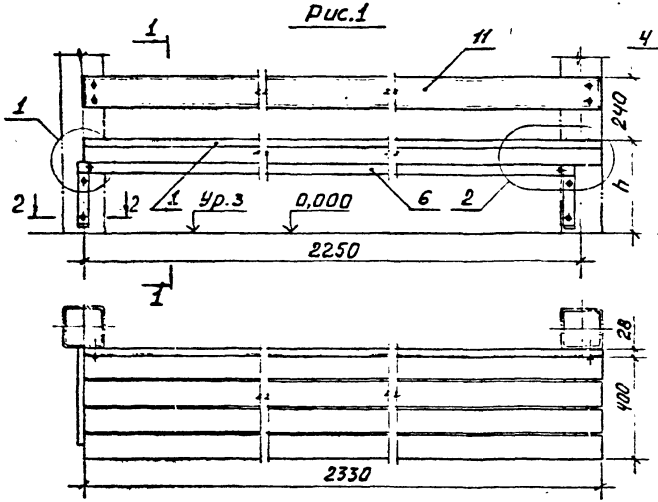

1 - 1

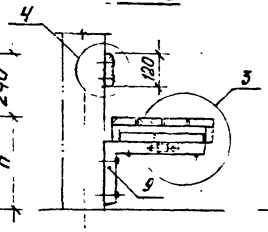

Рис. 3

Остальн. см. рис.1

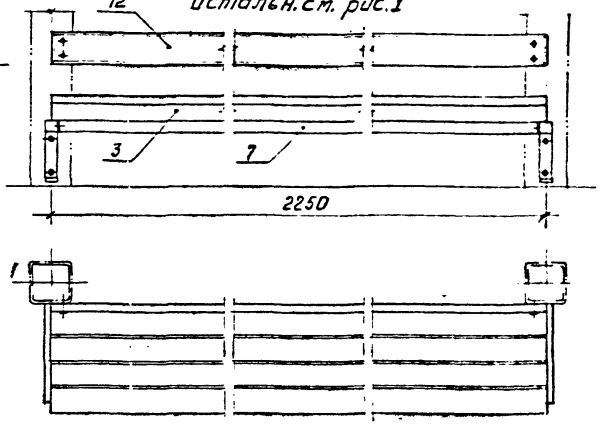

Рис.2

Остальн. см. рис.1

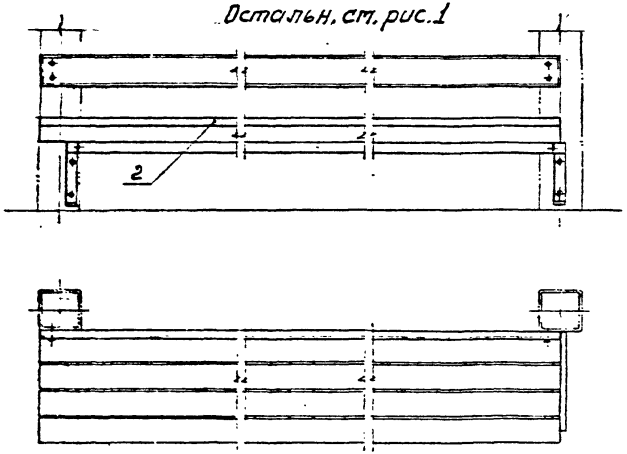

Обозначение	Рис.	h, мм	Исполнение
3.300.9-4.0-2 23	1		
-01	2	440	
-02	3	360	
-03	4	280*	Изображено
-04	4		Зеркальное изображение

* При монтаже изделия кронштейн опустить ниже уровня чистого пола на 70 мм.

Зам.нач.отд	Семенова			3.300.9-4.0-2 23
Н.контр.	Давыдов			Скатья консольная для теневого навеса Схема расположения
ГАП	Куликов			Стадия: Р; Лист: 1; Листов: 5
Рук.гр.	Феоктистов			ЦНИИЭП учебных зданий

Инв. 2

Рис. 4

Остальн. см. рис. 1

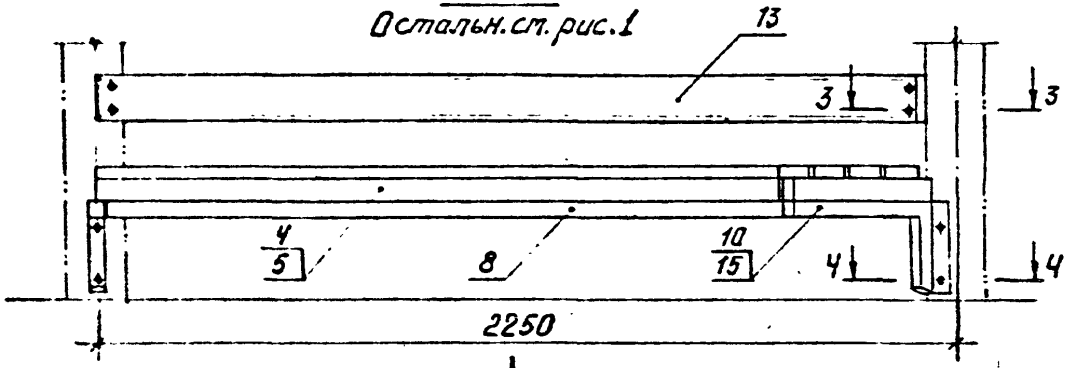

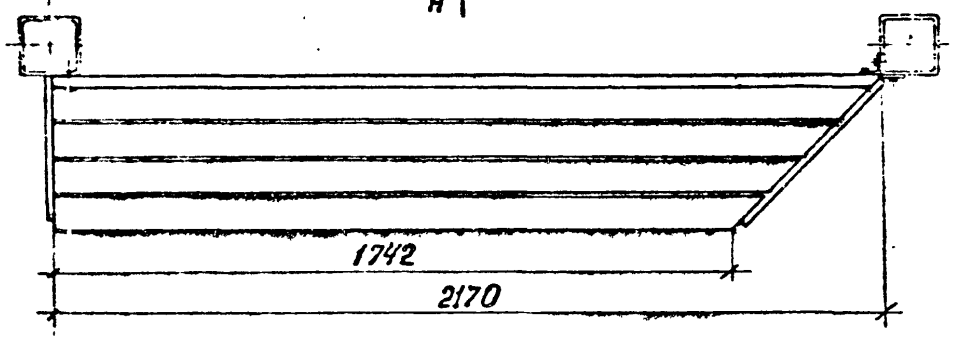

Вид А

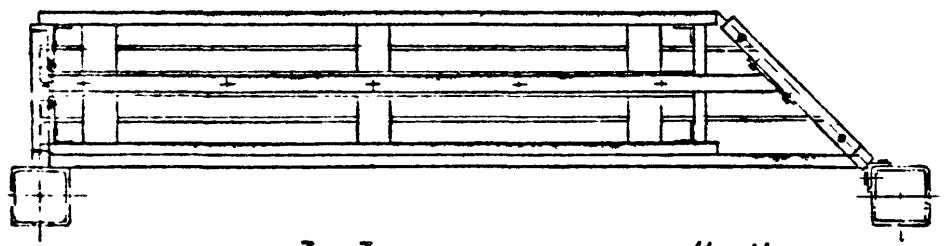

3 – 3

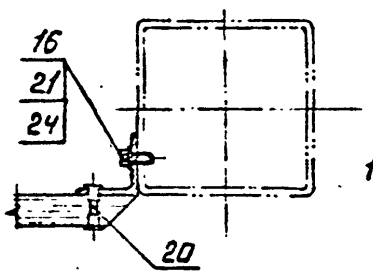

4 – 4

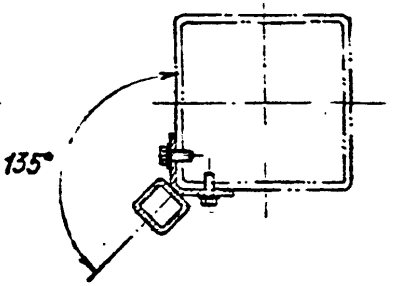

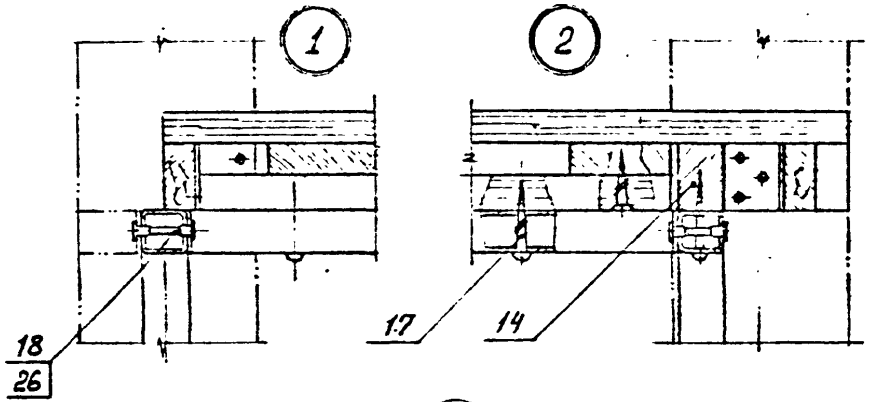

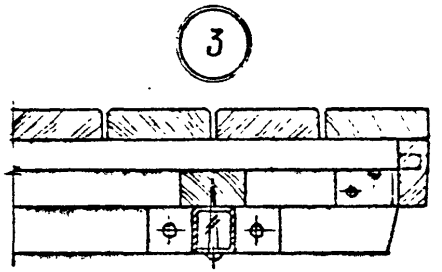

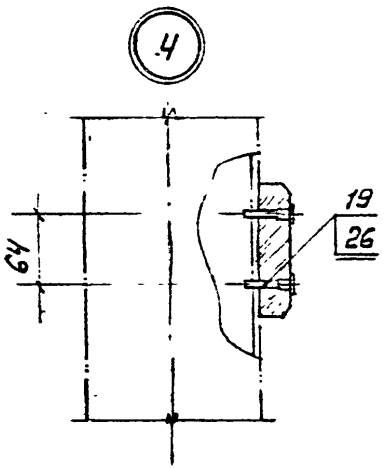

2 – 2

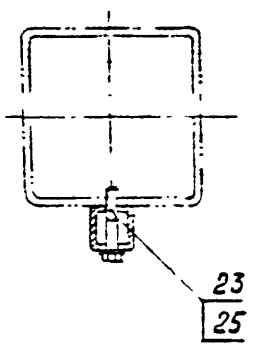

Марка, поз.	Обозначение	Наименование	Кол. на испол. 3.300.9-4.0-2 23 –					Масса ед. кг	Примечание
			–	01	02	03	04		
		Сборочные единицы							
1	3.300.9-4.2-1 23.1.0.00	Сиденье	1	1				22,0	
2	-01	Сиденье			1			21,0	
3	-02	Сиденье				1		20,0	
4	-03	Сиденье					1	20,0	
6	3.300.9-4.2-1 23.0.1.00	Опора	1	1				8,0	
7	-01	Опора			1			8,0	
8	-02	Опора				1	1	7,0	

Формат А4

Инв. № подл. | Подпись и дата | Взам. инв. №

Марка, поз.	Обозначение	Наименование	Кол. на испол. 3.300.9-4.0-2 23 –					Масса ед. кг	Примечание
			–	01	02	03	04		
9	3.300.9-4.2-1 23.0.2.00	Кронштейн	2	2	2	1	1	2,2	
10	-01	Кронштейн				1	1	3,9	
		Детали							
11	3.300.9-4.2-1 23.0.0.01	Спинка	1	1				5,0	
12	-01	Спинка			1			4,5	
13	-02	Спинка				1	1	4,4	
		Брусок опорный							
14	3.300.9-4.2-1 23.0.0.02	344×60×40	1	1				0,5	
15	-01	570×60×40				1	1	0,8	
		Пиломатериалы							
		ГОСТ 8486-86Е							
16	3.300.9-4.2-1 23.0.0.03	Уголь ник				1	1	0,4	

Формат А4

5.0-2 28

Марка, поз.	Обозначение	Наименование	Кол. на исполн. 3.300.9-4.0-2 23 –									Масса, ед.кг.	Примечание
			–	01	02	03	04						
		Стандартные изделия											
17		Шуруп 6×60.2.11 ГОСТ 1144-80	6	6	4	6	6						
		ГОСТ 22042-76											
18		Шпилька М6-6g×35.58.026	4	4	4	4	4						
19		Шпилька М6-6g×30.58.026	4	4	4	2	2						
20		Шпилька М6-6g×20.58.026				2	2						
		ГОСТ 7798-70											
21		Болт М8×15.58.099				2	2						
22		Болт М10×15.58.099				4	4						
23		Болт М10×50.58.099	4	4	4								
		ГОСТ 11371-78											
24		Шайба 8.05.099				2	2						
25		Шайба 10.05.099	4	4	4								
		Прочие изделия											
26		Гайка спец. типа 2.2-ф	16	16	16	16	16						

Формат А4

Инв.№ подл. | Подпись и дата | Взам.инв.№

№строки	Наименование материала и единицы измерения	Коэф. отхода	Код материала	Кол. на исполн. 3.300.9-4.0-2 23 –				
				–	01	02	03	04
1								
2	Стали: Т							
3								
4	Уголок Б-56×56×4 ГОСТ 8509-86		093100					
5	Ст. 3 ГОСТ 535-88							
6	с учетом коэф. отхода	1,06		0,0009	0,0009	0,0009	0,0016	0,0016
7								
8	Труба 40×3-10 ГОСТ 8639-82		130000					
9	с учетом коэф. отхода	1,06		0,0012	0,0012	0,0012	0,0011	0,0011
10	Итого по сталям: Т			0,0021	0,0021	0,0021	0,0027	0,0027
11								
12	Пиломатериалы		533100					
13	ГОСТ 8486-86Е, м³							
14	с учетом коэф. отхода	1,51		0,072	0,072	0,072	0,062	0,062
15								

3.300.9-4.0-223 РМ

Зам.нач.отд.	Семенова		
Н.контр.	Давыдов		
ГИП	Куликов		
Рук.гр.	Феоктистов		

Скатья консольная для теневого навеса
Ведомость расхода материалов

Стадия	Лист	Листов
Р		1

ЦНИИЭП учебных зданий

Формат А4

Рис. 1

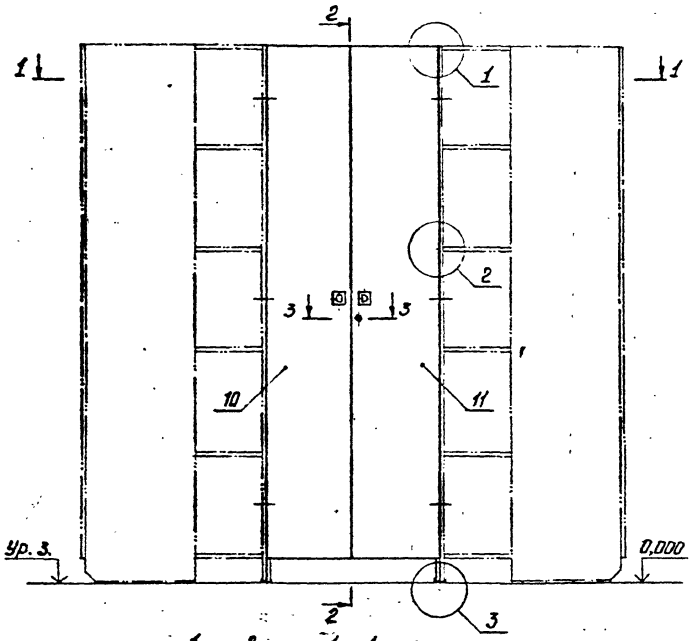

2 - 2

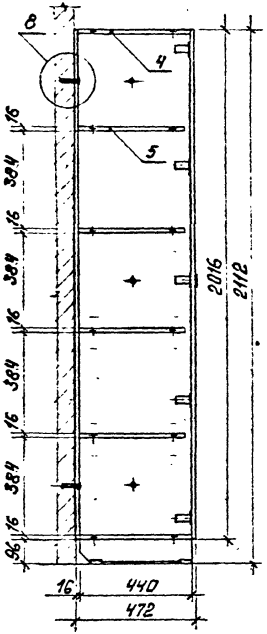

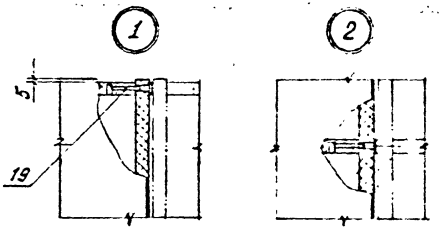

3 - 3

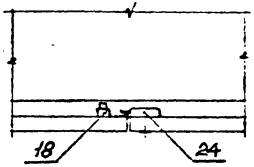

Обозначение	Рис.
3.300.9-4.0-2 24	1
-01	2

1 - 1

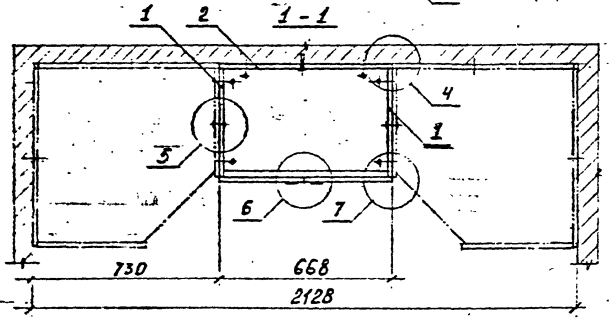

Зам.нач.отд.	Семенова		3.300.9-4.0-2 24	
Н.контр.	Довыдов		Шкаф пристроенный для хранения игрушек и инвентаря Схема расположения	Стадия: Р; Лист: 1; Листов: 5
ГАП	Куликов			ЦНИИЭП учебных зданий
Рук.гр.	Феоктистов			

Рис.2

Остальн. см. рис.1

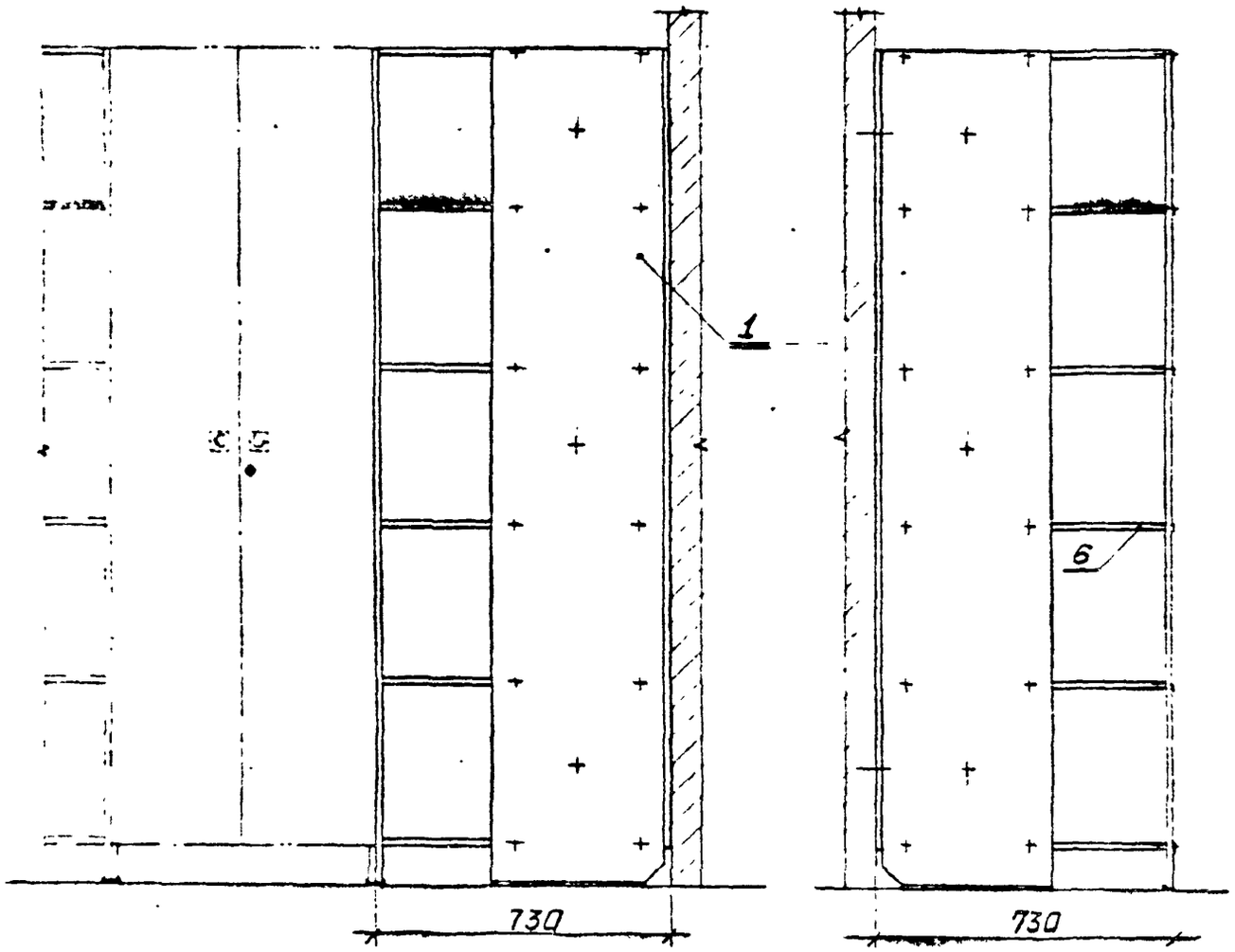

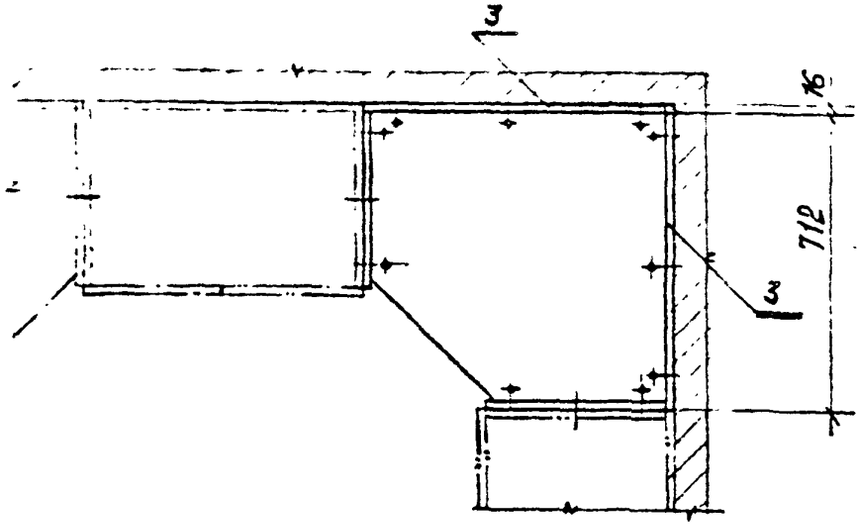

3

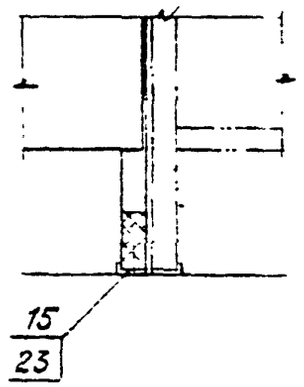

4

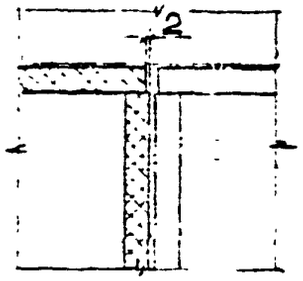

5

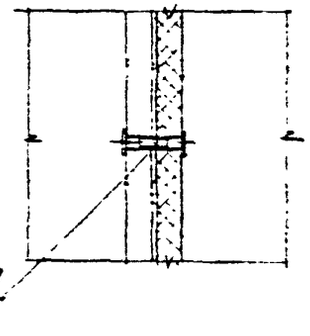

6

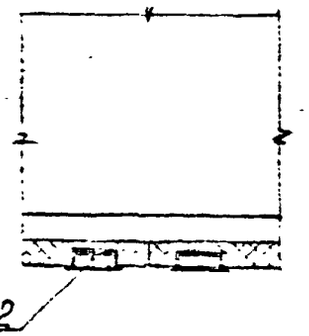

7

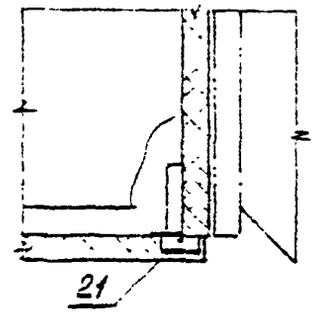

8

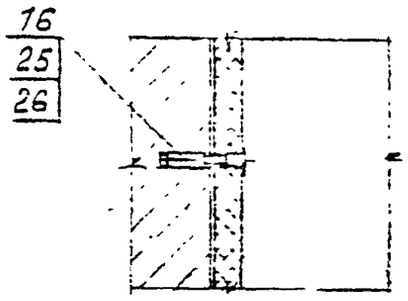

Марка, поз.	Обозначение	Наименование	кол. на испол. 3.300.9-4.0-2 24 –										Масса ед. кг.	Примечание
			–	01										
		Детали												
1	3.300.9-4.2-124.0.0.01	Стенка боковая	2	2										
2	3.300.9-4.2-124.0.0.02	Стенка задняя	1											
3	-01	Стенка задняя		2										
4	3.300.9-4.2-124.0.0.03	Стенка горизонт.	2											
5	-01	Стенка горизонт.	4											
6	-02	Стенка горизонт.		6										

Инв. № подл. | Подпись и дата | Взам. инв. №

Марка, поз.	Обозначение	Наименование	кол. на испол. 3.300.9-4.0-2 24 –										Масса ед. кг.	Примечание
			–	01										
10	3.300.9-4.2-124.0.0.04	Дверь		1										
11	-01	Дверь *)		1										*) – с замком
		Стандартные изделия												
15		Шуруп 2-4×20.2.019 ГОСТ 1145-80	8	8										
16		Шпилька 6-6g×25.58.026 ГОСТ 22042-76	2	4										

gost.e-ecolog.ru

Марка, поз.	Обозначение	Наименование	Кол. на исполн. 3.300.9-4.0-2 24 –										Масса, ед.кг.	Примечание
			–	01										
		Прочие изделия												
18		Задвижка полуавтоматич. 4.8 – А – 01	2											планка 4.13-В-03
19		Стяжка типа 2.2-Т	24	60										
20		Стяжка типа 2.2-Ф	6	6										
21		Петля 4х шарнирн. 3.12-А-12	10											прокладка толщ. 2...3мм
22		Ручка-раковина 1.12-Г	2											
23		Наконечник 9.3-И-01	4	4										
24		Замок 4.3-В-16	1											
25		Гайка спец. типа 2.2-Ф	2	4										
26		Дюбель с распорной головкой К435	2	4										

3.300.9-4.0-2 24 | Лист 5

Инв. № подл.	Подпись и дата	Взам. инв. №

№ строки	Наименование материала и единицы измерения	Коэф. отхода	Код материала	Кол. на исполн. 3.300.9-4.0-2 24 –	
				–	01
1					
2					
3					
4	Плита цементностружечная		553721		
5	ЦСП-1 ГОСТ 26816-86				
6	С учетом коэф. отхода	1,15		0,112	0,140
7					
8					
9					
10					
11					
12					
13					
14					
15					

3.300.9-4.0-2 24 РМ

Зам. нач. отд.	Семенова	[signature]
Н. контр.	Давыдов	[signature]
ГАП	Куликов	[signature]
Рук. гр.	Феоктисов	[signature]

Шкаф пристенный для хранения игрушек и инвентаря
Ведомость расхода материалов

Стадия	Лист	Листов
Р		1

ЦНИИЭП учебных зданий