ТИПОВАЯ ДОКУМЕНТАЦИЯ НА КОНСТРУКЦИИ, ИЗДЕЛИЯ И УЗЛЫ ЗДАНИЙ И СООРУЖЕНИЙ

СЕРИЯ 3.300.9-3

РАБОЧИЕ ЧЕРТЕЖИ ИЗДЕЛИЙ ЭЛЕМЕНТОВ МАЛЫХ ФОРМ ДЛЯ ОТКРЫТЫХ ПЛОСКОСТНЫХ ФИЗКУЛЬТУРНЫХ И СПОРТИВНЫХ СООРУЖЕНИЙ В ЖИЛОЙ ЗАСТРОЙКЕ

ВЫПУСК 1

РАБОЧИЕ ЧЕРТЕЖИ ИЗДЕЛИЙ ЭЛЕМЕНТОВ МАЛЫХ ФОРМ

gost.e-ecolog.ru

ЦЕНТРАЛЬНЫЙ ИНСТИТУТ ТИПОВОГО ПРОЕКТИРОВАНИЯ
ГОССТРОЯ СССР

Москва, А-445, Смольная ул., 22

Сдано в печать 1 1988 года

Заказ № 2879 Тираж 2000 экз.

ТИПОВАЯ ДОКУМЕНТАЦИЯ НА КОНСТРУКЦИИ,
ИЗДЕЛИЯ И УЗЛЫ ЗДАНИЙ И СООРУЖЕНИЙ

СЕРИЯ 3.300.9-3

РАБОЧИЕ ЧЕРТЕЖИ ИЗДЕЛИЙ ЭЛЕМЕНТОВ МАЛЫХ ФОРМ ДЛЯ ОТКРЫТЫХ ПЛОСКОСТНЫХ ФИЗКУЛЬТУРНЫХ И СПОРТИВНЫХ СООРУЖЕНИЙ В ЖИЛОЙ ЗАСТРОЙКЕ

ВЫПУСК 1

СОСТАВ ПРОЕКТА

ВЫПУСК 0	НОМЕНКЛАТУРА МАЛЫХ АРХИТЕКТУРНЫХ ФОРМ
ВЫПУСК 1	РАБОЧИЕ ЧЕРТЕЖИ ИЗДЕЛИЙ ЭЛЕМЕНТОВ МАЛЫХ ФОРМ

РАЗРАБОТАН ИНСТИТУТОМ „СОЮЗСПОРТПРОЕКТ"

ГЛАВНЫЙ ИНЖЕНЕР ИНСТИТУТА Е.Р. БРИЛИНГ

ГЛАВНЫЙ АРХИТЕКТОР ПРОЕКТА В.П. АФАНАСЬЕВ

РАБОЧИЙ ПРОЕКТ УТВЕРЖДЕН ГОСГРАЖДАНСТРОЕМ
ПРИКАЗ N 461 ОТ 29.12.86 Г.

Обозначение	Наименование	Стр.
3.300.9-3.1-00.00.00.00	Техническое описание	5
	Навес – раздевалка	
01.00.00.00	Схема расположения	7
01.01.00.00	Конструкция металлического каркаса	8
01.01.01.00	Стойка СМ-1	9
01.01.02.00	Стойка СМ-2	9
01.01.03.00	Стойка СМ-3	10
01.01.05.00	Столик КМ-1, столик КМ-2	10
01.01.04.00	Каркас покрытия К-1т, К-1н	11
01.02.00.00	Деревянный щит- скатья	12
01.03.01.00	Крючок	13
01.01.06.00	Уголок поз. 5, фасонка поз. 6	13
01.03.00.00	Конструкция спинки и вешалки	14
	Места для участников при хоккейной площадке	
02.00.00.00	Схема расположения	15
02.01.00.00	Металлический каркас	16
02.01.01.00	Стойка СМ-4т, СМ-4н	17
02.01.02.00	Стойка СМ-5	18
02.02.00.00	Деревянный настил КД-1, КД-2	19
02.01.06.00	Столик КМ-3, КМ-4	20
02.01.03.00	Детали поз.1, поз.2, поз. 3, поз. 4	20
	Места для штрафников и судей при хоккейной площадке	
03.00.00.00	Схема расположения	21
03.01.00.00	Металлический каркас	22
	Будка для укрытия колодца и хранения шлангов для заливки льда	
04.00.00.00	Схема расположения	23
04.01.00.00	Дверь	24
	Стенка тренировочная для теннисистов	
05.00.00.00	Схема расположения	25

Обозначение	Наименование	Стр.
3.300.9-3.1-05.00.00.00	Узлы 1 ÷ 4	26
05.01.00.00	Стойка СМ-6	27
05.02.00.00	Стойка СМ-7т, СМ-7н	27
05.03.00.00	Металлические детали КМ-5, КМ-6	28
05.04.00.00	Конструкция фундамента. Узел крепления стойки в фундаменте	29
05.04.01.00	Анкер А-1, анкер А-2	50
	Скамья – сундук для хранения уборочного инвентаря	
06.00.00.00	Схема расположения	30
06.01.00.00	Металлический каркас	31
06.01.01.00	Деталь КМ-7	32
06.01.02.00	Деталь поз. 3	32
06.02.00.00	Торцевой щит	33
06.03.00.00	Откидной щит-сиденье	34
06.04.00.00	Детали поз. 6, поз. 8	42
	Элементы ограждения спортивных площадок	
	Ограда h= 1м	
07.00.00.00	Схема расположения	35
07.01.00.00	Панель ПМ-1. Сборочный чертеж	36
07.02.00.00	Ворота ВМ-1	37
07.02.01.00	Створка ворот левая. Сборочный чертеж	38
07.02.02.00	Рама РМ-1	39
07.02.03.00	Петля	40
07.02.04.00	Защелка	40
07.02.04.01	Пластина поз. 1	41

Нач.мас.	Волков	
Гл.кон.м.	Маврин	
ГАП	Афанасьев	
ГИП	Топтыгин	
Разраб.	Матюхина	
Провер.	Топтыгин	
Н.контр.	Маврин	

3.300.9-3.1

Содержание

Стадия	Лист	Листов
РП	1	3

СОЮЗСПОРТПРОЕКТ г. Москва

Инв.№ подл. | Подпись и дата | Взам.инв.№

Обозначение	Наименование	Стр.
3.300.9-3.1-07.02.04.02	Петля поз.4	41
07.02.05.00	Защелка поз. 2,3,5	42
07.02.06.00	Ручка	28
07.03.00.00	Калитка КМ-1. Сборочный чертеж	43
07.03.01.00	Затвор поз.7	44
07.03.02.00	Затвор поз.8	44
07.04.00.00	Стойка СМ-8	39
07.05.00.00	Стойка СМ-9	45
07.06.00.00	Стойка СМ-10	45
	Ограда h=3м	
08.00.00.00	Схема расположения	46
08.01.00.00	Панель ПМ-2	47
08.02.00.00	Панель ПМ-3	48
08.03.00.00	Панель ПМ-4	49
08.03.01.00	Рама РМ-2	50
08.04.00.00	Ворота ВМ-2	51
08.04.01.00	Створка ворот левая	52
08.04.02.00	Рама РМ-3	53
08.05.00.00	Калитка КМ-2. Сборочный чертеж	54
08.06.00.00	Стойка СМ-11	55
08.07.00.00	Стойка СМ-12	56
08.08.00.00	Стойка СМ-13	56
08.09.00.00	Стойка СМ-14	57
08.10.00.00	Стойка СМ-15	57
	Ограда h=4м	
09.00.00.00	Схема расположения	58
09.01.00.00	Панель ПМ-5	59
09.02.00.00	Панель ПМ-6	60

Обозначение	Наименование	Стр.
3.300.9-3.1-09.03.00.00	Ворота ВМ-3	61
09.03.01.00	Створка ворот левая	62
09.03.02.00	Рама РМ-4	63
09.06.00.00	Стойка СМ-16	64
09.07.00.00	Стойка СМ-17	64
09.08.00.00	Стойка СМ-18	65
09.09.00.00	Стойка СМ-19	65
09.10.00.00	Стойка СМ-20	55
09.11.00.00	Конструкция фундамента. Узел крепления стойки в фундаменте.	66
	Оборудование для тропы здоровья	
	Столбики для прыжков	
10.00.00.00	Схема расположения	67
	Гимнастический столбик	
11.00.00.00	Схема расположения	68
	Барьер	
12.00.00.00	Схема расположения	69
	Перекладины разной высоты	
13.00.00.00	Схема расположения	70
13.01.00.00	Деталь поз.1	71
13.02.00.00	Деталь поз.2	71
13.03.00.00	Деталь поз.3	72
13.04.00.00	Фундамент Ф-1	72
13.04.01.00	Конструкция ЗД-1	78

Обозначение	Наименование	Стр.
	Станок для развития мышц живота и спины	
3.300.9-3.1-14.00.00.00	Схема расположения	73
	Силовой снаряд	
15.00.00.00	Схема расположения	74
	Брусья параллельные	
16.00.00.00	Схема расположения	75
16.01.00.00	Металлическая конструкция	76
16.02.00.00	Фундамент Ф-2	77
16.03.00.00	Петля П-1	78
	Технические устройства для физкультурно-оздоровительных упражнений для детей и взрослых	
	Штанга для упражнений сидя	
17.00.00.00	Схема расположения	79
17.01.00.00	Деталь поз. 1	80
17.02.00.00	Детали поз. 4, 5, 8, 12	80
17.03.00.00	Фундамент Ф-3	81
	Стенка гимнастическая	
18.00.00.00	Схема расположения	82
18.01.00.00	Фундамент Ф-4	83
	Вертикальные шесты	
19.00.00.00	Схема расположения	84
20.00.00.00	Ведомость расхода материалов	85

Инв.№ подл. | Подпись и дата | Взам.инв.№

Общая часть

Выпуск 1 настоящей серии содержит рабочие чертежи изделий элементов малых форм для открытых плоскостных физкультурных и спортивных сооружений в жилой застройке.

Изделия имеют следующую маркировку :

(аа) аа.аа.аа

Порядковый номер исполнения малой формы

Разработанные конструкции и изделия выполняются в различных материалах – металле, дереве, бетоне.

Техническое описание

В выпуске 1 представлены чертежи малых архитектурных форм, рекомендации по их применению и изготовлению.

Навес-раздевалка предназначена для переодевания верхней одежды и состоит из скамей и вешалок, защищенных от атмосферных осадков навесом из стеклапластика. Вместимость – 16 человек.

Места для штрафников и судей и места для участников предназначены для круглогодичной эксплуатации и устанавливаются при хоккейной площадке. Они состоят из унифицированных металлических элементов с заполнением стеклапластиком. На высоте 25см от поверхности земли предусмотрен деревянный настил.

Будка для укрытия колодца и хранения шлангов для заливки льда устанавливается в непосредственной близости от катков для массового катания и хоккейных площадок.

Стенка тренировочная футбольная применяется при футбольных полях с целью отработки ударов спортсменами.

Стенка тренировочная для теннисистов предназначена для отработки ударов и может быть расположена на теннисной площадке, а также использоваться как отдельностоящая.

Скамья-сундук для хранения уборочного инвентаря устанавливается около спортивных площадок. При необходимости может быть использована для хранения спортивного инвентаря и вещей занимающихся.

- Элементы ограждения спортивных площадок разработаны трех типов и применяются:
- при h=1м на теннисных площадках (вдоль боковых линий площадки), на городошных площадках;
- при h=3м на теннисных площадках (по торцам площадки), может быть также использована для ограждения площадок для волейбола, баскетбола и др.;
- при h=4м для ограждения тренировочных футбольных полей.

Стол для настольного тенниса выполнен из железобетона для обеспечения долговечности в процессе эксплуатации на открытом воздухе.

Для оборудования тропы здоровья предусмотрены 11 элементов, которые располагаются в зеленой зоне жилой застройки.

Оборудование для полосы препятствий состоит из 10 элементов и предназначено для занятий школьников 4-10 классов и допризывников.

Технические устройства для физкультурно-оздоровительных упражнений для детей и взрослых состоят из 5 позиций и используются на площадках ОФП.

Нач.мас.	Волков		3.300.9-3.1-00.00.00.00	
Зам.нач.	Цветков			
ГАП	Афанасьев			
ГИП	Топтыгин			
Состав.	Резепова		Техническое описание	Стадия: РП; Лист: 1; Листов: 2
Провер.	Топтыгин			СОЮЗСПОРТПРОЕКТ г. Москва
Н.контр.	Маврин			

Технические требования

Поверхности металлических изделий и деталей малых форм должны соответствовать ГОСТ 2.309-73. Свободные размеры деталей должны соответствовать 8-му классу точности. Швы сварных соединений должны отвечать требованиям ГОСТ 5264-80. Качество сварных соединений проверяют в соответствии с требованиями ГОСТ 3442-79. Окраска поверхности металлических изделий должна производиться эмалями ПФ-133 (ГОСТ 926-82) в 2 слоя по грунту ГФ-021 (ГОСТ 25129-82) в 1 слой по чистой поверхности.

Бетон для монолитных железобетонных изделий применять марки В15.

Сталь для изготовления арматурных изделий должна отвечать требованиям ГОСТов, указанных на чертежах. Профильный прокат и стальной лист для закладных деталей должны удовлетворять требованиям ГОСТ 380-76. Приемку и контроль качества стали для арматурных изделий и закладных деталей, подлежащих сварке, следует производить в соответствии с требованиями СН 393-78 §§ 5.3 – 5.5. Выбор марки электродов и марки покрытия, марки сварочной проволоки и флюса, а также приемка и контроль качества указанных материалов должны производиться в соответствии с требованиями СН 393-78 §§ 2.17, 2.18, 2.20, 2.26.

Материалы для антикоррозийной защиты закладных деталей металлизацией и для покрытия обмазками должны назначаться в соответствии со СНИП II-28-73. Электродуговая сварка закладных деталей оговорена в чертежах. Антикоррозийную защиту металлических изделий и закладных деталей следует производить в соответствии с требованиями СНИП 3.04.03-85.

Деревянные изделия и детали должны изготавливаться из пиломатериалов хвойных пород 1го сорта, удовлетворяющих требованиям ГОСТ 8486-66** Сучки и трещины не допускаются. Влажность древесины должна быть от 15% до 22%. Надземные поверхности изделий должны тщательно строгаться, шкурироваться и пропитываться олифой за 2 раза с последующим покрытием бесцветным лаком. Поверхности подземных частей деревянных изделий антисептируются фтористым натрием с глубокой пропиткой.

Транспортирование изделий и деталей должно производиться в условиях, исключающих возможность загрязнения и механических повреждений.

Наружная отделка.

Цвет и тип отделки конкретной формы принимается авторами проекта в соответствии с решением всего комплекса оборудования участка. Отделка должна гармонировать с общим художественным решением окружающей застройки.

Для изготовления навеса-раздевалки и мест для судей, штрафников и участников при хоккейной площадке используется полиэфирный листовой стеклопластик марки МС №2 (ОСТ 6-11-390-75).

Инв.№ подл. | Подпись и дата | Взам.инв.№

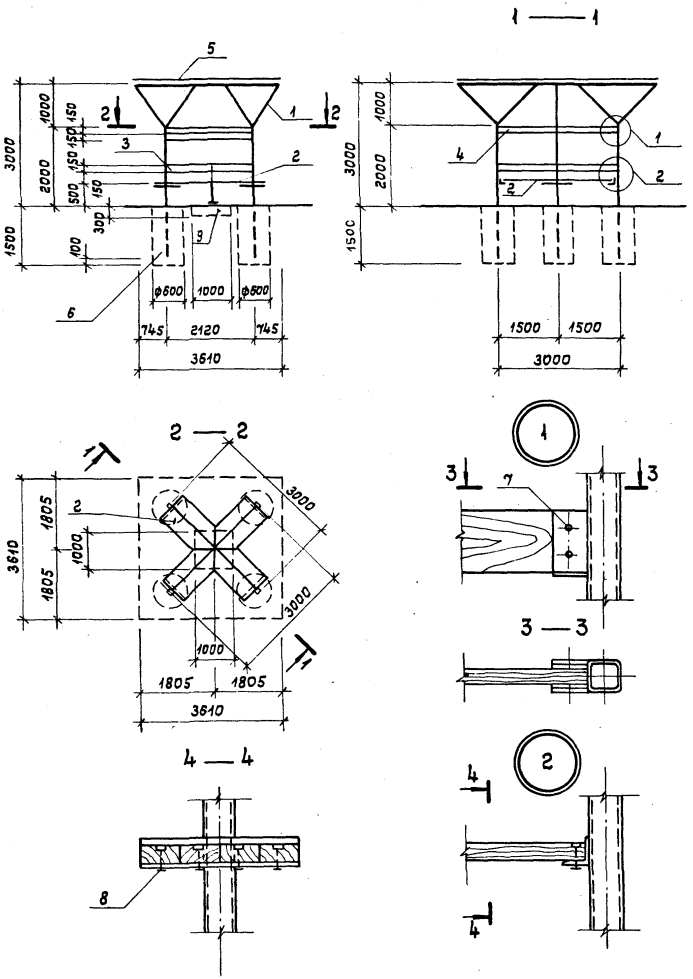

Формат	Зона	Позиц.	Обозначение	Наименование	Кол.	Примеч.
				Документация		
А-3			3.300.9. 3.1 – 00.00.00.00	Техническое описание		
А-3			20.00.00.00	Ведомость расхода материалов		
				Детали:		
А-3		1	01.01.00.00	Металлический каркас	1	448,40 кг
А-3		2	01.02.00.00	Деревянный щит-скамья	1	
А-3		3	01.03.00.00	Спинка	1	
А-3		4	01.03.00.00	Вешалка	2	
		5		*Покрытие:*		
Б.Ч.			ОСТ 6-11-390-75	Стеклопластик полиэфирный листовой МСК-2 S=1,4 м²		34,1 кг
Б.Ч.		6		Фундамент бетон В15	4	V=0,425м³
		9		Бетон В15	1	V=0,3 м³
				Стандартные изделия		
		7		Шуруп А5×50 ГОСТ 1145-80*	32	
		8		Болт М-10 ℓ=50 ГОСТ 7798-70*	16	

1. Принятые фундаменты монолитные, набивные из бетона В15. Скважины для фундаментов выполнять ямобуром.
2. Установку и выверку каркаса производить в скважины, опуская на глубину 1,4м стойки каркаса, после чего забетонировать фундаменты.
3. Стальную стойку СМ-3 для опирания деревянного щита-скамьи опирать на бетонное основание, выполняемое после установки каркаса и забетонирования фундаментов под его стойки.
4. Покрытие из стеклопластика крепить к металлическому каркасу самонарезными винтами.

		3.300.9-3.1-01.00.00.00
Нач.мас.	Волков	
Гл.конс.м.	Маврин	Навес - раздевалка
ГАП	Афанасьев	
ГИП	Топтыгин	
Разраб.	Галеева	Схема расположения
Провер.	Топтыгин	
Н.контр.	Маврин	

Стадия	Масса	Масштаб
РП		1:100
Лист 1	Листов 11	

СОЮЗСПОРТПРОЕКТ г. Москва

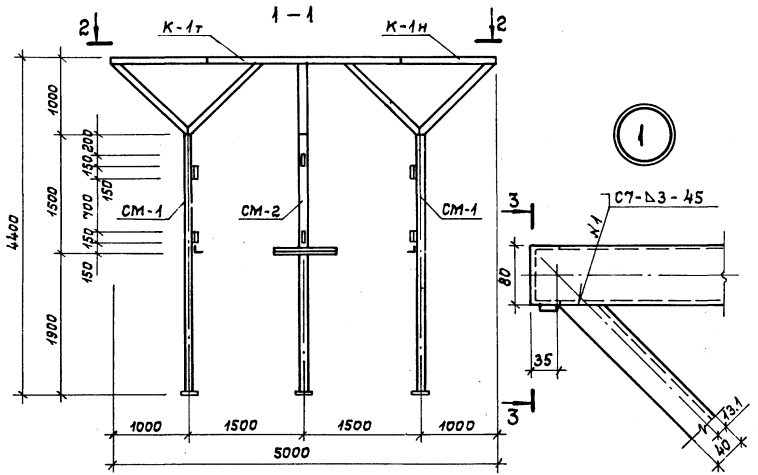

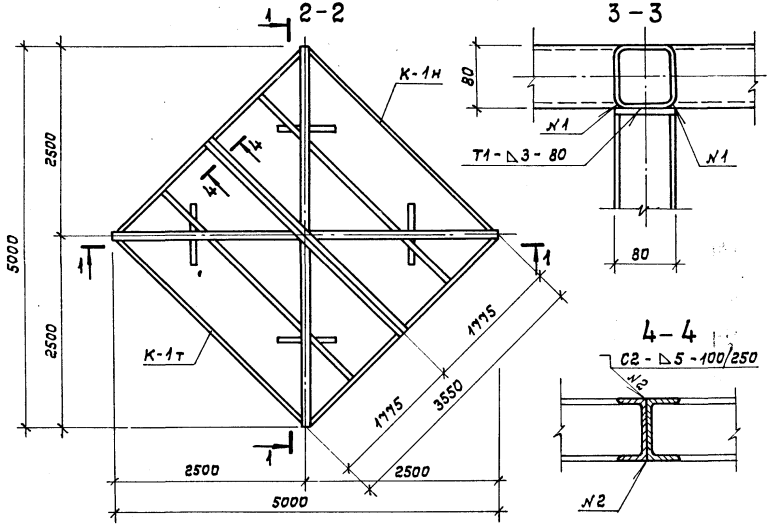

Формат	Зона	Позиц.	Обозначение	Наименование	Кол.	Примеч.
				Сборочные единицы		
А4			3.300.9-3.1-01.01.01.00	Стойка СМ-1	2	51,82 кг
А4			01.01.02.00	Стойка СМ-2	2	51,82 кг
				Каркас покрытия		
А3			01.01.04.00	К-1т	1	120,56 кг
А3			01.01.04.00	К-1н	1	120,56 кг

1. Сварные соединения выполняются по ГОСТ 5264-80.
2. Каркас покрытия К-1т и К-1н монтируется после установки стоек СМ-1 и СМ-2.

Нач.мас.	Волков	
Гл.кон.м.	Маврин	
ГАП	Афанасьев	
ГИП	Топтыгин	
Разраб.	Галеева	
Провер.	Топтыгин	
Н.контр.	Маврин	

3.300.9-3.1-01.01.00.00

Навес-раздевалка

Стадия	Масса	Масштаб
РП	448,40 кг	1:5
Лист 2	Листов 11	

Конструкция металлического каркаса

СОЮЗСПОРТПРОЕКТ г. Москва

Инв.№ подл. | Подпись и дата | Взам.инв.№

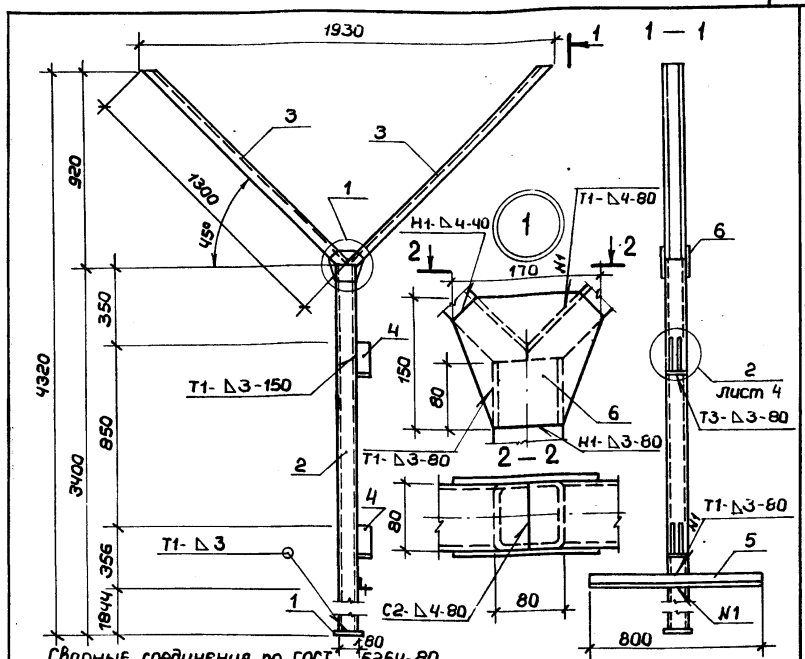

Формат	Зона	Поз.	Обозначение	Наименование	Кол.	Примеч.
Б.4		1	3.300.9-3.1-01.01.01.01	Полоса 6х120 ℓ=120 ГОСТ 103-76* / В ст3кп2 ГОСТ 380-71*	1	0,68 кг
Б.4		2	01.01.01.02	Труба 80х3 ℓ=3394 ГОСТ 8639-82 / В ст3сп ГОСТ 16323-70	1	23,6 кг
Б.4		3	01.01.01.03	Швеллер N8 ℓ=1300 ГОСТ 8240-72 / В ст3кп2 ГОСТ 380-71*	2	9,16 кг
А-4		4	01.01.05.00	Столик КМ-2	2	1,06 кг
А-4		5	01.01.01.04	Уголок 75х6 ℓ=800 ГОСТ 8509-72* / В ст3пс6 ГОСТ 380-71*	1	5,5 кг
Б.4		6	01.01.01.05	Полоса 4х150 ℓ=170 ГОСТ 103-76* / В ст3кп2 ГОСТ 380-71*	2	0,8 кг

Нач.мас.	Волков		3.300.9-3.1-01.01.01.01
Гл.кон.м.	Маврин		Навес - раздевалка
ГАП	Афанасьев		Стадия: РП; Масса: 51,82кг; Масшт.: 1:20
ГИП	Топтыгин		Лист 3; Листов 11
Разраб.	Галеева		Стойка СМ-1
Провер.	Топтыгин		СОЮЗСПОРТПРОЕКТ г. Москва
Н.контр.	Маврин		

Альбом

Типовой проект

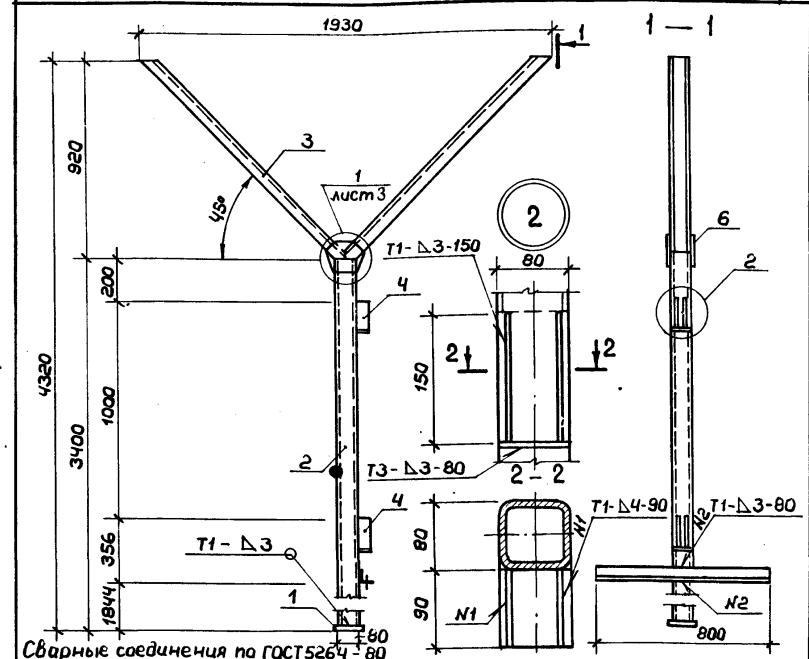

Формат	Зона	Поз.	Обозначение	Наименование	Кол.	Примеч.
Б.4		1	3.300.9-3.1-01.01.02.01	Полоса 6х120 ℓ=120 ГОСТ 103-76* / В ст3кп2 ГОСТ 380-71*	1	0,68 кг
Б.4		2	01.01.01.02	Труба 80х3 ℓ=3394 ГОСТ 8639-82 / В ст3сп ГОСТ 16323-70	1	23,6 кг
Б.4		3	01.01.01.03	Швеллер N8 ℓ=1300 ГОСТ 8240-72 / В ст3кп2 ГОСТ 380-71*	2	9,16 кг
А-4		4	01.01.05.00	Столик КМ-2	2	1,06 кг
А-4		5	01.01.01.04	Уголок 75х6 ℓ=800 ГОСТ 8509-72* / В ст3пс6 ГОСТ 380-71*	1	5,5 кг
Б.4		6	01.01.01.05	Полоса 4х150 ℓ=170 ГОСТ 103-76* / В ст3кп2 ГОСТ 380-71*	2	0,8 кг

Нач.мас.	Волков		3.300.9-3.1-01.01.02.00
Гл.кон.м.	Маврин		Навес - раздевалка
ГАП	Афанасьев		Стадия: РП; Масса: 51,82кг; Масшт.: 1:20
ГИП	Топтыгин		Лист 4; Листов 11
Разраб.	Галеева		Стойка СМ-2
Провер.	Топтыгин		СОЮЗСПОРТПРОЕКТ г. Москва
Н.контр.	Маврин		

Взам. инв. №

Подпись и дата

Инв. № подл.

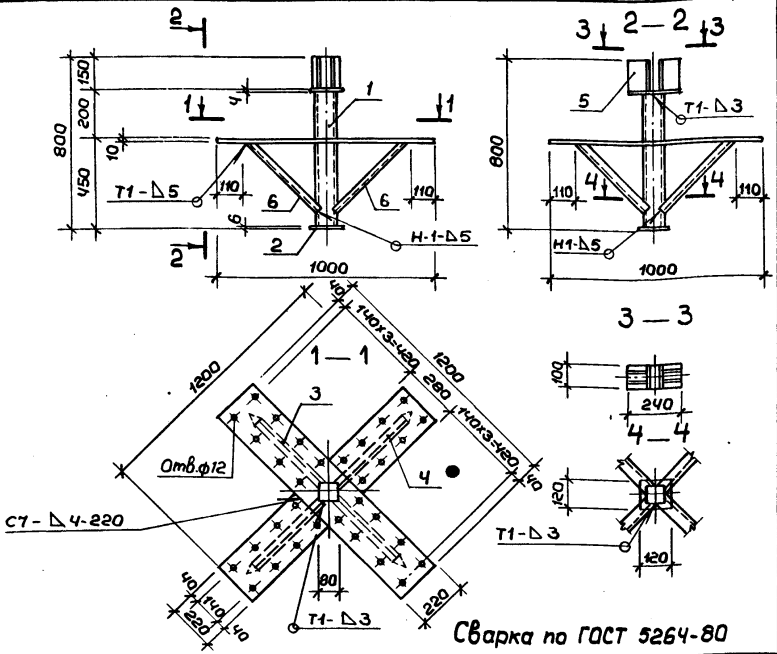

Сварка по ГОСТ 5264-80

Формат	Зона	Поз.	Обозначение	Наименование	Кол.	Примеч.
Б.Ч		6	3.300.9-3.1-01.01.03.04	Уголок 50х5 ℓ=490 ГОСТ 8509-72* / Вст3кп2 ГОСТ 380-71*	4	1,85 кг
Б.Ч		1	01.01.03.01	Труба 80х3 ℓ=640 ГОСТ 8639-82 / Вст3сп ГОСТ 10705-80*	1	4,44 кг
Б.Ч		2	01.01.01.01	Полоса 6х120 ℓ=120 ГОСТ 103-76* / Вст3кп2 ГОСТ 380-71*	1	0,68 кг
Б.Ч		3	01.01.03.02	Полоса 10х220 ℓ=120 ГОСТ 82-70* / Вст3кп2 ГОСТ 380-71*	1	20,7 кг
Б.Ч		4	01.01.03.03	Полоса 10х220 ℓ=445 ГОСТ 82-70* / Вст3кп2 ГОСТ 380-71*	2	7,7 кг
А-Ч		5	01.01.05.00	Столик КМ-1	1	3,37 кг

Инв.№подл. | Подпись и дата | Взам.инв.№

Нач.мас.	Волков	
Гл.кон.м.	Маврин	
ГАП	Афанасьев	
ГИП	Таптыгин	
Разраб.	Галеева	
Провер.	Таптыгин	
Н.контр.	Маврин	

3.300.9-3.1-01.01.03.00

Навес-раздевалка

Стадия	Масса	Масшт.
РП	51,99кг	1:20
Лист 5	Листов 11	

Стойка СМ-3

СОЮЗСПОРТПРОЕКТ г.Москва

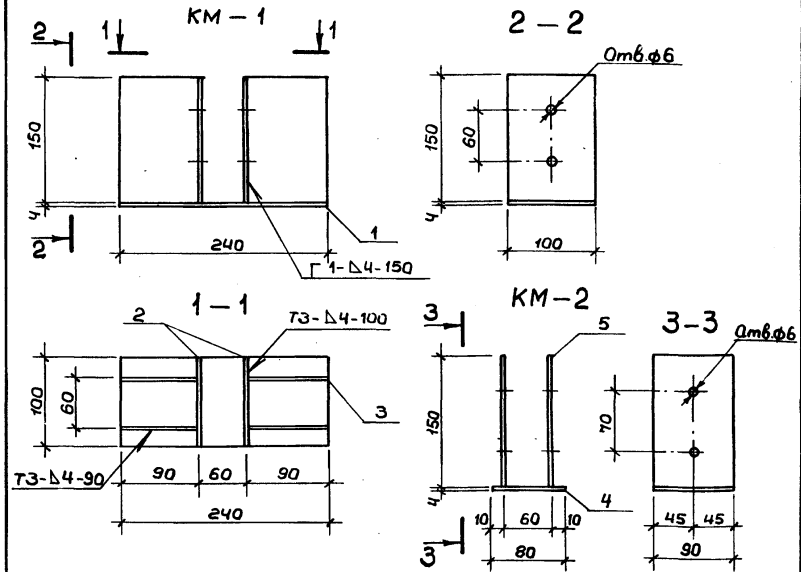

Сварные соединения выполнять по ГОСТ 5264-80

Формат	Зона	Поз.	Обозначение	Наименование	Кол.	Примеч.
				КМ-1		3,37 кг
		1	3.300.9-3.1-01.01.05.01	Полоса 4х100 ℓ=240 ГОСТ 103-76* / Вст3кп2 ГОСТ 380-71*	1	0,75 кг
		2	01.01.05.02	Полоса 4х100 ℓ=150 ГОСТ 103-76* / Вст3кп2 ГОСТ 380-71*	2	0,47 кг
		3	01.01.05.03	Полоса 4х90 ℓ=150 ГОСТ 103-76* / Вст3кп2 ГОСТ 380-71*	4	0,42
				КМ-2		1,06 кг
		4	01.01.05.04	Полоса 4х80 ℓ=90 ГОСТ 103-76* / Вст3кп2 ГОСТ 380-71*	1	0,22 кг
		5	01.01.05.03	Полоса 4х90 ℓ=150 ГОСТ 103-76* / Вст3кп2 ГОСТ 380-71*	2	0,42 кг

Инв.№подл. | Подпись и дата | Взам.инв.№

Нач.мас.	Волков	
Гл.кон.м.	Маврин	
ГАП	Афанасьев	
ГИП	Таптыгин	
Разраб.	Прокофьева	
Провер.	Таптыгин	
Н.контр.	Маврин	

3.300.9-3.1-01.01.05.00

Навес-раздевалка

Стадия	Масса	Масштаб
РП		1:50
Лист 6	Листов 11	

Столик КМ-1, столик КМ-2

СОЮЗСПОРТПРОЕКТ г.Москва

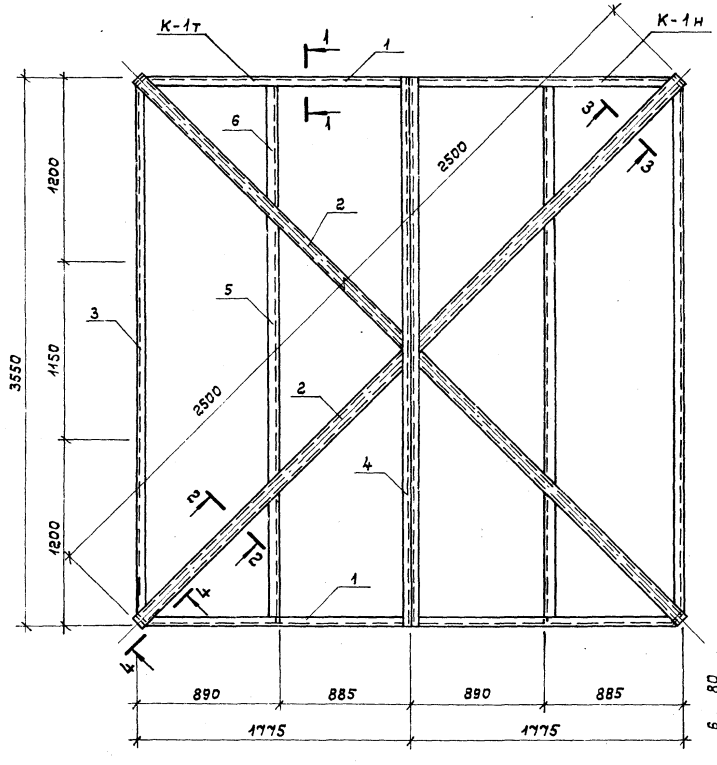

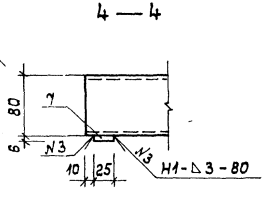

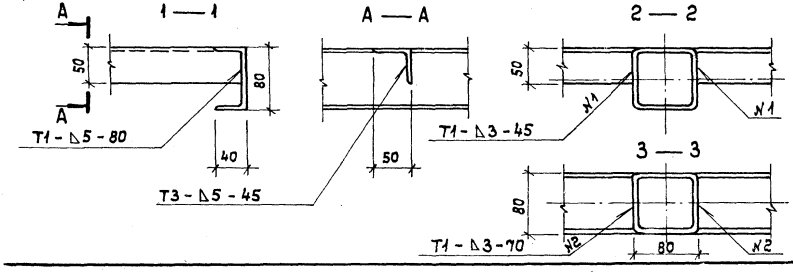

Формат	Зона	Позиц.	Обозначение	Наименование	Кол.	Примеч.
				Сборочные единицы		
Б.Ч.		1	3.300.9-3.1-01.01.04.01	Швеллер N8 ℓ=1715 ГОСТ 8240-72* Вст.3кп2 ГОСТ 380-71*	2	12,1
Б.Ч.		2	01.01.04.02	Труба 80×3 ℓ=2460 ГОСТ 8639-72 Вст.3сп ГОСТ 16523-70*	2	17,1 кг
Б.Ч.		3	01.01.04.03	Швеллер N8 ℓ=3430 ГОСТ 8240-72* Вст.3кп2 ГОСТ 380-71*	1	24,2 кг
Б.Ч.		4	01.01.04.04	Швеллер N8 ℓ=3550 ГОСТ 8240-72* Вст.3кп2 ГОСТ 380-71*	1	25,0 кг
Б.Ч.		5	01.01.04.05	Швеллер N8 ℓ=1750 ГОСТ 8240-72* Вст.3кп2 ГОСТ 380-71*	1	6,59 кг
Б.Ч.		6	01.01.04.06	Уголок 50×5 ℓ=820 ГОСТ 8509-72* Вст.3кп2 ГОСТ 380-71*	2	3,09 кг
Б.Ч.		7	01.01.04.07	Полоса 6×25 ℓ=80 ГОСТ 103-76* Вст.3кп2 ГОСТ 380-71*	2	0,095кг

1. Сварные соединения выполняются по ГОСТ 5264-80.
2. Конструкция каркаса К-1т зеркально конструкции К-1н.
3. В спецификации дан расход металла на конструкцию каркаса К-1т.

Нач.мас.	Волков	
Гл.кон.м.	Маврин	
ГАП	Афанасьев	
ГИП	Топтыгин	
Разраб.	Галеева	
Провер.	Топтыгин	
Н.контр.	Маврин	

3.300.9-3.1-01.01.04.00

Навес-раздевалка	Стадия	Масса	Масштаб
	РП	120,56 кг	1:25
	Лист 7	Листов 11	
Каркас покрытия К-1т; К-1н	СОЮЗСПОРТПРОЕКТ г. Москва		

Альбом

Типовой проект

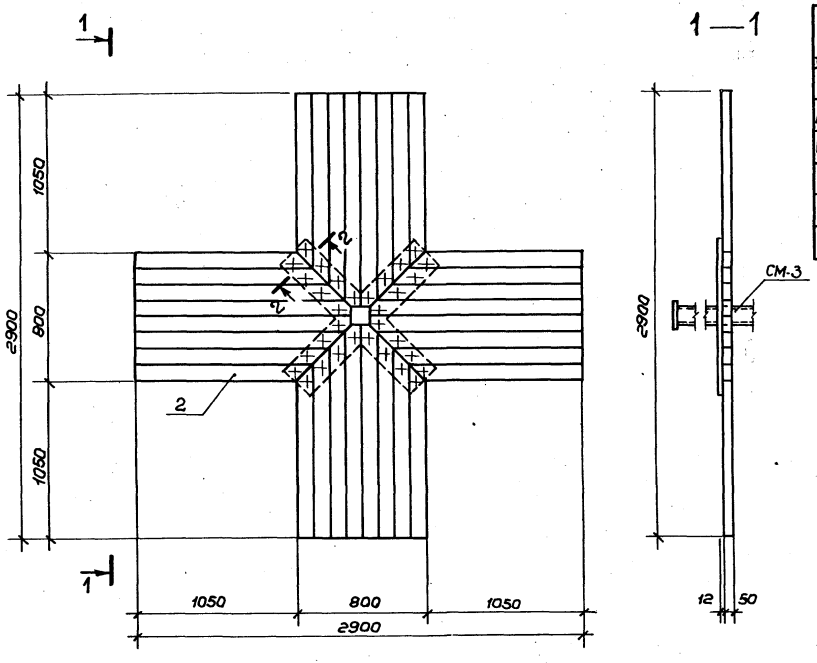

1—1

2 — 2

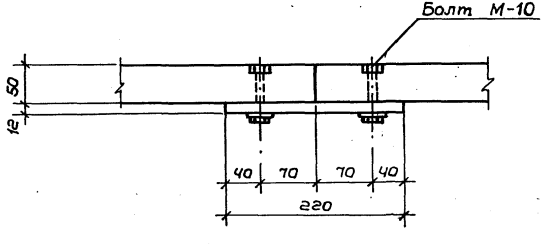

Формат	Зона	Позиц.	Обозначение	Наименование	Кол.	Примеч.
				Сборочные единицы		
А4		1	3.300.9-3.1-01.01.03.00	Стойка СМ-3	1	51,99 кг
Б4		2	01.02.01.00	Доска 100х50 ГОСТ 24454-80 Е		V=0,2 м³
				Болт М-10 ℓ=50 ГОСТ 7798-70*	32	Робщ.=1,9кг
				Гайка М-10 ГОСТ 5915-70*	32	Робщ.=0,4 кг
				Шайба 10 ГОСТ 11371-78*	32	Робщ.=0,13кг

Нач.маст.	Валков		3.300.9-3.1-01.02.00.00
Гл.кон.м.	Маврин		
ГАП	Афанасьев		Навес – раздевалка
ГИП	Топтыгин		
Разраб.	Галеева		
Провер.	Топтыгин		Деревянный щит-скамья
Н.контр.	Маврин		

Стадия	Масса	Масштаб
Р.П.		1:25
Лист 8	Листов 11	

СОЮЗСПОРТПРОЕКТ г. Москва

Инв. № подл. | Подпись и дата | Взам. инв. №

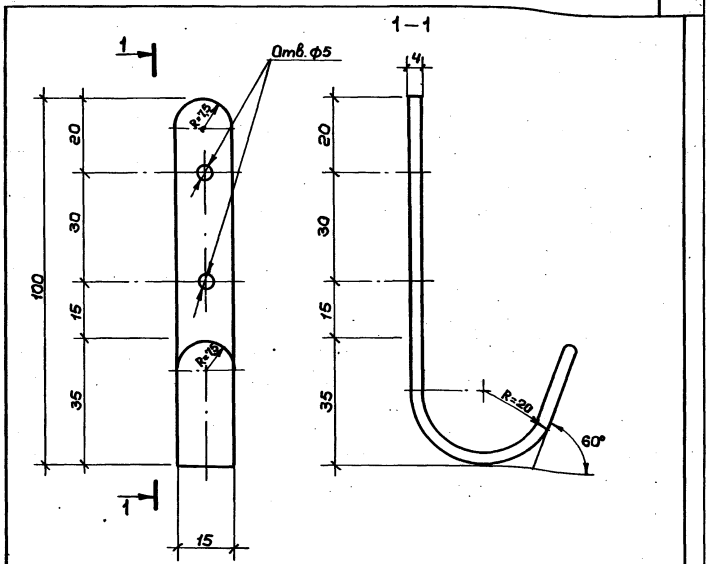

Формат	Зона	Поз.	Обозначение	Наименование	Кол.	Примеч.
				Полоса $\frac{4\times100\ \ell=140\ ГОСТ\ 103-76*}{Вст3кп2\ ГОСТ\ 380-71*}$	1	0,44

		3.300.9-3.1-02.03.01.00	
Нач.маст. Волков		Навес - раздевалка	Стадия: РП; Масса: 0,44 кг; Масштаб: 1:10
Гл.кон.м. Маврин			Лист 9; Листов 11
ГАП Афанасьев		Крючок	СОЮЗСПОРТПРОЕКТ г. Москва
ГИП Топтыгин			
Разраб. Прокофьева			
Провер. Топтыгин			
Н.контр. Маврин			

Альбом 2

Типовой проект

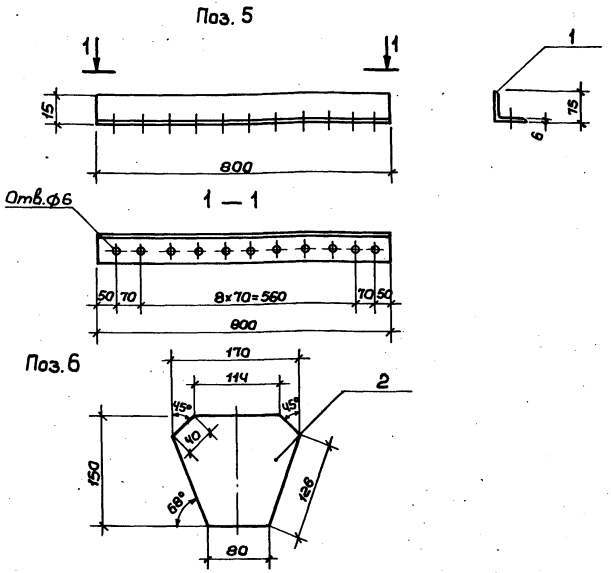

Формат	Зона	Поз.	Обозначение	Наименование	Кол.	Примеч.
		1	3.300.9-3.1-01.01.01.04	Уголок $\frac{75\times6\ \ell=800\ ГОСТ\ 8509-72*}{Вст3пс6\ ГОСТ\ 380-71*}$	1	5,5 кг
		2	01.01.06.01	Полоса $\frac{4\times150\ \ell=170\ ГОСТ\ 103-76*}{Вст3кп2\ ГОСТ\ 380-71*}$	1	0,8 кг

		3.300.9-3.1-01.01.06.00	
Нач.маст. Волков		Навес - раздевалка	Стадия: РП; Масса: 6,3 кг; Масштаб: 1:5
Гл.кон.м. Маврин			Лист 10; Листов 11
ГАП Афанасьев		Уголок поз. 5. Фасонка поз. 6	СОЮЗСПОРТПРОЕКТ г. Москва
ГИП Топтыгин			
Разраб. Прокофьева			
Провер. Топтыгин			
Н.контр. Маврин			

Взам.инв.№ | Подпись и дата | Инв.№ подл.

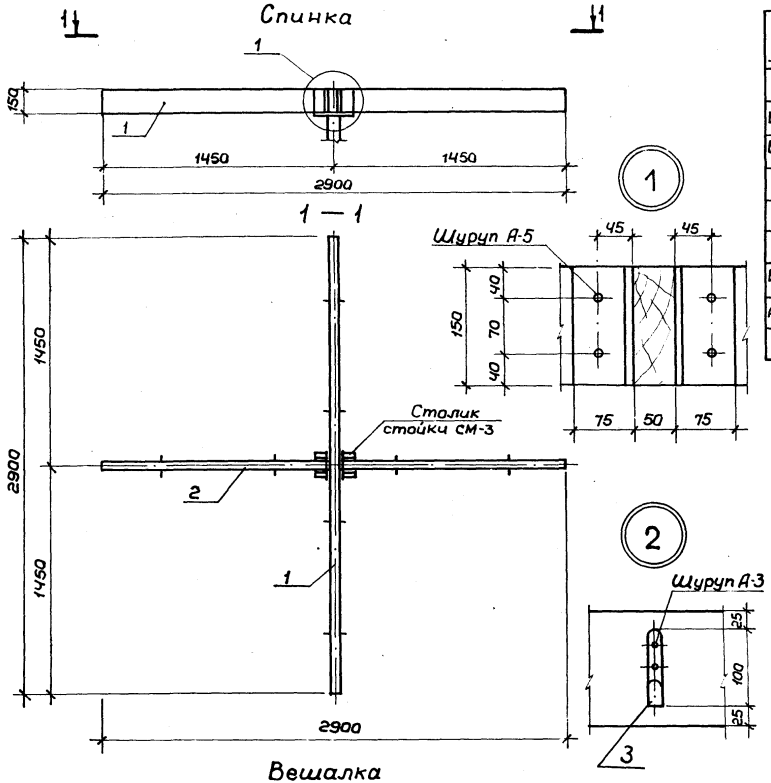

Формат	Зона	Поз.	Обозначение	Наименование	Кол.	Примеч.
				Спинка Детали:	1	
Б.ч.		1	3.300.9-3-1-01.03-01.00	Доска 150х50 ℓ=2900 ГОСТ 24454-80 Е	1	V=0,022м³
Б.ч.		2	01.03.02.00	Доска 150х50 ℓ=1425 ГОСТ 24454-80 Е	2	V=0,011м³
				Шуруп А-5 ℓ=50 ГОСТ 1145-80*	8	
				Вешалка Детали:	2	
Б.ч.		1	01.03.01.00	Доска 150х50 ℓ=2900 ГОСТ 24454-80 Е	1	V=0,022м³
А-ч.		3	01.03.01.00	Крючок	8	0,44кг
				Шуруп А-3 ℓ=50 ГОСТ 1145-80*	16	

			3.300.9-3.1-01.03.00.00
Нач.мас.	Волков		Навес - раздевалка
Гл.кон.м.	Маврин		
ГАП	Афанасьев		
ГИП	Таптыгин		
Разраб.	Галеева		Конструкция спинки и вешалки
Провер.	Таптыгин		
Н.контр.	Маврин		

Стадия	Масса	Масшт.
РП		1:25
Лист 11	Листов 11	

СОЮЗСПОРТПРОЕКТ
г.Москва

Подпись и дата | Взам.инв.№

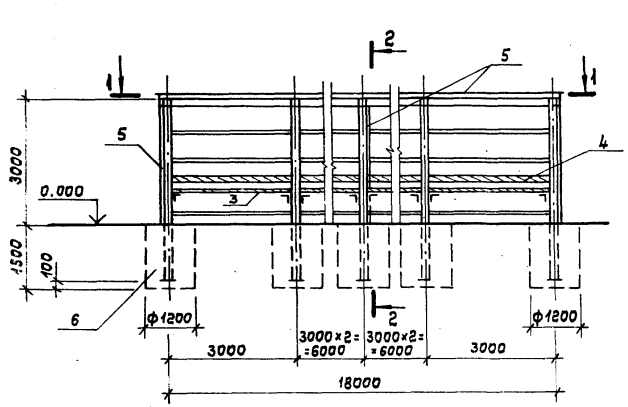

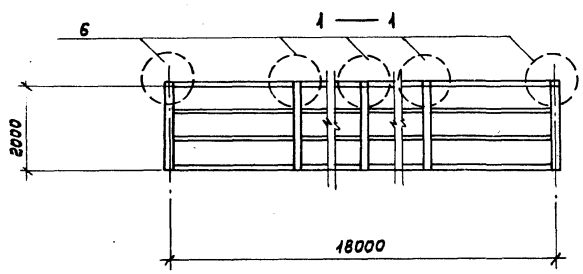

Формат	Зона	Позиц.	Обозначение	Наименование	Кол.	Примеч.
				Документация		
А-3			3.300.9 - 3.1 - 00.00.00.00	Техническое описание		
А-3			20.00.00.00	Ведомость расхода материалов		
				Сборочные единицы		
А-3		1	02.01.00.00	Металлический каркас	1	1506.85 кг
А-3		2	02.02.00.00	Деревянный настил КД-2	1	
				Спинка и лавочка:		
Б.Ч.		3	02.03.00.00	Доска 50×130 ℓ=2900 ГОСТ 24454-80 Е	18	0,019 м³
Б.Ч.		4	02.04.00.00	Доска 50×150 ℓ=2900 ГОСТ 24454-80 Е	6	0,022 м³
				Покрытие:		
Б.Ч.		5	ОСТ 6-11-390-75	Стеклопластик полиэфирн. листовой МС №2 S=109 м²		258,0 кг
Б.Ч.		6		Фундамент		
				Бетон В15	7	V=1,7 м³
				Стандартные изделия		
		7		Шуруп А5×50 ГОСТ 1145-80*	60	
		8		Гвозди П4×100 ГОСТ 4028-63*	24	0,010 кг
		9		Болт М-10 ℓ=50 ГОСТ 7798-70*	36	0,043 кг
				Гайка М-10 ГОСТ 5915-70*	36	0,012 кг
				Шайба М-10 ГОСТ 11371-78*	36	0,004 кг
				самонарезные винты ГОСТ 34-5814-70		

1. Покрытие из стеклопластика крепить к металлическому каркасу самонарезными винтами.
2. Позиции 7, 8, 9 смотри лист 03.00.00.00 л.1.

Нач.мас.	Волков	
Гл.конс.м.	Маврин	
ГАП	Афанасьев	
ГИП	Топтыгин	
Разраб.	Галеева	
Провер.	Топтыгин	
Н.контр.	Маврин	

3.300.9-3.1-02.00.00.00

Места для участников при хоккейной площадке

Стадия	Масса	Масштаб
РП		1:100
Лист 1		Листов 7

Схема расположения

СОЮЗСПОРТПРОЕКТ г. Москва

Альбом

Типовой проект

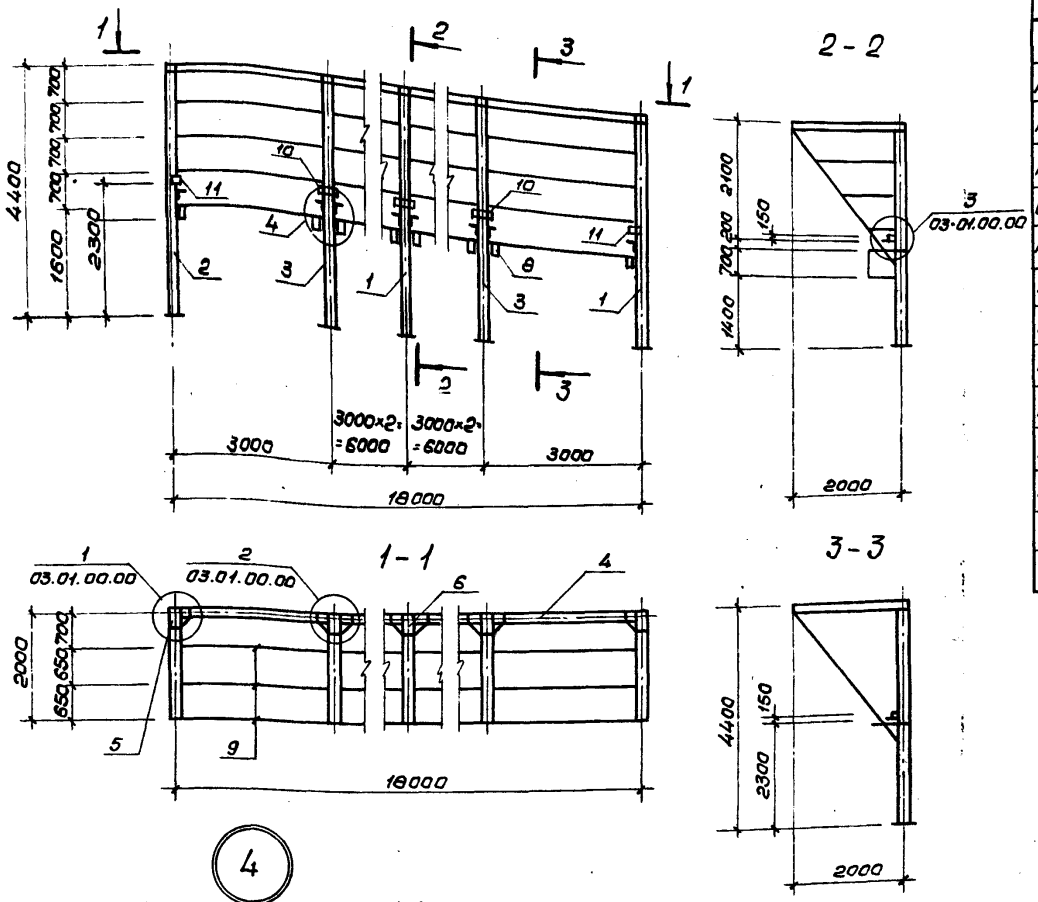

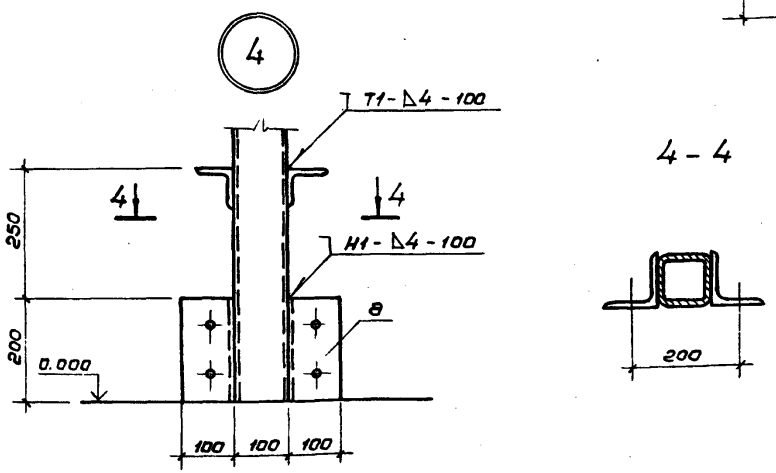

Формат	Зона	Позиц.	Обозначение	Наименование	Кол.	Примеч.
				Сборочные единицы		
А-3		1	3.300.9-3.1 - 02.01.01.00	Стойка СМ-4 так	2	115,94 кг
А-3		2	02.01.01.00	Стойка СМ-4 наоборот	1	115,94 кг
А-3		3	02.01.02.00	Стойка СМ-5	4	105,17 кг
Б-4		4	02.01.04.00	Труба 100×100×4 ℓ=2900 ГОСТ 8639-82 / Ст3сп ГОСТ 16523-70*	6	33,4 кг
А.4		5	02.01.03.00	Полоса 4×300 ℓ=300 ГОСТ 82-70* / Ст3кп2 ГОСТ 380-71*	2	2,83 кг
А.4		6	02.01.03.00	Полоса 4×300 ℓ=600 ГОСТ 82-70* / Ст3кп2 ГОСТ 380-71*	5	5,66 кг
А-4		7	02.01.03.00	Уголок 75×6 ℓ=650 ГОСТ 8509-72* / Ст3кп2 ГОСТ 380-71*	5	4,47 кг
А-4		8	02.01.03.00	Уголок 100×7 ℓ=200 ГОСТ 8509-72* / Ст3пс6-1 ТУ 14-1-3023-80	5	2,16 кг
Б-4		9	02.01.05.00	Уголок 50×5 ℓ=2900 ГОСТ 8509-72* / Ст3кп2 ГОСТ 380-71*	42	10,93 кг
А-4		10	02.01.06.00	Столик КМ-3	5	1,73 кг
А-4		11	02.01.06.00	Столик КМ-4	2	1,1 кг

1. Сварные соединения выполняются по ГОСТ 5264-80.
2. Порядок монтажа каркаса:
   а) к крайним стойкам приварить столик КМ-4 и пластину поз. 5;
   б) к средним стойкам приварить столик КМ-3 и позиции 6, 7, 8;
   в) установить стойки в скважины на глубину 1,4 м и забетонировать фундаменты;
   г) приварить к стойкам горизонтальные связи поз. 4, 9.

Нач.мас.	Волков	
Гл.кон.м.	Маврин	
ГАП	Афанасьев	
ГИП	Топтыгин	
Разраб.	Галеева	
Провер.	Топтыгин	
Н.контр.	Маврин	

3.300.9-3.1-02.01.00.00

Места для участников при хоккейной площадке

Стадия	Масса	Масштаб
Р.П.	1506,8 кг	1:10
Лист 2	Листов 7	

Металлический каркас

СОЮЗСПОРТПРОЕКТ г. Москва

Инв.№подл. | Подпись и дата | Взам.инв.№

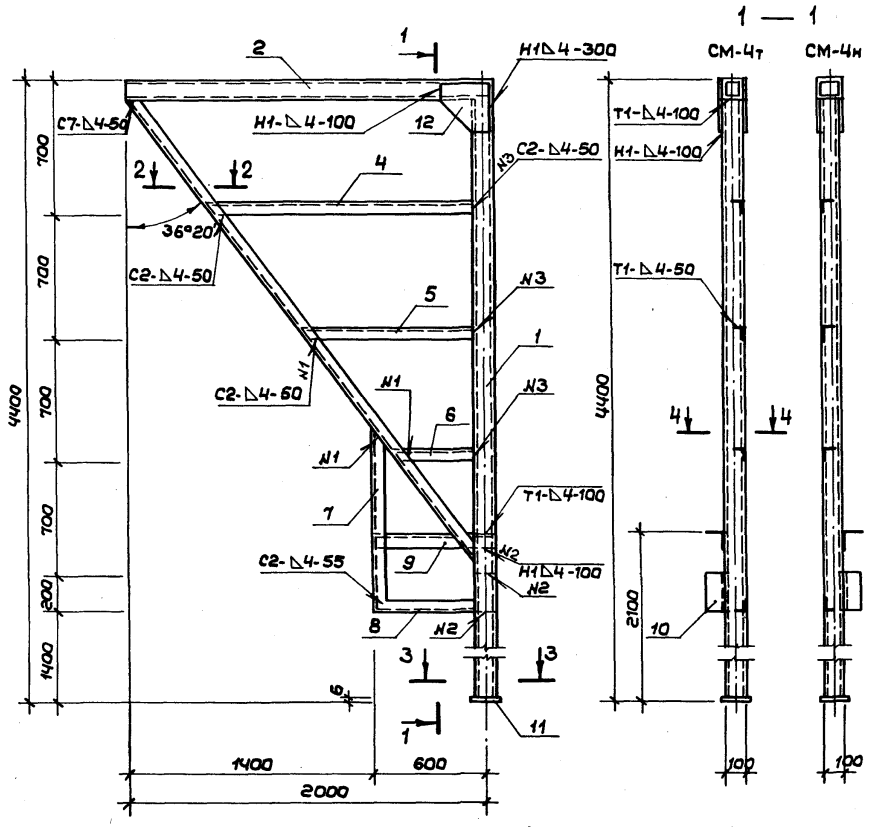

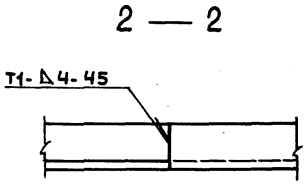

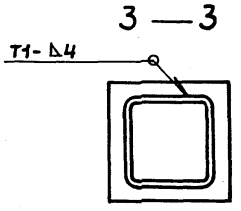

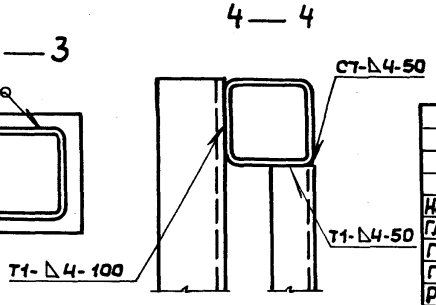

Формат	Зона	Позиц.	Обозначение	Наименование	Кол.	Примеч.
				Сборочные единицы		
Б.ч		1	3.300.9-3.1-02.01.01.02	Труба 100х100х4 ℓ=4294 ГОСТ8639-82 / В.ст.3сп ГОСТ10323-70*	1	49,4 кг
Б.ч		2	02.01.01.03	Труба 100х100х4 ℓ=2050 ГОСТ8639-82 / В.ст.3сп ГОСТ10323-70*	1	23,6 кг
Б.ч		3	02.01.01.04	Уголок 50х5 ℓ=3300 ГОСТ8509-72* / В.ст.3кп2 ГОСТ 380-71*	1	12,45 кг
Б.ч		4	02.01.01.05	Уголок 50х5 ℓ=1500 ГОСТ8509-72* / В.ст.3кп2 ГОСТ 380-71*	1	5,66 кг
Б.ч		5	02.01.01.06	Уголок 50х5 ℓ=1030 ГОСТ8509-72* / В.ст.3кп2 ГОСТ 380-71*	1	3,89 кг
Б.ч		6	02.01.01.07	Уголок 50х5 ℓ=480 ГОСТ8509-72* / В.ст.3кп2 ГОСТ 380-71*	1	1,81 кг
Б.ч		7	02.01.01.08	Уголок 50х5 ℓ=1050 ГОСТ8509-72* / В.ст.3кп2 ГОСТ 380-71*	1	3,96 кг
Б.ч		8	02.01.01.09	Уголок 50х5 ℓ=550 ГОСТ8509-72* / В.ст.3кп2 ГОСТ 380-71*	1	2,08 кг
А.ч		9	02.01.03.00	Уголок 75х6 ℓ=650 ГОСТ8509-72* / В.ст.3пс6 ГОСТ 380-71*	1	4,47 кг
А.ч		10	02.01.03.00	Уголок 100х7 ℓ=200 ГОСТ8509-72* / В.ст.3пс6-1 ТУ 14-1-3023-80	1	2,16 кг
Б.ч		11	02.01.01.10	Полоса 6х130 ℓ=130 ГОСТ 103-76* / В.ст.3кп2 ГОСТ 380-71*	1	0,8 кг
А.ч		12	02.01.03.00	Полоса 4х300 ℓ=300 ГОСТ82-70 / В.ст.3кп2 ГОСТ 380-71*	2	2,83 кг

1. Сварные соединения выполняются по ГОСТ 5264-80.
3. Конструкция СМ-4т зеркальна конструкции СМ-4н.

Нач.маст	Волков	
Гл.кон.м.	Маврин	
ГАП	Афанасьев	
ГИП	Топтыгин	
Разраб	Галеева	
Провер.	Топтыгин	
Н.контр.	Маврин	

3.300.9-3.1-02.01.01.00

Места для участников при хоккейной площадке

Стадия	Масса	Масшт.
РП	115,94 кг	1:25
Лист 3	Листов 7	

Стойка СМ-4т, СМ-4н

СОЮЗСПОРТПРОЕКТ г. Москва

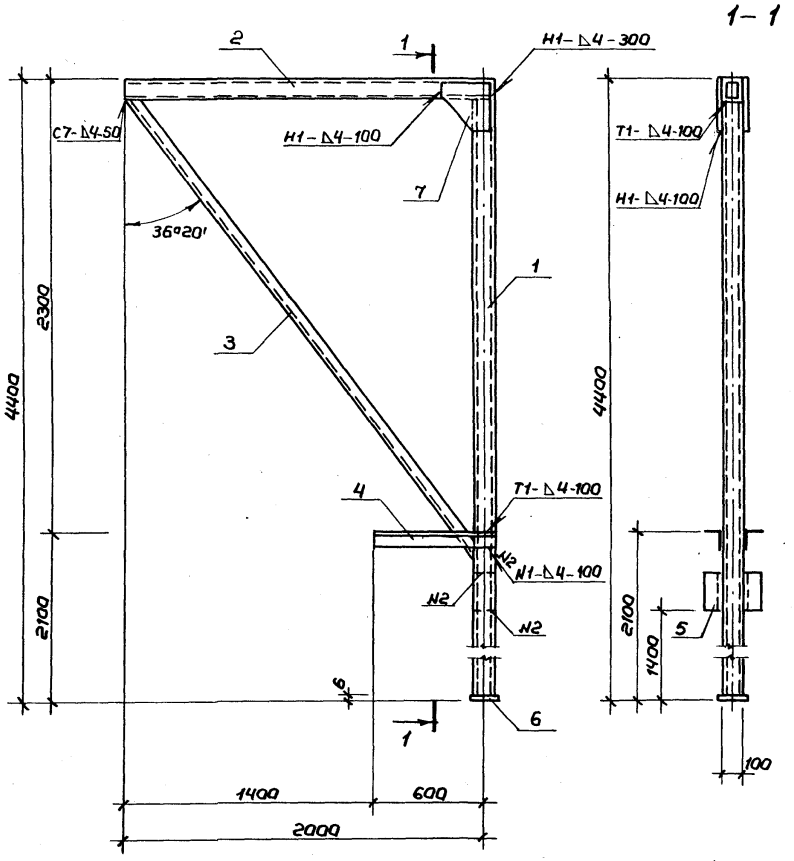

Формат	Зона	Поз.	Обозначение	Наименование	Кол.	Примеч.
				Сборочные единицы		
Б.4		1	3.300.9-3.1-02.01.01.02	Труба 100х100х4 ℓ=4294 ГОСТ 8639-82 / Ст3сп ГОСТ 16323-70*	1	49,4 кг
Б.4		2	02.01.01.03	Труба 100х100х4 ℓ=2050 ГОСТ 8639-82 / Ст3сп ГОСТ 16323-70*	1	23,6 кг
Б.4		3	02.01.01.04	Уголок 50х5 ℓ=3300 ГОСТ 8509-72* / Ст3кп2 ГОСТ 380-71*	1	12,45 кг
А.4		4	02.01.03.00	Уголок 75х6 ℓ=650 ГОСТ 8509-72* / Ст3кп2 ГОСТ 380-71*	2	4,47 кг
Б.4		5	02.01.03.00	Уголок 100х7 ℓ=200 ГОСТ 8509-72* / Ст3пс 6-1 ТУ 14-1-3023-80	2	2,16 кг
Б.4		6	02.01.01.10	Полоса 6х130 ℓ=130 ГОСТ 103-70* / Ст3кп2 ГОСТ 380-71*	1	0,8 кг
А.4		7	02.01.03.00	Полоса 4х300 ℓ=300 ГОСТ 82-70* / Ст3кп2 ГОСТ 380-71*	2	2,83 кг

Сварные соединения выполняются по ГОСТ 5264-80

Нач.мас.	Волков	
Гл.кон.м.	Маврин	
ГАП	Афанасьев	
ГИП	Топтыгин	
Разраб.	Прокофьева	
Провер.	Топтыгин	
Н.контр.	Маврин	

3.300.9-3.1-02.01.02.00

Места для участников при хоккейной площадке

Стадия	Масса	Масштаб
РП	105,17 кг	1:25
Лист 4	Листов 7	

Стойка СМ-5

СОЮЗСПОРТПРОЕКТ г. Москва

Инв.№ подл. | Подпись и дата | Взам.инв.№

КД-1

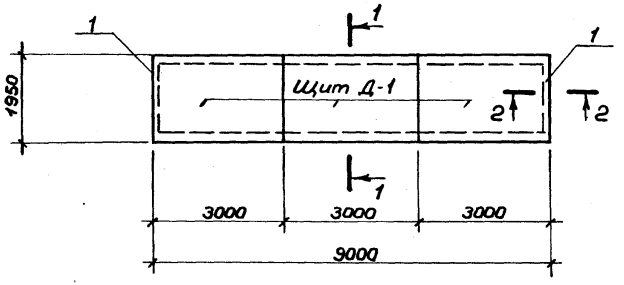

Щит Д-1

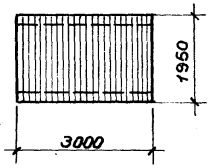

КД-2

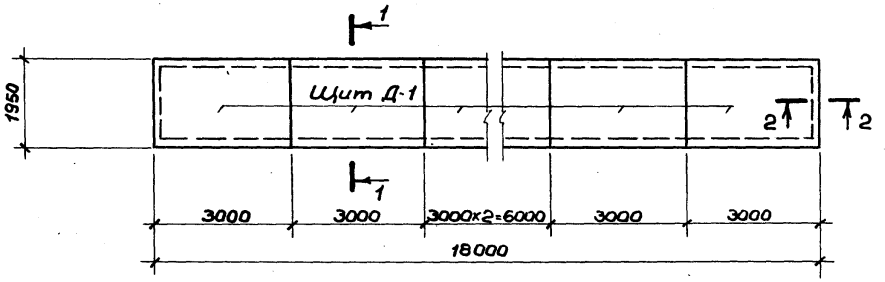

1-1

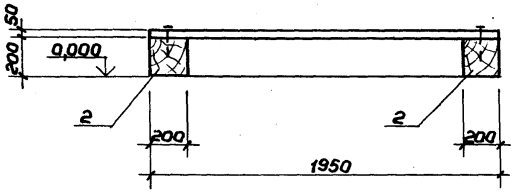

2-2

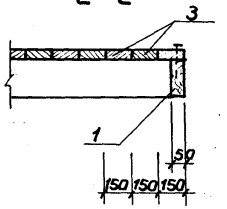

Формат	Зона	Позиц.	Обозначение	Наименование	Кол.	Примеч.
				КД-1		
				Сборочные единицы		
Б.Ч		1	3.300.9-3.1-02.02.02.00	Доска 50х200 ℓ=1550 ГОСТ 24454-80Е	2	V=0,015 м³
Б.Ч			02.02.01.00	Щит Д-1. Детали:	3	V=0,54 м³
Б.Ч		2	02.02.01.01	Брус 200х200 ℓ=3000 ГОСТ 24454-80Е	2	V=0,12 м³
Б.Ч		3	02.02.01.02	Доска 50х150 ℓ=1950 ГОСТ 24454-80Е	20	V=0,015 м³
				Гвозди П4х100 ГОСТ 4028-63*	130	0,01 кг
				КД-2		
				Сборочные единицы		
Б.Ч		1	02.02.02.00	Доска 50х200 ℓ=1550 ГОСТ 24454-80Е	2	V=0,015 м³
Б.Ч			02.02.01.00	Щит Д-1. Детали:.	6	V=0,54 м³
Б.Ч		2	02.02.01.01	Брус 200х200 ℓ=3000 ГОСТ 24454-80Е	2	V=0,12 м³
Б.Ч		3	02.02.01.02	Доска 50х150 ℓ=1950 ГОСТ 24454-80Е	20	V=0,015 м³
				Гвозди П4х100 ГОСТ 4028-63*	260	0,01 кг

Нач.мас.	Волков	
Гл.кон.м.	Маврин	
ГАП	Афанасьев	
ГИП	Топтыгин	
Разраб.	Галеева	
Провер.	Топтыгин	
Н.контр.	Маврин	

3.300.9-3.1-02.02.00.00

Места для участников при хоккейной площадке

Стадия	Масса	Масшт.
РП		1:10
Лист 5	Листов 7	

Деревянный настил КД-1, КД-2

СОЮЗСПОРТПРОЕКТ г. Москва

Альбом

Типовой проект

КМ-3

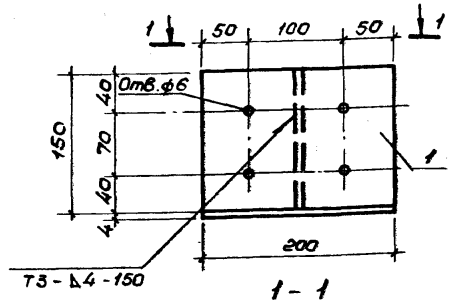

КМ-4

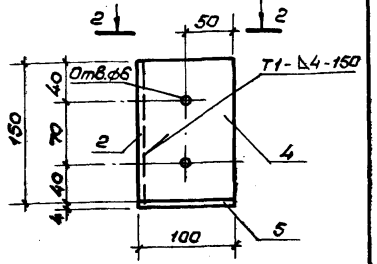

1-1

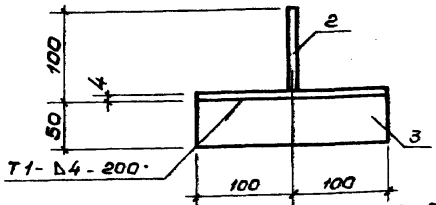

2-2

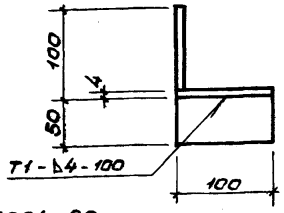

Сварные соединения по ГОСТ 5264-80

Формат	Зона	Поз.	Обозначение	Наименование	Кол.	Примеч.
				Столик КМ-3		1.73 кг
Б4		1	3.300.9-3.1-02.01.06.01	Полоса $\frac{4\times150\ \ell=200\ \text{ГОСТ}\ 103\text{-}76^*}{\text{Вст3кп2 ГОСТ}\ 380\text{-}71^*}$	1	0,94 кг
Б4		2	02.01.06.02	Полоса $\frac{4\times96\ \ell=150\ \text{ГОСТ}\ 103\text{-}76^*}{\text{Вст3кп2 ГОСТ}\ 380\text{-}71^*}$	1	0,47 кг
Б4		3	02.01.06.03	Полоса $\frac{4\times50\ \ell=200\ \text{ГОСТ}\ 103\text{-}76^*}{\text{Вст3кп2 ГОСТ}\ 380\text{-}71^*}$	1	0,32 кг
				Столик КМ-4		1,1 кг
Б4		2	02.01.06.02	Полоса $\frac{4\times96\ \ell=150\ \text{ГОСТ}\ 103\text{-}76^*}{\text{Вст3кп2 ГОСТ}\ 380\text{-}71^*}$	1	0,47 кг
Б4		4	02.01.06.04	Полоса $\frac{4\times100\ \ell=150\ \text{ГОСТ}\ 103\text{-}76^*}{\text{Вст3кп2 ГОСТ}\ 380\text{-}71^*}$	1	0,47 кг
Б4		5	02.01.06.05	Полоса $\frac{4\times50\ \ell=100\ \text{ГОСТ}\ 103\text{-}76^*}{\text{Вст3кп2 ГОСТ}\ 380\text{-}71^*}$	1	0,16 кг

Инв.№подл. | Подпись и дата | Взам.инв.№

Нач.мас.	Волков	
Гл.кон.м.	Маврин	
ГАП	Афанасьев	
ГИП	Топтыгин	
Разраб.	Галеева	
Проверил	Топтыгин	
Н.контр.	Маврин	

3.300.9-3.1-02.01.06.00

Места для участников при хоккейной площадке

Стадия	Масса	Масштаб
Р.П.		1:5
Лист 6	Листов 7	

Столик КМ-3, КМ-4

СОЮЗСПОРТПРОЕКТ г. Москва

Альбом

Типовой проект

Фасонка поз. 2

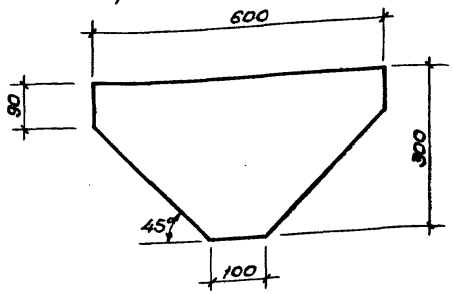

Фасонка поз. 1

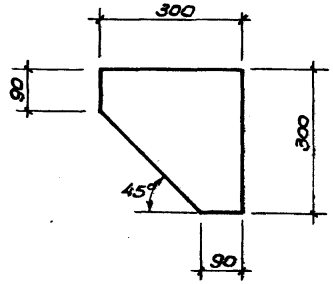

Уголок поз. 3

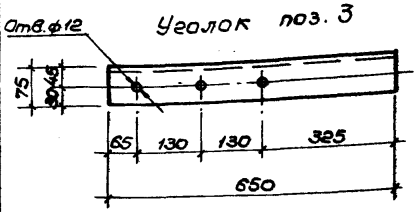

Уголок поз. 4

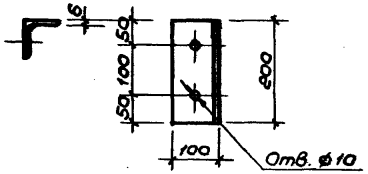

Формат	Зона	Поз.	Обозначение	Наименование	Кол.	Примеч.
		1	3.300.9-3.1-02.01.03.01	Полоса $\frac{4\times300\ \ell=300\ \text{ГОСТ}\ 82\text{-}70^*}{\text{Вст3кп2 ГОСТ}\ 380\text{-}71^*}$	1	2.83 кг
		2	02.01.03.02	Полоса $\frac{4\times300\ \ell=600\ \text{ГОСТ}\ 82\text{-}70^*}{\text{Вст3кп2 ГОСТ}\ 380\text{-}71^*}$	1	5.65 кг
		3	02.01.03.03	Уголок $\frac{75\times6\ \ell=650\ \text{ГОСТ}\ 8509\text{-}72^*}{\text{Вст3пс6 ГОСТ}\ 380\text{-}71^*}$	1	4.47 кг
		4	02.01.03.04	Уголок $\frac{100\times7\ \ell=200\ \text{ГОСТ}\ 8509\text{-}72^*}{\text{Вст3пс6-1 ТУ}\ 14\text{-}1\text{-}3023\text{-}80}$	1	2.16 кг

Инв.№подл. | Подпись и дата | Взам.инв.№

Нач.мас.	Волков	
Гл.кон.м.	Маврин	
ГАП	Афанасьев	
ГИП	Топтыгин	
Разраб.	Прокофьева	
Проверил	Топтыгин	
Н.контр.	Маврин	

3.300.9-3.1-02.01.03.00

Места для участников при хоккейной площадке

Стадия	Масса	Масштаб
Р.П.		1:10
Лист 7	Листов 7	

Детали поз.1, поз.2, поз.3, поз.4

СОЮЗСПОРТПРОЕКТ г. Москва

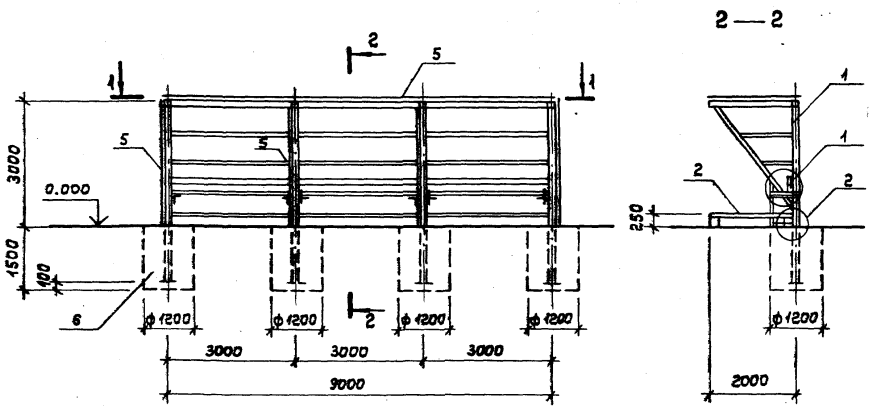

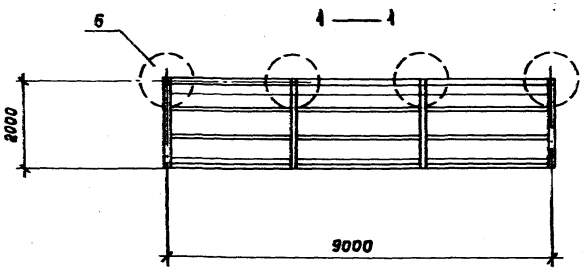

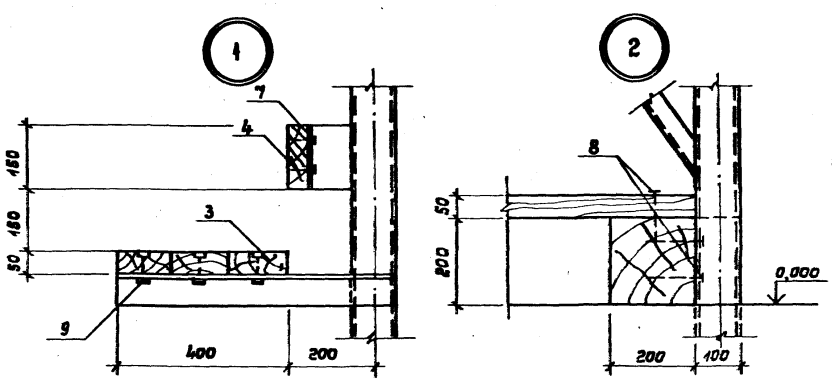

Формат	Зона	Позиц.	Обозначение	Наименование	Кол.	Примеч.
				Документация		
			3.300.9-3.1-00.00.00.00	Техническое описание		
			20.00.00.00	Ведомость расхода материалов		
				Сборочные единицы		
А-3		1	06.01.00.00	Металлический каркас	1	829,4 кг
А-3		2	02.02.00.00	Деревянный настил КД-1	1	
				Спинка и лавочка:		
Б.Ч		3	02.03.00.00	Доска 50×130 ℓ=2900 ГОСТ 24454-80 Е	9	0,049 м³
Б.Ч		4	02.04.00.00	Доска 50×150 ℓ=2900 ГОСТ 24454-80 Е	3	0,022 м³
				Покрытие:		
Б.Ч		5	ОСТ 6-11-390-75	Стеклопластик полиэфирн. листовой МС №2 S=60,0 м²		142,3 кг
Б.Ч		6		Фундамент		
				Бетон В15	4	V=1,7 м³
				Стандартные изделия		
		7		Шуруп А5×50 ГОСТ 1145-80*	30	
		8		Гвозди 4×100 ГОСТ 4028-63*	12	0,010 кг
		9		Болт М-10 ℓ=50 ГОСТ 7798-70*	18	0,043 кг
				Гайка М-10 ГОСТ 5915-70*	18	0,012 кг
				Шайба М-10 ГОСТ 11371-78*	18	0,004 кг
				Самонарезные винты ГОСТ 34-5814-70		

1. Покрытие из стеклопластика крепить к металлическому каркасу самонарезными винтами.

Нач. мас.	Волков	
Гл. конс. м.	Маврин	
ГАП	Афанасьев	
ГИП	Тотыгин	
Разраб.	Галеева	
Провер.	Тотыгин	
Н. контр.	Маврин	

3.300.9-3.1-03.00.00.00

Места для штрафников и судей при хоккейной площадке

Стадия	Масса	Масштаб
РП		1:100
Лист 1	Листов 2	

Схема расположения

СОЮЗСПОРТПРОЕКТ г. Москва

Альбом

Типовой проект

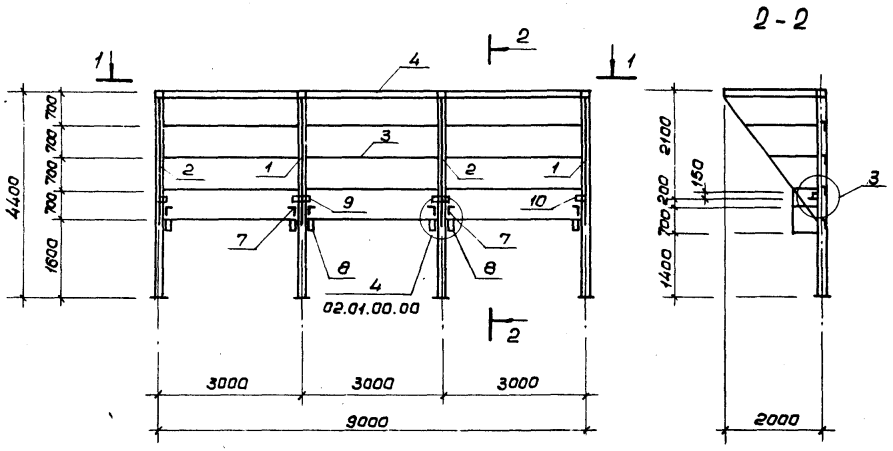

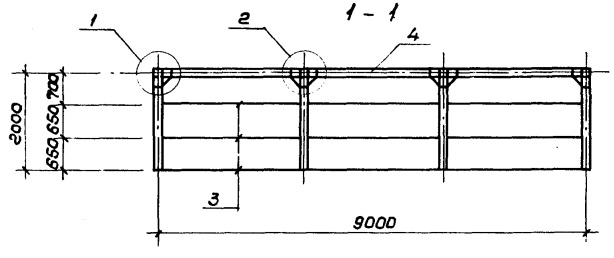

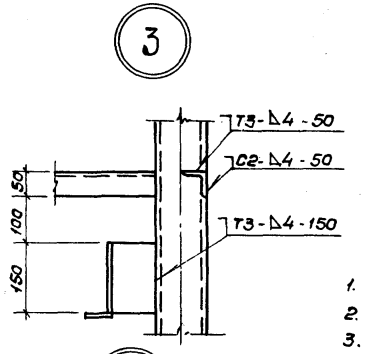

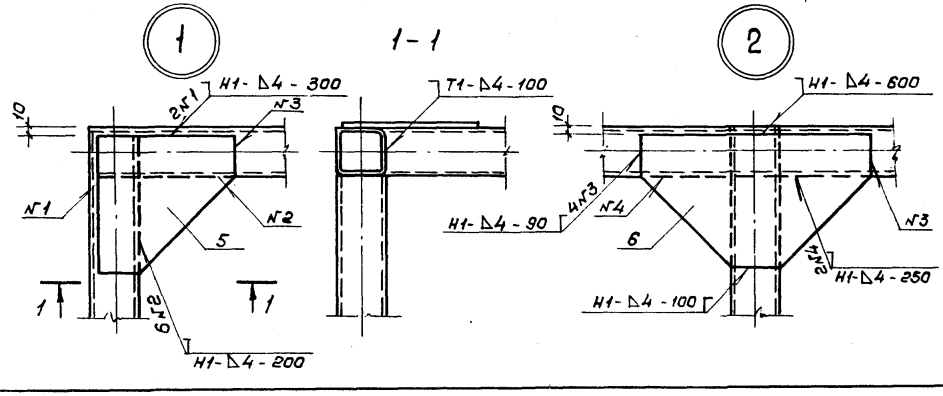

Формат	Зона	Позиц.	Обозначение	Наименование	Кол.	Примеч.
				Сборочные единицы		
А3		1	3.300.9-3.1-02.01.01.00	Стойка СМ-4т	2	115,94 кг
А3		2	02.01.01.00	Стойка СМ-4н	2	115,94 кг
Б4		3	02.01.05.00	Уголок 50×5 ℓ=2900 ГОСТ 8509-72* / Вст3кп2 ГОСТ 380-71*	21	10,93 кг
Б4		4	02.01.04.00	Труба 100×100×4 ℓ=2900 ГОСТ 8639-82 / Вст3сп ГОСТ 16323-70*	3	33,4 кг
А4		5	02.01.03.00	Полоса 4×300 ℓ=300 ГОСТ 82-70* / Вст3кп2 ГОСТ 380-71*	2	2,83 кг
А4		6	02.01.03.00	Полоса 4×300 ℓ=600 ГОСТ 82-70* / Вст3кп2 ГОСТ 380-71*	2	5,66 кг
А4		7	02.01.03.00	Уголок 75×6 ℓ=650 ГОСТ 8509-72* / Вст3пс6 ГОСТ 380-71*	2	4,47 кг
А4		8	02.01.03.00	Уголок 100×7 ℓ=200 ГОСТ 8509-70* / Вст3пс6-1 ТУ14-1-3023-80	2	2,16 кг
А4		9	02.01.06.00	Столик КМ-3	2	1,73 кг
А4		10	02.01.06.00	Столик КМ-4	2	1,1 кг

1. Сварные соединения выполняются по ГОСТ 5264-80.
2. Позиции 7, 8, 9, 10 приварить при монтаже каркаса.
3. Порядок монтажа каркаса смотри лист 02.01.00.00.

Взам. инв. № | Подпись и дата

Нач. мас.	Волков	
Гл. кон. м.	Маврин	
ГАП	Афанасьев	
ГИП	Толтыгин	
Разраб.	Галеева	
Провер.	Толтыгин	
Н. контр.	Маврин	

3.300.9-3.1-03.01.00.00

Места для штрафников и судей при хоккейной площадке

Стадия	Масса	Масштаб
Р.П.	829,4 кг	1:10
Лист 2	Листов 2	

Металлический каркас

СОЮЗСПОРТПРОЕКТ г. Москва

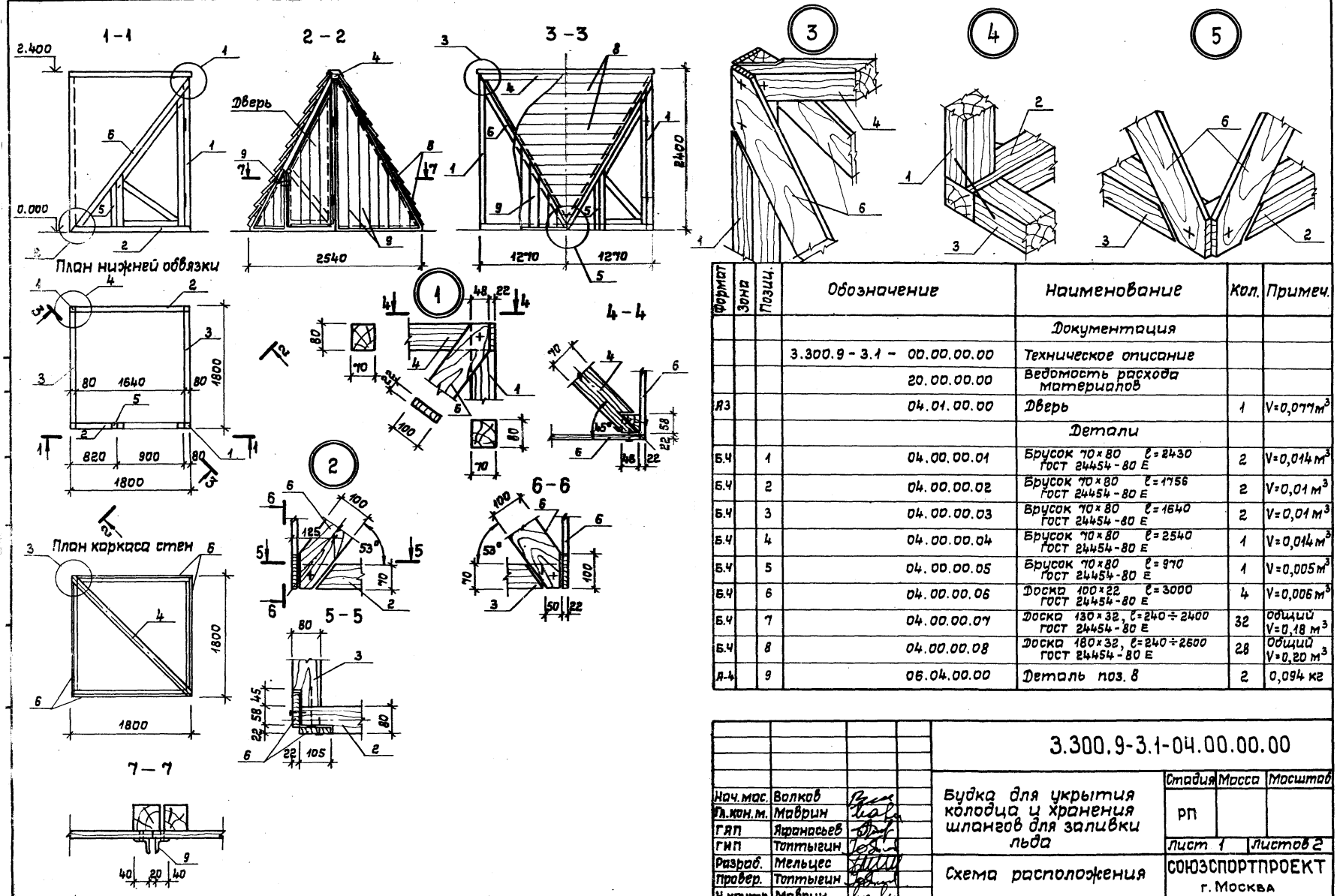

Формат	Зона	Позиц.	Обозначение	Наименование	Кол.	Примеч.
				Документация		
			3.300.9 - 3.1 - 00.00.00.00	Техническое описание		
			20.00.00.00	Ведомость расхода материалов		
А3			04.01.00.00	Дверь	1	V=0,077 м³
				Детали		
Б.Ч		1	04.00.00.01	Брусок 70×80 ℓ=2430 ГОСТ 24454-80 Е	2	V=0,014 м³
Б.Ч		2	04.00.00.02	Брусок 70×80 ℓ=1756 ГОСТ 24454-80 Е	2	V=0,01 м³
Б.Ч		3	04.00.00.03	Брусок 70×80 ℓ=1640 ГОСТ 24454-80 Е	2	V=0,01 м³
Б.Ч		4	04.00.00.04	Брусок 70×80 ℓ=2540 ГОСТ 24454-80 Е	1	V=0,014 м³
Б.Ч		5	04.00.00.05	Брусок 70×80 ℓ=970 ГОСТ 24454-80 Е	1	V=0,005 м³
Б.Ч		6	04.00.00.06	Доска 100×22 ℓ=3000 ГОСТ 24454-80 Е	4	V=0,006 м³
Б.Ч		7	04.00.00.07	Доска 130×32, ℓ=240÷2400 ГОСТ 24454-80 Е	32	общий V=0,18 м³
Б.Ч		8	04.00.00.08	Доска 180×32, ℓ=240÷2600 ГОСТ 24454-80 Е	28	общий V=0,20 м³
А-4		9	06.04.00.00	Деталь поз. 8	2	0,094 кг

Нач.мас.	Волков	
Гл.кон.м.	Маврин	
ГАП	Афанасьев	
ГИП	Топтыгин	
Разраб.	Мельцес	
Провер.	Топтыгин	
Н.контр.	Маврин	

3.300.9-3.1-04.00.00.00

Будка для укрытия колодца и хранения шлангов для заливки льда

Стадия	Масса	Масштаб
РП		
Лист 1	Листов 2	

Схема расположения

СОЮЗСПОРТПРОЕКТ г. Москва

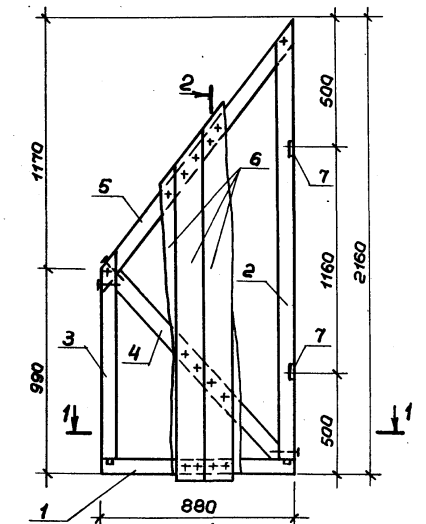

2-2

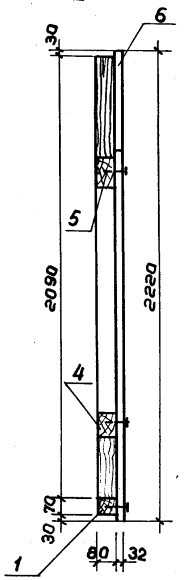

1-1

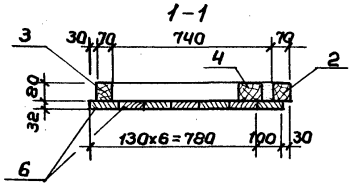

Формат	Зона	Позиц.	Обозначение	Наименование	Кол.	Примеч.
				Детали		
Б.Ч		1	3.300.9-3.1-04.01.00.02	Брусок 70х80, ℓ=890 ГОСТ 24454-80Е	1	V=0,005м³
Б.Ч		2	04.01.00.02	Брусок 70х80, ℓ=2130 ГОСТ 24454-80Е	1	V=0,012 м³
Б.Ч		3	04.01.00.03	Брусок 70х80, ℓ=960 ГОСТ 24454-80Е	1	V=0,005м³
Б.Ч		4	04.01.00.04	Брусок 70х80, ℓ=1180 ГОСТ 24454-80Е	1	V=0,007м³
Б.Ч		5	04.01.00.05	Брусок 70х80, ℓ=1490 ГОСТ 24454-80Е	1	V=0,008м³
Б.Ч		6	04.01.00.06	Доска 130х32, ℓ=1150÷2220 ГОСТ 24454-80Е	7	Общий V=0,04 м³
Б.Ч		7	ГОСТ 5088-78	Петля ПНЦ 85	2	0,74 кг
Б.Ч		8	ГОСТ 5087-80	Ручка РС 80	1	0,095кг

Нач.мас	Валков	
Гл.кон.м	Маврин	
ГАП	Афанасьев	
ГИП	Топтыгин	
Разраб	Мельцес	
Провер	Топтыгин	
Н.конт.	Маврин	

3.300.9-3.1-04.01.00.00

Будка для укрытия колодца и хранения шлангов для заливки льда

Стадия	Масса	Масшт.
РП		1:20
Лист 2	Листов 2	

Дверь

СОЮЗСПОРТПРОЕКТ г. Москва

Инв.№подл. | Подпись и дата | Взам.инв.№

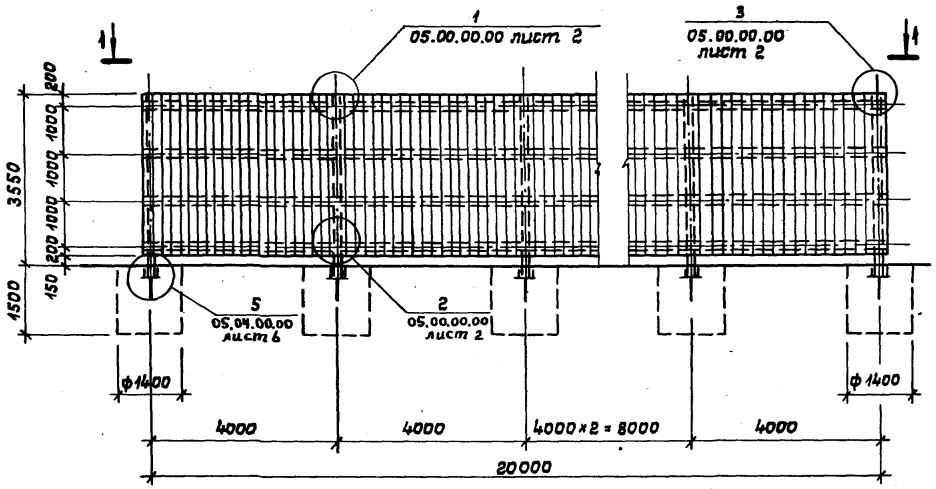

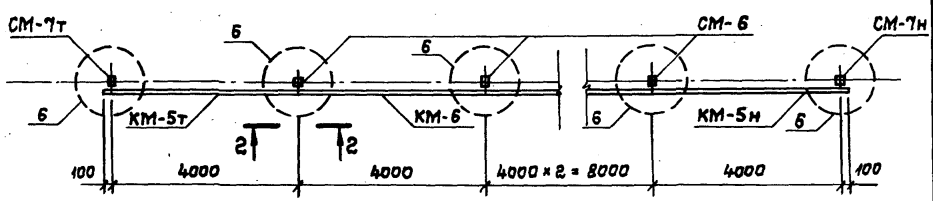

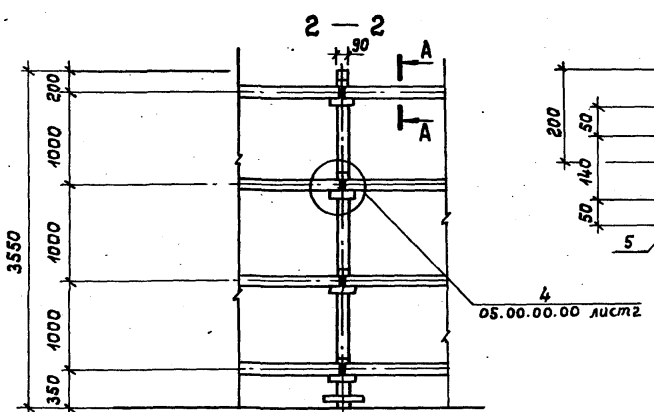

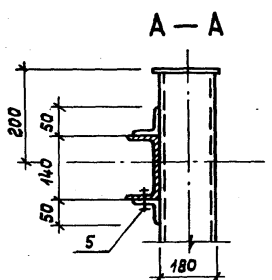

Формат	Зона	Позиц.	Обозначение	Наименование	Кол.	Примеч.
				Документация		
			3.300.9-3.1-00.00.00.00	Техническое описание		
			20.00.00.00	Ведомость расхода материалов		
				Сборочные единицы		
А-4			05.01.00.00	Стойка СМ-6	4	106,08 кг
А-4			05.02.00.00	Стойка СМ-7т, СМ-7н	2	105,87 кг
А-4			05.03.00.00	КМ-5т, КМ-5н	8	50,4 кг
А-4			05.03.00.00	КМ-6	12	49,2 кг
А-3		6	05.04.00.00	Фундамент	6	2,31 м³
Б.Ч		1	05.00.00.00	Брус 120×60 ℓ=20200 ГОСТ 24454-80Е	4	0,145 м³
Б.Ч		2	05.00.00.00	Доска 130×40 ℓ=3400 ГОСТ 24454-80Е	155	0,018 м³
Б.Ч		3	05.00.00.00	Рейка 40×15 ℓ=20200 ГОСТ 24454-80Е	2	0,012 м³
Б.Ч		4	05.00.00.00	Доска 130×40 ℓ=20200 ГОСТ 24454-80Е	1	0,105 м³
				Крепежные изделия		
				Болт М12 ℓ=80 ГОСТ 7798-70*	100	0,08 кг
				Гайка М12 ГОСТ 5915-70*	148	0,017 кг
				Шайба М12 ГОСТ 11371-78*	148	0,006 кг
				Гвозди П3×80 ГОСТ 4028-83*		9,0 кг
				Шурун 5×30 ГОСТ 1145-80*	22	
		5		Болт М12 ℓ=45 ГОСТ 7798-70*	48	0,04 кг

1. Принятые фундаменты монолитные, набивные из бетона · В15.
2. Данный лист смотреть совместно с листом 05.00.00.00. л.2.
3. Все деревянные изделия антисептировать.
4. Гвозди, болты и шурупы для крепления деревянных изделий обработать в кипящей олифе.
5. Позиции 1, 2, 3, 4 смотри 05.00.00.00 лист 2.

Нач.мас.	Волков	
Гл.конс.м.	Маврин	
ГАП	Ярмольев	
ГИП	Топтыгин	
Разраб.	Галеева	
Провер.	Топтыгин	
Н.контр.	Маврин	

3.300.9-3.1-05.00.00.00

Стенка тренировочная для теннисистов

Стадия	Масса	Масштаб
РП		1:100
Лист 1		Листов 7

Общий вид. Разрезы

СОЮЗСПОРТПРОЕКТ г. Москва

Альбом

Типовой проект

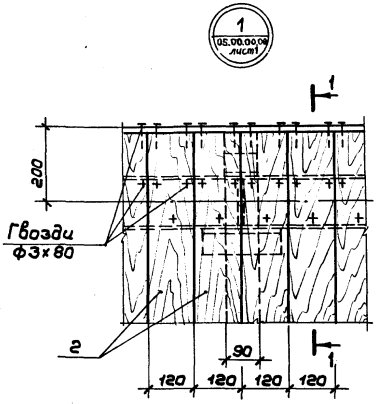

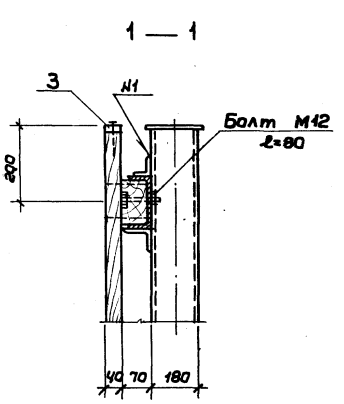

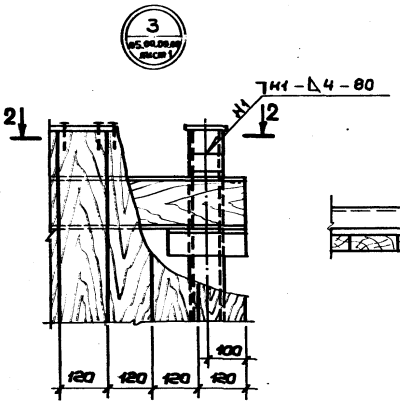

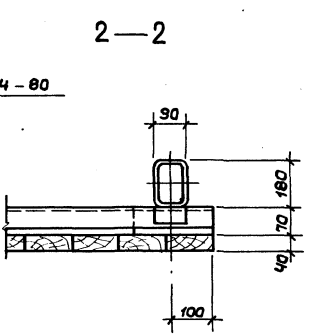

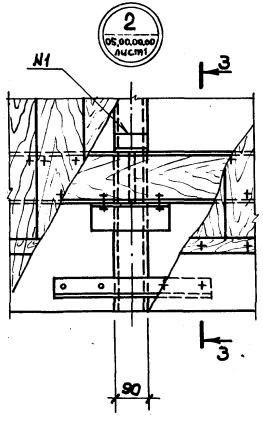

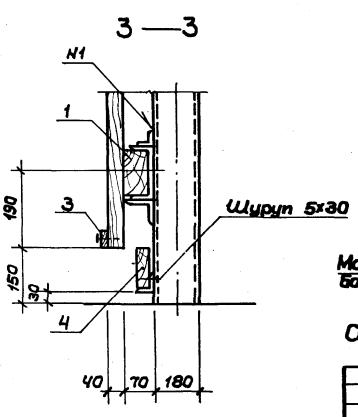

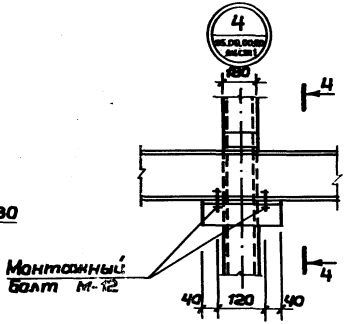

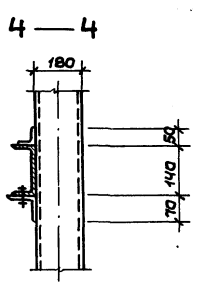

Сварные соединения производить по ГОСТ 5264-80.

				3.300.9-3.1-05.00.00.00	
Нач.мас.	Волков		Стенка тренировачная для теннисистов	Стадия	Масса	Масшт.
Гл.конс.	Маврин			РП		1:10
ГАП	Афанасьев			Лист 2	Листов 7	
ГИП	Топтыгин		Узлы „1" ÷ „4"	СОЮЗСПОРТПРОЕКТ г. Москва		
Разраб.	Галеева					
Провер.	Топтыгин					
Н.контр.	Маврин					

Инв.№ подл. | Подпись и дата | Взам.инв.№

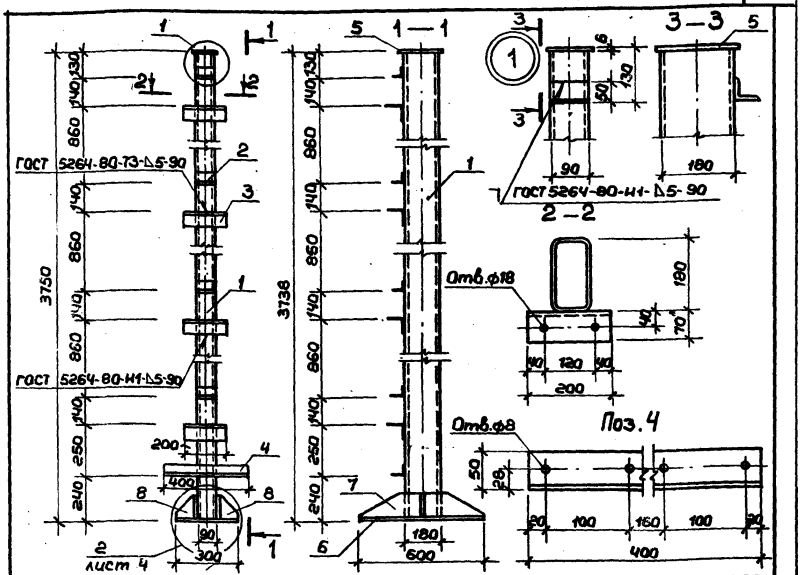

Формат	Зона	Поз.	Обозначение	Наименование	Кол.	Примеч.
Б.ч		1	3.300.9-3.1-05.01.01.00	Профиль 180×90×5 ℓ=3132 ГОСТ 26877-83 / Вст3сп5 ГОСТ 380-71*	1	73,0 кг
Б.ч		2	05.01.02.00	Уголок 50×5 ℓ=90 ГОСТ 8509-72* / Вст3кп2 ГОСТ 380-71*	4	0,34 кг
Б.ч		3	05.01.03.00	Уголок 70×5 ℓ=200 ГОСТ 8509-72* / Вст3кп2 ГОСТ 380-71*	4	1,08 кг
Б.ч		4	05.01.04.00	Уголок 50×5 ℓ=400 ГОСТ 8509-72* / Вст3кп2 ГОСТ 380-71*	1	1,51 кг
Б.ч		5	05.01.05.00	Полоса 6×110 ℓ=200 ГОСТ 103-76* / Вст3кп2 ГОСТ 380-71*	1	0,07 кг
Б.ч		6	05.01.06.00	Полоса 12×300 ℓ=600 ГОСТ 82-70* / Вст3пс6-1 ТУ-1-3023-80	1	17,0 кг
Б.ч		7	05.01.07.00	Полоса 8×100 ℓ=600 ГОСТ 103-76* / Вст3кп2 ГОСТ 380-71*	2	3,8 кг
Б.ч		8	05.01.08.00	Полоса 8×100 ℓ=97 ГОСТ 103-76* / Вст3кп2 ГОСТ 380-71*	2	0,61 кг

3.300.9-3.1-05.01.00.00

Нач.маст.	Волков	
Гл.конст.	Маврин	
ГАП	Афанасьев	
ГИП	Топтыгин	
Разраб.	Галеева	
Провер.	Топтыгин	
Н.контр.	Маврин	

Стенка тренировочная для теннисистов

Стадия	Масса	Масшт.
РП	106,08 кг	1:20
Лист 3	Листов 7	

Стойка СМ-6

СОЮЗСПОРТПРОЕКТ г.Москва

Альбом

Типовой проект

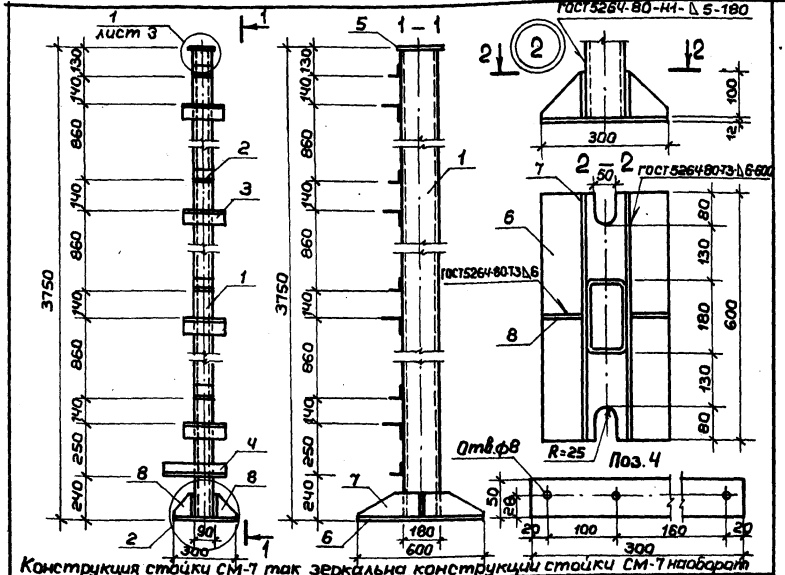

Конструкция стойки СМ-7 так зеркальна конструкции стойки СМ-7 наоборот

Формат	Зона	Поз.	Обозначение	Наименование	Кол.	Примеч.
Б.ч		1	3.300.9-3.1-05.01.01.00	Профиль 180×90×5 ℓ=3132 ГОСТ 26877-83 / Вст3сп5 ГОСТ 380-71*	1	73,0 кг
Б.ч		2	05.01.02.00	Уголок 50×5 ℓ=90 ГОСТ 8509-72* / Вст3кп2 ГОСТ 380-71*	4	0,34 кг
Б.ч		3	05.01.03.00	Уголок 70×5 ℓ=200 ГОСТ 8509-72* / Вст3кп2 ГОСТ 380-71*	4	1,08 кг
Б.ч		4	05.01.09.00	Уголок 50×5 ℓ=300 ГОСТ 8509-72* / Вст3кп2 ГОСТ 380-71*	1	1,3 кг
Б.ч		5	05.01.05.00	Полоса 6×110 ℓ=200 ГОСТ 103-76* / Вст3кп2 ГОСТ 380-71*	1	0,07 кг
Б.ч		6	05.01.06.00	Полоса 12×300 ℓ=600 ГОСТ 82-70* / Вст3пс6-1 ТУ-1-3023-80	1	17,0 кг
Б.ч		7	05.01.07.00	Полоса 8×100 ℓ=600 ГОСТ 103-76* / Вст3кп2 ГОСТ 380-71*	2	3,8 кг
Б.ч		8	05.01.08.00	Полоса 8×100 ℓ=97 ГОСТ 103-76* / Вст3кп2 ГОСТ 380-71*	2	0,61 кг

Инв.№подл. | Подпись и дата | Взам.инв.№

3.300.9-3.1-05.02.00.00

Нач.маст.	Волков	
Гл.конст.	Маврин	
ГАП	Афанасьев	
ГИП	Топтыгин	
Разраб.	Галеева	
Провер.	Топтыгин	
Н.контр.	Маврин	

Стенка тренировочная для теннисистов

Стадия	Масса	Масшт.
РП	105,87 кг	1:20
Лист 4	Листов 7	

Стойка СМ-7т, СМ-7н

СОЮЗСПОРТПРОЕКТ г.Москва

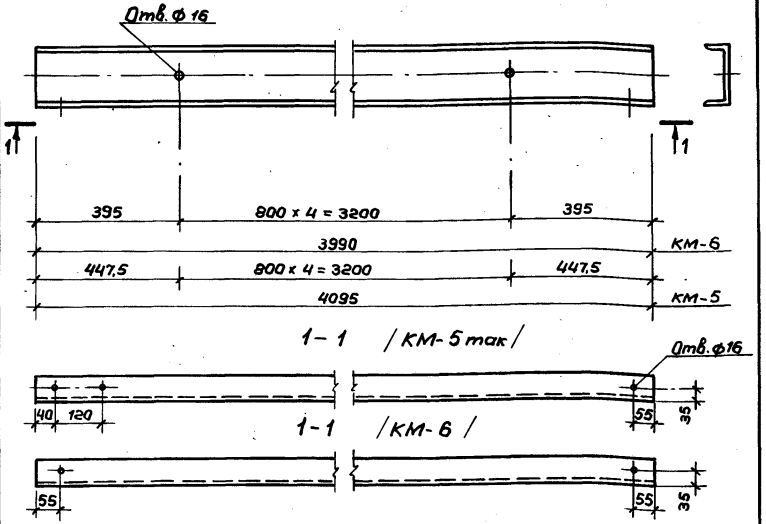

Конструкция КМ-5 наоборот зеркальна конструкции КМ-5 так

Формат	Зона	Позиц.	Обозначение	Наименование	Кол.	Примеч.
			3.300.9-3.1-05.03.01.00	КМ-5		
				Швеллер 14 ℓ=4095 ГОСТ 8240-82 / В.ст3кп2 ГОСТ 380-71*	1	50,4 кг
			05.03.02.00	КМ-6		
				Швеллер 14 ℓ=3990 / В.ст3кп2 ГОСТ 380-71*	1	49,2 кг

Нач.мас.	Волков		3.300.9-3.1-05.03.00.00	
Гл.кон.м.	Маврин			
ГАП	Афанасьев		Стенка тренировочная для теннисистов	Стадия: РП; Масса: ; Масшт.: 1:10
ГИП	Топтыгин			Лист 5; Листов 7
Разраб.	Галеева		Металлические детали КМ-5, КМ-6	СОЮЗСПОРТПРОЕКТ г. Москва
Провер.	Топтыгин			
Н.контр.	Маврин			

Инв.№подл. | Подпись и дата | Взам.инв.№

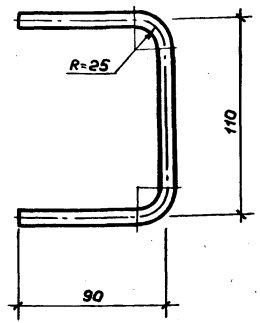

Формат	Зона	Позиц.	Обозначение	Наименование	Кол.	Примеч.
		1		Ст.круглая 10 ℓ=290 ГОСТ 2590-71* / В.ст3кп2 ГОСТ 380-71*	1	0,2 кг

Нач.мас.	Волков		3.300.9-3.1-07.02.06.00	
Гл.кон.м.	Маврин			
ГАП	Афанасьев		Ограда h=1м	Стадия: РП; Масса: 0,2 кг; Масшт.: 1:25
ГИП	Топтыгин			Лист 12; Листов 17
Разраб.	Прокофьева		Ручка	СОЮЗСПОРТПРОЕКТ г. Москва
Провер.	Галеева			
Н.контр.	Маврин			

Инв.№подл. | Подпись и дата | Взам.инв.№

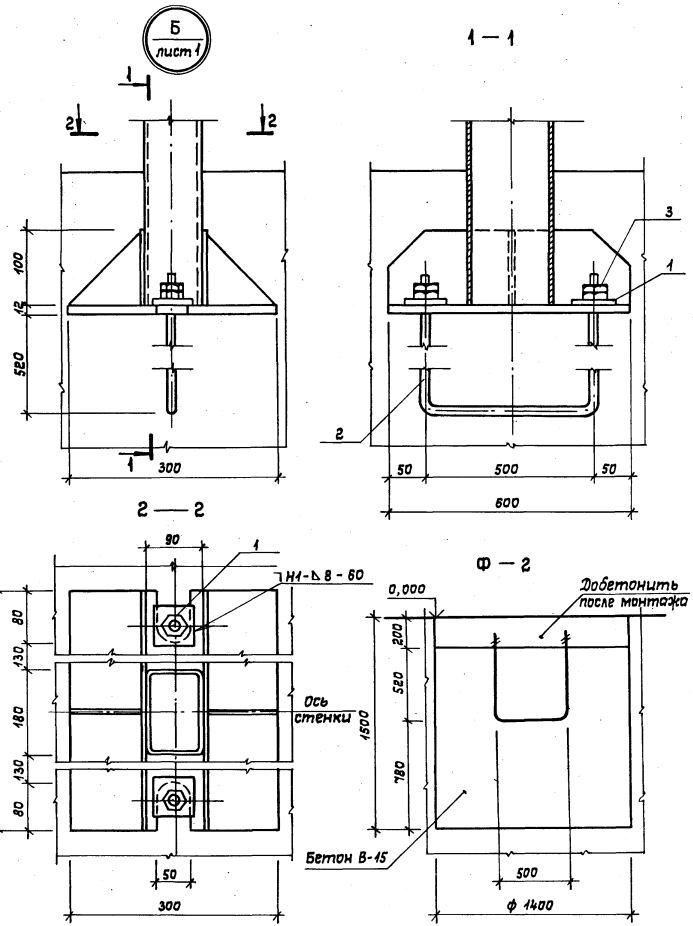

Формат	Зона	Поз.	Обозначение	Наименование	Кол.	Примеч.
				Детали		
Б.Ч.		1	3.300.9 - 3.1 - 05.04.03.00	Полоса 12×70 ℓ=70 ГОСТ 103-76* Вст.3пс 6-1 ТУ 14-1-3023-80	2	0,46 кг
Б.Ч		2	05.04.01.00	Анкер Я-2	1	3,64 кг
		3		Гайка М22 ГОСТ 5915-70*	4	0,079 кг
				Материалы		
				Бетон В15		V=2,31 м³

Порядок производства работ

1. Ямобуром выполняется отверстие ф 600 до отм. -1,500 м.
2. Отверстие заполнить бетоном до отм. -0,200, заложив на место установки анкера (по центру отверстия перпендикулярно оси стенки) на отметку -0,720 две доски 25×130 ℓ=700.
3. После затвердения бетона, доски выбить и установить анкер и забетонить отверстие.
4. Установить стойку, наложить шайбы и завернуть гайки и контргайки. Шайбы приварить к опорной пластине.
5. Сварные соединения производить по ГОСТ 5264-80.

Нач. мас.	Волков	
Гл.кон.м.	Маврин	
ГАП	Арранасьев	
ГИП	Тотмыгин	
Разраб.	Прокофьева	
Провер.	Голеева	
Н.контр.	Арбенина	

3.300.9-3.1-05.04.00.00

Стенка тренировочная для теннисистов

Стадия	Масса	Масштаб
РП		1:5
Лист 6		Листов 7

Конструкция фундамента. Узел крепления стойки в фундаменте

СОЮЗСПОРТПРОЕКТ г. Москва

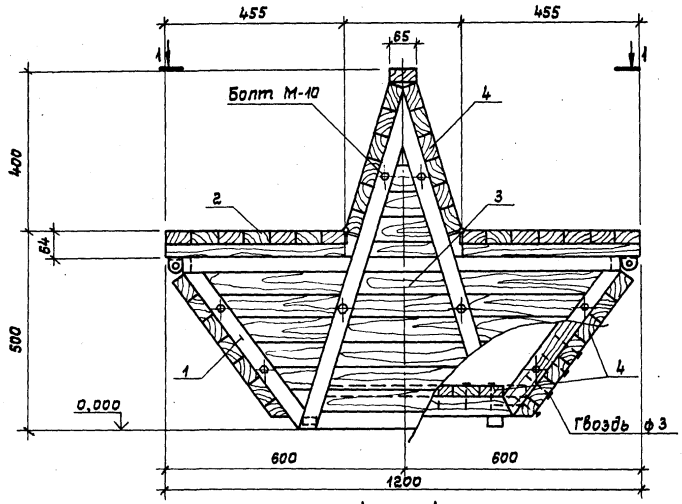

1 — 1

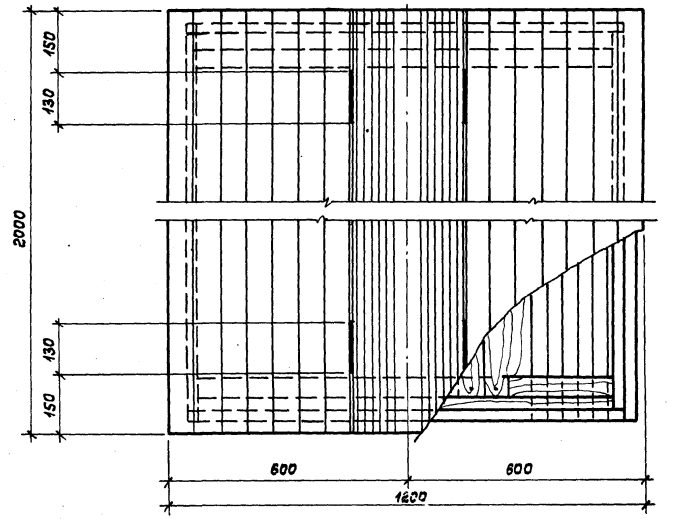

Формат	Зона	Позиц.	Обозначение	Наименование	Кол.	Примеч.
				Документация		
			3.300.9-3.1-00.00.00.00	Техническое описание		
			20.00.00.00	Ведомость расхода материалов		
				Сборочные единицы		
А3		1	06.01.00.00	Металлический каркас	1	38,4 кг
А3		2	06.03.00.00	Откидной щит-сиденье	2	
А3		3	06.02.00.00	Торцевой щит	2	
				Деревянная обшивка дна, спинки и боковин		
Б.Ч.		4	06.04.00.00	Доска 130×32 ℓ=2000 ГОСТ 8486-66**		V=0,15 м³
				Болт М-10 ℓ=150 ГОСТ 7798-70*	16	0,105 кг
				Гайка М-10 ГОСТ 5915-70*	16	0,012 кг
				Шайба М-10 ГОСТ 11371-78*	16	0,004 кг
				Гвозди ф3 ℓ=60 ГОСТ 4028-63*	82	0,03 кг

Порядок монтажа:

1. В металлический каркас установить изнутри деревянные торцевые щиты. Щиты крепить болтами М-10 к металлическому каркасу.
2. Уложить доски днища на деревянные бруски щитов и прибить их гвоздями ф3 ℓ=60.
3. Прибить доски обшивки спинки и боковин снаружи к брускам торцевых щитов.
4. Установить сиденье и привернуть шурупами петли к доске спинки.

Нач.мас.	Волков	
Гл.конс.м.	Маврин	
ГАП	Афанасьев	
ГИП	Тептыгин	
Разраб.	Голеева	
Провер.	Тептыгин	
Н.контр.	Маврин	

3.300.9-3.1-06.00.00.00

Скамья-сундук для хранения уборочного инвентаря

Стадия	Масса	Масштаб
РП		1:10
Лист 1	Листов 7	

Схема расположения

СОЮЗСПОРТПРОЕКТ г. Москва

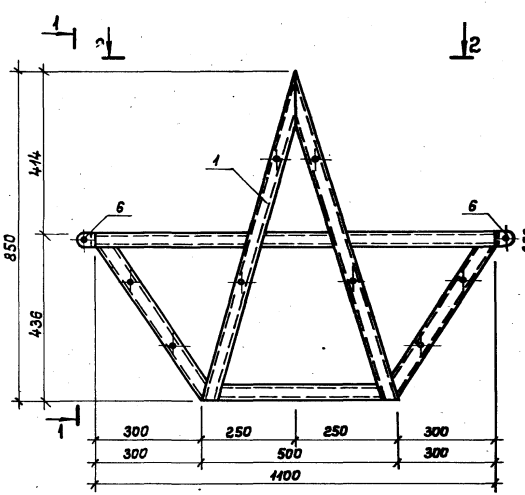

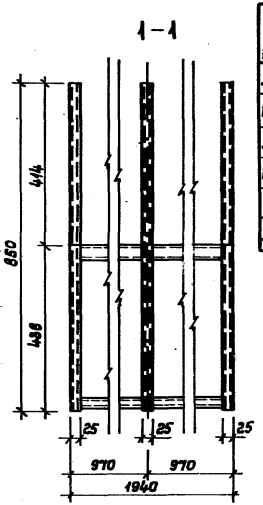

Формат	Зона	Позиц.	Обозначение	Наименование	Кол.	Примеч.
А4		1	3.300.9-3.1-06.01.01.00	Деталь КМ-1	3	8,0 кг
Б.Ч		2	06.01.03.00	Профиль 40×25×2 ℓ=930 ГОСТ 8645-68 / Вст3сп ГОСТ 16523-70*	4	1,76 кг
А4		3	06.01.02.00	Профиль 40×25×2 ℓ=930 ГОСТ 8645-68* / Вст3сп ГОСТ 16523-70*	4	1,76 кг
Б.Ч		4	06.01.04.00	Деревянный брус 50×50 ℓ=500 ГОСТ 24454-80 Е	2	V=0,0013м³
		5		Шуруп А5×50 ГОСТ 11475-80*	4	0,08 кг
А4		6	06.04.00.00	Деталь	2	0,094 кг

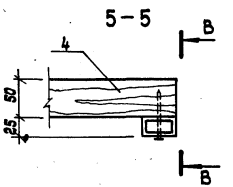

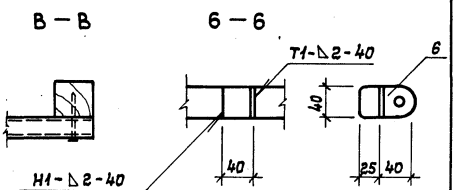

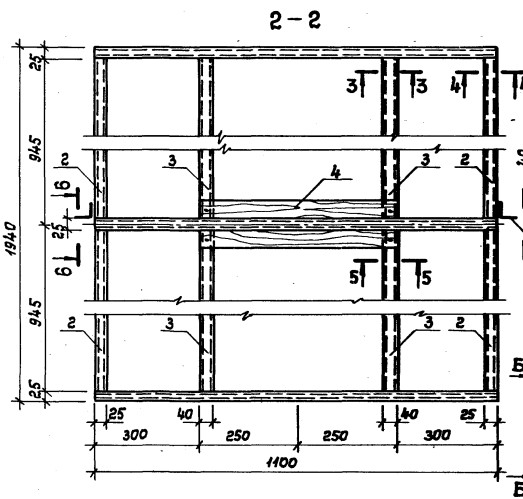

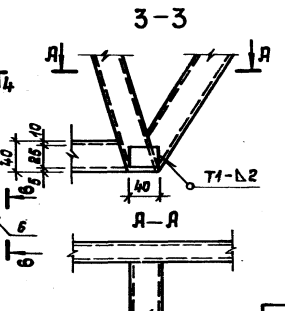

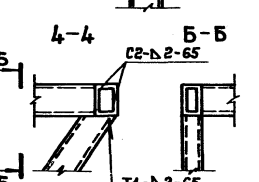

Сварные соединения выполнять по ГОСТ 5264-80

Нач.мас.	Волков		
Гл.кон.м.	Маврин		
ГАП	Ярмольев		
ГИП	Топтыгин		
Разраб.	Галеева		
Провер.	Топтыгин		
Н.контр.	Маврин		

3.300.9-3.1-06.01.00.00

Скамья-сундук для хранения уборочного инвентаря	Стадия	Масса	Масштаб
	РП	38,59 кг	1:10
	Лист 2	Листов 7	
Металлический каркас	СОЮЗСПОРТПРОЕКТ г. Москва		

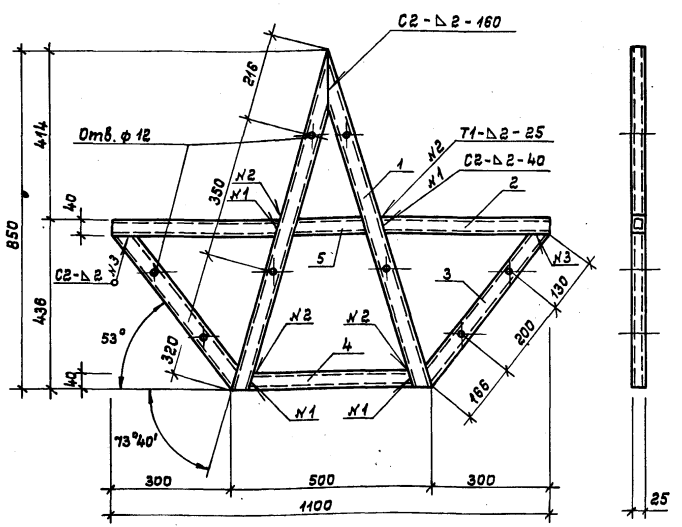

Сварные соединения выполнять по ГОСТ 5264-80

Формат	Зона	Позиц.	Обозначение	Наименование	Кол.	Примеч.
Б.Ч		1	3.300.9-3.1 - 06.01.01.01	Профиль 40×25×2 ℓ=886 ГОСТ 8645-68* / Вст3сп ГОСТ 16523-70*	2	1,68 кг
Б.Ч		2	06.01.01.02	Профиль 40×25×2 ℓ=420 ГОСТ 8645-68* / Вст.3сп ГОСТ 16523-70*	2	0,8 кг
Б.Ч		3	06.01.01.03	Профиль 40×25×2 ℓ=496 ГОСТ 8645-68* / Вст3сп ГОСТ 16523-70*	2	0,94 кг
Б.Ч		4	06.01.01.04	Профиль 40×25×2 ℓ=415 ГОСТ 8645-68* / Вст3сп ГОСТ 16523-70*	1	0,79 кг
Б.Ч		5	06.01.01.05	Профиль 40×25×2 ℓ=195 ГОСТ 8645-68* / Вст3сп ГОСТ 16523-70*	1	0,37 кг

Взам. инв. № | Подпись и дата | Инв. № подл.

Нач. мас.	Волков	
Гл. кон. м.	Маврин	
ГАП	Яфанасьев	
ГИП	Топтыгин	
Разраб.	Галеева	
Провер.	Топтыгин	
Н. контр.	Маврин	

3.300.9-3.1-06.01.01.00

Скамья-сундук для хранения уборочного инвентаря

Стадия	Масса	Масштаб
РП	8,0 кг	1:10

Лист 3 | Листов 7

Деталь КМ-7

СОЮЗСПОРТПРОЕКТ г. Москва

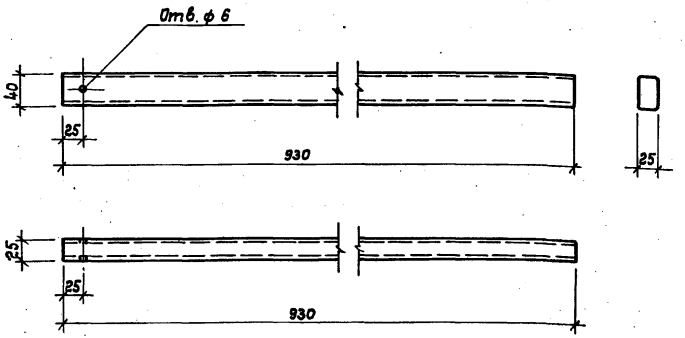

Формат	Зона	Позиц.	Обозначение	Наименование	Кол.	Примеч.
				Профиль 40×25×2 ℓ=930 ГОСТ 8645-68* / Вст3сп ГОСТ 16523-70*	1	1,76 кг

Взам. инв. № | Подпись и дата | Инв. № подл.

Нач. мас.	Волков	
Гл. кон. м.	Маврин	
ГАП	Яфанасьев	
ГИП	Топтыгин	
Разраб.	Галеева	
Провер.	Топтыгин	
Н. контр.	Маврин	

3.300.9-3.1-06.01.02.00

Скамья-сундук для хранения уборочного инвентаря

Стадия	Масса	Масштаб
РП	1,76 кг	1:5

Лист 4 | Листов 7

Деталь поз. 3

СОЮЗСПОРТПРОЕКТ г. Москва

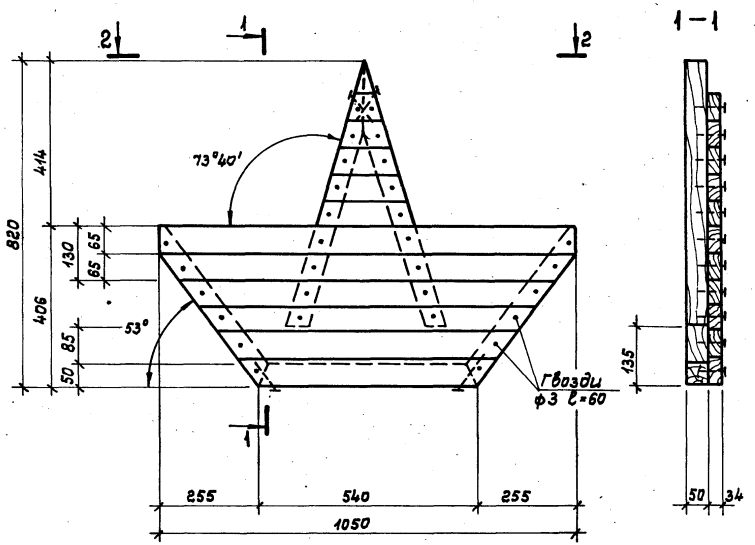

2—2

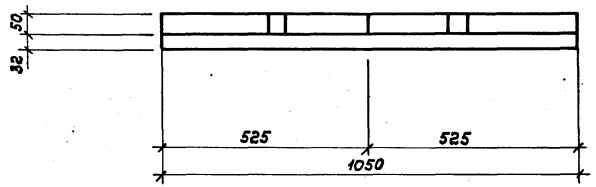

Формат	Зона	Позиц.	Обозначение	Наименование	Кол.	Примеч.
Б.4			3.300.9-3.1-06.02.01.00	Брус □ 50×50 ℓобщ=2940 ГОСТ 24454-80 Е		0,0074 м³
Б.4			06.02.02.00	Доска 130×32 ℓобщ=3100 ГОСТ 24454-80 Е		0,013 м³
				Гвозди ф3 ℓ=60 ГОСТ 4028-63*	35	0,03 кг

			3.300.9-3.1-06.02.00.00
Нач.мас.	Волков		Скамья-сундук для хранения уборочного инвентаря
Гл.кон.м.	Маврин		
ГАП	Афанасьев		
ГИП	Топтыгин		
Разраб.	Галеева		Торцевой щит
Провер.	Топтыгин		
Н.контр.	Маврин		

Стадия	Масса	Масштаб
РП		1:10
Лист 5	Листов 7	

СОЮЗСПОРТПРОЕКТ г. Москва

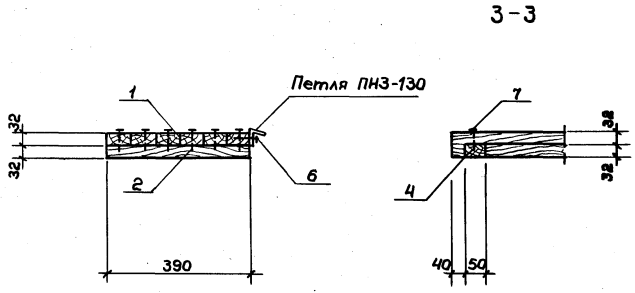

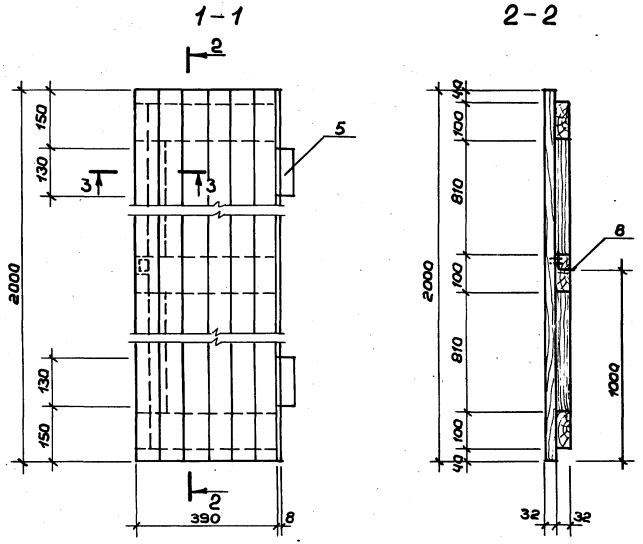

Формат	Зона	Позиц.	Обозначение	Наименование	Кол.	Примеч.
				Детали		
Б4		1	3.300.9-3.1-06.03.01.00	Доска 130х32 ℓ=2000 ГОСТ 24454-80Е	12	0,008м³
Б4		2	06.03.02.00	Доска 100х32 ℓ=350 ГОСТ 24454-80Е	3	0,0012м³
Б4		3	06.03.03.00	Рейка 50х32 ℓ=810 ГОСТ 24454-80Е	2	0,0013м³
		4				
		5		Петля ПН3-130 ГОСТ 5088-78	2	
		6		Шурупы А5х130 ГОСТ 1145-80*	19	
		7		Гвозди ф3 ℓ=50 ГОСТ 4028-63	18	0,03 кг
Д4		8	06.04.00.00	Деталь	1	0,094кг

Нач.мас.	Волков	
Гл.конс.	Маврин	
ГАП	Афанасьев	
ГИП	Топтыгин	
Разраб.	Галеева	
Провер.	Топтыгин	
Н.контр.	Маврин	

3.300.9-3.1-06.03.00.00

Скалья-сундук для хранения уборочного инвентаря

Откидной щит-сиденье

Стадия	Масса	Масштаб
Р.П.		1:10
Лист 6	Листов 7	

СОЮЗСПОРТПРОЕКТ г.Москва

Инв.№ подл. | Подпись и дата | Взам.инв.№

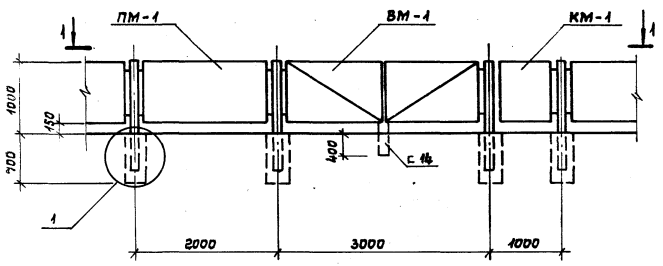

1 — 1

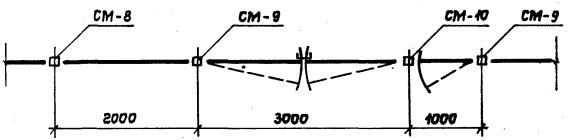



2 — 2

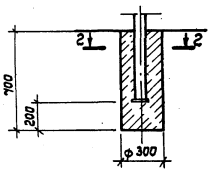

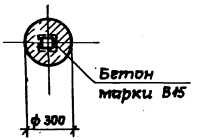

Формат	Зона	Позиц.	Обозначение	Наименование	Кол.	Примеч.
				Документация		
А-3			3.300.9-3.1-00.00.00.00	Техническое описание		
А-3			20.00.00.00	Ведомость расхода материалов		
А-3			07.01.00.00	Панель ПМ-1	1	25,1 кг
А-3			07.02.00.00	Ворота ВМ-1	1	63,90 кг
А-3			07.03.00.00	Калитка КМ-1	1	18,92 кг

1. Принятые фундаменты монолитные, набивные из бетона В15. Скважины для фундаментов выполнять ямобуром.
2. Рабочие чертежи разработаны для районов со следующими природными условиями:
   а) Грунты сухие, непучинистые, непросадочные с нормативными характеристиками $\gamma = 1{,}8$ тс/м, $\varphi = 28°$, $C_н = 0{,}02$ кгс/см², $E = 150$ кгс/см².
   б) Ветровая нагрузка для $\overline{I} \div \overline{IV}$ районов по СН и П 2.01.01-82.
   в) Сейсмичность не выше 6 баллов.
   г) Отсутствие вечной мерзлоты.

				3.300.9-3.1-07.00.00.00			
Нач. мас.	Волков			Ограда h = 1 м	Стадия	Масса	Масштаб
Гл. конс. м.	Маврин				РП		1:50
ГЯП	Яфанасьев				Лист 1	Листов 17	
ГИП	Топтыгин						
Разраб.	Галеева			Схема расположения	СОЮЗСПОРТПРОЕКТ г. Москва		
Провер.	Топтыгин						
Н. контр.	Маврин						

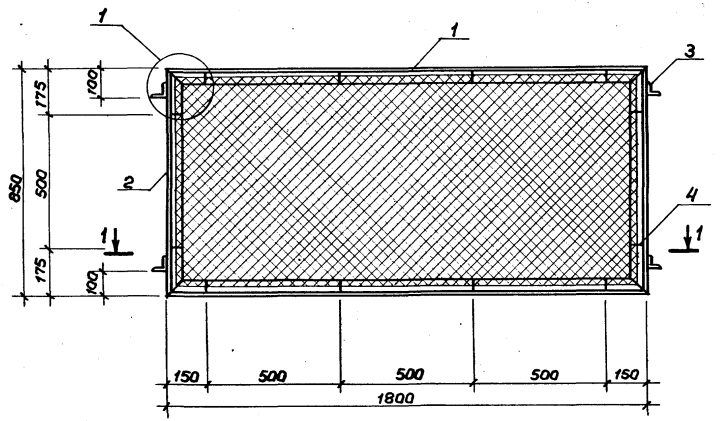

1 – 1

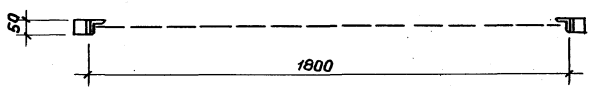

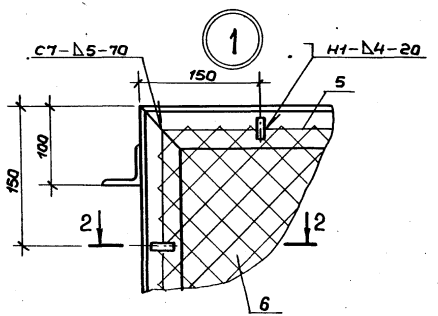

2 – 2

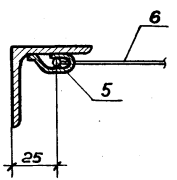

Формат	Зона	Позиц.	Обозначение	Наименование	Кол.	Примеч.
Б.4		1	3.300.9-3.1-07.01.01.00	Уголок 50×5 ℓ=850 ГОСТ 8509-72* Вст3кп2 ГОСТ 380-71*	2	6,8 кг
Б.4		2	07.01.02.00	Уголок 50×5 ℓ=1800 ГОСТ 8509-72* Вст3кп2 ГОСТ 380-71*	2	3,21 кг
Б.4		3	07.01.03.00	Уголок 50×5 ℓ=60 ГОСТ 8509-72* Вст3кп2 ГОСТ 380-71*	4	0,19 кг
Б.4		4	07.01.04.00	Полоса 4×12 ℓ=60 ГОСТ 103-76* Вст3кп2 ГОСТ 380-71*	12	0,023 кг
Б.4		5	07.01.05.00	Арматура Ø6 AIℓ=5150 ГОСТ 5781-82* Вст3кп2 ГОСТ 380-71*	1	1,45 кг
Б.4		6	07.01.06.00	Сетка $\frac{N\,30-2}{ГОСТ\,5336-80}$	1,4 м²	2,6 кг

Сварные соединения выполнять по ГОСТ 5264-80

Нач.мас.	Волков		
Гл.кон.м	Маврин		
ГАП	Афонасьев		
ГИП	Топтыгин		
Разраб.	Галеева		
Провер.	Топтыгин		
Н.контр.	Маврин		

3.300.9-3.1-07.01.00.00

Ограда h=1м

Стадия	Масса	Масшт.
РП	25,1кг	1:15

Лист 2 | Листов 17

Панель ПМ-1. Сборочный чертеж

СОЮЗСПОРТПРОЕКТ г.Москва

Инв.№подл. | Подпись и дата | Взам.инв.№

Альбом
Типовой проект

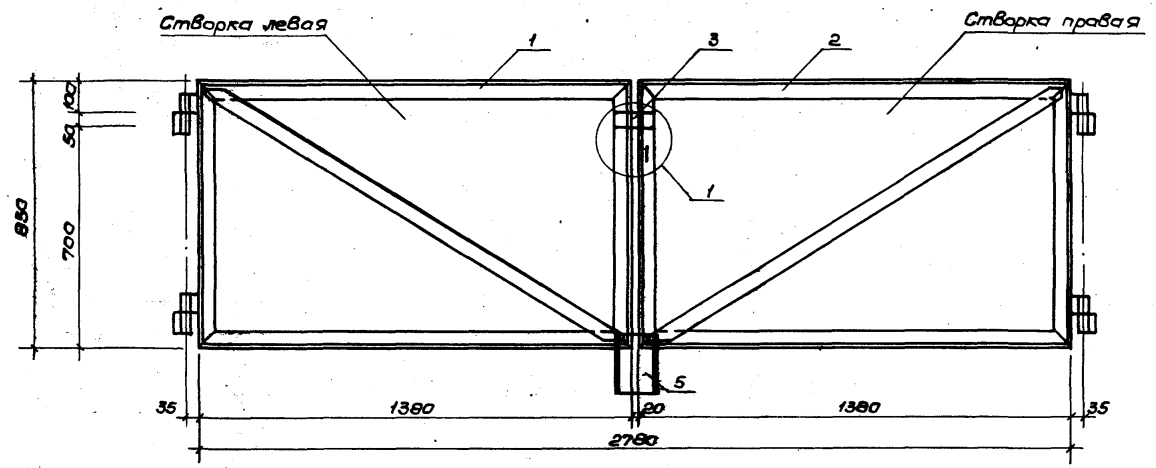

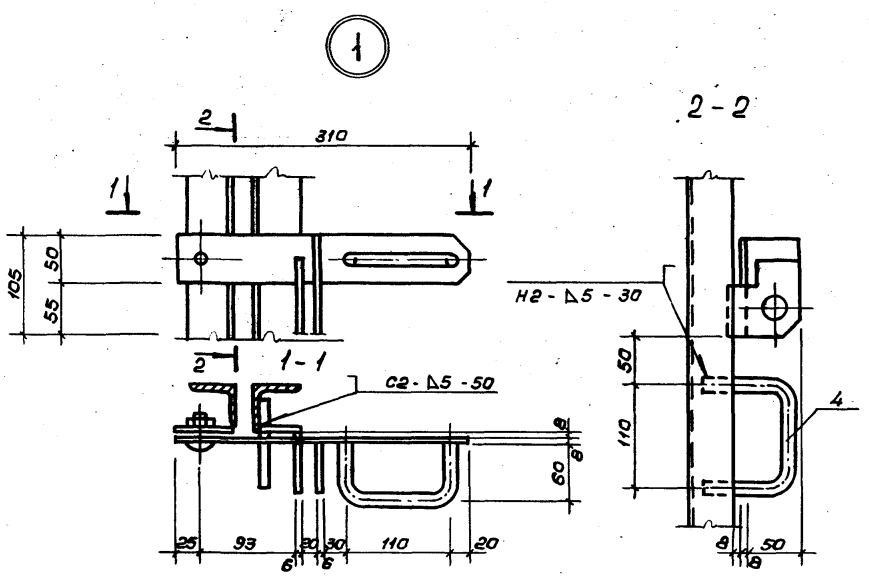

Формат	Зона	Позиц.	Обозначение	Наименование	Кол.	Примеч.
				Сборочные единицы		
А3		1	3.300.9-3.1-07.02.01.00	Створка левая	1	27,40 кг
А3		2	07.02.01.00	Створка правая	1	27,40 кг
А4		3	07.02.04.00	Защелка	1	3,50 кг
А4		4	07.02.06.00	Ручка	1	0,2 кг
Б4		5	07.02.05.00	Швеллер $\frac{14\ П\text{-}6.00\ ГОСТ\ 8240\text{-}72^{*}}{Вст3кп2\ ГОСТ\ 380\text{-}71^{**}}$	1	7,40

Сварные соединения выполнять по ГОСТ 5264-80

Нач.мас.	Волков	
Гл.кон.м.	Маврин	
ГАП	Афанасьев	
ГИП	Топтыгин	
Разраб.	Галеева	
Провер.	Топтыгин	
Н.контр.	Маврин	

3.300.9-3.1-07.02.00.00

Ограда h = 1м

Стадия	Масса	Масштаб
Р.П.	65,90 кг	1:15
Лист 3	Листов 17	

Ворота ВМ-1

СОЮЗСПОРТПРОЕКТ
г. Москва

Альбом

Типовой проект

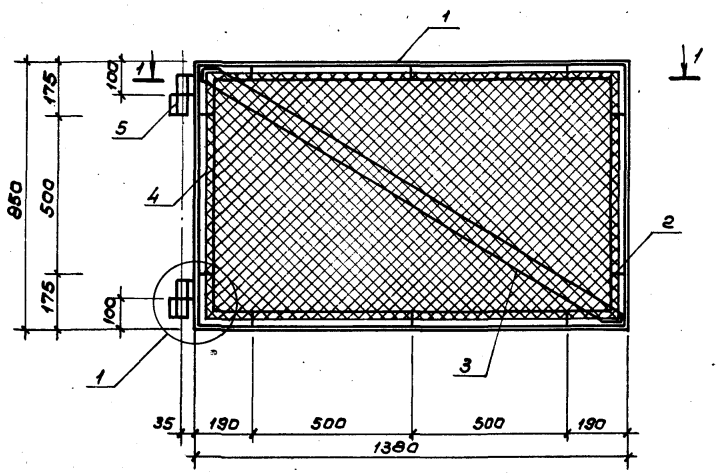

1 - 1

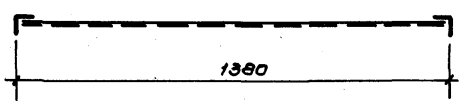

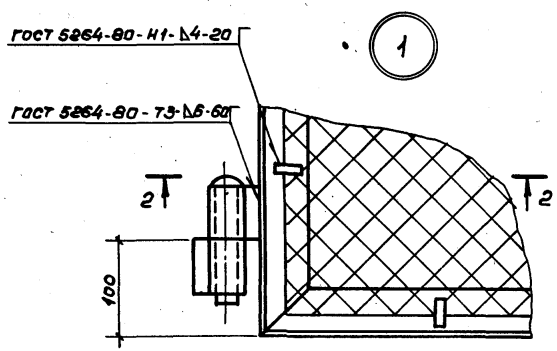

2 - 2

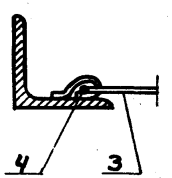

Формат	Зона	Позиц.	Обозначение	Наименование	Кол.	Примеч.
				Сборочные единицы		
А4		1	3.300.9-3.1-07.02.01.00	Рама РМ-1	1	20.55 кг
Б4		2	07.01.04.00	Полоса 4×12 ℓ=60 ГОСТ 103-76* / Вст3кп2 ГОСТ 380-71*	10	0,023 кг
Б4		3	07.02.01.01	Сетка №30-2 S=1,1м² ГОСТ 5336-80	1	2,0 кг
Б4		4	07.02.04.02	Арматура ⌀6 А I ℓ=4300 ГОСТ 5781-82 / Вст3кп2 ГОСТ 380-71*	1	0,96 кг
А4		5	07.02.03.00	Петля	2	1,83 кг

1. На данном листе разработана левая створка ворот. Конструкция правой створки зеркальна. конструкции левой створки.

Нач.мас.	Волков	
Гл.кон.м.	Маврин	
ГАП	Афанасьев	
ГИП	Топтыгин	
Разраб.	Галеева	
Проверил	Топтыгин	
Н.контр.	Маврин	

3.300.9-3.1-07.02.01.00

Ограда h=1м

Створка ворот левая. Сборочный чертеж.

Стадия	Масса	Масштаб
Р.П.	30,13 кг	1:15
Лист 4	Листов 17	

СОЮЗСПОРТПРОЕКТ г. Москва

Инв.№ подл. | Подпись и дата | Взам. инв.№

Альбом

Типовой проект

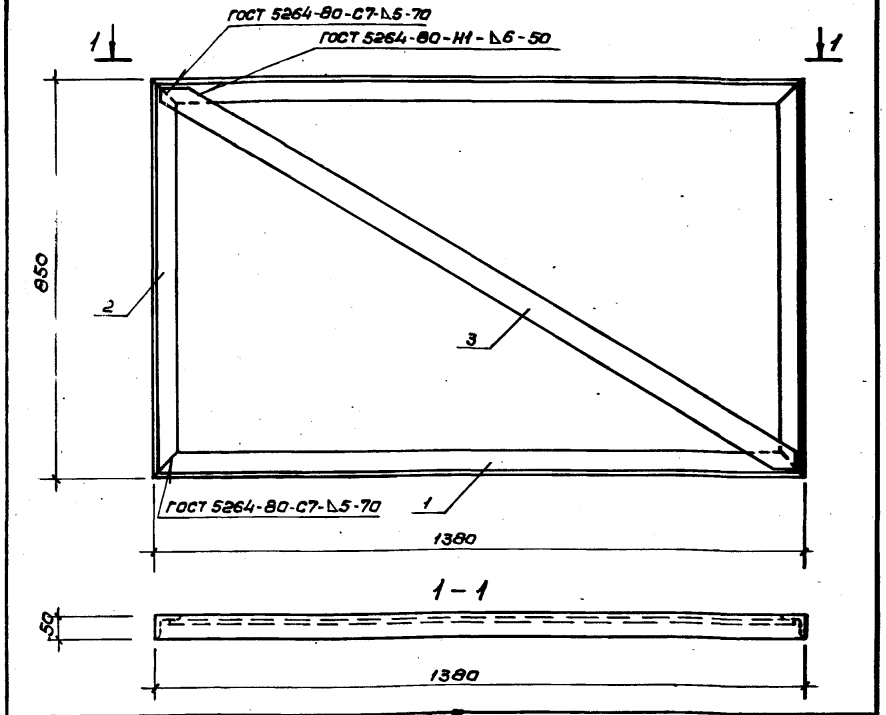

Формат	Зона	Позиц.	Обозначение	Наименование	Кол.	Примеч.
Б.4		1	3.300.9-3.1-07.02.02.01	Уголок 50×5 ℓ=1380 ГОСТ 8509-72* / Вст3кп2 ГОСТ 380-71*	2	5,2 кг
Б.4		2	07.01.02.00	Уголок 50×5 ℓ=850 ГОСТ 8509-72* / Вст3кп2 ГОСТ 380-71*	2	3,2 кг
Б.4		3	07.02.02.02	Полоса 6×50 ℓ=1590 ГОСТ 103-76* / Вст3кп2 ГОСТ 380-71*	1	3,75 кг

3.300.9-3.1-07.02.02.00

				Стадия	Масса	Масштаб
Нач.мас.	Волков		Ограда h=1м	Р.П.	20,55 кг	1:10
Гл.кон.м.	Маврин			Лист 5	Листов 17	
ГАП	Афанасьев					
ГИП	Топтыгин					
Разраб.	Галеева					
Провер.	Топтыгин		Рама РМ-1	СОЮЗСПОРТПРОЕКТ г. Москва		
Н.контр.	Маврин					

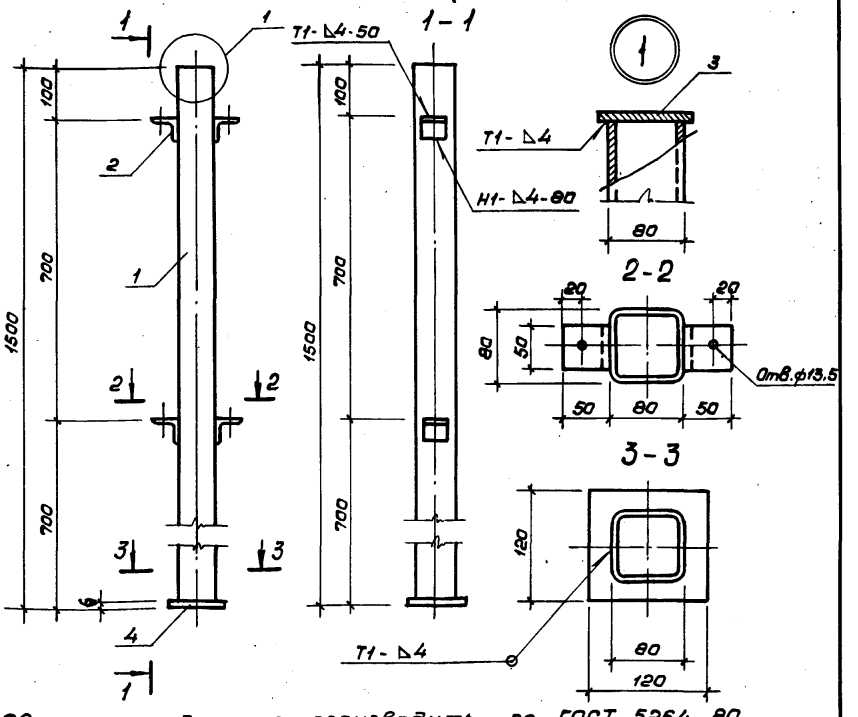

Сварные соединения производить по ГОСТ 5264-80

Формат	Зона	Позиц.	Обозначение	Наименование	Кол.	Примеч.
Б.4		1	3.300.9-3.1-07.04.01.00	Профиль 80×80×4 ℓ=494 ГОСТ 8639-82 / Вст3сп ГОСТ 16523-70*	1	14,3 кг
Б.4		2	07.01.03.00	Уголок 50×5 ℓ=50 ГОСТ 8509-72* / Вст3кп2 ГОСТ 380-71*	4	0,19 кг
Б.4		3	07.04.02.00	Полоса 6×100 ℓ=100 ГОСТ 103-76* / Вст3кп2 ГОСТ 380-71*	1	0,47 кг
Б.4		4	07.04.03.00	Полоса 6×120 ℓ=120 ГОСТ 103-76* / Вст3кп2 ГОСТ 380-71*	1	0,68 кг

3.300.9-3.1-07.04.00.00

				Стадия	Масса	Масштаб
Нач.мас.	Волков		Ограда h=1м	Р.П.	16,21 кг	1:10
Гл.кон.м.	Маврин			Лист 6	Листов 17	
ГАП	Афанасьев					
ГИП	Топтыгин					
Разраб.	Галеева					
Провер.	Топтыгин		Стойка СМ-8	СОЮЗСПОРТПРОЕКТ г. Москва		
Н.контр.	Маврин					

Инв.№подл. | Подпись и дата | Взам.инв.№

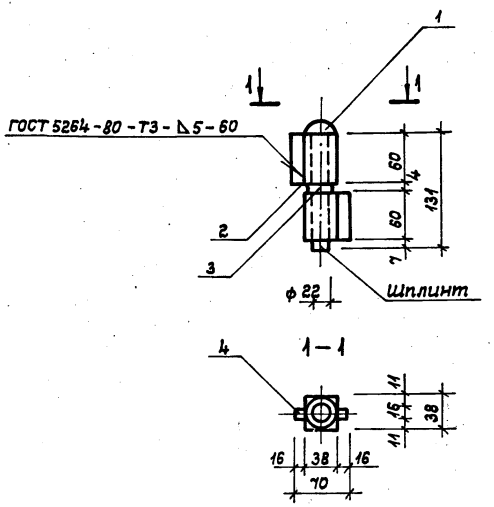

Формат	Зона	Поз.	Обозначение	Наименование	Кол.	Примеч.
А4		1	3.300.9-3.1-07.02.03.01	Ст.круглая 22 ℓ=138 ГОСТ 2590-71* Вст3кп2 ГОСТ 380-71*	1	0,41 кг
А4		2	07.02.03.02	Ст.квадрат А38 ℓ=60 ГОСТ 2591-71* Вст.3кп2 ГОСТ 380-71*	2	0,54 кг
		3	07.02.03.04	Полоса 38×4 ℓ=38 ГОСТ 103-76* Вст3кп2 ГОСТ 380-71*	1	0,1 кг
А4		4	07.02.03.03	Ст.квадрат А16 ℓ=60 ГОСТ 2591-71* Вст3кп2 ГОСТ 380-71*	2	0,12 кг

Инв.№ подл. | Подпись и дата | Взам.инв.№

	3.300.9-3.1-07.02.03.00	
Нач.мас. Волков	Ограда h=1м	Стадия: РП; Масса: 1,83кг; Масштаб: 1:5
Гл.кон.м. Маврин		Лист 7; Листов 17
ГАП Афанасьев	Петля	СОЮЗСПОРТПРОЕКТ г. Москва
ГИП Топтыгин		
Разраб. Прокофьева		
Провер. Галеева		
Н.контр. Маврин		

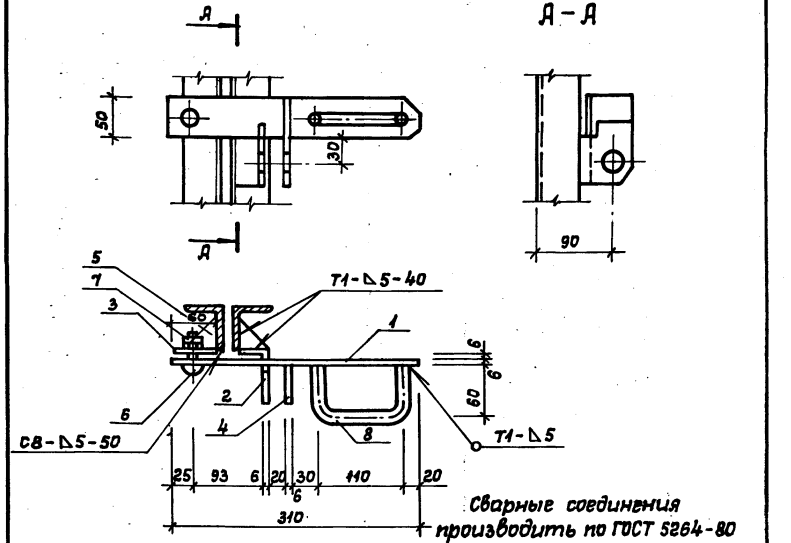

Формат	Зона	Поз.	Обозначение	Наименование	Кол.	Примеч.
А4		1	3.300.9-3.1-07.02.04.01	Пластина	1	0,65 кг
А4		2	07.02.05.01	Уголок	1	1,64 кг
А4		3	07.02.05.03	Шайба	1	0,14 кг
А4		4	07.02.04.02	Петля	1	0,25 кг
А4		5	07.02.05.04	Косынка	1	0,076 кг
Б.Ч		6		Болт М12 ГОСТ 7798-70 Вст.3 ГОСТ 1080-60 ℓ=35	1	0,10 кг
Б.Ч		7		Гайка М12 ГОСТ 5915-70 Вст.3 ГОСТ 1050-60	2	0,034 кг
Б.Ч		8	07.02.04.04	Круг 16 ГОСТ 2590-71 Вст.3кп2 ГОСТ 380-71* ℓ=240	1	0,38 кг

Инв.№ подл. | Подпись и дата | Взам.инв.№

	3.300.9-3.1-07.02.04.00	
Нач.мас. Волков	Ограда h=1м	Стадия: РП; Масса: 3,5кг; Масштаб: 1:5
Гл.кон.м. Маврин		Лист 8; Листов 17
ГАП Афанасьев	Защелка	СОЮЗСПОРТПРОЕКТ г. Москва
ГИП Топтыгин		
Разраб. Прокофьева		
Провер. Галеева		
Н.контр. Маврин		

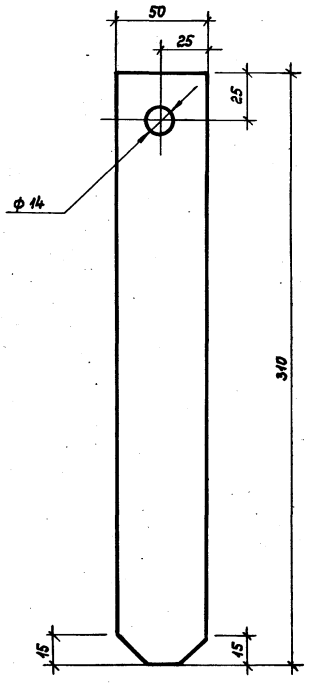

Формат	Зона	Поз.	Обозначение	Наименование	Кол.	Примеч.
				Полоса 6×50 ℓ=310 ГОСТ 103-76* Вст.3кп2 ГОСТ 380-71*	1	0,63 кг

3.300.9-3.1-07.02.04.01

				Стадия	Масса	Масшт.
Нач.мас.	Волков		Ограда h = 1 м	РП	0,63кг	1:2
Гл.ком.м.	Маврин			Лист 9	Листов 17	
ГАП	Афанасьев					
ГИП	Тоттыгин					
Разраб.	Прокофьева		Пластина поз. 1	СОЮЗСПОРТПРОЕКТ г. Москва		
Провер.	Галеева					
Н.контр.	Маврин					

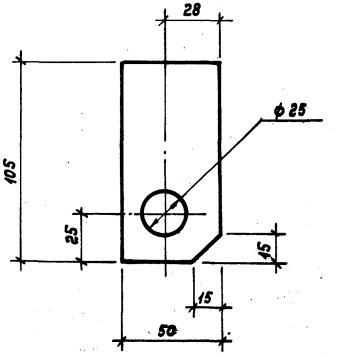

Инв.№ подл.	Подпись и дата	Взам.инв.№	Формат	Зона	Поз.	Обозначение	Наименование	Кол.	Примеч.
							Полоса 6×50 ℓ=105 ГОСТ 103-76* Вст.3кп2 ГОСТ 380-71*	1	0,25 кг

3.300.9-3.1-07.02.04.02

				Стадия	Масса	Масшт.
Нач.мас.	Волков		Ограда h = 1 м	РП	0,25кг	1:2
Гл.ком.м.	Маврин			Лист 10	Листов 17	
ГАП	Афанасьев					
ГИП	Тоттыгин					
Разраб.	Прокофьева		Петля поз. 4	СОЮЗСПОРТПРОЕКТ г. Москва		
Провер.	Галеева					
Н.контр.	Маврин					

Альбом

Типовой проект

Поз. 3

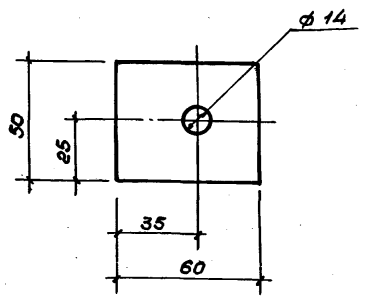

Поз. 5

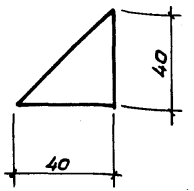

Поз. 2

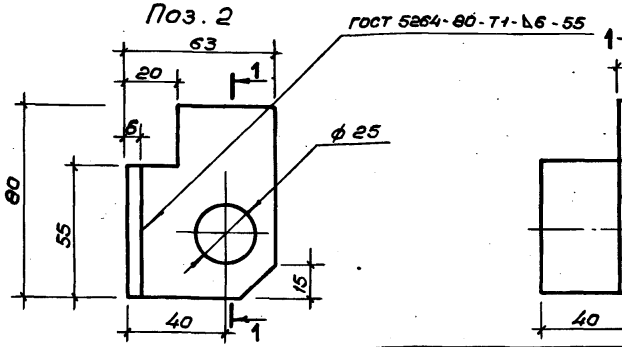

Формат	Зона	Позиц.	Обозначение	Наименование	Кол.	Примеч.
		2	3.300.9-3.1-07.02.05.01	Полоса $\frac{6\times63\ \ell=80\ \text{ГОСТ}\ 103\text{-}76^*}{\text{Вст3кп2 ГОСТ 380-71}^*}$	1	0.24 кг
			07.02.05.02	Полоса $\frac{6\times36\ \ell=55\ \text{ГОСТ}\ 103\text{-}76^*}{\text{Вст3кп2 ГОСТ 380-71}^*}$	1	1,4 кг
		3	07.02.05.03	Полоса $\frac{6\times50\ \ell=60\ \text{ГОСТ}\ 103\text{-}76^*}{\text{Вст3кп2 ГОСТ 380-71}^*}$	1	0,14 кг
		5	07.02.05.04	Полоса $\frac{6\times40\ \ell=40\ \text{ГОСТ}\ 103\text{-}76^*}{\text{Вст3кп2 ГОСТ 380-71}^*}$	1	0,076 кг

Нач. мас.	Волков		3.300.9-3.1-07.02.05.00
Гл. кон. м.	Маврин		
ГАП	Афанасьев		Стадия: Р.П. | Масса: | Масштаб: 1:2
ГИП	Толтыгин		Опрада h = 1м
Разраб.	Прокофьева		Лист 11 | Листов 17
Проверил	Галеева		Защелка поз. 2, 3, 5
Н. контр.	Маврин		СОЮЗСПОРТПРОЕКТ г. Москва

Инв. № подл. | Подпись и дата | Взам. инв. №

Альбом

Типовой проект

Поз. 8

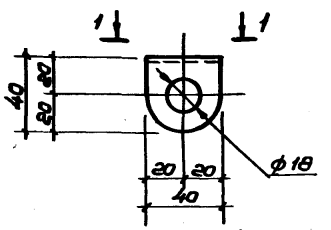

Поз. 6

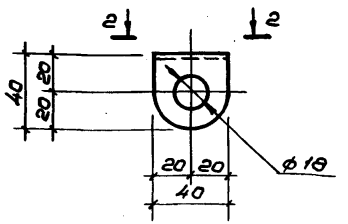

1-1

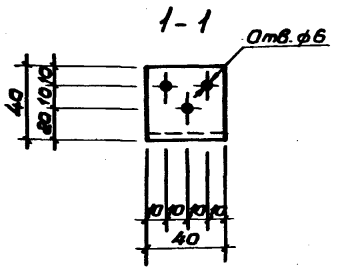

2-2

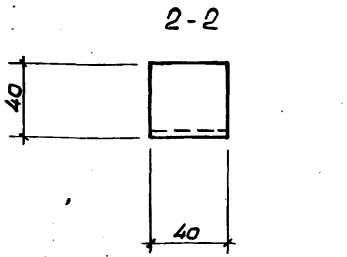

Формат	Зона	Позиц.	Обозначение	Наименование	Кол.	Примеч.
				Поз. 8		
			3.300.9-3.1-06.04.01.00	Уголок $\frac{40\times3\ \ell=40\ \text{ГОСТ}\ 8509\text{-}72^*}{\text{Вст3кп2 ГОСТ 380-71}^*}$	1	0,094 кг
				Поз. 6		
			06.04.02.00	Уголок $\frac{40\times3\ \ell=40\ \text{ГОСТ}\ 8509\text{-}72^*}{\text{Вст3кп2 ГОСТ 380-71}^*}$	1	0,094 кг

Нач. мас.	Волков		3.300.9-3.1-06.04.00.00
Гл. кон. м.	Маврин		
ГАП	Афанасьев		Стадия: Р.П. | Масса: | Масштаб: 1:25
ГИП	Толтыгин		Скамья сундук для хранения уборочного инвентаря
Разраб.	Галеева		Лист 7 | Листов 7
Проверил	Толтыгин		Детали поз. 6, поз. 8.
Н. контр.	Маврин		СОЮЗСПОРТПРОЕКТ г. Москва

Инв. № подл. | Подпись и дата | Взам. инв. №

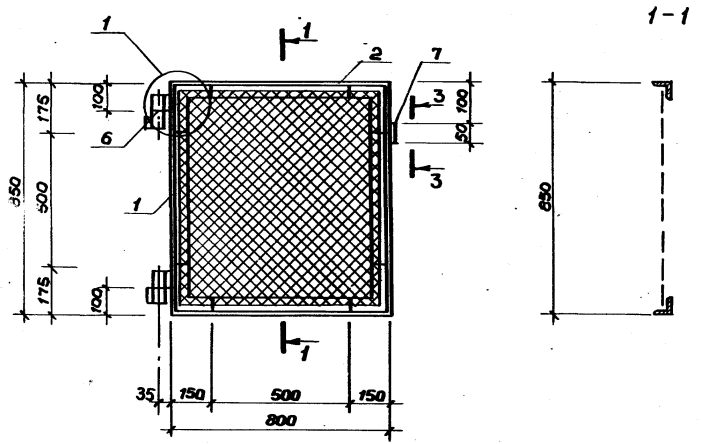

1-1

Формат	Зона	Позиц.	Обозначение	Наименование	Кол.	Примеч.
				Детали		
Б.Ч		1	3.300.9-3.1-07.01.02.00	Уголок 50х5 ℓ=850 ГОСТ 8509-72* / Ст3кп2 ГОСТ 380-71*	2	3,21 кг
Б.Ч		2	07.03.04.00	Уголок 50х5 ℓ=800 ГОСТ 8509-72* / Ст3кп2 ГОСТ 380-71*	2	3,02 кг
Б.Ч		3	07.01.04.00	Полоса 12х4 ℓ=60 ГОСТ 103-76* / Ст3кп2 ГОСТ 380-71*	8	0,023кг
Б.Ч		4	07.03.05.00	Арматура Ф6 ℓ=3150 ГОСТ 5781-82 / Ст3кп2 ГОСТ 380-71*	1	0,7 кг
Б.Ч		5	07.03.03.00	Сетка N 30-2 ГОСТ 5336-80	0,6м²	1,1 кг
А.Ч		6	07.02.03.00	Петля	2	1,83 кг
Б.Ч				Затвор	1	0,73 кг
А.Ч		7	07.03.01.00	Деталь	1	0,29 кг
А.Ч		8	07.03.02.00	Деталь	1	0,44 кг
				Болт М10 ℓ=100 ГОСТ 7798-70*	1	0,074 кг
				Гайка М10 ГОСТ 5915-70*	1	0,012 кг
				Шайба М10 ГОСТ 11371-78*	1	0,004кг

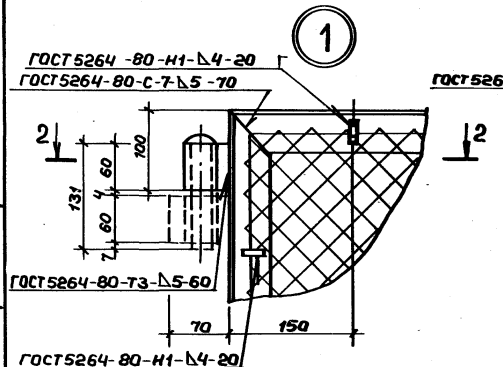

2-2

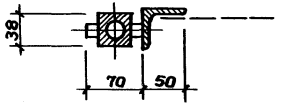

3-3

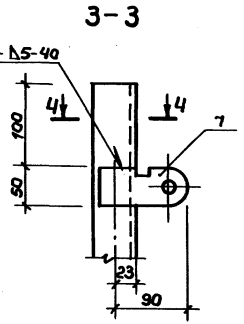

4-4

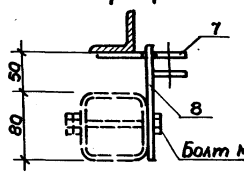

Нач.мас.	Волков		
Гл.кон.м.	Маврин		
ГАП	Афанасьев		
ГИП	Таптыгин		
Разраб.	Галеева		
Провер.	Таптыгин		
Н.конт.	Маврин		

3.300.9-3.1-07.03.00.00

Ограда h=1м

Стадия	Масса	Масшт.
РП	18,92 кг	1:15
Лист 13	Листов 17	

Калитка КМ-1. Сборочный чертеж

СОЮЗСПОРТПРОЕКТ г.Москва

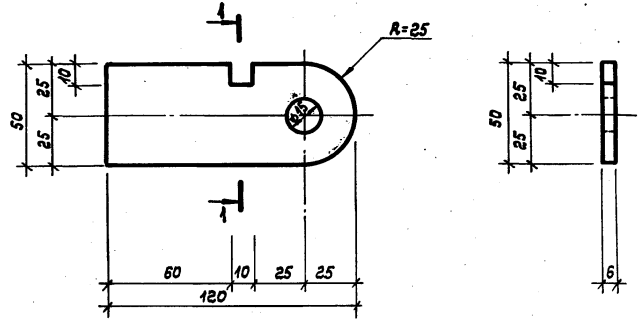

Формат	Зона	Позиц.	Обозначение	Наименование	Кол.	Примеч.
				Полоса 6×50 L=120 ГОСТ 103-76* Вст.3кп2 ГОСТ 380-71*	1	0,29 кг

Взам.инв.№ | Подпись и дата | Инв.№ подл.

Нач.мас.	Волков		
Гл.кон.м.	Маврин		
Г.А.П.	Афанасьев		
ГИП	Топтыгин		
Разраб.	Галеева		
Провер.	Топтыгин		
Н.контр.	Маврин		

3.300.9-3.1-07.03.01.00

Ограда h=1 м

Стадия	Масса	Масштаб
РП	0,29	1:20
Лист 14	Листов 17	

Затвор поз. 7

СОЮЗСПОРТПРОЕКТ г. Москва

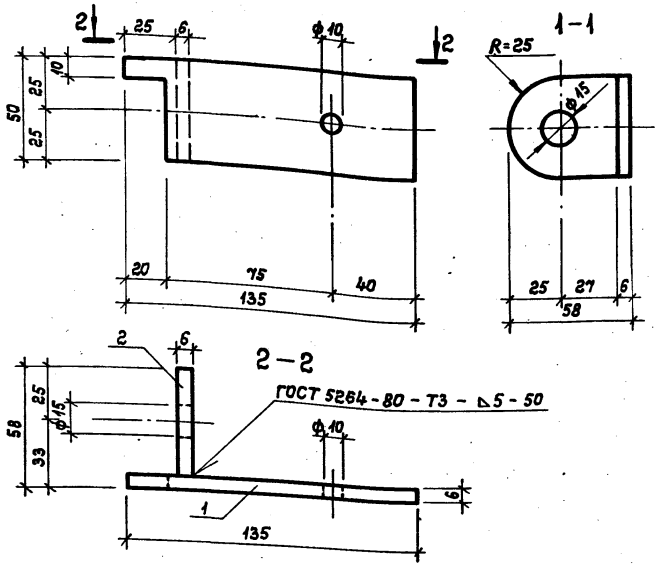

Формат	Зона	Позиц.	Обозначение	Наименование	Кол.	Примеч.
		1	3.300.9-3.1-07.03.02.01	Полоса 6×50 L=135 ГОСТ 103-76* Вст3кп2 ГОСТ 380-71*	1	0,32 кг
		2	07.03.02.02	Полоса 6×50 L=52 ГОСТ 103-76* Вст3кп2 ГОСТ 380-71*	1	0,12 кг

Взам.инв.№ | Подпись и дата | Инв.№ подл.

Нач.мас.	Волков		
Гл.кон.м.	Маврин		
Г.А.П.	Афанасьев		
ГИП	Топтыгин		
Разраб.	Гал. зва		
Провер.	Топтыгин		
Н.контр.	Маврин		

3.300.9-3.1-07.03.02.00

Ограда h=1 м

Стадия	Масса	Масштаб
РП	0,44	1:20
Лист 15	Листов 17	

Затвор поз. 8

СОЮЗСПОРТПРОЕКТ г. Москва

Альбом

Типовой проект

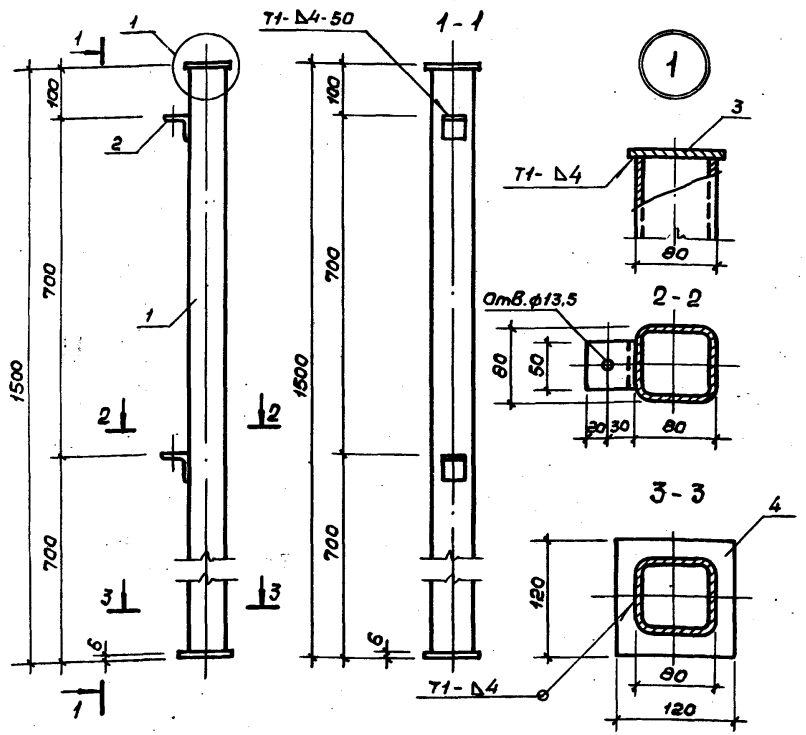

Сварные соединения производить по ГОСТ 5264-80

Формат	Зона	Позиц.	Обозначение	Наименование	Кол.	Примеч.
Б.4		1	3.300.9-3.1-07.04.01.00	Профиль 80х80х4 ℓ=1494 ГОСТ 8639-82 / Вст3сп ГОСТ 16523-70*	1	14,3 кг
Б.4		2	07.01.03.00	Уголок 50х5 ℓ=50 ГОСТ 8509-72* / Вст.3кп2 ГОСТ 380-71*	2	0,19 кг
Б.4		3	07.04.02.00	Полоса 6х100 ℓ=100 ГОСТ 103-76* / Вст3кп2 ГОСТ 380-71*	1	0,47 кг
Б.4		4	07.04.03.00	Полоса 6х120 ℓ=120 ГОСТ 103-76* / Вст.3кп2 ГОСТ 380-71*	1	0,68 кг

Нач.мас.	Волков	
Гл.кон.м.	Маврин	
ГАП	Афанасьев	
ГИП	Топтыгин	
Разраб.	Галеева	
Провер.	Топтыгин	
Н.контр.	Маврин	

3.300.9-3.1-07.05.00

Ограда h=1м

Стадия	Масса	Масштаб
Р.П.	15.83 кг	1:10
Лист 16	Листов 17	

Стойка СМ-9

СОЮЗСПОРТПРОЕКТ г. Москва

Альбом

Типовой проект

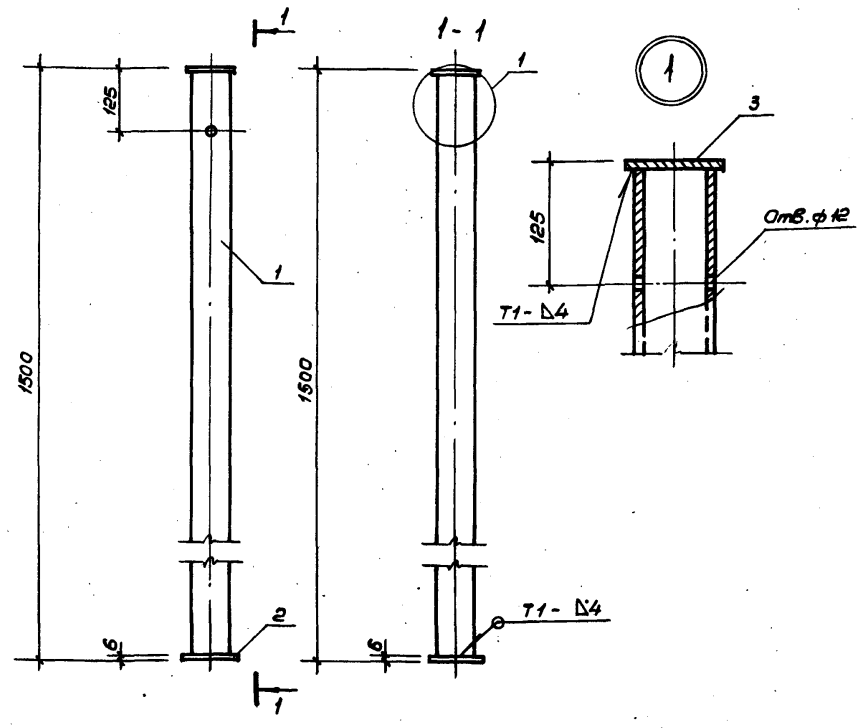

Сварные соединения производить по ГОСТ 5264-80

Формат	Зона	Позиц.	Обозначение	Наименование	Кол.	Примеч.
Б.4		1	3.300.9-3.1-07.06.01.00	Профиль 80х80х4 ℓ=1494 ГОСТ 8639-82 / Вст3сп ГОСТ 16523-70*	1	14,3 кг
Б.4		2	07.04.03.00	Полоса 6х120 ℓ=120 ГОСТ 103-76* / Вст3кп2 ГОСТ 380-71*	1	0,68 кг
Б.4		3	07.04.02.00	Полоса 6х100 ℓ=100 ГОСТ 103-76* / Вст3кп2 ГОСТ 380-71*	1	0,47 кг

Взам.инв.№ | Подпись и дата | Инв.№ подл.

Нач.мас.	Волков	
Гл.кон.м.	Маврин	
ГАП	Афанасьев	
ГИП	Топтыгин	
Разраб.	Галеева	
Провер.	Топтыгин	
Н.контр.	Маврин	

3.300.9-3.1-07.06.00.00

Ограда h=1м

Стадия	Масса	Масштаб
Р.П.	15.45 кг	1:10
Лист 17	Листов 17	

Стойка СМ-10

СОЮЗСПОРТПРОЕКТ г. Москва

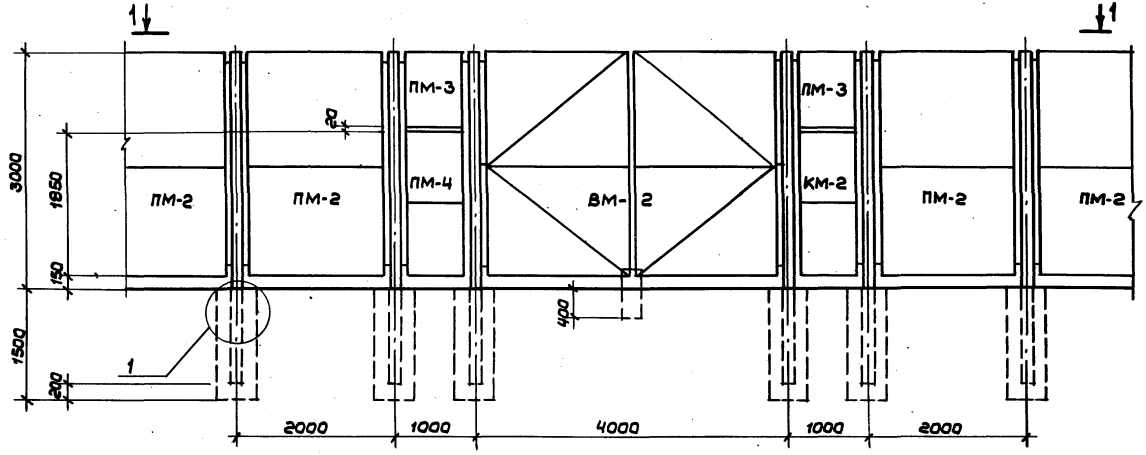

1 — 1

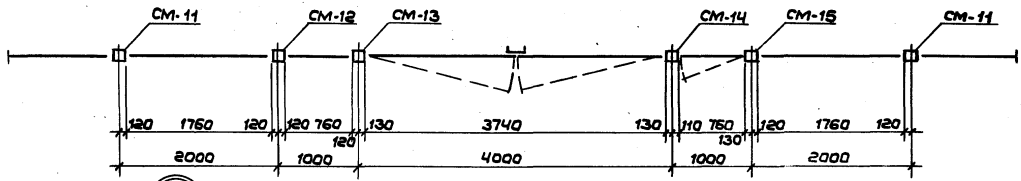

Примечания смотри лист -07.00.00.00

2 — 2

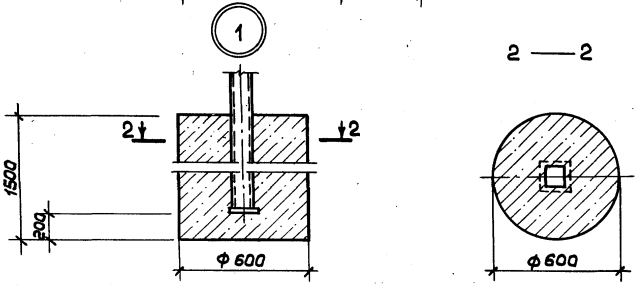

			3.300.9-3.1-08.00.00.00			
Нач.мас.	Волков		Ограда h=3м	Стадия	Масса	Масшт.
Гл.кон.м.	Маврин			РП		1:50
ГАП	Афанасьев			Лист 1	Листов 14	
ГИП	Топтыгин					
Разраб.	Галеева		Схема расположения	СОЮЗСПОРТПРОЕКТ г.Москва		
Провер.	Топтыгин					
Н.контр.	Маврин					

Согласовано
Гл.технолог Шеленький
Технич.отд. Арбенина
Взам.инв.№
Подпись и дата

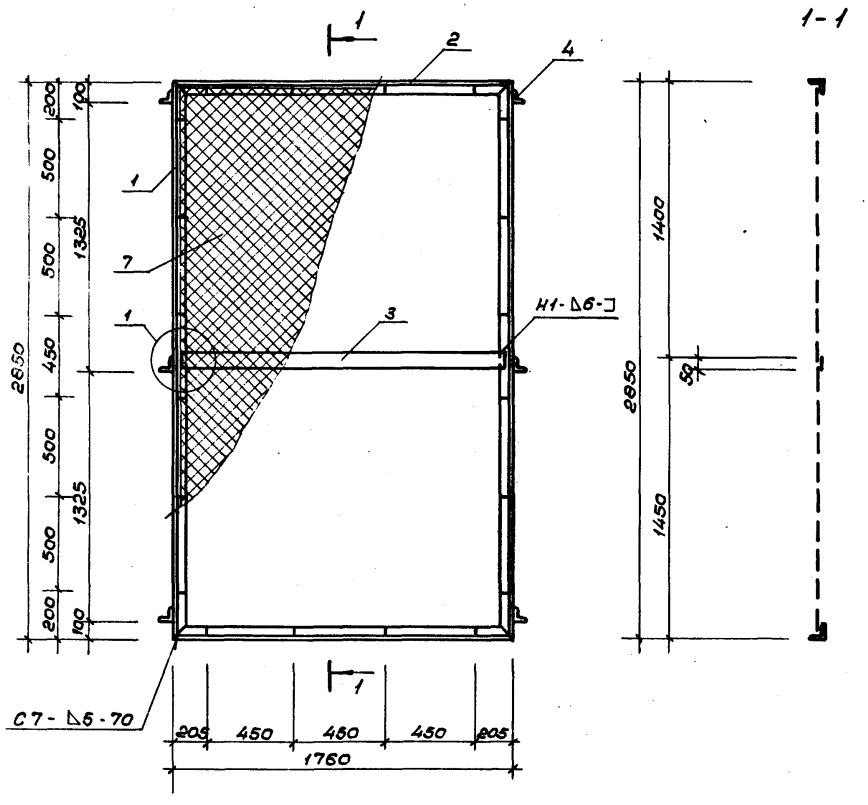

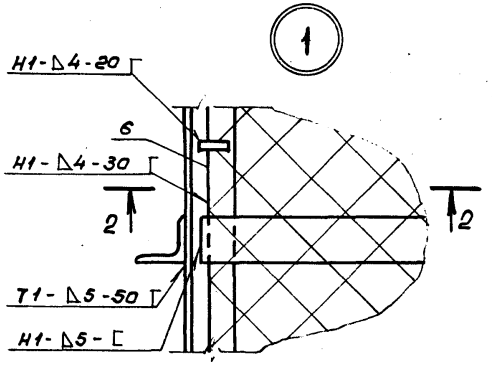

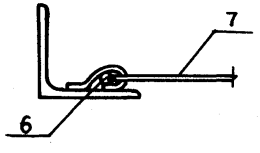

Формат	Зона	Позиц.	Обозначение	Наименование	Кол.	Примеч.
				Детали :		
Б.Ч		1	3.300.9-3.1-08.01.01.00	Уголок 50×5 ℓ=2650 ГОСТ 8509-72* / Вст3кп2 ГОСТ 380-71*	2	10.7 кг
Б.Ч		2	08.01.02.00	Уголок 50×5 ℓ=1760 ГОСТ 8509-72* / Вст3кп2 ГОСТ 380-71*	2	6.65 кг
Б.Ч		3	08.01.03.00	Полоса 6×50 ℓ=1745 ГОСТ 103-76* / Вст3кп2 ГОСТ 380-71*	1	4.11 кг
Б.Ч		4	07.01.03.00	Уголок 50×5 ℓ=50 ГОСТ 8509-72* / Вст3кп2 ГОСТ 380-71*	6	0.19 кг
Б.Ч		5	07.01.04.00	Полоса 4×12 ℓ=60 ГОСТ 103-76* / Вст3кп2 ГОСТ 380-71*	28	0.023 кг
Б.Ч		6	08.01.04.00	Арматура Ø6 AI ℓ=11400 ГОСТ 5781-82* / Вст3кп2 ГОСТ 380-71*	—	2.5 кг
Б.Ч		7	08.01.05.00	Сетка № 50-3 ГОСТ 5336-80	4.5 м²	11.4 кг

1. Сварные соединения производить по ГОСТ 5264-80.

Нач.мас.	Волков	
Гл.кон.м.	Маврин	
ГАП	Афанасьев	
ГИП	Толтыгин	
Разраб.	Галеева	
Проверил	Толтыгин	
Н.контр.	Маврин	

3.300.9-3.1-08.01.00.00

Оерада h=3м

Стадия	Масса	Масштаб
Р.П.	54,5 кг	1:15
Лист 2	Листов 14	

Панель ПМ-2

СОЮЗСПОРТПРОЕКТ г. Москва

Альбом

Типовой проект

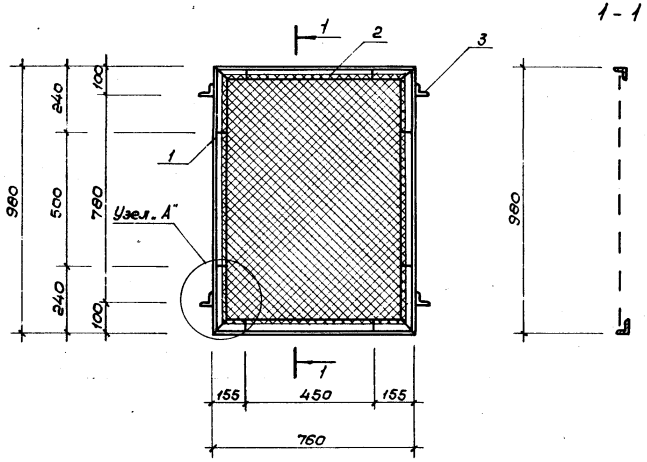

1 - 1

А

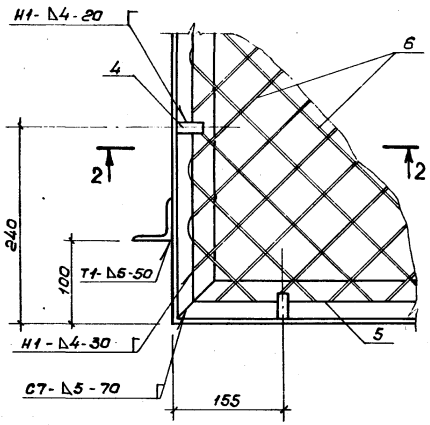

2 - 2

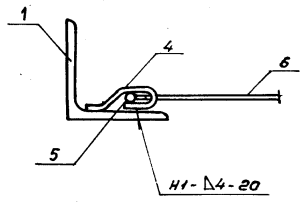

Формат	Зона	Поз.	Обозначение	Наименование	Кол.	Примеч.
				Детали		
Б.Ч		1	3.300.9-3.1-08.02.01.00	Уголок 50×5 ℓ=980 ГОСТ 8509-72* Вст3кп2 ГОСТ 380-71*	2	3,7 кг
Б.Ч		2	08.02.02.00	Уголок 50×5 ℓ=760 ГОСТ 8509-72* Вст3кп2 ГОСТ 380-71*	2	2.86 кг
Б.Ч		3	07.03.04.00	Уголок 50×5 ℓ=50 ГОСТ 8509-72* Вст3кп2 ГОСТ 380-71*	4	0.19 кг
Б.Ч		4	07.01.04.00	Полоса 4×12 ℓ=60 ГОСТ 103-76* Вст3кп2 ГОСТ 380-71*	8	0.023 кг
Б.Ч		5	08.02.03.00	Арматура Ø6 А I ℓ=3480 ГОСТ 5781-82* Вст3кп2 ГОСТ 380-71*	—	0.77 кг
Б.Ч		6	08.02.04.00	Сетка № 50-3 ГОСТ 5336-80	0,75м²	1.9 кг

1. Сварные соединения производить по ГОСТ 5264-80.

Нач.мас.	Волков		3.300.9-3.1-08.02.00.00
Гл.кон.м.	Маврин		
Г А П	Афанасьев		Ограда h=3м
Г И П	Топтыгин		
Разраб.	Прокопьева		Панель ПМ-3
Проверил	Галеева		
Н.контр.	Маврин		

Стадия	Масса	Масштаб
Р.П.	18.4кг	1:15
Лист 3	Листов 14	

СОЮЗСПОРТПРОЕКТ г. Москва

Инв.№ подл. | Подпись и дата | Взам. инв.№

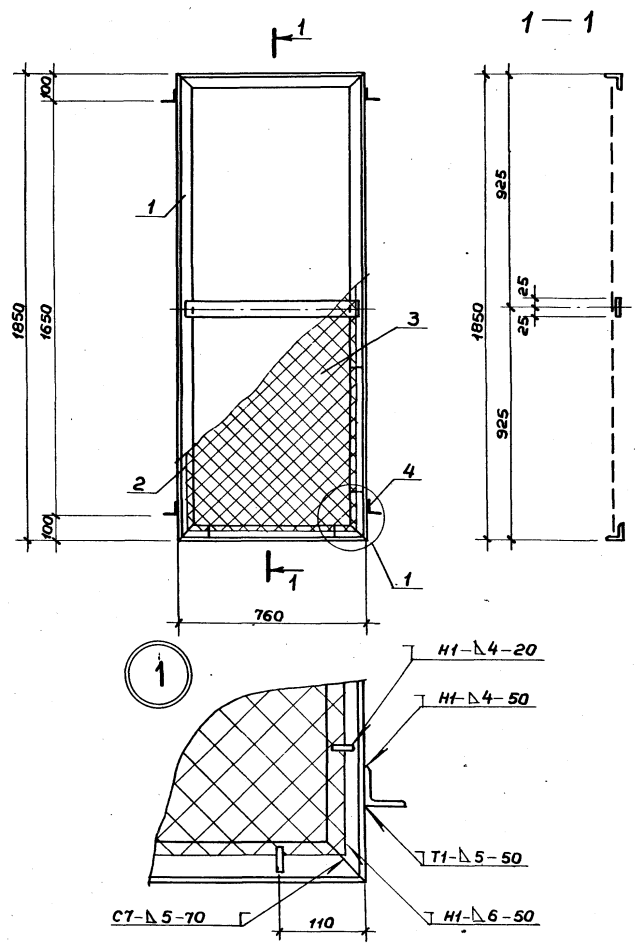

Формат	Зона	Позиц.	Обозначение	Наименование	Кол.	Примеч.
				Детали		
		1	3.300.9-3.1-08.03.01.00	Рама РМ-2	1	21,68 кг
		2	08.03.02.00	Арматура ф6АI ℓ=5400 ГОСТ 5781-82* / В.ст3кп2 ГОСТ 380-71*	—	1,20 кг
		3	08.03.03.00	Сетка N50-3 S=1,32 м² ГОСТ 5336-80	—	3,38 кг
		4	07.01.03.00	Уголок 50×5 ℓ=50 ГОСТ 8509-72* / Вст3кп2 ГОСТ 380-71*	4	0,19 кг

Сварные соединения производить по ГОСТ 5264-80

			3.300.9-3.1-08.03.00.00	
Нач.мас.	Волков		Ограда h=3м	Стадия: РП; Масса: 27,02 кг; Масшт.: 1:15
Гл.кон.м	Маврин			Лист 4; Листов 14
ГАП	Афанасьев			
ГИП	Топтыгин			
Разраб.	Галеева		Панель ПМ-4	СОЮЗСПОРТПРОЕКТ г. Москва
Провер.	Топтыгин			
Н.контр.	Маврин			

Альбом

Типовой проект

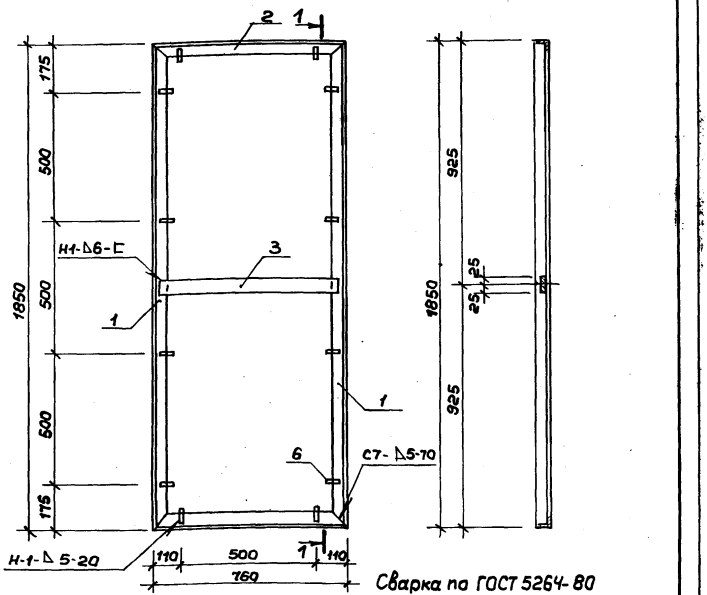

Формат	Зона	Поз.	Обозначение	Наименование	Кол.	Примеч.
Б.ч		1	3.300.9-3.1-.08.03.01.01	Уголок 50х5 ℓ=1860 ГОСТ 8509-72* / В.ст3кп2 ГОСТ 380-71*	2	6,98 кг
Б.ч		2	08.03.01.02	Уголок 50х5 ℓ=760 ГОСТ 8509-72* / В.ст3кп2 ГОСТ 380-71*	2	2,86 кг
Б.ч		3	08.03.01.03	Полоса 6х50 ℓ=730 ГОСТ 103-76* / В.ст3сп2 ГОСТ 380-71*	1	1,72 кг
Б.ч		4	07.01.04.00	Полоса 4х12 ℓ=60 ГОСТ 103-76* / В.ст3кп2 ГОСТ 380-71*	12	0,023 кг

Инв.№ подл. | Подпись и дата | Взам.инв.№

		3.300.9-3.1-.08.03.01.00
Нач.маст. Волков	Ограда h=3м	Стадия: РП; Масса: 21,68кг; Масшт.: 1:15
Гл.кон.м. Маврин		Лист 5; Листов 14
ГАП Афанасьев	Рама РМ-2	СОЮЗСПОРТПРОЕКТ г.Москва
ГИП Топтыгин		
Разраб. Галеева		
Провер. Топтыгин		
Н.контр. Маврин		

Альбом

Типовой проект

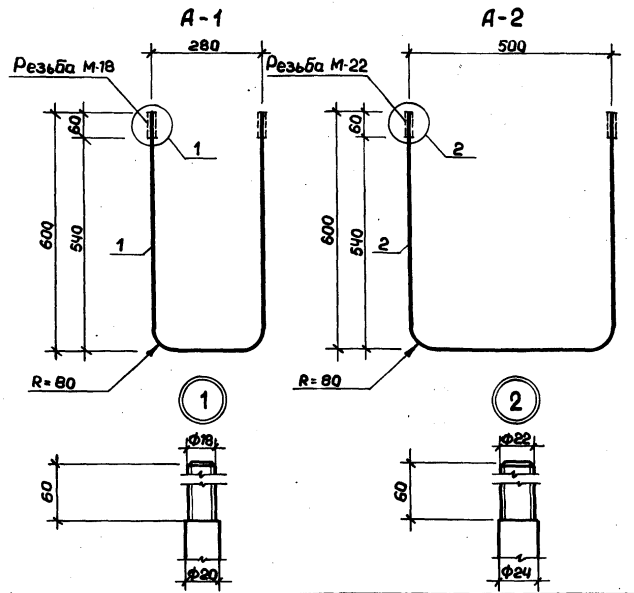

Формат	Зона	Поз.	Обозначение	Наименование	Кол.	Примеч.
		1	3.300.9-3.1-.05.04.01.00	Арматура фгл ℓ=1480 ГОСТ 5781-82 / В.ст3сп2 ГОСТ 380-71*	1	3,66 кг
		2	05.04.02.00	Арматура фгл ℓ=1480 ГОСТ 5781-82 / В.ст3сп2 ГОСТ 380-71*	1	5,25 кг

Инв.№ подл. | Подпись и дата | Взам.инв.№

		3.300.9-3.1-05.04.01.00
Нач.маст. Волков	Стенка тренировачная для теннисистов	Стадия: РП; Масса: ; Масшт.: 1:10
Гл.кон.м. Маврин		Лист 7; Листов 7
ГАП Афанасьев	Анкер А-1, анкер А-2	СОЮЗСПОРТПРОЕКТ г.Москва
ГИП Топтыгин		
Разраб. Галеева		
Провер. Топтыгин		
Н.контр. Маврин		

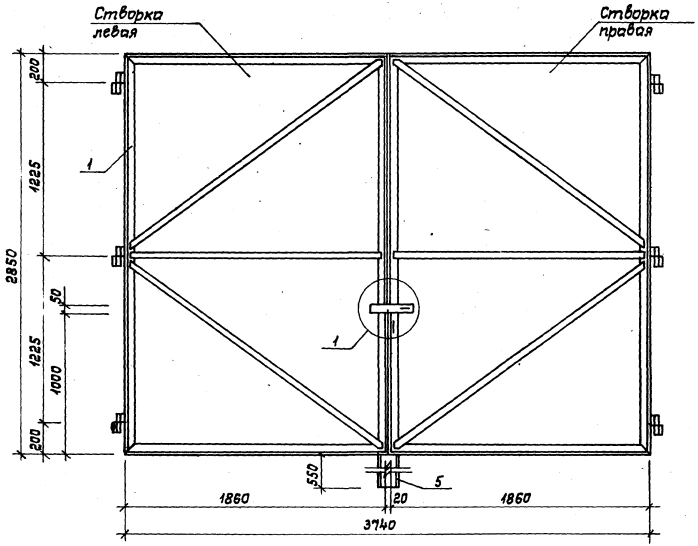

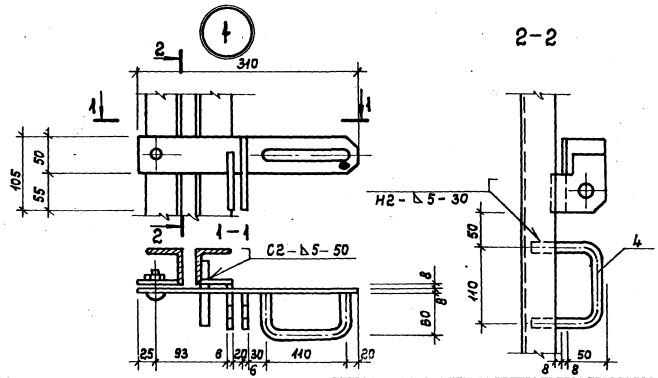

Формат	Зона	Позиц.	Обозначение	Наименование	Кол.	Примеч.
				Сборочные единицы		
А3		1	3.300.9-3.1-08.04.01.00	Створка левая	1	71,43 кг
Б.Ч		2	08.04.01.00	Створка правая	1	71,43 кг
А4		3	07.02.04.00	Защелка	1	3,50 кг
А4		4	07.02.06.00	Ручка	1	0,20 кг
Б.Ч		5	07.02.05.00	Швеллер [14 L=600 ГОСТ 8240-72* Вст3кп2 ГОСТ 380-71*	1	7,40 кг

1. Конструкция створки ворот „правая" зеркальна конструкции створки ворот „левая".
2. Сварные соединения производить по ГОСТ 5264-80.

Нач.мас.	Волков		
Гл.кон.м.	Маврин		
Г.А.П.	Афанасьев		
ГИП	Тоттыгин		
Разраб.	Голгева		
Провер.	Тоттыгин		
Н.контр.	Маврин		

3.300.9-3.1-08.04.00.00

Ограда h=3м	Стадия	Масса	Масштаб
	РП	153,96 кг	1:25
	Лист 6	Листов 14	
Ворота ВМ-2	СОЮЗСПОРТПРОЕКТ г.Москва		

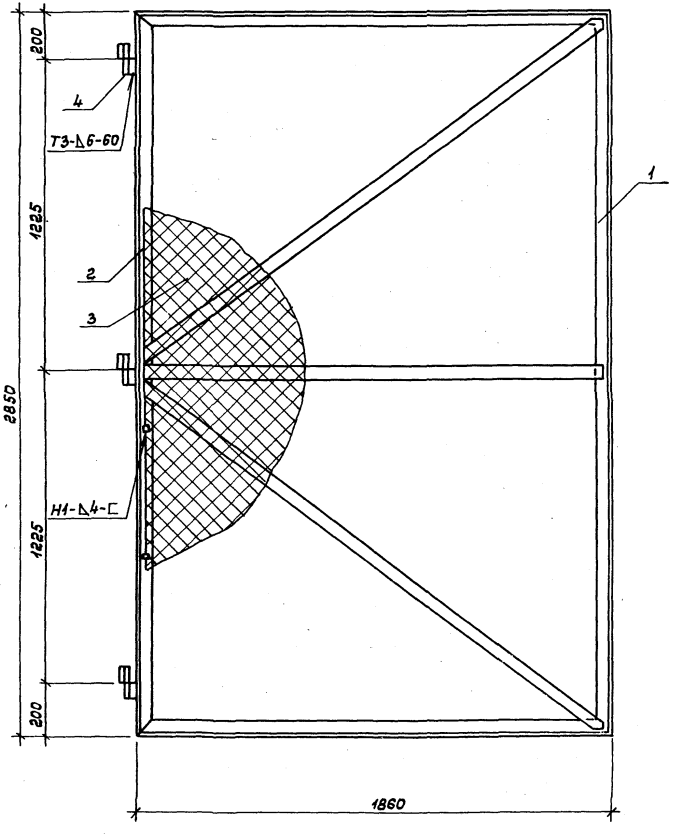

Формат	Зона	Позиц.	Обозначение	Наименование	Кол.	Примеч.
				Детали		
А3		1	3.300.9-3.1-08.04.02.00	Рама РМ-3	1	51,04 кг
Б.Ч		2	08.04.01.01	Арматура ФБАI С-8500 ГОСТ 5781-82 Вст3кп2 ГОСТ 380-71*	—	1,9 кг
Б.Ч		3	08.04.01.02	Сетка №50-3 S=5,1 м² ГОСТ 5336-80	—	13,0 кг
Д.Ч		4	07.02.03.00	Петля	3	1,83 кг

Сварные соединения производить по ГОСТ 5264-80.

		3.300.9-3.1-08.04.01.00	
Нач.мас.	Волков	Ограда h=3м	Стадия: РП; Масса: 71,43 кг; Масштаб: 1:15
Гл.кон.м.	Маврин		Лист 7; Листов 14
ГАП	Афанасьев		
ГИП	Топтыгин		
Разраб.	Галеева	Створка ворот левая	СОЮЗСПОРТПРОЕКТ г. Москва
Провер.	Топтыгин		
Н.контр.	Маврин		

Инв.№ подл. | Подпись и дата | Взам.инв.№

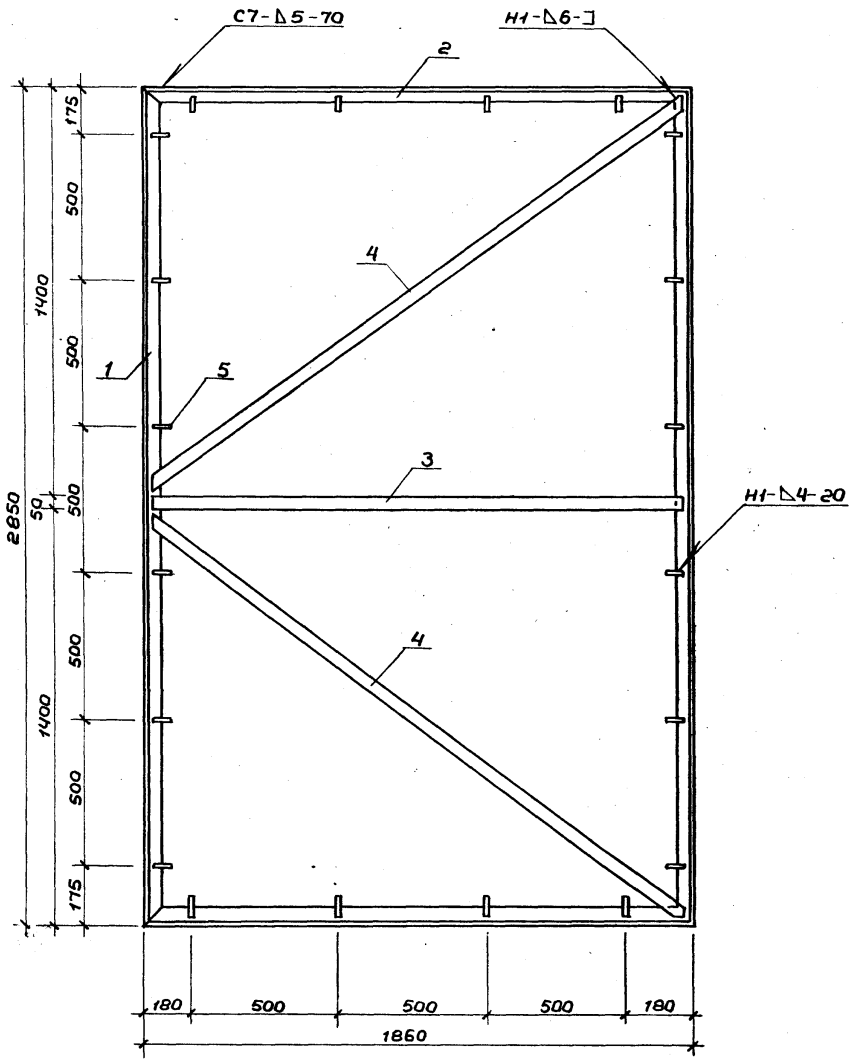

Формат	Зона	Позиц.	Обозначение	Наименование	Кол.	Примеч.
Б.ч		1	3.300.9-3.1-08.01.01.00	Уголок 50х5 ℓ=2850 ГОСТ 8509-72* / В ст.3кп 2 ГОСТ 380-71*	2	10,76кг
Б.ч		2	08.04.02.01	Уголок 50х5 ℓ=1860 ГОСТ 8509-72* / В.ст 3 кп2 ГОСТ 380-71*	2	7,00 кг
Б.ч		3	08.04.02.02	Полоса 6х50 ℓ=1830 ГОСТ 103-76* / В.ст.3 кп2 ГОСТ 380-71*	1	4,22 кг
Б.ч		4	08.04.02.03	Полоса 6х50 ℓ=2300 ГОСТ 103-76* / В ст.3 кп2 ГОСТ 380-71*	2	5,42 кг
Б.ч		5	07.01.04.00	Полоса 4х12 ℓ=60 ГОСТ 103-76* / В ст.3 кп2 ГОСТ 380-71*	20	0,023 кг

Сварные соединения производить по ГОСТ 5264-80

Нач.мас	Волков	
Гл.кон.м.	Маврин	
ГАП	Афанасьев	
ГИП	Топтыгин	
Разраб.	Галеева	
Провер.	Топтыгин	
Н.контр	Маврин	

3.300.9-3.1-08.04.02.00

Ограда h=3м

Стадия	Масса	Масшт.
РП	51,04 кг	1:15
Лист 8	Листов 14	

Рама РМ-3

СОЮЗСПОРТПРОЕКТ г. Москва

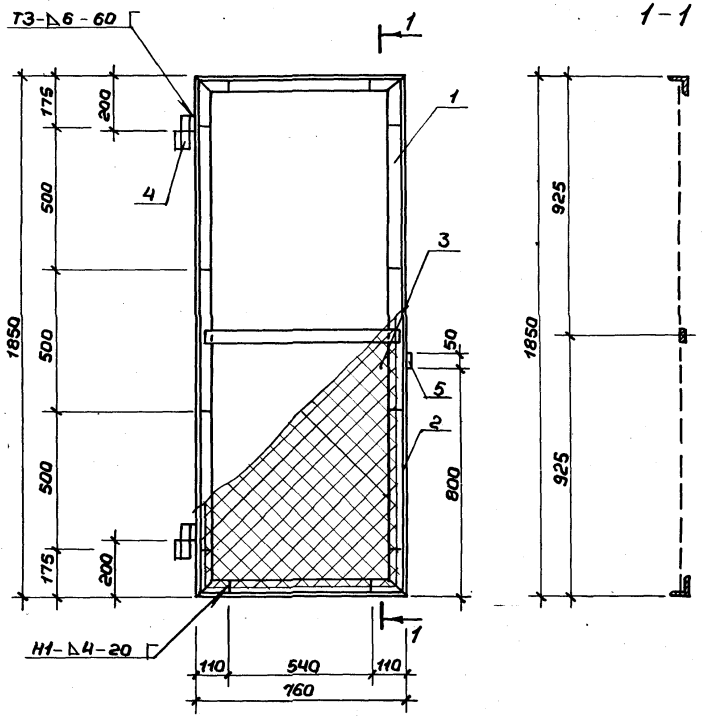

Формат	Зона	Позиция	Обозначение	Наименование	Кол.	Примеч.
				Детали		
А4		1	3.300.9-3.1-08.03.01.00	Рама РМ-2	1	21,68 кг
Б4		2	08.03.02.00	Арматура ϕ6AI ℓ=4500 ГОСТ 5781-80 / В ст 3 кп 2 ГОСТ 380-71*		1,01 кг
Б4		3	08.03.03.00	Сетка Ч 50-3-5=1,26 м² ГОСТ 5336-80		3,22 кг
А4		4	07.02.03.00	Петля	2	1,83 кг
А3		5	07.03.00.00	Затвор	1	0,73 кг
				Болт М10 ℓ=100 ГОСТ 7798-70*	1	0,074
				Гайка М10 ГОСТ 5915-70*	1	0,012
				Шайба М10 ГОСТ 11371-78*	1	0,004

Сварные соединения производить по ГОСТ 5264-80.

		3.300.9-3.1-08.05.00.00
Нач.мас. Волков	Ограда h=3м	Стадия: РП; Масса: 30,39 кг; Масштаб: 1:15
Гл.кон.м. Маврин		Лист 9; Листов 14
ГАП Афанасьев		
ГИП Топтыгин		
Разраб. Галеева	Калитка КМ-2 Сборочный чертеж	СОЮЗСПОРТПРОЕКТ г. Москва
Провер. Топтыгин		
Н.контр. Маврин		

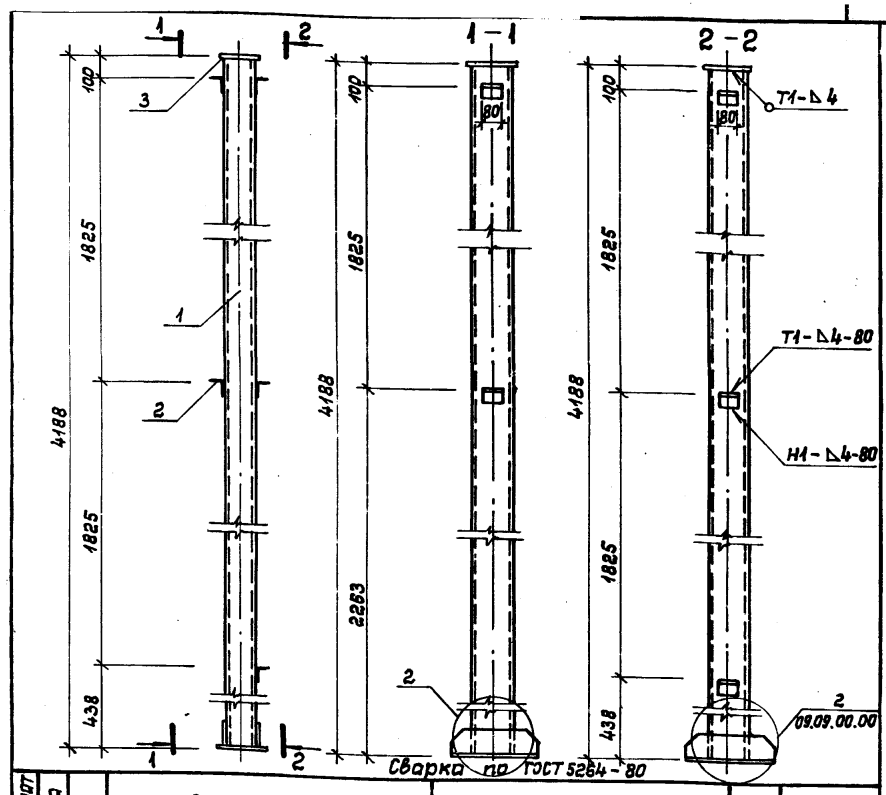

Формат	Зона	Поз	Обозначение	Наименование	Кол.	Примеч.
Б.Ч		1	3.300.9-3.1-09.06.01.00	Профиль 150×120×5 ℓ=4182 ГОСТ 25577-83 / Вст3сп5 ГОСТ 380-71*	1	96,8 кг
Б.Ч		2	08.09.02.00	Уголок 50×5 ℓ=80 ГОСТ 8509-72* / Вст3кп2 ГОСТ 380-71*	5	0,3 кг
Б.Ч		3	09.06.02.00	Полоса 6×140 ℓ=180 ГОСТ 103-76* / Вст3кп2 ГОСТ 380-71*	1	0,12 кг
Б.Ч		4	09.06.03.00	Полоса 12×160 ℓ=380 ГОСТ 103-76* / Вст3кп2 ГОСТ 380-71*	1	5,73 кг
Б.Ч		5	09.06.04.00	Полоса 8×100 ℓ=380 ГОСТ 103-76* / Вст3кп2 ГОСТ 380-71*	2	2,39 кг

3.300.9-3.1-09.10.00.00

				Стадия	Масса	Масштаб
Нач.мас.	Волков		Ограда h=4 м	РП	108,93 кг	1:20
Гл.кон.м.	Маврин			Лист 11	Листов 12	
ГИП	Афанасьев					
Разраб.	Топтыгин		Стойка СМ-20	СОЮЗСПОРТПРОЕКТ г. Москва		
Провер.	Галеева					
Н.контр.	Маврин					

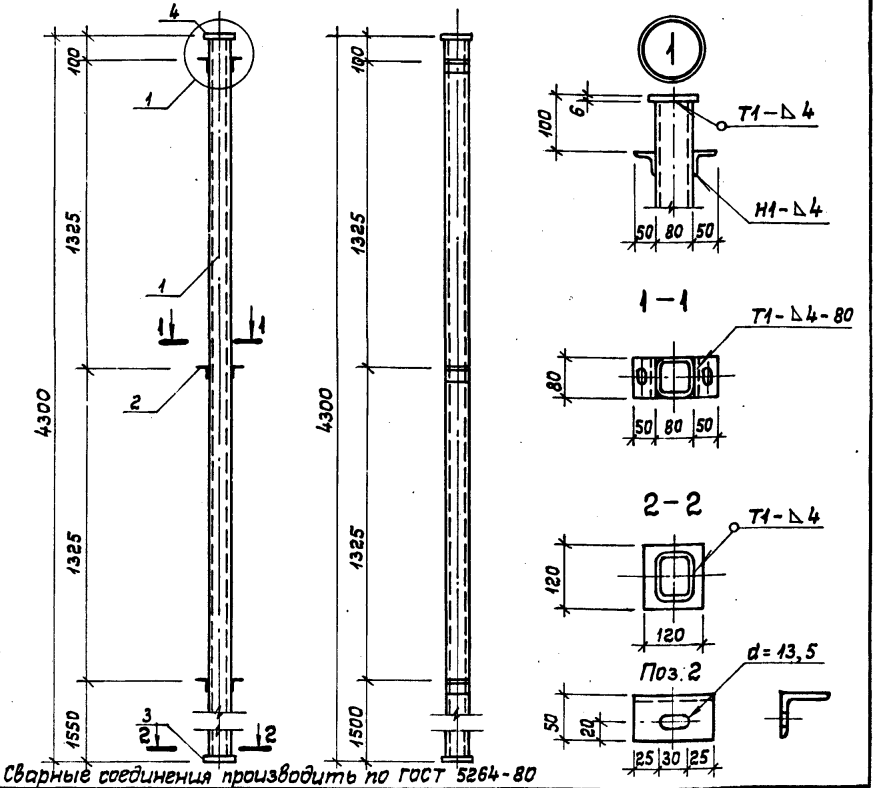

Сварные соединения производить по ГОСТ 5264-80

Формат	Зона	Поз.	Обозначение	Наименование	Кол.	Примеч.
Б.Ч		1	3.300.9-3.1-08-06-01-00	Профиль 80×80×4 ℓ=4288 ГОСТ 8639-82 / Вст3сп ГОСТ 16523-70*	1	41,1 кг
Б.Ч		2	08-06-02-00	Уголок 50×5 ℓ=80 ГОСТ 8509-72* / Вст3кп2 ГОСТ 380-71*	6	0,3 кг
Б.Ч		3	07-04-03-00	Полоса 6×120 ℓ=120 ГОСТ 103-76* / Вст3кп2 ГОСТ 380-71*	1	0,68 кг
Б.Ч		4	08-06.03.00	Полоса 6×100 ℓ=100 ГОСТ 103-76* / Вст3кп2 ГОСТ 380-71*	1	0,47 кг

Взам.инв.№ | Подпись и дата | Инв.№ подл.

3.300.9-3.1-08.06.00.00

				Стадия	Масса	Масштаб
Нач.мас.	Волков		Ограда h=3 м	РП	44.05 кг	1:20
Гл.кон.м.	Маврин			Лист 10	Листов 14	
ГИП	Афанасьев					
Разраб.	Топтыгин		Стойка СМ-11	СОЮЗСПОРТПРОЕКТ г. Москва		
Провер.	Галеева					
Н.контр.	Маврин					

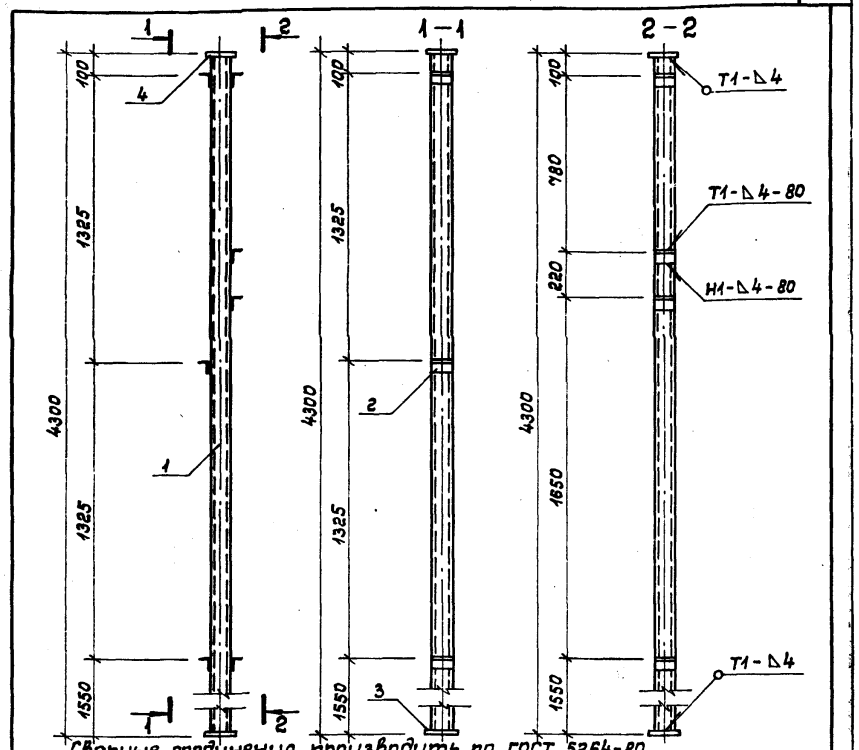

Сварные соединения производить по ГОСТ 5264-80

Формат	Зона	Позиц.	Обозначение	Наименование	Кол.	Примеч.
Б.Ч		1	3.300.9-3.1-08.06.01.00	Профиль 80×80×4 ℓ=4288 ГОСТ 8638-82 / Ст3сп ГОСТ 16523-70*	1	41,1 кг
Б.Ч		2	08.06.02.00	Уголок 50×5 ℓ=80 ГОСТ 8509-72* / Ст3кп2 ГОСТ 380-71*	4	0,3 кг
Б.Ч		3	07.04.03.00	Полоса 6×120 ℓ=420 ГОСТ 103-76* / Ст3кп2 ГОСТ 380-71*	1	0,68 кг
Б.Ч		4	08.06.03.00	Полоса 6×100 ℓ=100 ГОСТ 103-76* / Ст3кп2 ГОСТ 380-71*	1	0,47 кг

Инв.№ подл. | Подпись и дата | Взам.инв.№

		3.300.9-3.1-08.07.00.00	
Нач.мас.	Волков	Ограда h=3 м	Стадия: РП; Масса: 44,35 кг; Масштаб: 1:20
Гл.кон.м.	Маврин		Лист 11; Листов 14
ГАП	Афанасьев		
ГИП	Топтыгин		
Разраб.	Галеева	Стойка СМ-12	СОЮЗСПОРТПРОЕКТ г. Москва
Провер.	Топтыгин		
Н.контр.	Маврин		

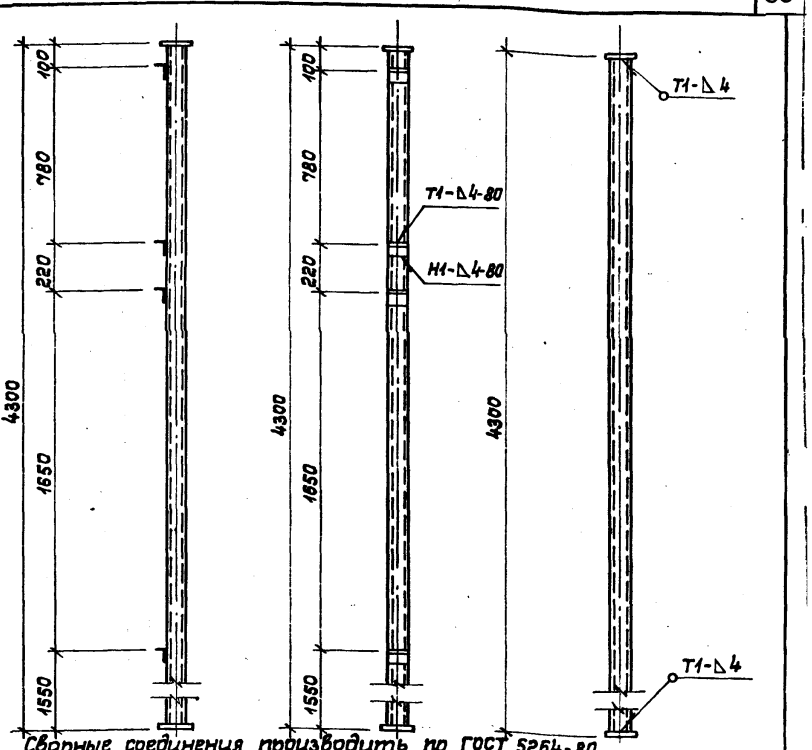

Сварные соединения производить по ГОСТ 5264-80

Формат	Зона	Поз.	Обозначение	Наименование	Кол.	Примеч.
Б.Ч		1	3.300.9-3.1-08.06.00.00	Профиль 80×80×4 ℓ=4288 ГОСТ 8639-82 / Ст3сп ГОСТ 16523-70*	1	41,1 кг
Б.Ч		2	08.06.02.00	Уголок 50×5 ℓ=80 ГОСТ 8509-72* / Ст3кп2 ГОСТ 380-71*	4	0,3 кг
Б.Ч		3	07.04.03.00	Полоса 6×120 ℓ=120 ГОСТ 103-76* / Ст3кп2 ГОСТ 380-71*	1	0,68 кг
Б.Ч		4	08.06.03.00	Полоса 6×100 ℓ=100 ГОСТ 103-76* / Ст3кп2 ГОСТ 380-71*	1	0,47 кг

Инв.№ подл. | Подпись и дата | Взам.инв.№

		3.300.9-3.1-08.08.00.00	
Нач.мас.	Волков	Ограда h=3 м	Стадия: РП; Масса: 43,45 кг; Масштаб: 1:20
Гл.кон.м.	Маврин		Лист 12; Листов 14
ГАП	Афанасьев		
ГИП	Топтыгин		
Разраб.	Галеева	Стойка СМ-13	СОЮЗСПОРТПРОЕКТ г. Москва
Провер.	Топтыгин		
Н.контр.	Маврин		

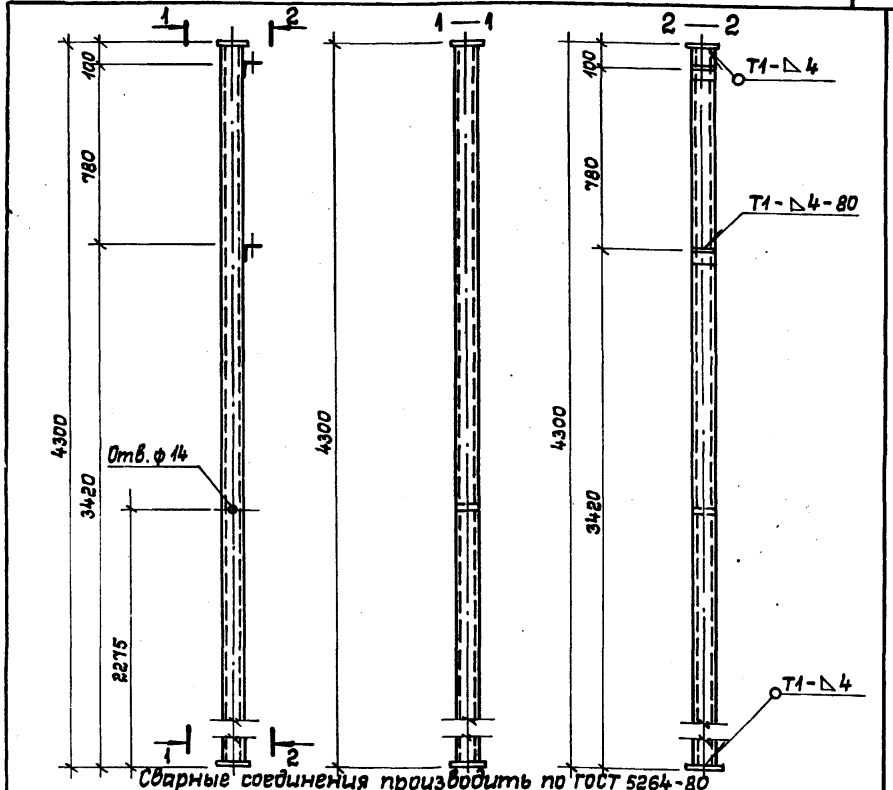

Сварные соединения производить по ГОСТ 5264-80

Формат	Зона	Позиц.	Обозначение	Наименование	Кол.	Примеч.
Б.Ч		1	3.300.9-3.1-08.09.01.00	Профиль 80×80×4 ℓ=4288 ГОСТ 8639-82* / Ст3сп ГОСТ 16523-70*	1	41,1 кг
Б.Ч		2	08.09.02.00	Уголок 50×5 ℓ=80 ГОСТ 8509-72* / Ст3кп2 ГОСТ 380-71*	2	0,3 кг
Б.Ч		3	07.04.03.00	Полоса 6×120 ℓ=120 ГОСТ 103-76* / Ст3кп2 ГОСТ 380-71*	1	0,68 кг
Б.Ч		4	08.09.03.00	Полоса 6×100 ℓ=100 ГОСТ 103-76* / Ст3кп2 ГОСТ 380-71*	1	0,47 кг

3.300.9-3.1-08.09.00.00

Нач.мас.	Волков	
Гл.кон.м.	Маврин	
ГАП	Афанасьев	
ГИП	Топтыгин	
Разраб.	Галеева	
Провер.	Топтыгин	
Н.контр.	Маврин	

Опора h=3м

Стадия	Масса	Масштаб
РП	42,85 кг	1:20

Лист 13 | Листов 14

Стойка СМ-14

СОЮЗСПОРТПРОЕКТ г. Москва

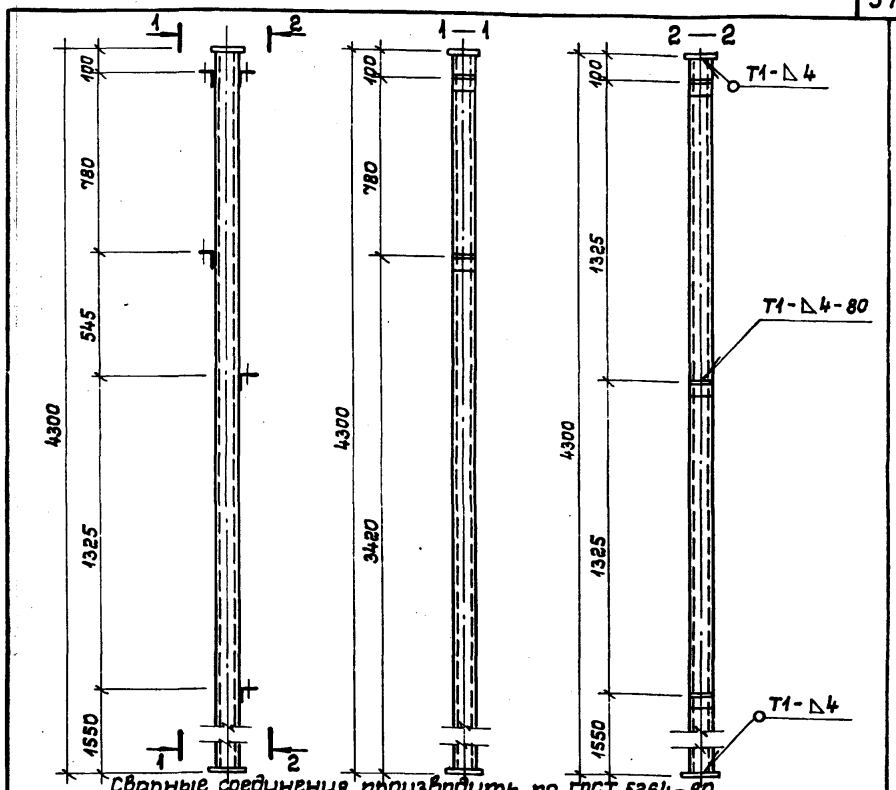

Сварные соединения производить по ГОСТ 5264-80

Формат	Зона	Позиц.	Обозначение	Наименование	Кол.	Примеч.
Б.Ч		1	3.300.9-3.1-08.09.01.00	Профиль 80×80×4 ℓ=4288 ГОСТ 8639-82* / Ст3сп ГОСТ 16523-70*	1	41,1 кг
Б.Ч		2	08.09.02.00	Уголок 50×5 ℓ=80 ГОСТ 8509-72* / Ст3кп2 ГОСТ 380-71*	5	0,3 кг
Б.Ч		3	07.04.03.00	Полоса 6×120 ℓ=120 ГОСТ 103-76* / Ст3кп2 ГОСТ 380-71*	1	0,68 кг
Б.Ч		4	08.09.03.00	Полоса 6×100 ℓ=100 ГОСТ 103-76* / Ст.3кп2 ГОСТ 380-71*	1	0,47 кг

Взам.инв.№ | Подпись и дата | Инв.№ подл.

3.300.9-3.1-08.10.00.00

Нач.мас.	Волков	
Гл.кон.м.	Маврин	
ГАП	Афанасьев	
ГИП	Топтыгин	
Разраб.	Галеева	
Провер.	Топтыгин	
Н.контр.	Маврин	

Опора h=3м

Стадия	Масса	Масштаб
РП	43,75 кг	1:20

Лист 14 | Листов 14

Стойка СМ-15

СОЮЗСПОРТПРОЕКТ г. Москва

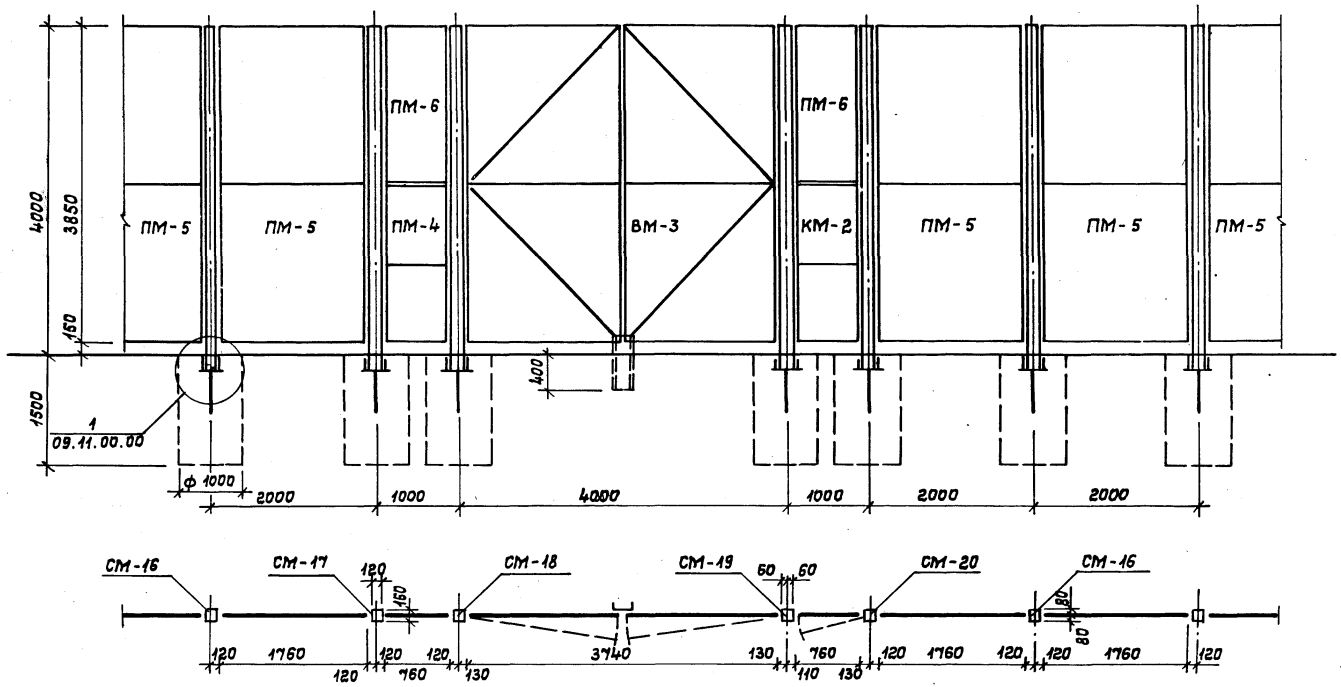

1. Примечания смотри лист 07.00.00.00.

				3.300.9-3.1-09.00.00.00		
Нач.мас.	Волков			Ограда h = 4 м	Стадия	Масса	Масштаб
Гл.кон.м.	Маврин				РП		1:50
ГАП	Афанасьев				Лист 1	Листов 12
ГИП	Топтыгин					
Разраб.	Мельцес			Схема расположения	СОЮЗСПОРТПРОЕКТ г. Москва	
Провер.	Топтыгин					
Н.контр.	Маврин					

Согласовано
Гл.технолог Бояновский
Технич. отд. Ярбенина
Взам.инв.№
Подпись и дата

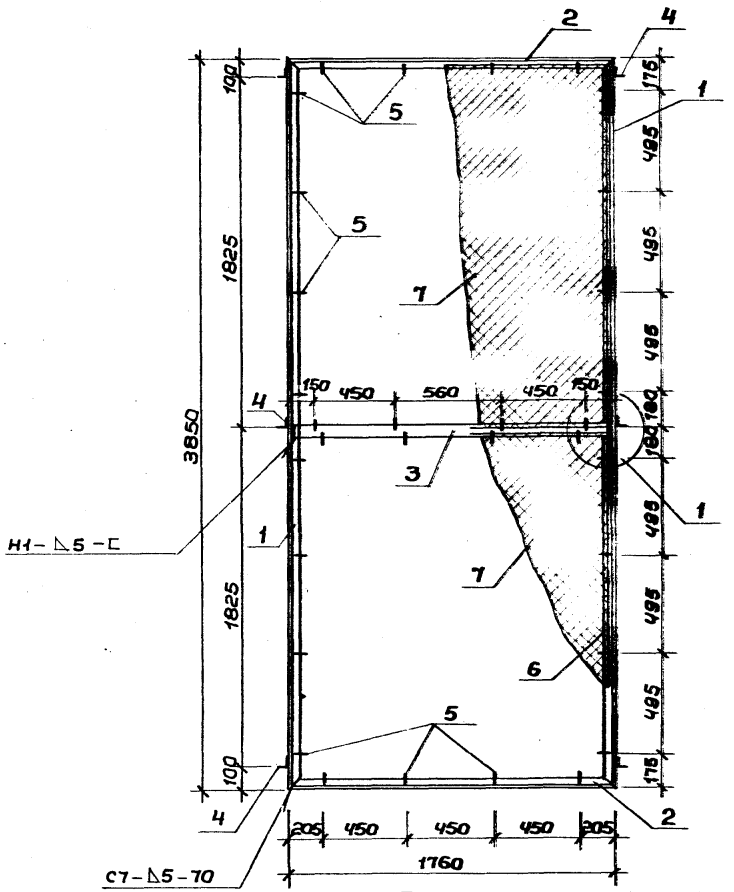

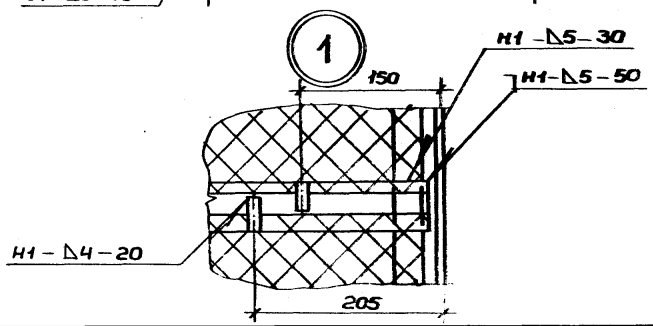

Формат	Зона	Поз.	Обозначение	Наименование	Кол.	Примеч.
				Детали		
Б.Ч		1	3.300.9-3.1-09·01·01·00	Уголок 50х5 ℓ=3850 ГОСТ 8509-72* / Вст.3кп2 ГОСТ 380-71*	2	14,5 кг
Б.Ч		2	09·01·02·00	Уголок 50х5 ℓ=1760 ГОСТ 8509-72* / Вст.3кп2 ГОСТ 380-71*	2	6,65 кг
Б.Ч		3	09·01·03·00	Полоса 6х50 ℓ=1130 ГОСТ 103-76* / Вст.3сп2 ГОСТ 380-71*	1	5,80 кг
Б.Ч		4	07·01·03·00	Уголок 50х5 ℓ=50 ГОСТ 8509-72* / Вст.3кп2 ГОСТ 380-71*	6	0,19 кг
Б.Ч		5	07·01·04·00	Полоса 4х12 ℓ=60 ГОСТ 103-76* / Вст.3кп2 ГОСТ 380-71*	32	0,023кг
Б.Ч		6	09·01·04·00	Арматура Ф6 А1 ℓ=7350 ГОСТ 5781-82* / Вст.3кп2 ГОСТ 380-71*	2	1,63 кг
Б.Ч		7	09·01·05·00	Сетка №50-3, 3,3 м² ГОСТ 5336-80	2	6,17 кг

Сварные соединения выполнять по ГОСТ 5264-80

Нач.мас.	Волков	
Гл.кон.м.	Маврин	
ГАП	Афанасьев	
ГИП	Топтыгин	
Разраб.	Мельцец	
Провер.	Топтыгин	
Н.контр.	Маврин	

3.300.9-3.1-09·01·00·00

Ограда h=4м

Стадия	Масса	Масшт.
Р П	65,58кг	1:25
Лист 2	Листов 12	

Панель ПМ-5

СОЮЗСПОРТПРОЕКТ г.Москва

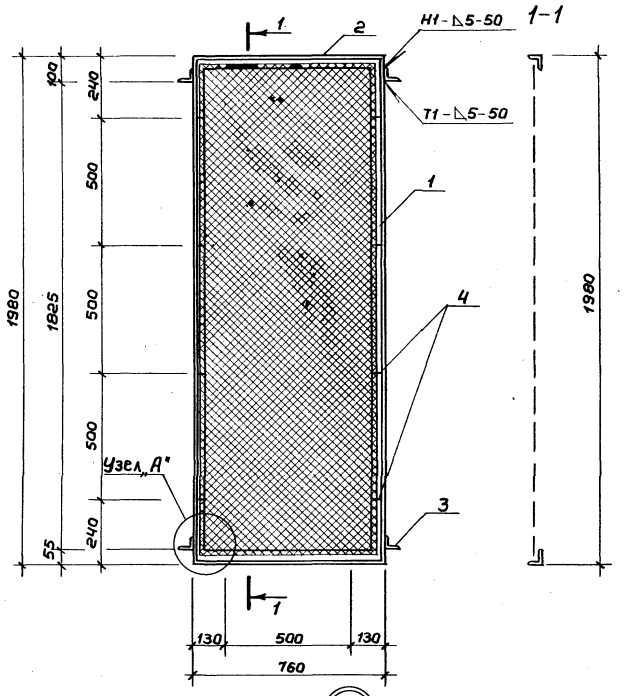

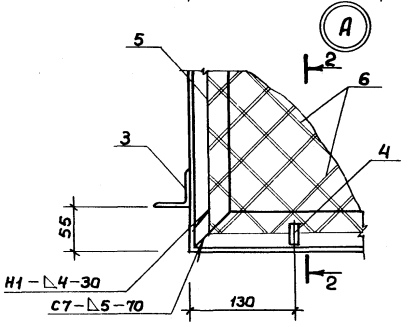

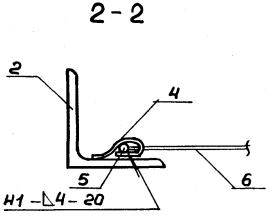

Формат	Зона	Поз.	Обозначение	Наименование	Кол.	Примеч.
				Детали		
		1	3.300.9-3.1-09.02.01.00	Уголок 50×5 В-1980 ГОСТ 8509-72* / Вст3кп2 ГОСТ 380-71*	2	7,5 кг
		2	09.02.02.00	Уголок 50×5 В-760 ГОСТ 8509-72* / Вст3кп2 ГОСТ 380-71*	2	2,9 кг
		3	07.01.03.00	Уголок 50×5 Е-50 ГОСТ 8509-72* / Вст3кп2 ГОСТ 380-71*	4	0,2 кг
		4	07.01.04.00	Полоса 4×12 Е-60 ГОСТ 103-76* / Вст3кп2 ГОСТ 380-71*	12	0,023 кг
		5	09.02.03.00	Арматура ф6 АI Е-5480 ГОСТ 5781-82* / Вст3кп2 ГОСТ 380-71*		1,2 кг
		6	09.02.04.00	Сетка Н 50-3 ГОСТ 5336-80	1,5м²	38 кг

Сварные соединения выполнять по ГОСТ 5264-80

Нач.мас.	Волков		
Гл.кон.м.	Маврин		
ГАП	Афанасьев		
ГИП	Топтыгин		
Разраб.	Прокофьева		
Провер.	Топтыгин		
Н.контр.	Маврин		

3.300.9-3.1-09.02.00.00

Ограда h=4м

Стадия	Масса	Масшт.
РП	26,90	1:15
Лист 3	Листов 12	

Панель ПМ-6

СОЮЗСПОРТПРОЕКТ г. Москва

Инв.№подл. | Подпись и дата | Взам.инв.№

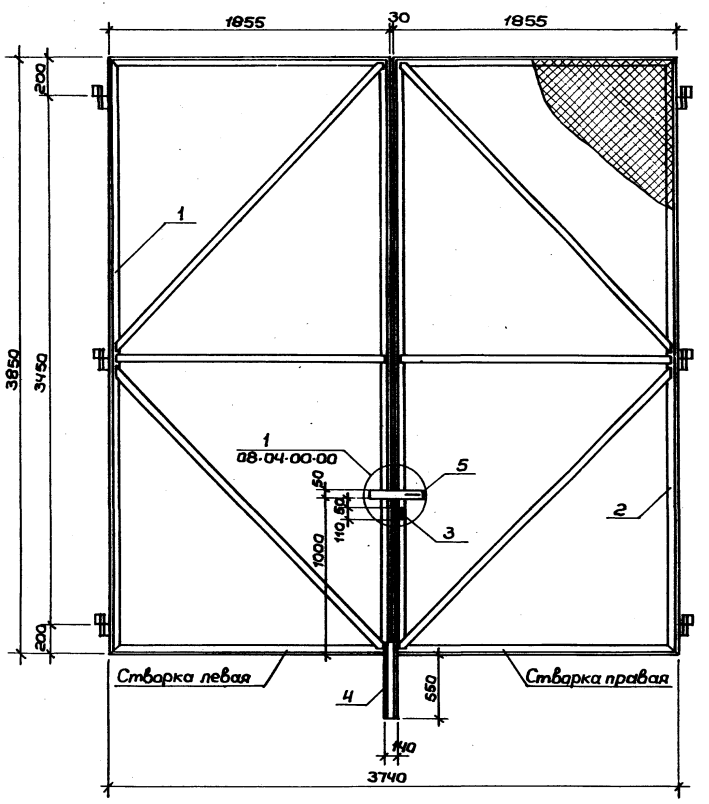

Формат	Зона	Поз.	Обозначение	Наименование	Кол.	Примеч.
				Сборочные единицы		
А3		1	3.300.9-3.1-09.03.01.00	Створка левая	1	105,64 кг
А3		2	09.03.01.00	Створка правая	1	105,64 кг
А4		3	07.02.06.00	Ручка	1	0,2 кг
Б4		4	07.02.05.00	Швеллер 14 ℓ=600 ГОСТ 8240-72* / В ст.3 кп2 ГОСТ 380-71*	1	7,40 кг
А3		5	07.02.04.00	Защелка	1	3,50 кг

1. Сварные соединения выполнять по ГОСТ 5264-80.
2. Конструкция створки ворот „правая" зеркальна конструкции створки ворот „левая".

			3.300.9-3.1-09.03.00.00
Нач.мас	Волков		Ограда h=4м
Гл.кон.м	Маврин		
ГАП	Афанасьев		
ГИП	Топтыгин		
Разраб.	Мельцес		Ворота ВМ-3
Провер.	Топтыгин		
Н.контр	Маврин		

Стадия	Масса	Масшт
РП	222,38	1:25
Лист 4	Листов 12	

СОЮЗСПОРТПРОЕКТ г. Москва

Типовой проект

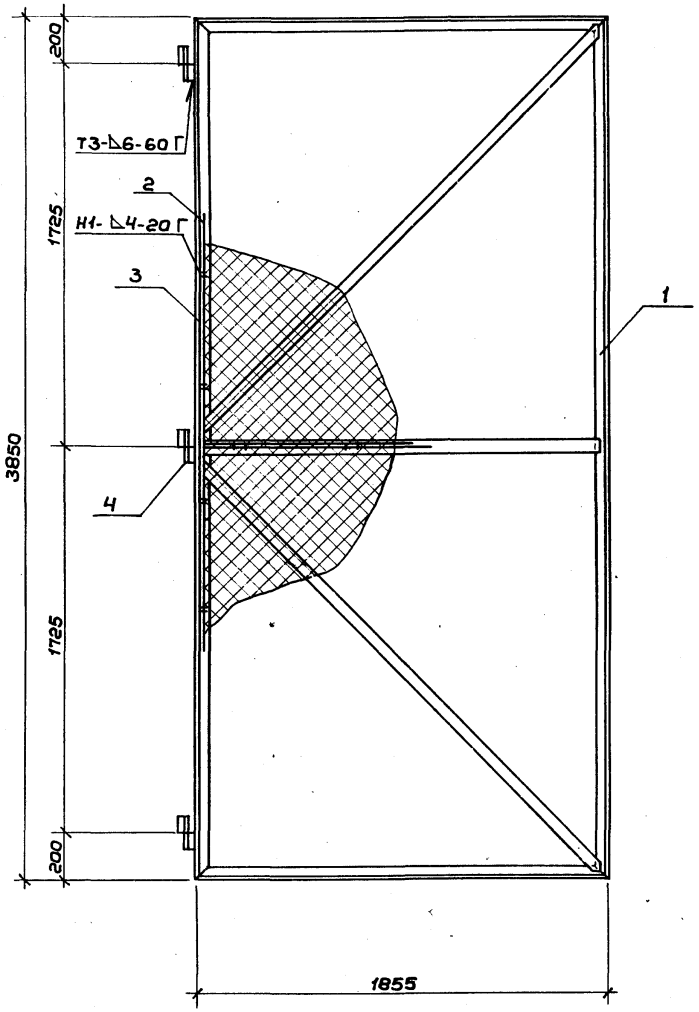

Формат	Зона	Поз.	Обозначение	Наименование	Кол.	Примеч.
				Детали		
А3		1	3.300.9-3.1-09-03-00-00	Рама РМ-4	1	78,66 кг
Б.Ч		2	09-03-01-00	Арматура Ф5 АТ ℓ=15200 ГОСТ 5781-81* / Вст3кп2 ГОСТ 380-71*	—	3,49 кг
Б.Ч		3	09-03-02-00	Сетка N 50-3. S=7,1м² ГОСТ 5336-80	—	18,0 кг
Д.Ч		4	07-02-03-00	Петля	3	1,83 кг

Сварные соединения выполнять по ГОСТ 5264-80

Нач.мас.	Волков		
Гл.кон.пр.	Маврин		
ГАП	Афанасьев		
ГИП	Таптыгин		
Разраб.	Прокофьева		
Провер.	Таптыгин		
Н.контр.	Маврин		

3.300.9-3.1-09.03.01.00

Ограда h=4м

Стадия	Масса	Масшт.
РП	105,64 кг	1:20
Лист 5	Листов 12	

Створка ворот левая

СОЮЗСПОРТПРОЕКТ г. Москва

Инв.№ подл. | Подпись и дата | Взам.инв.№

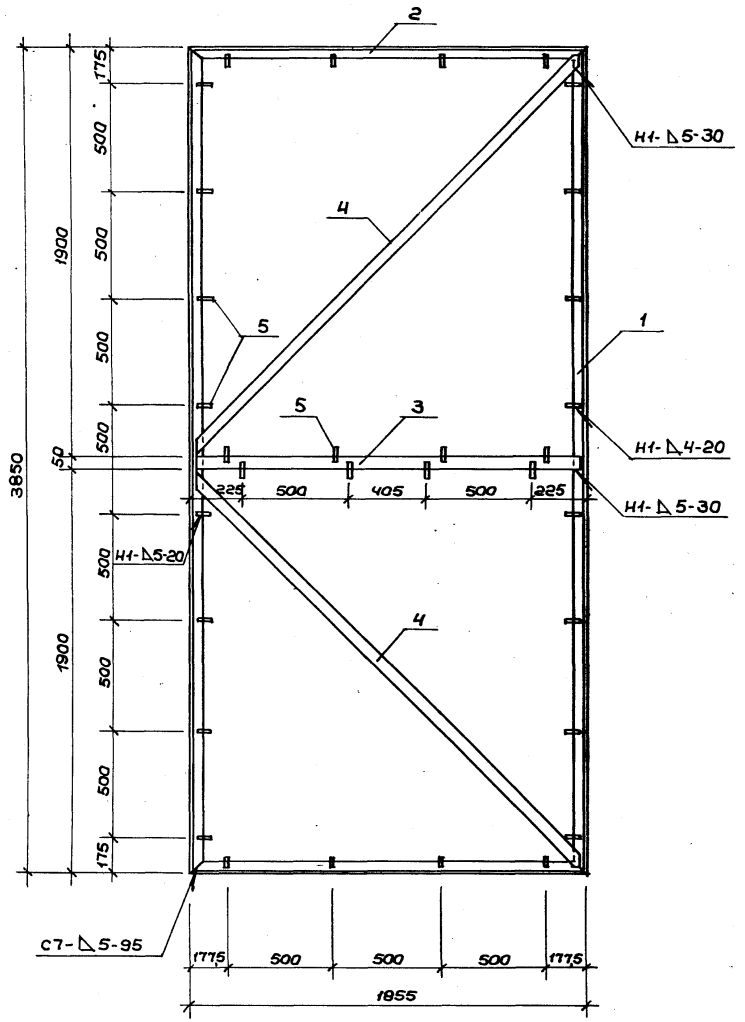

Формат	Зона	Поз.	Обозначение	Наименование	Кол.	Примеч.
		1	3.300.9-3.1-09.03.02.01	Уголок 70х5 ℓ=3850 ГОСТ 8509-72* / Вст.3кп2 ГОСТ 380-71*	2	20,7 кг
		2	09.03.02.02	Уголок 70х5 ℓ=1855 ГОСТ 8509-72* / Вст.3кп2 ГОСТ 380-71*	2	10,0 кг
		3	09.03.02.03	Полоса 6х50 ℓ=1825 ГОСТ 103-76* / Вст.3кп2 ГОСТ 380-71*	1	4,28 кг
		4	09.03.02.04	Полоса 6х50 ℓ=2600 ГОСТ 103-76* / Вст.3кп2 ГОСТ 380-71*	2	6,12 кг
		5	07.01.04.00	Полоса 4х12 ℓ=60 ГОСТ 103-76* / Вст.3 кп 2 ГОСТ 380-71*	32	0,23 кг

Сварные соединения производить по ГОСТ 5264-80

Нач.мас.	Волков		3.300.9-3.1-09.03.02.00
Гл.кон.м.	Маврин		Ограда h=4м
ГАП	Афанасьев		Стадия: РП; Масса: 7866 кг; Масшт.: 1:20
ГИП	Топтыгин		Лист 6; Листов 12
Разраб.	Прокофьева		Рама РМ-4
Провер.	Топтыгин		СОЮЗСПОРТПРОЕКТ г. Москва
Н.контр.	Маврин		

Альбом

Типовой проект

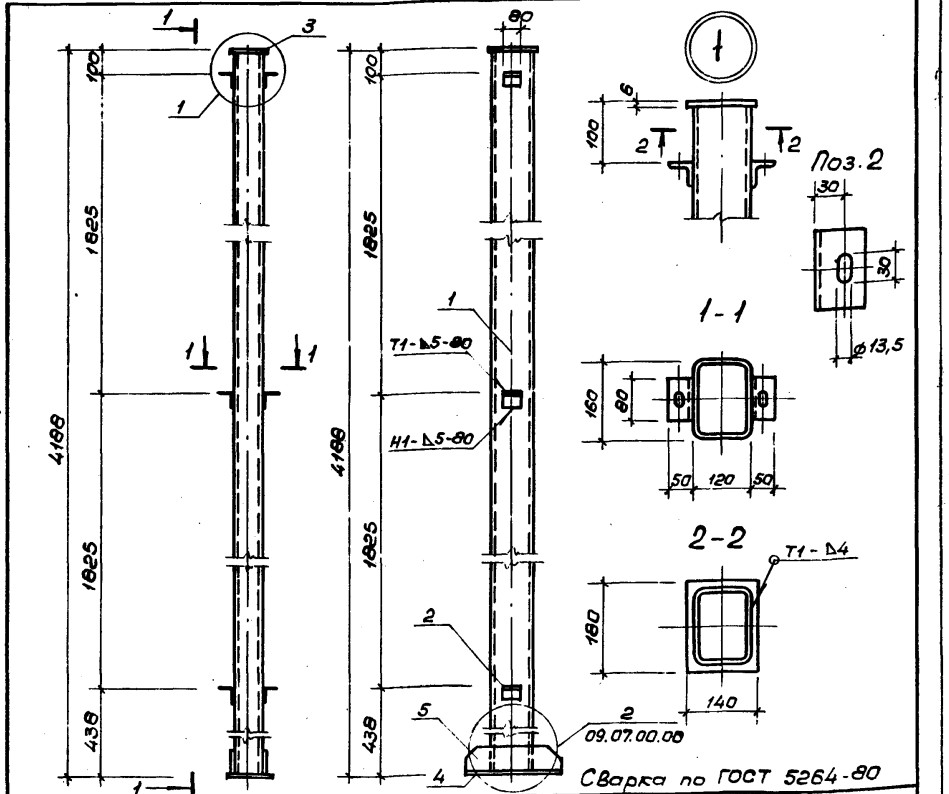

Формат	Зона	Поз.	Обозначение	Наименование	Кол.	Примеч.
Б.4		1	3.300.9-3.1-09.06.01.00	Профиль 160×120×5 ℓ=4182 ГОСТ 25577-83 / Вст3сп5 ГОСТ 380-71*	1	96,8 кг
Б.4		2	08.09.02.00	Уголок 50×5 ℓ=80 ГОСТ 8509-72 / Вст3кп2 ГОСТ 380-71*	6	0,3 кг
Б.4		3	09.06.02.00	Полоса 6×140 ℓ=180 ГОСТ 103-76* / Вст3кп2 ГОСТ 380-71*	1	0,12 кг
Б.4		4	09.06.03.00	Полоса 12×160 ℓ=380 ГОСТ 103-76* / Вст3пс6-1 ТУ 14-1-3023-80	1	3,73 кг
Б.4		5	09.06.04.00	Полоса 8×100 ℓ=380 ГОСТ 103-76* / Вст3кп2 ГОСТ 380-71*	2	2,39 кг

Инв.№ подл. | Подпись и дата | Взам. инв.№

Нач.мас.	Волков	
Гл.кон.м.	Маврин	
ГАП	Афанасьев	
ГИП	Топтыгин	
Разраб.	Галеева	
Провер.	Топтыгин	
Н.контр.	Маврин	

3.300.9-3.1-09.06.00.00

Ограда h=4м

Стадия	Масса	Масштаб
Р.П.	109,23 кг	1:20
Лист 7	Листов 12	

Стойка СМ-16

СОЮЗСПОРТПРОЕКТ г. Москва

Альбом

Типовой проект

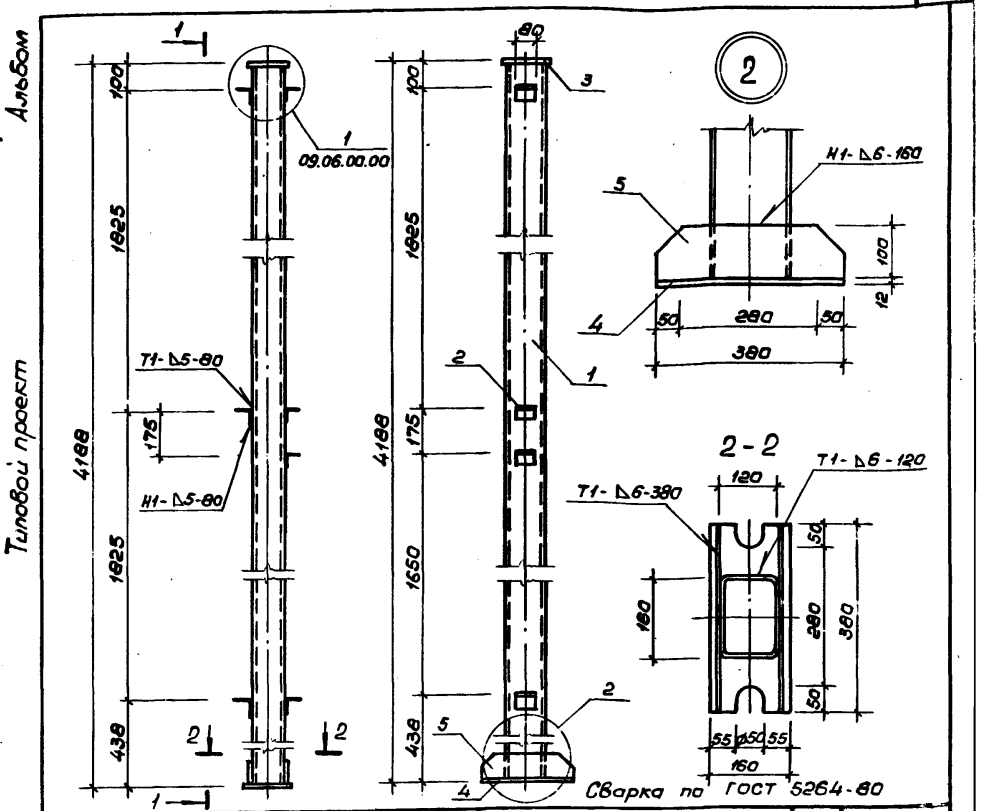

Формат	Зона	Поз.	Обозначение	Наименование	Кол.	Примеч.
Б.4		1	3.300.9-3.1-09.06.01.00	Профиль 160×120×5 ℓ=4182 ГОСТ 25577-83 / Вст3сп5 ГОСТ 380-71*	1	96,8 кг
Б.4		2	08.09.02.00	Уголок 50×5 ℓ=80 ГОСТ 8509-72 / Вст3кп2 ГОСТ 380-71*	7	0,3 кг
Б.4		3	09.06.02.00	Полоса 6×140 ℓ=180 ГОСТ 103-76* / Вст3кп2 ГОСТ 380-71*	1	0,12 кг
Б.4		4	09.06.03.00	Полоса 12×160 ℓ=380 ГОСТ 103-76* / Вст3пс6-1 ТУ 14-1-3023-80	1	3,73 кг
Б.4		5	09.06.04.00	Полоса 8×100 ℓ=380 ГОСТ 103-76* / Вст3кп2 ГОСТ 380-71*	2	2,39 кг

Инв.№ подл. | Подпись и дата | Взам. инв.№

Нач.мас.	Волков	
Гл.кон.м.	Маврин	
ГАП	Афанасьев	
ГИП	Топтыгин	
Разраб.	Галеева	
Провер.	Топтыгин	
Н.контр.	Маврин	

3.300.9-3.1-09.07.00.00

Ограда h=4м

Стадия	Масса	Масштаб
Р.П.	109,5 кг	1:20
Лист 8	Листов 12	

Стойка СМ-17

СОЮЗСПОРТПРОЕКТ г. Москва

Альбом

Типовой проект

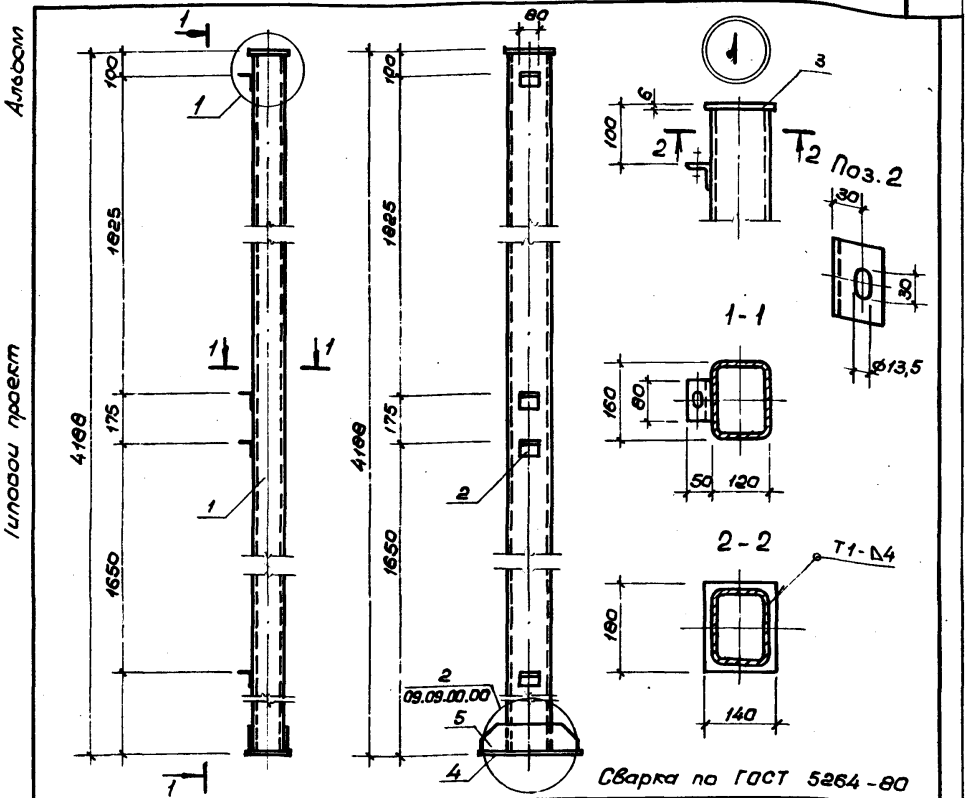

Формат	Зона	Позиц.	Обозначение	Наименование	Кол.	Примеч.
		1	3.300.9-3.1-09.06.01.00	Профиль 160×120×5 ℓ=4182 ГОСТ 25577-83 Вст3сп5 ГОСТ 380-71**	1	96.8 кг
		2	09.09.02.00	Уголок 50×5 ℓ=80 ГОСТ 8509-72 Вст3кп2 ГОСТ 380-71*	4	0.3 кг
		3	09.06.02.00	Полоса 6×140 ℓ=180 ГОСТ 103-76* Вст3кп2 ГОСТ 380-71*	1	0.12 кг
		4	09.06.03.00	Полоса 12×160 ℓ=380 ГОСТ 103-76* Вст3пс6-1 ТУ 14-1-3023-80	1	5,73 кг
		5	09.06.04.00	Полоса 8×100 ℓ=380 ГОСТ 103-76* Вст3кп2 ГОСТ 380-71*	2	2,39 кг

3.300.9-3.1-09.08.00.00

Нач.мас.	Волков	
Гл.кон.м.	Маврин	
ГАП	Афанасьев	
ГИП	Топтыгин	
Разраб.	Галеева	
Провер.	Топтыгин	
Н.контр.	Маврин	

Ограда h=4м

Стадия	Масса	Масштаб
Р.П.	108,63 кг	1:20
Лист 9	Листов 12	

Стойка СМ-18

СОЮЗСПОРТПРОЕКТ г. Москва

Альбом

Типовой проект

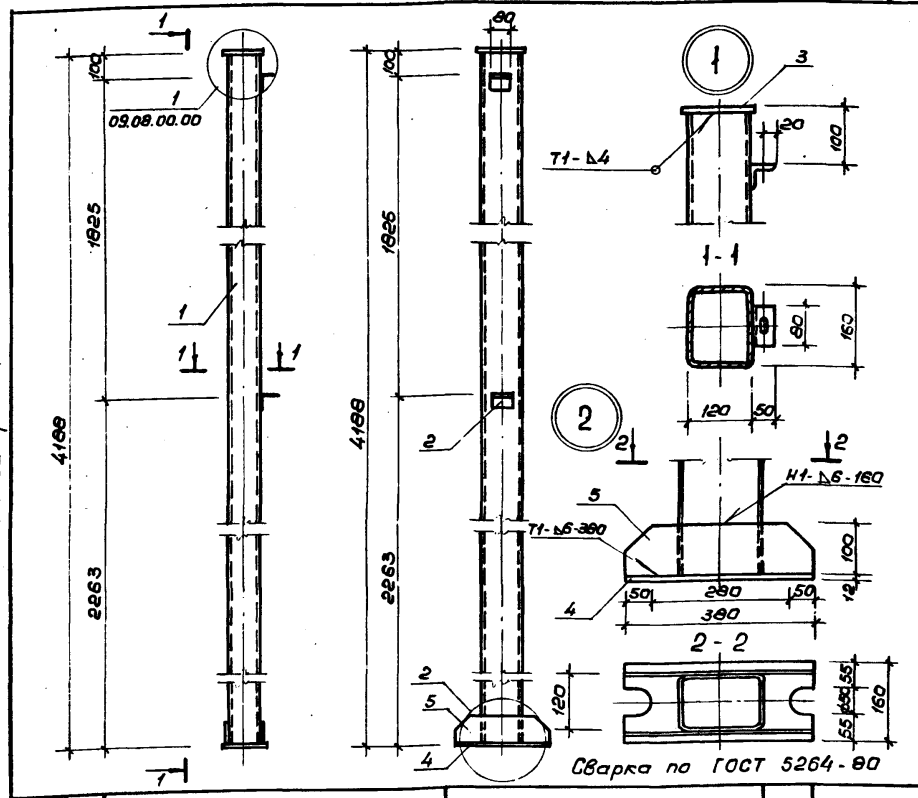

Формат	Зона	Поз.	Обозначение	Наименование	Кол.	Примеч.
		1	3.300.9-3.1-09.06.01.00	Профиль 160×120×5 ℓ=4188 ГОСТ 25577-83 Вст3сп5 ГОСТ 380-71**	1	96,8 кг
		2	09.09.02.00	Уголок 50×5 ℓ=80 ГОСТ 8509-72 Вст.3кп2 ГОСТ 380-71*	2	0,3 кг
		3	09.06.02.00	Полоса 6×140 ℓ=180 ГОСТ 103-76* Вст3кп2 ГОСТ 380-71*	1	0,12 кг
		4	09.06.03.00	Полоса 12×160 ℓ=380 ГОСТ 103-76* Вст3пс6-1 ТУ 14-1-3023-80	1	5.73 кг
		5	09.06.04.00	Полоса 8×100 ℓ=380 ГОСТ 103-76* Вст3кп2 ГОСТ 380-71*	2	2.39 кг

Взам. инв.№ | Подпись и дата | Инв.№ подл.

3.300.9-3.1-09.09.00.00

Нач.мас.	Волков	
Гл.кон.м.	Маврин	
ГАП	Афанасьев	
ГИП	Топтыгин	
Разраб.	Галеева	
Провер.	Топтыгин	
Н.контр.	Маврин	

Ограда h=4м

Стадия	Масса	Масштаб
Р.П.	108,03 кг	1:20
Лист 10	Листов 12	

Стойка СМ-19

СОЮЗСПОРТПРОЕКТ г. Москва

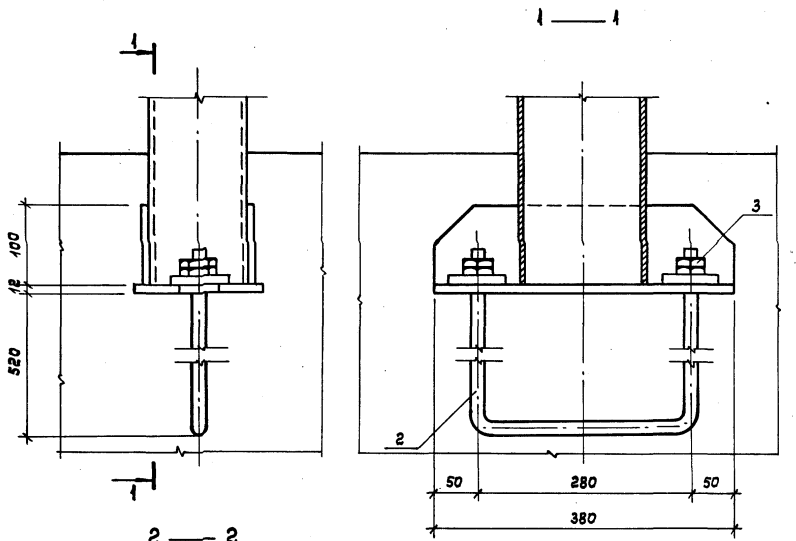

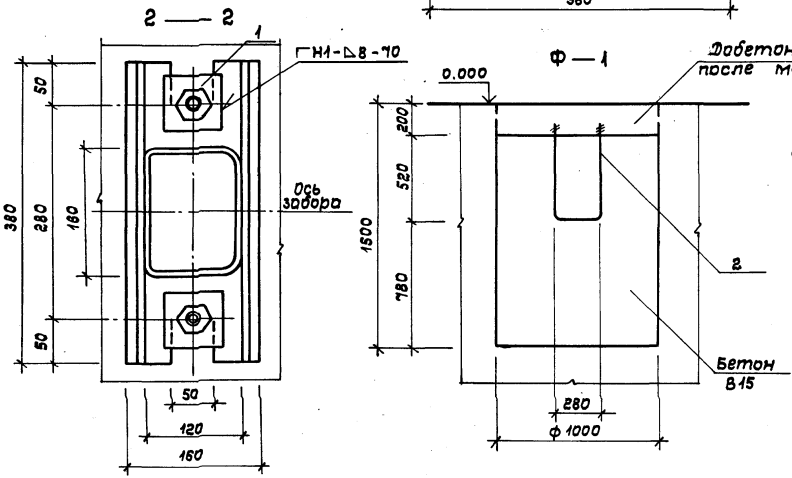

Формат	Зона	Позиц.	Обозначение	Наименование	Кол.	Примеч.
				Детали		
Б.Ч.		1	3.300.9 - 3.1 - 05.04.03.00	Полоса 12×70 ℓ=70 ГОСТ 103-76* / Вст.3пс6-1 ТУ14-1-3023-80	2	0,46 кг
А.Ч.		2	05.04.01.00	Анкер А-1	1	3,66 кг
		3		Гайка М18 ГОСТ 5915-70*	4	0,05 кг
				Материалы		
				Бетон В15		$V = 1,5\ м^3$

1. Порядок производства работ смотри лист 05.04.00.00.
2. Сварные соединения производить по ГОСТ 5264-80.

Нач.мас.	Волков		3.300.9-3.1-09.11.00.00	
Гл.кон.м.	Маврин		Ограда h=4м	Стадия: РП; Масса; Масштаб: 1:5
ГЯП	Афанасьев			Лист 12; Листов 12
ГИП	Топтыгин			
Разраб.	Галеева		Конструкция фундамента. Узел крепления стойки в фундаменте	СОЮЗСПОРТПРОЕКТ г. Москва
Провер.	Топтыгин			
Н.контр.	Арбенина			

Инв. № подл. | Подпись и дата | Взам. инв. № | Гл. технолог | Технич. отд. | Зеленький | Арбенина

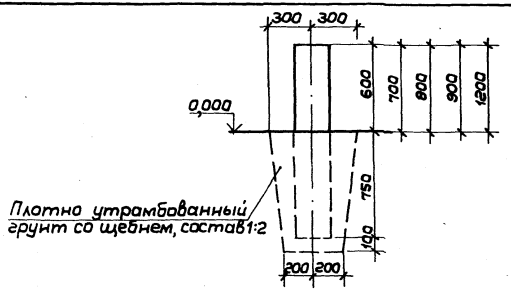

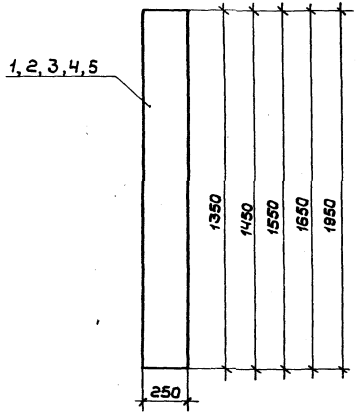

Формат	Зона	Поз.	Обозначение	Наименование	Кол.	Примеч.
				Документация		
			3.300.9-3.1-00.00.00.00	Техническое описание		
			20.00.00.00	Ведомость расхода материалов		
				Детали		
		1	10.01.00.00	Бревно ф250 ℓ=1350 ГОСТ 8486-66**	1	0,066
		2	10.02.00.00	Бревно ф250 ℓ=1450 ГОСТ 8486-66**	1	0,071
		3	10.03.00.00	Бревно ф250 ℓ=1550 ГОСТ 8486-66*	1	0,076
		4	10.04.00.00	Бревно ф250 ℓ=1650 ГОСТ 8486-66*	1	0,08
		5	10.05.00.00	Бревно ф250 ℓ=1950 ГОСТ 8486-66*	1	0,096

Столбики для прыжков устанавливаются на расстоянии 6 ÷ 15 м друг от друга

Нач.мас.	Волков	
Гл.конст.	Маврин	
ГАП	Афанасьев	
ГИП	Топтыгин	
Разраб.	Волкова	
Провер.	Топтыгин	
Н.контр.	Маврин	

3.300.9-3.1-10.00.00.00

Столбики для прыжков

Стадия	Масса	Масшт.
РП		1:25
Лист 1	Листов 1	

Схема расположения

СОЮЗСПОРТПРОЕКТ г. Москва

Формат	Зона	Поз.	Обозначение	Наименование	Кол.	Примеч.
				Документация		
А-3			3.300.9-3.1-00.00.00.00	Техническое описание		
А-3			20.00.00.00	Ведомость расхода материалов		
				Детали		
Б.Ч		1	11.01.00.00	Брус 150×150 ℓ=2200 ГОСТ 24454-80 Е	1	0,05 м³
Б.Ч		2	11.02.00.00	Брус 50×50 ℓ=350 ГОСТ 24454-80 Е	5	0,001 м³
				Крепежные изделия		
				Гвозди К4×100 ГОСТ 4028-63*	10	0,009 кг

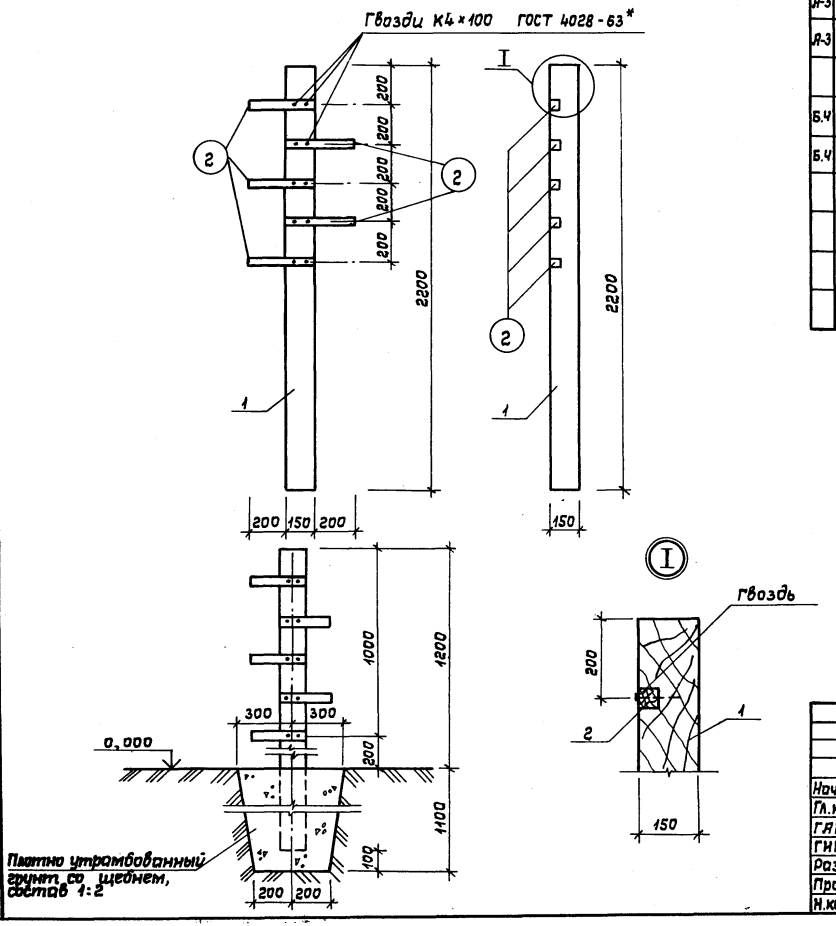

Нач.мас.	Волков		3.300.9-3.1-11.00.00.00			
Гл.конст.	Маврин		Гимнастический столбик	Стадия	Масса	Масштаб
ГЯП	Афанасьев			РП		1:20
ГИП	Топтыгин			Лист 1	Листов 1	
Разраб.	Кедрова		Схема расположения	СОЮЗСПОРТПРОЕКТ г. Москва		
Провер.	Топтыгин					
Н.контр.	Маврин					

Инв.№ подл. | Подпись и дата | Взам.инв.№ | Гл.технолог | Технич.отд. | Беленький | Арбенина

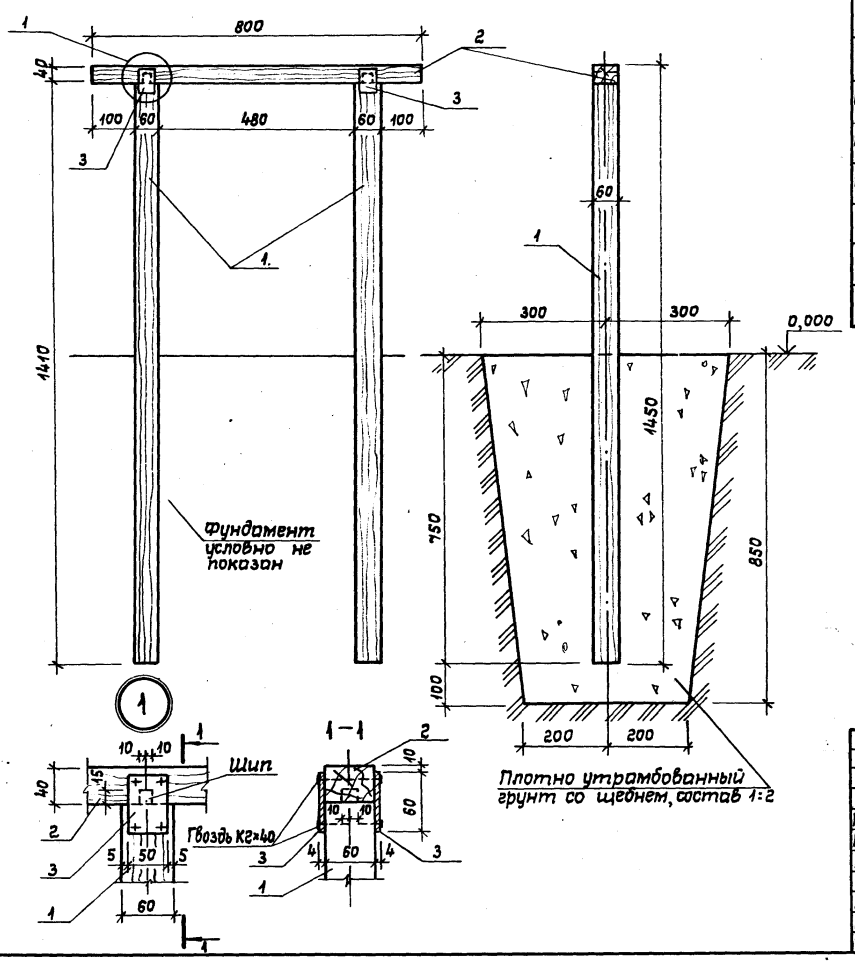

Формат	Зона	Поз.	Обозначение	Наименование	Кол.	Примеч.
				Документация		
			3.300.9-3.1-00.00.00.00	Техническое описание		
			20.00.00.00	Ведомость расхода материалов		
				Детали		
Б.Ч		1	12.01.00.00	Брус 60×60 ℓ=1410 ГОСТ 24454-80 Е	2	V=0,005 м³
Б.Ч		2	12.02.00.00	Брус 60×40 ℓ=800 ГОСТ 24454-80 Е	1	V=0,002 м³
Б.Ч		3	12.03.00.00	Полоса 4×50 ℓ=600 ГОСТ 103-76* Вст.3кп2 ГОСТ 380-71*	2	0,9 кг
				Крепежные изделия		
				Гвоздь К2×60 ГОСТ 4028-63*	8	0,001 кг

Нач.мас.	Волков		3.300.9-3.1-12.00.00.00
Гл.конст	Маврин		
ГАП	Афанасьев		Барьер
ГИП	Топтыгин		
Разраб.	Кедрова		Схема расположения
Провер.	Топтыгин		
Н.контр.	Маврин		

Стадия	Масса	Масштаб
РП		1:10
Лист 1	Листов 1	

СОЮЗСПОРТПРОЕКТ г. Москва

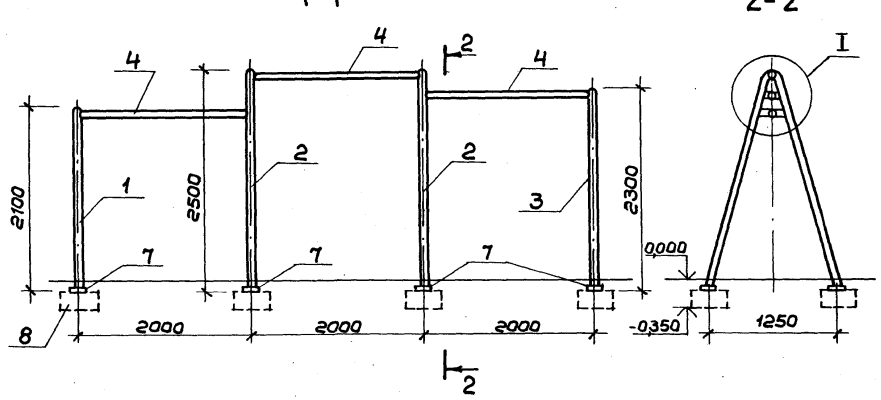

Формат	Зона	Поз.	Обозначение	Наименование	Кол.	Примеч.
				Документация		
А-3			3.300.9-3.1-00.00.00.00	Техническое описание		
А-3			20.00.00.00	Ведомость расхода материалов		
				Детали		
А.4		1	13.01.00.00	Труба 70х4 ℓ=4630 ГОСТ 8732-78* / Ст.3сп ГОСТ 8731-74	1	31,0 кг
А-4		2	13.02.00.00	Труба 70х4 ℓ=5380 ГОСТ 8732-78* / Ст.3сп ГОСТ 8731-74	2	35,0 кг
А.4		3	13.03.00.00	Труба 70х4 ℓ=4970 ГОСТ 8732-78* / Ст3сп ГОСТ 8731-74	1	32,4 кг
Б.4		4	13.05.00.00	Сталь круглая Ф30 ℓ=1930 ГОСТ 2590-71* / Вст3кп2 ГОСТ 380-71*	3	10,7 кг
Б.4		5	13.06.00.00	Труба 70х4 ℓ=300 ГОСТ 8732-78* / Ст3сп ГОСТ 8731-74	1	1,95 кг
Б.4		6	13.07.00.00	Труба 70х4 ℓ=360 ГОСТ 8732-78* / Ст3сп ГОСТ 8731-74	1	2,34 кг
Б.4		7	13.08.00.00	Полоса 10х150 ℓ=150 ГОСТ 103-76* / Вст3кп2 ГОСТ 380-71*	8	1,76 кг
А-3		8	13.04.00.00	Фундамент Ф-1	8	

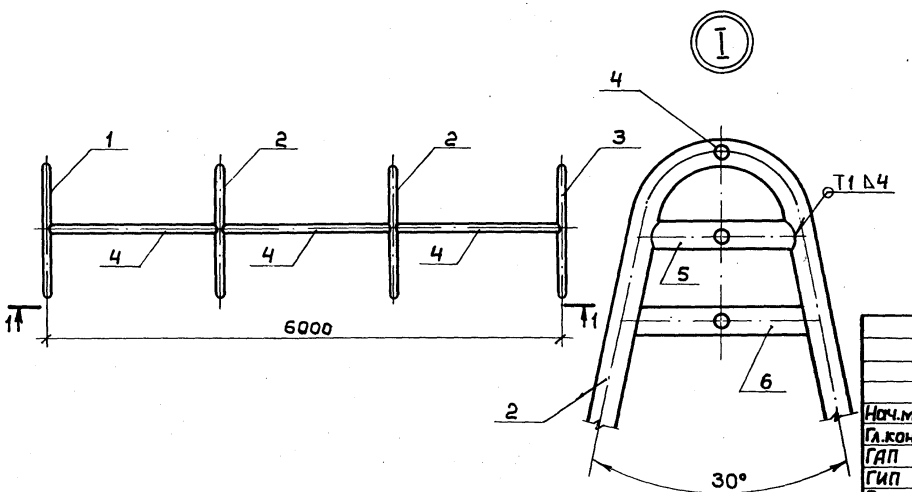

Сварку производить по ГОСТ 5264-80

Нач.мас.	Волков		3.300.9-3.1-13.00.00.00			
Гл.кон.м.	Маврин		Перекладины разной высоты	Стадия	Масса	Масшт.
ГАП	Афанасьев			РП		1:50
ГИП	Топтыгин			Лист 1	Листов 6	
Разраб.	Мельцес		Схема расположения	СОЮЗСПОРТПРОЕКТ г.Москва		
Провер.	Топтыгин					
Н.контр.	Маврин					

21959-02 71

Подпись и дата | Взам.инв.№ | Технич.отд. Арбенина

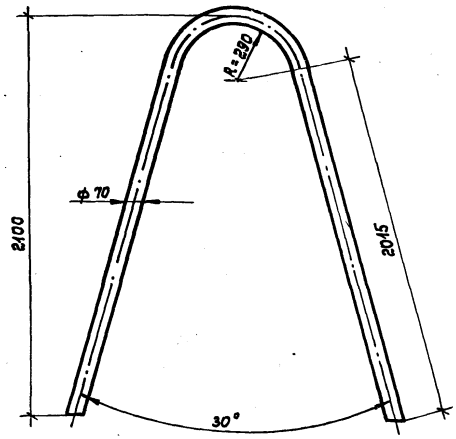

Формат	Зона	Поз.	Обозначение	Наименование	Кол.	Примеч.
А-4			3.300.9-3.1-13-01-01-00	Труба 70×4 ℓ=4630 ГОСТ 8732-78* / Ст.3сп ГОСТ 8731-74	1	31,0 кг

Нач.мас.	Волков		
Гл.кон.м.	Маврин		
ГАП	Афанасьев		
ГИП	Топтыгин		
Разраб.	Прокофьева		
Провер.	Топтыгин		
Н.контр.	Маврин		

3.300.9-3.1-13.01.00.00

Перекладины разной высоты

Стадия	Масса	Масшт.
РП	38,0кг	1:2
Лист 2	Листов 6	

Деталь поз. 1

СОЮЗСПОРТПРОЕКТ г. Москва

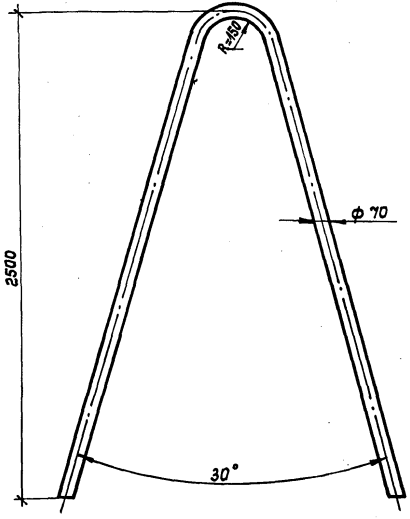

Формат	Зона	Поз.	Обозначение	Наименование	Кол.	Примеч.
А-4			3.300.9-3.1-13-02-01-00	Труба 70×4 ℓ=5380 ГОСТ 8732-78* / Ст.3сп ГОСТ 8731-74	1	35,0 кг

Нач.мас.	Волков		
Гл.кон.м.	Маврин		
ГАП	Афанасьев		
ГИП	Топтыгин		
Разраб.	Прокофьева		
Провер.	Топтыгин		
Н.контр.	Маврин		

3.300.9-3.1-13.02.00.00

Перекладины разной высоты

Стадия	Масса	Масшт.
РП	45,5кг	1:2
Лист 3	Листов 6	

Деталь поз. 2

СОЮЗСПОРТПРОЕКТ г. Москва

Инв.№ подл. | Подпись и дата | Взам.инв.№

Альбом

Типовой проект

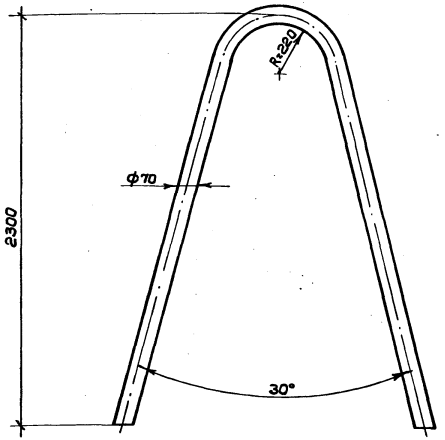

Формат	Зона	Поз.	Обозначение	Наименование	Кол.	Примеч.
А-4			3.300.9 - 3.1 - 11·03·01·00	Труба 70х4 ℓ=4970 ГОСТ 8732-78* / Ст.3сп ГОСТ 8731-74	1	32,4 кг

Нач.мас.	Волков		
Гл.кон.м.	Маврин		
ГАП	Афанасьев		
ГИП	Топтыгин		
Разраб.	Прокофьева		
Провер.	Топтыгин		
Н.контр.	Маврин		

3.300.9-3.1-13·03·00·00

Перекладины разной высоты

Стадия	Масса	Масшт.
РП	40,0 кг	1:2

Лист 4 | Листов 6

Деталь поз. 3

СОЮЗСПОРТПРОЕКТ г.Москва

Взам.инв.№ | Подпись и дата | Инв.№подл.

Альбом

Типовой проект

1-1

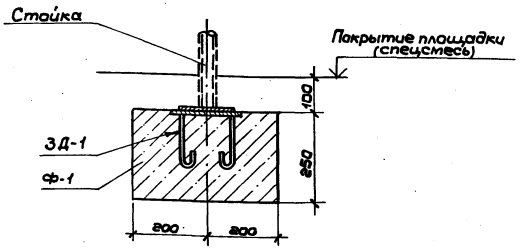

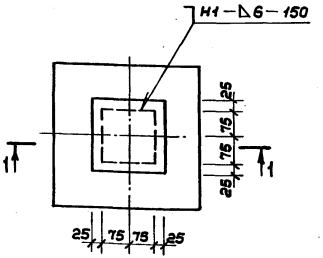

Сварку производить по ГОСТ 5264-80

Формат	Зона	Поз.	Обозначение	Наименование	Кол.	Примеч.
			3.300.9 - 3.1 - 13·04·01·00	ЗД-1	1	1,96 кг
				Бетон В15		0,04 м³

Нач.мас.	Волков		
Гл.кон.м.	Маврин		
ГАП	Афанасьев		
ГИП	Топтыгин		
Разраб.	Мельцес		
Провер.	Топтыгин		
Н.контр.	Маврин		

3.300.9-3.1-13·04·00·00

Перекладины разной высоты

Стадия	Масса	Масшт.
РП	1,84 кг	1:10

Лист 5 | Листов 6

Фундамент Ф-1

СОЮЗСПОРТПРОЕКТ г.Москва

Взам.инв.№ | Подпись и дата | Инв.№подл.

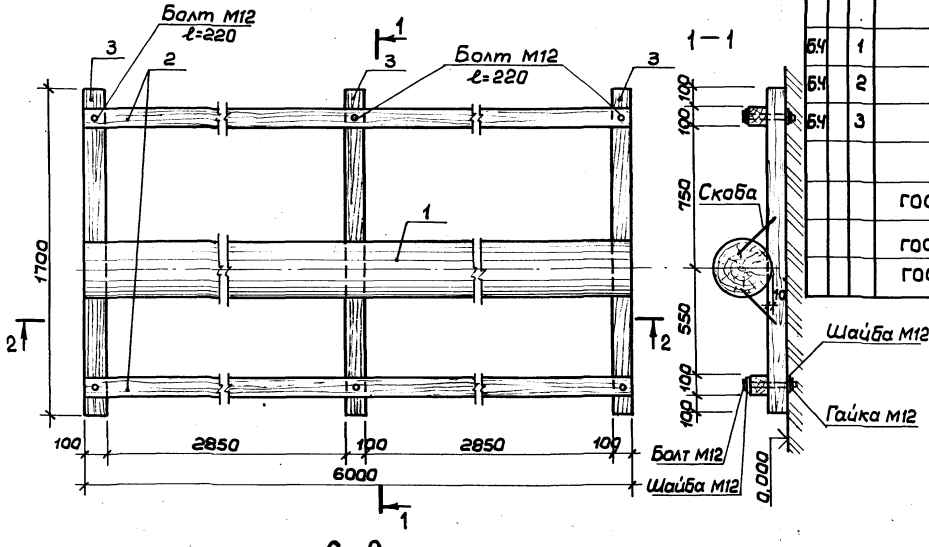

2 — 2

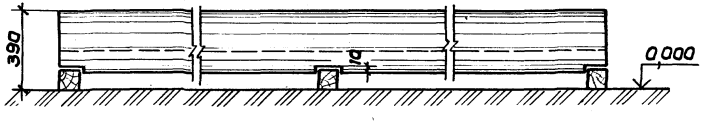

Формат	Зона	Поз.	Обозначение	Наименование	Кол.	Примеч
				Документация		
А3			3.300.9-3.1-00.00.00.00	Техническое описание		
А3			20.00.00.00	Ведомость расхода материалов		
				Детали		
Б.Ч		1	14.01.00.00	Бревно ф300 ℓ=6000 ГОСТ 8486-66**	1	0,42м³
Б.Ч		2	14.02.00.00	Брус 100×100 ℓ=6000 ГОСТ 24454-80 Е	2	0,06
Б.Ч		3	14.03.00.00	Брус 100×100 ℓ=1700 ГОСТ 24454-80 Е	3	0,017
				Крепежные изделия		
			ГОСТ 7798-70	Болт М12, ℓ=220	6	0,213кг
			ГОСТ 5915-70*	Гайка М12	6	0,015кг
			ГОСТ 6958-78*	Шайба М12	12	0,001кг

Нач.мас.	Волков		3.300.9-3.1-14.00.00.00
Гл.конст.	Маврин		
ГАП	Афанасьев		Станок для развития мышц живота и спины
ГИП	Топтыгин		
Разраб.	Волкова		
Провер.	Топтыгин		
Н.контр.	Маврин		

Стадия	Масса	Масшт.
РП		1:20
Лист 1	Листов 1	

СОЮЗСПОРТПРОЕКТ г. Москва

Схема расположения

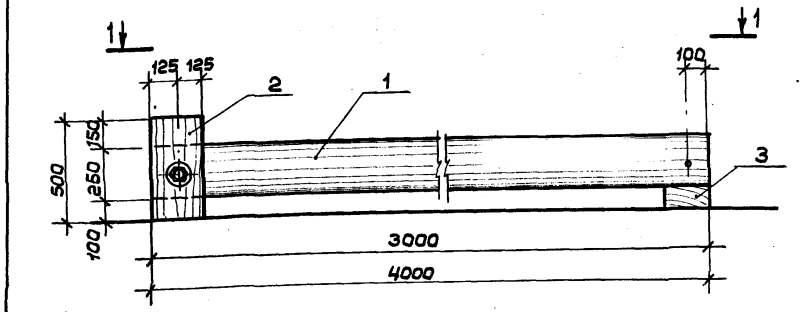

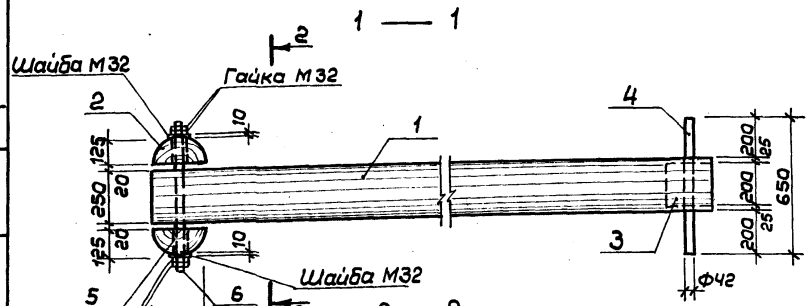

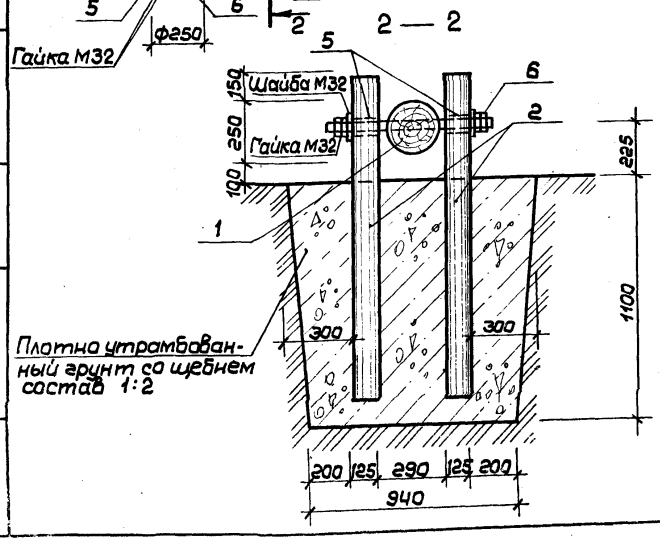

Формат	Зона	Поз	Обозначение	Наименование	Кол.	Примеч.
				Документация		
А-3			3.300.9-3.1-00.00.00.00	Техническое описание		
А-3			20.00.00.00	Ведомость расхода материалов		
				Детали (для ℓ=3000)		
Б.Ч		1	15.01.00.00	Бревно ф 250 ℓ=3000 ГОСТ 8486-66**	1	0,147 м³
Б.Ч		2	15.02.00.00	1/2 бревна ф250 ℓ=1500 ГОСТ 8486-66**	2	0,037 м³
Б.Ч		3	15.03.00.00	Брус 200х150 ℓ=200 ГОСТ 24454-80Е	1	0,006 м³
Б.Ч		4	15.04.00.00	Труба 42х3 ℓ=650 ГОСТ 8732-78* / Аст.3сп ГОСТ 8731-74	1	1,87 кг
Б.Ч		5	15.05.00.00	Труба 42х3 ℓ=125 ГОСТ 8732-78* / Аст.3сп ГОСТ 8731-74	2	0,36 кг
Б.Ч		6	15.06.00.00	Труба 32х3 ℓ=560 ГОСТ 8732-78* / Аст.3сп ГОСТ 8731-74	1	1,2 кг
				Детали (для ℓ=4000)		
Б.Ч		1	15.07.00.00	Бревно ф250 ℓ=4000 ГОСТ 8486-66**	1	0,196 м³
Б.Ч		2	15.08.00.00	1/2 бревна ф250 ℓ=1500 ГОСТ 8486-66**	2	0,037 м³
Б.Ч		3	15.09.00.00	Брус 200х150 ℓ=200 ГОСТ 24454-80Е	1	0,006 м³
Б.Ч		4	15.10.00.00	Труба 42х3 ℓ=650 ГОСТ 8732-78* / Аст.3сп ГОСТ 8731-74	1	1,87 кг
Б.Ч		5	15.11.00.00	Труба 42х3 ℓ=125 ГОСТ 8732-78* / Аст.3сп ГОСТ 8731-74	2	0,36 кг
Б.Ч		6	15.12.00.00	Труба 32х3 ℓ=560 ГОСТ 8732-78* / Аст.3сп ГОСТ 8731-74	1	1,2 кг

				3.300.9-3.1-15.00.00.00		
Нач.мас.	Волков			Силовой снаряд L=3м; L=4м	Стадия	Масса	Масшт.
Гл.конст.	Маврин				РП		1:20
ГАП	Афанасьев				Лист 1	Листов 1	
ГИП	Топтыгин						
Разраб.	Волкова			Схема расположения	СОЮЗСПОРТПРОЕКТ г.Москва		
Провер.	Топтыгин						
Н.контр.	Маврин						

Инв. № подл. | Подпись и дата | Взам. инв. № | Технич. отд. | Арбенина

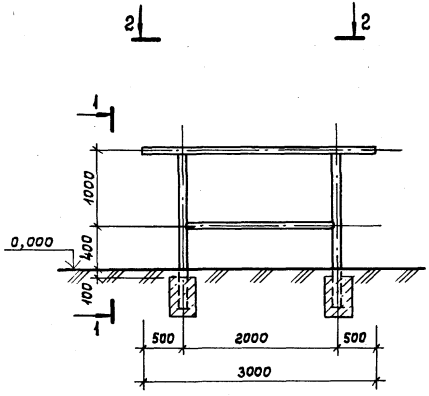

1 — 1

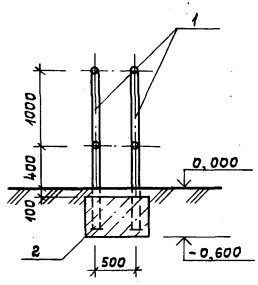

2 — 2

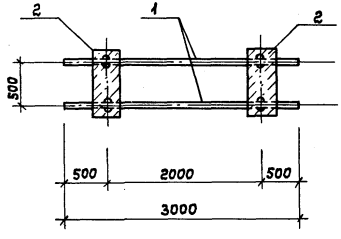

Формат	Зона	Поз.	Обозначение	Наименование	Кол.	Примеч.
				Документация		
А-3			3.300.9-3.1-00.00.00.00	Техническое описание		
А-3			20.00.00.00	Ведомость расхода материалов		
А-3		1	16.01.00.00	Металлическая конструкция	1	95,2 кг
А-3		2	16.02.00.00	Фундамент	2	

Нач. мас.	Волков		3.300.9-3.1-16.00.00.00
Гл. конс. м.	Маврин		Брусья параллельные
ГАП	Афанасьев		Стадия: РП; Масса: ; Масштаб: 1:50
ГИП	Топтыгин		Лист 1; Листов 4
Разраб.	Прокофьева		Схема расположения
Провер.	Топтыгин		СОЮЗСПОРТПРОЕКТ г. Москва
Н. контр.	Маврин		

Альбом

Типовой проект

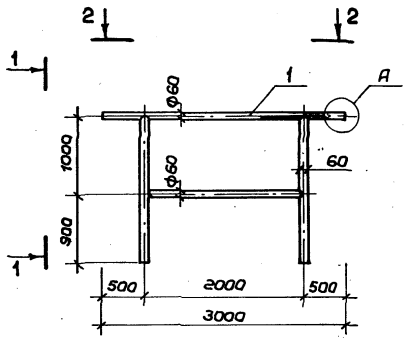

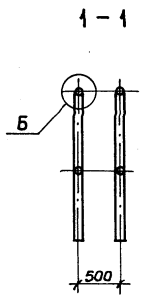

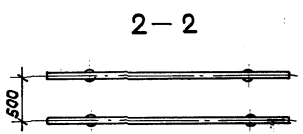

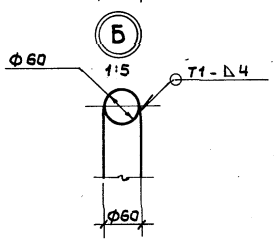



м 1:2

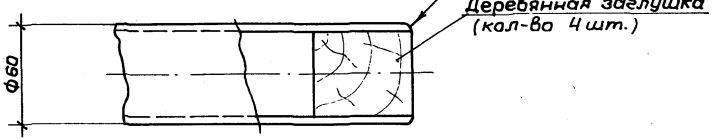

Формат	Зона	Поз.	Обозначение	Наименование	Кол.	Примеч.
				Детали		
		1	3.300.9-3.1-16.01.01.00	Труба 60х4 ℓ=3000 ГОСТ 8732-78* / Ст.3сп ГОСТ 8731-74	2	16,10 кг
		2	16.01.02.00	Труба 60х4 ℓ=1870 ГОСТ 8732-78* / Ст.3сп ГОСТ 8731-74	4	10,3 кг
		3	16.01.03.00	Труба 60х4 ℓ=1970 ГОСТ 8732-78* / Ст.3сп ГОСТ 8731-74	2	10,90 кг

Сварные соединения выполняются по ГОСТ 5264-86

Нач.маст.	Валков		
Гл.конст.	Маврин		
ГАП	Афанасьев		
ГИП	Таптыгин		
Разраб.	Прокофьева		
Провер.	Таптыгин		
Н.контр.	Маврин		

3.300.9-3.1-16.01.00.00

Брусья параллельные

Стадия	Масса	Масшт.
РП	952 кг	1:50
Лист 2	Листов 4	

Металлическая конструкция

СОЮЗСПОРТПРОЕКТ г.Москва

Инв.№ подл. | Подпись и дата | Взам.инв.№

21959-02 77

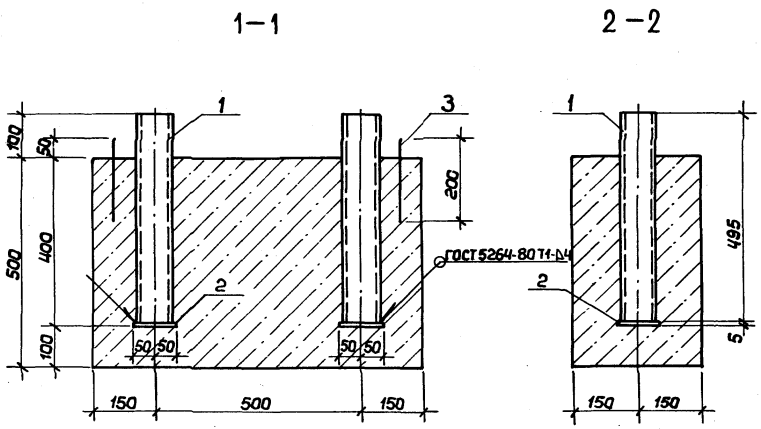

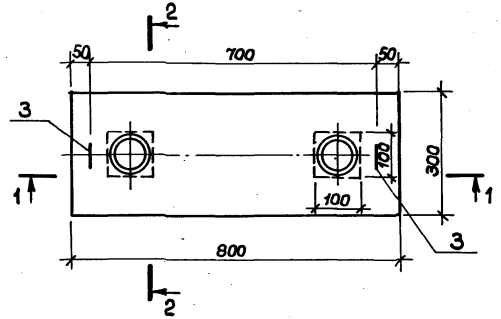

Формат	Зона	Поз.	Обозначение	Наименование	Кол.	Примечан.
				Детали		
Б.Ч.		1	3.300.9-3.1-16·02·01·00	Труба 70×4 ℓ=495 ГОСТ 8732-78* / А ст.3сп ГОСТ 8731-74	2	3,22 кг
Б.Ч.		2	16·03·02·00	Полоса 6×100 ℓ=100 ГОСТ 103-76* / В ст.3 кп2 ГОСТ 380-71*	2	0,40 кг
А.Ч.		3	16·03·00·00	Петля П-1	2	0,14 кг
				Материалы		
				Бетон В15		0,12 м³

				3.300.9-3.1-16.02.00.00			
Нач.маст.	Волков			Брусья параллельные	Стадия	Масса	Масштаб
Гл.кон.м.	Маврин				РП		1:10
ГАП	Афанасьев				Лист 3	Листов 4	
ГИП	Топтыгин						
Разраб.	Мельцес			Фундамент Ф-2	СОЮЗСПОРТПРОЕКТ г.Москва		
Провер.	Топтыгин						
Н.контр.	Маврин						

21959-02 78

Альбом

Типовой проект

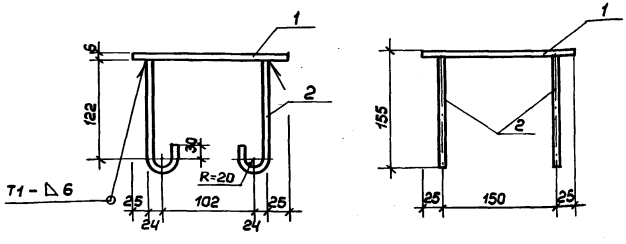

Сварку производить по ГОСТ 19292-73

Формат	Зона	Поз	Обозначение	Наименование	Кол.	Примеч.
				Детали:		
Б.Ч.		1	3.300.9-3.1-13.04.01.01	Полоса $\frac{6\times200\ \ell=200\ \text{ГОСТ}103\text{-}76^{*}}{\text{Вст.3кп2 ГОСТ}380\text{-}71^{*}}$	1	1,6 кг
Б.Ч.		2	13.04.01.02	Арматура $\frac{\Phi 6AI\ \ell=215\ \text{ГОСТ}5781\text{-}81^{*}}{\text{Вст.3кп2 ГОСТ}380\text{-}71^{*}}$	4	0,09

Взам.инв.№

Подпись и дата

Инв.№ подл.

Нач.мас	Волков		
Гл.кон.м	Маврин		
ГАП	Афанасьев		
ГИП	Топтыгин		
Разраб.	Голеева		
Провер.	Топтыгин		
Н.контр	Маврин		

3.300.9-3.1-13.04.01.00

Перекладины разной высоты

Стадия	Масса	Масшт.
РП	1,96 кг	1:5
Лист 6	Листов 6	

Конструкция ЗД-1

СОЮЗСПОРТПРОЕКТ г.Москва

Альбом

Типовой проект

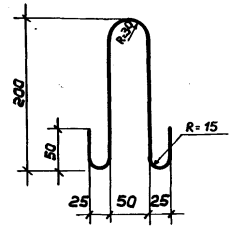

Формат	Зона	Поз	Обозначение	Наименование	Кол.	Примеч.
				Детали:		
А-4			3.300.9-3.1-12.03.01.00	Арматура $\frac{\Phi 6AI\ \ell=600\ \text{ГОСТ}5781\text{-}81^{*}}{\text{Вст3кп2 ГОСТ}380\text{-}71^{*}}$	2	0,14 кг

Взам.инв.№

Подпись и дата

Инв.№ подл.

Нач.мас	Волков		
Гл.кон.м	Маврин		
ГАП	Афанасьев		
ГИП	Топтыгин		
Разраб.	Прокофьева		
Провер.	Топтыгин		
Н.контр	Маврин		

3.300.9-3.1-16.03.00.00

Брусья параллельные

Стадия	Масса	Масшт.
РП	0,14 кг	1:5
Лист 4	Листов 4	

Петля П-1

СОЮЗСПОРТПРОЕКТ г.Москва

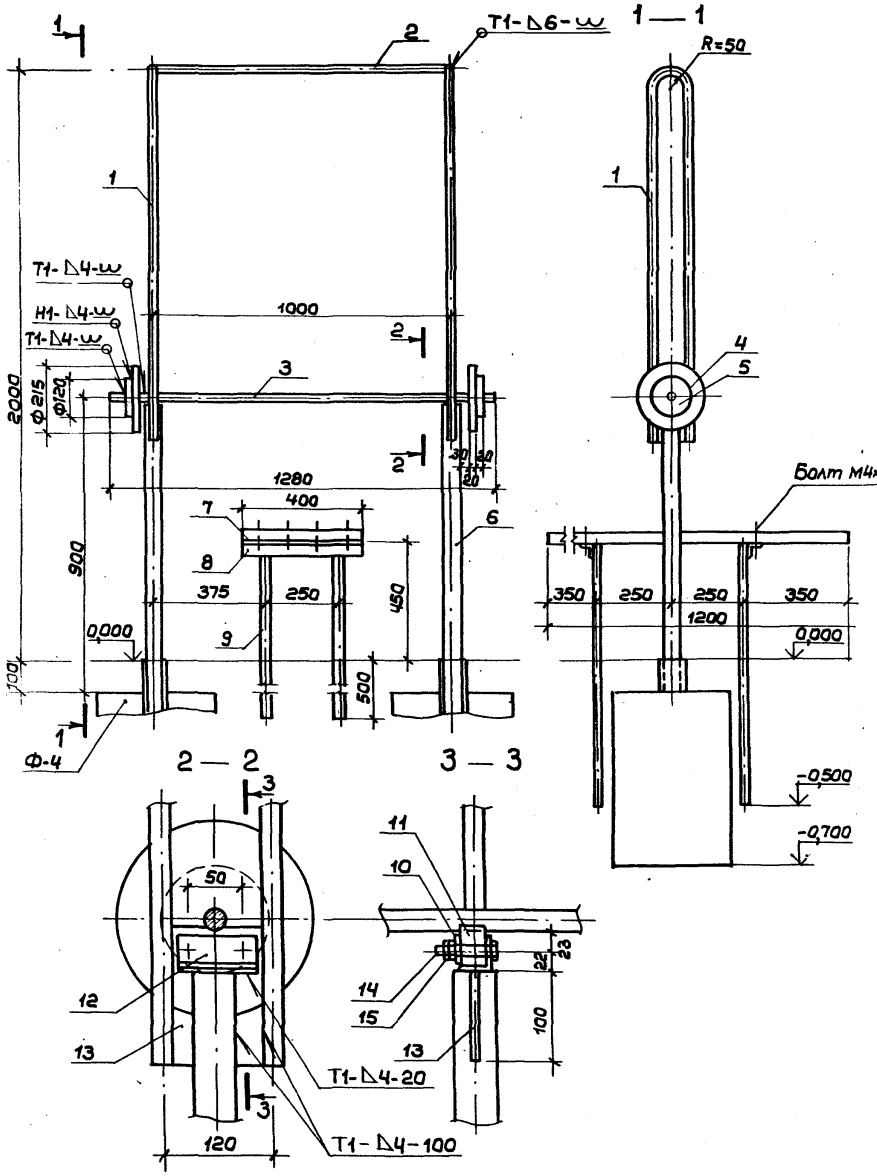

Формат	Зона	Поз.	Обозначение	Наименование	Кол.	Примеч.
				Документация		
А-3			3.300.9-3.1 - 00.00.00.00	Техническое описание		
А-3			20.00.00.00	Ведомость расхода материалов		
				Сборочные единицы		
А-Ч		1	17.01.00.00	Деталь	2	6,07 кг
Б.Ч		2	17.04.00.00	Ст. круглая Ф20 ℓ=1000 ГОСТ 2590-71* / Вст. 3 кп 2 ГОСТ 380-71*	1	2,47 кг
Б.Ч		3	17.05.00.00	Ст. круглая Ф25 ℓ=1280 ГОСТ 2590-71* / Вст. 3 кп 2 ГОСТ 380-71*	1	4,92 кг
А-Ч		4	17.02.00.00	Деталь	2	7,25 кг
А-Ч		5	17.02.00.00	Деталь	2	2,26 кг
Б.Ч		6	17.06.00.00	Труба 48х3,5 ℓ=1345 ГОСТ 10704-76* / А ст 3 сп ГОСТ 10705-80	2	4,5 кг
Б.Ч		7	17.07.00.00	Доска 40х100 ℓ=1200 ГОСТ 24454-80 Е	4	0,005 м³
А-Ч		8	17.02.00.00	Уголок 50х5 ℓ=400 ГОСТ 8509-72 / В ст 3 кп 2 ГОСТ 380-71*	2	1,51 кг
Б.Ч		9	17.08.00.00	Труба 25х2,5 ℓ=920 ГОСТ 10704-76* / А ст 3 сп ГОСТ 10705-80	4	1,28 кг
Б.Ч		10	17.09.00.00	Полоса 6х35 ℓ=90 ГОСТ 103-76* / В ст 3 кп 2 ГОСТ 380-71*	2	0,12 кг
Б.Ч		11	17.10.00.00	Резина 30х45 ℓ=90 ГОСТ 7338-77*	2	
А-Ч		12	17.02.00.00	Деталь	2	0,22 кг
Б.Ч		13	17.11.00.00	Полоса 6х25 ℓ=100 ГОСТ 103-76* / В ст 3 кп 2 ГОСТ 380-71*	4	0,1 кг
		14		Болт М8х60 ГОСТ 7798-70*	4	0,05 кг
		15		Гайка М8 ГОСТ 5916-70*	8	0,01 кг
Д-Ч			17.03.00.00	Фундамент Ф-4	2	

Сварку производить по ГОСТ 5264-80

Нач. мас.	Волков		3.300.9-3.1-17.00.00.00
Гл. кон. м	Маврин		Штанга для упражнений сидя
ГАП	Афанасьев		Стадия: РП; Масса: ; Масшт:
ГИП	Таптыгин		Лист 1; Листов 4
Разраб.	Галеева		Схема расположения
Провер.	Таптыгин		СОЮЗСПОРТПРОЕКТ г. Москва
Н. контр.	Маврин		

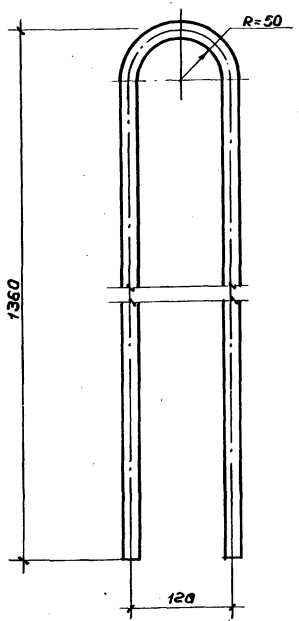

Формат	Зона	Поз.	Обозначение	Наименование	Кол.	Примеч.
А4		1	3.300.9-3.1-17.01.01.00	Ст. круглая ф20 ℓ=2460 ГОСТ 2590-71 / Вст.3кп2 ГОСТ 380-71*	1	6,07 кг

Инв.№ подл. | Подпись и дата | Взам.инв.№

Нач.мас	Волков		
Гл.кон.м.	Маврин		
ГАП	Афанасьев		
ГИП	Топтыгин		
Разраб	Галеева		
Провер	Топтыгин		
Н.контр	Маврин		

3.300.9-3.1-17.01.00.00

Штанга для упражнений сидя

Стадия	Масса	Масшт.
РП	6,07	1:5
Лист 2	Листов 4	

Деталь поз. 1

СОЮЗСПОРТПРОЕКТ г.Москва

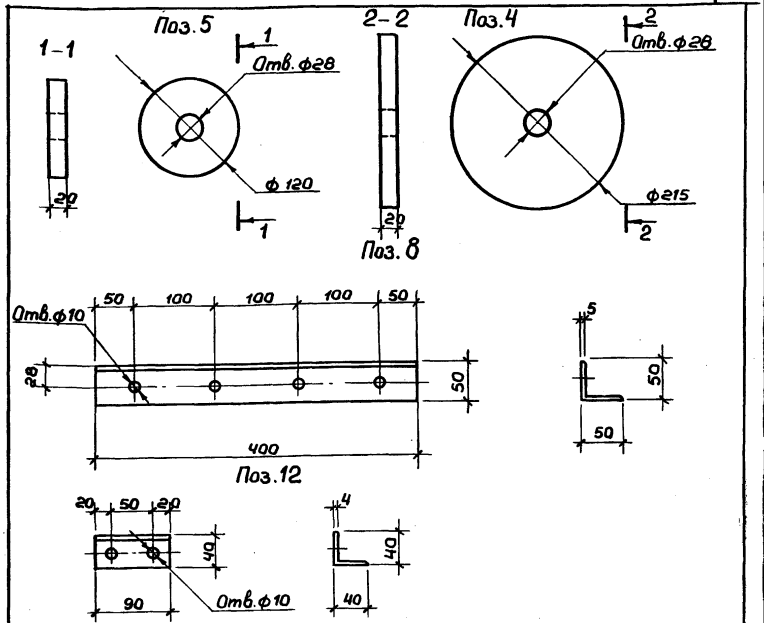

Формат	Зона	Поз.	Обозначение	Наименование	Кол.	Примеч.
А4		5	3.300.9-3.1-17.02.01.00	Полоса 20х120 ℓ=120 ГОСТ 103-76* / Вст.3пс6-1ГУ14-1-3023-80	1	2,26 кг
А4		4	17.02.02.00	Полоса 20х215 ℓ=215 ГОСТ 82-70* / Вст.3пс6-1ГУ14-1-3023-80	1	7,25 кг
А4		8	17.02.03.00	Уголок 50х5 ℓ=400 ГОСТ 8509-72* / Вст.3кп2 ГОСТ 380-71*	1	1,51 кг
А4		12	17.02.04.00	Уголок 40х4 ℓ=90 ГОСТ 8509-72* / Вст.3кп2 ГОСТ 380-71*	1	0,22 кг

Инв.№ подл. | Подпись и дата | Взам.инв.№

Нач.мас	Волков		
Гл.кон.м.	Маврин		
ГАП	Афанасьев		
ГИП	Топтыгин		
Разраб.	Прокофьева		
Провер.	Топтыгин		
Н.контр	Маврин		

3.300.9-3.1-17.02.00.00

Штанга для упражнений сидя

Стадия	Масса	Масшт.
РП		1:5
Лист 3	Листов 4	

Детали поз. 4,5,8,12

СОЮЗСПОРТПРОЕКТ г.Москва

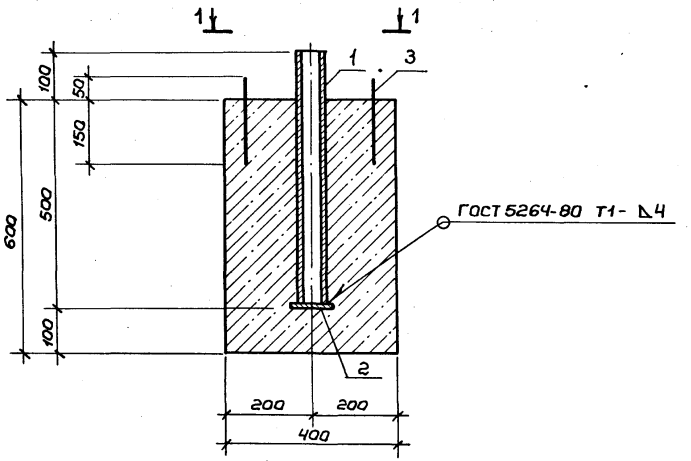

1 — 1

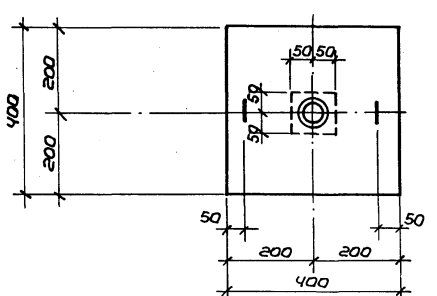

Формат	Зона	Поз.	Обозначение	Наименование	Кол.	Примеч.
				Детали:		
Б.Ч		1	3.300.9 - 3.1 - 13.03.01.00	Труба 60х3,5 ℓ=600 ГОСТ 8732-78* / А ст.3 сп ГОСТ 8731-74	1	2,93 кг
Б.Ч		2	13.03.02.00	Полоса 6х100 ℓ=100 ГОСТ 103-76* / В ст.3 кп2 ГОСТ 380-71*	1	0,47 кг
Д-Ч		3	16.03.00.00	Петля	2	0,14 кг
				Материалы:		
				Бетон В15		0,1 м³

Нач.маст.	Волков		
Гл.кон.м.	Маврин		
ГАП	Афанасьев		
ГИП	Топтыгин		
Разраб.	Галеева		
Провер.	Топтыгин		
Н.контр.	Маврин		

3.300.9-3.1-17.03.00.00

Штанга для упражнений сидя

Стадия	Масса	Масштаб
РП		1:10
Лист 4	Листов 4	

Фундамент Ф-3

СОЮЗСПОРТПРОЕКТ г. Москва

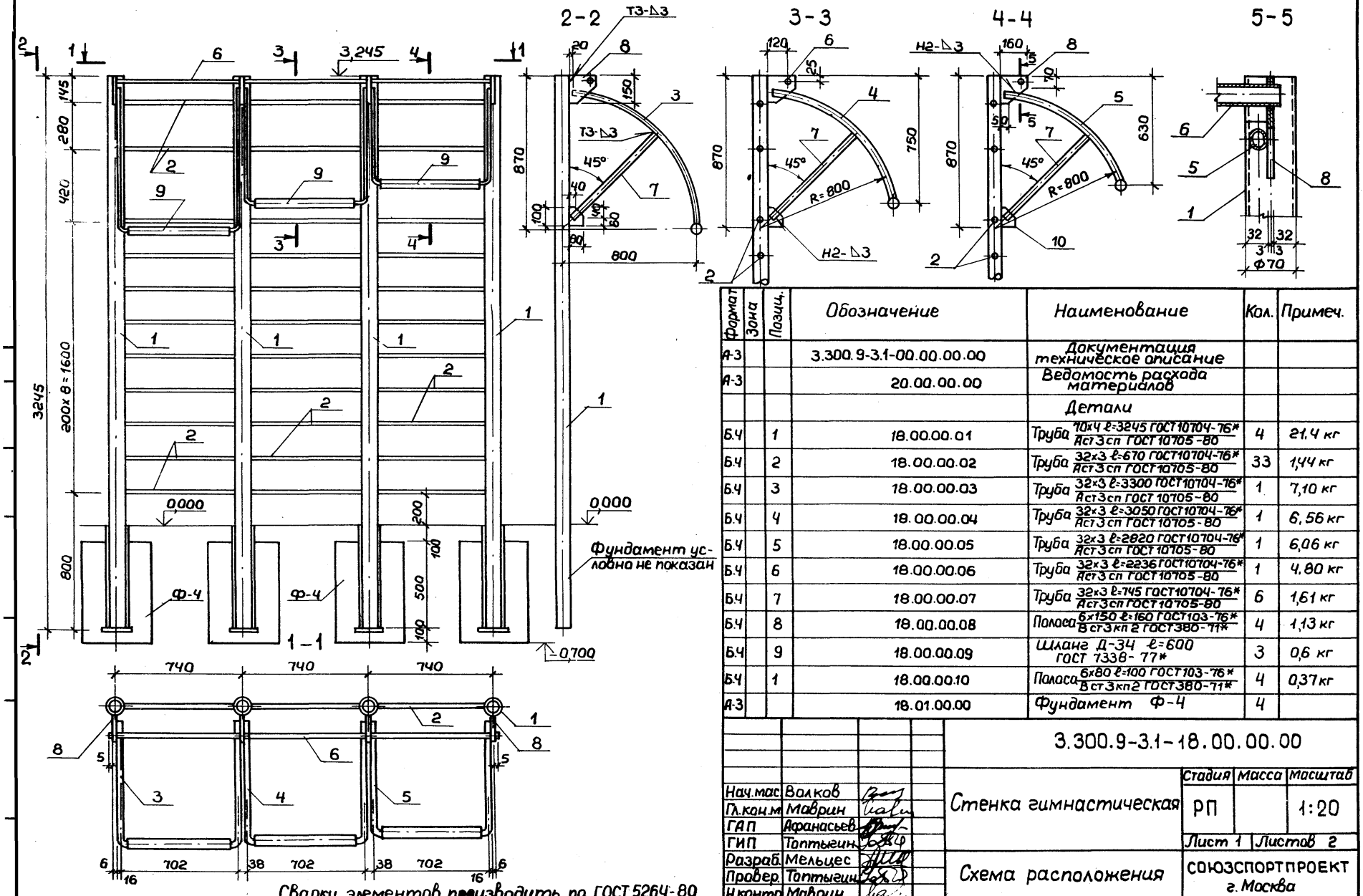

Сварку элементов производить по ГОСТ 5264-80

Формат	Зона	Позиц.	Обозначение	Наименование	Кол.	Примеч.
А-3			3.300.9-3.1-00.00.00.00	Документация техническое описание		
А-3			20.00.00.00	Ведомость расхода материалов		
				Детали		
Б.Ч		1	18.00.00.01	Труба 10х4 ℓ=3245 ГОСТ 10704-76* / Ст3сп ГОСТ 10705-80	4	21,4 кг
Б.Ч		2	18.00.00.02	Труба 32х3 ℓ=670 ГОСТ 10704-76* / Ст3сп ГОСТ 10705-80	33	1,44 кг
Б.Ч		3	18.00.00.03	Труба 32х3 ℓ=3300 ГОСТ 10704-76* / Ст3сп ГОСТ 10705-80	1	7,10 кг
Б.Ч		4	18.00.00.04	Труба 32х3 ℓ=3050 ГОСТ 10704-76* / Ст3сп ГОСТ 10705-80	1	6,56 кг
Б.Ч		5	18.00.00.05	Труба 32х3 ℓ=2820 ГОСТ 10704-76* / Ст3сп ГОСТ 10705-80	1	6,06 кг
Б.Ч		6	18.00.00.06	Труба 32х3 ℓ=2236 ГОСТ 10704-76* / Ст3сп ГОСТ 10705-80	1	4,80 кг
Б.Ч		7	18.00.00.07	Труба 32х3 ℓ=745 ГОСТ 10704-76* / Ст3сп ГОСТ 10705-80	6	1,61 кг
Б.Ч		8	18.00.00.08	Полоса 6х150 ℓ=160 ГОСТ 103-76* / Вст3кп2 ГОСТ 380-71*	4	1,13 кг
Б.Ч		9	18.00.00.09	Шланг Д-34 ℓ=600 ГОСТ 7338-77*	3	0,6 кг
Б.Ч		1	18.00.00.10	Полоса 6х80 ℓ=100 ГОСТ 103-76* / Вст3кп2 ГОСТ 380-71*	4	0,37 кг
А-3			18.01.00.00	Фундамент Ф-4	4	

Нач.мас	Волков	
Гл.кон.м	Маврин	
ГАП	Афанасьев	
ГИП	Топтыгин	
Разраб.	Мельцес	
Провер.	Топтыгин	
Н.контр	Маврин	

3.300.9-3.1-18.00.00.00

Стенка гимнастическая

Стадия	Масса	Масштаб
РП		1:20
Лист 1	Листов 2	

Схема расположения

СОЮЗСПОРТПРОЕКТ г. Москва

Альбом

Типовой проект

Формат	Зона	Позиц.	Обозначение	Наименование	Кол.	Примечан.
				Детали		
Б.Ч.		1	3.300.9 - 3.1 - 18.01.01.00	Труба $\frac{83\times4\ \ell=600\ ГОСТ\ 8732\text{-}87^{*}}{А\ ст.3\ сп\ ГОСТ\ 8731\text{-}74}$	1	4,56 кг
Б.Ч.		2	18.01.02.00	Полоса $\frac{6\times100\ \ell=100\ ГОСТ\ 103\text{-}76^{*}}{В\ ст.3\ кп2\ ГОСТ\ 380\text{-}71^{*}}$	1	0,47 кг
Д.Ч.		3	16.03.00.00	Петля	2	0,14 кг
				Материалы		
				Бетон В15		0,1 м³

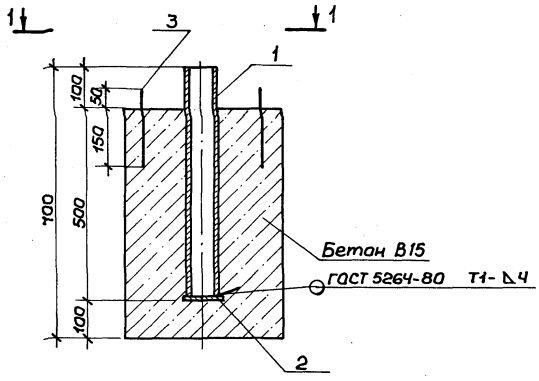

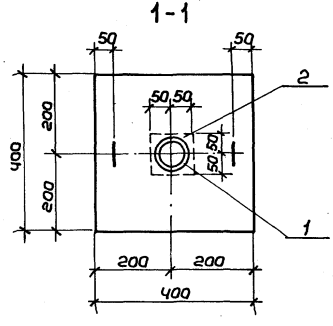

Нач.мас	Валков		
Гл.конс	Маврин		
ГАП	Афанасьев		
ГИП	Топтыгин		
Разраб.	Прокофьева		
Провер.	Топтыгин		
Н.контр.	Маврин		

3.300.9-3.1-18.01.00.00

Стенка гимнастическая

Стадия	Масса	Масшт.
РП		1:10
Лист 2	Листов 2	

Фундамент Ф-4

СОЮЗСПОРТПРОЕКТ г.Москва

Инв.№подл. | Подпись и дата | Взам.инв.№

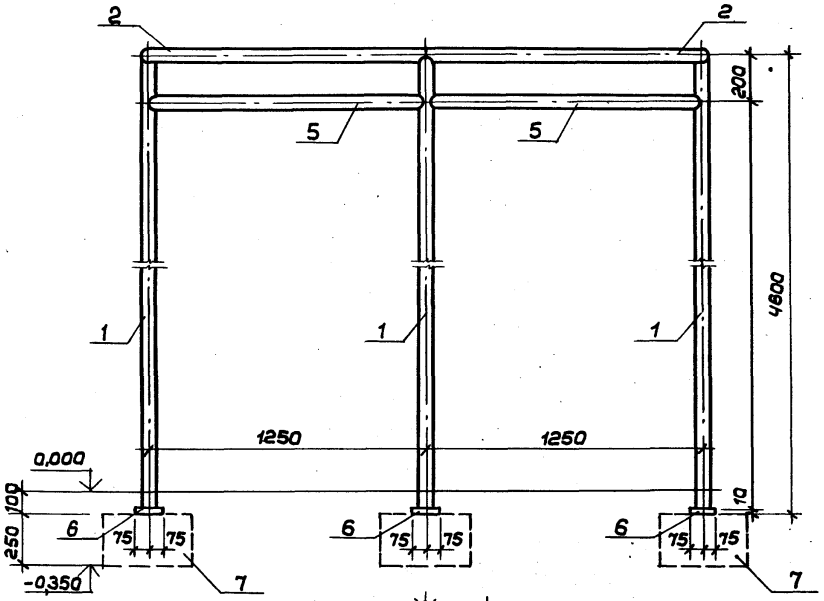

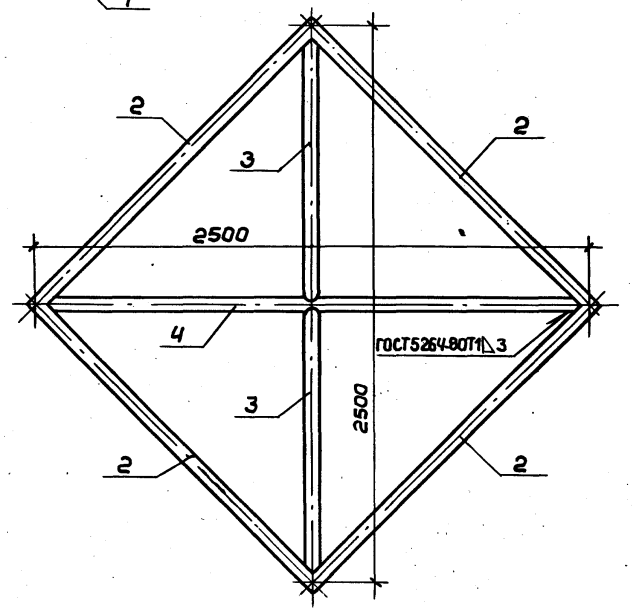

Формат	Зона	Поз.	Обозначение	Наименование	Кол.	Примеч.
				Документация		
А-3			3.300.9-3.1-00.00.00.00	Техническое описание		
А-3			20.00.00.00	Ведомость расхода материалов		
				Детали		
Б.Ч		1	19.01.00.00	Труба 57×3,5 ℓ=4580 ГОСТ 8732-78* / Ст.3сп ГОСТ 8731-74	4	21,3 кг
Б.Ч		2	19.02.00.00	Труба 57×3,5 ℓ=1840 ГОСТ 8732-78* / Ст.3сп ГОСТ 8731-74	4	8,5 кг
Б.Ч		3	19.03.00.00	Труба 57×3,5 ℓ=1200 ГОСТ 8732-78* / Ст.3сп ГОСТ 8731-74	2	5,55 кг
Б.Ч		4	19.04.00.00	Труба 57×3,5 ℓ=2450 ГОСТ 8732-78* / Ст.3сп ГОСТ 8731-74	1	11,03 кг
Б.Ч		5	19.05.00.00	Труба 32×3 ℓ=1840 ГОСТ 10704-76 / Ст.3сп ГОСТ 10705-80	4	3,96 кг
Б.Ч		6	19.06.00.00	Полоса 10×150 ℓ=150 ГОСТ 103-76* / Ст.3сп2 ГОСТ 380-71*	4	1,77 кг
А-Ч		7	13.04.00.00	Фундамент Ф-1	4	

Нач.мас.	Волков	
Гл.кон.м	Маврин	
ГАП	Афанасьев	
ГИП	Таптыгин	
Разраб.	Мельцес	
Провер.	Таптыгин	
Н.контр	Маврин	

3.300.9-3.1-19.00.00.00

Вертикальные шесты

Стадия	Масса	Масшт.
РП		1:20
Лист 1	Листов 1	

Схема расположения

СОЮЗСПОРТПРОЕКТ г. Москва

№ строки	Наименование материала и единица измерения	Код материала	Код ед. изм.	Код и марка изделия. Количество на марку 01	02	03	04	05	06	07	08	09	10	11	12	13	14	15	16	17	18	19
1	Арматурные изделия																					
2	Сталь класса AI ГОСТ5781-82																					
3	ф 6 кг	093000	166							4,07	10,05	14,85							0,28	0,56	1,12	
4	ф 8 кг	"	166													2,88						1,28
5	ф 20 кг	093004	166									18,30										
6	ф 24 кг	"	166					21,8														
7	Сталь круглая ГОСТ2590-71																					
8	Ф 10 кг	093400	166					0,2		0,2	0,2	0,2										
9	ф 16 кг	"	166							0,38	0,38	0,38										
10	ф 20 кг	"	166																	14,61		
11	ф 22 кг	"	166							2,46	3,21	3,21										
12	ф 25 кг	"	166																	4,92		
13	Ф 30 кг	"	166													32,1						
14	Сталь полосовая ГОСТ 103-76	093000	166																			
15	Толщ. 4 мм	"	"	19,73	10,85	5,66	0,44			1,51	2,83	4,14			0,18							
16	5 мм	"	"																	0,64		
17	6 мм	"	"	28,56	5,6	3,2		1,36		14,42	31,83	44,63				12,8			1,6	0,94	6,40	6,4
18	8 мм	"	"					35,28				23,9										
19	10 мм	"	"													14,08						7,08
20	12 мм	"	"					102,0				33,25										
21	20мм	"	"					9,51											4,52			
22	Сталь прокатная широкополосная																					

Нач.маст	Волков	
Гл.кон.м.	Маврин	
ГАП	Афанасьев	
ГИП	Топтыгин	
Разраб.	Мельцес	
Провер.	Топтыгин	
Н.контр.	Маврин	

3.300.9-3.1-20.00.00.00

Ведомость расхода материалов

Стадия	Лист	Листов
РП	1	4

СОЮЗСПОРТПРОЕКТ г. Москва

Инв.№подл. | Подпись и дата | Взам.инв.№

№ строки	Наименование материала и единица измерения		Код Материал	Код Ед. изм.	Код и марка изделия. Количества на марку 01	02	03	04	05	06	07	08	09	10	11	12	13	14	15	16	17	18	19
23	Универсальная ГОСТ 82-70*																						
24	Толщ. 4 мм	кг	093 000	166		73,58	39,62																
25	10 мм	кг	093 000	166	36,1																		
26	20 мм	кг	093 000	166																	14,5		
27	Сталь горячекатанная																						
28	Квадратная ГОСТ 2591-71*,	кг	093 200	166																			
29	А 16	кг	"	166							1,44	1,92	1,92										
30	А 38	кг	"	166							6,48	8,64	8,64										
31	Сталь прокатная угловая																						
32	Равнополочная ГОСТ 8509-72*																						
33	L 50 х 5	кг	093 100	166	13,58	59,84	34,83	14,08			67,98	181,96	133,96								3,02		
34	L 70 х 5	кг	"	166					17,28				122,8										
35	L 75 х 6	кг	"	166	27,5	71,5	26,84																
36	L 40 х 4	кг	"	166																	0,44		
37	L 100 х 7	кг	"	166		34,56	12,96																
38	Сталь горячекатанная																						
39	Швеллеры ГОСТ 8240-72																						
40	С 8	кг	092 500	166	153,27																		
41	С 14	кг	"	166					20,16		7,40	7,40	7,40										
42	Сетки стальные плетеные																						
43	Одинарные ГОСТ 5336-80																						
44	№30-2		121 300	166							7,7												
45	№50-3		"	166								47,8	62,54										
46	Трубы стальные																						
47	Квадратные ГОСТ 8639-82																						

№ строки	Наименование материала и единица измерения	Код Материала	Ед. изм.	Код и марка изделия, количество на марку 01	02	03	04	05	06	07	08	09	10	11	12	13	14	15	16	17	18	19
48	80×80×4	131700								42,9	205,5											
49	100×100×4	"			711,4	392,2																
50	Профили замкнутые сварные																					
51	Квадратные и прямоугольные																					
52	ГОСТ 25577-83																					
53	160×120×5 кг	112101	166									484,0										
54	Трубы стальные бесшовные																					
55	Горячедеформированные ГОСТ 8732-78*																					
56	25×3 кг	131000	166																	2,8		
57	32×3 кг	"	"															2,4			70,59	15,84
58	57×3 кг	"	"																			130,53
59	60×3,5 кг	"	"																	5,86		
60	70×4 кг	"	"													137,69			12,88		85,6	
61	83×4 кг	"	"																		16,24	
62	42×3 кг	"	"															1,44				
63	48×3,5 кг	"	"																	14,0		
64	Трубы стальные квадратные																					
65	ГОСТ 8639-82																					
66	180×90×5 кг	131000	166					438,0														
67	80×80×3 кг	"	"					133,04														
68	Крепежные элементы кг	"	"																			
69	(болты, гайки, шайбы, хомуты, шурупы)	128200	166	6,0	14,4	10,2	9,4	20,6	1,05					0,09	0,08		1,38					
70	Трубы стальные прямоугольные ГОСТ 8645-68*																					

Инв. № подл. | Подпись и дата | Взам. инв. №

№ строки	Наименование материала и единица измерения	Код материала	Код ед. изм.	Код и марка изделия, количество на мару 01	02	03	04	05	06	07	08	09	10	11	12	13	14	15	16	17	18	19
71	40×25×2	131000	166						21,96													
72	Древесина ГОСТ8486-66, м³	533100		0,3	1,93	0,97	1,09	3,3	0,2				0,39	0,05	0,012		0,6	0,5		0,02		
73	Стеклопластик полиэфирный																					
74	листовой МС №2																					
75	ОСТ 6-11-390-75 кг	224000		31,7	258	143																
76	Бетон класса В15 м³	„		1,7	11,9	6,8		13,8		0,6	2,1	7,5				0,32			0,4	0,2	0,4	0,16

gost.e-ecolog.ru