ТИПОВАЯ ДОКУМЕНТАЦИЯ НА КОНСТРУКЦИИ, ИЗДЕЛИЯ И УЗЛЫ ЗДАНИЙ И СООРУЖЕНИЙ

СЕРИЯ 3.300.9-3

РАБОЧИЕ ЧЕРТЕЖИ ИЗДЕЛИЙ ЭЛЕМЕНТОВ МАЛЫХ ФОРМ ДЛЯ ОТКРЫТЫХ ПЛОСКОСТНЫХ ФИЗКУЛЬТУРНЫХ И СПОРТИВНЫХ СООРУЖЕНИЙ В ЖИЛОЙ ЗАСТРОЙКЕ

ВЫПУСК 0

НОМЕНКЛАТУРА МАЛЫХ АРХИТЕКТУРНЫХ ФОРМ

21959-01

gost.e-ecolog.ru

ЦЕНТРАЛЬНЫЙ ИНСТИТУТ ТИПОВОГО ПРОЕКТИРОВАНИЯ
ГОССТРОЯ СССР

Москва, А-445 Смольная ул., 22

Сдано в печать 1988 года

Заказ № 2878 Тираж 2000 экз

ТИПОВАЯ ДОКУМЕНТАЦИЯ НА КОНСТРУКЦИИ, ИЗДЕЛИЯ И УЗЛЫ ЗДАНИЙ И СООРУЖЕНИЙ

СЕРИЯ 3.300.9-3

РАБОЧИЕ ЧЕРТЕЖИ ИЗДЕЛИЙ ЭЛЕМЕНТОВ МАЛЫХ ФОРМ ДЛЯ ОТКРЫТЫХ ПЛОСКОСТНЫХ ФИЗКУЛЬТУРНЫХ И СПОРТИВНЫХ СООРУЖЕНИЙ В ЖИЛОЙ ЗАСТРОЙКЕ

ВЫПУСК 0

СОСТАВ ПРОЕКТА

ВЫПУСК 0 НОМЕНКЛАТУРА МАЛЫХ АРХИТЕКТУРНЫХ ФОРМ

ВЫПУСК 1 РАБОЧИЕ ЧЕРТЕЖИ ИЗДЕЛИЙ ЭЛЕМЕНТОВ МАЛЫХ ФОРМ

РАЗРАБОТАН ИНСТИТУТОМ „СОЮЗСПОРТПРОЕКТ"

ГЛАВНЫЙ ИНЖЕНЕР ИНСТИТУТА Е.Р.БРИЛИНГ

ГЛАВНЫЙ АРХИТЕКТОР ПРОЕКТА В.П.АФАНАСЬЕВ

РАБОЧИЙ ПРОЕКТ УТВЕРЖДЕН ГОСГРАЖДАНСТРОЕМ

ПРИКАЗ № 461 ОТ 29.12.86 Г.

Характеристика проекта

Серия 3.300.9-3. „Рабочие чертежи изделий элементов малых форм для открытых плоскостных физкультурных и спортивных сооружений в жилой застройке" разработана на основании задания, утвержденного Государственным комитетом по гражданскому строительству и архитектуре при Госстрое СССР 18 апреля 1985 года.

Серия предназначена для проектирования малых форм открытых плоскостных и спортивных сооружений в жилой застройке.

Область применения:

Выпуск 0. „Номенклатура малых архитектурных форм" используется в качестве справочного материала. В него включены основные характеристики, номенклатура малых форм, рекомендации по применению. В номенклатуру входят малые формы, разработанные в этой серии, а также применяемые из ранее разработанных типовых проектов. Малые формы объединены в группы согласно назначению и рассчитаны как на одиночное, так и на комплексное применение.

В выпуске 1 „Рабочие чертежи изделий элементов малых форм" представлены рабочие чертежи малых форм, состоящие из сборных элементов и рассчитанные на полносборное строительство.

Рекомендации по отделке малых форм даны в выпуске 1.

Ведомость рабочих чертежей

Лист	Наименование	Примечание
1	Общие данные	
2÷	Номенклатура	

Ведомость ссылочных документов

Обозначение	Наименование	Примечание
Т.п. 290-1-44.86	Тренировочное футбольное поле	
Т.п. 310-4-1	Малые архитектурные формы и элементы благоустройства участков дошкольных детских учреждений, школ и школ-интернатов	
Т.п. 290-1-42.84	Спортивное ядро упрощенного типа	
Т.п. 310-5-4	Малые архитектурные формы и элементы благоустройства жилых зон микрорайонов	
Т.п.р.320-064.84	Типовые площадки с типовыми физкультурно-игровыми устройствами	

Нач.мас.	Волков	
Зам.нач.мас	Цветков	
ГАП	Афанасьев	
ГИП	Топтыгин	
Состав.	Резепова	
Провер.	Топтыгин	
Н.контр.	Горбачев	

3.300.9-3.0-00.00.00.00

Общие данные

Стадия	Лист	Листов
РП	1	1

СОЮЗСПОРТПРОЕКТ
г. Москва

Инв. № подл. | Подпись и дата | Взам. инв. №

	Наименование	Эскиз	Материал отделки	Площадка применения	Стоимость (руб.)	Трудоемкость (чел.дн.)	Альбом лист
1	2	3	4	5	6	7	8
01	Навес-раздевалка		Металл дерево пластик	Зона плоскостных и спортивных площадок	450	7,3	3.300.9-3 выпуск 1
02	Места для участников при хоккейной площадке		Металл дерево пластик	—»—	2040	39,4	—»—
03	Места для штрафников и судей при хоккейной площадке		Металл дерево пластик	—»—	1110	22,0	—»—
04	Будка для укрытия колодца и хранения шлангов для заливки льда		Дерево	—»—	80	1,5	—»—

Нач. мас.	Волков		
Зам. н.м.	Цветков		
ГАП	Ярославцев		
ГИП	Поттыгин		
Состав.	Столярова		
Провер.	Резепова		
Н. контр.	Горбачев		

3.300.9-3.0-01.00.00

Номенклатура

Стадия	Лист	Листов
РП	1	7

СОЮЗСПОРТПРОЕКТ
г. Москва

Инв.№ подл.	Подпись и дата	Взам.инв.№

1	2	3	4	5	6	7	8
	Стенка тренировочная футбольная	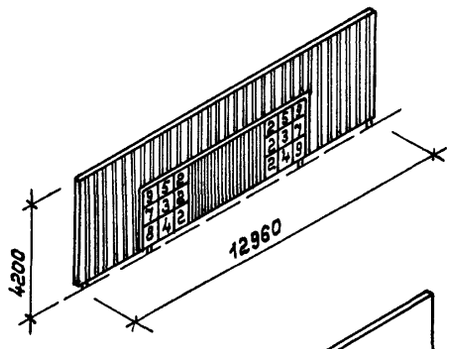	Дерево металл ж.б.	Зона спортядра	360	14,8	Т.п. 290-1-44.86 альбом I
05	Стенка тренировочная для теннисистов	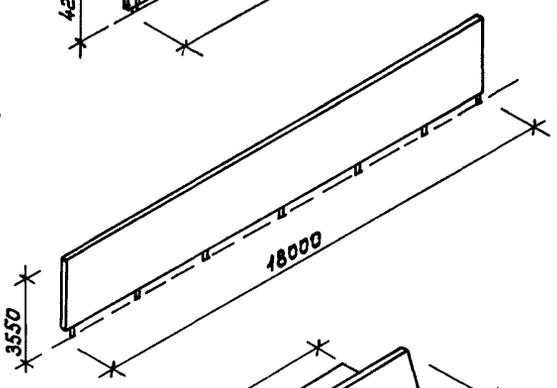	Дерево металл ж.б.	Зона площадки для тенниса	1980	37,8	3.300.9-3 выпуск 1
06	Скамья-сундук для хранения уб. инвентаря	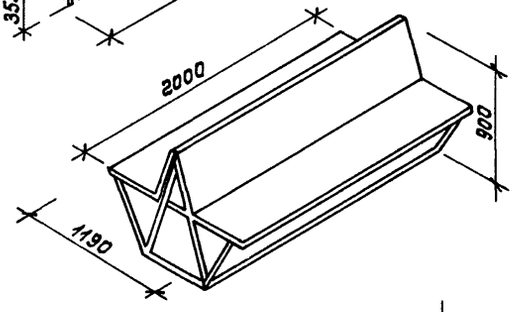	Дерево металл	Зона плоскостных и спортивных площадок	50	1,3	—„—
07	Элементы ограждения спортивных площадок h = 1 м	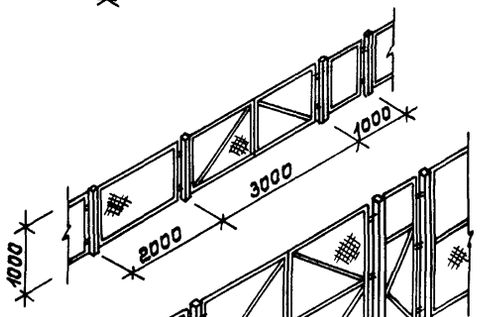	Метал ж.б.	—„—	100	1,3	—„—
08	h = 3 м	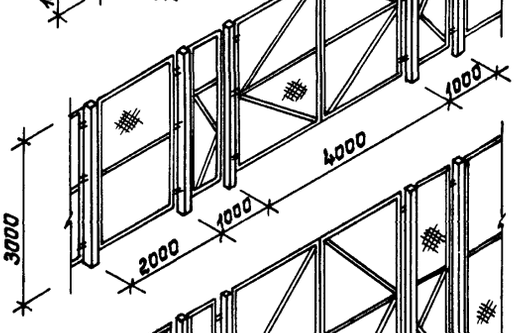	Метал ж.б.	—„—	410	5,6	—„—
09	h = 4 м	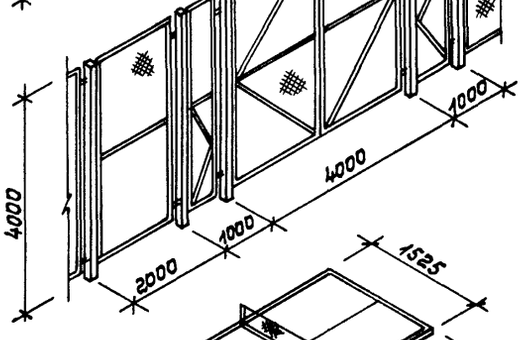	Метал ж.б.	—„—	870	14,8	—„—
	Стол ж.б. для настольного тенниса	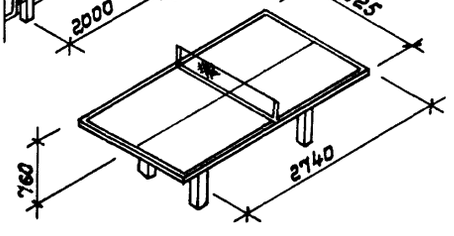	Армоцементное покрытие на метал. опорах	Спортзоны площадки для настольного тенниса	60	14,8	Т.п. 310-4-1 альбом III часть 2; альбом IV (КЖИ); альбом IV (КМИ)

1	2	3	4	5	6	7	8
	Оборудование для тропы здоровья: Бревно	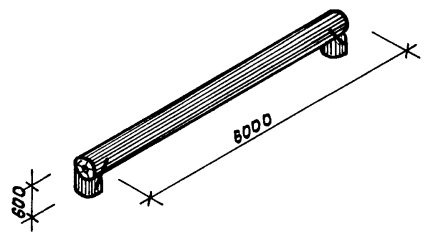	Дерево металл	Зона тропы здоровья	20	3,7	Т.п. 290-1-42.84 альбом I
10	Столбики для прыжков	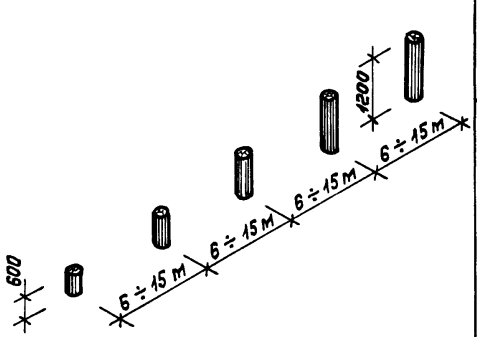	Дерево	—»—	50	4,8	3.300.9-3 выпуск 1
11	Гимнастический столбик	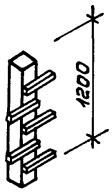	Дерево	—»—	13	0,3	—»—
12	Барьер	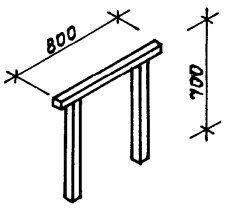	Дерево	—»—	7	0,15	—»—
13	Перекладины разной высоты	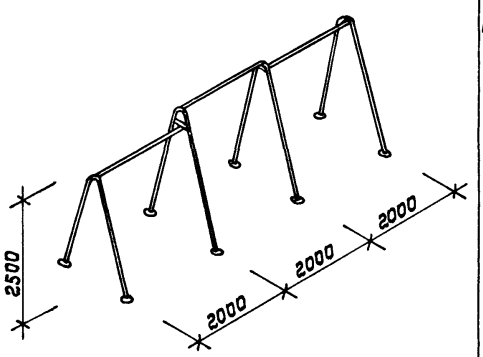	Металл	—»—	150	1,9	—»—
14	Станок для развития мышц живота и спины	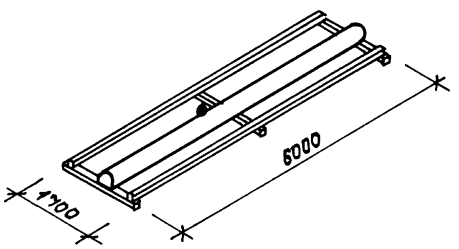	Дерево	—»—	70	3,5	—»—

1	2	3	4	5	6	7	8
	Рукоход криволинейный (волна)	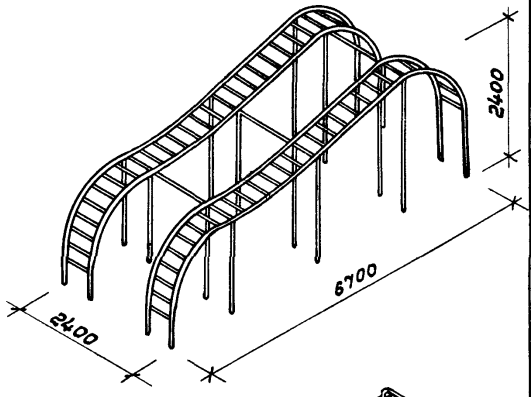	Металл	Зона тропы здоровья	160	1,9	Т.п. 310-5-4 альбом I
	Рукоход линейный	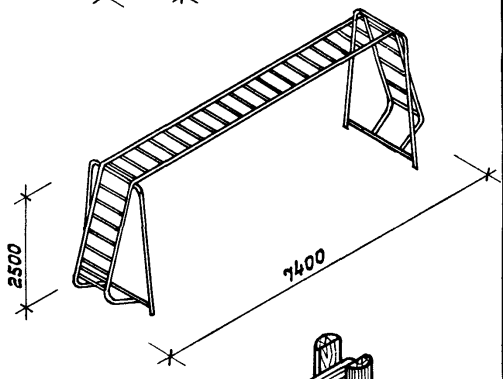	Металл	—„—	300	2,8	Т.п. 320-064.84 альбомы I, II
15	Силовой снаряд $\ell = 3$ м	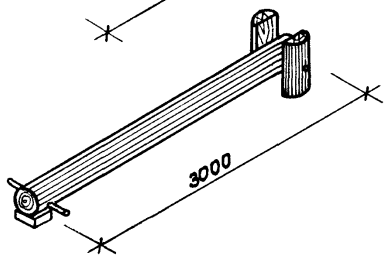	Дерево	—„—	30	1,3	3.300.9-3 выпуск 1
15	Силовой снаряд $\ell = 4$ м	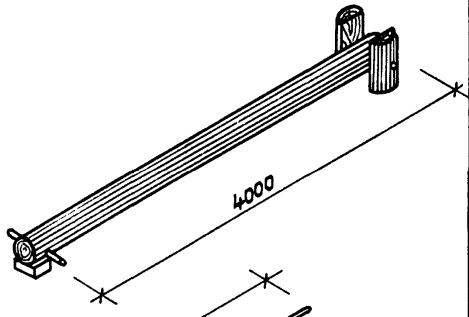	Дерево	—„—	40	1,5	—„—
16	Брусья параллельные	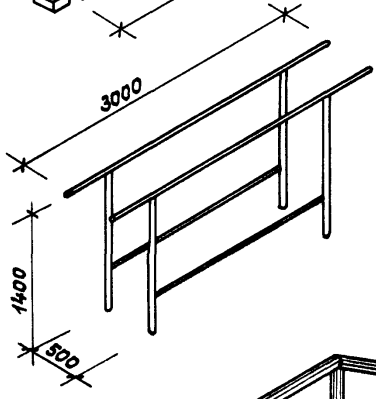	Металл	—„—	80	1,3	—„—
	Оборудование для полосы препятствий Бум	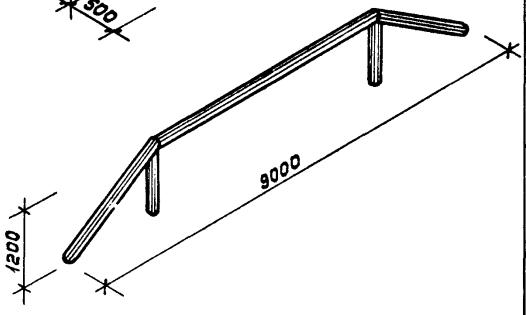	Дерево	Зона полосы препятствий	40	1,5	Т.п. 280-1-42.84 альбом I

1	2	3	4	5	6	7	8
	Забор h = 1,5 м	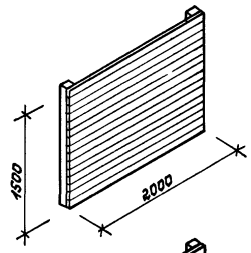	Дерево	Зона полосы препятствий	20	0,6	Т.п. 290-1-42.84 альбом I
	h = 2 м	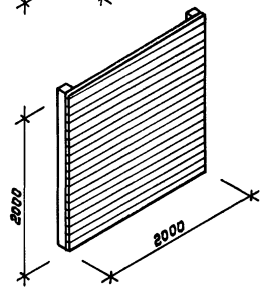	Дерево	—„—	20	0,9	—„—
	Рвы №1, №2, №3	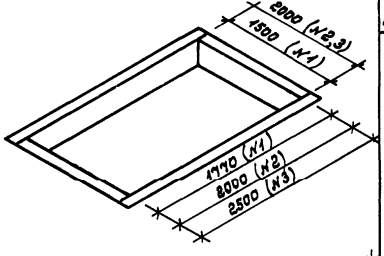	Дерево	—„—	30 40 40	0,6 0,7 0,7	—„—
	Комбинированное препятствие	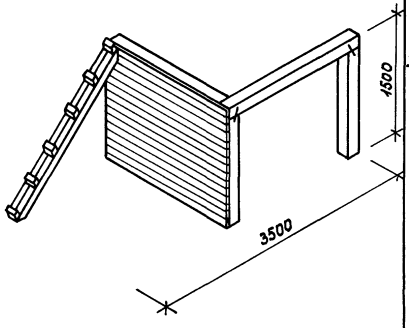	Дерево	—„—	70	1,9	—„—
	Ворота для пролезания	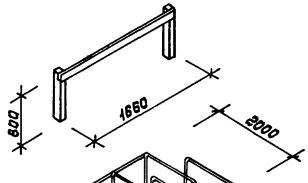	Дерево	—„—	4	0,15	—„—
	Лабиринт	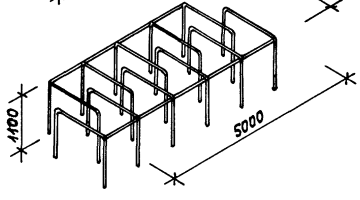	Металл	—„—	160	3,7	—„—

3.300.9-3.0-01.00.00

Лист 5

Инв.№ подл.	Подпись и дата	Взам.инв.№

1	2	3	4	5	6	7	8
	„Разрушенная лестница"	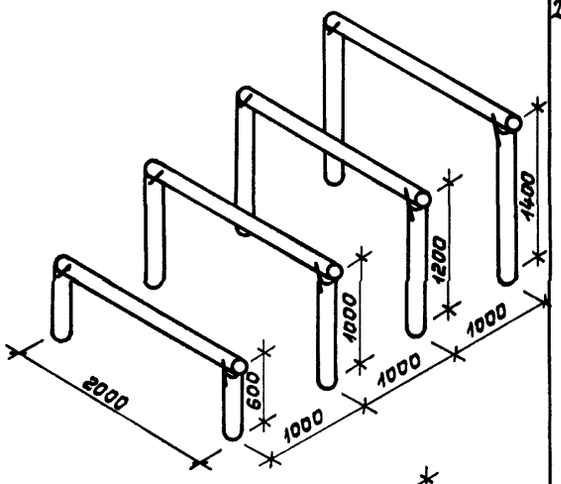	Дерево	Зона полосы препятствий	40	1,5	Т.п. 290-1-42.84 альбом I
	Разрушенная стенка	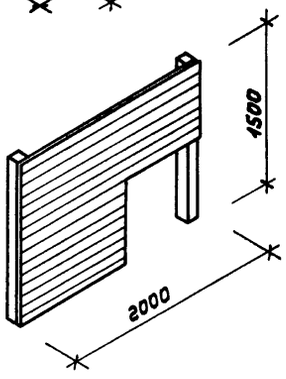	Дерево	—„—	20	0,7	—„—
	Яма с песком	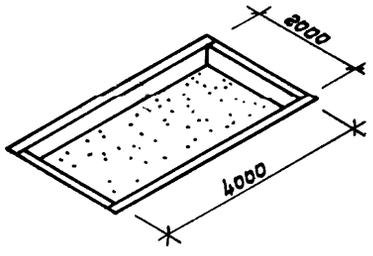	Дерево	—„—	80	1,9	—„—
	Технические устройства для физкультурно-оздоровительных упражнений для детей и взрослых Штанга для упражнений стоя	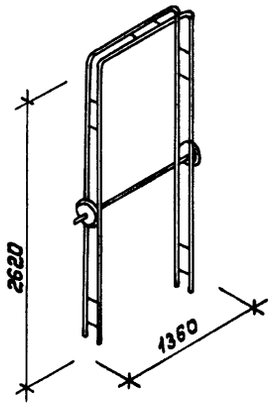	Металл	Зона площадки ФФП	120	0,9	Т.п. 329-064.84 альбомы I, II; альбом VII, ч.1
17	Штанга для упражнений сидя	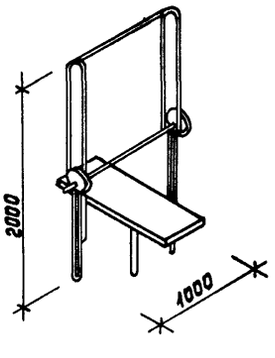	Металл	—„—	60	0,9	3.300.9-3 выпуск 1

1	2	3	4	5	6	7	8
	Штанга для упражнений лежа	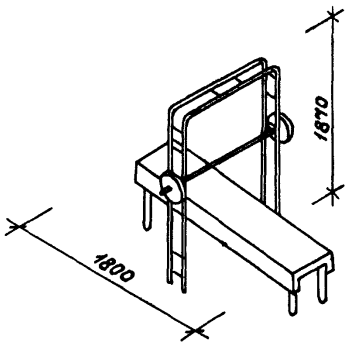	Металл	Зона площадки ОФП	160	2,3	Т.п. 320-864.84 альбомы I, II; альбом VII, ч.1
18	Стенка гимнастическая	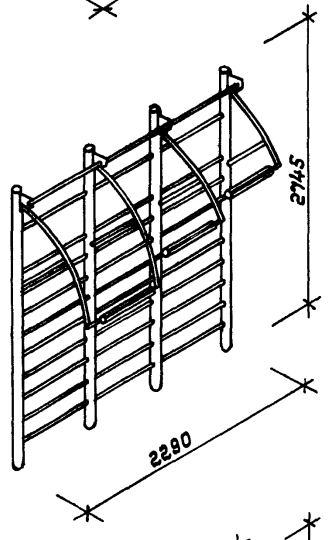	Металл	—„—	130	2,2	3.300.9-3 выпуск 1
	Качающееся бревно	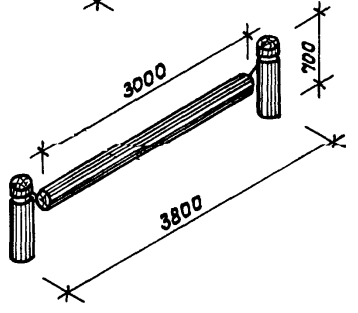	Дерево	Спортзона гимнастическая	50	1,5	Т.п. 310-4-1 альбом III ч. 2
19	Вертикальные шесты	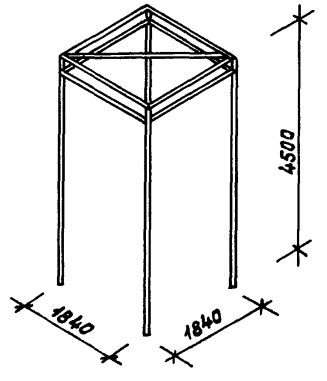	Металл	Зона площадки ОФП	110	1,5	3.300.9-3 выпуск 1

3.300.9-3.0-01.00.00

Лист 7

gost.e-ecolog.ru