ТИПОВОЙ ПРОЕКТ

902-2-479.90

ПЕСКОЛОВКИ

С КРУГОВЫМ ДВИЖЕНИЕМ СТОЧНЫХ ВОД

ПРОИЗВОДИТЕЛЬНОСТЬЮ

1400–10000 $м^3$/сут.

Альбом 3

КЖИ Изделия

24944-03 Отпускная цена на момент реализации указана

gost.e-ecolog.ru

ТИПОВОЙ ПРОЕКТ

902-2-479.90

ПЕСКОЛОВКИ С КРУГОВЫМ ДВИЖЕНИЕМ СТОЧНЫХ ВОД ПРОИЗВОДИТЕЛЬНОСТЬЮ 1400 - 10000 м³/сут.

АЛЬБОМ 3

ПЕРЕЧЕНЬ АЛЬБОМОВ:

АЛЬБОМ 1	ПЗ	Пояснительная записка
АЛЬБОМ 2	НК	Технологические решения
	НК.СО	Спецификации оборудования
	КЖ	Конструкции железобетонные
	ЭМ	Электротехническая часть
	ЭМ.СО	Спецификации оборудования
	ОС	Организация строительства
АЛЬБОМ 3	КЖИ	Изделия
АЛЬБОМ 4	ВМ	Ведомости потребности в материалах
АЛЬБОМ 5	С	Сметы
АЛЬБОМ 6	МК	Оборудование песколовок для очистки
	НК	нефтьсодержащих сточных вод

Разработан
Союзводоканалпроектом

Главный инженер института В.М. Евтеев.

Главный инженер проекта В.А. Цветков.

Утвержден и введен в действие
в/о Союзводоканалниипроект
приказ от 3 января 1991г. №1

Альбом 3

Обозначение	Наименование	стр.	Примечание
Т.П.902-2-479.90—КЖ.И	Содержание альбома	2	
—КЖ.И-ТУ	Технические требования	3	
—КЖ.И-1000	Панель стеновая	4,5,6	
—КЖ.И-1010	Сетка арматурная	7	
—КЖ.И-1020	Изделие закладное	7	
—КЖ.И-1100	Панель стеновая	8	
—КЖ.И-2000	Кольцо центральное	9	
—КЖ.И-3000	Щит разделительный	10	
—КЖ.И-4000	Щит полупогружной	11	
—КЖ.И-5000	Щит деревянный	11	

Обозначение	Наименование	стр.	Примечание
Т.П.902-2-479.90-КЖ.И-6000	Щит деревянный	12	
—КЖ.И-7000	Ограждение	13	
—КЖ.И-8000	Ограждение	13	
—КЖ.И-9000	Изделие соединительное	14	
—КЖИ-10000	Сетка арматурная	14	
—КЖ.И-11000	Кольцо стеновое КЦГО-9-1	15	
—КЖ.И-12000	Плита покрытия КЦП1-20-1-1	16	
—КЖ.И-13000	Изделие закладное	(17)	

Инв.№подл. | Подпись и дата | Взам.инв.№

Привязан

Инв.№

Н.контр.	Козлобичер		
Инж.Т.к.	Полякова		
Пробер.	Гольдина		II.V.90
Вед.инж.	Станина		
Нач.пр.гр	Гольдина		
Гл.спец.	Козлобичер		
Нач.отд.	Альтшуллер		

Коп. Доценко

902-2-479.90 - КЖ.И

Содержание альбома

Стадия	Лист	Листов
Р		1

СОЮЗВОДОКАНАЛПРОЕКТ

24944-03 3

Формат А3

Альбом 3

Технические условия к изготовлению сборных железобетонных изделий.

1. Сборные железобетонные панели изготавливаются с соблюдением ГОСТ 13015.0-83, 13015.3-81, 13015.4-84, 8829-85, 21779-82
2. Закладные изделия должны иметь металлизационное алюминиевое покрытие толщиной 200мкм. Покрытие наносится на пластины и приваренные к ним анкера и арматурные стержни на длину 40-50 мм. от пластины. Перед нанесением покрытия должна быть обеспечена вторая степень очистки поверхности согласно ГОСТ 9.402-80.
3. Марка бетона по морозостойкости назначается в зависимости от расчетной температуры наружного воздуха см. альбом 1, л. 3, 4. Для нефтесодержащих стоков применять сульфатостойкий цемент

Технические условия к изготовлению арматурных, закладных изделий и металлоизделий.

1. Арматурные сетки изготавливаются при помощи контактной точечной сварки. Сварку производить во всех точках пересечения стержней.
2. Сварка сеток выполняется в соответствии с ГОСТом 14098-85.

„Соединение сварных арматурных железобетонных изделий и конструкций. Контактная и ванная сварка. Основные типы и конструктивные элементы." и „Инструкцией по сварке соединений и закладных деталей железобетонных конструкций СН 393-78
3. Сетки и каркасы изготавливаются кондукторах.
4. В изготовлении закладных изделий применяется контактная и автоматическая сварка по ГОСТ 14098-85, а также ручная дуговая сварка.
5. Высоту невговоренных сварных швов принимать по наименьшей толщине свариваемых элементов.
6. Металлические конструкции свариваются электродами Э42 по ГОСТ 9467-75
7. Металлоконструкции окрасить лаком БТ-577 за 2 раза по огрунтовке

Технические условия к изготовлению деревянных щитов.

1. Деревянные щиты изготавливаются из древесины II сорта. Древесина щитов должна быть антисептирована растворами антисептического препарата ХМ-11 по ГОСТ 23787.8-80.

Инв. № подл. | Подпись и дата | Взам. инв. №

Привязан

Инв. №

Н. контр.	Козловичер	
Инж. Хк.	Полякова	
Провер.	Гольдина	
Вед. инж.	Стонина	
Нач. пр-ар	Гольдина	
Гл. спец.	Козловичер	
Нач. отд.	Альтшуллер	

902-2-479.90-КЖИ-ТУ

Технические условия

Стадия	Лист	Листов
Р	1	

СОЮЗВОДОКАНАЛПРОЕКТ

Альбом 3

Рис 1

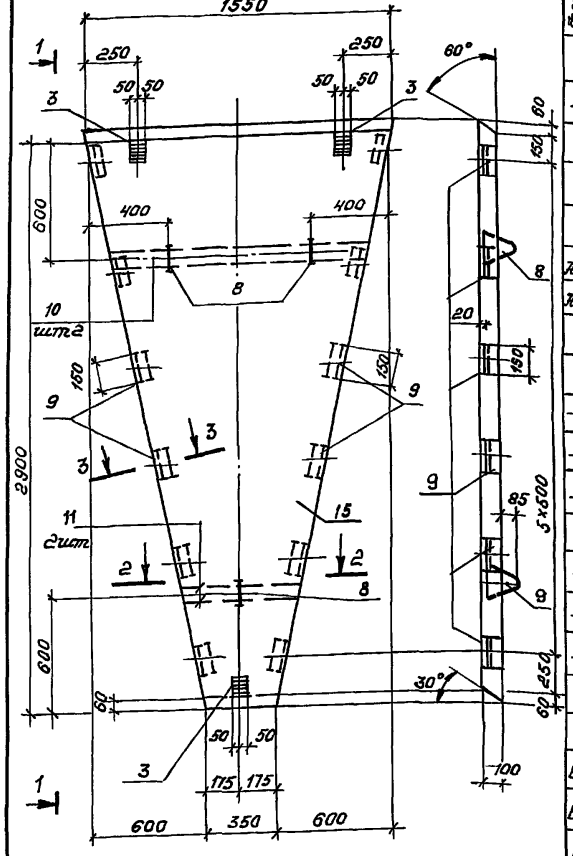

Формат	Зона	Поз	Обозначение	Наименование	Кол. на исполнит. -КЖ.И-1000-											Примечание
					-	-01	-02	-03	-04	-05	-06	-07	-08			
				Документация												
-		—	Т.П. 902-2-479.90-КЖ.И-ТУ	Технические условия	×	×	×	×	×	×	×	×	×			
				Сборочные единицы												
				Сетка арматурная												
А4		1	-КЖ.И-1010		1	1	1	1	1	1	1	1	1			
А4		2	-01		1	1	1	1	1	1	1	1	1			
				Изделия закладные												
—		3	1.400-15.81.120 -05	МН 105-6	3	3	3	3	1	3	1	1	3			
—		4	.140 -29	МН 131-6, ℓ=0.46пм.		1				1			1			
—		5	.136 -17	МН 119-6			1	1	1		1	1				
				Сальники												
—		6	5.900-2	Ду 100, ℓкорп. 200					1	1		2	2			
—		7	5.900-2	Ду 150, ℓкорп. 300					1	1		1	1			
—		8	3.400-7 вып. 1/87	Петля М8-100	3	3	3	3	2	3	2	2	3			
—		9	-КЖ.И-1020		12	12	12	12	6	12	6	6	12			
				Детали												Вес кг
Б4		10	-КЖ.И-1000 .1	ф8АIII, ГОСТ 5781-82 ℓ=1200	2	2	2	2		2			2			0.5
Б4		11	.2	ф8АIII, ГОСТ 5781-82 ℓ=600	2	2	2	2		2			2			0.24
Б4		12	.3	ф8АIII, ГОСТ 5781-82 ℓ=100	14	14	14	14	7	14	7	7	14			0.04
Б4		13	.4	ф8АIII, ГОСТ 5781-82 ℓ=880					2		2	2				0.35
Б4		14	.5	ф8АIII, ГОСТ 5781-82 ℓ=450					2		2	2				0.18
				Материалы												
—		15		Бетон В15, W6, F	0.275	0.275	0.275	0.275	0.124	0.275	0.124	0.124				м³

2-2
М1:10

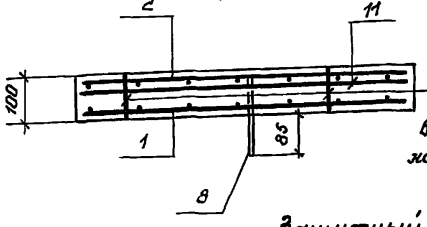

3-3
М1:10

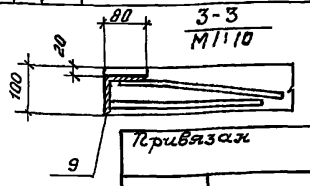

Защитный слой бетона для рабочей арматуры - 20мм.

Инв. № подл. | Подпись и дата | Взам. инв.

Привязан

Инв №

Н. контр.	Козловичер		
Инж. I кат.	Полякова		
Проверил	Гольдина		11.V.90
Вед. инж.	Станина		
Нач. пр. гр.	Гольдина		
Гл. спец.	Козловичер		
Нач. отд.	Альтшуллер		—

902-2-479.90 -КЖ.И-1000

Панель стеновая

Стадия	Масса	Масшт.
Р	см. табл.	1:25

Лист 1 | Листов 3

СОЮЗВОДОКАНАЛПРОЕКТ

Альбом 3

Рис. 2 М: 100 (остальное см. рис. 1)

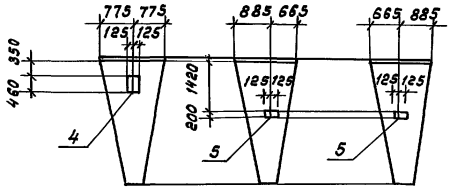

Рис. 3 М1:100

Рис. 4 М1:100

Рис. 6 М1:100 (остальное см. рис. 1)

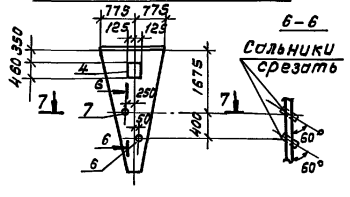

7-7

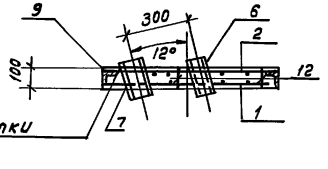

Арматуру сетки раздвинуть

Рис. 5

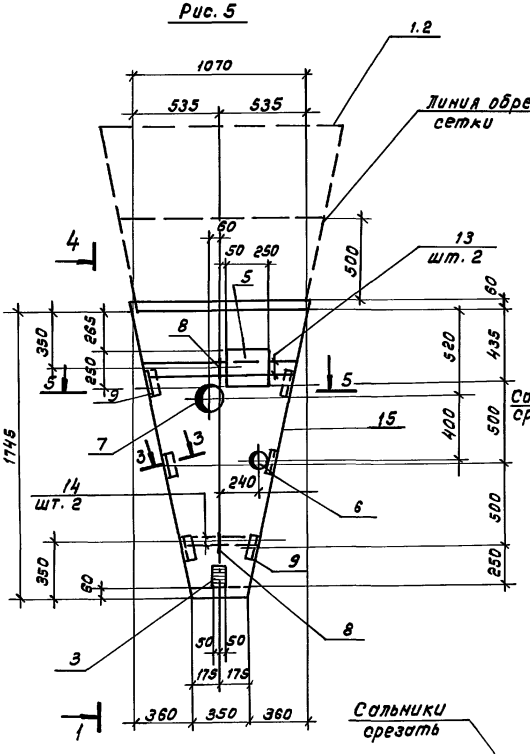

4-4

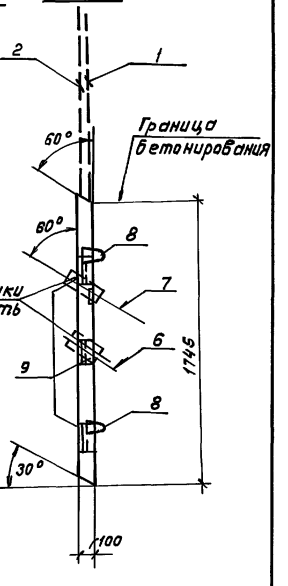

Сальники срезать

5-5

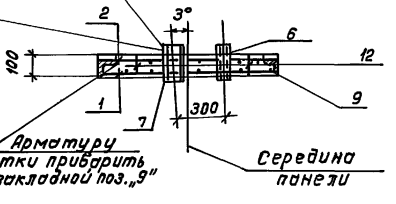

В местах установки сальников, арматуру сеток раздвинуть

Арматуру сетки прибарить к закладной поз. „9"

Середина панели

Обозначение	Рис.	Масса ед.кг
Т.П. 902-479.90-КЖ.И-1000	1	680
-01	2	
-02	3	
-03	4	
-04	5	310
-05	6	680
-06	7	310
-07	8	
-08	9	680

Привязан

Инв. № подл. | Подп. и дата | Взам. инв. №

Инв. №

902-2-479.90-КЖ.И-1000

Лист 2

Альбом 3

Рис. 7

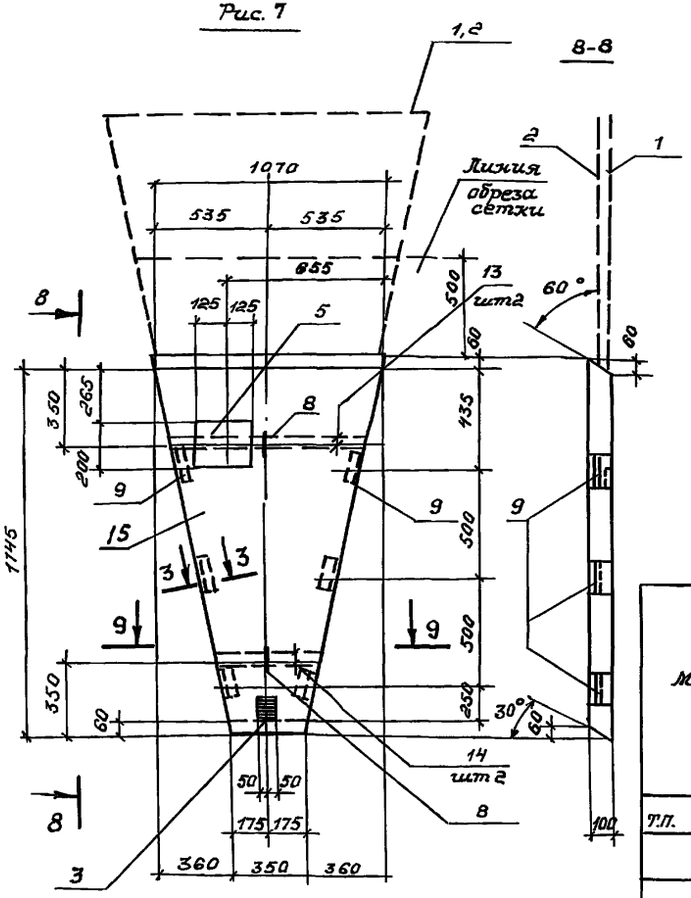

9 – 9
М1:10

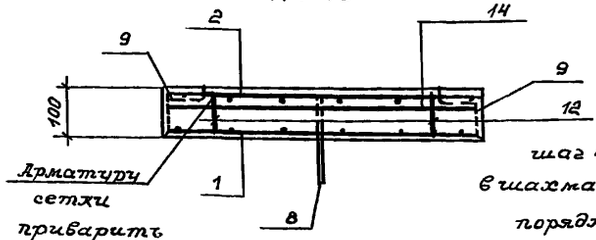

Арматуру сетки приварить к закладной поз „9"

шаг 400 в шахматном порядке

Рис. 8 М1:100
(остальное см. рис. 5)

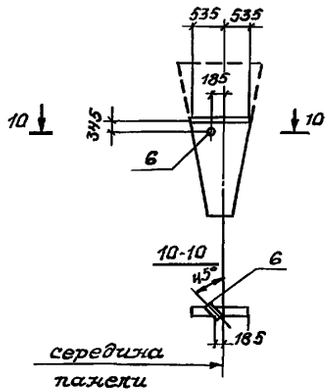

Рис 9 М1:100
(остальное см. рис. 1)

11-11

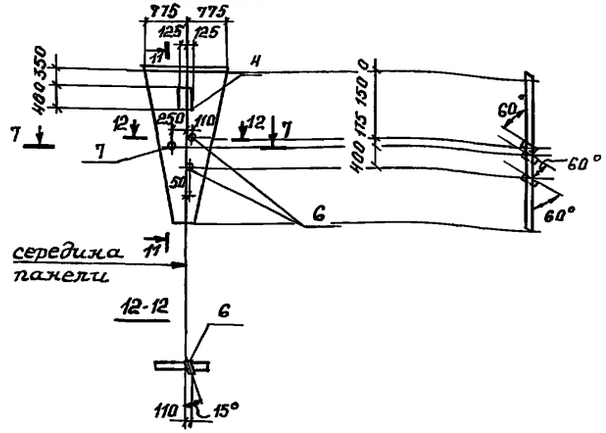

Ведомость расхода стали на элемент, кг.

Марка элемента	Изделия арматурные					Изделия закладные											Общий расход
	Арматура класса				Всего	Арматура класса			Прокат марки							Всего	
	Вр1		AII			AI	AIII		С 235				Вст3 кп2-1				
	ГОСТ 6727-80		ГОСТ 5781-82			ГОСТ 5781-82			ГОСТ 19903-74			ГОСТ 8509-86	Серия 5.900-2				
	ф5		ф8			ф8	ф8	Итого	δ=6	δ=8	Итого	L80×8	Ду 100	Ду 150	Итого		
Т.П. -КЖИ-1000	22.9		2.1		25.0	0.7	6.3	7.0	1.5	1.2	2.7	13.2				22.9	47.9
-01	22.9		2.1		25.0	0.7	6.5	7.2	6.2	1.6	7.8	13.2				28.2	53.2
-02;03	22.9		2.1		25.0	0.7	6.4	7.1	3.9	1.6	5.5	13.2				25.8	50.8
-04	22.9		1.4		24.3	0.5	3.2	3.9	2.9	0.8	3.7	6.6	5.8	16.0	21.8	36.0	60.3
-05	22.9		2.1		25.0	0.7	6.5	7.2	6.2	1.6	7.8	13.2	5.8	16.0	21.8	50.0	75.0
-06	22.9		1.4		24.3	0.5	3.2	3.9	6.2	1.6	7.8	6.6				18.3	42.6
-07	22.9		1.4		24.3	0.5	3.2	3.9	6.2	1.6	7.8	6.6	11.6	16.0	27.6	46.0	70.3
-08	22.9		2.1		25.0	0.7	6.5	7.2	6.2	1.6	7.8	13.2	11.6	16.0	27.6	55.8	80.8

Инв. № подл. | Подпись и дата | Взам. инв. №

Привязан

Инв. №

902-2-479.90 -КЖИ-1000

Лист 3

24944-03 7

Формат А3

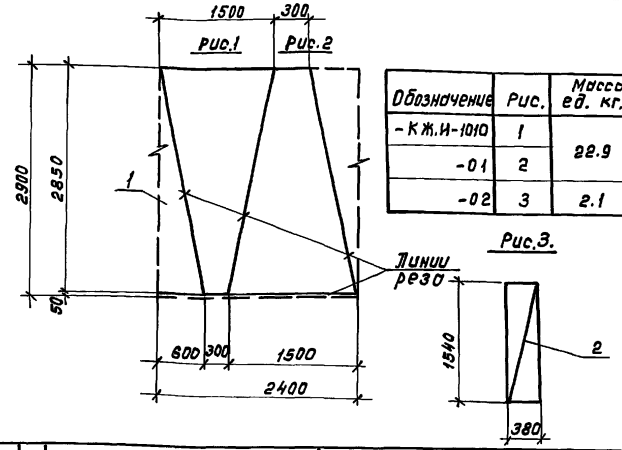

Обозначение	Рис.	Масса ед. кг.
-КЖ.И-1010	1	22.9
-01	2	
-02	3	2.1

Рис.3.

Формат	Зона	Поз.	Обозначение	Наименование	кол. на испол. — КЖ.И-1010 —	-01	-02	Примечание
				Документация				
А4		—	Т.П.902-2-479.90-КЖ.И-ТУ	Технические условия	X	X	X	
				Сборочные единицы				
—		1		С $\frac{5Вр1-100}{5Вр1-100}$ 2400×2850 ГОСТ 8478-81	1	1		22.9кг.
—		2		С $\frac{5Вр1-100}{5Вр1-100}$ 380×1540 ГОСТ 8478-81			1	2.1 кг.

Привязан

Инв. №

Взам. инв. №

Подп. и дата

Инв. № подл.

Н. контр.	Козловичер	
Инж. I к.	Полякова	
Проверил	Гольдина	
Вед. инж.	Станина	
Нач. пр. гр.	Гольдина	
Гл. инж.	Козловичер	
Нач. отд.	Альтшуллер	

902-2-479.80 - КЖ.И-1010

Сетка арматурная

Стадия	Масса	Масшт.
Р	см. табл.	б/м
Лист	Листов 1	

СОЮЗВОДОКАНАЛПРОЕКТ

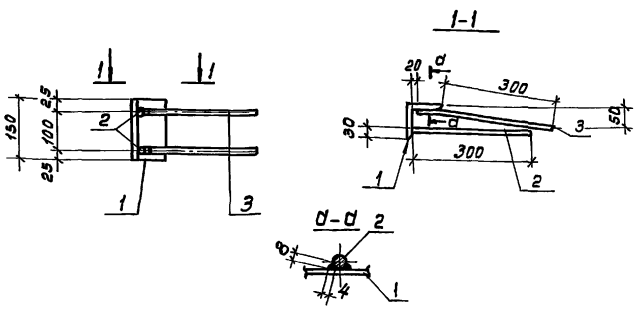

Формат	Зона	Поз.	Обозначение	Наименование	кол.	Примечание
				Документация		
А4	—		902-2-479.90-КЖ.И-ТУ	Технические условия		
				Детали		
Б4		1	-КЖ.И-1020.1	Уголок 80×80×8 ГОСТ 8509×86 с235 ГОСТ 27772-88 ℓ=150	1	1.1 кг.
Б4		2	.2	ф8 AIII ГОСТ 5781-82 ℓ=300	2	0.12кг.
Б4		3	.3	ф8 AIII ГОСТ 5781-82 ℓ=360	2	0.14 кг.

Привязан

Инв. №

Взам. инв. №

Подп. и дата

Инв. № подл.

Н. контр.	Козловичер	
Инж. I к.	Полякова	
Провер.	Гольдина	
Вед. инж.	Станина	
Нач. пр. гр.	Гольдина	
Гл. спец.	Козловичер	
Нач. отд.	Альтшуллер	

902-2-479.90 - КЖ.И-1020

Изделие закладное

Стадия	Масса	Масшт.
Р	1.6	1:10
Лист	Листов 1	

СОЮЗВОДОКАНАЛПРОЕКТ

Альбом 5

Рис 1

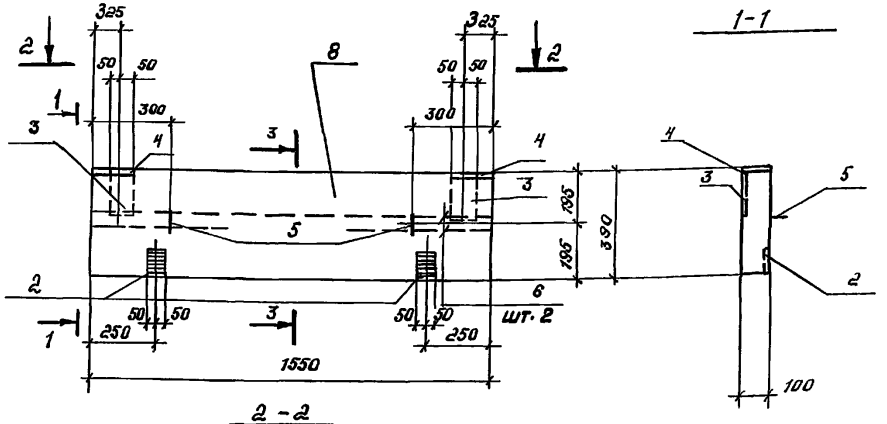

Рис 2 М1:100

(остальное см. рис. 1)

Обозначение	Рис.
-КЖИ-1100	1
-01	2

Формат	Зона	Поз.	Обозначение	Наименование	Кол. на изд. -КЖИ-1100 —	Кол. на изд. -КЖИ-1100 -01	Примечание
				Документация			
А4		—	Т.П. 902-2-479.90 -КЖИ-ТУ	Технические условия	X	X	
				Сборочные единицы			
А4		1	-КЖИ-1010-03	Сетка арматурная	2	2	
				Изделия закладные			
—		2	1.400-15. В1. 120 -05	МН 105-6	2	2	
—		3	-11	МН 108-6	2	2	
—		4	-08	МН 106-3	2	3	
—		5	3.400-7 Вып. 1/87	Петля М8-100	2	2	
				Детали			
Б4		6	-КЖИ-1100 .1	ф6 AIII ГОСТ 5781-82 ℓ=1500	2	2	0.33 кг.
Б4		7	.2	ф6 AIII ГОСТ 5781-82 ℓ=100	5	5	0.02 кг.
				Материалы			
—		8		бетон В15, W_6, F	0.062	0.062	$м^3$

Ведомость расхода стали на элемент, кг

Марка элемента	Изделия арматурные							Изделия закладные				Всего	Общий расход
	Арматура класса							Прокат марки					
	Вр1			AI	AIII			С 235					
	ГОСТ 6727-80			ГОСТ 5781-82				ГОСТ 19903-74					
	ф5			ф8	ф6	ф8	Итого	δ=6	δ=8	Итого			
-КЖИ-1100	4.2			0.5	0.8	1.0	1.8	3.8	1.6	5.4		7.7	11.9
-01													

Привязан

Инв. №

Н. контр.	Козловичер		
Инж. 1 кат.	Полякова		
Проверил	Гольдина		11.V.90
Вед. инж.	Стажина		
Нач. пр. гр.	Сальдина		
Гл. спец.	Козловичер		
Нач. отд.	Альтшуллер		

902-2-479.90 -КЖИ-1100

Панель стеновая

Стадия	Масса	Масшт.
Р	155	1:20
Лист	Листов 1	

СОЮЗВОДОКАНАЛПРОЕКТ

Инв. № подл. | Подпись и дата | Взам. инв. №

Альбом 3

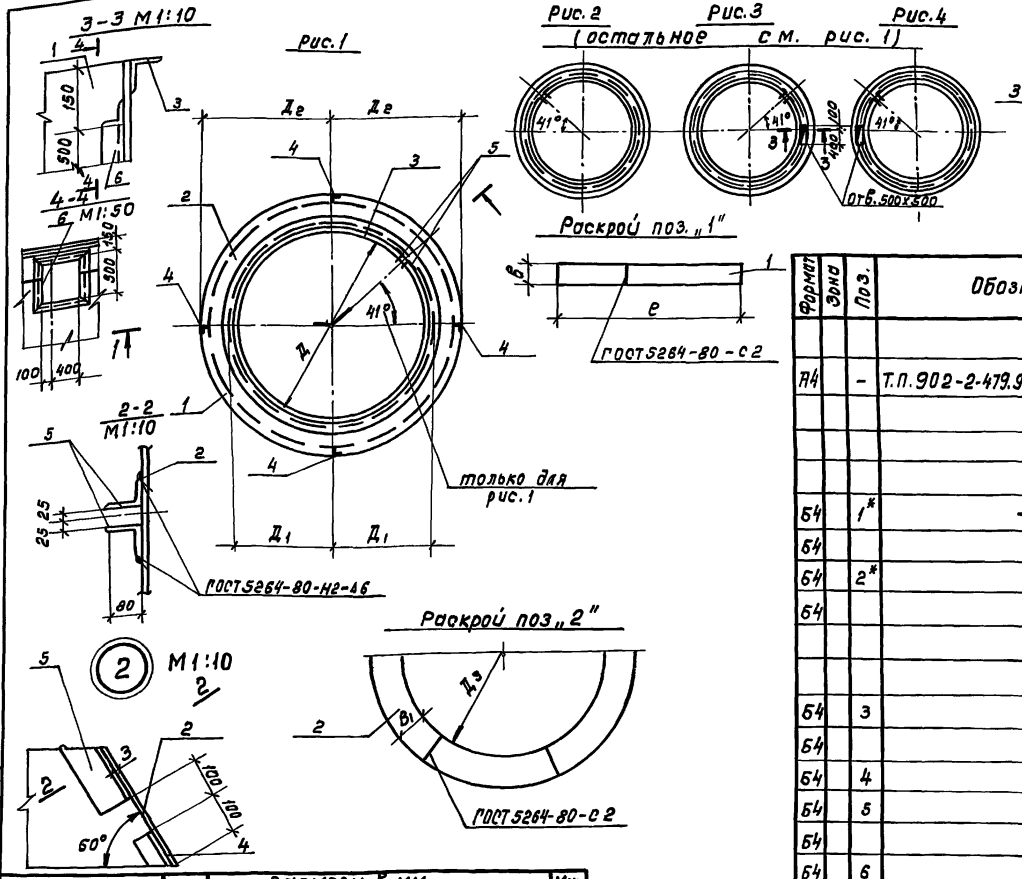

Формат	Зона	Поз.	Обозначе	Наименование		Кол. на испол. КЖ.И-2000- -01	-02 -03	-04 -05	Примечание
				Документация					
А4		-	Т.П.902-2-479.90-КЖ.И-ТУ	Технические условия		Х	Х	Х	
				Детали					
				Лист Б ПН-НО ГОСТ 19903-74 С235 ГОСТ 27772-88					Вес кг
Б4		1*	-КЖ.И-2000-1	-3х350	е=9420	1			77.6
Б4			-2	-3х350	е=7540		1	1	62.1
Б4		2*	-3	-3х400	е=10680	1			100.6
Б4			-4	-3х700	е=9740		1	1	160.6
				Уголок ГОСТ 8509-86 С235 ГОСТ 27772-88					
Б4		3	-5	L 75х6	е=9890	1			68.1
Б4			-6	L 75х6	е=8010		1	1	55.2
Б4		4	-7	L 50х5	е=100	4	4	4	0.1
Б4		5	-8	L 80х6	е=200	2			1.5
Б4			-9	L 80х6	е=500		2	2	3.7
Б4		6	-10	L 50х5	е=2.5п.м.			1	9.5

Обозначение	Рис.	Размеры в мм Д	Д1	Д2	Д3	е	В	В1	Н	Масса ед.кг
-КЖ.И-2000	1	3000	1500	1700	3400	9420	350	350	700	249.7
-01	2									
-02	1									
-03	2	2400	1200	1550	3100	7540	350	600	950	285.7
-04	3									
-05	4									295.2

Привязан

Инв.№

Н.контр.	Козловичер	
Инж.1к.	Полякова	
Провер.	Гольдина	
Вед.инж.	Станкина	
Нач.пр-ра	Гольдина	
Гл.спец.	Козловичер	
Нач.отд.	Альтшуллер	

902-2-479.90-КЖ.И-2000

Кольцо центральное

Стадия	Масса	Масштаб
Р	см.табл.	
Лист	Листов 1	

СОЮЗВОДОКАНАЛПРОЕКТ

Взам.инв.№ | Подп. и дата | Инв.№ подл.

Альбом 3

Рис. 1

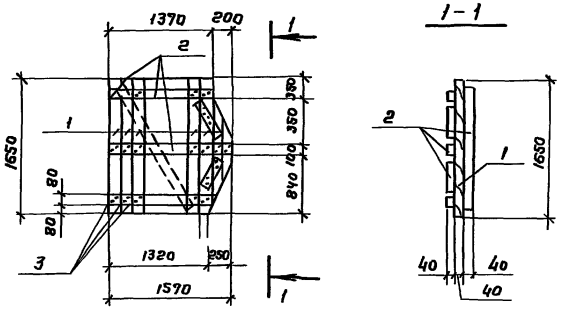

Рис. 2

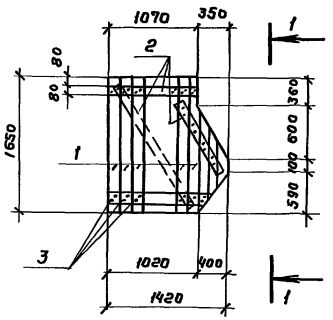

Формат	Зона	Поз.	Обозначение	Наименование	Кол. на изд. -КЖ.И-3000 —	Кол. на изд. -КЖ.И-3000 -01	Примечание
				Документация			
А4		—	Т.П. 902-2-479.90-КЖ.И-ТУ	Технические условия	X	X	
				Детали			
				ГОСТ 24454-80			
Бч		1	-КЖ.И-3000.1	Доски б=40 S=2.60м²	0,105		м³
Бч			.2	Доски б=40 S=1.67м²		0,067	м³
Бч		2	.3	Бруски 40×80 ℓ=6.60 п.м.	0,020		м³
Бч			.4	Бруски 40×80 ℓ=4.70 п.м.		0,015	м³
				Стандартные изделия			
—		3		Гвозди П3×80 ГОСТ 4028-63 ℓ=80	0,5	0,7	кг.

1. Щиты изготовлять из древесины II сорта
2. Древесина щитов должна быть антисептирована

Обозначение	Рис	Масса ед. кг
-КЖ.И-3000	1	105,0
-0.1	2	66,3

Привязан

Инв. №

Н. контр.	Козловичер	
Инж. 1 кат	Полякова	
Провер.	Гольдина	
Вед. инж.	Станцина	
Нач. пр. гр	Гольдина	
Гл. спец.	Козловичер	
Нач. отд.	Алетшуллер	

902-2-479.90-КЖИ-3000

Разделительный щит

Стадия	Масса	Масштаб
Р	см. табл.	1:50
Лист	Листов 1	

СОЮЗВОДОКАНАЛПРОЕКТ

Копир. Гольденбаум

Инв. № подл. | Подпись и дата | Взам. инв. №

Альбом 3

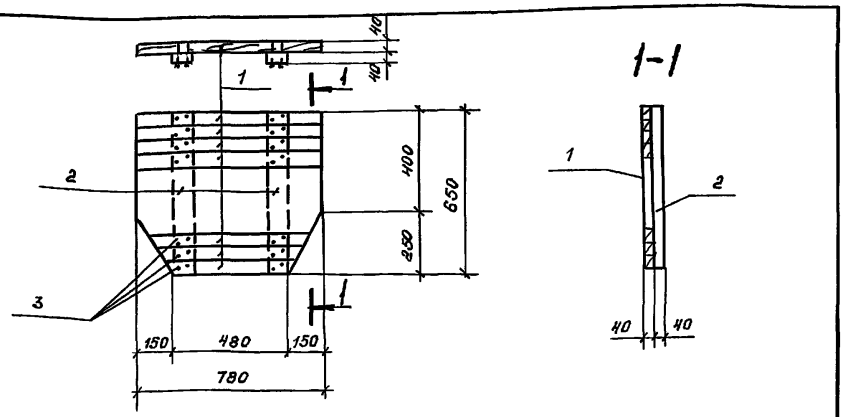

Формат	Зона	Поз.	Обозначение	Наименование	К-во	Примечание
				Документация		
А4		—	Т.П.902-2-479.90-КЖ.И-ТУ	Технические условия		
				Детали		
				ГОСТ 24454-80		
Б4		1	КЖ.И-4000.1	Доски б = 40 S = 0.51 м²	0.02	м³
Б4		2	.2	Бруски 40×80. ℓ = 1.3 п.м	0.004	м³
				Стандартные изделия		
—		3	.3	Гвозди П3×80 ГОСТ 4028-63 ℓ = 80	0.1	кг

1. Щиты изготовлять из древесины II сорта.
2. Древесина щитов должна быть антисептирована.

Привязан

Инв.№

Взам.инв.№ | Подпись и дата | Инв.№ подл.

Н.контр.	Козловичер		
Инж.Гжат	Полякова		
Проверил	Гольдина		11.V.90
Вед.инж.	Станкина		
Нач.пр-р	Гольдина		
Гл.инж.	Козловичер		
Нач.отд.	Альтшуллер		

902-2-479.90 -КЖ.И-4000

Щит полупогружной

Стадия	Масса	Масшт.
Р	19.3кг	1:20
Лист	Листов 1	

СОЮЗВОДОКАНАЛПРОЕКТ

Формат А4

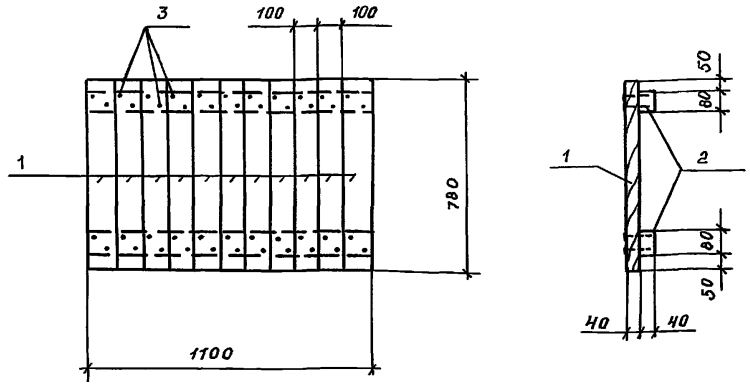

Формат	Зона	Поз.	Обозначение	Наименование	к-во	Примечание
				Документация		
А4		—	Т.П.902-2-479.90-КЖ.И-ТУ	Технические условия		
				Детали		
				ГОСТ 24454-80		
Б4		1	-КЖ.И-5000.1	Доски б=40 S = 0.86 м²	0.034	м³
Б4		2	.2	Бруски 40×80 ℓ = 2.2 п.м	0.007	м³
				Стандартные изделия		
—		3	.3	Гвозди П3×80 ГОСТ 4028-63 ℓ = 80	0.2	кг

Привязан

Инв.№

Взам.инв.№ | Подпись и дата | Инв.№ подл.

Н.контр.	Козловичер		
Инж.Гжат	Полякова		
Проверил	Гольдина		11.V.90
Вед.инж.	Станкина		
Нач.пр-р	Гольдина		
Гл.спец.	Козловичер		
Нач.отд.	Альтшуллер		

902-2-479.90 -КЖ.И-5000

Щит деревянный

Стадия	Масса	Масшт.
Р	33.0кг	1:20
Лист	Листов 1	

СОЮЗВОДОКАНАЛПРОЕКТ

Альбом 3

Рис 3

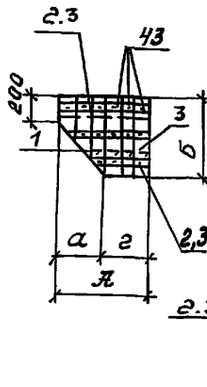

Рис.2

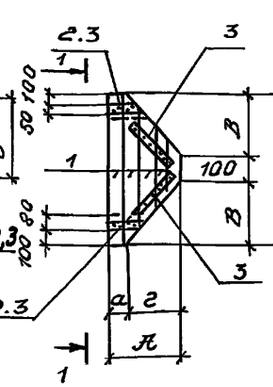

1-1

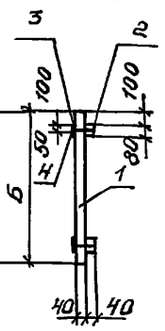

Рис.1

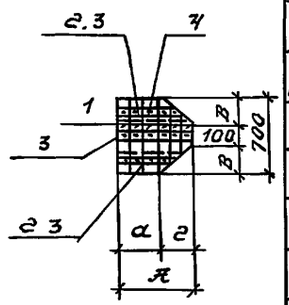

Рис.4

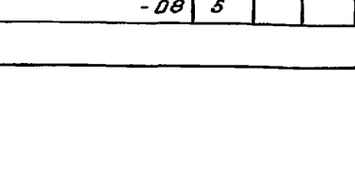

2-2

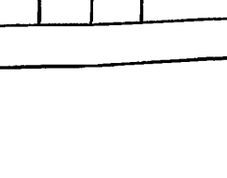

Рис.5

(остальное см.рис3,4)

Обозначение	Рис	Размеры в мм. А	Б	В	а	г	Масса ед. кг.
-КЖ.И-6000	1	550	700	300	350	200	13.6
-01	2		900	400	320	230	11.2
-02	2		1200	550	100	450	7.4
-03	3	700	700	—	350	350	16.7
-06	5						
-04	4	850	900	—	620	230	17.5
-07	5						
-05	4	1000	1200	—	900	100	16.6
-08	5						

Формат	Зона	Поз.	Обозначение	Наименование	Кол. на испол. -КЖ.И-6000- —	-01	-02	-03 -06	-04 -07	-05 -08		Примечание
				Документация								
А4		—	Т.П. 902-2-479.90-КЖ.И-ТУ	Технические условия	X							
				Детали								
				ГОСТ 24454-80								
Б4		1	-КЖ.И-6000 .1	Доски Б=40 S=0.265м²	0.011							м³
Б4			.2	Доски Б=40 S=0.240м²		001						
Б4			.3	Доски Б=40 S=0.17м²			0.007					
Б4			.4	Доски Б=40 S=0.315м²				0.013				
Б4			.5	Доски Б=40 S=0.341м²					0.014			
Б4			.6	Доски Б=40 S=0.30м²						0.012		
Б4		2	.7	Бруски 40×80 ℓ=0.9 п.м.	0.003							
Б4			.8	Бруски 40×80 ℓ=0.7 п.м.		0.0022						
Б4			.9	Бруски 40×80 ℓ=0.4 п.м.			0.013					
Б4			.10	Бруски 40×80 ℓ=1.5 п.м.				0.0048				
Б4			.11	Бруски 40×80 ℓ=1.2 п.м.					0.004			
Б4			.12	Бруски 40×80 ℓ=1.3 п.м						0.0042		
				Лист -4×50 ГОСТ 19903-88 / с 235 ГОСТ 27772-88								
Б4		3	.13	ℓ=1.45 п.м	2.3							же
Б4			.14	ℓ=0.7 п.м		1.1						
Б4			.15	ℓ=0.4 п.м.			06					
Б4			.16	ℓ=1.5 п.м.				2.4				
Б4			.17	ℓ=2.0 п.м					3.0			
Б4			.18	ℓ=2.2 п.м.						3.5		
—		4		Стандартные изделия Свозди П3х80 ГОСТ 4028-63 ℓ=80	0.1	0.1	02	0.1	0.1	0.1		

Взам. инв №

Подпись и дата

Инв. № подл.

Привязан

Инв. №

902-2-479.90 -КЖ.И-6000

Н. контр.	Козловичер		
Инж. пр.	Полякова		
Проверил	Гольдина	11.V.90	Щит деревянный
Вед. инж.	Станкина		
Нач. пр. гр.	Сальдина		
Гл. спец.	Козловичер		
Нач. отд.	Альтшуллер		

Стадия	Масса	Масшт.
Р	см табл.	1.20
Лист	Листов 1	

СОЮЗВОДОКАНАЛПРОЕКТ

Альбом 3

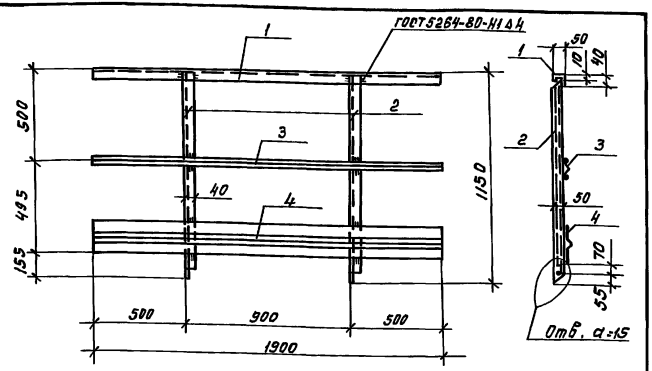

Формат	Зона	Поз.	Обозначение	Наименование	К-во	Примечание
				Документация		
			-КЖИ-ТУ	Технические условия		
				Детали		
				Швеллер 50×40×12×12,5 ГОСТ 8281-80 / С 235 ГОСТ 27772-88		
БЧ		1	-КЖИ-700 .1	e=1900	1	3.4кг
БЧ		2	.2	e=1140	2	2.0
БЧ		3	.3	Уголок Б-25×25×3 ГОСТ 8509-86 / Вст 3 кп2 ГОСТ 535-79 e=1900	1	2.2
БЧ		4	.4	Корытный профиль 90×30×22×2 ГОСТ 8283-77 e=1900 / С 245 ГОСТ 27772-88	1	7.2

Привязан

Инв. №

Н. контр.	Козловичер		
Инж. Iк.	Полякова		
Провер.	Гольдина		
Вед. инж.	Станина		
Нач. пр. гр	Гольдина		
Гл. инж.	Козловичер		
Нач. отд.	Альтшуллер		

902-2-479.90 -КЖ.И-7000

Ограждение

Стадия	Масса	Масшт.
Р	16.8	1:20
Лист	Листов 1	

СОЮЗВОДОКАНАЛПРОЕКТ

Формат А4

Альбом 3

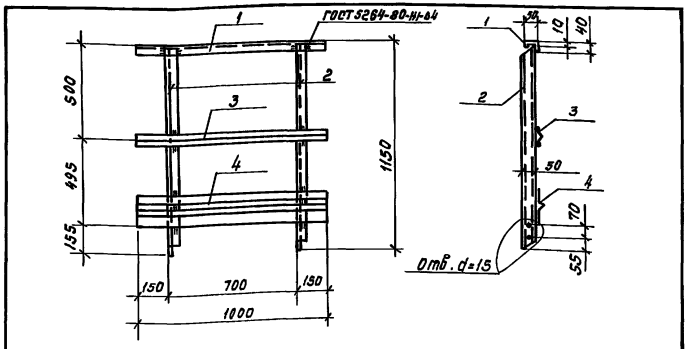

Формат	Зона	Поз.	Обозначение	Наименование	К-во	Примечание
				Документация		
А4		-	Т.П. 902-2-479.90-КЖН-ТУ	Технические условия		
				Детали		
				Швеллер 50×40×12×12,5 ГОСТ 8281-80 / С 235 ГОСТ 27772-88		
БЧ		1	КЖ.И-8000.1	e=1000	1	1.8кг
БЧ		2	.2	e=1140	2	2.0
БЧ		3	.3	Уголок Б-25×25×3 ГОСТ 8509-86 / С 235 ГОСТ 27772-88 e=1000	1	1.1
БЧ		4	.4	Корытный профиль 90×30×22×2 ГОСТ 8283-77 e=1000 / С 245 ГОСТ 27772-88	1	3.8

Привязан

Инв. №

К. контр.	Козловичер		
Инж. Iк.	Полякова		
Проверил	Гольдина		
Вед. инж.	Станина		
Нач. пр. гр.	Гольдина		
Гл. спец.	Козловичер		
Нач. отд.	Альтшуллер		

902-2-479.90-КЖ.И-8000

Ограждение

Стадия	Масса	Масшт.
Р	10.7	1:20
Лист	Листов 1	

СОЮЗВОДОКАНАЛПРОЕКТ

Формат А4

Инв. № подл. | Подпись и дата | Взам. инв. №

Альбом 3

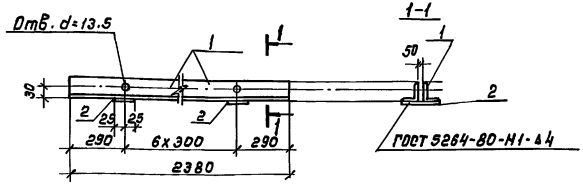

Формат	Зона	Поз.	Обозначение	Наименование	Кол.	Примечание
				Документация		
А4		—	Т.П.902-2 479.90-КЖ.И-ТУ	Технические условия	X	
				Детали		
Б4		1	-КЖ.И-9000 .1	Уголок 50х50х5 ГОСТ 8509-86 с 235 ГОСТ 27772-88 е=2380	2	9.1 кг.
Б4		2	.2	Лист 4х50 ГОСТ 19903-88 с 235 ГОСТ 2772-88 е=150	7	0.24

Привязан

Инв. №

Взам. инв. №

Подп. и дата

Инв. № подл.

Н. контр.	Козловичер		
Инж. Ік.	Полякова		
Провер.	Гольдина		
Вед. инж.	Станина		
Нач. пр ер	Гольдина		
Гл. инж.	Козловичер		
Нач. отд.	Альтшуллер		

902-2-479.90 - КЖ.И -9000

Изделие соединительное

Стадия	Масса	Масшт.
Р	19.6	1:10
Лист	Листов 1	

СОЮЗВОДОКАНАЛПРОЕКТ

Формат А4

Альбом 3

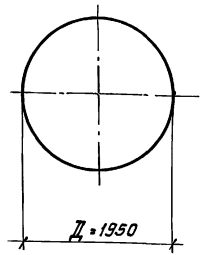

Формат	Зона	Поз.	Обозначение	Наименование	К-во	Примечание
				Документация		
А4		—	Т.П.902-2-479.90 - КЖ.И-ТУ	Технические условия	X	
				Сборочные единицы		
Б4		1	-КЖ.И-10000.1	4С 6АIII-200 195х195 75	1	8.7 кг
				6АIII-200 75		

Привязан

Инв. №

Взам. инв. №

Подп. и дата

Инв. № подл.

Н. контр.	Козловичер		
Инж. Ік.	Полякова		
Провер.	Гольдина		
Вед. инж.	Станина		
Нач. пр-гр	Гольдина		
Гл. спец	Козловичер		
Нач. отд.	Альтшуллер		

902-2-479.90 - КЖ.И -10000

Сетка арматурная

Стадия	Масса	Масшт.
Р	8.7	б/м
Лист	Листов 1	

СОЮЗВОДОКАНАЛПРОЕКТ

Формат А4

Альбом 3

2 – 2

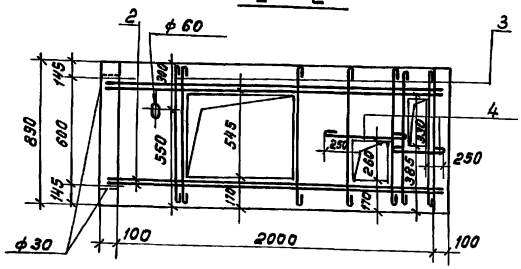

Поз. „2"

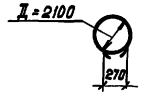

Поз. „3"



1 – 1

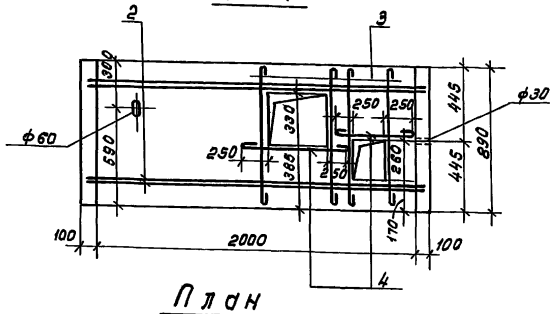

План

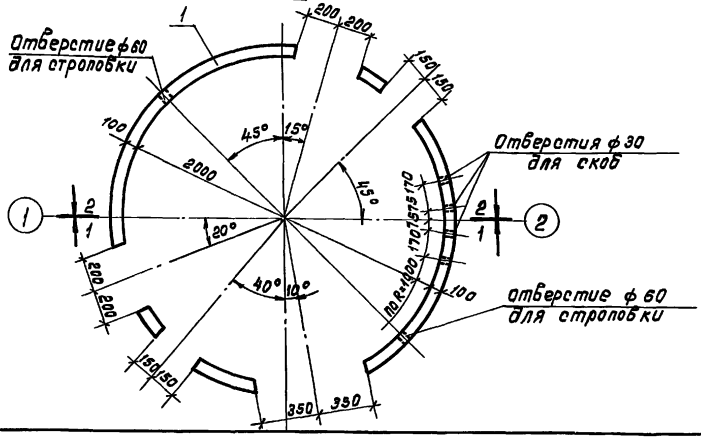

Формат	Зона	Поз.	Обозначение	Наименование	Кол.	Примечание
				Документация		
—	—	—	3.900-3 вып. 7, часть 1	Сборные железобетонные конструк		
				Сборочные единицы		
—		1	3.900-3 вып. 7, часть 1	Кольцо стеновое КЦ20-9	1	
				Детали	1	
Б4		2	-КЖИ-11000.1	ф8AI ГОСТ 5781-82 ℓ=6940	4	2.7кг.
Б4		3	-КЖИ-11000.2	ф8AI ГОСТ 5781-82 ℓ=940	11	0.37кг.
Б4		4	.3	ф8AI ГОСТ 5781-82 ℓ=4.0п.м.	—	1.6кг.

Расход стали на дополнительные закладные изделия ф8AI – 16.5 кг.

Н. контр.	Козловичер	
Инж. Ік.	Полякова	
Провер.	Гольдина	
Вед. инж.	Станина	
Нач. пр. гр	Гольдина	
Гл. спец.	Козловичер	
Нач. отд.	Альтшуллер	

902-2-479.90-КЖИ-11000

Кольцо стеновое КЦ 20-9-1

Стадия	Масса	Масшт.
Р	1275	1:25
Лист	Листов 1	

СОЮЗВОДОКАНАЛПРОЕКТ

Инв. № подл. | Подп. и дата | Взам. инв. №

Альбом 3

1–1

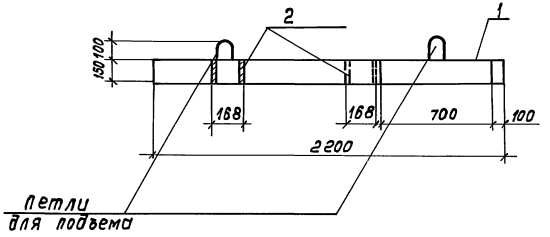

Формат	Зона	Поз.	Обозначение	Наименование	Кол.	Примечание
				Документация		
—		—	3.900.3, вып.7, часть 1	Сборные железобетонные		
				конструкции емкостных сооруж.		
				Сборочные единицы		
—		1	3.900-3, вып.7, часть 1	Плита покрытия КЦП 1-20-1	1	
				Детали		
БЧ		2		Труба $D_н$=168×5, ГОСТ 8732-78	5	3.0 кг
				e=150		

План

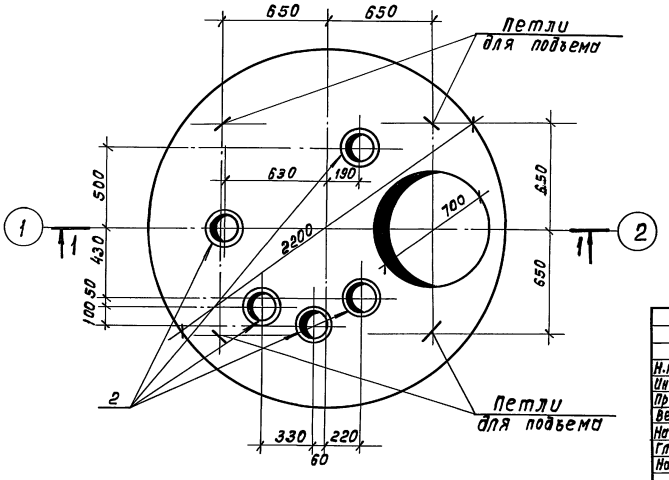

1. В местах прохода труб, арматуру плиты обрезать по месту и приварить к трубам.

Н.контр.	Козлобичев		
Инж.I к.	Полякова		
Провер.	Голдина		
Вед.инж.	Станина		
Нач.пр.гр.	Гольдина		
Гл.спец.	Козлобичев		
Нач.отд.	Альтшуллер		

902-2-479.90-КЖ.И-12000

Плита покрытия КЦП1-20-1-1

Стадия	Масса	Масшт.
Р	1280	1:20
Лист	Листов 1	

СОЮЗВОДОКАНАЛПРОЕКТ

Инв.№ подл. | Подпись и дата | Взам. инв.№

Коп.

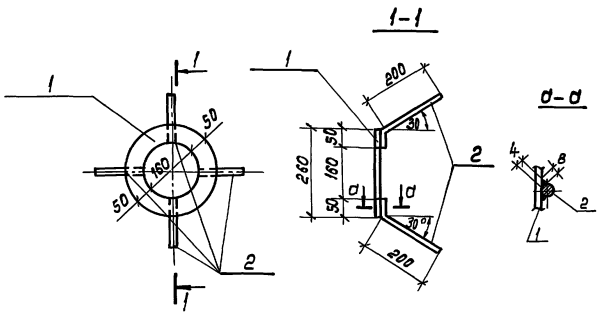

Формат	Зона	Поз.	Обозначение	Наименование	Кол.	Масса 1 шт. кг
				Документация		
А4		–	Т.П.902-2-479.90-КЖ.И-ТУ	Технические условия	1	
				Детали		
Б4		1	-КЖИ-1300.1	Лист $\frac{-8\times260\ ГОСТ19903-74}{С235\ \ ГОСТ27772-88}$ L=260	1	4.3 кг
Б4		2	2	фюа Ш ГОСТ 5781-82 L=250	4	0.2

Привязан

Инв. №

Н. Контр.	Козлобичев		
Инж. Т к	Полякова		
Нач. пр. гр	Гольдина		
Гл. спец.	Козлобичев		
Нач. отд	Альтшуллер		

902-2-479.90-КЖ.И-13000

Изделие закладное

Стадия	Масса	Масштаб
Р	5.1	1:10
Лист	Листов 1	

СОЮЗВОДОКАНАЛПРОЕКТ

Формат А4

Взам. инв. №

Подп. и дата

Инв. № подл.

gost.e-ecolog.ru

Стадия	Масса	Масштаб
Лист	Листов	

СОЮЗВОДОКАНАЛПРОЕКТ

Коп. Доценко

Формат А4