ТИПОВОЙ ПРОЕКТ

901-4-63.83

РЕЗЕРВУАРЫ ДЛЯ ВОДЫ

ПРЯМОУГОЛЬНЫЕ ЖЕЛЕЗОБЕТОННЫЕ СБОРНЫЕ

ЕМК. ОТ 12000 ДО 20000 $м^3$

/С ПРИМЕНЕНИЕМ ИЗДЕЛИЙ ПРОМЗДАНИЙ/

АЛЬБОМ IV

gost.e-ecolog.ru

ТИПОВОЙ ПРОЕКТ
901-4-63.83

РЕЗЕРВУАРЫ ДЛЯ ВОДЫ

ПРЯМОУГОЛЬНЫЕ ЖЕЛЕЗОБЕТОННЫЕ СБОРНЫЕ

ЕМК. ОТ 12000 ДО 20000 м³

/С ПРИМЕНЕНИЕМ ИЗДЕЛИЙ ПРОМЗДАНИЙ/

АЛЬБОМ IV

СОСТАВ ПРОЕКТА

Альбом I Общие материалы для проектирования резервуаров емк. 50-20 000 м³
Альбом II Материалы для проектирования специальных мероприятий для резервуаров емк. 50-20 000 м³ систем хозпитьевого водоснабжения
Альбом III Конструкции железобетонные
Альбом IV Узлы резервуаров емк. 50-20 000 м³
Альбом V Строительные изделия для резервуаров емк. 50-20 000 м³
Альбом VI Технологические трубопроводы и сигнализация для резервуаров емк. 50-20 000 м³
Альбом VII. 84 Сметы
Альбом VIII Ведомость потребности в материалах

Разработан
ГПИ Союзводоканалпроект и ЦНИИпромзданий
при участии КНИИЖБ

Союзводоканалпроект
Гл. инженер В.Н.Самохин
Гл. инж. проекта В.Я.Фипатов

ЦНИИпромзданий
Гл. инженер В.В.Гранев
Нач. отдела Н.А.Ушаков
Гл. инж. проекта А.П.Черномаз

КНИИЖБ
Зам. директора Н.Н.Корсакия
Зав. лаб. Г.И.Бердичевский
Ст. научн. сотруд. С.И.Докладовский

Технические решения одобрены Отделом типового проектирования и организации проектно-изыскательских работ Госстроя СССР
письмо № 2/3-409 от 17.XI.1978 г.
Рабочая документация введена в действие в/о Союзводоканалниипроект
Приказ № 160 от 23 июня 1983 г.

Привязан

Альбом IV

Перечень рабочих чертежей основного комплекта

Лист	Наименование	Примеч
1	2	3
1	Перечень чертежей	
2	Пояснительная записка	
3	Узлы IX; X. Фундаментный паз под стену	
4	Узлы I-IV. Стыки элементов покрытия	
5	Узлы V-VIII. Стыки стен и колонн с покрытием и днищем.	
6	Узлы XI; XXVIII. Примыкание перегородок к колоннам и стенам	
7	Узлы XII-XVII; XXXIX. Стыки элементов стен. Спецификация накладок.	
8	Узлы XII-XVII; XXXIX. Стыки элементов стен. Накладки.	
9	Узлы XII-XIX; XXXIX. Стыки элементов стен. Сборочный чертеж.	
10	Узлы XX-XXVII. Стыки элементов стен. Сборочный чертеж.	
11	Узлы XXVIII-XXX. Вентиляционное устройство ВУ1 Сборочный чертеж.	
12	Узлы XXXI-XXXIII. Вентиляционные устройства ВУ2 Сборочный чертеж.	
13	Узлы XXXIV-XXXVII. Спецификация. Установка стремянки.	
14	Узлы XXXIV; XXXIV^{а}; XXXIV^{б}. Камера приборов. Сборочный чертеж.	
15	Узлы XXXV; XXXV^{а}. Камера лаза КЛ1. Сборочный чертеж.	
16	Узлы XXXVI; XXXVI^{а}. Камера лаза КЛ2. Сборочный чертеж.	
17	Узел XXXVII. Камера лаза КЛ3. Сборочный чертеж.	
18	Узлы гидроизоляции (начало)	
19	Узлы гидроизоляции (окончание)	
20	Вариант углового участка стены высотой 3,6м в монолитном железобетоне (начало)	
21	Вариант углового участка стены высотой 3,6м в монолитном железобетоне (окончание)	
22	Вариант углового участка стены высотой 4,8м в монолитном железобетоне (начало)	
23	Вариант углового участка стены высотой 4,8м в монолитном железобетоне (окончание)	

Типовой проект разработан в соответствии с действующими нормами и правилами.

Гл. инженер проекта /Филатов/

Привязан

Инв. №

ГИП	Филатов	
Нач.отд.	Ярославский	
Рук. гр.	Алмазов	
Задание	Толстикова	
Ст. инж.	Елистратова	

ТП 901-4-63.83-КЖУ

Перечень чертежей

Стадия	Лист	Листов
Р	1	

Союзводоканалпроект

400282-04 3

Альбом IV

Альбом содержит чертежи узлов и деталей, которые унифицированы для различных емкостей и исполнений резервуаров и, как правило, не требуют корректировки при привязке проекта.

Исключением являются элементы оборудования, решаемые в составе соответствующих систем конкретного объекта.

Узлы, разработанные специально для определенных емкостей или нуждающиеся в корректировке при привязке с учетом принятого исполнения резервуара, приводятся в соответствующем основном комплекте чертежей марки КЖ.

При сооружении резервуара следует пользоваться документацией данного альбома совместно с чертежами основного комплекта, при этом исполнение того или иного узла однозначно определяется скорректированными при привязке спецификациями основного комплекта.

Конструкция деталей гидроизоляции дана для резервуаров питьевой воды, для промышленного водоснабжения применяется упрощенное решение в соответствии с указаниями на чертеже.

Вариант угловых участков стен в монолитном железобетоне разработан как дополнительный и применяется при невозможности осуществления основного решения углов в сборном железобетоне.

ГИП	Филатов		ТП 901-4-63.83-КЖУ			
Нач.отд.	Ярославский		Пояснительная записка.	Стадия	Лист	Листов
Рук.бриг	Алмазов			Р	2	
Ст.инж	Брянцева			СОЮЗВОДОКАНАЛПРОЕКТ		

Инв. № подл. | Подпись и дата | Взам. инв. №

Альбом IV

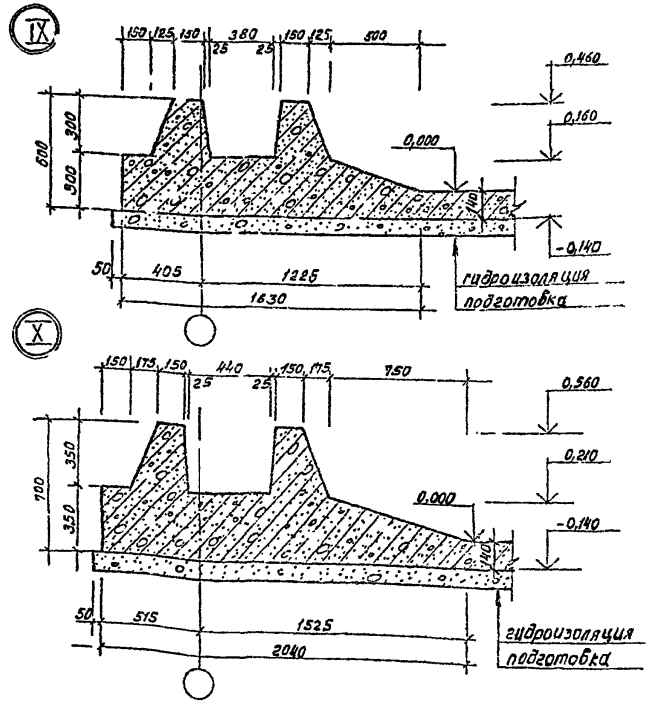

Привязан

Инв. №

ГИП	Филатов		ТП 901-4-63.83-КЖУ			
Нач.отд.	Ярославский		Узлы IX ; X Фундаментный паз под стену.	Стадия	Лист	Листов
Рук.гр.	Алмазов			Р	3	
Вед.инж.	Толстикова			СОЮЗВОДОКАНАЛПРОЕКТ		
Ст.инж	Елистратова					

Инв. № подл. | Подпись и дата | Взам. инв. №

400282-04 4

Альбом IV

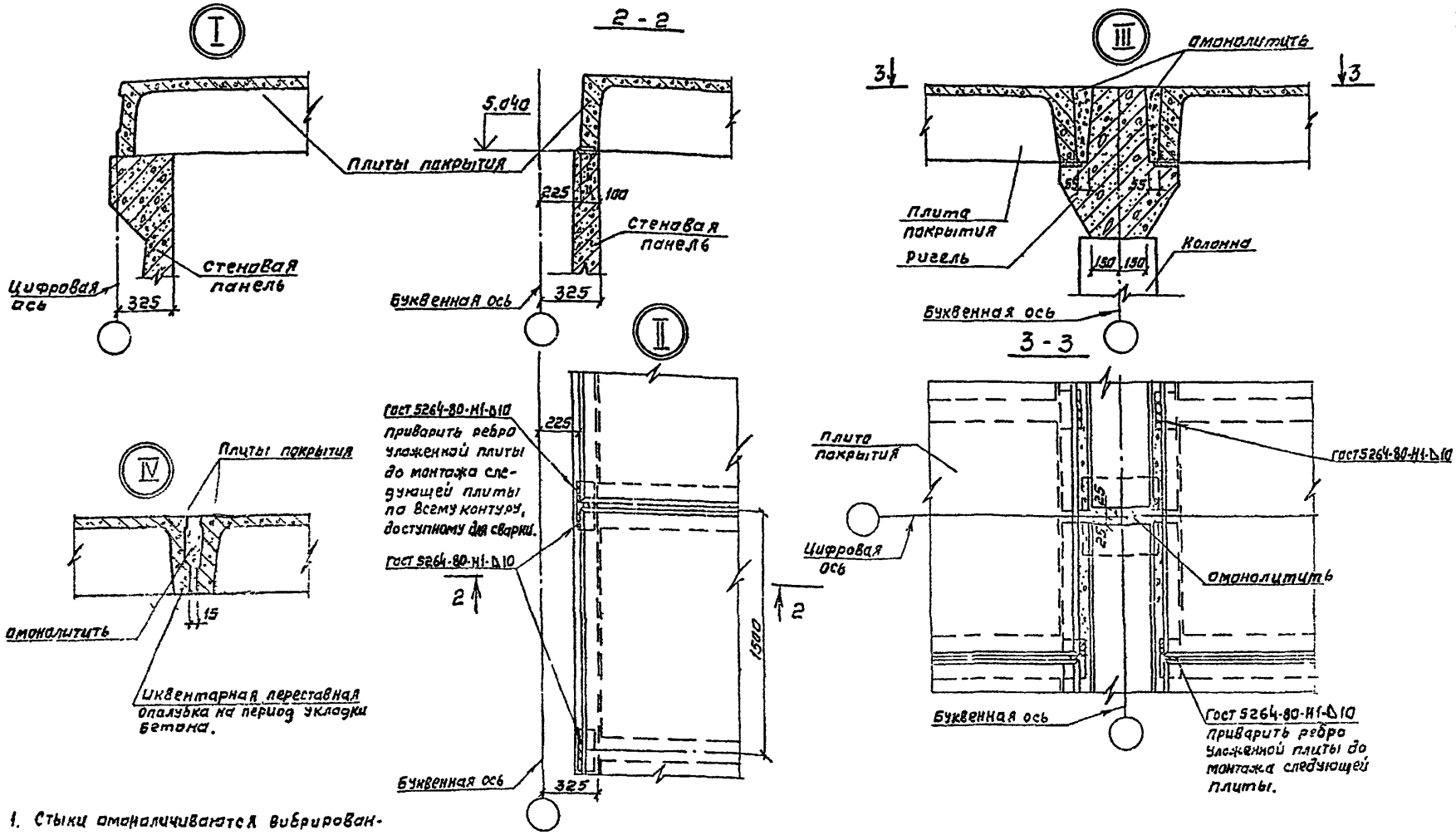

1. Стыки замоноличиваются вибрированным бетоном М300 В6 Мрз ☐ на НЦ или РПЦ с щебнем крупностью 5-10 мм.
2. Электроды типа Э-42.

Инв. № подл. | Подпись и дата | Взам. инв. №

Привязан

Инв. №

Гип	Филатов	
Нач. отд	Ярославский	
Рук. гр	Алмазов	
Вед. инж	Торстикова	
Ст. инж	Елистратова	

ТП 901-4-63.83-КЖУ

Узлы I - IV.

Стыки элементов покрытия

Стадия	Лист	Листов
Р	4	

СОЮЗВОДОКАНАЛНИИПРОЕКТ

400282-04 5

Альбом IV

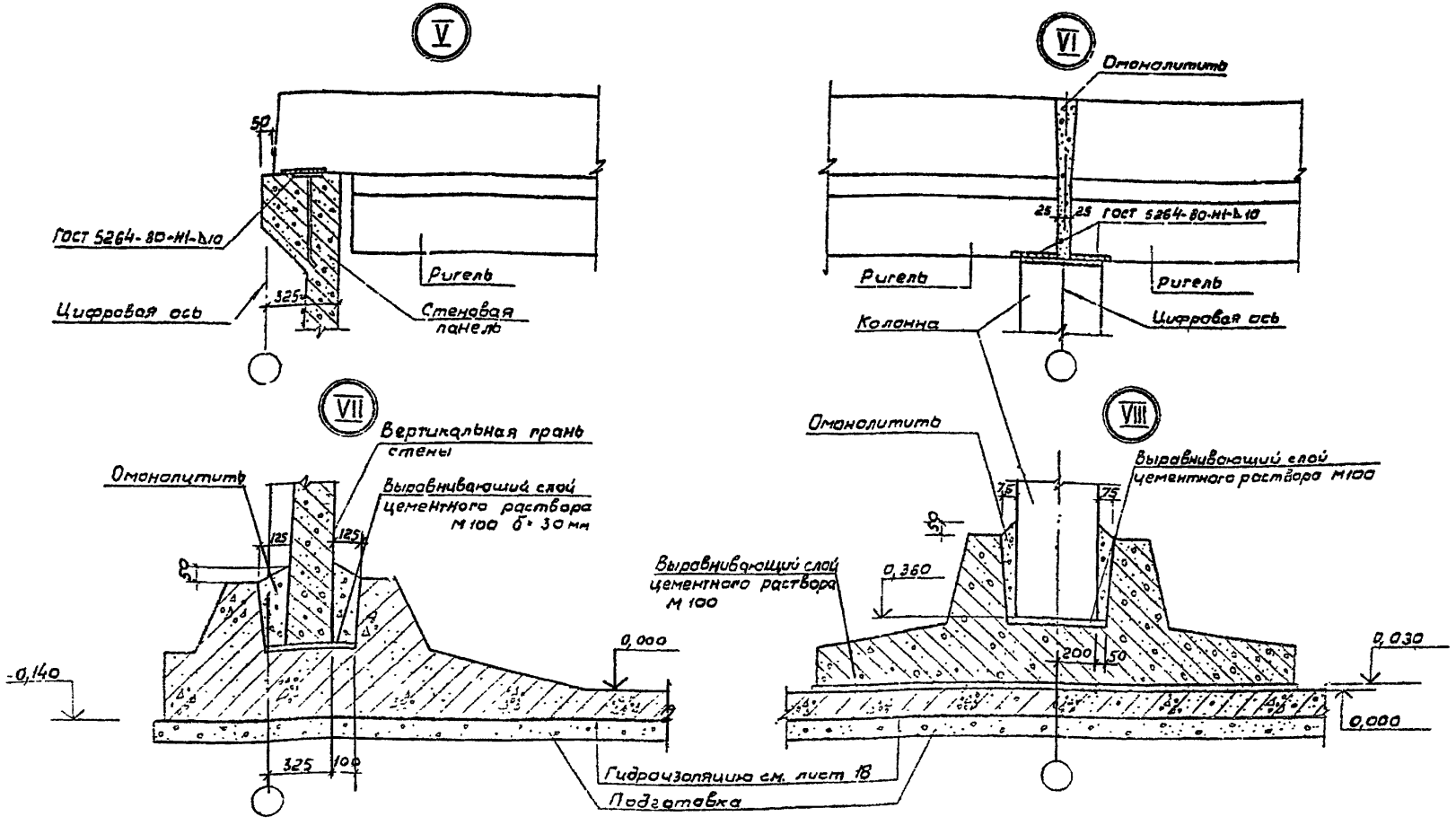

1. Стыки омоноличиваются вибрированным бетоном М300 В6 Мрз ☐ на НЦ или РПЦ с щебнем крупностью не более 20 мм.
2. Электроды типа Э-42.

Гип	Филатов		
Нач отд			
Рук гр			
Вед ин			
Ст инж			

Привязан

Инв № подл | Подпись и дата | Взам инв №

ТП 901-4-63.83-КЖУ

Узлы V - VIII
Стыки стен и колонн с покрытием и днищем

Стадия	Лист	Листов
Р	5	

СОЮЗВОДПРОЕКТ

400282-04 6

Альбом IV

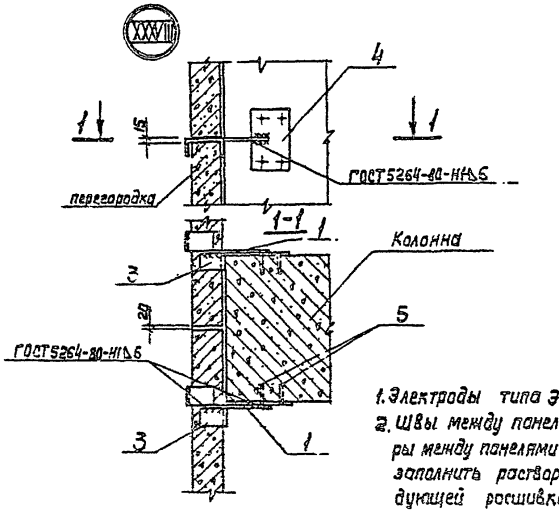

1. Электроды типа Э-42.
2. Швы между панелями и зазоры между панелями и колонной заполнить раствором с последующей росшивкой.
3. МС1...4 должны иметь металлизационное цинковое или алюминиевое покрытие толщ. - 200 мкм.

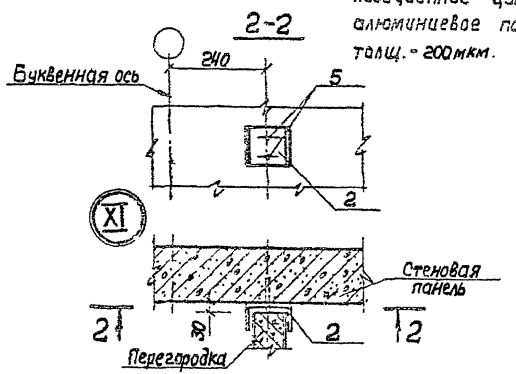

Спецификация деталей креплений перегородных панелей

Формат	Зона	Поз.	Обозначение	Наименование	Кол-во шт. на узел № XI	Кол-во шт. на узел № XXXVIII	Примеч.
				Сборочные единицы			
		1	1.431-20, Выпуск 7 лист 47	МС 2		1	0,5кг
				Детали			
		2	1.431-20, Выпуск 7 лист 47	МС1	1		1,0кг
		3	1.431-20, Выпуск 7 лист 47	МС3		1	0,3кг
		4	1.431-20, Выпуск 7 лист 48	МС4		1	0,8кг
		5		Дюбели ДГП 4,5×50	2	4	

Ведомость расхода стали на один узел, кг

Марка узла	Изделия соединительные: Арматура класса АI ГОСТ 5781-82 ф 12		Итого	Прокат марки: ГОСТ 24767-81 ГН С 120×70×5	ГОСТ 8510-72 СТ5×50×5	ВСт3кп ГОСТ 103-75 ~100×6	Итого	Общий расход
Узел XI				1,0			1,0	1,0
Узел XXXVIII	0,2		0,2		0,6	0,8	1,4	1,6

Привязан

Инв. №

ГИП	Филатов	
Нач. отд.	Ярославский	
Рук. гр.	Алмазов	
Вед. инж.	Толстикова	
Ст. инж.	Елистратова	

ТП 901-4-63.83-КЖУ

Узлы XI; XXXVIII Примыкание перегородок к колоннам и стенам

Стадия	Лист	Листов
Р	6	

СОЮЗДОРСКИЙ ПРОЕКТ

Инв. № подл. | Подпись и дата | Взам. инв. №

400282-04 7

Альбом IV

Формат	Зона	Поз.	Обозначение	Наименование	Количество на узел №№ XII	XIII	XIV	XV	XVI	XVII	XVIII	XIX	XX	XXI	XXII	XXIII	XXIV	XXV	XXVI	XXVII	XXXIX	Примечание
				Документация																		
			ТП 901-4-63.83-КЖУ лист 9	Сборочный чертеж	X	X	X	X	X	X	X	X									X	
			лист 10	То же									X	X	X	X	X	X	X	X		
				Детали																		
БЧ		1		Ф16АIII ГОСТ 5781-82 ℓ=300	6								3									0,46 кг
БЧ				Ф18АIII ГОСТ 5781-82 ℓ=300		6								3							6	0,60 кг
БЧ				Ф20АIII ГОСТ 5781-82 ℓ=300			6								3							0,74 кг
БЧ				Ф22АIII ГОСТ 5781-82 ℓ=300				6								3						0,90 кг
БЧ		2		Ф10АIII ГОСТ 5781-82 ℓ=250	4	4			8	8			4	4			4	4			8	0,15 кг
БЧ				Ф12АIII ГОСТ 5781-82 ℓ=250			8	8			12	12			8	8			8	8		0,22 кг
БЧ		3		Ф14АIII ГОСТ 5781-82 ℓ=300													2	2				0,30 кг
БЧ				Ф16АIII ГОСТ 5781-82 ℓ=300															2	2		0,46 кг
БЧ		4		Ф14АIII ГОСТ 5781-82 ℓ=380									3	3			2	2				0,46 кг
БЧ				Ф16АIII ГОСТ 5781-82 ℓ=380											3	3			2	2		0,60 кг
БЧ		5		Ф18АIII ГОСТ 5781-82 ℓ=100													2	2	2	2		0,20 кг

Привязан	ГИП	Филатов	ТП 901-4-63.83-КЖУ
	Нач. отд.	Ярославский	Узлы XII-XXVII; XXXIX
	Рук. гр.	Алмазов	Стыки элементов стен.
	Вед. инж.	Толстикова	Спецификация накладок
	Ст. инж.	Елистратова	
Инв. №	Ст. инж.	Бояницева	

Стадия	Лист	Листов
Р	7	

СОЮЗВОДОКАНАЛПРОЕКТ

400282-04 8

Взам. инв. №

Подпись и дата

Инв. № подл.

Альбом V

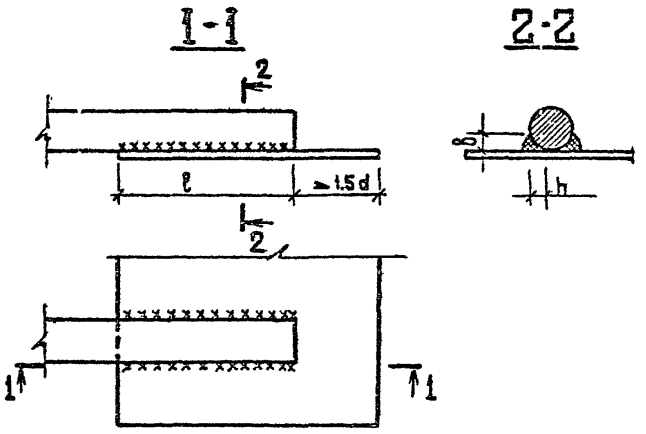

Таблица размеров сварных швов

N поз.	ф мм армат. накладок	Размеры сварных швов мм ℓ	δ	h	Примечание
1	16 А-III	120	8	4	
	18 А-III	120	10	6	
	20 А-II	120	10	6	
	22 А-II	120	12	6	
2	10 А-III и 12 А-III	100	8	4	
3	14 А-III	100	8	4	
4	14 А-III и 16 А-III	120	8	4	
5	18 А-III	100	10	6	

Ведомость расхода стали на один узел, кг

Марка узла	Накладки: Арматура класса А-III ГОСТ 5781-82 ф 10	ф12	ф14	ф16	ф18	ф20	ф22			Общий расход
Узел № XII	0.6			2.82						3.42
XIII	0.6				3.6					4.20
XIV		1.76				4.44				5.20
XV		1.76					5.4			7.16
XVI	1.2									1.20
XVII	1.2									1.20
XVIII		2.64								2.64
XIX		2.64								2.64
XX	0.6		1.4	1.4						3.40
XXI	0.6		1.4		1.8					3.80
XXII		1.76		1.8		2.2				5.76
XXIII		1.76		1.8			2.7			6.26
XXIV	0.6		1.64		0.40					2.64
XXV	0.6		1.64		0.40					2.64
XXVI		1.76		2.14	0.40					4.30
XXVII		1.76		2.14	0.40					4.30
XXIX	1.2				3.6					4.80

Электроды типа Э-42

Привязан

Инв. №

Взам. инв. №

Подпись и дата

Инв. № подл.

ГИП	Филатов	
Нач. отд.	Ярославский	
Рук. гр.	Алмазов	
Вед. инж.	Толстикова	
Ст. инж.	Елистратова	

ТП 901-4-63.83-КЖУ

Узлы XII-XXVII; XXIX. Стыки элементов стен. Накладки.

Стадия	Лист	Листов
Р	6	

Союзпроектстальконструкция

Альбом IV

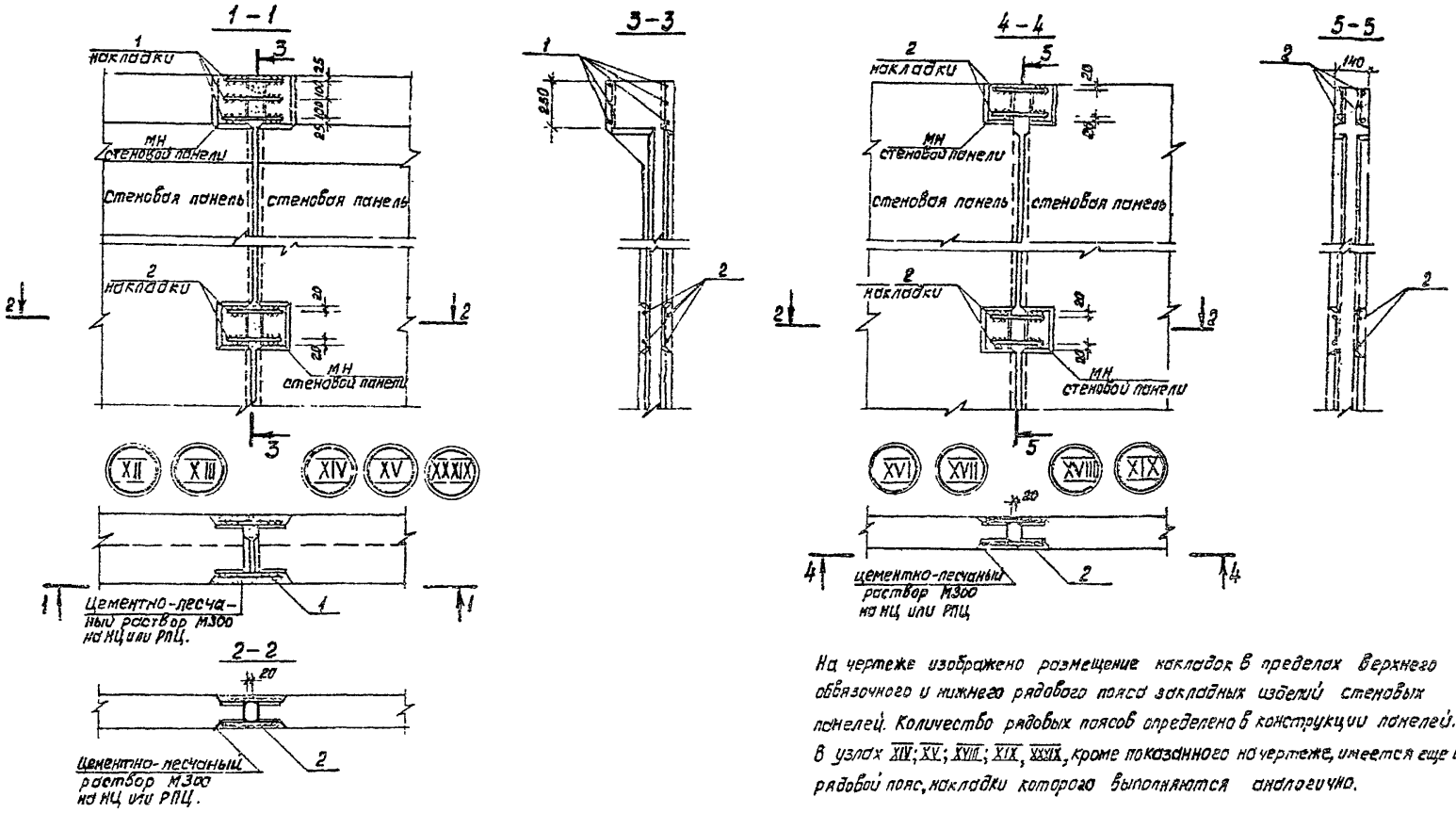

На чертеже изображено размещение накладок в пределах верхнего обвязочного и нижнего рядового пояса закладных изделий стеновых панелей. Количество рядовых поясов определено в конструкции панелей. В узлах XIV; XV; XVIII; XIX, XXXIX, кроме показанного на чертеже, имеется еще один рядовой пояс, накладки которого выполняются аналогично.

Привязан				ТП 901-4-63.83-КЖУ	
				Узлы XII - XIX; XXXIX. Стыки элементов стен. Сборочный чертеж	Стадия: Р; Лист: 9; Листов:
					СОЮЗСЕЛЬСКАЯ АКАДЕМИЯ
Инв. №					

Гип	Филатов	
Нач.отд.	Ярославский	
Рук.гр.	Алмазов	
Вед.инж.	Толстикова	
Ст.инж.	Елистратова	

Ц00282-04 10

Альбом IV

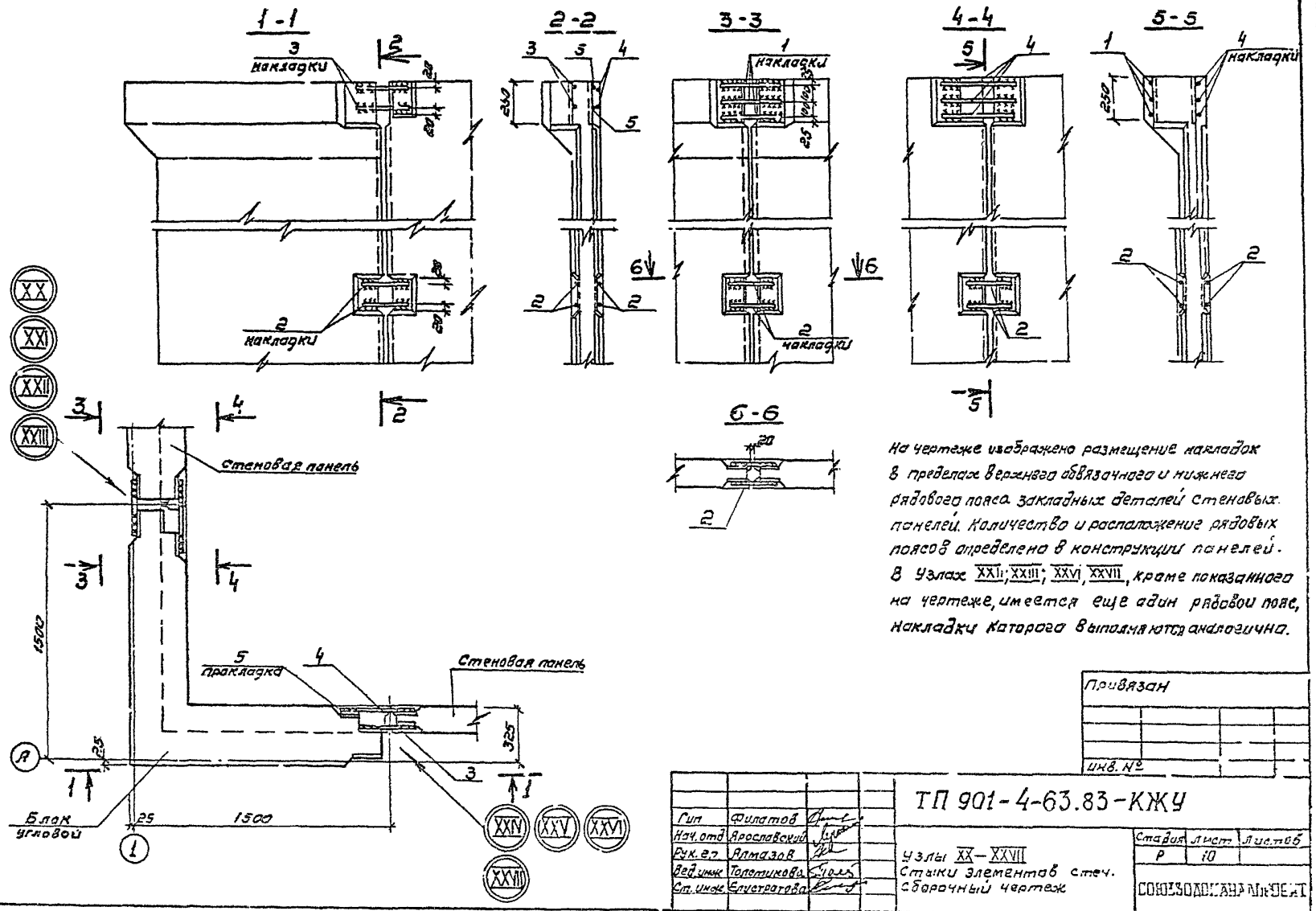

На чертеже изображено размещение накладок в пределах верхнего обвязочного и нижнего рядового пояса закладных деталей стеновых панелей. Количество и расположение рядовых поясов определено в конструкции панелей. В узлах XXII; XXIII; XXVI, XXVII, кроме показанного на чертеже, имеется еще один рядовой пояс, накладки которого выполняются аналогично.

Гип	Филатов		
Нач. отд	Ярославский		
Рук. гр.	Алмазов		
Вед. инж	Толстикова		
Ст. инж	Елистратова		

Привязан

Инв. №

ТП 901-4-63.83-КЖУ

Узлы XX–XXVII
Стыки элементов стеч.
Сборочный чертеж

Стадия	Лист	Листов
Р	10	

СОЮЗДОРОЖНАЯ ПРОЕКТ

Инв. № подл | Подпись и дата | Взам. инв. №

400282-04 11

Разрез 1-1

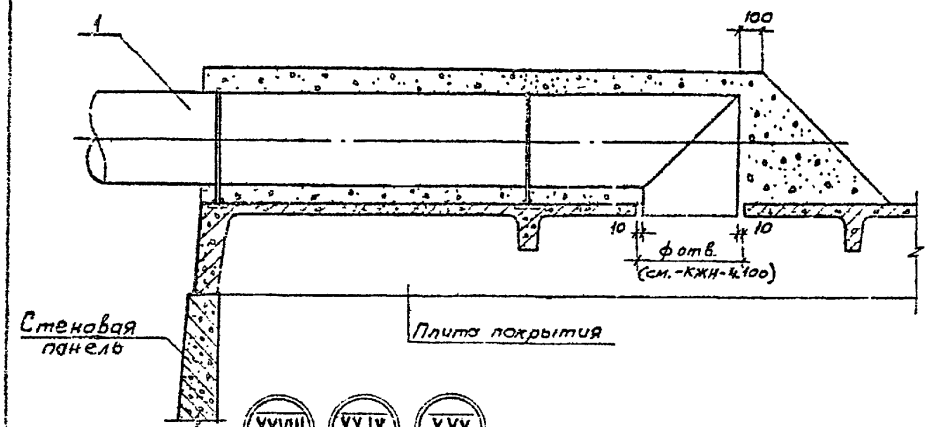

Разрез 2-2

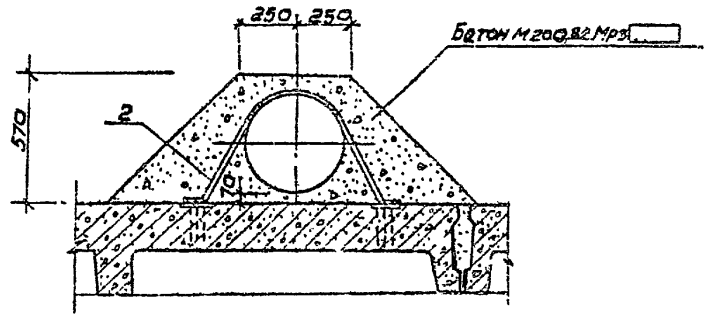

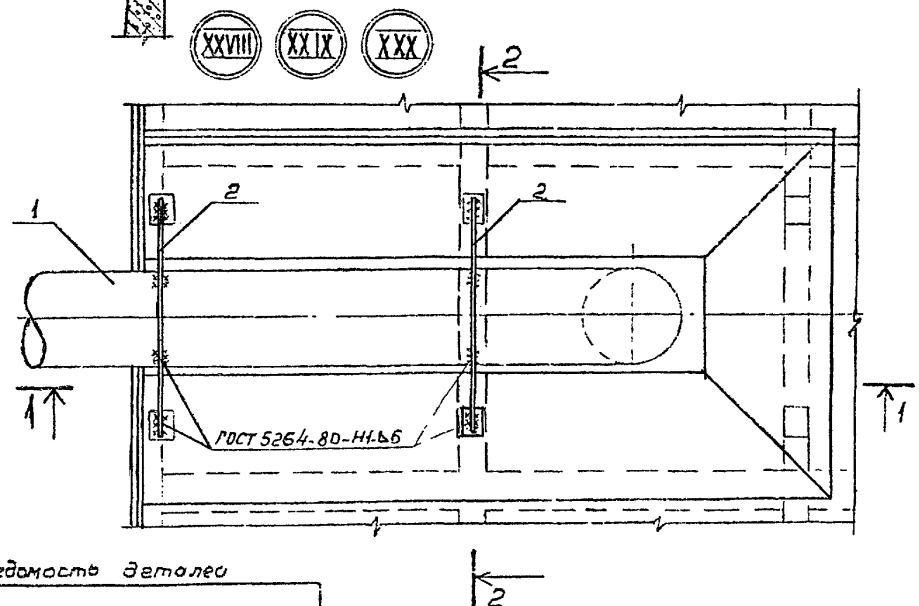

Спецификация

Поз.	Обозначение	Наименование	Кол. на исполн. Узел N XXVIII	XXIX	XXX	Масса ед. кг	Примеч.
		Сборочные единицы					
1		Воздуховод dy 200	1				
		" dy 300		1			
		" dy 400			1		
		Детали					
2		ф 10А-III ℓ=1060 ГОСТ 5781-82	2			0,66	
		ф 10А-III ℓ=1240 ГОСТ 5781-82		2		0,76	
		ф 10А-III ℓ=1400 ГОСТ 5781-82			2	0,86	
		Материалы					
		Бетон М200 В6 Мрз	1,53	1,49	1,35		м3

Ведомость деталей

Поз.	Эскиз
2	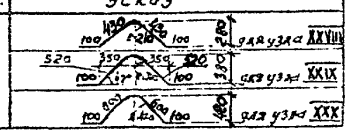 для узла XXVIII; для узла XXIX; для узла XXX

1. Изделие поз. 1 в объем строительных конструкций не входит
2. Электродъ Э-42

Привязан

Инв. №

Гип	Фил. пов.	
Нач. отд.	Ярославский	
Рук. гр.		
Вед. инж.		
Ст. инж.		

ТП 901-4-63.83-КЖУ

Узлы XXVIII - XXX
Вентиляционное устройства ВУ1.
Сборочный чертеж

Стадия	Лист	Листов
2	11	

СОЮЗВОДОКАНАЛПРОЕКТ

Инв. № подл. | Подпись и дата | Взам. инв. №

Альбом IV

400282-04 12

Альбом IV

1-1

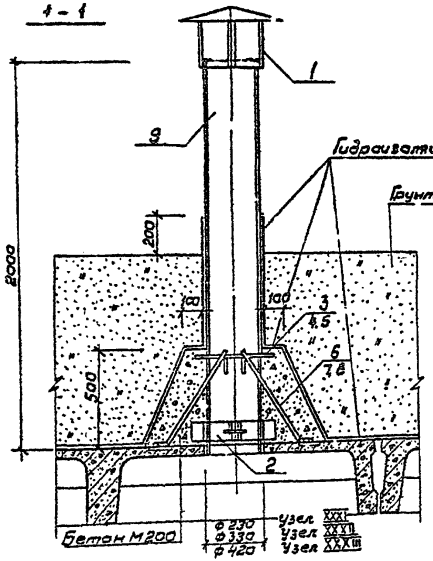

Ведомость деталей

Поз.	Эскиз
3	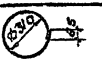
4	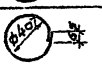
5	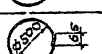
6	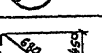
7	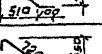
8	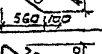

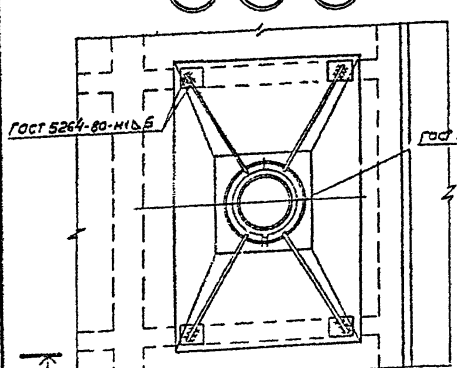

Формат	Зона	Поз.	Обозначение	Наименование	Кол. на испол. Узел N XXXI	XXXII	XXXIII	Прим.
				Сборочные единицы				
			1.494-32	Закт круглый D=350	1			20 кг
		1	1.494-32	Закт круглый D=550		1		40 кг
			1.494-32	Закт круглый D=700			1	75 кг
А4			ТП 901-4-63.83-КЖУ-4.300	Опорное кольцо	1			1,74 кг
А4		2		то же		1		2,21 кг
А4				"			1	2,68 кг
				Детали				
БУ		3		ф8А III ГОСТ 5781-82 ℓ=1000	1			0,4 кг
БУ		4		ф8А III ГОСТ 5781-82 ℓ=1400		1		0,55 кг
БУ		5		ф8А III ГОСТ 5781-82 ℓ=1650			1	0,65 кг
БУ		6		ф8А III ГОСТ 5781-82 ℓ=880	4			0,35 кг
БУ		7		ф8А III ГОСТ 5781-82 ℓ=920		4		0,36 кг
БУ		8		ф8А III ГОСТ 5781-82 ℓ=950			4	0,38 кг
				Стандартные изделия				
		9		Труба асбестоцементная				
				dy=200 ℓ=2000 ГОСТ 1839-80	1			108 кг
				Труба асбестоцементная				
				dy=300 ℓ=2000 ГОСТ 1839-80		1		98 кг
				Труба асбестоцементная				
				dy=400 ℓ=2000 ГОСТ 1839-80			1	320 кг
				Материалы				
				Бетон М200 В6 Мрз ☐	0,4	0,4	0,4	м³

Привязан

Инв. №

ГИП	Филатов	
Нач. отд	Ярославский	
Рук. гр.	Алмазов	
Вед. инж	Толстикова	
Ст. инж.	Екатерова	

ТП 901-4-63.83-КЖУ

Узлы XXXI – XXXIII

Вентиляционное устройство ВУ2. Сборочный чертеж

Стадия	Лист	Листов
Р	12	

СОЮЗВОДОКАНАЛПРОЕКТ

Инв. № подл. | Подпись и дата | Взам. инв. №

400282-04 13

Альбом IV

Формат	Зона	Поз.	Обозначение	Наименование	Количество на исполнение. Узлы № XXXIV	XXXIV а	XXXIV б	XXXV	XXXV а	XXXVI	XXXVI а	XXXVII	Примеч.
				Документация									
А3			ТП901-4-63.83-КЖУ лист 14	Сборочный чертеж	X	X	X						
А3			Лист 15	Сборочный чертеж				X	X				
А3			Лист 16	Сборочный чертеж						X	X		
А3			Лист 17	Сборочный чертеж								X	
				Сборочные единицы									
		1	3.900-3 вып. 15	Колпак КЛ	1	1	1					1	1620 кг
А3		2	ТП901-4-63.83-КЖИ-4.400	" КЛа				1	1	1	1		1608 кг
		3	4.901-18 лист ТМ28.01.00 СБ	Люк-лаз герметический dy=600	1	1	1	1	1	1	1	1	178 кг
А4		4	ТП901-4-63.83-КЖИ-7.500	Лестница съемная	1	1	1						3,88 кг
		5	1.459-2 вып.3	Стремянка СГ6				1		1			94 кг
			1.459-2 вып.3	" СГ8					1		1	1	115 кг
		6	1.494-32	Зонт круглый D=350				1	1				2,0 кг
				Детали									
Б4		7		Труба 50×3,5 ГОСТ 3262-75* l=650									2,8 кг
Б4		8		Труба 80×4 ГОСТ 3262-75* l=250									2,9 кг
Б4		9		Труба асбестоцементная ГОСТ 1839-80 dy=200 l=2000				1	1				26,0 кг
Б4		10		Труба ▭ ГОСТ 10704-76* / D ГОСТ 10706-76* l=2000						1	1		17 кг
Б4		11		L80×6 ГОСТ 8509-72* l=1160				1	1	1	1	1	8,5 кг
Б4		12		ф18А-III ГОСТ 5781-82 l=670				3	3	3	3	3	1,1 кг
Б4		13		ф5 Вр-I ГОСТ 6727-80 l=2000				1	1				0,3 кг
				Материалы									
				Бетон М200 В6. Мрз ▭	0,3	0,3	0,3	0,8	0,8	0,6	0,6	0,6	м³

Установка стремянки

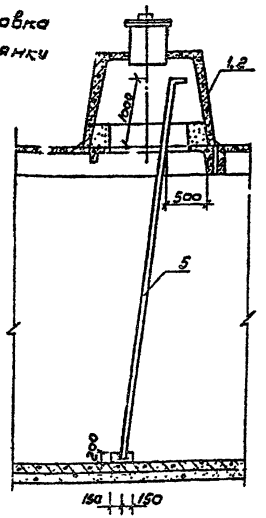

1. Количество труб поз. 7, 8, 9 также диаметр труб поз. 10 устанавливаются при привязке.
2. Стальные конструкции поз. 3,4,5,6 окрасить за 4 раза эмалью ХС-710 ГОСТ 9355-81 по 1 слою краски ХС-720 ал МРТУ6-10-708-67 и грунта ВЛ-023 ГОСТ 12707-77. Грунтовка и 1 слой окраски выполняются при изготовлении конструкций

Привязан

Инв. №

Гип	Фильтов	
Нач. отд.	Фрасенко	
Рук. пр.	Алмазов	
Вед. инж.	Тихонова	
Ст. инж.	Сухоплеева	
Ст. инж.	Бахмеева	

ТП901-4-63,83 - КЖУ

Узлы XXXIV–XXXVII
Спецификация
Установка стремянки

Стадия	Лист	Листов
Р	13	

400282-04 14

Альбом IV

Схема установки камеры

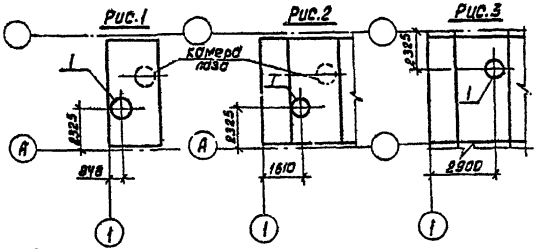

Узел	Рис.
XXXIV	3
XXXIVа	2
XXXIVб	1

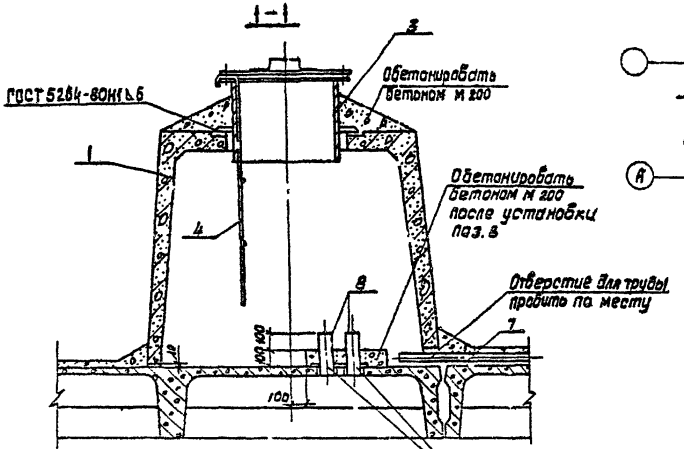

XXXIV XXXIVа XXXIVб

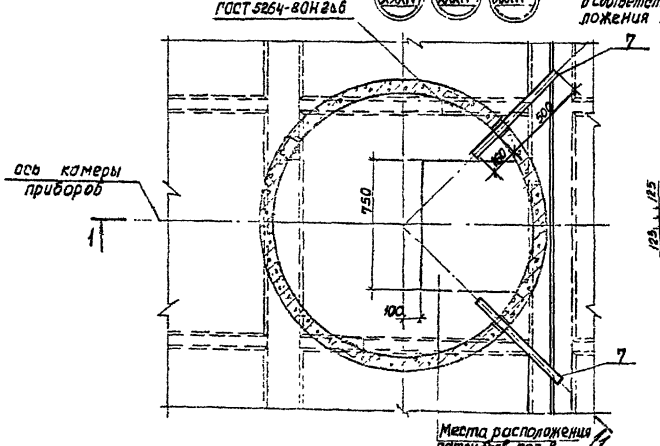

1. Узлы XXXIV- XXXIVа, XXXIVб различаются расположением камеры на покрытии (см. таблицу).
2. Расположение и количество вводов кабелей поз. 7 и патрубков поз. 8 назначается при привязке.
3. Лестница поз. 4 показана в рабочем положении. При закрывании люка-лаза лестница снимается.
4. Электроды Э-42.

Схемы расположения патрубков поз. 8

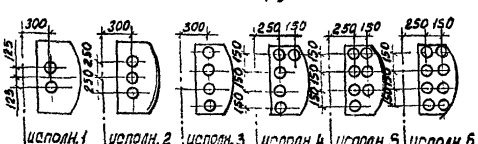

Привязан.

Инв. №

ГИП	Филатов	
Нач. отд	Ярославский	
Рук. гр.	Алмазов	
Ст...инж.	Злистратова	
Ст. инж.	Брянцева	

ТП 901-4-63 85-КЖУ

Узлы XXXIV, XXXIVа, XXXIVб
Камера приборов
Сборочный чертеж.

Стадия	Лист	Листов
Р	14	

400282-04 15

Инв. № подл. | Подпись и дата | Взам. инв. №

Альбом IV

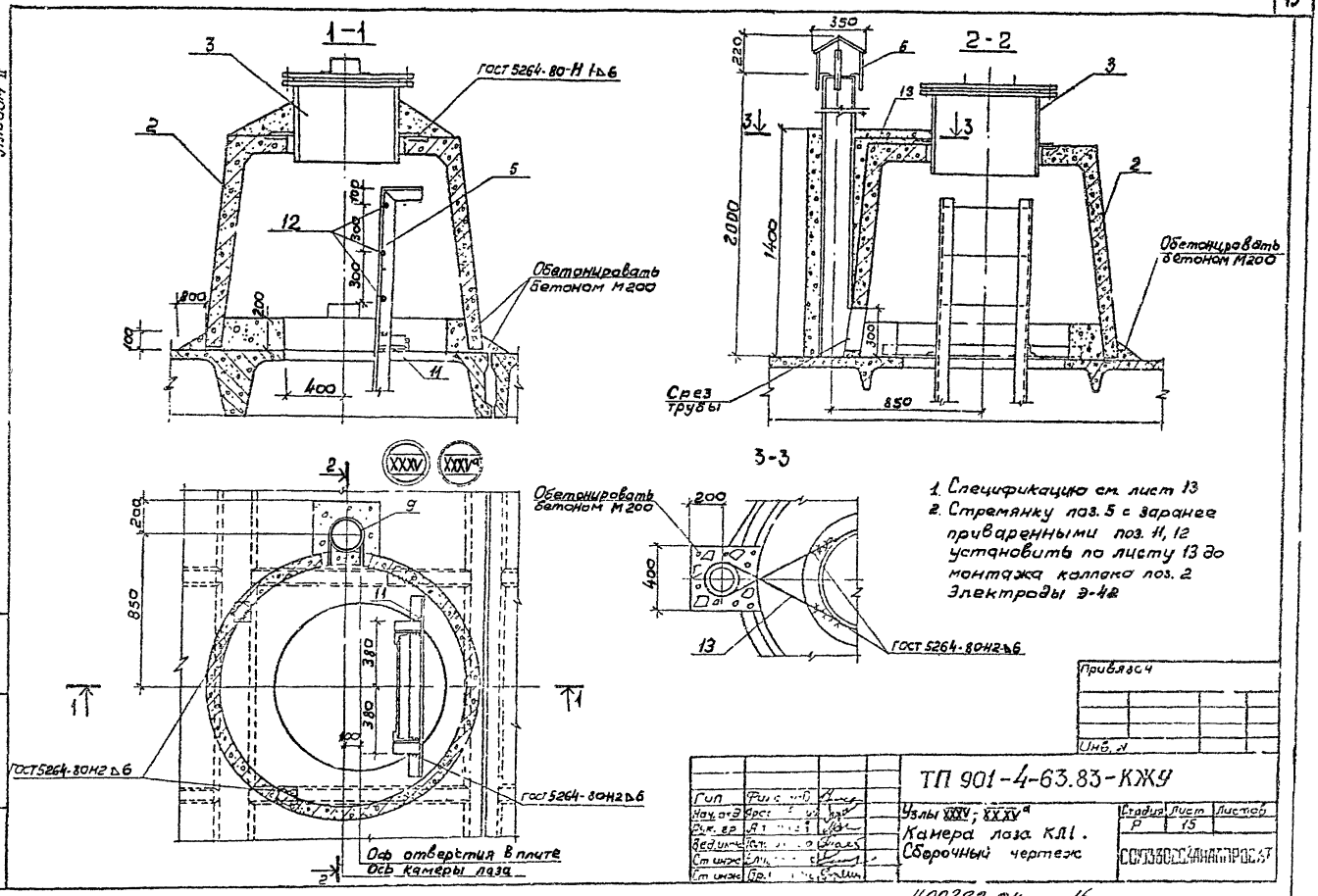
1-1
2-2
3-3
ГОСТ 5264-80-Н1-Δ6
Обетонировать бетоном М200
Срез трубы
ГОСТ 5264-80Н2-Δ6
Оф отверстия в плите
Ось камеры лаза
XXXV
XXXVa
1. Спецификацию см. лист 13
2. Стремянку поз. 5 с заранее приваренными поз. 11, 12 установить по листу 13 до монтажа коллака поз. 2 Электроды Э-42
Привязан
Инв. №
ТП 901-4-63.83-КЖУ
Узлы XXXV; XXXVa
Камера лаза КЛ1.
Сборочный чертеж
Стадия Р
Лист 15
Листов
СОЮЗВОДОКАНАЛПРОЕКТ
400282-04 16
Инв. № подл. | Подпись, дата | Взам. инв. №

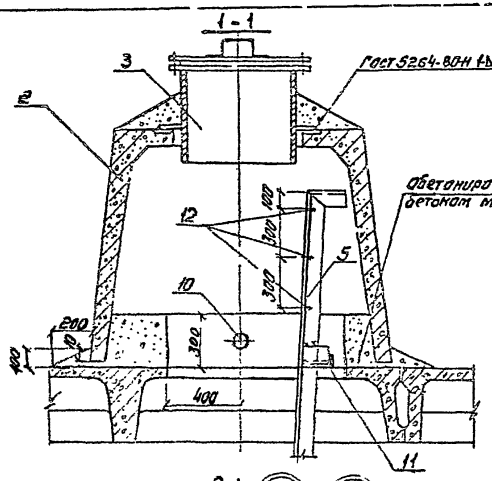

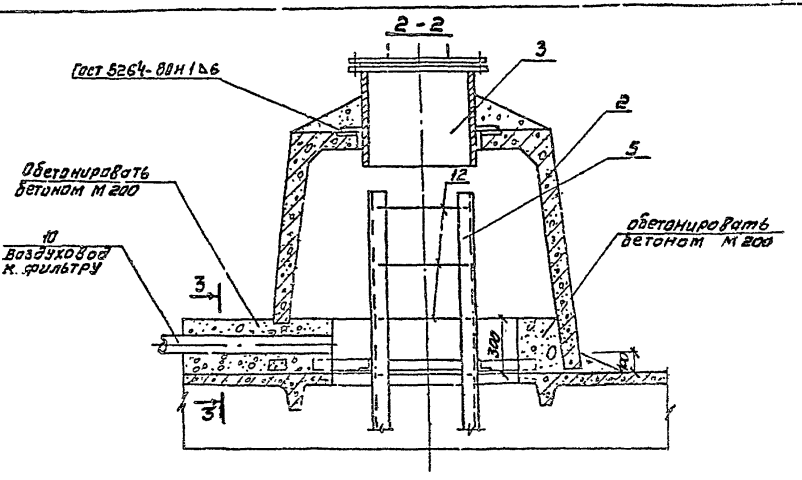

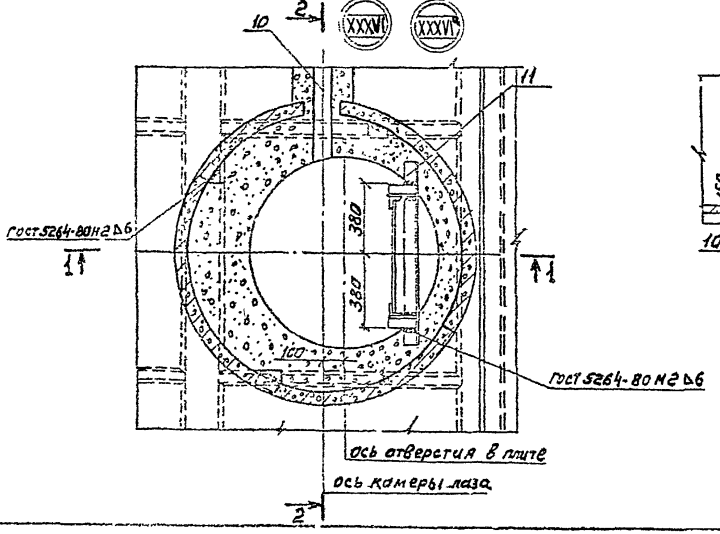

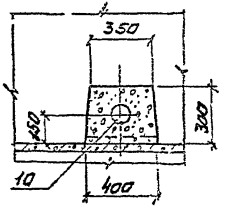

1. Спецификацию см. лист 13.
2. Стремянку поз. 5 с заранее приваренными поз. 11; 12 установить по листу 13 до монтажа колпака поз. 2.
3. Электроды Э-42

Альбом IV

Инв. № подл. | Подпись и дата | Взам. инв. №

Привязан

Инв. №

ГИП	Филатов		
Нач. отд.	Ярославский		
Рук. гр.	Алтанов		
Гр. инж.	Елистратова		
Ст. инж.	Брагинцева		

ТП 901-4-63.83-КЖУ

Узлы XXXVI-XXXVIа
Камера лаза КЛ2
сборочный чертеж

Стадия	Лист	Листов
Р	16	

Союзводоканалпроект

400282-04 17

Альбом IV

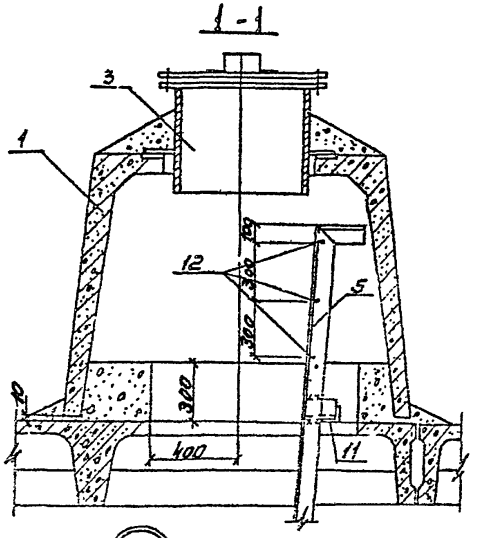

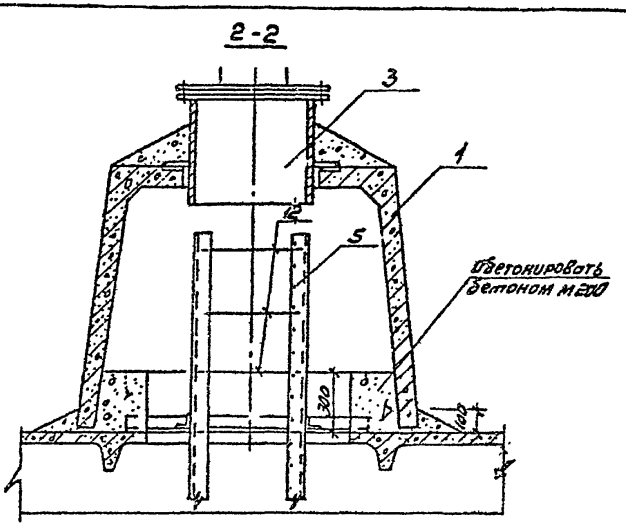

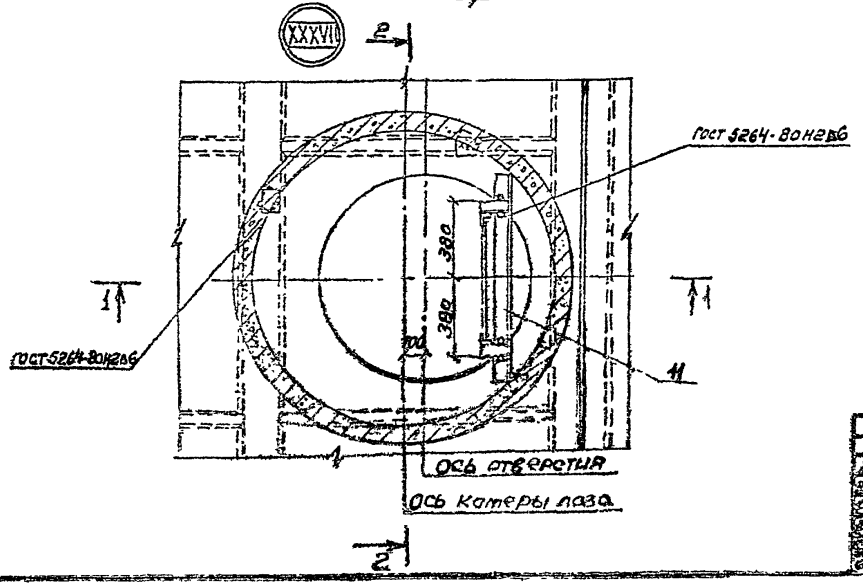

1. Спецификацию см. лист 13.
2. Стремянку поз 5 с заранее приваренными поз. 11, 12 установить по листу 13 до монтажа колпака поз. 1.
3. Электроды Э42.

Привязан

Инв. №

ТП 901-4-63,83-КЖУ

Узел XXXVII
Камера люка КЛ3
сборочный чертеж

Стадия	Лист	Листов
Р	17	

Госстроя СССР ГПИ

400282-04 18

Альбом IV

Узлы гидроизоляции покрытия

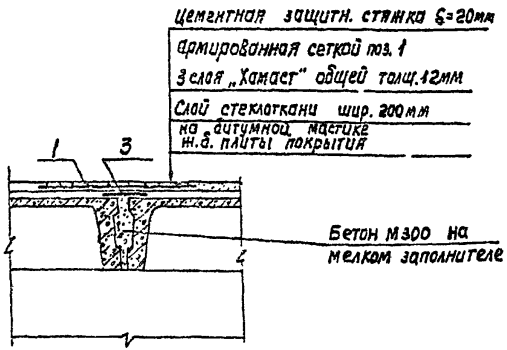

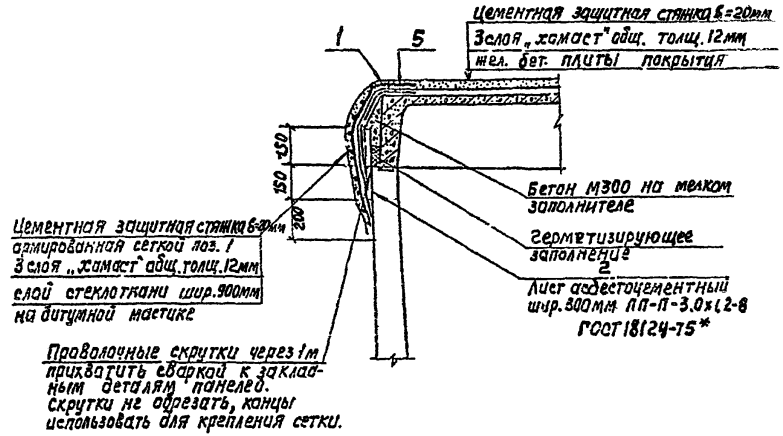

Узел гидроизоляции стен и днища

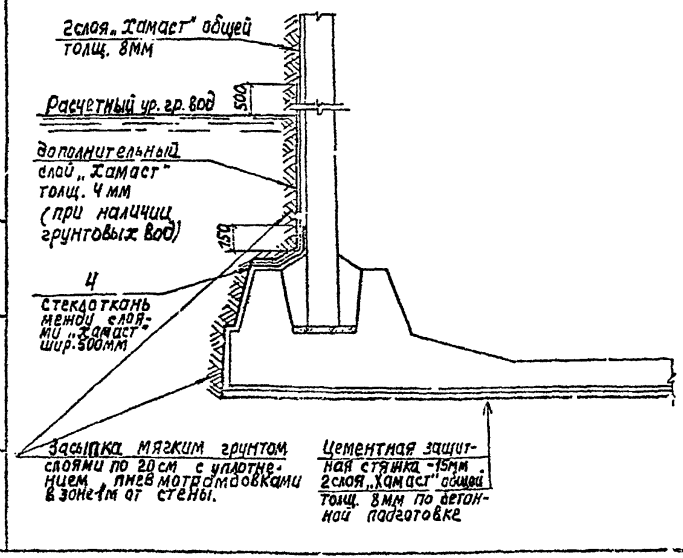

Привязан

Инв. №

ГИП	Филатов	
Нач. отд.	Ярославский	
Рук. гр.	Алмазов	
Вед. инж.	Толстикова	
Ст. инж.	Елистратова	
Ст. инж.	Брянцева	

ТП 901-4-63.83-КЖУ

Узлы гидроизоляции (начало)

Стадия	Лист	Листов
Р	18	

СОЮЗВОДОКАНАЛПРОЕКТ

Ц00282-04 19

Альбом IV

Деталь изоляции камеры паза и камеры приборов контроля уровня воды.

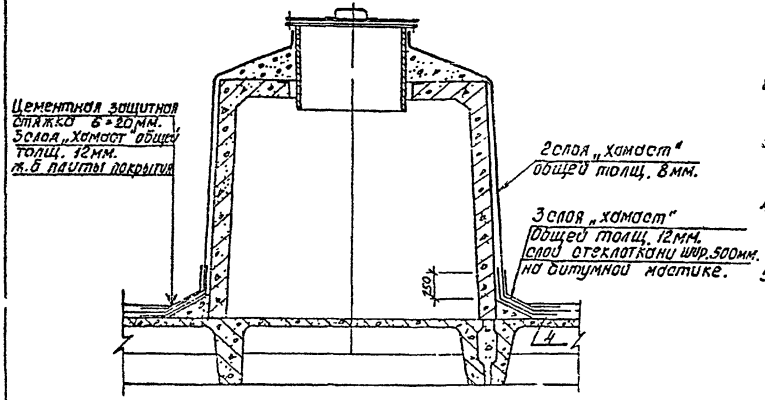

1. Материал герметизирующего заполнения: герметики типа УМС-50, бутепрол 2м или другие герметики с аналогичными свойствами, или битумно-резиновые, битумно-полимерные мастики.
2. Для гидроизоляции наружной поверхности резервуара применяется штукатурка холодной асфальтовой мастикой - „Хамаст" ИИ-20.
3. Ограждение из асбестоцементных листов по периметру покрытия устраивается после подготовки изолируемой поверхности и непосредственно перед укладкой герметика.
4. Для армирования штукатурной асфальтовой гидроизоляции в местах стыков конструкций применять стеклоткань Т-12-41 (ТУ6-11-118-69).
5. Для резервуаров в системах промышленного водоснабжения решение гидроизоляции упрощено. На площадках с подпором и без подпора грунтовых вод изоляция стен и днища обеспечивается применением плотного бетона марки по водонепроницаемости ВВ, на покрытии - двухслойная изоляция из „Хамаст" ИИ-20.
6. Гидроизоляция стен выполняется после испытаний резервуара.

Спецификация на материалы гидроизоляции (на 10 п.м. стыка.)

Поз.	Обозначение	Наименование	Кол.	Масса ед., кг.	Примеч.
		Сборочные единицы			
1*		Сетки 4Б-2,5-0-ГОСТ 5336-80	10 п.м	36.6	
2		Лист асбестоцементный пп-п-3,0×1,2-8 ГОСТ 18124-75	10 п.м		
3		Стеклоткань Т-12-41 (ТУ6-11-118-69) шир 200 мм.	10 п.м.		
4		" шир. 500 мм	10 п.м		
5		" шир. 900 мм.	10 п.м		

* Для получения сетки шириной 750 мм. сетку 4Б-2,5-0-ГОСТ 5336-80 шириной 1500 мм. разрезать. В спецификации дан вес сетки шириной 1500 мм. на 10 п.м.

Привязан:

Инв. №

ГИП	Филатов	
Нач. отд.	Ярославский	
Рук. гр.	Алмазов	
Ст. инж.	Толстякова	
Ст. инж.	[illegible]	
Ст. инж.	[illegible]	

ТП 901-4-63.83-КЖУ

Узлы гидроизоляции (окончание)

Стадия	Лист	Листов
Р	19	

СОЮЗВОДОКАНАЛПРОЕКТ

Инв. № подл. | Подпись и дата | Взам. инв. №

400282-04 20

Альбом IV

УМ1 - изображено
УМ2 - зеркальное отражение

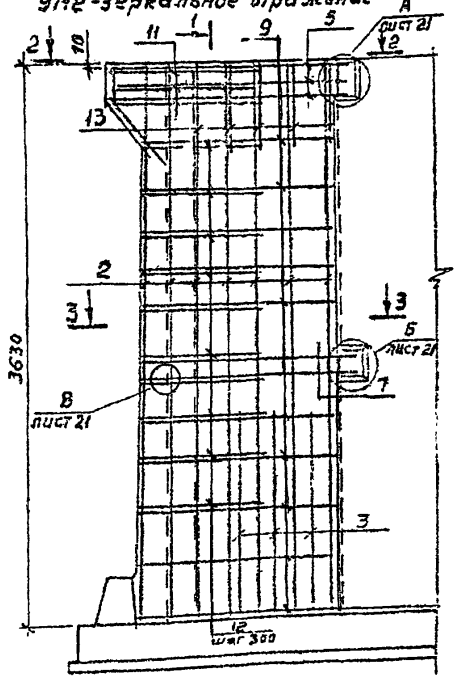

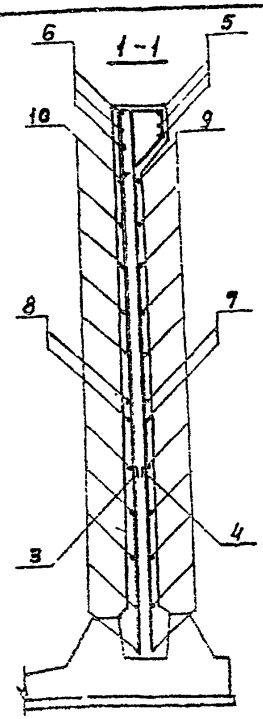

Стержни поз. 12 приварить к стержням поз. 7, 9. Остальные соединения арматуры - вязаные

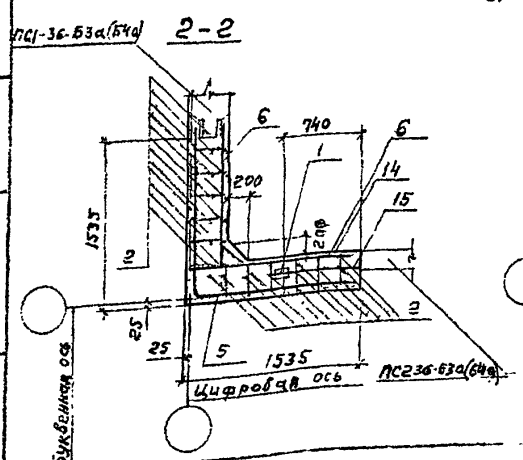

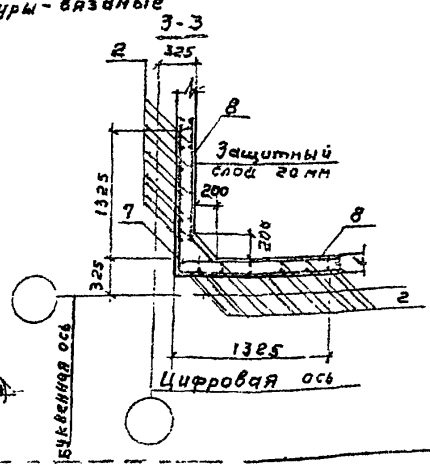

Формат	Зона	Поз.	Обозначение	Наименование	Кол.	Примеч.
				Документация		
				ТТ1		
				Сборочные единицы		
		1	3.900-3. вып. 2/8 2 и 2	Изделие закладное МН1	1	2,13 кг
				Детали		
Б4		2		ф10А-III ГОСТ 5781-82 е=3620	24	2,23 кг
Б4		3		ф10А-III ГОСТ 5781-82 е=1200	6	0,74 кг
Б4		4		ф14А-III ГОСТ 5781-82 е=1300	6	1,45 кг
Б4		5*		ф18А-III ГОСТ 5781-82 е=3130	3	6,25 кг
Б4		6		ф14А-III ГОСТ 5781-82 е=1560	5	1,08 кг
Б4		7*		ф12А-III ГОСТ 5781-82 е=2890	2	2,57 кг
Б4		8		ф10А-III ГОСТ 5781-82 е=1445	4	0,89 кг
Б4		9*		ф12А-IV ГОСТ 5781-82 е ср=1315	10	1,17 кг
Б4		10		ф10А-III ГОСТ 5781-82 е ср=1315	20	0,81 кг
Б4		11*		ф14А-III ГОСТ 5781-82 е=1330	3	1,61 кг
Б4		12*		ф10А-III ГОСТ 5781-82 е ср=790	10	0,50 кг
Б4		13*		ф6А-I ГОСТ 5781-82 е=1120	10	0,25 кг
Б4		14		ф14А-III ГОСТ 5781-82 е=1100	2	1,53 кг
Б4		15*		ф14А-III ГОСТ 5781-82 е=600	3	0,72 кг
				Материалы		
				Бетон М200 В6 Мрз	2,1	м³

* Поз. 5, 7, 9, 11÷15 см. ведомость деталей на л. 21

Внутренние поверхности торкретировать в два слоя толщиной 25 мм. В резервуарах хозпитьевого водоснабжения поверхность торкрета затереть.

Привязан

Инв. №

ГИП	Филатов	
Нач. отд.	Ярославский	
Рук. гр.	Алмазов	
Ст. инж.	Епистратова	
Ст. инж.	Брянцева	

ТП 901-4-63.83-КЖУ

Вариант углового участка стены высотой 3,5 м в монолитном железобетоне (начало)

Стадия	Лист	Листов
Р	20	

СОЮЗКО ЦЕНТРАЛЬНЫЙ ЛЕКТ

Инв. № подл. | Подпись и дата | Взам. инв. №

400282-04 21

Альбом IV

Ведомость расхода стали на один элемент, кг

Марка элемента	Изделия арматурные							Изделия закладные							Общий расход
	Арматура класса						Всего	Арматура класса			Всего	Прокат марки		Всего	
	А-I	А-III						А-III				Вст3 кп2			
	Гост 5781-82							Гост 5781-82				Гост 103-76			
	ф6	ф10	ф12	ф14	ф18	Итого		ф8		Итого		δ=8	Итого		
УМ1, УМ2	2,5	82,7	16,8	27,8	18,8	148,6	148,6	0,4		0,4	0,4	1,7	1,7	1,7	150,3

Ведомость деталей

Поз.	Эскиз
5	1515 R=90 1515
7	1445 1445
9	от 1295 до 1385 через 4
11	100 1130 100
12	100 от 540 до 640 через 11 100
13	215 284 13 400
15	500 300

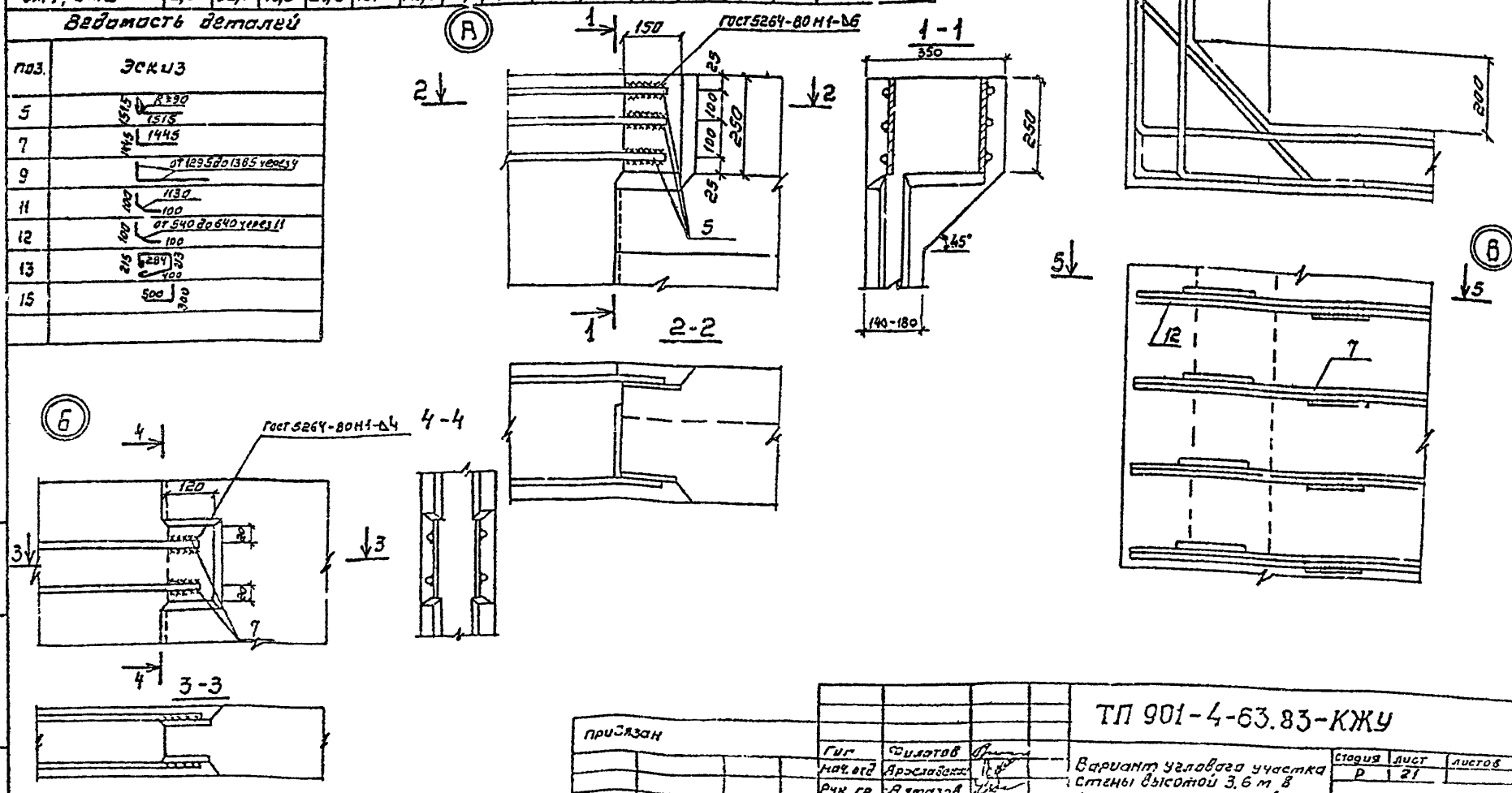

Привязан					
Инв. №					

Гип	Филатов		
Нач. отд	Арсеньев		
Рук гр	Алтазов		
Ст. инж.	Елистратова		
Ст. инж	Брянцева		

ТП 901-4-63.83-КЖУ

Вариант углового участка стены высотой 3,6 м в монолитном железобетоне (окончание)

Стадия	Лист	Листов
Р	21	

СОЮЗВОДОКАНАЛПРОЕКТ

400282-04 22

Инв. № подл | Подпись и дата | Взам инв. №

Альбом IV

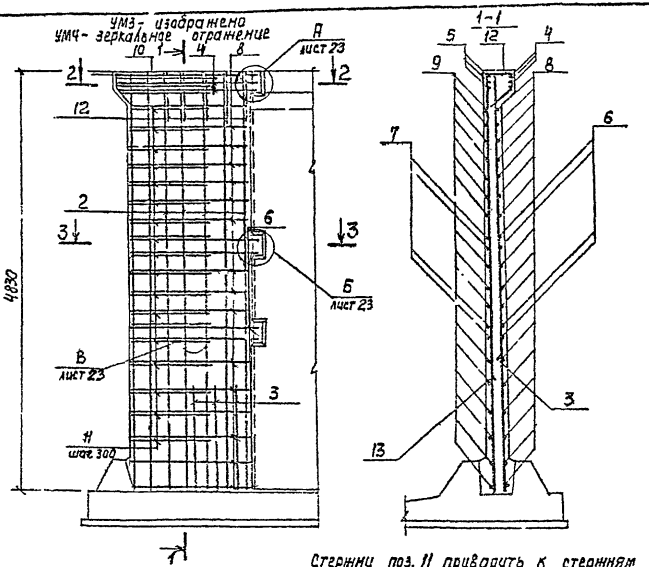

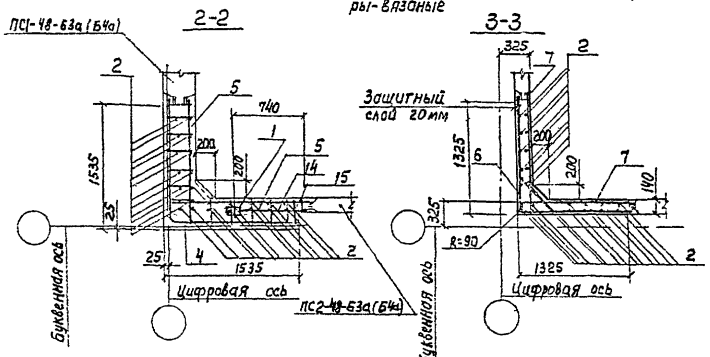

Формат	Зона	Поз.	Обозначение	Наименование	Кол.	Примеч.
				Документация		
				ТТ1		
				Сборочные единицы		
		1	3.900-3. вып. 2/8 2 к 2	Изделие закладное МН1	1	2,13кг
				Детали		
Бч		2		ф10 А-III ГОСТ 5781-82 ℓ=4820	24	2,97кг
Бч		3		ф16 А-III ГОСТ 5781-82 ℓ=1550	5	2,45кг
Бч		4*		ф22 А-III ГОСТ 5781-82 ℓ=3130	3	9,70кг
Бч		5*		ф16 А-III ГОСТ 5781-82 ℓ=1715	5	2,71кг
Бч		6*		ф16 А-III ГОСТ 5781-82 ℓ=2910	4	4,59кг
Бч		7*		ф12 А-III ГОСТ 5781-82 ℓ=1555	8	1,38кг
Бч		8*		ф16 А-III ГОСТ 5781-82 ℓср=1330	16	2,10кг
Бч		9*		ф12 А-III ГОСТ 5781-82 ℓср=1330	32	1,18кг
Бч		10*		ф16 А-III ГОСТ 5781-82 ℓ=1430	3	2,26кг
Бч		11*		ф12 А-III ГОСТ 5781-82 ℓср=900	18	0,80кг
Бч		12*		ф6 А-I ГОСТ 5781-82 ℓ=1200	10	0,47кг
Бч		13		ф12 А-III ГОСТ 5781-82 ℓ=1350	6	1,20кг
Бч		14		ф16 А-III ГОСТ 5781-82 ℓ=1250	2	1,97кг
Бч		15*		ф16 А-III ГОСТ 5781-82 ℓ=600	3	0,95кг
				Материалы		
				Бетон М200 В6 Мрз	3,1	м³

*поз. 4-12, 15 см. ведомость деталей на л. 23.
Внутренние поверхности торкретировать в два слоя толщиной 25мм в резервуарах хоз.-питьевого водоснабжения поверхность торкрета затереть.

Привязан

Инв. N

ГИП	Филатов		
Нач. отд.	Ярославский		
Рук. гр.	Алмазов		
Ст. инж.	Екатерагода		
Ст. инж.	Брянцева		

ТП 901-4-63.83-КЖУ

Вариант углового участка стены высотой 4,8м в монолитном железобетоне (начало)

Стадия	Лист	Листов
Р	22	

Инв. N подл. | Подпись и дата | Взам. инв. N

Ц00282-04 23

Ведомость расхода стали на один элемент, кг

Марка	Изделия арматурные							Изделия закладные						Общий расход
	Арматура класса						Всего	Арматура класса		Всего	Прокат марки		Всего	
	А-I	А-III						А-III			Вст 3 кп 2			
	ГОСТ 5781-82							ГОСТ 5781-82			ГОСТ 103-76			
	ф8	ф10	ф12	ф16	ф22	Итого		ф8	Итого		δ=8	Итого		
УМ3, УМ4	4.7	11.3	70.4	93.8	29.1	269.3	269.3	0.4	0.4	0.4	1.7	1.7	2.1	271.4

Ведомость деталей.

Поз.	Эскиз
4	1515
5	1615
6	1455
7	1455
8	от 1295 до 1385 через 6
9	от 1286 до 1385 через 6
10	1150
11	от 590 до 780 через 30
12	215
15	300

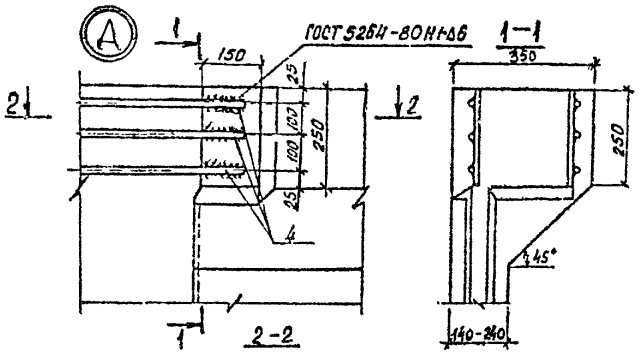

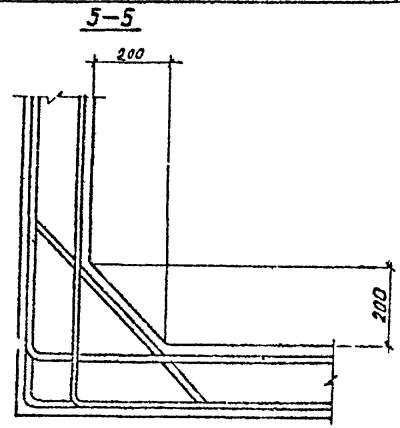

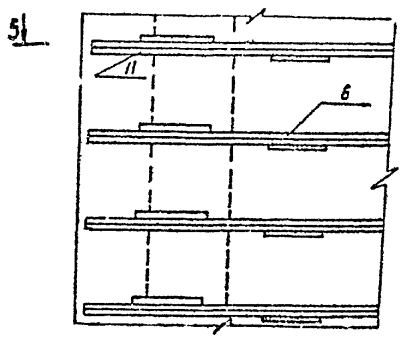

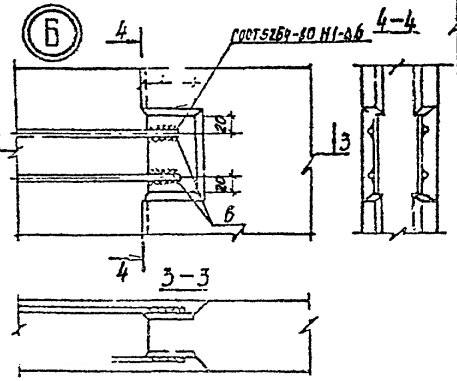

ГИП			ТП 901-4-63.83-КЖУ	
Нач. отд			Вариант углового участка стены высотой 4,8 м. в монолитном железобетоне (окончание)	Стадия: Р; Лист: 23; Листов:
Рук. гр.				
Ст. инж.				
Ст. инж.				

Инв. № подл. | Подпись и дата | Взам. инв. №

gost.e-ecolog.ru