184777

ТИПОВОЙ ПРОЕКТ
901-4-63.83

РЕЗЕРВУАРЫ ДЛЯ ВОДЫ

ПРЯМОУГОЛЬНЫЕ ЖЕЛЕЗОБЕТОННЫЕ СБОРНЫЕ ЕМК ОТ 12000 ДО 20000 $м^3$

/С ПРИМЕНЕНИЕМ ИЗДЕЛИЙ ПРОМЗДАНИЙ/

АЛЬБОМ III

СОСТАВ ПРОЕКТА

Альбом I Общие материалы для проектирования резервуаров емк 50 20000 $м^3$
Альбом II Материалы для проектирования специальных мероприятий для резервуаров емк 50 20000 $м^3$ систем хозпитьевого водоснабжения
Альбом III Конструкции железобетонные
Альбом IV Узлы резервуаров емк 50 20 000 $м^3$
Альбом V Строительные изделия для резервуаров емк 50 20000 $м^3$
Альбом VI Технологические трубопроводы и сигнализация для резервуаров емк 50 20 000 $м^3$
Альбом VII 84 Сметы
Альбом VIII Ведомость потребности в материалах

Разработан
ГПИ Союзводоканалпроект и ЦНИИпромзданий
при участии НИИЖБ

Союзвод канапроект
Гл инженер В.Н Самохин
Гл инж проекта В.А Фиатов

ЦНИИпромзданий
Гл инженер В.В Грачев
Нач отдела Н.А Ушаков
Гл инж проекта А.П Черномаз

НИИЖБ
Зам директора Н.Н Коровин
Зав лаб С.И Бердичевский
Ст научн сотруд С.И Докудовский

Технические решения одобрены Отделом типового проектирования и организации проектно изыскательских работ Госстроя СССР
письмо N 2/3 409 от 17 XI 1978г
Рабочая документация введена в действие
в/о Союзводоканалниипроект
приказ N 160 от 23 июня 1983г

Привязан

gost.e-ecolog.ru

Альбом II

Ведомость основных комплектов рабочих чертежей

Обозначение	Наименование	Примеч.
ТП901-4-63.83-КЖ	Конструкции железобетонные	Альбом III
ТП901-4-63.83-Т	Технологические трубопроводы	Альбом IV
ТП901-4-63.83-С	Сигнализация	Альбом V

Ведомость рабочих чертежей основного комплекта

Лист	Наименование	Примеч.
1;2	Общие данные	
3	План. Разрезы.	
4;5	Спецификация к схемам расположения элементов сборных конструкций резервуара РЕ – 100;15;50.	
6	Спецификация к схемам расположения элементов сборных конструкций резервуара РЕ – 100м.	
7	Схемы расположения элементов сборных конструкций	
8	Схема установки перегородочных панелей	
9	Камера переливная	
10	Камера приемная	
11;12	Днище. Спецификация элементов	
13	Днище. Ведомость расхода стали	
14	Днище. Опалубочный чертеж	
15	Днище. Основание под приемную камеру	
16	Днище. План раскладки нижних, верхних сеток и каркасов-фиксаторов	
17	Днище. Фрагмент раскладки верхних сеток. План раскладки каркасов КП и КР	
18	Днище. Разрезы	

Ведомость ссылочных и прилагаемых документов

Обозначение	Наименование	Примеч.
	Ссылочные документы	
ГОСТ 6482.0-79	Трубы ж.б. безнапорные	
3.900-3 вып.1.82 п.1,2; вып.15; 2/82	Сборные ж.б. конструкции емкостных сооружений для водоснабжения и канализации	
1.442.1-6 вып.1,3	Плиты перекрытий ж.б. ребристые высотой 400мм, укладываемые на полки ригелей.	
1.494-32	Зонты и дефлекторы вентиляционных сетей	
1.459-2 вып.3	Стальные лестницы, переходные площадки и ограждения.	
4.901-8	Оборудование резервуаров.	
ИС-01-19 вып.2	Железобетонные конструкции подземных помещений производственного назначения	
1.431-20 вып.1;6;7	Перегородки одноэтажных производственных зданий.	
	Прилагаемые документы	
ТП901-4-63.83-КЖУ	Узлы резервуаров емк. 50-20000 м³	Альбом III
ТП901-4-63.83-КЖИ	Строительные изделия для резервуаров емк. 50-20000 м³	Альбом V

Типовой проект разработан в соответствии с действующими нормами и правилами.
Гл. инженер проекта _____ / Филатов В.А./

Привязан

Инв. №

ГИП	Филатов		
Нач.отд.	Ярославский		
Рук.гр.	Алмазов		
Ст.инж.	Баницева		
Инж.	Абрамова		

ТП 901-4-63.83-КЖ

Резервуары емкостью 12000 – 20000 м³

Общие данные (начало)

Стадия	Лист	Листов
Р	1	

СОЮЗВОДОКАНАЛПРОЕКТ

Инв. № подл. | Подпись и дата | Взам. инв. №

Альбом III

Ведомость объемов сборных железобетонных конструкций

	Наименование группы элементов конструкций	Код	Кол., м³ на резервуар емкостью						Примеч
			12000	13000	15000	16000	18000	20000	
1	Фундаменты	581200	93 52	106 88	120 24	133 6	146 96	160 32	
2	Колонны	582100	38 08	43 52	48 96	54 4	59 84	65 28	
3	Блоки угловые	583100	10 16	10 16	10 16	10 16	10 16	10 16	
4	Стеновые панели	583100	180 28	191 08	201 88	212 68	223 48	234 28	
5	Перегородки	583300	21 4	25 68	29 96	34 24	38 52	42 8	
6	Плиты перекрытий ненапряженные	584221	21 6	21 6	21 6	21 6	21 6	21 6	
7	Плиты перекрытий предварительно-напряженные	584211	255 2	289 2	323 2	357 2	391 2	425 2	
8	Ригели	582500	120 48	135 68	150 88	166 08	181 28	196 48	
9	Колпаки камер на покрытии	585820	1 93	1 93	1 93	1 93	1 93	1 9	
10	Трубы безнапорные	586220	4 3	4 3	4 3	4 3	4 3	4 3	
	Всего бетона и железобетона		715 95	830 03	913 11	995 19	1079 27	1162 35	

Ведомость спецификаций

Лист	Наименование	Примеч
4 5	Спецификация к схемам расположения элементов сборных конструкций резервуара РЕ-100; 15 50	
6	Спецификация к схемам расположения элементов сборных конструкций резервуара РЕ-100 м	
10	Спецификация к камере приемной	
9	Спецификация к камере переливной	
11,12	Днище Спецификация элементов	
19	Спецификация на материалы гидроизоляции	Тп901-4-63.83-КЖУ АА IV

Материалы на изготовление сборных бетонных, железобетонных конструкции учтены в ведомости потребности в материалах и отдельно не учитываются

Взам. инв. №

Подпись и дата

Инв. № подл.

Привязан

Инв. №

ГИП	Филс тов	
Нач. отд	Ярославский	
Рук. груп	Алмазов	
Ст. инж.	Брянцева	
Инженер	Абрамова	

ТП 901-4-63.83-КЖ

Резервуары емкостью 12000 – 20000 м³

Стадия	Лист	Листов
Р	2	

Общие данные (окончание)

ЗОНИЗОДОКАНАЛПРОЕКТ

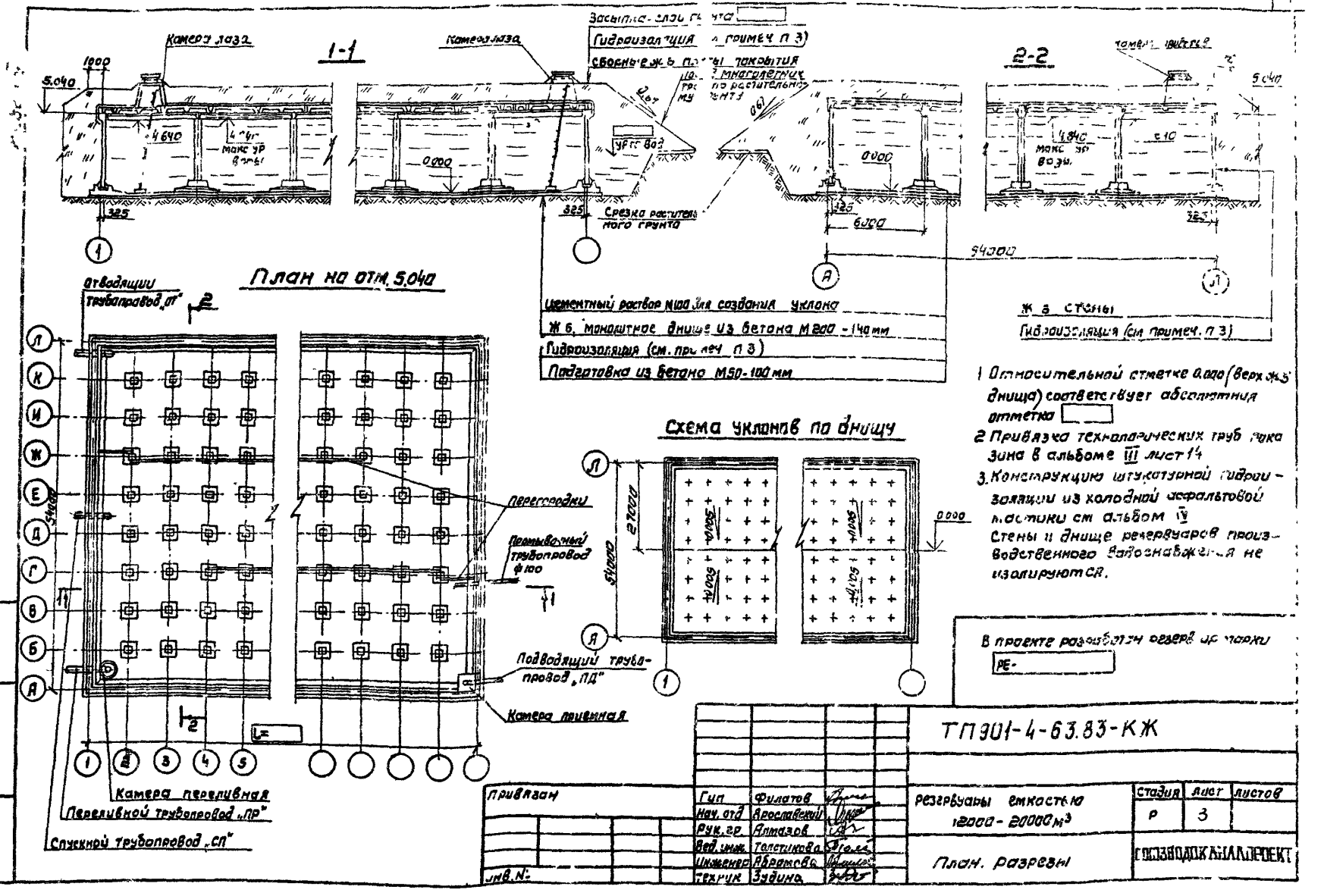

1. Относительной отметке 0.000 (верх ж.б. днища) соответствует абсолютная отметка
2. Привязка технологических труб показана в альбоме III лист 14
3. Конструкцию штукатурной гидроизоляции из холодной асфальтовой мастики см. альбом IV
Стены и днище резервуаров производственного водоснабжения не изолируются.

В проекте разработан резервуар марки РЕ-

ТП901-4-63.83-КЖ

Привязан	Гип	Филатов	Резервуары емкостью 12000 - 20000 м³	Стадия	Лист	Листов
	Нач. отд.	Ярославский		Р	3	
	Рук. гр.	Алмазов				
	Вед. инж.	Толстикова	План. Разрезы	СОЮЗВОДОКАНАЛПРОЕКТ		
Инв. №	Инженер	Абрамова				
	Техник	Зудина				

Инв. № подл. | Подпись и дата | Взам. инв. №

Инв. № подл. | Подпись и дата | Взам. инв. №

Альбом III

Марка поз	Обозначение	Наименование	Колич на исполнение* 100	150	180	140	160	200	Масса ед кг	Приме
		Сборочные единицы								
1	ТП901-4-63.83-КЖИ-3 400 ал.V	Фундамент под колонну	56	64	72	80	88	96	4200	1)
2	-КЖИ 3 300-01 ал.V	Колонна	56	64	72	80	88	96	1700	1)
3	1.431-20 Вып 1	Панель перегородки ПЛП-1 3.98-2.88	10	12	14	16	18	20	3610	1)
4	ТП901-4-63.83-КЖИ 4 200 ал.V	То же ПЛП-1а 3.98-1.486	10	12	14	16	18	20	1800	1)
5 а	-КЖИ 3 100 ал.I	Блок угловой	4	4	4	4	4	4	6350	1)
5 б	-КЖЧ ал.IV	Угол монолитный УМ3	2	2	2	2	2	2		2)
	-КЖЧ ал.IV	УМ4	2	2	2	2	2	2		
6	3.900-3 Вып 4/82 ч.1, 2	Панель стеновая ПС1 48 83	18	18	18	18	18	18	7300	1) 3) Бетон В6 Мрз 100
7	ТП901-4-63.83-КЖИ 2 100-02 ал.V	То же ПС1-48 83а	16	16	16	16	16	16	7300	1)
8	-КЖИ 2 800-02 ал.V	" ПС2 48 83а	30	34	38	42	46	50	6730	1)
9	-КЖ	Камера переливная	1	1	1	1	1	1		1)
10	-КЖ	Камера приемная	1	1	1	1	1	1		1)
XI	-КЖЧ ал.IV	Стык элементов стен	4	4	4	4	4	4		
XIII XVIII	-КЖЧ ал.IV	То же	38	46	54	62	70	78		
XIV	-КЖЧ ал.IV	"	32	32	32	32	32	32		
XVII	-КЖЧ ал.IV	"	28	32	36	40	44	48		
XXII	-КЖЧ ал.IV	"	4	4	4	4	4	4		Только совмес
XXVI	-КЖЧ ал.IV	"	4	4	4	4	4	4		но с пов 8а
XXX	-КЖЧ ал.IV	Вентиляционное устройство	2	2	2	2	2	2		3)
XXXIII	-КЖЧ ал.IV	То же	2	2	2	2	2	2		4)
XXXIV	-КЖЧ ал.IV	Камера приборов	1	1	1	1	1	1		
XXXVII	-КЖЧ ал.IV	Камера лаза	2	2	2	2	2	2		
	-КЖ ал.IV	Днище монолитное								

*Исполнения обозначают емкость резервуара в сотнях м³

1 Поверхности данных изделий, контактирующие с водой, в резервуаре хозпитьевого водоснабжения должны быть гладкими, без раковин и пор
2 При выполнении углов в монолитном железобетоне исключаются поз 5а и узлы XXII и XXVI.
3 Только для хоз-питьевого водоснабжения
4 Только для производственного водоснабжения
5 С защитой закладных изделий в соответствии с л ТП13 (Альбом V)

Привязан			ТП901-4-63.83-КЖ		
			Резервуары емкостью 12000–20000 м³	Стадия	Лист	Листов
				Р	4	
			Спецификация к сборным железобетонным элементам сборных конструкций резервуаров РЕ-100; 75; 50 (начало)	Союзводоканалпроект		
Инв. №	Гип Филатов; Нач. отд Воскресенский; Рук. гр Алтазов; Зав. мастерской Пастухова; Техник Зудина; Инженер Абрамова					

Инв. № подл.	Подпись и дата	Взам. инв. №

Альбом III

Марка поз.	Обозначение	Наименование	Кол. на исполнение* 120	130	150	180	200	220				Масса ед., кг	Примеч.
		Переменные данные для исполнений											
		РЕ-100											
11	1442 1-1 Вып. 1	Плита покрытия 1П1-3АIVт-П	130	148	166	184	202	220				4725	5)
12	ТП 901-4-63.83-КЖИ-4.100-01 АлV	То же 1П1-3АIVт-Па	2	2	2	2	2	2				4500	
13	-03	" 1П1-3АIVт-Пб	1	1	1	1	1	1				4600	
14	-11	" 1П1-3АIVт-Пж	2	2	2	2	2	2				4540	
15	1442 1-1 Вып. 3	" 1П7-4АIVт-П	36	36	36	36	36	36				1500	5)
16	ТП 901-4-63.83-КЖИ-5.100-01 АлV	Ригель Б1-2	48	56	64	72	80	88				4750	1)
17	-КЖИ-5.200-01 АлV	" Б1-2а	16	16	16	16	16	16				4580	1)
		РЕ-75											
11	1442 1-1 Вып. 1	Плита покрытия 1П1-2АIVт-П	130	148	166	184	202	220				4725	5)
12	ТП 901-4-63.83-КЖИ-4.100 АлV	То же 1П1-2АIVт-Па	2	2	2	2	2	2				4500	
13	-02	" 1П1-2АIVт-Пб	1	1	1	1	1	1				4600	
14	-10	" 1П1-2АIVт-Пж	2	2	2	2	2	2				4540	
15	1442 1-1 Вып. 3	" 1П7-3АIVт-П	36	36	36	36	36	36				1500	5)
16	ТП 901-4-63.83-КЖИ-5.100 АлV	Ригель Б1-1	48	56	64	72	80	88				4750	1)
17	-5.200 АлV	" Б1-1а	16	16	16	16	16	16				4580	1)
		РЕ-50											
11	1442 1-1 Вып. 1	Плита покрытия 1П1-2АIVт-П	130	148	166	184	202	220				4725	5)
12	ТП 901-4-63.83-КЖИ-4.100 АлV	То же 1П1-2АIVт-Па	2	2	2	2	2	2				4500	
13	-02	" 1П1-2АIVт-Пб	1	1	1	1	1	1				4600	
14	-10	" 1П1-2АIVт-Пж	2	2	2	2	2	2				4540	
15	1442 1-1 Вып. 3	" 1П7-4АIVт-П	36	36	36	36	36	36				1500	5)
16	ТП 901-4-63.83-КЖИ-5.100 АлV	Ригель Б1-1	48	56	64	72	80	88				4750	1)
17	-5.200 АлV	" Б1-1а	16	16	16	16	16	16				4580	1)

ТП 901-4-63.83-КЖ

Привязан									
			Гип	Филитов		Резервуары емкостью 12000-20000 м³	Стадия	Лист	Листов
			Нач. отд.	Ярославский			Р	5	
			Рук. груп.	Алмазов					
			Вед. инж.	Толстикова		Спецификация к схемам расположения элементов сборных конструкций резервуара РК 146.75.50 (Окончание)	СОЮЗВОДОКАНАЛПРОЕКТ		
Инв. №			Инж.	Карякова					
			Тех. инж.	Зудина					

Инв. N-подл.	Подпись и дата	Взам инв N°

Альбом III

Марка поз		Обозначение	Наименование	Кол. на исполнение* 120	130	150	160	180	200				Масса ед кг.	Примеч.
			Сборочные единицы											
1		ТП901-4-6383-КЖИ-5.400 лл V	Фундамент под колонну	56	64	72	80	88	96				4 200	1)
2		-КЖИ-5300-01 лл V	Колонна	56	64	72	80	88	96				1700	1)
3		1.431-20 Вып 1	Панель перекрытия ПП6-1 5.98×2.985	10	12	14	16	18	20				3610	1)
4		ТП901-4-6383-КЖИ-4 200 лл V	То же ПП6-30 5.98×1.485	10	12	14	16	18	20					1)
5	а	-КЖИ-3.100 лл V	Блок угловой	4	4	4	4	4	4					1)
	б	-КЖУ лл IV	Угол монолитный УМ 3	2	2	2	2	2	2					2)
		-КЖУ лл IV	УМ 4	2	2	2	2	2	2					
6		3.900-3 Вып.4 / 82 ч.1,2	Панель стеновая ПС1-48-64	18	18	18	18	18	18				7300	1), 5) Бетон В6 Мрз II 2
7		ТП901-4-6383-КЖИ-2100-03 лл V	То же ПС1-48-64а	16	16	16	16	16	16				7300	1)
8		-КЖИ-2 200-03 лл V	" ПС2-48-64а	30	34	38	42	46	50				6750	1)
9		-КЖ	Камера переливная	1	1	1	1	1	1					1)
10		-КЖ	Камера приемная	1	1	1	1	1	1					1)
11		1442 1-1 Вып.1	Плита покрытия 1П1-3АIVт-П	130	148	166	184	202	220				4725	5)
12		ТП901-4-6383-КЖИ-4.100-01 лл V	То же 1П1-3АIVт-Па	2	2	2	2	2	2				4500	
13		-03	" 1П1-3АIVт-ПБ	1	1	1	1	1	1				4600	
14		-11	" 1П1-3АIVт-ПЖ	2	2	2	2	2	2				4540	
15		1442 1-1 Вып.3	" 1П7-4АIIIт-П	36	36	36	36	36	36				1500	5)
16		ТП901-4-83.83-КЖИ-5100-01 лл V	Ригель Б1-2	48	56	64	72	80	88				4750	
17		-КЖИ-5.200-01 лл V	" Б1-2а	16	16	16	16	16	16				4580	
XI		-КЖУ лл IV	Стык элементов стен	4	4	4	4	4	4					
XXXVIII		-КЖУ лл IV	То же	38	46	54	62	70	78					
XV		-КЖУ лл IV	"	32	32	32	32	32	32					
XIX		-КЖУ лл IV	"	28	32	36	40	44	48					
XXIII		-КЖУ лл IV	"	4	4	4	4	4	4					Только совместно с поз 5а
XXVII		-КЖУ лл IV	"	4	4	4	4	4	4					
XXX		-КЖУ лл IV	Вентиляционное устройство	2	2	2	2	2	2					3)
XXXIII		-КЖУ лл IV	То же	2	2	2	2	2	2					4)
XXXIV		-КЖУ лл IV	Камера приборов	1	1	1	1	1	1					
XXXVII		-КЖУ лл IV	Камера лаза	2	2	2	2	2	2					
		-КЖ	Днище монолитное											

*Исполнения обозначают емкость резервуара в сотнях м³

1 Поверхности данных изделий, контактирующие сводой, в резервуаре хоз-питьевого водоснабжения должны быть гладкими, без раковин и пор.
2 При выполнении углов в монолитном железобетоне исключаются поз. 5а и узлы XXIII и XXVII
3. Только для хоз-питьевого водоснабжения
4. Только для производственного водоснабжения
5 С защитой закладных изделий в соответствии с п.ТТ1.3 (альбом V)

Привязан	Гип	Филатов		901-4-6383 - КЖ	
	Нач отд	Ярославский			
	Р. № 20	Алмазов		Резервуары емкостью 2000 - 20000 м³	Стадия: Р; Лист: 6; Листов:
	Вед инж	Толстикова			
	Ст инж	Бутратова		Спецификация к схемам расположения элементов сборных конструкций резервуара РЕ - 100 м.	СОЮЗВОДОКАНАЛПРОЕКТ
Инв N°	Инженер	Абрамова			
	Техник	Лудина			

Альбом III

Схема расположения элементов стен и колонн

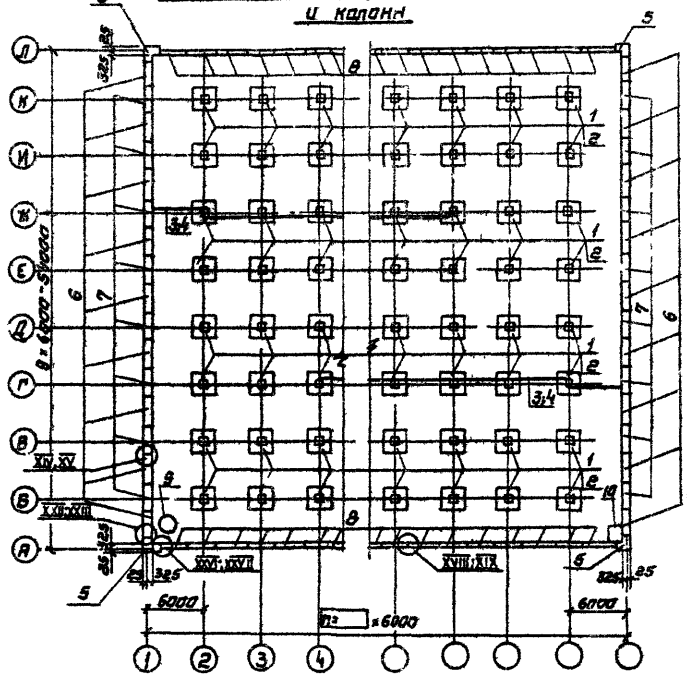

Схема расположения элементов покрытия

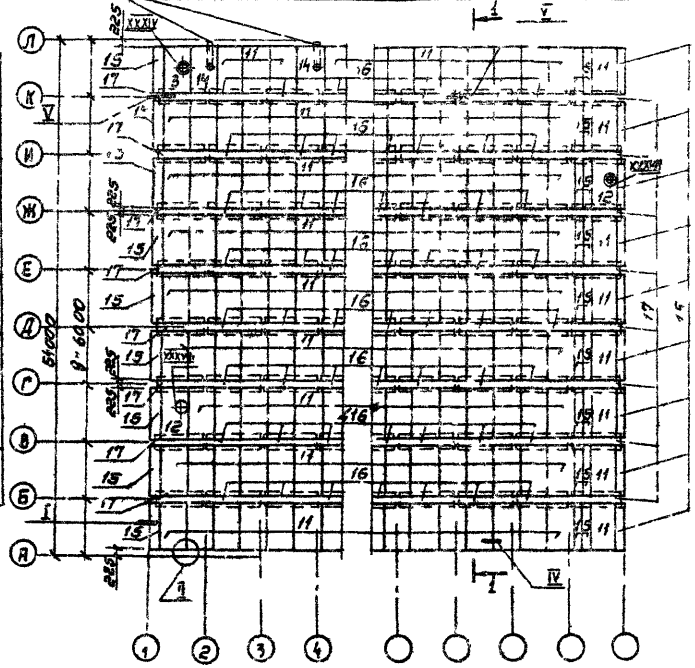

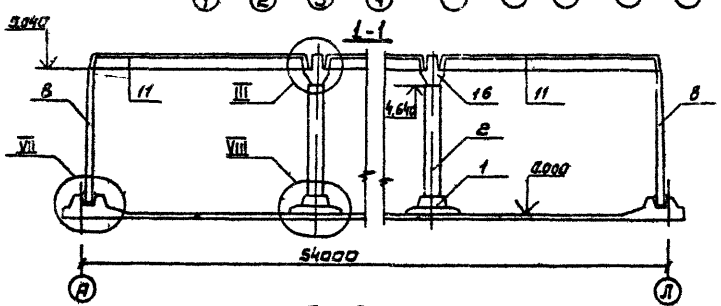

2 узлы см альбом IV

Стеновые панели устанавливать вертикальной гранью с петлями внутрь резервуара После монтажа панели петли срезать а место их установки - оштукатурить

Привязан	
Инв №	

ТП 901-4-63 83-КЖ

Гип	Филатов	Резервуары емкостью 12000 – 20000 м³	Стадия	Лист	Листов
Нач. отд	Ярославский		Р	7	
Рук. гр.	Алмазов	Схемы расположения элементов сборных конструкций	СОЮЗВОДОКАНАЛПРОЕКТ		
Вед. инж.	Толстикова				
Инженер	Абратова				

Инв. № подл. | Подпись и дата | Взам. инв. №

Альбом II

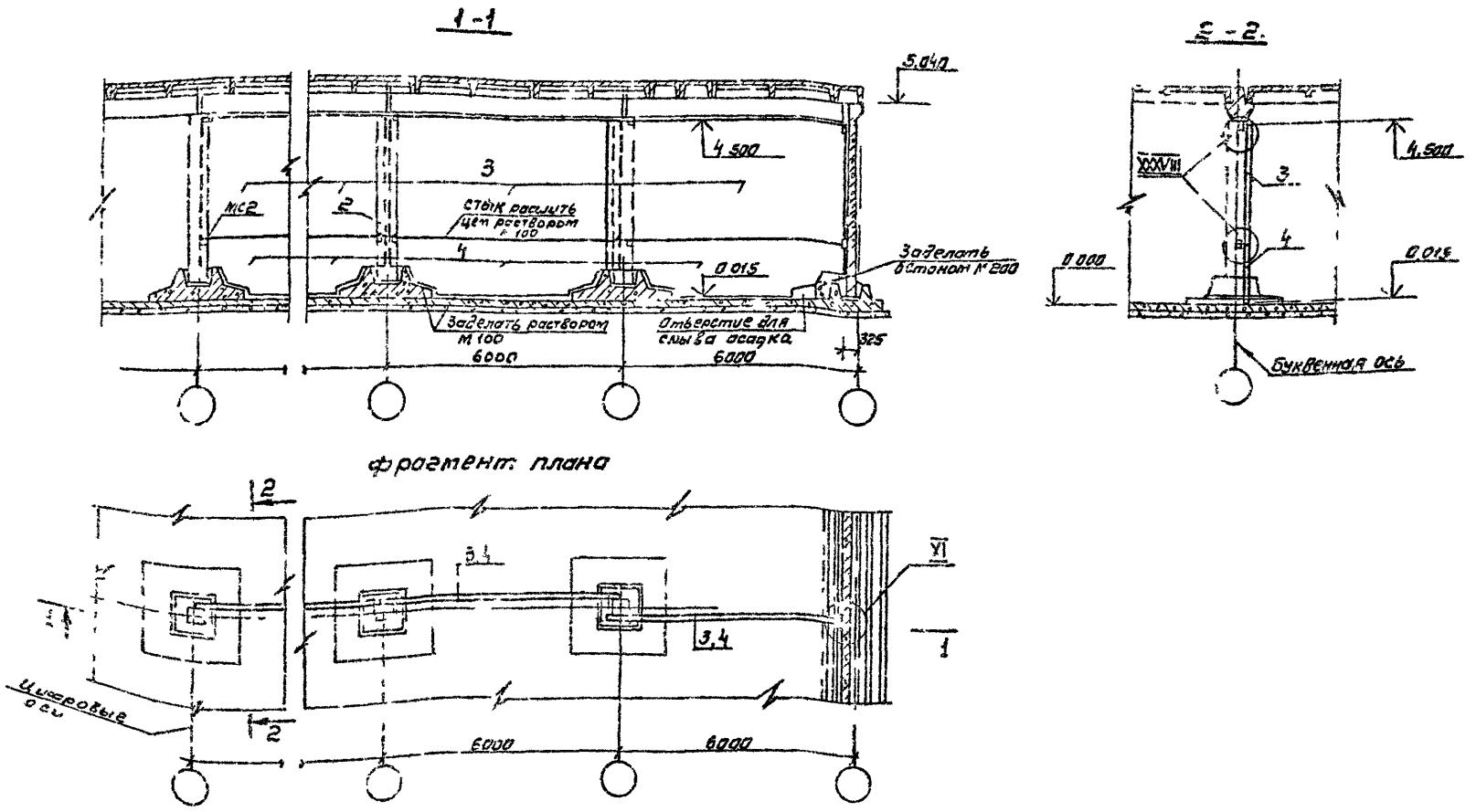

Инв. № подл.	Подпись и дата	Взам. инв. №					

ТП 901-4-63.83-КЖ

Привязан		Гип	Филатов		Резервуары емкостью 12000 – 20000 м³	Стадия	Лист	Листов
		Нач. отд.	Ярославский			Р	8	
		Рук. гр.	Алмазов					
		Ст. инж.	Толстикова		Схема установки перегородочных панелей. План, разрезы.	СОЮЗВОДПРОЕКТ		
			Елистратов					
Инв. №								

Кот. Симонович

Альбом III

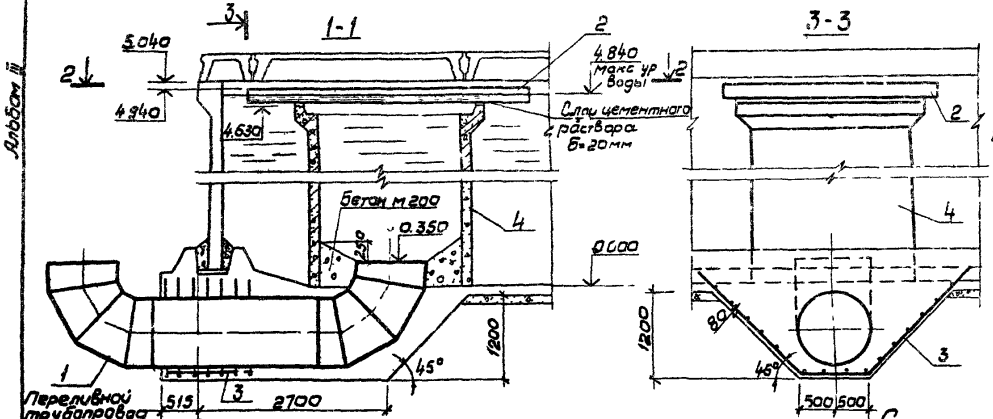

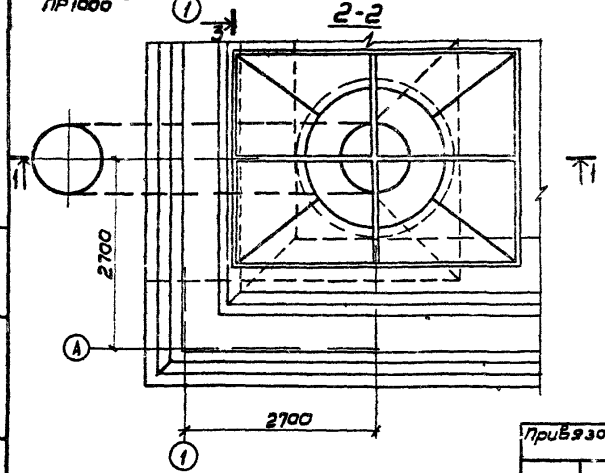

1 Заложить при бетонировании днища изделие поз 1
В объем строительных конструкций изделие не входит
2 В месте прохода трубы стержни сеток днища попадающие на края трубы, отогнуть пересекающие трубу, разрезать и их концы приварить к трубе
3 Верхняя водосливная кромка насадки должна быть горизонтальной
4 Поверхности насадки, контактирующие с бетонными поверхностями, покрыть двумя слоями битума
5 Поз 2 пристрелить к поз 4 дюбелями ДГП 4,5×60 (три штуки на каждое место крепления)

Спецификация к камере переливной

Поз	Обозначение	Наименование	Кол на испол.	Масса ед., кг	Примеч
		Сборочные единицы			
1	ТП 901-4-63.83 КЖИ-7 200	ПР 1000	1		
2	КЖИ-7 700	Переливная насадка	1		Для резервуаров емк 16000 м³ и менее
	КЖИ-7 600	Переливная насадка	1		Для резервуаров емк 18000 м³ и более
3	КЖИ-1 035	Сетка	1		
		Стандартные изделия			
4	РТ 2045 ГОСТ 6482 0-79		1	106.00	
		Материалы			
		Бетон м 200 В 15 Мрз 300	1.20		м³

ТП 901-4-63.83-КЖ

Привязан		Гип	Филатов		Резервуары емкостью 12000 – 20000 м³	Стадия: Р; Лист: 9; Листов:
		Нач отд	Ярославский			
		Рук гр	Алмазов			
		Вед инж	Болотникова		Камера переливная	СОЮЗВОДОКАНАЛПРОЕКТ
Инв.		Инженер	Дворникова			

Инв. № подл. | Подпись и дата | Взам. инв. №

Альбом III

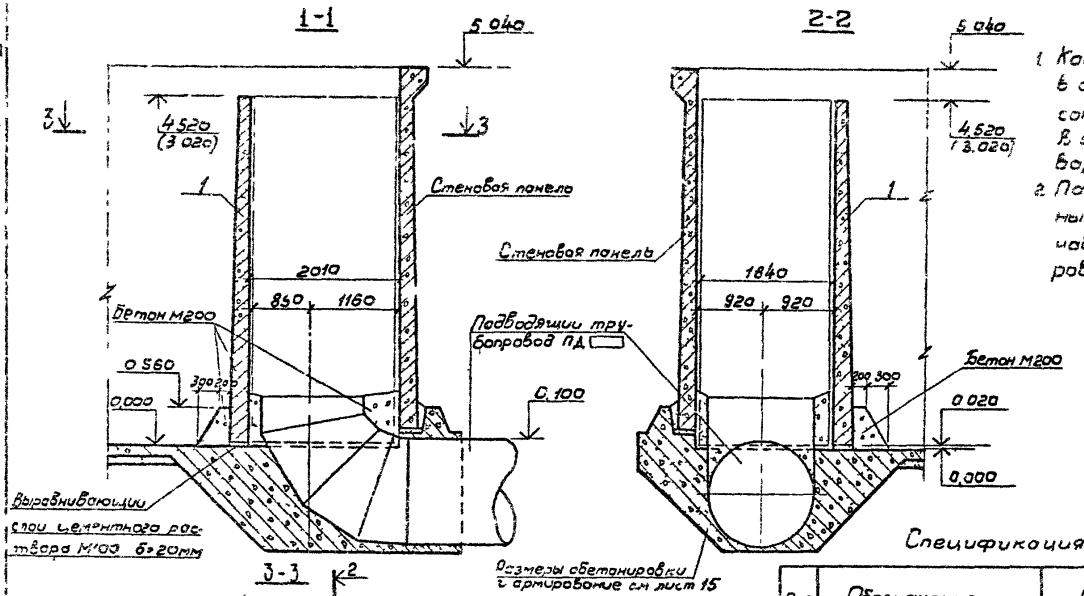

1. Камера приемная разработана в двух вариантах вариант I- высотой 4,5 м, вариант II- высотой 3м. В скобках даны отметки для варианта II
2. Панель поз 1 закрепить временными приспособлениями на период набора 70% прочности обетонировки

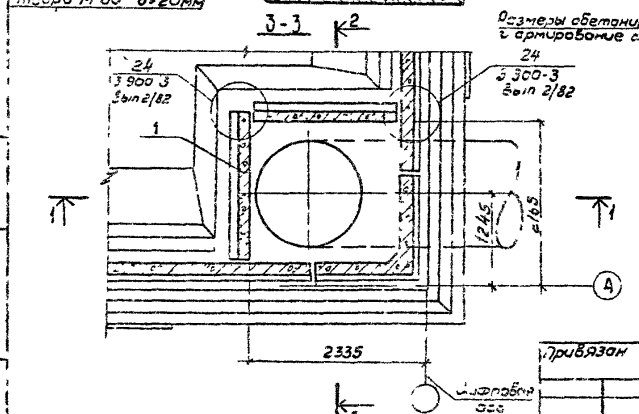

Спецификация к камере приемной

Поз	Обозначение	Наименование	Кол на исполн вар I	Кол на исполн вар II	Масса ед кг	Примеч
		Сборочные единицы				
1	ТП901-4-63 83-КЖИ-2500 лл V	Панель стеновая	2		4234	
	-02	Панель стеновая		2	2048	
		Материалы				
		Бетон М200 В5 Мрз 50	2,7	2,7		м³
		Гернит ТУ480-1-119-71	27,8	18,2		м
		Тиоколовый герметик Гидром 2	0,02	0,01		м³

ТП 901-4-63 83-КЖ

Привязан	Гип	Филатов	Резервуары емкостью 12000 – 20000 м³	Стадия	Лист	Листов
	Нач отд	Ярославский		Р	10	
	Рук гр	Алмазов				
	Вед инж	Толстикова	Камера приемная	СОЮЗВОДОКАНАЛПРОЕКТ		
Инв N	Ст инж	Елистратова				

Инв N подл | Подпись и дата | Взам инв N

Инв. № подл.	Подпись и дата	Взам. инв. №

Альбом III

Формат	Зона	Поз	Обозначение	Наименование	Кол. на исполнение * 120	130	150	160	180	200			Примеч
				Сборочные единицы									
		1	3.900-3 вып.4/82, ч 2, КР-1	Каркас плоский	1326	1496	1666	1836	2006	2176			
А4		2	ТП901-4-6383-КЖИ-1002 лл V	Сетка	60	64	68	72	76	80			
А4		3	-КЖИ-1003 лл V	"	3	3	3	3	3	3			
А4		4	-КЖИ-1005 лл V	"	60	64	68	72	76	80			
А4		5	-01	"	4	4	4	4	4	4			
А4		6	-КЖИ-1006 лл V	"	60	64	68	72	76	80			
А4		7	-КЖИ-1007 лл V	"	60	64	68	72	76	80			
А4		8	-КЖИ-1008 лл V	"	3	3	3	3	3	3			
А4		9	-КЖИ-1024 лл V	"	97	112	127	142	157	172			
А4		10	-КЖИ-1.025 лл V	"	30	32	34	36	38	40			
А4			-КЖИ-7300 лл V	Трубопровод отводящий „от"	1	1	1	1	1	1			
А4			-КЖИ-7400 лл V	Трубопровод спускной „сп"	1	1	1	1	1	1			
				Арматура по ГОСТ 5781-82									
Б4		11		Ф12А-III ℓ=1310	1020	1080	1140	1200	1260	1320			1.16
Б4		12**		Ф12А-III ℓ=2700	4	4	4	4	4	4			2.40
Б4		13**		Ф12А-III ℓ=1700	8	8	8	8	8	8			1.51
Б4		14**		Ф12А-III ℓ=1600	4	4	4	4	4	4			1.42
Б4		15		Ф12А-III ℓ=670	16	16	16	16	16	16			0.60
Б4		16		Ф16А-III ℓ=1450	24	24	24	24	24	24			2.29
Б4		17		Ф5Вр-I ГОСТ 6727-80 ℓ=1350	48	48	48	48	48	48			0.19
				Материалы									
				Бетон М200, Мрз 50; Вб	498.0	544.0	591.8	637.0	674.0	731.0			м³
				Цементный раствор М100	[illegible]	[illegible]3.0	194.0	214.0	235.0	255.0			м³
				Бетон М50 (подготовка)	265.0	299.0	332.0	365.0	398.0	431.0			м³

* Исполнения обозначают емкость резервуара в сотнях м³

** Поз 12, 13, 14 – см ведомость деталей на листе 17

В объем строительных конструкций трубопроводы „от" и „сп" не входят

					ТП901-4-6383-КЖ			
Привязан		Гил	Фолатов		Резервуары емкостью 12000 – 20000 м³	Стадия	Лист	Листов
		Нач.отд	Ярославский			Р	11	
		Рук груп	Алмазов					
		Вед инж	Толстикова		Днище Спецификация элементов (начало)	СОЮЗВОДОКАНАЛПРОЕКТ		
Инв №		Инжен	Абрамова					

Инв № подл.	Подпись и дата	Взамен инв.

Альбом VII

Формат	Зона	Поз.	Обозначение	Наименование	Кол. на сборочную единицу 120	130	150	160	180	200	Примечание
			Переменные	Данные для изготовления РЕ-100. Сборочные единицы							
А4		18	ТП 901-4-6383-КЖИ-1 100-01 Ял V	Каркас пространственный	6	6	6	6	6	6	
А4		19	-03	То же	62	66	70	74	78	82	
А3		20	-КЖИ-1.001-01 Ал V	Сетка	30	30	30	30	30	30	
А4		21	-КЖИ-1 004 Ал V	"	112	128	144	160	176	192	
А4		22	-КЖИ-1 009 Ал V	"	97	112	127	142	157	172	
А4		23	-КЖИ-1 010 Ал V	"	30	32	34	36	38	40	
А4		24	-КЖИ-1 024-01 Ал V	"	84	98	112	126	140	154	
А4		25	-02	"	26	28	30	32	34	36	
А4		26	-КЖИ-1 025 01 Ал V	"	26	28	30	32	34	36	
А4		27	-02	"	8	8	8	8	8	8	
А3		28	-КЖИ-1 001-05 Ал V	"	30	30	30	30	30	30	
				РЕ-75 Сборочные единицы							
А4		18	-КЖИ-1 100-01 Ал V	Каркас пространственный	6	6	6	6	6	6	
А4		19	-03	То же	62	66	70	74	78	82	
А3		20	-КЖИ-1 001-01 Ал V	Сетка	30	30	30	30	30	30	
А4		21	КЖИ-1 004-01 Ал V	"	112	128	44	160	176	192	
А4		22	-КЖИ-1 026 Ал V	"	97	112	127	142	157	172	
А4		23	-01	"	30	32	34	36	38	40	
А4		24	-КЖИ-1 024 Ал V	"	84	98	112	126	140	154	
А4		25	-02	"	26	28	30	32	34	36	
А4		26	-КЖИ -1 025 Ал V	"	26	28	30	32	34	36	
А4		27	-02	"	8	8	8	8	8	8	
А3		28	-КЖИ-1 001 05 Ял V	"	30	30	30	30	30	30	
				РЕ-50 Сборочные единицы							
А4		21	-КЖИ-1.004-02 Ал V	Сетка	112	128	144	160	176	192	
				поз 18-20 и 22-28 см спецификацию РЕ-75							
				РЕ-100м Сборочные единицы							
А4		18	-КЖИ-1 100 Ял V	Каркас пространственный	6	6	6	6	6	6	
А4		19	-02	То же	62	66	70	74	78	82	
А3		20	-КЖИ-1 001 Ал V	Сетка	30	30	30	30	30	30	
А4		21	КЖИ-1 004 Ял V	"	112	128	144	160	176	192	
А4		22,24	КЖИ-1 009 Ял V	"	181	210	239	268	297	326	
А4		3,25	КЖИ 1 010 Ал V	"	56	60	64	68	72	76	
А4		26	-КЖИ-1 011 Ал V	"	26	28	30	32	34	36	
А4		27	КЖИ 1 010 -01 Ял V	"	8	8	8	8	8	8	
А3		28	-КЖИ 1 001-04 Ял V	"	30	30	30	30	30	30	

Привязан

Инв. №

ГИП	Флятов	
Нач. отд.	Ярославский	
Рук. груп.	Алмазов	
Вед. инж.	Толстинова	
Инженер	Абрамова	

ТП 901-4 6383-КЖИ

Резервуары емкостью 12000 – 20000 м³

Днище. Спецификация элементов (окончание)

Стадия	Лист	Листов
Р	12	

Союзводоканалпроект

Инв. № подл.

Альбом III

Марка резервуара	Изделия арматурные. Арматура класса														Общий расход кг
	А-III ГОСТ 5781-82									Вр-I ГОСТ 6727-80					
	ф6	ф8	ф10	ф12	ф14	ф16	ф18		Итого	ф4	ф5			Итого	
РЕ-100-120	5442.2	2689.8	7022.0	2424.2	3324.1	5733.9	12922.6		39458.8	1087.5	1940.7			3028.2	42487.0
РЕ-100-130	6143.8	2742.8	8013.0	2563.4	3521.5	6091.0	14768.7		43844.2	1236.7	2156.5			3393.2	47237.4
РЕ-100-150	6845.4	2895.8	9004.0	2702.6	3718.9	6448.1	16614.8		48229.5	1385.9	2372.3			3758.2	51987.8
РЕ-100-160	7547.0	3048.8	9995.0	2841.8	3916.3	6805.2	18460.9		52615.0	1535.1	2588.1			4133.2	56738.2
РЕ-100-180	8248.6	3201.8	10986.0	2981.0	4113.7	7162.3	20307.0		57000.4	1684.3	2803.9			4488.2	61488.6
РЕ-100-200	8950.2	3354.8	11977.0	3120.2	4311.1	7519.4	22153.1		61385.8	1833.5	3019.7			4853.2	65239.0
РЕ-75-120	7796.0	2589.8	2560.3	2424.2	3324.1	15940.5			34634.9	1569.0	1940.7			3509.7	38144.6
РЕ-75-130	8827.0	2742.8	2926.1	2563.4	3521.5	17755.7			38335.5	1785.5	2156.5			3942.3	42278.8
РЕ-75-150	9858.0	2895.8	3291.9	2702.6	3718.9	19570.9			42038.1	2002.6	2372.3			4374.9	46408.0
РЕ-75-160	10889.0	3048.8	3657.7	2841.8	3916.3	21386.1			45739.7	2219.4	2588.1			4807.5	50547.2
РЕ-75-180	11920.0	3201.8	4023.5	2981.0	4113.7	23201.3			49441.3	2436.2	2803.9			5240.1	54681.4
РЕ-75-200	12951.0	3354.8	4389.3	3120.2	4311.1	25016.5			53112.9	2653.0	3019.7			5672.7	58815.6
РЕ-50-120	7796.0	2589.8	2560.3	8167.6	3324.4	5733.9			30172.0	1569.0	1940.7			3509.7	33681.7
РЕ-50-130	8827.0	2742.8	2926.1	9127.3	3521.8	6091.0			33236.0	1785.8	2156.5			3942.3	37178.3
РЕ-50-150	9858.0	2895.8	3291.9	10087.0	3719.2	6448.1			36300.0	2002.6	2372.3			4374.9	40674.9
РЕ-50-160	10889.0	3048.8	3657.7	11046.7	3916.6	6805.2			39364.0	2219.4	2588.1			4807.5	44171.5
РЕ-50-180	11920.0	3201.8	4023.5	12006.4	4114.0	7162.3			42428.0	2436.2	2803.9			5240.1	47668.1
РЕ-50-200	12951.0	3354.8	4389.3	12966.1	4311.4	7519.4			45492.0	2653.0	3019.7			5672.7	51164.7
РЕ-100м-120	3739.6	1920.5	12697.8	2417.2	3324.1	5733.9	12922.6		42755.7	501.9	1940.7			2442.6	45198.3
РЕ-100м-130	4209.0	2033.9	14386.8	2556.4	3521.5	6091.0	14768.7		47567.3	570.1	2156.5			2726.6	50293.9
РЕ-100м-150	4678.4	2147.3	16075.8	2695.6	3718.9	6448.1	16614.8		52378.9	638.3	2372.3			3010.6	55389.5
РЕ-100м-160	5147.8	2260.7	17764.8	2834.8	3916.3	6805.2	18460.9		57190.5	706.5	2588.1			3294.6	60485.1
РЕ-100м-180	5617.2	2374.1	19453.8	2974.0	4113.7	7162.3	20307.0		62002.1	774.7	2803.9			3578.6	65580.7
РЕ-100м-200	6086.6	2487.5	21142.8	3113.2	4311.1	7519.4	22153.1		66813.7	842.9	3019.7			3862.6	70676.3
Расход стали на основание приемной и переливной камер															
Варианты приемной камеры I — Марка подающего трубопровода: ПД 1400		25.7	35.6				43.7		105.0	7.2				7.2	112.2
ПД 1200		24.5	33.2				43.7		101.4	7.2				7.2	108.6
ПД 1000		24.0	31.6				43.7		99.3	7.2				7.2	106.5
ПД 800		23.3	30.0				43.7		97.0	7.2				7.2	104.2
II — Марка подающего трубопровода: ПД 1400		18.0	35.5				27.6		81.2	7.2				7.2	88.4
ПД 1200		16.8	33.2				27.6		77.6	7.2				7.2	84.8
ПД 1000		16.2	31.6				27.6		75.4	7.2				7.2	82.6
ПД 800		15.6	30.0				27.6		73.2	7.2				7.2	80.4

ТП 901-4 63.63-КН

Привязан	ГИП	Филатов	Резервуары емкостью 12000 - 20000 м³	Стадия	Лист	Листов
	Нач отд.	Ярославский		Р	13	
	Рук. гр.	Алмазов				
	Вед инж	Толстикова	Днище. Ведомость расхода стали.	СОЮЗВОДОКАНАЛПРОЕКТ		
Инв N	Инженер	Абрамова				

Инв. N подл. | Подпись и дата | Взам. инв. N

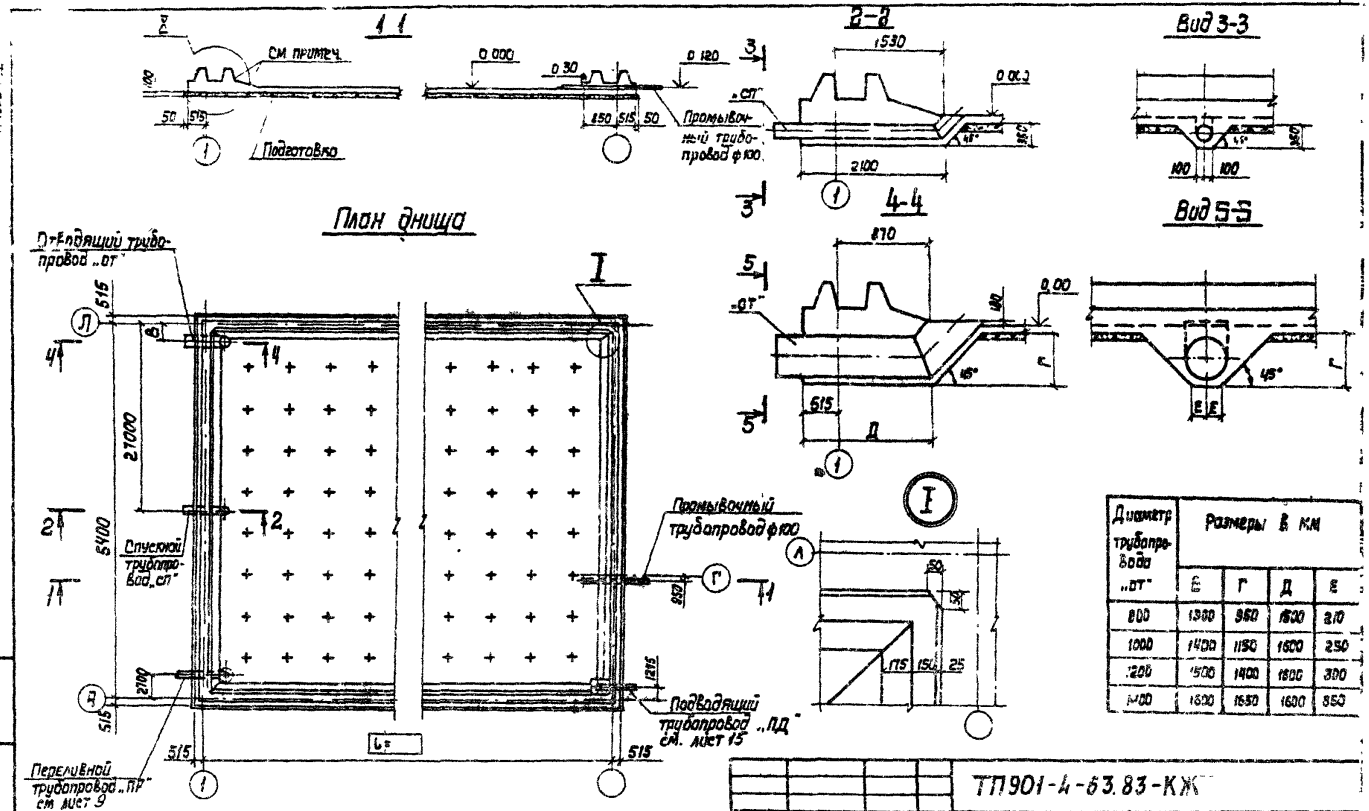

Диаметр трубопровода „от"	Размеры в мм			
	В	Г	Д	Е
800	1300	950	1500	210
1000	1400	1150	1600	250
1200	1500	1400	1600	300
1400	1600	1650	1600	350

Для резервуаров хоз-питьевого водоснабжения поверхности затереть по сырому бетону до ликвидации раковин и пор.

Привязан	ГИП	Филатов	
	Нач отд	Ярославский	
	Рук гр	Алмазов	
	Зед инж	Толстикова	
	Инженер	Абрамова	
Инв. №			

ТП901-4-63.83-КЖ

Резервуары емкостью 12000-20000 м³

Днище. Опалубочный чертеж

Изд.	Лист	Листов
2	14	

Альбом III

Инв. № подл. | Подпись и дата | Взам. инв. №

Альбом III

1-1

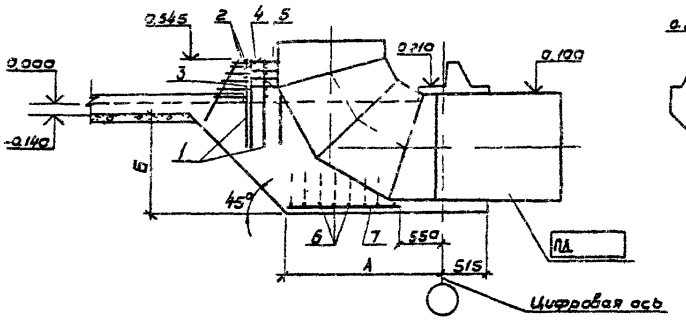

2-2

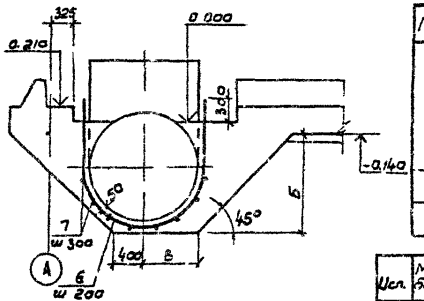

Ведомость деталей

Поз.	Эскиз	Усл
6	R 740 — 300	—
	R=640 — 800	а1
	R=540 — 700	а2
	R=440 — 600	а3
2	2250 — 100	
4	2100 — 100	

Усл.	Марка трубопровода	Размеры, мм А	Б	В	Примечание
—	ПД1400	2100	350	760	Марка трубопровода назначается при привязке
а1	ПД1200	2250	1150	960	
а2	ПД1000	2450	950	1160	
а3	ПД800	2650	750	1360	

План

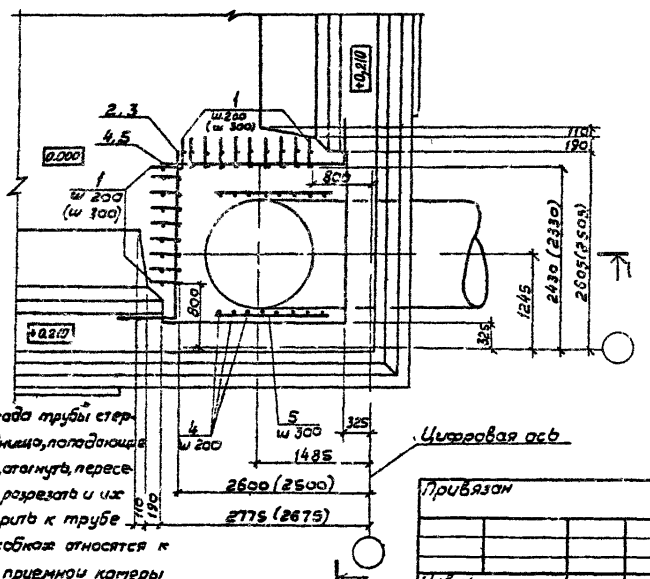

1. В месте прохода трубы стержни сеток днища, попадающие на край трубы, отогнуть, пересекающие трубу, разрезать и их концы приварить к трубе
2. Цифры в скобках относятся к варианту II приемной камеры

Спецификация элементов

Формат	Зона	Поз	Обозначение	Наименование	Кол на усл. —	а1	а2	а3	Примеч
				Сборочные единицы					
А4		1	ТП901-4-63.83-КЖ-1 034	Сетка	19(12)	19(12)	19(12)	19(12)	
		2		ф10 AIII ГОСТ 5781-82 ℓ=2350	3	3	3	3	1,82 кг
Б4		3		ф10 AIII ГОСТ 5781-82 ℓ=1850	1	1	1	1	1,14 кг
		4		ф10 AIII ГОСТ 5781-82 ℓ=3100	3	3	3	3	1,91 кг
Б4		5		ф10 AIII ГОСТ 5781-82 ℓ=2050	1	1	1	1	1,26 кг
		6		ф10 AIII ГОСТ 5781-82 ℓ=3000	6				1,85 кг
				ф10 AIII ГОСТ 5781-82 ℓ=2650		3			1,64 кг
				ф10 AIII ГОСТ 5781-82 ℓ=2250			8		1,40 кг
				ф10 AIII ГОСТ 5781-82 ℓ=1900				8	1,17 кг
Б4		7		ф8 AIII ГОСТ 5781-82 ℓ=1500	8	6	5	4	0,59 кг

Привязан

Инв. № подл. | Подпись и дата | Взам. инв. №

Инв. №

ГИП	Филатов	
Нач. отд	Фраловский	
Рук. груп	Алмазов	
Вед. инж.	Толстикова	
Инженер	Абрамова	

ТП 901-4-63.83-КЖ

Резервуары емкостью 12000 – 20000

Днище. Основание под приемную камеру.

Стадия	Лист	Листов
Р	15	

Союзводоканалпроект

План раскладки нижних сеток

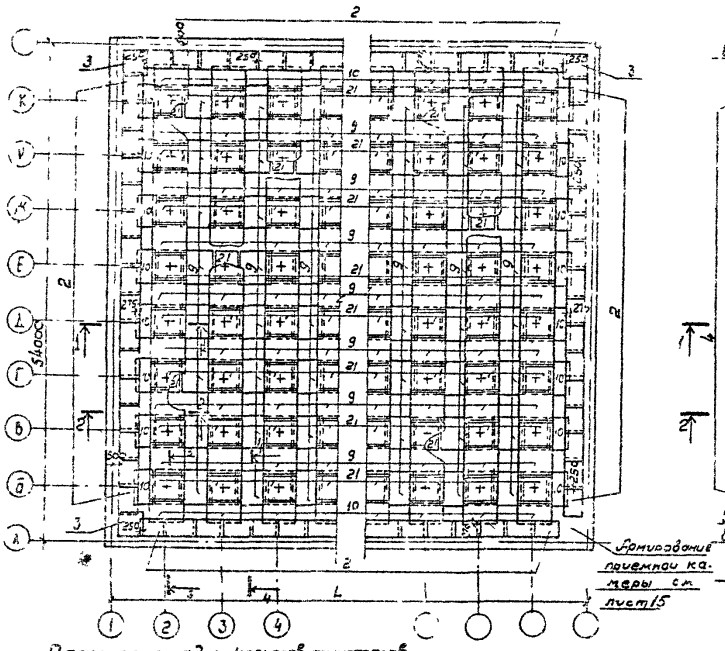

План раскладки верхних сеток

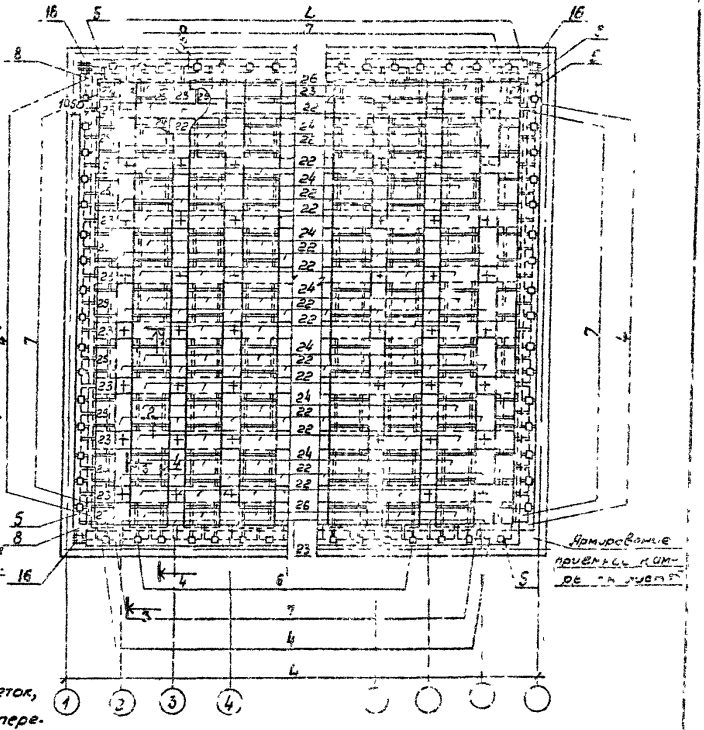

План раскладки каркасов-фиксаторов

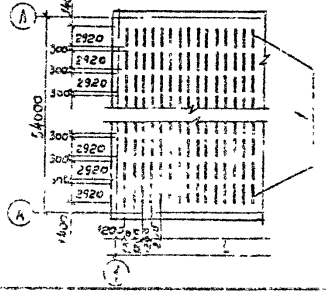

1. В месте прохода труб стержни сеток, попадающие на края труб отогнуть, пересекающие трубы, разрезать и их концы приварить к трубе
2. Разрезы см лист 18
3. Размер L см лист 14

Привязан	Гип	Филатов	Резервуар	Стадия	Лист	Листов
	Нач. отд.	Ярославский	12000 - 20000 м³		16	
	Рук.	Алмазов				
	Вед. инж.	Толстикова				
	Инж.	Ревякова				
Инв. N						

ТП 901-4-63 83-КЖ

Альбом III

Фрагмент раскладки верхних сеток

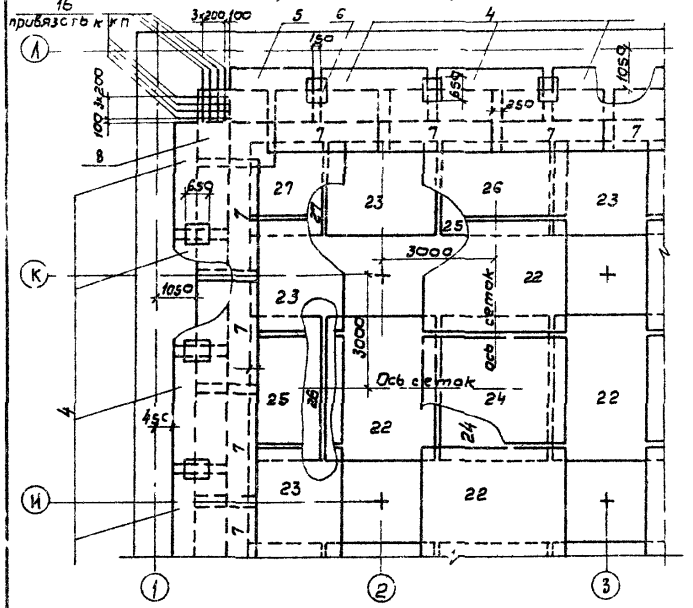

План раскладки каркасов КП и КР

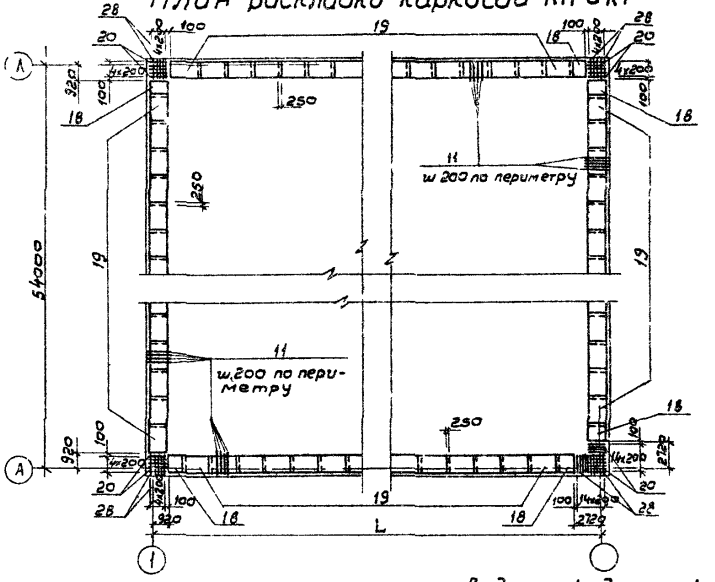

Сопряжение каркасов в углу

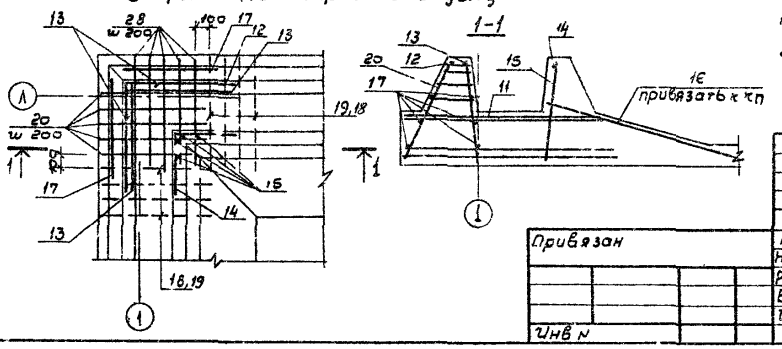

Ведомость деталей

Поз	Эскиз
12	1350
13	1350
14	300

1 Стержни поз 11–17 привязать к КП

2 Размер L см лист 14

Инв № подл | Подпись и дата | Взам инв №

Привязан

Инв №

ГИП	Филатов		
Нач отд	Ярославский		
Рук гр	Алмазов		
Вед инж	Толстикова		
Инженер	Абрамова		

ТП 901-4-63.83-КЖ

Резервуары емкостью 12000 – 20000 м³

Днище

Фрагмент раскладки верхних сеток

План раскладки каркасов КП и КР

Стадия	Лист	Листов
Р	17	

СОЮЗВОДОКАНАЛПРОЕКТ

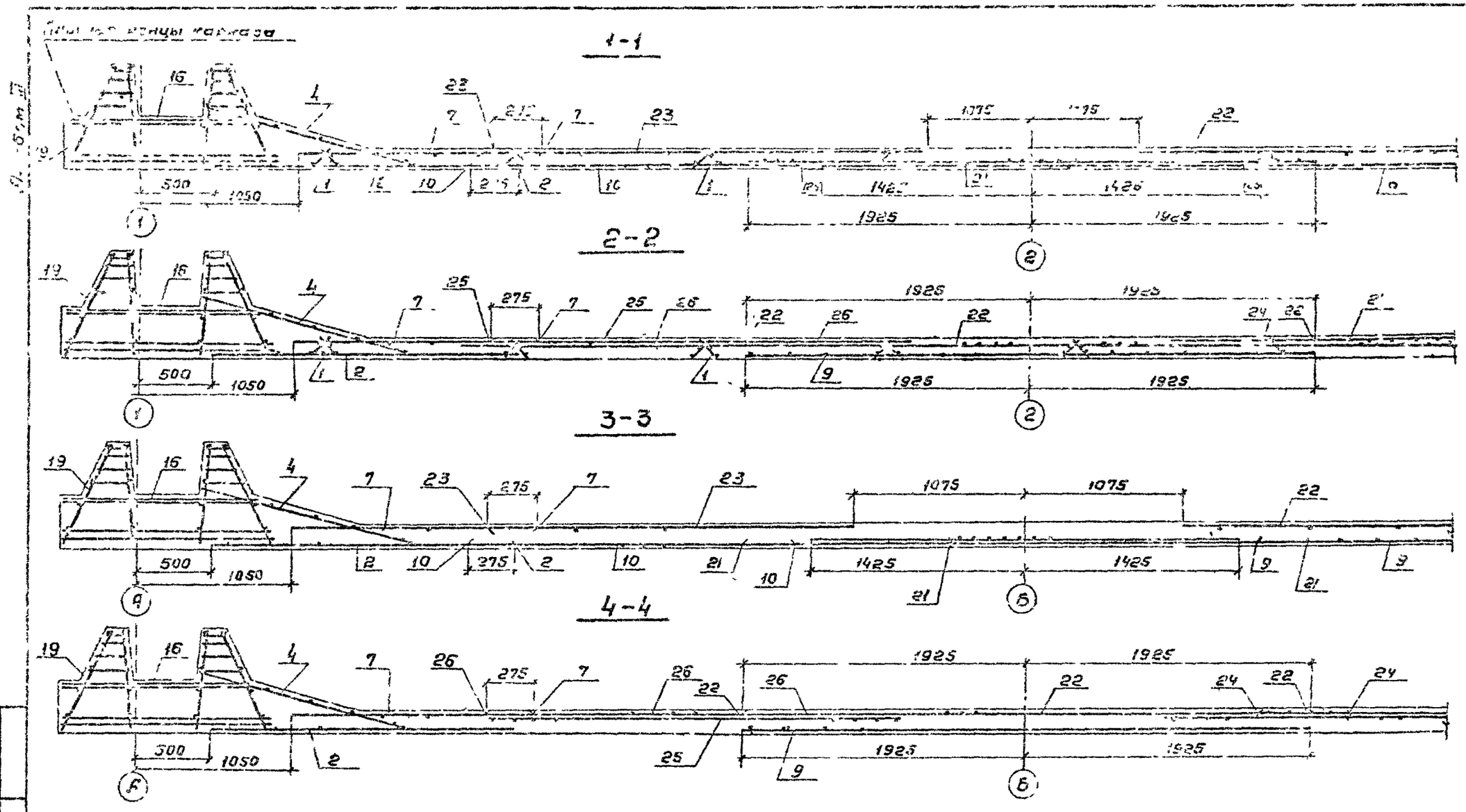

Защитный слой для нижней арматуры, равный 35 мм, обеспечивается установкой „бетонных пухариков" требуемой толщины, для верхней арматуры - 20 мм каркасами - фиксаторами (поз.)

Привязан	ГИП	Филатов		ТП901-4-63.83-КЖ	
	Нач. отд.	Прославский			
	Рук. гр.	Алмазов		Резервуары емкостью 2000 - 20000 м³	Стадия: с; Лист: 18; Листов:
	Вед. инж.	Толстикова		Днище	
Инв. №	Инжен.	Абрамова		Разрезы	Союзводоканалпроект

Взамен инв. | Подпись и дата | Инв. № подл.

Госстрой СССР
Тбилисский филиал
ЦИТП
Типовой проект /серия/
№ 281-4-63 а.3
Заказ № 1013
Цена 0 руб 80 коп.
Тираж 1000
Дата 4 84 198 г.

gost.e-ecolog.ru