ТИПОВОЙ ПРОЕКТ
901-4-58.83

РЕЗЕРВУАРЫ ДЛЯ ВОДЫ

ПРЯМОУГОЛЬНЫЕ ЖЕЛЕЗОБЕТОННЫЕ СБОРНЫЕ ЕМК. ОТ 100 ДО 250 $м^3$

/С ПРИМЕНЕНИЕМ ИЗДЕЛИЙ ПРОМЗДАНИЙ/

АЛЬБОМ III
КОНСТРУКЦИИ ЖЕЛЕЗОБЕТОННЫЕ

18746-01
Цена: 0-53

gost.e-ecolog.ru

ТИПОВОЙ ПРОЕКТ
901-4-58.83

РЕЗЕРВУАРЫ ДЛЯ ВОДЫ

ПРЯМОУГОЛЬНЫЕ ЖЕЛЕЗОБЕТОННЫЕ СБОРНЫЕ ЕМК. ОТ 100 ДО 250 $м^3$

/С ПРИМЕНЕНИЕМ ИЗДЕЛИЙ ПРОМЗДАНИЙ/

АЛЬБОМ III

СОСТАВ ПРОЕКТА

Альбом I Общие материалы для проектирования резервуаров емк. 50-20 000 $м^3$ /из ТП 901-4-63.83/
Альбом II Материалы для проектирования специальных мероприятий для резервуаров емк. 50-20000 $м^3$ систем хозпитьевого водоснабжения /из ТП 901-4-63.83/
Альбом III Конструкции железобетонные
Альбом IV Узлы резервуаров емк. 50-20 000 $м^3$ /из ТП 901-4-63.83/
Альбом V Строительные изделия для резервуаров емк. 50-20 000 $м^3$ /из ТП 901-4-63.83/
Альбом VI Технологические трубопроводы и сигнализация для резервуаров емк. 50-20 000 $м^3$ /из ТП 901-4-63.83/
Альбом VII Сметы
Альбом VIII Ведомость потребности в материалах

Разработан
ГПИ Союзводоканалпроект и ЦНИИпромзданий
при участии НИИЖБ

Союзводоканалпроект
Гл. инженер — В.Н.Самохин
Гл. инж. проекта — Б.А.Фиатов

ЦНИИпромзданий
Гл. инженер — В.В.Грачев
Нач. отдела — Н.А.Ушаков
Гл. инж. проекта — А.П.Чернобай

НИИЖБ
Зам. директора — Н.И.Коровкин
Зав. лаб. — Г.И.Бердичевский
Ст. науч. сотруд. — С.И.Докудовский

Технические решения одобрены Отделом типового проектирования и организации проектно-изыскательских работ Госстроя СССР.
письмо № 2/3-409 от 17.XI. 1978 г.
Рабочая документация введена в действие в/о Союзводоканалниипроект
приказ № 160 от 23 июня 1983 г.

Привязан

Альбом III

Ведомость основных комплектов рабочих чертежей

Обозначение	Наименование	Примеч.
ТП901-4-58.83-КЖ	Конструкции железобетонные	Альбом III
ТП901-4-63.83-Т	Технологические трубопроводы	Альбом VI
ТП901-4-63.83-С	Сигнализация	Альбом VI

Ведомость рабочих чертежей основного комплекта

Лист	Наименование	Примеч.
1;2	Общие данные.	
3	План. Разрезы.	
4	Спецификация к схемам расположения элементов сборных конструкций резервуара РЕ-100;75; 50.	
5	Спецификация к схемам расположения элементов сборных конструкций резервуара РЕ-100м; 75м; 50м.	
6	Схемы расположения элементов сборных конструкций.	
7	Днище. Спецификация элементов.	
8	Днище. Ведомость расхода стали.	
9	Днище. Опалубочный чертеж.	
10	Днище. План раскладки нижних, верхних сеток и каркасов КП и КР	
11	Днище. Разрезы. Сопряжение каркасов в углу.	

Ведомость ссылочных и прилагаемых документов

Обозначения	Наименования	Примеч.
	Ссылочные документы	
3.900-3, Вып. 4/82, с.1;2; Вып. 15; 2/83	Сборные ж.б. конструкции емкостных сооружений для водоснабжения и канализации.	
1.442.1-1 Вып. 1;3	Плиты перекрытий ж.б. ребристые высотой 400мм, укладываемые на полки ригелей.	
4.494-32	Зонты и дефлекторы вентиляционных систем.	
1.459-2, Вып.3	Стальные лестницы, переходные площадки, ограждения	
4.901-18	Оборудование резервуаров	
	Прилагаемые документы	
ТП901-4-63.83-КЖУ	Узлы резервуаров емк. 50-20000 м³	Альбом IV
ТП901-4-63.83-КЖИ	Строительные изделия для резервуаров емк. 50-20000 м³	Альбом V

Инв. № подл. | Подпись и дата | Взам. инв. №

Типовой проект разработан в соответствии с действующими нормами и правилами.

Гл. инженер проекта (Филатов В.А.)

Привязан

Инв. №

ГИП	Филатов	
Нач.отд.	Ярославский	
Рук.гр.	Алмазов	
Ст.инж.	Брянцева	
Инжен.	Абрамова	

ТП 901-4-58.83 - КЖ

Резервуары емкостью 100 - 250 м³

Общие данные (начало)

Стадия	Лист	Листов
Р	1	

Союзводоканалпроект

Альбом II

Ведомость объемов сборных железобетонных конструкций

	Наименование группы элементов конструкций	Код	Кол., м³ на резервуар емкостью				Примеч.
			100 м³	150 м³	200 м³	250 м³	
1	Стеновые панели	583100	7,28	10,7	14,12	17,54	
2	Блоки угловые	583100	6,64	6,64	6,64	6,64	
3	Плиты перекрытий ненапряженные	584221	2,4	2,4	2,4	2,4	
4	Плиты перекрытий предварительно-напряженные	584211	1,85	3,74	5,63	7,52	
5	Колпаки камер на покрытии	585820	1,29	1,29	1,29	1,29	
	Всего бетона и железобетона		19,46	24,77	30,08	35,39	

Ведомость спецификаций

Лист	Наименование	Примеч.
4	Спецификация к схемам расположения элементов сборных конструкций резервуара РЕ-100; 75; 50.	
5	Спецификация к схемам расположения элементов сборных конструкций резервуара РЕ-100м; 75м; 50м.	
7	Днище. Спецификация элементов.	
19	Спецификация на материалы гидроизоляции.	ТП901-4-58.83-КЖУ Ал. III

Материалы на изготовление сборных бетонных, железобетонных конструкций учтены в ведомости потребности в материалах и отдельно не учитываются.

Инв. № подл. | Подпись и дата | Взам. инв. №

Привязан

Инв. №

ТП 901-4-58.83-КЖ

Гл.	Ульянов		
Нач. отд.	Ростовский		
Рук. гр.	Ломоносов		
Вед. инж.	Прянишева		
Инж.	Абрамова		
Техник	Бубнова		

Резервуары емкостью 100 – 250 м³

Общие данные (Окончание)

Стадия	Лист	Листов
Р	2	

СОЮЗВОДОКАНАЛПРОЕКТ

Альбом III

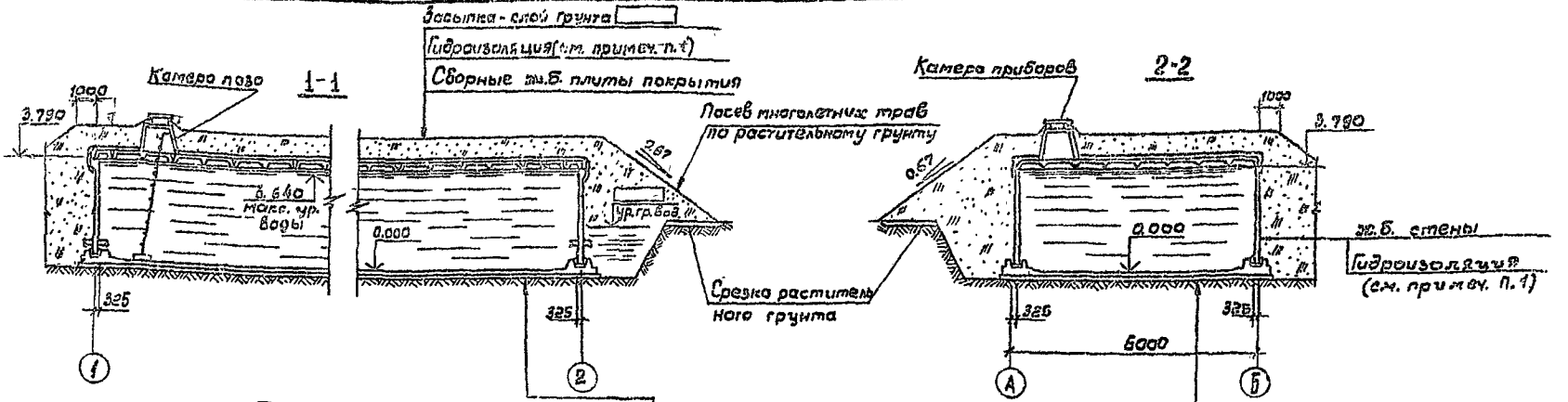

План на отм. 3.790

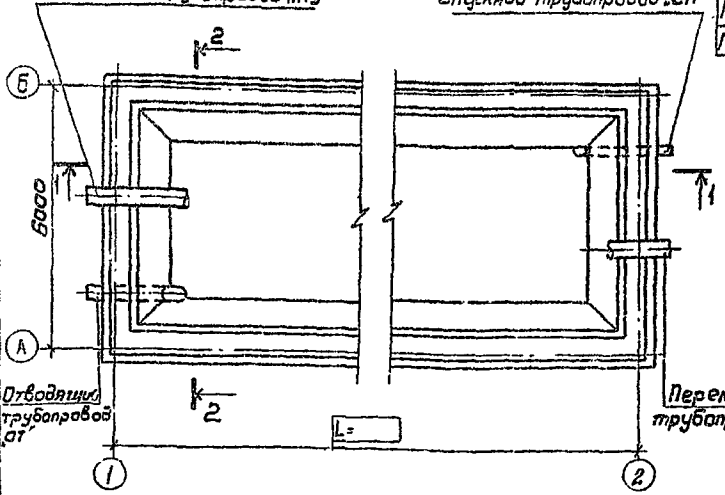

Цементный раствор м100 для создания уклона
ж.б. монолитное днище из бетона м200 - 140мм
Гидроизоляция (см. примеч. п.1)
Подготовка из бетона м50 - 80мм

Схема уклонов по днищу

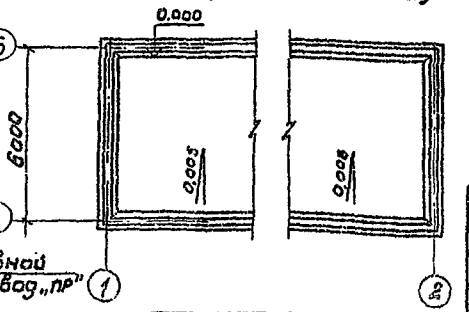

1. Конструкция штукатурной гидроизоляции из холодной асфальтовой мастики см. альбом IV.
Стены и днище резервуаров производственного водоснабжения не изолируются

В проекте разработан резервуар марки РЕ

2. Относительной отметке 0.00 (верх ж.б. днища) соответствует абсолютная отметка
3. Привязка технологических труб показана в альбоме V.

Привязан

Инв. №

ГИП	Филатов	
Нач. отд.	Ярославский	
Рук. гр.	Алмазов	
Вед. инж.	Толстикова	
Инженер	Абрамова	

ТП 901-4-58.83-КЖ

Резервуары емкостью 100 – 250 м³

План. Разрезы. Схема уклонов набетонки.

Стадия	Лист	Листов
Р	3	

Союзводоканалпроект

Инв. № подл. | Подпись и дата | Взам. инв. №

Инв. № подл. | Подпись и дата | Взам. инв. №

Альбом III

Марка, поз	Обозначение	Наименование	Кол. на исполнение* 1	1.5	2	2.5	Масса ед., кг	Примеч.
		Сборочные единицы						
1 а	ТП901-4-63.83-КЖУ-3.100-01 вып.V	Блок угловой	4	4	4	4	4150	1)
1 б	КЖУ вып.V	Угол монолитный УМ1	2	2	2	2		2)
	КЖУ вып.V	УМ2	-	2	2	2		
2	КЖШ -2.300 вып.V	Панель стеновая ПС1-36-63Б	1	1	1	1	4830	1) 3)
3	-02	То же ПС1-36-63В	1	1	1	1	4830	
4	-2.200 вып.V	" ПС2-36-63а	2	4	6	8	4200	1)
XVI	КЖУ вып.IV	Стык элементов стен.	—	2	4	6		
XX	КЖУ вып.IV	То же	4	4	4	4		Только сдвоенное с поз. 1*
XXIV	КЖУ вып.IV	"	4	4	4	4		
XXXIV	КЖУ вып.IV	Камера приборов	1	1	1	1		
XXXV	КЖУ вып.IV	Камера лоза	1	1	1	1		4)
XXXVI	КЖУ вып.IV	То же	1	1	1	1		3)
	ТП901-4-58.83-КЖ вып.III	Днище монолитное						
		Переменные данные для исполнений						
		РЕ-100						
5	1.442.1-1 Вып.1	Плита покрытия 1П1-3АIVт-п	—	1	2	3	4725	3)
6	ТП901-4-63.83 КЖШ-4.100-05 вып.V	То же 1П1-3АIVт-пВ	1	1	1	1	4500	
7	1.442.1-1 Вып.3	" 1П7-4АIIIт-п	4	4	4	4	1500	3)
		РЕ-75						
5	1.442.1-1 Вып.1	Плита покрытия 1П1-2АIVт-п	—	1	2	3	4725	3)
6	ТП901-4-63.83-КЖШ-4.100-01 вып.V	То же 1П1-2АIVт-пВ	1	1	1	1	4500	
7	1.442.1-1 Вып.3	" 1П7-3АIIIт-п	4	4	4	4	1500	3)
		РЕ-50						
5	1.442.1-1 Вып.1	Плита покрытия 1П1-2АIVт-п	—	1	2	3	4725	3)
6	ТП901-4-63.83-КЖШ-4.100-04 вып.V	То же 1П1-2АIVт-пВ	1	1	1	1	4500	
7	1.442.1-1 Вып.3	" 1П7-3АIIIт-п	4	4	4	4	1500	3)

* Исполнения обозначают емкость резервуара в сотнях м³.

1. Поверхности данных изделий, контактирующие с водой, в резервуаре хозпитьевого водоснабжения должны быть гладкими без раковин и пор.
2. При выполнении углов в монолитном железобетоне исключается поз. 1а и узлы XX и XXIV.
3. Только для хоз-питьевого водоснабжения.
4. Только для производственного водоснабжения.
5. С защитой закладных изделий в соответствии с п. 7.7.1.3 (альбом V).
6. Отверстия в панелях поз. 2 и 3 предназначены для пропуска трубопроводов с применением герметиков (Серия 3.900-3 вып. 2/82. Узел 28) Допускается пропуск трубопроводов с помощью ребристого патрубка или через сальник по серии 3.901-5. Диаметр отверстия уточняется при привязке.

Привязан			
Инв.№			

ГИП	Филатов	
Нач. отд.	Ярославский	
Рук. гр.	Ямазов	
Исп. инж.	Толстикова	
Инженер	Абрамова	

ТП901-4-58.83 КЖ

Резервуары емкостью 100 – 250 м³

Стадия	Лист	Листов
Р	4	

Спецификация к схемам расположения элементов сборных конструкций резервуара РЕ-100; 75; 50

Союзводоканалпроект

Инв. № подл.	Подпись и дата	Взам. инв. №

Альбом III

Марка поз.		Обозначение	Наименование		Кол. на исполнение* 1	1.9	2	2.5						Масса ед., кг.	Примеч.
			Сборочные единицы												
1	а	ТП901-4-63.83-КЖИ-3.200-01 Ал.V	Блок угловой		4	4	4	4						4100	1)
	б	КЖУ Ал.IV	Угол монолитный	УМ1	2	2	2	2							6)
		КЖУ Ал.IV		УМ2	2	2	2	2							
2		КЖИ-2300-01 Ал.V	Панель стеновая ПС1-36-64Б		1	1	1	1						4830	1) 2)
3		-03	То же ПС1-36-64В		1	1	1	1						4830	
4		КЖИ-2200-01 Ал.V	" ПС2-36-64а		2	4	6	8						4280	1)
XVII		КЖУ Ал.IV	Стык элементов стен		–	2	4	6							
XXI		КЖУ Ал.IV	То же		4	4	4	4							Только совместно с поз. 1а
XXV		КЖУ Ал.IV	"		4	4	4	4							
XXXIV		КЖУ Ал.IV	Камера приборов		1	1	1	1							
XXXV		КЖУ Ал.IV	Камера лаза		1	1	1	1							3)
XXXVI		КЖУ Ал.IV	То же		1	1	1	1							4)
		ТП901-4-58.83-КЖ Ал.III	Днище монолитное												
			Переменные данные для исполнений												
			РЕ-100м												
5		1.442.1-1 Вып.1	Плита покрытия 1П1-3АIV т-П		–	1	2	3						4725	5)
6		ТП901-4-63.83-КЖИ-4.100-05 Ал.V	То же 1П1-3АIV т-ПВ		1	1	1	1						4500	
7		1.442.1-1 Вып.3	" 1П7-4АIII т-П		4	4	4	4						1500	5)
			РЕ-75м												
5		1.442.1-1 Вып.1	Плита покрытия 1П1-2АIV т-П		–	1	2	3						4725	5)
6		ТП901-4-63.83-КЖИ-4.100-04 Ал.V	То же 1П1-2АIV т-ПВ		1	1	1	1						4500	
7		1.442.1-1 Вып.3	" 1П7-3АIII т-П		4	4	4	4						1500	5)
			РЕ-50м												
5		1.442.1-1 Вып.1	Плита покрытия 1П1-2АIV т-П		–	1	2	3						4725	5)
6		ТП901-4-63.83-КЖИ-4.100-04 Ал.V	То же 1П1-2АIV т-ПВ		1	1	1	1						4500	
7		1.442.1-1 Вып.3	" 1П7-2АIII т-П		4	4	4	4						1500	5)

* Исполнения обозначают емкость резервуара в сотнях м³

1. Поверхности данных изделий, контактирующие с водой, в резервуаре хоз-питьевого водоснабжения должны быть гладкими без раковин и пор.
2. Отверстия в панелях поз.2 и 3 предназначены для пропуска трубопроводов с применением герметиков (серия 3.900-3 Вып.2/АР узел 28). Допускается пропуск трубопроводов с помощью ребристого патрубка или через сальник по серии 3.901-5. Диаметр отверстия уточняется при привязке.
3. Только для производственного водоснабжения.
4. Только для хоз-питьевого водоснабжения.
5. С защитой закладных изделий в соответствии с п.ТТ1.3 (Альбом V)
6. При выполнении углов в монолитном железобетоне исключается поз 1а и узлы XXI и XXV

ТП901-4-58.83-КЖ

Привязан				Гип	Филатов		Резервуары емкостью 100-250 м³	Стадия	Лист	Листов
				Нач. отд.	Ярославский			Р	4	
				Рук. гр.	Алмазов					
				Вед. инж.	Толстикова		Спецификация к схемам расположения элементов сборных конструкций резервуара РЕ-100; 76; 90	СОЮЗВОДОКАНАЛПРОЕКТ		
				Инжен.	Абрамова					
Инв. №										

Альбом III

Схема расположения элементов стен

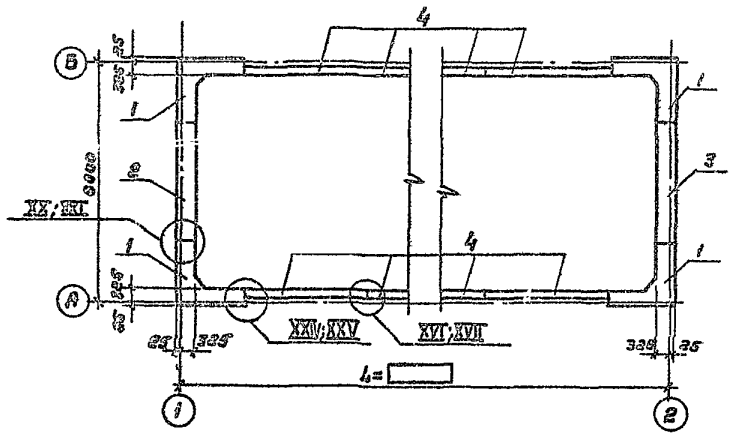

Схема расположения элементов покрытия

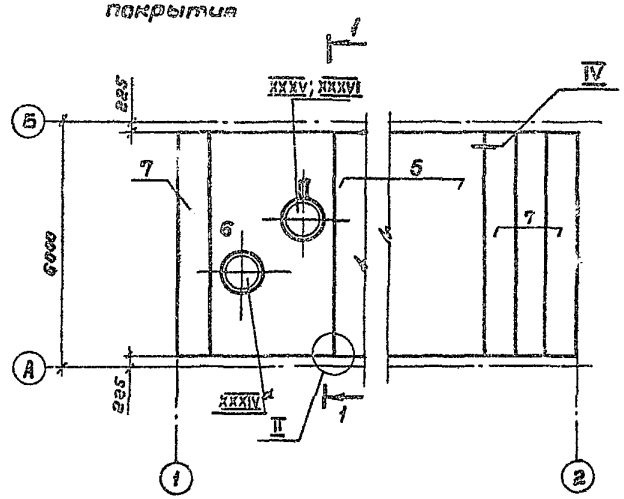

1 Узлы см. альбом IV.

2. Стеновые панели устанавливать вертикальной гранью с петлями внутрь резервуара. После монтажа панели петли срезать, а места их установки - оштукатурить.

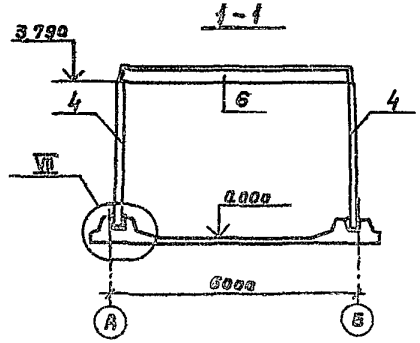

Привязан				
Инв. №				

				ТП 901-4-58.83-КЖ		
ГИП	Филатов			Резервуары емкостью 100 - 250 м³	Стадия	Лист	Листов
Нач.отд.	Александров				Р	6	
Рук.пр.	Ламазов			Схемы расположения элементов сборных конструкций резервуара	СОЮЗВОДОКАНАЛПРОЕКТ		
Вед.инж.	Толстикова						
Инженер	Аверкова						

Инв. № подл. | Подпись и дата | Взам. инв. №

Формат	Зона	Поз.	Обозначение	Наименование	Кол. на исполнение* 1	1.5	2	2.5	Примеч.
				Сборочные единицы					
		1	3.900-3 Вып 4 часть 2; КР-1	Каркас плоский	8	14	20	26	
А4		2	ТП901-4-63.83-КЖИ-1.012 ал.V	Сетка	—	2	4	6	
А4		3	-КЖИ-1.014 ал.V	"	4	6	8	10	
А4		4	-КЖИ-1.006 ал.V	"	—	2	4	6	
А4		5	-КЖИ-1.020 ал.V	"	4	4	4	4	
А4		6	-КЖИ-1.021 ал.V	"	4	4	4	4	
А4		7	-КЖИ-1.022 ал.V	"	1	1	1	1	
А4		8	-01	"	—	1	2	3	
		9	-КЖИ-1.023 ал.V	"	2	2	2	2	
			-КЖИ-7.300 ал.V	Трубопровод отводящий „от"	1	1	1	1	
			-КЖИ-7.400 ал.V	Трубопровод спускной „сп"	1	1	1	1	
				Детали					
				Арматура по ГОСТ 5781-82	92	122	152	182	
Бч		10		ф 8 А-III ℓ = 1120	92	122	152	182	0.44 кг
Бч		11		ф 14 А-III ℓ = 1100	32	32	32	32	1.33 кг.
Бч		12**		ф 12 А-III ℓ = 2400	4	4	4	4	2.13 кг.
Бч		13**		ф 12 А-III ℓ = 1350	8	8	8	8	1.33 кг.
Бч		14**		ф 12 А-III ℓ = 1200	4	4	4	4	1.06 кг
Бч		15		ф 12 А-III ℓ = 570	12	12	12	12	0.51 кг.
Бч		16		ф 5 Вр I ГОСТ 6727-80 ℓ = 1100	48	48	48	48	0.17 кг.
				Материалы					
				Бетон М 200, Мрз 50, В 6	15.0	21.0	27.0	33.0	м³
				Цементный раствор М 100	0.11	0.13	0.15	0.17	м³
				Бетон М 50 (подготовка)	4.0	6.0	8.0	10.0	м³
				Переменные данные для исполнений					
				РЕ-100; 75; 50					
				Сборочные единицы					
А4		17	ТП901-4-63.83-КЖИ-1.100-05 ал.V	Каркас пространственный	4	4	4	4	
А4		18	-КЖИ-1.100-07 ал.V		4	6	8	10	
А4		19	-КЖИ-1.001-03 ал.V	Сетка	16	16	18	18	
А4		20	-КЖИ-1.001-07 ал.V		16	16	16	16	
				РЕ-100м; 75м; 50м					
				Сборочные единицы					
А4		17	-КЖИ-1.100-04 ал.V	Каркас пространственный	4	4	4	4	
А4		18	-КЖИ-1.100-06 ал.V		4	6	8	10	
А4		19	-КЖИ-1.001-02 ал.V	Сетка	16	16	16	16	
А4		20	-КЖИ-1.001-06 ал.V		16	16	16	16	

В объем строительных конструкций трубопроводы „от" и „сп" не входят.

* Исполнения обозначают емкость резервуара в сотнях м³.

** Поз. 12; 13; 14 - см. ведомость деталей на листе II.

Привязан:

Инв. №

ГИП	Филатов	
Нач. отд.	Ярославский	
Рук. гр.	Алмазов	
Вед. инж.	Пластикова	
Инженер	Абрамова	

ТП901-4-5883-КЖ

Резервуары емкостью 100 - 250 м³

Днище

Спецификация элементов

Стадия	Лист	Листов
Р	7	

Союзводоканалпроект

Альбом III

Марка резервуара	Изделия арматурные											Общий расход кг
	Арматура класса											
	A-III ГОСТ 5781-82							Bp-I ГОСТ 6727-80				
	ф6	ф8	ф10	ф12	ф14		Итого		ф5		Итого	
РЕ-100; 75; 50-1	72,8	171,0	130,5	317,9	185,8		878,0		60,6		60,6	938,6
РЕ-100; 75; 50-1,5	95,4	218,1	162,0	430,5	246,4		1152,4		82,0		82,0	1234,4
РЕ-100; 75; 50-2	118,0	265,2	193,5	543,1	307,6		1426,8		103,4		103,4	1530,2
РЕ-100; 75; 50-2,5	140,6	312,3	225,0	655,7	367,6		1701,2		124,8		124,8	1826,0
РЕ-100м; 75м; 50м-1	45,0	287,7	130,5	317,9	185,8		966,9		60,6		60,6	1027,5
РЕ-100м; 75м; 50м-1,5	67,6	367,2	162,0	430,5	246,4		1273,7		82,0		82,0	1355,7
РЕ-100м; 75м; 50м-2	90,2	446,7	193,5	543,1	307,0		1580,6		103,4		103,4	1683,9
РЕ-100м; 75м; 50м-2,5	112,8	526,2	225,0	656,7	367,6		1887,3		124,8		124,8	2012,1

Инв. № подл. | Подпись и дата | Взам. инв. №

Привязан

Инв. №

ГИП	Филатов		
Нач. отд.	Ярославский		
Рук. гр.	Алмазов		
Вед. инж.	Толстикова		
Инжен.	Абронова		

ТП 901-4-58.83-КЖ

Резервуары емкостью 100-250 м³	Стадия	Лист	Листов
	Р	8	
Днище. Ведомость расхода стали	СОЮЗВОДОКАНАЛПРОЕКТ		

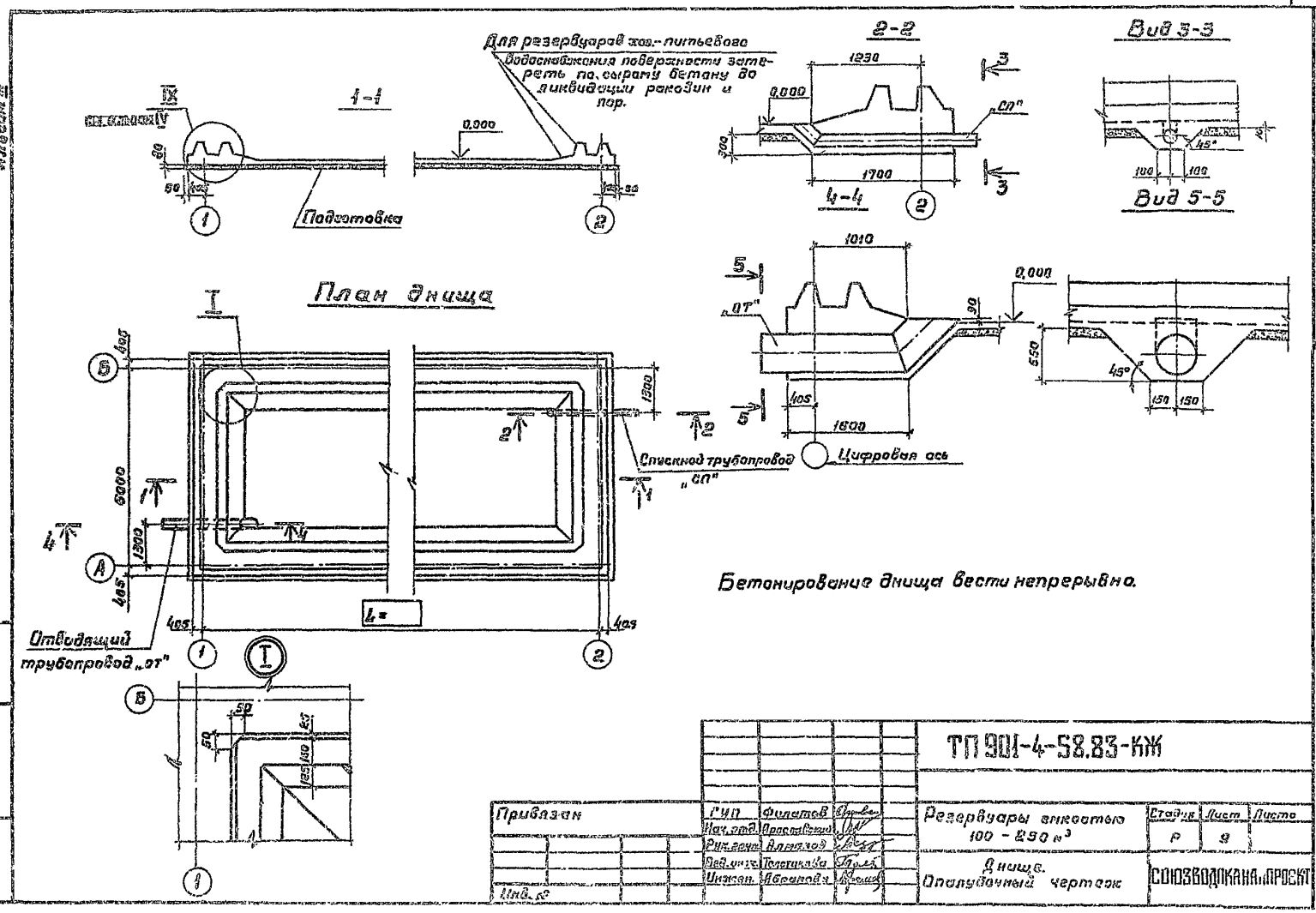
Для резервуаров хоз.-питьевого водоснабжения поверхности затереть по сырому бетону до ликвидации раковин и пор.
1-1
Подготовка
2-2
4-4
Вид 3-3
Вид 5-5
План днища
Спускной трубопровод „СП"
Цифровая ось
Отводящий трубопровод „от"
Бетонирование днища вести непрерывно.
ТП 901-4-58.83-КЖ
Привязан
Инв. №
ГИП Филатов
Нач. отд. Ярославский
Рук. гр. Алмазов
Вед. инж. Толстикова
Инжен. Абрамова
Резервуары емкостью 100 - 250 м³
Днище. Опалубочный чертеж
Стадия Р
Лист 9
Листов
СОЮЗВОДОКАНАЛПРОЕКТ

План раскладки нижних сеток

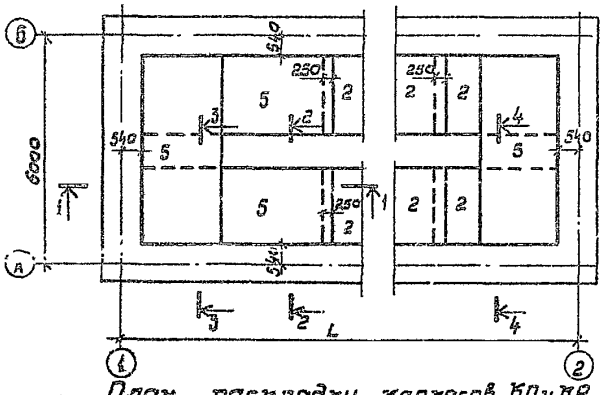

План раскладки верхних сеток

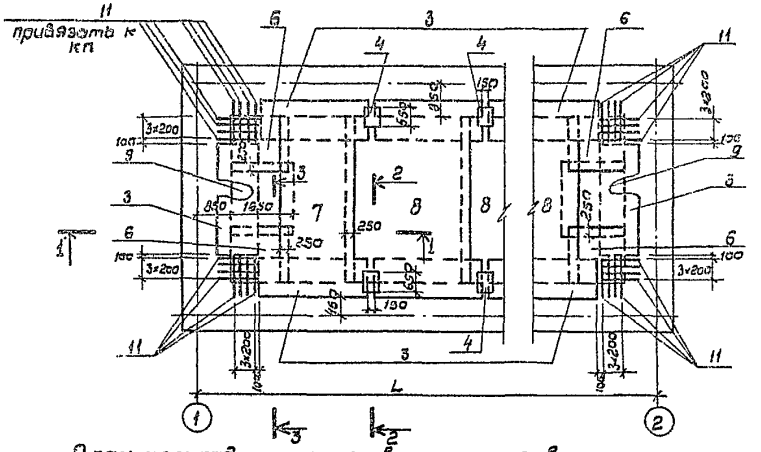

План раскладки каркасов КПиКР

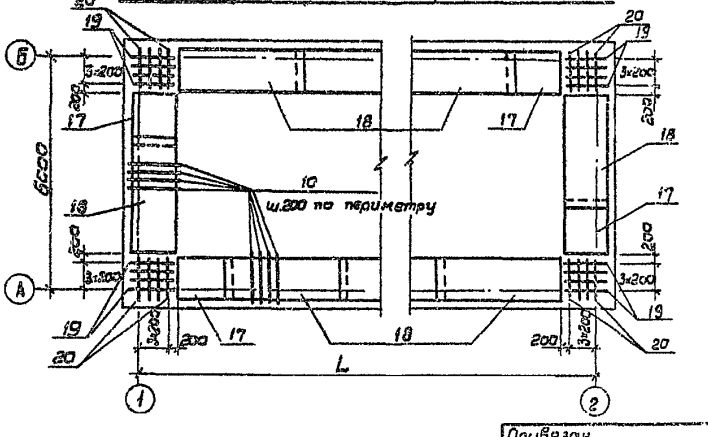

План раскладки каркасов-фиксаторов

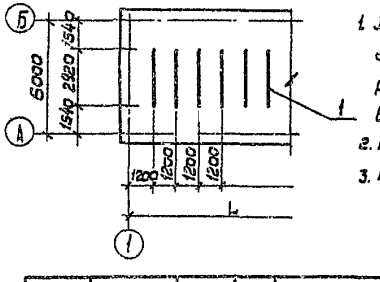

1. В месте прохода трубы стержни сеток днища, попадающие на края трубы, отогнуть, пересекающие трубу разрезать, их концы приварить к трубе.
2. Разрезы см. лист 11.
3. Размер L см. лист 9

Инв.№ подл. | Подпись и дата | Взам.инв.№

				ТП901-4-58.83-КЖ	
Привязан	ГИП	Филатов		Резервуары емкостные 100 – 250 м³	Стадия: Р; Лист: 10; Листов:
	Нач.отд	Ярославский			
	Рук.груп	Алмазов			
	Вед.инж	Толстикова		Днище	
	Инженер	Ярославова		План раскладки нижних, верхних сеток и каркасов КР и КП	Союзводоканалпроект
Инв.№					

Альбом III

1-1

Длинные концы каркаса

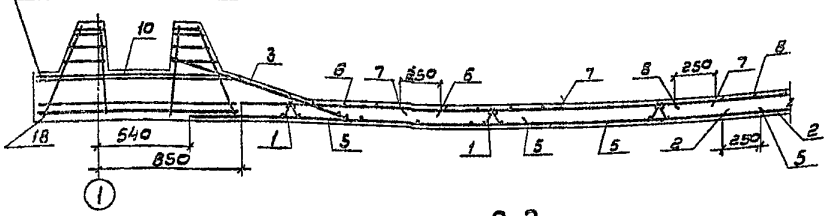

2-2

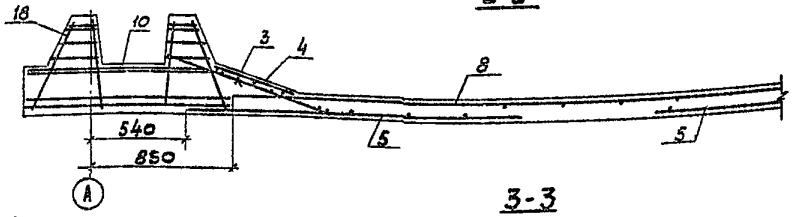

3-3

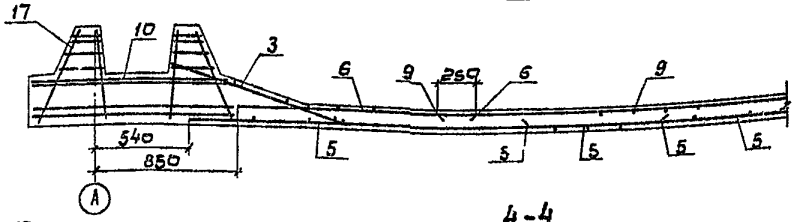

4-4

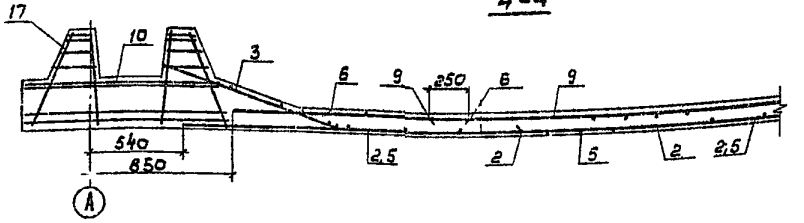

Сопряжение каркасов в углу

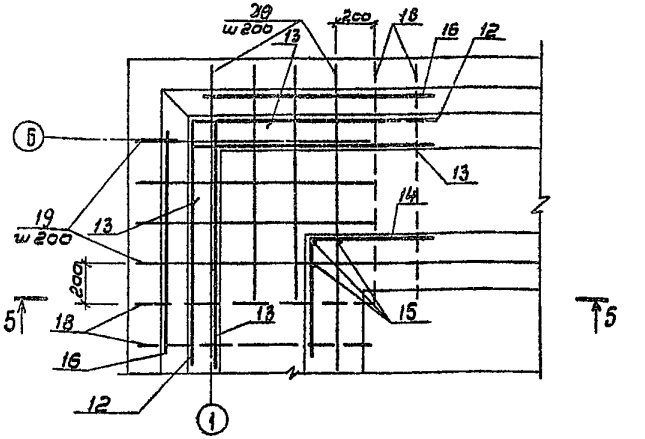

Разрез 5-5

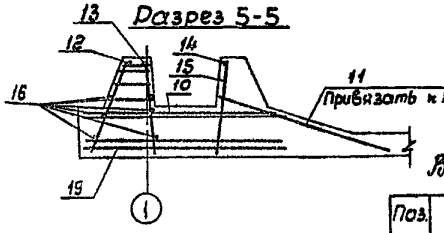

Ведомость деталей

Поз.	Эскиз
12	1200 / 1200
13	300 / 1200
14	600 / 622

Защитный слой для нижней арматуры, равный 35мм, обеспечивается установкой бетонных сухариков" требуемой толщины, для верхней арматуры - 20мм каркасами - фиксаторами (поз. 1)

Привязан

Инв. №

Инв. № подл. | Подпись и дата | Взам. инв. №

ГИП	Филатов	
Нач. отд.	Ярославский	
Рук. груп.	Алмазов	
Вед. инж.	Толстикова	
Инжен.	Абрамова	

ТП 901-4-58.83-КЖ

Резервуары емкостью 100 – 250 м³

Днище

Разрезы. Сопряжение каркасов в углу.

Стадия	Лист	Листов
Р	11	

Союзводоканалпроект

gost.e-ecolog.ru