ТИПОВОЙ ПРОЕКТ 503-1-8

ПРОИЗВОДСТВЕННЫЙ КОРПУС ОТКРЫТОЙ СТОЯНКИ СО ЗДАНИЯМИ И СООРУЖЕНИЯМИ ДЛЯ ТЕХНИЧЕСКОГО ОБСЛУЖИВАНИЯ И ТЕКУЩЕГО РЕМОНТА НА 100 ГРУЗОВЫХ АВТОМОБИЛЕЙ

АЛЬБОМ VI
ЗАДАНИЕ ЗАВОДУ-ИЗГОТОВИТЕЛЮ

1005/ПЗ

gost.e-ecolog.ru

Привязан:

Инв. №

Копировал: Севастьянова Формат: 12

Ведомость чертежей основного комплекта АСС.

Лист	Наименование	Примечание
АСС-1	Перечень чертежей.	
АСС-2	Приточная система П1. Щит. Общий вид.	
	(на 5 листах)	
АСС-3	Приточная система П1. Щит. Схема	
	соединений (на 9 листах)	
АСС-4	Приточная система П2. Щит. Общий	
	вид. (на 6 листах)	
АСС-5	Приточная система П2. Щит. Схема	
	соединений (на 7 листах)	

Чертежи выполнены на основании документов РМ4-107-77, РМ4-171-77.
Нумерация контактов электроаппаратуры взята из ОЛХ. 684.009-76 и „строительного каталога" г. 10 р.3. „Паспорта на электроаппаратуру" 1978 г.

Привязан

Инв. №

503-1-8 АСС

Открытая стоянка со зданиями и сооружениями для ТО и ТР на 100 грузовых автомобилей

Производственный корпус

Стадия	Лист	Листов
Р	1	5

Перечень чертежей

ГИПРОАВТОТРАНС Новосибирский филиал

Ст. инж.	Суслов	
Рук. гр.	Сачина	
Нач. отд	Архипов	
ГИП	Никитин	

Альбом VI

Типовой проект 503-1-8

Поз.	Обозначение	Наименование	Кол.	Примечание
		Детали		
1	ТК3-100-77	Рейка	5	
2	ТК3-101-77	Рейка	2	
3	ТК3-129-77	Плата	1	
		Стандартные изделия		
4		Шкаф щита		
		ЩШМ 1000×600	1	
		II УЧХЛ2 ОСТ36.13-76		
		Прочие изделия		
5		Арматура сигнальная		
		типа АСЛ 12У3		
		Линза зеленая	2	
6		Линза красная	1	
7		Переключатель универ-		
		сальный УП5311-С225	3	

Привязан:

Инв. №

Стинж.	Суслов		
Рук.гр.	Сячина		
Нач.отд.	Аргунов		
ГИП	Никитин		

503-1-8 АСС

Открытая стоянка с навесами и сооружениями для ТО и ТР на 100 грузовых автомобилей

Производственный корпус

Стадия	Лист	Листов
Р	2.1	

Приточная система П1. Щит. Общий вид.

ГИПРОАВТОТРАНС Новосибирский филиал

Поз.	Обозначение	Наименование	Кол	Примечание
8		Пост управления кнопочный		
		ПКЕ-122-2У3 ТУ-16526.407-76	4	
9		Кнопка управления КЕ011У3 исп.2		
		ТУ16.526.407-76	1	
10		Выключатель пакетный ПП-10	1	
11		Выключатель автоматический		
		АК63-М Iн=1А	1	
12		Предохранитель ПТ-10 2А 1А	4	
13		Реле промежуточное РПУ-2-		
		-3840Д3 ТУ16.523.331-71	10	
14		Реле времени программное		
		-220В 50Гц ВС-10-33 ТУ16.323	1	
		476-74		
15		Реле времени пневматическое		
		РВП72-3121-00У4	1	
16		Переключатель уни-		
		версальный УП5312 ф103	2	
17		Блок зажимов Б310		
		ТУ36.1750-74	5	
18		Упор ТУ36.1751-74	2	

Инв.№ подл. | Подп. и дата | Взам.инв.№

Привязан

Инв.№

Изм.	Лист	№ докум.	Подп.	Дата

503-1-8 АСС

Лист 2.2

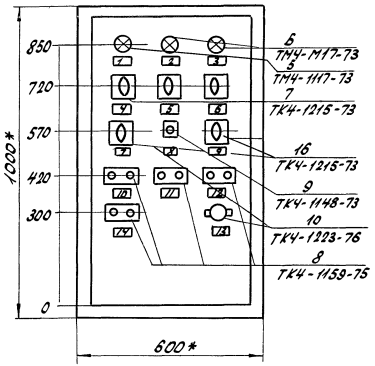

1.* Размеры для справок.

2. Покрытие - вариант 2 ОСТ 3613-76.

3. Таблицы соединений и подключений выполнены на основании принципиальных схем АСС-4, АСС-6 альбом I.

4. По данным чертежам изготовить один щит.

привязан

Инв. № подл.

Изм.	Лист	№ докум.	Подп.	Дата	503-1-8 АСС	Лист 2-3

Вид на внутренние плоскости (развернуто)

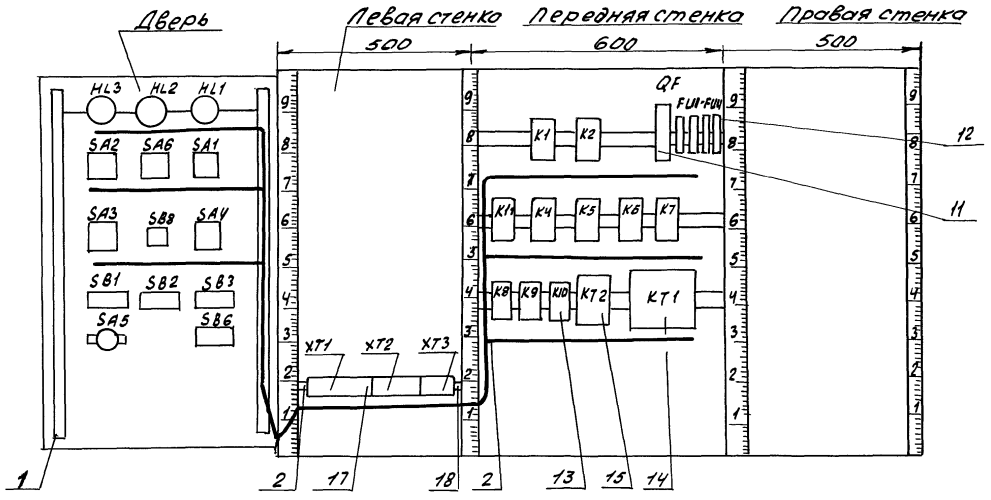

Привязан

Инв. №

Изм.	Лист	№ докум.	Подп.	Дата	ТП 503-1-8 АСС	Лист 2-4

Таблица 1

Надписи на табло и в рамках

№ надписи	Надпись	Кол.
1	Работа системы	1
2	Работа электронагревателя	1
3	Авария	1
4	Вентилятор 1 „Опробование" „Работа"	1
7	Выбор вентиляторов „I"-„II"	1
6	Вентилятор 2 „Опробование"-„Работа"	1
5	Эл.нагреватель „Опробование"-„Работа"	1
9	Выбор режима „Щит"-„Опробование"-„Дист"	1
12	Вентилятор 1 „Пуск", „Стоп"	1
10	Система „Пуск"-„Стоп"	1
11	Вентилятор 2 „Пуск", „Стоп"	1

Продолжение табл. 1

№ надписи	Надпись	Кол.
8	Съем сигнала	1
13	Режим „Зима"-„Лето"	1
14	Электронагреватель „Вкл" „Выкл"	1

Привязан

Инв. №

Изм.	Лист	N докум.	Подп.	Дата	503-1-8 АСС	Лист 2-5

Таблица 2

Соединения проводок

Провадник	Откуда идет	Куда поступает	Данные провода	Примечание
Л11	XT1/1	Fu 1/1		
1-1	FU1/2	SB 1/31		
1-5	SB1/32, 23	K5/15		
		X71/2		
1-7	SB1/24	SA1/1		
		XT1/3		
1-9	SA 1/1.2	XT1/4		
1-13	K5/17	SA1/2		
Л21	XT2/1	FU2/1		
2-1	FU2/2	SB 2/31	ПГВ1х1.0	
2-3	SB2/32.23	KB/15		
		XT2/2		
2-5	SB2/24	SA2/1		
		XT2/3		
2-7	K8/17	SA2/2		
2-9	SA2/1.2	XT2/4		
Л12	XT1/9	FU3/1		
173	K11/1.4	FU3/2		
Л22	XT2/9	FU4/1		
171	K11/8	FU4/2		
169	SA3/5,6,3,2	K11/6		

Привязан

Инв. №

Взам. инв. №

Подп. и дата

Инв. № подл.

503-1-8 АСС

Открытая стоянка со зданиями и сооружениями для ТО и ТР на 100 грузовых автомобилей

Производственный корпус.

Стадия	Лист	Листов
Р	3-1	

Приточная система П1. Щит. Схема соединений.

ГИПРОАВТОТРАНС Новосибирский филиал

Ст. инж.	Суслов	
Рук. гр.	Сачина	
Нач. отд.	Архипов	
ГИП	Никитин	

Альбом VI

Типовые проекты 503-1-8

Продолжение табл. 2

Провод-ник	Откуда идет	Куда поступает	Данные провода	Приме-чание
113	SA3/5	SB3/31		
115	SA3/6	XT1/10		
119	SA3/4	K2/11		
119	K2/11	XT1/5		
119	X1.15	XT2/5		
119	XT2/5	K1/15, 16		
119	K1/16	K5/16		
119	K5/16	K8/16		
119	K8/16	K4/6		
111	SA3/2	XT1/13		
121	SB3/32.23	K2/16.15		
121	K2/15	KT1/3	ПВ1х1.0	
121	KT1/3	K4/15		
123	K4/17	K6/13		
125	K1/1	KT1/4, K6/15		
125	K6/15	SA5/C1		
131	K2/17	SA5/L1		
133	SB3/24	KT1/14		
133	KT1/14	K2/18, 14		
133	K2/14	XT1/12		
135	K2/1	KT1/19, 15		
137	K2/13	XT2/6		
137	XT2/6	XT1/6		
137	XT1/6	HL1/1		
177	K1/17	K4/1		
181	K1/18	SA4/2.5		
		KT2/3		

Привязан

Инв.№

Изм.	Лист	№ докум.	Подп.	Дата	503-1-8 АСС	Лист 3-2

Формат А4

Продолжение табл. 2

Провод-ник	Откуда идет	Куда поступает	Данные провода	Приме-чание
183	SA4/5.4	K5/1		
185	KT2/4	SA4/7.4		
187	SA4/2.4	K8/1		
175	K2/12	XT1/11		
190	K5/18	XT1/7		
191	K8/18	XT2/7		
193	KT2/1	XT1/8		
		XT2/8		
201	XT3/1	K10/6		
		K4/8	ПВ1х1.0	
203	K9/1	K10/4		
207	XT3/2	K4/4		
		K9/6		
209	K10/1	K9/4		
213	K9/5	XT3/3		
	XT3/3	K10/5		
215	XT3/4	K9/17, K10/16		
217	XT3/5	K9/16, K10/17		
1-57	SB7/21	QF/2, K2/6		
1-57	K6/3, 15	K1/5		
1-57	K1/5	K4/11.5		
1-57	K4/11	SB7/21		

Инв.№ подл. | Подп. и дата | Взам. инв.№

Привязан

Инв.№

Изм.	Лист	№ докум.	Подп.	Дата	503-1-8 АСС	Лист 3-3

Формат А4

Копировал Самсонова

Альбом VI

Типовой проект 503-1-8

Продолжение табл. 2

Провод-ник	Откуда идет	Куда поступает	Данные провода	Приме-чание
1-59	K6/5	XT2/10		
1-61	K6/17	XT2/11		
1-63	K1/3	K4/13, XT2/12		
1-65	XT2/13	K6/1		
433	K4/7	XT2/14		
439	K4/14	K6/6		
443	K6/4	HL3/1, K7/1,17		
441	SB8/22	K7/15		
445	K2/4	K4/12		
131	A3FU5/1	XT3/1		
3-1	FU5/2	SB6/31		
3-5	SB6/32, 23	XT3/2		
3-7	SB6/24	SA5/1		
3-7	SA5/1	XT3/8	ПГВ 1х1,5	
3-13	HL2/1	SA5/1,2		
0	K9/18	K10/18		
0	K10/18	KT2/6		
0	KT2/6	K8/2		
0	K8/2	K5/2		
0	HL2/2	XT2/15		
0	XT2/15	K7/2		
0	K7/2	HL3/2		
0	HL3/2	K6/2		
0	K6/2	K9/18		

Привязан:

Инв. №

Продолжение табл. 2

Провод-ник	Откуда идет	Куда поступает	Данные провода	Приме-чание
0	K5/2	K4/2		
0	K4/2	HL1/2		
0	HL1/2	KT1/2,10	ПГВ 1х1,5	
0	KT1/10	K2/2		
0	K2/2	K1/2		
0	K1/2	K11/2		
0	K11/2	XT3/12		

Привязан:

Инв. №

Инв. № подл. | Подп. и дата | Взам. инв. №

Копировал: Севастьянова Формат: 12

Таблица 3
Подключения проводок

Проводник	Контакт
	Дверь
	HL1
137	1
0	2
	HL2
3-13	1
0	2
	HL3
443	1
0	2
	SB1
1-5	23
1-7	24
1-1	31
1-5	32
	SB2
2-3	23
2-3	24
2-1	31
2-3	32
	SB3
121	23
133	24
113	31
121	32

Продолжение табл.3

Проводник	Контакт
	SB6
3-1	31
3-5	32
3-7	24
3-5	23
	SB8
1-57	21
441	22
	SA1
1-7	1
1-13	2
1-9	1,2
	SA2
2-5	1
2-7	2
2-9	1,2
	SA3
111	2
169	2,3,4,5,6
119	4
115	5
113	6
	SA4
187	2
181	5
183	4

Продолжение табл.3

Проводник	Контакт
187	7
181	5,2
185	7,4
	SA6
3-7	1
3-11	2
3-13	1,2
	SA5
131	L1
125	C1
	QF
169	1
1-57	2

Привязан:

Инв.№

Изм.	Лист	№ докум.	Подп.	Дата	503-1-8 АСС	Лист 3-8

Типовой проект 503-1-8

Продолжение табл.3

Проводник	Контакт
	K2
135	1
6	2
443	4
1-57	6
119	11
137	13
121	15
131	17
175	12
133	14
121	16
133	18
	K4
207	4
159	5
119	6
433	7
201	8
1-57	11
445	12
1-63	13
439	14
121	15
123	17
0	1

Продолжение табл.3

Проводник	Контакт
177	2
	K5
183	1
0	2
1-5	15
119	16
1-13	17
190	18
	k6
1-65	1
0	2
1-57	3
443	4
1-59	5
439	6
1-57	15
1-61	17
123	16
125	18

Продолжение табл.3

Проводник	Контакт
	K7
443	1
0	2
441	15
443	17
	K8
187	1
0	2
2-3	15
119	16
2-7	17
191	18
	K9
203	1
205	2
209	4
207	6
213	5
119	7

Привязан:

Инв.№

Инв.№ подл. | Подп. и дата | Взам.инв.№

Изм.	Лист	№ докум.	Подп.	Дата	503-1-8 АСС	Лист 3-7

Калькарован: Сдан в архив Формат А4

Продолжение табл.3

Проводник	Контакт
	К9
119	15
217	16
215	17
0	18
	К10
209	1
211	2
203	4
201	6
213	5
119	7
119	15
217	16
217	17
0	18
	К11
173	1
0	2
169	6
173	4
171	8
	КТ1
135	1
0	2

Продолжение табл.3

Проводник	Контакт
121	3
125	4
133	14
135	15
	КТ2
193	1
0	2
181	3
185	4
	FU-1
Л11	1
1-1	2
	FU-2
Л21	1
2-1	2
	FU-3
Л12	1
173	2

Продолжение табл.3

Проводник	Контакт
	К1
125	1
0	2
119	15
119	16
177	17
181	18
163	3
1-57	5
	FU4
Л22	1
171	2

Привязан

Инв.№

Изм.	Лист	N докум.	Подп.	Дата	503-1-8 АСС	Лист 3-8

Продолжение табл.3

Проводник	Контакт
	XT1
Л11	1
1-5	2
1-7	3
1-9	4
119	5
137	6
190	7
193	8
Л12	9
115	10
175	11
133	12
111	13
	14
	15
	XT2
Л21	1
2-3	2
2-5	3
2-9	4
119	5
137	6
191	7
193	8
Л22	9
1-59	10
1-61	11

Продолжение табл.3

Проводник	Контакт
1-63	12
1-65	13
433	14
0	15
	XT3
201	1
207	2
213	3
215	4
217	5
Л31	6
3-5	7
3-7	8
3-13	9
3-35	10
3-37	11
0	12
3-9	13
3-11	14
	15

Взам. инв.№

Подп. и дата

Инв.№ подл.

Привязан

Инв.№

Изм.	Лист	№ докум.	Подп.	Дата	503-1-8 АСС	Лист 3-9

Поз.	Обозначение	Наименование	Кол.	Примеч.
		Детали		
1	ТК3-100-77	Рейка	2	
2	ТК3-101-77	Рейка	4	
3	ТК3-129-77	Плата	1	
		Стандартные изделия		
4		Шкаф щита		
		ЩШМ-1000х600-IIУ4 УР30		
		ОСТ 36.13-76	1	
		Прочие изделия		
5		Пост управления кнопоч-		
		ный ПКЕ-112-2 УЗ	3	
6		Переключатель универ-		
		сальный для установки		
		на панели, рукоятка		
		револьверной формы		
		тип. УП 5311-С225		
		номер надписи 24	2	
7		То же, УП5312-С86	1	
8		Выключатель пакетный		
		ПП 1-10 УЗ	1	
9		Арматура сигнальная		
		тип АСЛ12 У2, лампа		
		зеленого цвета	2	
10		То же, оранжевый цвет	1	
11		Выключатель автомати-		
		ческий А63М Iр=1А	1	
12		Реле промежуточное		
		РПУ2 36402	7	
13		Предохранитель ПТ-2	2	
		Уст=2А		

Привязан

Инв.№

Взам.инв.№ | Подп. и дата | Инв.№ подл.

Изм.	Лист	№ докум.	Подп.	Дата	503-1-8 АСС	Лист 4-2

Привязан

Инв.№

503-1-8 АСС

Открытая стоянка со зданиями и сооружениями для ТО и ТР на 100 грузовых автомобилей

Производственный корпус

Стадия	Лист.	Листов
Р	4-1	

Приточная система П2. Щит. Общий вид.

ГИПРОАВТОТРАНС Новосибирский филиал

Ст. инж.	Суслов	
Рук. гр.	Сачинов	
Нач. отд	Архипов	
ГИП	Никитин	

14		Реле времени програм-		
		мное ~ 220В, 50Гц		
		ВС-10-33	1	
15		Кнопка КЕ-011 У3		
		исп. 2	1	
16		Блок зажимов		
		БЗ10 ТУ 36.1751-74	3	
17		Упор ТУ 36.1751-74	2	
18		Рамка 66×26	11	
		Материалы		
19		Провод ПВ 1×1,0 мм²	30м	
20		Провод ПГВ 1×1,0 мм²	30м	

Привязан

Инв.№

Инв.№ подл. | Подп. и дата | Взам. инв.№

Изм.	Лист	№ докум.	Подп.	Дата	503-1-8 АСС	Лист 4-3

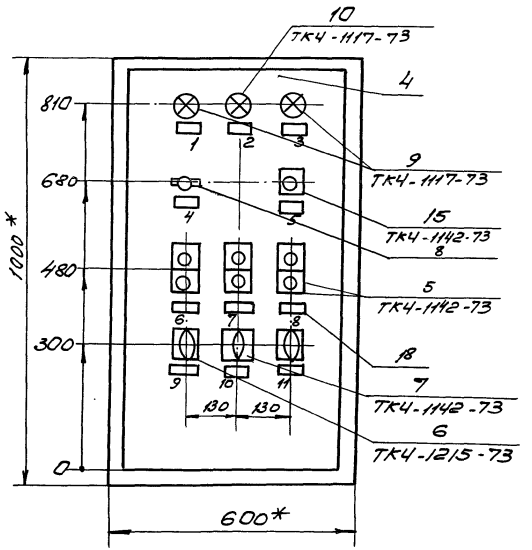

1. *Размеры для справок.
2. Покрытие - вариант 2 ОСТ 36.13-76.
3. Таблицы соединений и подключений выполнены на основании принципиальных схем, АСС-8, АСС-9 альбом I
4. По данным чертежам изготовить один щит.

Привязан

Инв.№

Изм.	Лист	№ докум.	Подп.	Дата	503-1-8 АСС	Лист 4-4

Копировал Назнач

Вид на внутренние плоскости (развернуто)

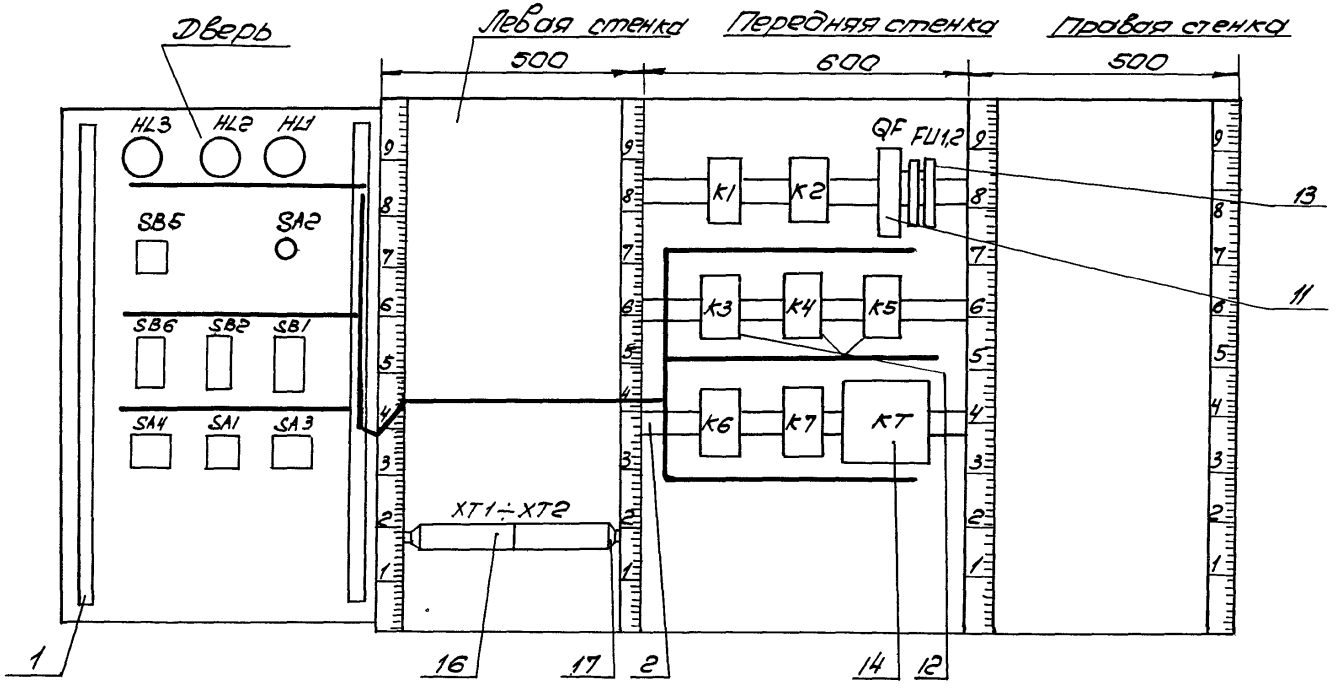

Привязан

Инв. №

Изм.	Лист	№ докум.	Подп.	Дата	503-1-8 АСС	Лист 4-5

Альбом VI

Типовой проект 503-1-8

Таблица 1

Надписи на табло и в рамках

№ надписи	Надпись	Кол.
	Рамка 66х26	
1	Работа вентилятора	1
2	Авария	1
3	Работа электро-нагревателя	1
4	Режим „Зима" „Лето"	1
5	Съем сигнала	1
6	Вентилятор „Пуск"- „стоп"	1
7	Автоматич. управление вентилятором	1
8	Эл. нагреватель „Пуск"-„стоп"	1
9	Клапан на теплоносителе „открыть"-закрыть"	1
10	Режим вентилятора „мест"-„дист."	1
11	Режим эл. нагревателя „ручн"- -„авт."	1

Привязан

Инв.№

Изм.	Лист	№ докум.	Подп.	Дата	503-1-8 АСС	Лист 4-6

Таблица 2

Соединения проводок

Проводник	Откуда идет	Куда поступает	Данные провода	Примечание
	Передняя стенка			
Л-11	XT1/1	FU1/1, QF1/1	ПГВ 1х1.5	
1-1	FU1/2	SB1/31		
1-3	SB1/32.23	SA1/4.5.6		
		K4/7.15		
		XT1/2		
		K5/7.15		
1-5	SB1/24	XT1/3		
		SA1/1		
1-7	SA1/1.2	XT1/4		
1-9	SA1/4	K2/6		
1-11	SA1/5	XT2/3		
1-13	SA1/6	XT1/11		
		SB2/31		
		K1/16, K2/16		
		XT1/5		

Привязан

Инв.№

Взам. инв.№ | Подп. и дата | Инв.№ подл.

503-1-8 АСС

Открытая стоянка со зданиями и сооружениями для ТО и ТР на 100 грузовых автомобилей

Производственный корпус.

Стадия Р | Лист 5-1 | Листов

Приточная система П2. Щит. Схема соединений.

ГИПРОАВТОТРАНС Новосибирский филиал

Ст. инж.	Суслов	
Рук. гр.	Савина	
Нач. отд.	Архипов	
ГИП	Никитин	

Продолжение табл. 2

Провод-ник	Откуда идет	Куда поступает	Данные провода	Приме-чание
1-19	SB2/32,23	K2/17		
		KT/3		
		K1/12,15		
		XT1/12		
1-21	SB2/24	KT/14		
		K1/14		
		XT1/13		
1-23	K1/17	SA2/L1		
1-25	K2/15	K6/12		
1-27	SA2/C1	KT/4		
		K6/14		
1-29	KT/15	KT/9	ПГВ1х1,5	
		K1/1		
1-33	XT1/6	K2/1		
		K1/18		
		HL1/1		
1-35	K3/1	K2/18		
1-41	K2/8	XT2/1		
1-43	K5/4	K4/1		

Привязан:

Инв. №

Продолжение табл. 2

Провод-ник	Откуда идет	Куда поступает	Данные провода	Приме-чание
1-45	K4/2	XT1/10		
1-47	K2/4	K4/6		
		XT2/2		
1-51	K4/4	K5/1		
1-69	K5/5	K4/5		
		XT1/7		
1-61	K5/2	XT2/13		
1-71	K4/17	K5/18		
		XT1/8		
1-73	K4/16	K5/17		
		XT1/15		
401	QF/2	K3/5,11	ПГВ1х1,5	
		K1/3,6		
		SA3/1,2		
		SB5/21		
411	SA3/1	XT2/4		
		K6/17		
413	SA3/2	K6/5		
		XT2/5		
415	K3/3	K6/15,3		

Привязан:

Инв. №

Копировал: Свистунова Формат А4

Инв. № подл. | Подп. и дата | Взам. инв. №

Инв. № подл. | Подп. и дата

Альбом VII

Типовой проект 503-1-8

Продолжение табл. 2

Проводник	Откуда идет	Куда поступает	Данные провода	Примечание
417	K1/5	K3/7		
		XT2/6		
419	K6/1	XT2/8		
421	K3/13	XT2/7		
423	K1/4	K3/12		
П12	FU2/1	XT2/14	ПГВ 1х1.5	
425	K3/14	K6/6		
427	K6/4	K7/1.17; HL2/1		
429	K7/15	SB5/22		
2-1	FU2/2	SB6/31		
2-5	SB6/32.23	XT2/9		
2-7	SB6/24	XT2/10, SA4/1		
2-11	XT2/12	SA2/2		
2-33	HL3/1	SA2/1.2, XT1/9		
0	HL3/2	K1/2, K2/2		
		K3/2, K6/2		
		K4/18, K5/18		
		K7/2. K7/10		
		XT1/14		
		HL1/2, HL2/2		

Привязан

Инв.№

Изм. Лист. N докум. Подп. Дата

503-1-8 АСС

Лист 5-4

Инв.№ подл. | Подп. и дата | Взам. инв.№

Таблица 3
Подключения проводок

Продолжение табл. 3

Проводник	Контакт
На	двери
	SA-1
1-5	1
1-7	1.2
1-27	2
1-3	4,5,6
1-9	4
1-11	5
1-13	6
	SA3
401	1,2
411	1
413	2
	SA4
2-33	1,2
2-11	2
2-7	1
	SA-2
1-27	C-1
1-23	L1
	SB1
1-1	31
1-3	32,23
1-5	24

Продолжение табл. 3

Проводник	Контакт
	SB-2
1-13	31
1-19	23. 32
1-21	24
	SB5
401	21
429	22
	SB6
2-1	31
2-5	23, 32
2-7	24
	HL-1
1-33	1
0	2
	HL-2
427	1
0	2
	HL-3
2-33	1
0	2

Продолжение табл. 3

Проводник	Контакт
437	10
На передней	
	стенке
	K1
1-29	1
0	2
401	3
423	4
417	5
401	6
1-19	12
1-21	14
1-19	15
1-13	16
1-23	17
1-33	18

Привязан

Инв.№

Изм. Лист. N докум. Подп. Дата

503-1-8 АСС

Лист 5-5

Продолжение табл.3

Проводник	Контакт
	К-3
1-35	1
0	2
423	12
425	14
401	5, 11
415	3
417	7
421	13
	К6
419	1
0	2
415	3
427	4
413	5
425	6
1-25	12
415	15
411	17

Продолжение табл.3

Проводник	Контакт
	К-7
427	1
0	2
429	15
427	17
	КТ
1-19	3
1-27	4
1-29	9
0	10, 2
1-21	14
1-29	15
	FU-1
Л11	1
1-1	2
	FU-2
Л12	1
2-1	2

Продолжение табл.3

Проводник	Контакт
	QF
Л 14	1
401	2
	К4
1-43	1
1-45	2
1-51	4
1-47	6
1-3	7, 15
1-69	5
1-73	16
1-71	17
0	18
	К5
1-51	1
1-61	2
1-43	4
1-69	5

Привязан

Инв. №

Изм. Лист N докум. Подп. Дата

503-1-8 АСС

Лист 56

Продолжение табл.3

Проводник	Контакт
1-73	17
0	18
1-41	6
1-3	7, 15
1-71	К2
	К2
0	2
1-47	4
1-9	6
1-41	8
1-25	15
1-13	16
1-19	17
1-35	18
1-33	1
	XT1
Л11	1
1-3	2
1-5	3
1-7	4
1-13	5
1-33	6

Продолжение табл.3

Проводник	Контакт
1-69	7
1-71	8
2-33	9
1-45	10
1-13	11
1-19	12
1-21	13
0	14
1-73	15
	XT2
1-41	1
1-47	2
1-11	3
411	4
413	5
417	6
421	7
419	8
2-5	9
2-7	10

Продолжение табл.3

Проводник	Контакт
2-9	11
2-11	12
1-61	13
Л12	14
2-35	15

Привязан

Инв. №

Изм. Лист N докум. Подп. Дата

503-1-8 АСС

Лист 5-7

Инв. № подл. | Подп. и дата | Взам. инв. №

Копирование

Формат А4

gost.e-ecolog.ru