ТИПОВОЙ ПРОЕКТ

503-1-8

ПРОИЗВОДСТВЕННЫЙ КОРПУС ОТКРЫТОЙ СТОЯНКИ СО ЗДАНИЯМИ И СООРУЖЕНИЯМИ ДЛЯ ТЕХНИЧЕСКОГО ОБСЛУЖИВАНИЯ И ТЕКУЩЕГО РЕМОНТА НА 100 ГРУЗОВЫХ АВТОМОБИЛЕЙ

АЛЬБОМ V

ЧЕРТЕЖИ СТРОИТЕЛЬНЫХ ИЗДЕЛИЙ

1005/05

Цена 0-99

Привязан

gost.e-ecolog.ru

ТИПОВОЙ ПРОЕКТ

503-1-8

Производственный корпус открытой стоянки со зданиями и сооружениями для технического обслуживания и текущего ремонта на 100 грузовых автомобилей

АЛЬБОМ V

Чертежи строительных изделий

Разработан
Новосибирским филиалом
"ГИПРОАВТОТРАНС"

Технический проект
Утвержден Госкомсельхозтехникой СССР 12.02.80 г.
Протокол №11 от 6.02.80 г.
Введен в действие Новосибирским филиалом Гипроавтотранс
приказ №31 от 27.02.81 г.

				Привязан:	
№					

Альбом V

Типовой проект 503-1-8

Формат	Лист	Обозначение	Наименование	Прим.
11В	1.1	503-1-8 КЖИ	Общие данные (начало)	
"	1.2	503-1-8 КЖИ	То же (продолжение)	
"	1.3	503-1-8 КЖИ	То же (продолжение)	
"	1.4	503-1-8 КЖИ	То же (окончание)	
"	1	503-1-8-КЖИ-К72-7-а	Колонна К72-7а	
"	1	503-1-8-КЖИ-К72-7-б	Колонна К72-7б	
"	1	503-1-8-КЖИ-К72-7-в	Колонна К72-7-в	
11Г	2	503-1-8-КЖИ-К72-7-а, К72-7-б, К72-7в	Колонны К72-7-а, К72-7-б, К72-7-в	
11В	1	503-1-8-КЖИ-К72-20-а, К72-19-а, К72-20-б, К72-19-б	Колонны К72-20-а, К72-19-а, К72-20-б, К72-19-б	
11Г	2	503-1-8-КЖИ-К72-20-а; К72-19-а, К72-19-б, К72-20-б	Колонны К72-20-а, К72-19-а, К72-19-б, К72-20-б	
11В	1	503-1-8-КЖИ-КФ18-2-а	Колонна КФ18-2-а	
11Г	2	503-1-8-КЖИ-КФ18-2-а	Колонна КФ18-2-а	
11В	1	503-1-8-КЖИ-2БДР-18-3АIV-а	Балка 2БДР-18-3АIV-а	
"	1	503-1-8-КЖИ-2БДР-18-3АIV-б	Балка 2БДР-18-3АIV-б	
"	1	503-1-8-КЖИ-3БДР-18-4АIV-а	Балка 3БДР-18-4АIV-а	
"	1	503-1-8-КЖИ-ПФ-3АIVТ-12Р8-1, ПФ-4АIVТ-12Р8-1	Плиты ПФ-3АIVТ-12Р8-1, ПФ-4АIVТ-12Р8-1	
11Г	2	503-1-8-КЖИ-ПФ-3АIVТ-12Р8-1, ПФ-4АIVТ-12Р8-1	Плиты ПФ-3АIVТ-12Р8-1, ПФ-4АIVТ-12Р8-1	

Инв. № подл. | Подпись и дата | Взам. инв. №

Привязан

Инв. №

503-1-8 -КЖИ-

Общие данные (начало)

Стадия	Лист	Листов
Р	1.1	2

ГИПРОАВТОТРАНС
Новосибирский филиал

Инженер Шапкарева
Ст. инж. Полякова
Рук. гр. Шапкарева
Нач. отд. Климов

Лист	Обозначение	Наименование	Приме чан.
1	503-1-8-КЖИ-ПВ10-3АIVт-12РЯ-2	Плиты ПВ10-3АIVт-12РЯ-2.	
	ПВ10-4АIVт-12РЯ-2	ПВ10-4АIVт-12РЯ-2	
2	503-1-8-КЖИ-ПВ10-3АIVт-12РЯ-2	Плиты ПВ10-3АIVт-12РЯ-2.	
	ПВ10-4АIVт-12РЯ-2.	ПВ10-4АIVт-12РЯ-2	
1	503-1-8-КЖИ-ПВ4-3АIVт-12РЯ-1,	Плиты ПВ4-3АIVт-12РЯ-1.	
	ПВ4-4АIVт-12РЯ-1	ПВ4-4АIVт-12РЯ-1	
1	503-1-8-КЖИ-ПВ7-3АIVт-12РЯ-1.	Плиты ПВ7-3АIVт-12РЯ-1.	
	-ПВ7-4АIVт-12РЯ-1.	ПВ7-4АIVт-12РЯ-1	
1	503-1-8-КЖИ-ПВ10-3АIVт-12РЯ-1.	Плиты ПВ10-3АIVт-12РЯ-1.	
	ПВ10-4АIVт-12РЯ-1	ПВ10-4АIVт-12РЯ-1	
2	503-1-8-КЖИ-ПВ4-3АIVт-12РЯ-1.	Плиты ПВ4-3АIVт-12РЯ-1.	
	ПВ4-4АIVт-12РЯ-1, ПВ7-3АIVт-12РЯ-1	ПВ4-4АIVт-12РЯ-1, ПВ7-3АIVт-12РЯ-1	
	ПВ7-4АIVт-12РЯ-1; ПВ10-4АIVт-12РЯ-1	ПВ7-4АIVт 12РЯ-1, ПВ10-4АIVт-12РЯ-1	
	ПВ10-3АIVт-12РЯ-1	ПВ10-3АIVт-12РЯ-1.	
1	503-1-8-КЖИ-ПГ-2АIVт-12РЯ-1	Плиты ПГ-2АIVт-12РЯ-1,	
	ПГ-3АIVт-12РЯ-1	ПГ-3АIVт-12РЯ-1	
1	503-1-8-КЖИ-ПГ-2АIVт-12РЯ-2	Плиты ПГ-2АIVт-12РЯ-2.	
	ПГ-3АIVт-12РЯ-2	ПГ-3АIVт-12РЯ-2	
1	503-1-8-КЖИ-ПГ-2АIVт-12РЯ-3	Плиты ПГ-2АIVт-12РЯ-3,	
	ПГ-3АIVт-12РЯ-3	ПГ-3АIVт-12РЯ-3	
2	503-1-8-КЖИ-ПГ-2АIVт-12РЯ-1	Плиты ПГ-2АIVт-12РЯ-1	
	ПГ-3АIVт-12РЯ-1, ПГ-2АIVт-12РЯ-2.	ПГ-3АIVт-12РЯ-1, ПГ-2АIVт-12РЯ-2,	
	ПГ-3АIVт-12РЯ-2, ПГ-2АIVт-12РЯ-3	ПГ-3АIVт-12РЯ-2, ПГ-2АIVт-12РЯ-3,	
	ПГ-3АIVт-12РЯ-3.	ПГ-3АIVт-12РЯ-3.	
1	503-1-8-КЖИ-ИП5-3а	Плита ИП5-3а	

Привязан

Инв. №

Копировал Самсонова А. Формат 11б

Альбом V

Типовой проект 503-1-8

Формат	Лист	Обозначение	Наименование	Прим.
11В	1	503-1-8-КЖИ-ОП5-2а	Опорная подушка ОП5-2а	
"	1	503-1-8-КЖИ-ОП6-4а	Опорная подушка ОП6-4а	
"	1	503-1-8 КЖИ-С-1	Арматурная сетка С-1	
"	1	503-1-8-КЖИ-С-2, С-3	Арматурные сетки С-2, С-3	
"	1	503-1-8-КЖИ-С-4	Арматурная сетка С-4	
"	1	503-1-8-КЖИ-С-5, С-6	Арматурные сетки С-5, С-6	
"	1	503-1-8-КЖИ-С-7	Арматурная сетка С-7	
"	1	503-1-8 КЖИ-КР-1	Плоский каркас КР-1	
"	1	503-1-8-КЖИ-МН-1	Закладная деталь МН-1	
"	1	503-1-8-КЖИ-МН-2	Закладная деталь МН-2	
"	1	503-1-8-КЖИ-МН-3	Закладная деталь МН-3	
"	1	503-1-8-КЖИ-МН-4	Закладная деталь МН-4	
"	1	503-1-8-КЖИ-МН-5	Закладная деталь МН-5	
"	1	503-1-8-КЖИ-МН-6	Закладная деталь МН-6	
"	1	503-1-8-КЖИ-МН-7	Закладная деталь МН-7	
"	1	503-1-8-КЖИ-МН-8	Закладная деталь МН-8	
"	1	503-1-8-КЖИ-МС-1	Закладная деталь МС-1	
"	1	503-1-8-КЖИ-МС-2	Закладная деталь МС-2	
"	1	503-1-8-КЖИ-Р-1	Решетка Р-1	
"	1	503-1-8-КЖИ-ОГ-1	Ограждение ОГ-1	
"	1	503-1-8-КЖИ-Щ-1	Деревянный щит Щ-1	

Инв.№ подл. | Подпись и дата | Взам.инв.№

Привязан

Инв.№

503-1-8-КЖИ (Продолжение)

Лист 1.3

Копировал Лезнева Формат 11В

Общие указания

Настоящий альбом содержит рабочие чертежи колонн, плит и балок с дополнительными закладными деталями, чертежи сварных арматурных сеток и закладных деталей.

Арматурные и закладные детали должны изготовляться в соответствии с требованиями следующих документов:

ГОСТ 10922-75 „Арматурные изделия и закладные детали сварные для железобетонных конструкций. Технические требования и методы испытаний.

ГОСТ 14098-68 "Соединения сварные арматуры железобетонных изделий и конструкции. Контактная и ванная сварка. Основные типы и конструктивные элементы"

СН 393-78." Инструкция по сварке соединений арматуры и закладных деталей железобетонных конструкций."

СН 313-65* „Инструкция по технологии изготовления и установки стальных закладных деталей в сборных железобетонных и бетонных изделиях."

ГОСТ 19292-73 „Соединения сварных элементов закладных деталей сборных железобетонных конструкций. Контактная и автоматическая сварка плавлением. Основные типы и конструктивные элементы."

Изготовление сеток должно выполняться на многоточечных машинах при помощи контактной сварки стержней во всех точках пересечения.

Соединение элементов закладных деталей произвести в соответствии с чертежами электродуговой сваркой электродами типа Э-42 по ГОСТ 9467-75.

Толщину сварных швов принять по наименьшей толщине свариваемых элементов. Пережог металла недопускается. все наплывы и набрызги на лицевой стороне изделий должны быть удалены.

Для арматуры класса AI марки стали Ст3сп3, класса $A\overline{II}$ - Вст5сп2, класса $A\overline{III}$ - 35ГС.

Для изготовления закладных деталей принят прокат из хорошо свариваемой стали класса С 38/23 марки Вст3кп2, ГОСТ 380-71*

При транспортировке и хранении изделий необходимо оградить их от механических повреждений и загрязнений.

Приварку стержней к прокатной стали производить втавр под слоем флюса.

Привязан			
Инв.№			

503-1-8 КЖН (окончание)	Лист 1.4

Типовой проект 503-1-8

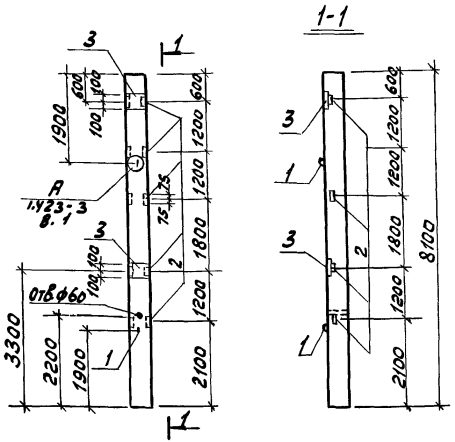

1. Колонна К72-7-а отличается от колонны К72-7 по серии 1.423-3 в.1 только постановкой дополнительных закладных деталей М16-200, М1-14, М1-12 и отверстием для строповки. Арматурно-опалубочные чертежи и технические условия изготовления см. выше указанную серию.
2. Закладные детали, предусмотренные серией, на чертеже колонны не показаны.
3. Выборку стали на дополнительные закладные детали см. лист 2 - КЖИ-К72-7а, К72-7б, К72-7в.

Привязан

Инв. №

Взам. инв. №

Подпись и дата

Инв. № подл.

Инж.	Дегтяренко	
Ст. инж.	Полякова	
Рук. гр.	Шайхатаров	
Нач. отд.	Клинов	

503-1-8 -КЖИ-К72-7-а

Колонна К72-7-а

Стадия	Масса	Масштаб
Р	3,5т	1:100
Лист 1	Листов 2	

Железобетон

ГИПРОАВТОТРАНС
Новосибирский филиал

Копировал Фрунзе Формат А1б

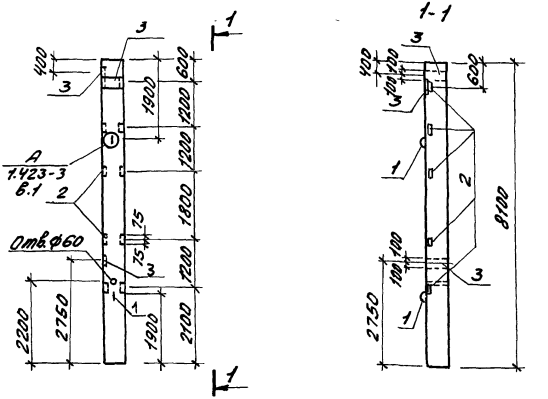

Колонна К72-7-б отличается от колонны К72-7 по серии 1.423-3 в.1 только постановкой дополнительных закладных деталей М16-200, М1-14, М1-12, и отверстием для строповки. Арматурно-опалубочные чертежи и технические условия изготовления см. выше указанную серию.

Закладные детали предусмотренные серией, на чертеже колонны не показаны.

Выборку стали на дополнительные закладные детали см. лист 2 - КЖИ-К72-7а, К72-10, К72-7б.

Привязан			
Инв.№			

				503-1-8 -КЖИ-К72-7-б			
				Колонна К72-7-б.	Стадия	Масса	Масштаб
					Р	3,3т	1:100
					Лист 1		Листов 2
Ген.	Дегтяренко			Железобетон.	ГИПРОАВТОТРАНС Новосибирский филиал		
Инж.	Поляково						
Гр.	Шайхратова						
Отд.	Климов						

Альбом V

Типовой проект 503-1-8

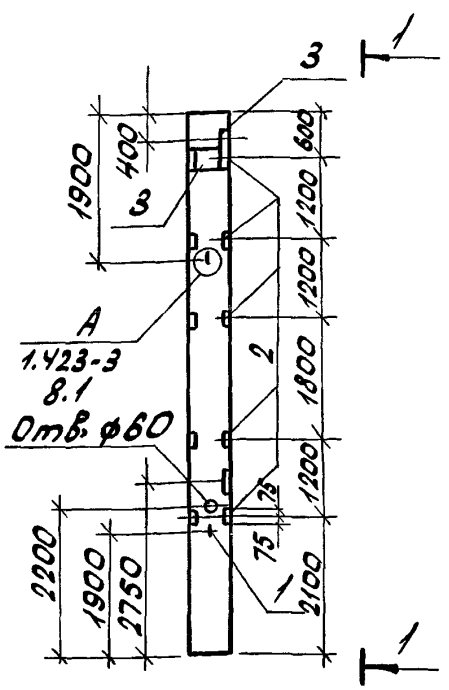

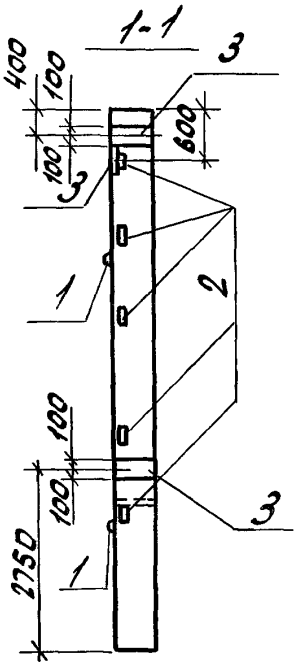

1. Колонна К72-7-В отличается от колонны К72-7 по серии 1.423-3 в.1 только постановкой дополнительных закладных деталей М16-200, М1-14, М1-12 и отверстием для строповки. Арматурно-опалубочные чертежи и технические условия изготовления см. выше указанную серию.
2. Закладные детали, предусмотренные серией на чертеже колонны не показаны.
3. Выборку стали на дополнительные закладные детали см. лист 2 - КЖИ-К72-7а; К72-7б; К72-7в.

Привязан

Инв. №

Взам. инв. №

Подпись и дата

Инв. № подл.

Инженер	Легтярева		
Ст. инж.	Полякова		
Рук. гр.	Шайхатова		
Нач. отд.	Климов		

503-1-8 - КЖИ-К72-7-В

Колонна К72-7-В

Стадия	Масса	Масштаб
Р	3,3т	1:100
Лист 1	Листов 2	

Железобетон

ГИПРОАВТОТРАНС
Новосибирский филиал

Копировал: Севастьянова Формат: А1в

Ф	З	П	Обозначение	Наименование				Применен.
11г				Документация				
			1.423-3 в.1	Пояснительная записка	X	X	X	
			то же	Чертеж колонны				
			"	К72-7	X	X	X	
				Дополнительные сбороч.-единицы				
		1	1.423-3 в.2	Закладная деталь М16-200	2	2	2	1,39 кг
		2	то же	то же М1-14	5	5	5	1,77 кг
		3	"	" М1-12	2	3	3	6,0 кг
				Литер				
				Марка	К72-7-а Р	К72-7-б Р	К72-7-в Р	

Выборка стали дополнительных закладных деталей на один элемент, кг

Марка элемента	Закладные детали						Всего
	Профильная сталь		Арматур. сталь				
			Класс А-I ГОСТ 5781-75		Класс А-III ГОСТ 5.1459-72*		
		L63×5	ф мм		ф мм		
			16		12		
К72-7-а	9,2	7,20	2,78		4,45		23,63
К72-7-б	13,8	7,20	2,78		5,85		29,63
К72-7-в	13,8	7,20	2,78		5,85		29,63

Привязан

Инв. №

Колонны К72-7-а, К72-7-б, К72-7-в

Лист 2

Копировал Бруд-я- Формат 11г

Альбом V

Типовой проект 503-1-8

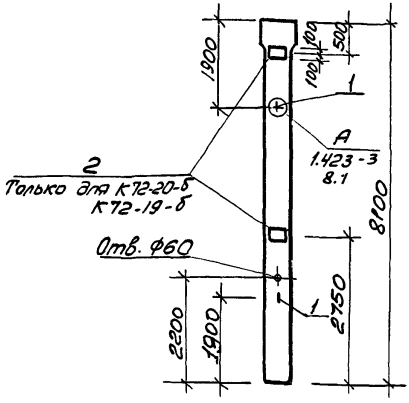

1. Колонны К-72-20-а, К72-19-а, К72-20-б, К72-19-б отличаются от колонны К72-20, К72-19 по серии 1.423-3 в.1 только постановкой дополнительных закладных деталей М16-200, М1-12 и отверстием для строповки. Арматурно-опалубочные чертежи и технические условия изготовления см. выше указанную серию.
2. Закладные детали, предусмотренные серией, на чертеже колонны не показаны.

Привязан

Инв. №

Взам. инв. №

Подпись и дата

Инв. № подл.

Инженер.	Дегтяренко	
Ст. инж.	Полякова	
Рук. гр.	Шохротова	
Нач. отд.	Климов	

503-1-8 Колонны К-72-20-а, К72-19-а, К72-20-б, К72-19-б.

Колонны К-72-20-а, К72-19-а, К72-20-б, К72-19-б

Стадия	Масса	Масштаб
Р	3,3т	1:100

Лист 1 Листов 2

Железобетон

ГИПРОАВТОТРАНС Новосибирский филиал

Поз.	Зон.	Па	Обозначение	Наименование				Примечание
				Документация				
			1.423-3 в.1	Пояснительная записка				
			то же	Чертеж колонн:				
			"	К72-20, К72-19				
				Дополнительные сборочные единицы				
		1	1.423-3 в.2	Закладная деталь М16-200	2	2		1.39 кг
		2	то же	то же М1-12	–	2		6.0 кг

Выборка стали дополнительных закладных деталей на один элемент, кг

Марка эл-та	Закладные детали						Всего
	Профильная сталь		Арматурная сталь Класс А-I ГОСТ 5781-75		Класс А-III ГОСТ 5.1459-72*		
	100х10		ф мм		ф мм		
			16		12		
К72-20-а К72-19-а			2.78				2.78
К72-20-б К72-19-б	9.2		2.78		2.8		14.78

Литер	Марка
	К72-20-а К72-19-а
	К72-20-б К72-19-б

Привязан

Инв.№

Колонны К72-19-а, К72-19-б, К72-20-а, К72-20-б

Лист 2

Копировал: Севастьянова

Формат: III

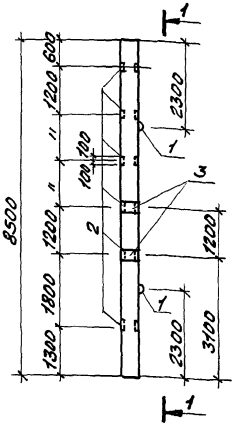

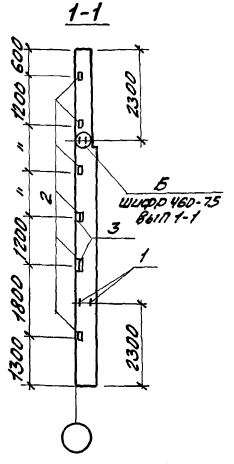

1. Колонна КФ18-2-а отличается от колонны КФ18-2 по шифру 460-75 в1-1 только постановкой дополнительных закладных деталей УП2-4, МН-8, М1-12. Арматурно-опалубочные чертежи и технические условия см. выше указанную серию.
2. Закладные детали предусмотренные серией, на чертеже колонны не показаны.

Привязан

Инв. N°

Взам. инв. N

Подпись и дата

Инв. N подл.

503-1-8 -КЖИ-КФ18-2-а			
Колонна КФ18-2-а	Стадия: Р	Масса: 2,38т	Масштаб: 1:100
	Лист	Листов 2	
Железобетон	ГИПРОАВТОТРАНС Новосибирский филиал		

Инженер Дегтяренко
Ст. инж. Полякова
Рук. гр. Шайхратова
Нач. отд. Климов

Поз.	Обозначение	Наименование	Кол.	Примеч.
		Документация		
	Шифр 460-75 в 1-1	Пояснительная записка		
	то же	Чертеж колонны КФ 18-2		
		Дополнительные сборочные единицы		
1	Шифр 460-75 в. 1-2	Закладная деталь УП2-4	4	0,98 кг
2	то же	то же МН-8	6	8,1 кг
3	"	" М1-12	2	6,0 кг

Выборка стали дополнительных закладных деталей на один элемент, кг

Марка элемента	Закладные детали						Всего
	Профильная сталь		Арматурная сталь ГОСТ 5781-75 ГОСТ 5781-82*				
			Класс А-I		Класс А-III		
	∠63х5	-200х10	ф мм 12		ф мм 12		
КФ18-2-а	11,4	9,2	3,92		4,0		28,52

Привязан

Инв. №

Колонна КФ 18-12-а

Лист 2

Копировал Лезнева

Формат А1

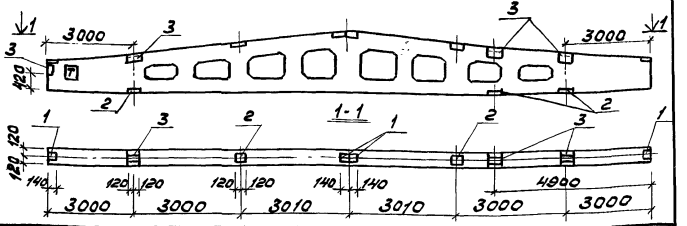

Формат	Зона	Поз.	Обозначение	Наименование	Кол.	Прим.
11Б				Документация		
			1.462-3 В.I	Пояснительная записка		
			то же	Чертеж балки 2БДР-18-3АIV		
				Дополнительные сборочные единицы		
		1	1.462-3 В. III	Закладная деталь М4-1-3	4	2,0 кг
		2	то же	то же М4-3-4	5	3,4 кг
		3	"	" М4-10-4	4	6,0 кг

Выборка стали дополнительных закладных деталей на один элемент, кг

Марка элемента	Закладные детали							Всего
	Профильная сталь			Арматурная сталь ГОСТ 5781-75 класс А-II				
	140х8	200х8	140х60 х8	ф мм 10				
2БДР-18-3А-IVа	7,2	15,0	20,8	6,0				49,0

1. Балку 2БДР-18-3А-IV-а отличается от балки 2БДР-18-3А-IV по серии 1.462-3 В.1 только постановкой дополнительных закладных деталей М4-1-3, М4-3-4, М4-10-4 и отсутствием МС 2-19. Арматурно-опалубочные чертежи и технические условия изготовления см. вышеуказанную серию.

2. Закладные детали предусмотренные серией, на чертеже балки не показаны.

3. Знак ☒ нанести на балку несмываемой краской.

Привязан

Инв №

Взам. инв. №

Подпись и дата

Инв. № подл.

			503-1-8	КЖИ-2БДР-18-3АIV-а	
Инж.	Дегтяренко		Балка 2БДР-18-3АIV-а	Стадия: Р; Масса: 10,47; Масштаб: 1:100	
Ст. инж.	Полякова			Лист 1; Листов 1	
Рук. гр	Шайхратова		Железобетон	ГИПРОАВТОТРАНС Новосибирский филиал	
Нач. отд	Клумов				

Копировал Друзь

Формат 11Б

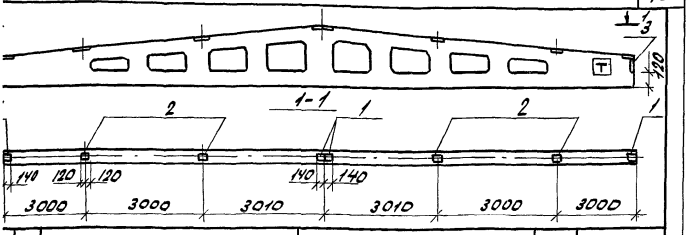

Зона	Поз.	Обозначение	Наименование	Кол.	Прим.
			Документация		
		1.462-3 в. I	Пояснительная записка		
			Чертеж балки 2БДР-18-3А IV		
			Дополнительные сборочные единицы		
	1	1.462-3 в. III	Изделие закладное М4-1-3	4	2.0 кг
	2	то же	то же М4-3-4	4	3.4 кг
	3	"	" М4-10-4	1	6.0 кг

...борка стали дополнительных закладных ...талей на один элемент, кг

...арка ...мента	Закладные детали						Всего
	Профильная сталь			Арматурн. сталь ГОСТ 5781-75 Класс А-II			
				⌀ мм			
	-140×8	-200×8	L100×70×8	10			
...-18-3А IV-8	7.2	12.0	5.2	3.2			27.6

...лка 2БДР-18-3А-IV-б отличается от балки ...Р-18-3А-IV по серии 1.462-3в.1 только поста... ...кой дополнительных закладных деталей ...-3, М4-3-4, М4-10-4 и отсутствием МС2-1А. Арма... ...но- опалубочные чертежи и технические ус... ...я изготовления см. вышеуказанную ...ию.

2. Закладные детали предусмотренные серией, на чертеже балки не показаны.
3. Знак Т нанести на балку несмываемой краской.

Привязан			
Инв. №			

		503-1-8-КЖИ-2БДР-18-3А IV-б	
		Балка 2БДР-18-3А IV-б	Стадия: Р; Масса: 10,4т; Масштаб: 1:100
			Лист 1 / Листов 1
Чер. Дегтяренко		Железобетон	ГИПРОАВТОТРАНС Новосибирский филиал
Инж. Полякова			
Гр. Шайхратова			
Ртд. Климов			

Копировал: Севастьянова Формат: 11В

Альбом V

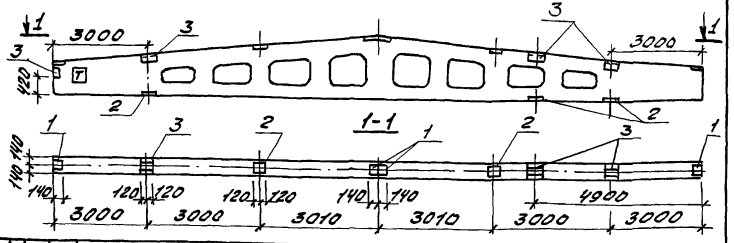

Типовой проект 503-1-8

Формат	Зона	Поз.	Обозначение	Наименование	Кол.	Прим.
				Документация		
			1.462-3 в. I	пояснительная записка		
			То же	чертеж балки 3БДР-18-4АIV		
				Дополнительные сборочные единицы		
		1	1.462-3 в. VII	Закладная деталь МЧ-1-3	4	2.0 кг
		2	То же	То же МЧ-3-4	5	3,4 кг
		3	"	" МЧ-10-6	4	6.1 кг

Выборка стали дополнительных закладных деталей на один элемент, кг

Марка элемента	Закладные детали						Всего
	Профильная сталь			Армат. сталь ГОСТ 5781-75 Класс А-II			
	Ф мм						
	140×8	200×8	140×20 ×8	10			
3БДР-18-4А-IVа	7.2	15.0	20.8	6.4			49.4

2. Закладные детали, предусмотренные серией, на чертеже балки не показаны.
3. Знак Т нанести на балку несмываемой краской.

1. Балка 3БДР-18-4А-IV-а отличается от балки 3БДР-18-4А-IV по серии 1.462-3 в.1 только доставкой дополнительных закладных деталей МЧ-1-3, МЧ-3-4, МЧ-10-6 и отсутствием МС2-1А. Арматурно-опалубочные чертежи и технические условия изготовления см. вышеуказанную серию.

Привязан

Инв. №

Взам. инв. № | Подпись и дата | Инв. № подл.

503-1-8 -КЖИ-3БДР-18-4АIV-а

Балка 3БДР-18-4АIV-а

Стадия	Масса	Масштаб
Р	12.1т	1:100
	Лист 1	Листов 1

железобетон

ГИПРОАВТОТРАНС Новосибирский филиал

Инжен.	Дегтярева	
Ст. инж.	Полякова	
Рук. гр.	Шуйкатова	
Нач. отд.	Климов	

Копировал Самсонова

Формат А4

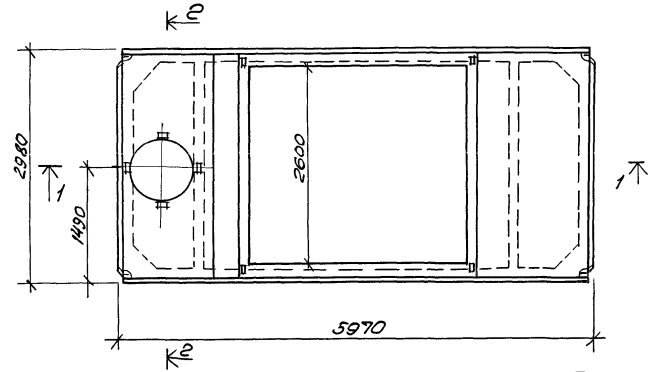

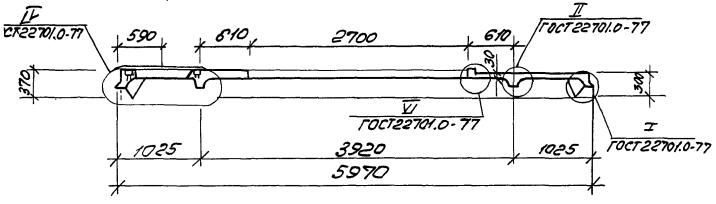

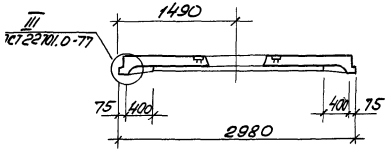

Привязан

Инв. №

503-1-8 КЖИ-ПФ-3А$\overline{IV}$т-12РЯ-1; ПФ-4А$\overline{IV}$т-12РЯ-1

Плиты ПФ-3А$\overline{IV}$т-12РЯ-1
ПФ-4А$\overline{IV}$т-12РЯ-1

Стадия	Масса	Масштаб
Р	2700	
Лист 1	Листов 2	

Исполн.	Голубева	
Гл.инж.	Полякова	
Н.отд.	Климов	

Железобетон

ГИПРОАВТОТРАНС
Новосибирский филиал

Копировал. Лезнева

Формат А1В

Альбом V

Типовой проект 503-1-8

Спецификация арматурных изделий и закладных деталей

Формат	Зона	Поз.	Обозначение	Наименование	Кол-на исп.		Примеч
				Документация			
				Пояснительная записка			
		1	ГОСТ 22701.5-77	Каркас КР-1	2		
		2	//	// КР-3 / КР-4	1 / -	2 / -	2,1
		3	//	// КР-3Ч / КР-4Ч	1 / -	- / 1	3,3 / 4,7
		4	//	// КР-8	2	1 / 2	3,3 / 4,5
		5	//	// КР-17	2	2	8,0
		6	//	// КП-2	1	2	5,8
		7	ГОСТ 22701.5-77	Сетка С-5	4	1	25,6
		8	//	// С-6	4	4	2,1
		9	//	// С-7	4	4	1,0
		10	//	// С-8	4	4	0,4
		11	//	// С-11	2	4	0,16
		12	//	// С-12	2	2	5,9
		13	//	// С-13	2	2	1,6
		14	ГОСТ 22701.5-77	Закладная деталь МЗТ	2	2	1,6
		15	//	// МЗН	2	2	2,46
		16	//	// М6	4	4	2,46
		17	//	// М7	4	4	1,3
		18	//	// поз. 102	4	4	0,7
				Объем бетона М.300	1,12	4 м³	0,1
				Марка плиты	ПФ-3АIVТ-12РЯ-1	ПФ-4АIVТ-12РЯ-1	

Выборка металла на одну плиту

Марка	Арматурные изделия: Арматурная сталь ГОСТ 6727-53* кл. BI, ф мм: 4	5	ГОСТ 5.1459-72* кл. AIII, ф мм: 10	12	14	Закладные детали: Профильная сталь 70×8	100×8	110×8	Арматурная сталь ГОСТ 5.1459-72* Кл. AI, ф мм: 14	Класс A-III, ф мм: 6	10	12	Всего
ПФ-3АIVТ-12РЯ-1	26,44	14,0	11,2	31,2	14,0	3,36	2,4	3,6	3,16	0,4	3,36	1,96	115,08 кг
ПФ-4АIVТ-12РЯ-1	26,44	15,6	11,2	25,6	21,6	3,36	2,4	3,6	3,16	0,4	3,36	1,96	117,68 кг

Технические условия по изготовлению и узлы по армированию см. ГОСТ 22701.5-77.

Привязан

Инв. №

Плиты ПФ-3АIVТ-12РЯ-1, ПФ-4АIVТ-12РЯ-1

Лист 2

Инв. № подл. | Подпись и дата | Взам. инв. №

Копировал

Формат А4

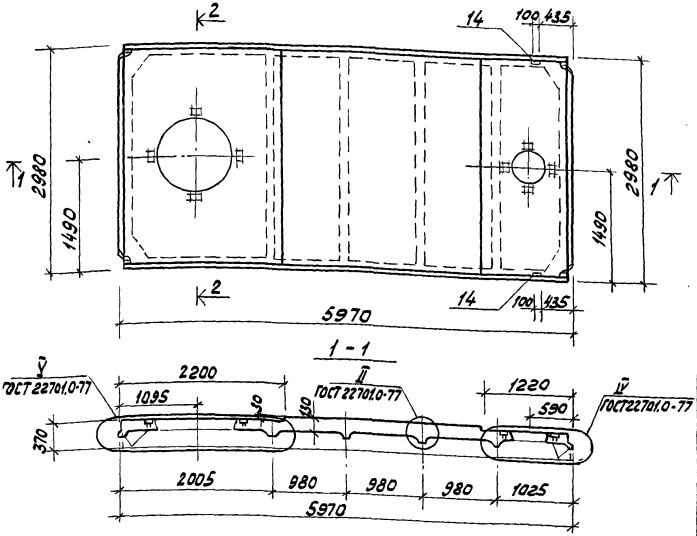

ПРИВЯЗАН

ИНВ. №

503 - 1-8

КЖИ - ПВ10-3АIVт-12Р9-2
ПВ10-4АIVт-12Р9-2

Плиты ПВ10-3АIVт-12Р9-2
ПВ10-4АIVт-12Р9-2

Стадия	Масса	Масштаб
Р	3,6т	1

Лист 1 | Листов 2

Техник	Голубева	
Ст.инж.	Полякова	
Рук.гр.	Шайхатова	
Нач.отд.	Климов	

Железобетон

ГИПРОАВТОТРАНС
Новосибирский филиал

Копировал Формат А4

Альбом V

Типовой проект 503-1-8

Спецификация арматурных изделий и закладных деталей

Формат	Зона	Поз.	Обозначение	Наименование	Кол. на исп.		Примеч.
				Документация			
				Пояснительная записка			
		1	ГОСТ 22701.5-77	Каркас КР-1	2	2	2.1
		2	"	" КР-3 / КР-4	2/-	-/2	3.3 / 4.7
		3	"	" КР-8	4	4	8.0
		4	"	" КП-1	1	1	25.6
		5	"	" КП-3	1	1	56.6
		6	"	Сетка С2Г	1	1	13.3
		7	ГОСТ 22701.5-77	" С5	4	4	2.1
		8	"	" С6	4	4	1.0
		9	"	" С7	4	4	0.4
		10	"	" С8	4	4	0.18
		11	"	Закладная деталь МЗ Т	2	2	2.46
		12	"	" МЗ Н	2	2	2.46
		13	"	" М6	8	8	1.3
		14	"	" М9	2	2	1.25
		15	ГОСТ 22701.5-77	Поз. 10	4	4	0.10
				Объем бетона М „300"			1.89 м³

Марка	Литер		
		Р	Р
		ПВ10-3АIVТ-12РЯ-2	ПВ10-4АIVТ-12РЯ-2

Выборка металла на одну плиту

Марка	Арматурные изделия					Закладные детали							Всего
	Арматурная сталь					Профильная сталь		Арматурная сталь					
	ГОСТ 6727-53 * кл. В I			ГОСТ 5.1459-72 * кл. А III				ГОСТ 5781-82 кл. А-I	ГОСТ 5.1459-72 *				
	ф мм			ф мм				ф мм	Класс А-III				
	3	4	5	12	14	70х8	110х8	14	6	10	12	14	
ПВ10-3АIVТ-12РЯ-2	3.9	25.04	8.2	87.8	28.0	5.04	7.2	1.36	0.4	6.98	1.96	0.2	176.08
ПВ10-4АIVТ-12РЯ-2	3.9	25.04	6.0	87.8	35.6	5.04	7.2	1.36	0.4	6.98	1.96	0.2	181.48

Технические условия по изготовлению и узлы по армированию см. ГОСТ 22701.5-77

Инв.№ подл. | Подпись и дата | Взам. инв.№

Привязан

Инв.№

Плиты ПВ10-3АIVТ-12РЯ-2, ПВ10-4АIVТ-12РЯ-2 | Лист 2

Копировал: Севастьянова Формат: 11/8

Типовой проект 503-1-8 Альбом 1

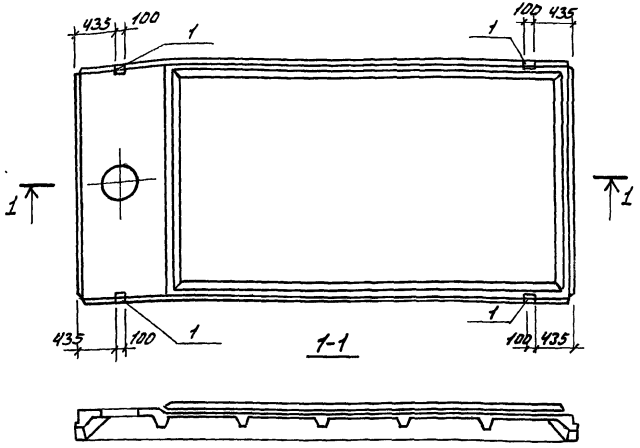

1. Плиты покрытия ПВ4-3АIVТ-12РЯ-1, ПВ4-4АIVТ-12РЯ-1 отличаются от плит ПВ4-3АIVТ-12РЯ, ПВ4-4АIVТ-12РЯ по серии 1.465-10 в.1 и гост 22701.2-77 только постановкой дополнительных закладных деталей М-9. Арматурно-опалубочные чертежи и технические условия изготовления см. выше указанные серии.
2. Закладные детали, предусмотренные гостом, на чертеже плиты не показаны.
3. Выборку стали на дополнительные закладные детали см. лист 2

–КЖИ-ПВ4-3АIVТ-12РЯ-1	Привязан
ПВ4-4АIVТ-12РЯ-1	
ПВ7-3АIVТ-12РЯ-1	
ПВ7-4АIVТ-12РЯ-1	
ПВ10-3АIVТ-12РЯ-1	
ПВ10-4АIVТ-12РЯ-1	Инв.№

503-1-8 –КЖИ-ПВ4-3АIVТ-12РЯ-1 ПВ4-4АIVТ-12РЯ-1

Плиты покрытия ПВ4-3АIVТ-12РЯ-1 ПВ4-4АIVТ-12РЯ-1

Стадия	Масса	Масштаб
Р	3,3т	1:50
Лист 1	Листов 2	

Ст. инж.	Полякова	
Рук. гр.	Шахматова	
Нач. отд.	Климов	

Железобетон

ГИПРОАВТОТРАНС Новосибирский филиал

Альбом V

Типовой проект 503-1-8

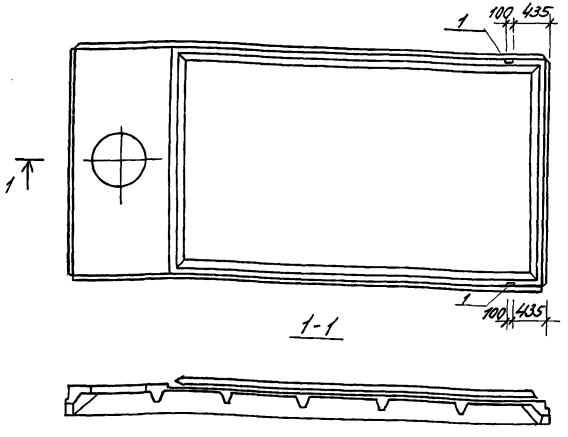

1-1

1. Плиты покрытия ПВ7-3АIVТ-12РЯ-1 ПВ7-4АIVТ-12РЯ-1 отличается от плиты ПВ7-3АIVТ-12РЯ, ПВ7-4АIVТ-12РЯ по серии 1.465-10. В1и ГОСТ 22701.2-77 только постановкой дополнительных закладных деталей М-9, Арматурно-опалубочные чертежи и технические условия изготовления см. выше указанные серии.
2. Закладные детали, предусмотренные ГОСТом, на чертеже плиты не показаны.
3. Выборку стали на дополнительные закладные детали см. лист 2 -кжи ПВ4-3АIVТ-12РЯ-1, ПВ4-4АIVТ-12РЯ-1, ПВ7-3АIVТ-12РЯ-1, ПВ7-4АIVТ-12РЯ-1, ПВ10-3АIVТ-12РЯ-1, ПВ10-4АIVТ-12РЯ-1

Привязан			
Инв. №			

503-1-8 -кжи-ПВ7-3АIVТ-12РЯ-1 ПВ7-4АIVТ-12РЯ-1			
Плита покрытия ПВ7-3АIVТ-12РЯ-1 ПВ7-4АIVТ-12РЯ-1	Стадия	Масса	Масшта
	Р	3,2т	1:50
	Лист 1	Листов 2	
Железобетон	ГИПРОАВТОТРАНС Новосибирский филиал		

Ст. инж.	Полякова	
Рук. гр.	Шайхратова	
Нач. отд.	Климов	

Взам. Инв. №

Подпись и дата

Инв. № подл.

Копировал: Лопова

Формат 11В

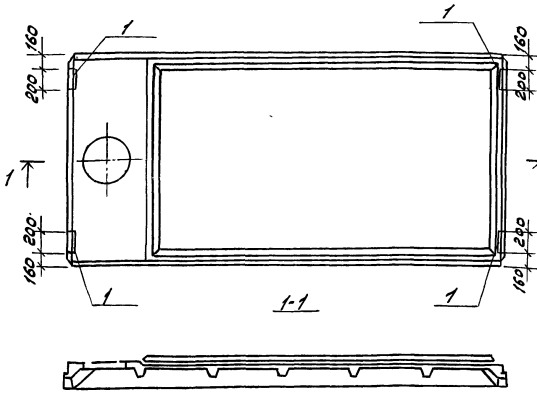

Плиты покрытия ПВ10-3АIVТ-12РR-1, ПВ10-4АIVТ-12РЯ-1 отличаются от плит ПВ10-3АIVТ-12РЯ, ПВ10-4АIVТ-12РЯ по серии 1.465-10 в.1 и ГОСТ 22701.2-77 только постановкой дополнительных закладных деталей М-8.

Ортатурно-опалубочные чертежи и технические условия изготовления см. выше указанные серии.

Закладные детали, предусмотренные ГОСТом, на чертеже плиты не показаны.

Выборку стали на дополнительные закладные детали см. лист 2. КЖИ-

- ПВ4-3АIVТ-12РЯ-1
- ПВ4-4АIVТ-12РЯ-1
- ПВ7-3АIVТ-12РЯ-1
- ПВ7-4АIVТ-12РЯ-1
- ПВ10-3АIVТ-12РЯ-1
- ПВ10-4АIVТ-12РЯ-1

Привязан			
Инв. №			

		503-1-8	- КЖИ- ПВ10-3АIVТ-12РЯ-1 ПВ10-4АIVТ-12РЯ-1
		Плиты покрытия ПВ10-3АIVТ-12РЯ-1 ПВ10-4АIVТ-12РЯ-1	Стадия: Р; Масса: 3,3т; Масштаб: 1:50; Лист 1; Листов
Гл. инж.	Воляков	Железобетон	ГИПРОАВТОТРАНС Новосибирский филиал
Гл. ар.	Шайхатова		
Гл. отд.	Климов		

Копировал Пруда. Формат 11в

Инв.№ подл.	Подпись и дата	Взам. инв.№

Типовой проект 503-1-8 Альбом V

Формат	Зона	Поз.	Обозначение	Наименование	Кол. на исполн.						Примеч.
				Документация							
			1.465-10 в.1 ГОСТ 22701.0-77	Пояснительная записка							
			то же	Чертеж плиты покрытия ПВ4-3АIVТ-12Р8, ПВ4-4АIVТ-12Р8							
			"	ПВ7-3-А.IVТ-12Р8, ПВ10-3АIVТ-12Р8 ПВ7-4АIVТ-12Р8, ПВ10-4АIVТ-12Р8							
				Дополнительные сборочные единицы							
		1	ГОСТ 22701.0-77	Закладная деталь М-9	4	4	2	2			1,25
			"	Закладная деталь М-8					4	4	1.70

Выборка стали дополнительных закладных деталей на один элемент, кг

Марка плиты	Закладные детали				Всего
	Профильная сталь		Армат. сталь ГОСТ 5781-75* Класса III		
	δ=8	∠70×8	⌀10	⌀14	
ПВ4-3АIVТ-12Р8-1, ПВ4-4АIVТ-12Р8-1		3.4	1.2	0.4	5.0
ПВ7-3АIVТ-12Р8-1, ПВ7-4АIVТ-12Р8-1		1.7	0.6	0.2	2.5
ПВ10-3АIVТ-12Р8-1, ПВ10-4АIVТ-12Р8-1	5.2		1.8		6.8

Марка	ПВ4-3АIVТ-12Р8-1	ПВ4-4АIVТ-12Р8-1	ПВ7-3АIVТ-12Р8-1	ПВ7-4АIVТ-12Р8-1	ПВ10-3АIVТ-12Р8-1	ПВ10-4АIVТ-12Р8-1
Литера						
Кол.	1	1	1	1	1	1

Привязан

Инв.№

Плиты ПВ4-3АIVТ-12Р8-1, ПВ4-4АIVТ-12Р8-1, ПВ7-3АIVТ-12Р8-1, ПВ7-4АIVТ-12Р8-1, ПВ10-3АIVТ-12Р8-1, ПВ10-4АIVТ-12Р8-1

Лист 2

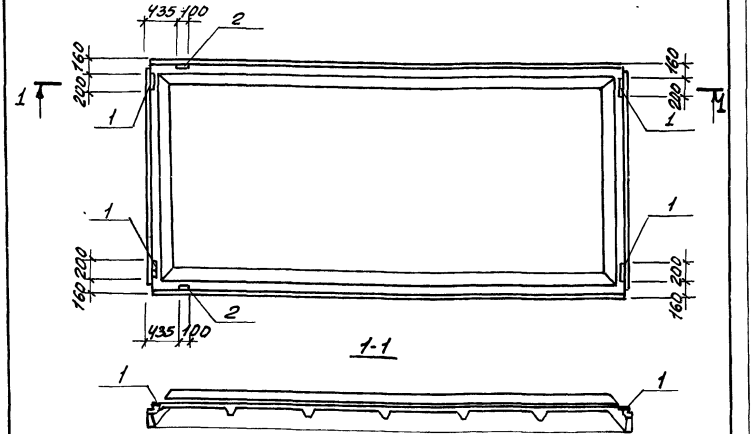

1. Плиты ПГ-2АIVт-12РЯ-1, ПГ-3АIVт-12РЯ-1 отличаются от плит ПГ-2АIVт-12РЯ, ПГ-3АIVт-12РЯ по серии 1.465-10 в.1 и ГОСТ 22701.1-77 только постановкой дополнительных закладных деталей М-8, М-9. Арматурно-опалубочные чертежи и технические условия изготовления см. выше указанные серии.
2. Закладные детали, предусмотренные ГОСТом, на чертеже плиты не показаны.
3. Выборку стали на дополнительные закладные детали см. лист 2

КЖИ-ПГ2АIVт-12РЯ-1
ПГ-3АIVт-12РЯ-1
ПГ-2АIVт-12РЯ-2
ПГ-3АIVт-12РЯ-2
ПГ-2АIVт-12РЯ-3
ПГ-3АIVт-12РЯ-3

Привязан

Инв. №

503-1-8 – КЖИ-ПГ-2АIVт-12РЯ-1
ПГ-3АIVт-12РЯ-1

Плиты покрытия
ПГ-2АIVт-12РЯ-1
ПГ-3АIVт-12РЯ-1

Стадия	Масса	Масштаб
Р	2,65т	1:50
Лист 1	Листов 2	

Железобетон.

ГИПРОАВТОТРАНС
Новосибирский филиал

Ст. инж.	Полякова	
Рук. гр.	Шайхутдинова	
Нач. отд.	Климов	

Альбом V

Типовой проект 503-1-8

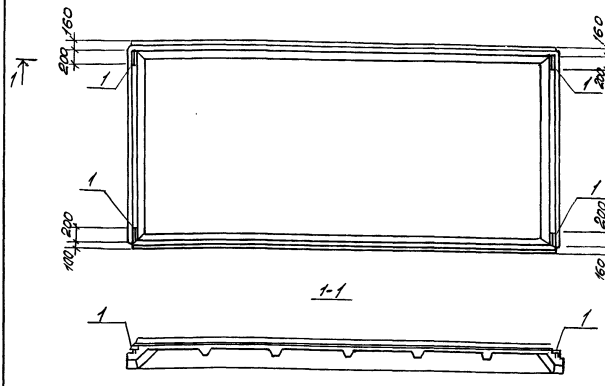

1. Плиты покрытия ПГ-2АIVТ-12РЯ-2, ПГ-3АIVТ-12РЯ-2 отличаются от плит ПГ-2АIVТ-12РЯ, ПГ-3АIVТ-12РЯ по серии 1.465-10 в.1 и ГОСТ 22701.1-77 только постановкой дополнительных закладных деталей М-8. Арматурно-опалубочные чертежи и технические условия изготовления см. выше указанные серии.

2. Закладные детали, предусмотренные ГОСТом, на чертеже плиты не показаны.

3. Выборку стали на дополнительные закладные детали см. лист 2

КЖЦ-ПГ2АIVТ-12РЯ-1
ПГ-3АIVТ-12РЯ-1
ПГ-2АIVТ-12РЯ-2
ПГ-3АIVТ-12РЯ-2
ПГ-2АIVТ-12РЯ-3
ПГ-3АIVТ-12РЯ-3

Привязан

Инв. №

Взам. инв. №

Подпись и дата

Инв. № подл.

Ст. инж.	Полякова		
Рук. гр.	Шайхутов		
Нач. отд.	Климов		

503-1-8 -КЖИ-ПГ-2АIVТ-12РЯ-2
ПГ-3АIVТ-12РЯ-2

Плита покрытия
ПГ-2АIVТ-12РЯ-2
ПГ-3АIVТ-12РЯ-2

Стадия	Масса	Масштаб
Р	2,65т	1:50

Лист 1 | Листов 2

Железобетон

ГИПРИАВТОТРАНС
Новосибирский филиал

Копировал Лезнева

Формат А4

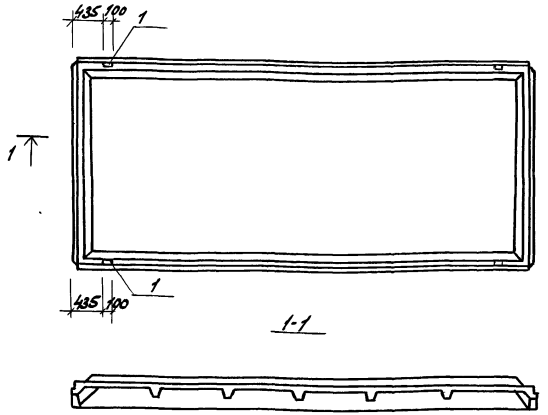

Плиты покрытия ПГ-2АIVт-12Рэ-3, ПГ-3АIVт-12Рэ-3 отличаются от плит ПГ-2АIVт-12Рэ; ПГ-3АIVт-12Рэ по серии 1.465-10 в.1 и ГОСТ 22701.1-77 только расстановкой дополнительных закладных деталей М-9.

Арматурно-опалубочные чертежи и технические условия изготовления см. выше указанные серии.

Закладные детали, предусмотренные ГОСТом, на чертеже плиты не показаны

Выборку стали на дополнительные закладные детали см. лист 2

Марки: ПГ-2АIVт-12Рэ-1, ПГ-3АIVт-12Рэ-1; ПГ-2АIVт-12Рэ-2; ПГ-3АIVт-12Рэ-2, ПГ-2АIVт-12Рэ-3; ПГ-3АIVт-12Рэ-3.

Привязан

Инв. №

503-1-8	КЖИ-ПГ-2АIVт-12Рэ-3 ПГ-3АIVт-12Рэ-3		
Плиты покрытия ПГ-2АIVт-12Рэ-3 ПГ-3АIVт-12Рэ-3	Стадия	Масса	Масштаб
	Р	2,65т	1:50
	Лист 1	Листов	
Железобетон	ГИПРОАВТОТРАНС Новосибирский филиал		

Инж. Полякова
Гл. инж. проекта
Нач. отд. Климов

Копировал Формат А4

Инв. № подл.	Подпись и дата	Взам. инв.

Типовой проект 503-1-8

Альбом V

Формат	Зона	Поз.	Обозначение	Наименование	Кол. на исполн.				Примечание
				Документация					
			1.465-10 в. 1 ГОСТ 22701.0-77	Пояснительная записка	X	X	X		
			тоже	Чертеж плит покрытия					
			"	ПГ-2АIVТ-12РЯ ПГ-3АIVТ-12РЯ	X	X	X		
				Дополнительные сборочные единицы					
		1	ГОСТ 22701.0-77	Закладная деталь М-8	4	4	2		1.7 КГ
		2	тоже	тоже М-9	2	—	—		1.25 КГ
				Литер					
				Марка	ПГ2АIVТ-12РЯ-1 ПГ3АIVТ-12РЯ-1	ПГ-2АIVТ-12РЯ-2 ПГ-3АIVТ-12РЯ-2	ПГ-2АIVТ-12РЯ-3 ПГ-3АIVТ-12РЯ-3		

Выборка стали дополнительных закладных деталей на один элемент, КГ

Марка эл-та	Закладные детали: Профильная сталь 5.8	Профильная сталь L70x8	Армат. сталь ГОСТ 5145-70 Класса III Ø 10	Армат. сталь ГОСТ 5145-70 Класса III Ø 14	Всего
ПГ2АIVТ-12РЯ-1 ПГ-3АIVТ-12РЯ-1	5,2	1.7	2.2	0.2	9.3
ПГ-2АIVТ-12РЯ-2 ПГ-3АIVТ-12РЯ-2	5,2		1.6		6.8
ПГ-2АIVТ-12РЯ-3 ПГ-3АIVТ-12РЯ-3		1.7	0.6	0.2	2.5

Привязан			
Инв. №			

Плиты ПГ2АIVТ-12РЯ-1, ПГ-3АIVТ-12РЯ-1
ПГ-2АIVТ-12РЯ-2, ПГ-3АIVТ-12РЯ-2, ПГ-2АIVТ-12РЯ-3,
ПГ-3АIVТ-12РЯ-3.

Лист 2

Плита ИП5-3а отличается от плиты ИП5-3 по серии ИИ24-2/70 наличием отверстия и дополнительного армирования.

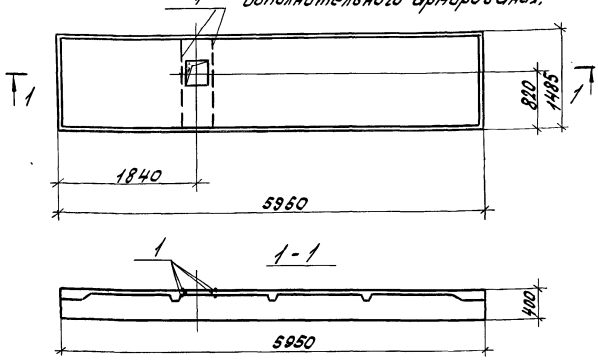

Формат	Зона	Поз.	Обозначение	Наименование	Кол.	Прим.
				Документация		
			ИИ24-2/70	Пояснительная записка Чертеж плиты ИП5-3		
				Дополнительные сборочные единицы		
		1	ГОСТ 5.1459-72*	ф 12 AIII ℓ=1455	4	1,3 кг

Выборка стали на дополнительное армирование

Марка элемента	Арматурная сталь ГОСТ 5.1459-72* Класса III ф мм 12	Всего
ИП5-3а	5.2	5.2

Привязан

Инв. №

	503-1-8 -КИИ-ИП5-3а		
Плита перекрытия ИП5-3а		Стадия	Масса	Масштаб
		Р	5.2т	1:20
		Лист 1	Листов 1
Железобетон		ГИПРОАВТОТРАНС Новосибирский филиал	

Гл.инж. Шакиневба
Гл.спец. Полякова
Нач.сект. Шайратова
Разработ. Климов

Копировал: Севастьянова формат: А1 8

Альбом V

Типовой проект 503-1-8

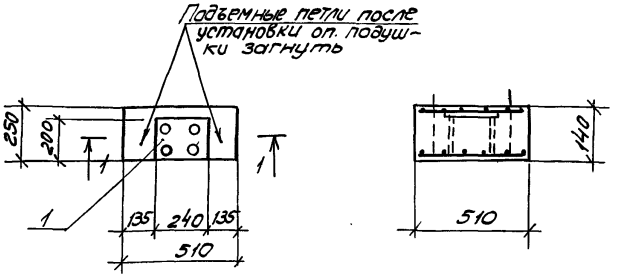

Формат	Зона	Поз.	Обозначение	Наименование	Кол.	Прим
				Документация		
			ИИ-03-02 альбом 108	Чертеж подушки ОП5-2	1	
				Дополнительные сборочные единицы		
		1	1.400-6 вып. 1	Закладная деталь М43	1	2,4кг
				Материалы:		
				Бетон марки М200	0,018	м³

Выборка стали на дополнительные закладные детали, кг

Марка элемента	Закладные детали					Всего
	Профильная сталь		Арматурн. сталь ГОСТ 5.1459-72* Класс AIII			
	190 х 6	Итого	ф 10	ф 8	Итого	
ОП5-2а	2,2	2,2		0,2	0,2	2,4

1. Опорная подушка ОП5-2а отличается от опорной подушки ОПБ-2 по серии ИИ03-02 ал. 108 только наличием дополнительной закладной детали М4-3

Привязан

Инв. №

Взам. Инв.№

Подпись и дата

Инв.№ подл.

Инженер	Шакиров	
Ст. инж.	Полякова	
Рук. гр.	Шайхрат	
Нач. отд	Климов	

503-1-8 -КЖИ-ОП5-2д

Опорная подушка ОП5-2д	Стадия	Масса	Масштаб
	Р	45	1:20
	Лист 1	Листов 1	
Железобетон	ГИПРОАВТОТРАНС Новосибирский филиал		

Копировал Подпись Формат А4

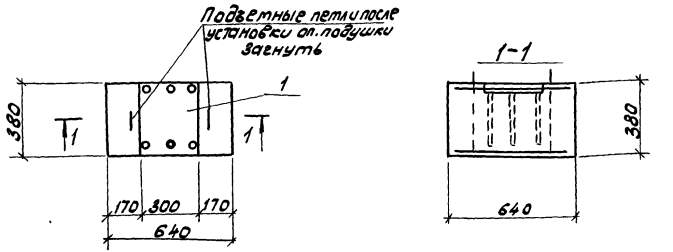

Формат	Зона	Поз.	Обозначение	Наименование	Кол.	Прим.
				Документация		
			ИИ-03-02 альбом 108	Чертеж подушки ОП6-4	1	
				Дополнительные сборочные единицы		
		1	1.400-6 Вып. 1	Закладная деталь МН-1-5а	1	11,6 кг
				Материалы:		
				Бетон М-200	0,053	м³

Выборка стали на дополнительные закладные детали, кг

Марка элемента	Закладные детали						Всего
	Профильная сталь			Арматура ст. ГОСТ 5.1459-72* Класс А III			
	300х10	50х10	Итого	Ф 14	Ф 16	Итого	
ОП6-4а	9,2	1,2	10,4	1,2		1,2	11,6

1. Опорная подушка ОП6-4а отличается от опорной подушки ОП6-4 по серии ИИ 03-02 ал.108 только наличием дополнительной закладной детали М1-1-5а

Привязан

Инв. №

Инж.	Шакмерева		
Ст. инж.	Полякова		
Рук. гр.	Шайхратова		
Нач. отд.	Климов		

503-1-8 КЖИ-ОП6-4а

Опорная подушка ОП6-4а

Стадия	Масса	Масштаб
Р	133	1:20
Лист 1	Листов 1	

Железобетон

ГИПРОАВТОТРАНС Новосибирский филиал

Копировал Друзь Формат А4

Альбом V

Типовой проект 503-1-8

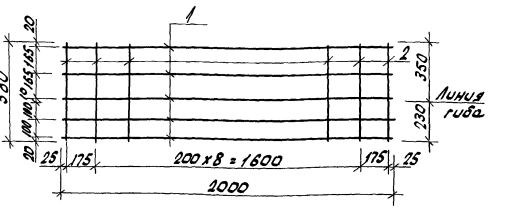

Позиция	Зона	Поз.	Обозначение	Наименование	Кол.	Прим.
М6		1		⌀10А-III ℓ=2000 ГОСТ 5.1459-72*	5	6.2 кг
		2		⌀6А-I ℓ=580 ГОСТ 5781-75	11	1.4 кг

Марку стали см. пояснительную записку.

Привязан

Инв. №

Инв. № подл. | Подпись и дата | Взам. инв. №

			503-1-8 КЖИ-С-1		
			Арматурная сетка С-1	Стадия: Р	Масса: 7.6	Масштаб: 1:20
				Лист 1	Листов 1
Исполн.	Голубева		Сталь	ГИПРОАВТОТРАНС	
Ст.инж.	Полякова			Новосибирский филиал	
Рук.гр.	Шайхратова				
Нач.отд.	Климов				

Копировал: Севастьянова Формат: А4

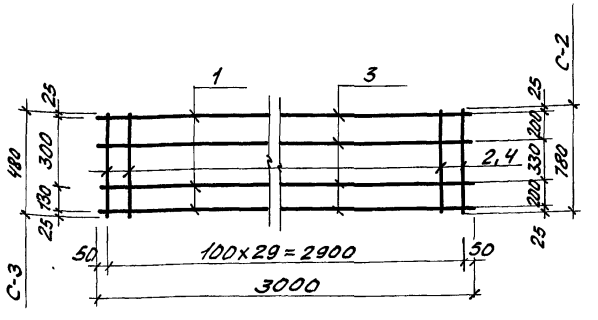

Формат	Зона	Поз.	Обозначение	Наименование	Кол.	Прим.
А4		1	Сетка С-3	ф 6 А I, ℓ=3000 ГОСТ 5781-75	3	2,00 кг
		2		ф10 А III, ℓ=480 ГОСТ 5.1459-72*	30	8,9 кг
		3	Сетка С-2	ф 6 А-I, ℓ=3000 ГОСТ 5781-75	4	2,67 кг
		4		ф10 А-III ℓ=780 ГОСТ 5.1459-72*	30	14,41 кг

Марку стали см. пояснительную записку.

Привязан

Инв. №

503-1-8	КЖИ-С-2, С-3		
Арматурная сетка С-2, С-3	Стадия	Масса	Масштаб
	Р	10,9 17,08	1:20
	Лист 1	Листов 1	
Сталь	ГИПРОАВТОТРАНС Новосибирский филиал		

Исполн.	Голубева	
Гл. инж.	Полякова	
Рук. гр.	Шайхратова	
Нач. отд.	Климов	

Копировал Самохина

Формат А4

Альбом V

Типовой проект 503-1-8

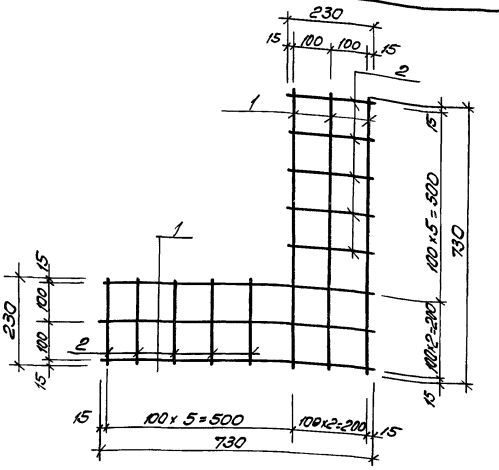

Формат	Зона	Позиц.	Обозначение	Наименование	Кол.	Примеч.
А4		1		ф6 AI ℓ=730, ГОСТ 5781-75	6	1,0 кг
		2		ф6 AI ℓ=230, ГОСТ 5781-75	10	0,5 кг

Марку стали см. пояснительную записку.

Привязан

Инв. №

Подписи и дата | Взам. инв. №

Инв. № подл.

503-1-8 - КЖИ-С-4

Арматурная сетка С-4.

Стадия	Масса	Масштаб
Р	1,5	1:10

Лист 1 | Листов

Сп. инж.	Полякова	
Рук. гр.	Шапхостова	
Нач. отд	Климов	
ГИП	Никитин	

Сталь

ГИПРОАВТОТРАНС Новосибирский филиал

Копировал Лезнева

Формат А4

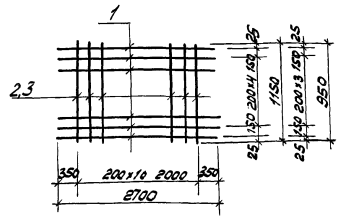

Формат	Зона	Поз.	Обозначение	Наименование	Кол.	Прим.
11б		1	С-5	Ф12А II ℓ=2700 ГОСТ 5781-75	8	153,6 кг
"		2		Ф12А II ℓ=1150 ГОСТ 5781-75	12	147,6 кг
"		1	С-6	Ф12А II ℓ=2700 ГОСТ 5781-75	7	117,6 кг
"		3		Ф12А II ℓ=950 ГОСТ 5781-75	11	102,2 кг

Привязан

Инв. №

Инж.	Шакмеева		
Ст. инж.	Полякова		
Рук. гр.	Шайхратова		
Нач. отд.	Климов		

503-1-8 КЖИ-С-5; С-6

Сетки арматурные С-5; С-6

Стадия	Масса	Масштаб
Р	301,2 219,8	

Лист 1 Листов 1

Сталь

ГИПРОАВТОТРАНС
Новосибирский филиал

Копировал [signature] Формат 11б

Альбом V

Типовой проект 503-1-8

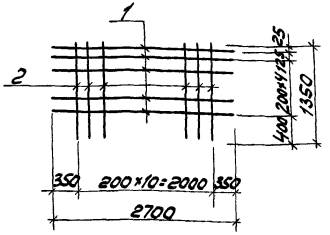

Формат	Зона	Поз.	Обозначение	Наименование	Кол.	Примечание
11б		1		Ф12 А II ℓ=2700 ГОСТ 5781-75	6	86,4кг
"		2		Ф12 А II ℓ=1350 ГОСТ 5781-75	11	145,2кг

Привязан

Инв. №

Взам. инв. №

Подпись и дата

Инв. № подл.

Инж.	Шакмеева		
Ст. инж.	Полякова		
Рук. гр.	Шайхратова		
Нач. отд.	Климов		

503-1-8 КЖИ-С7

Арматурная сетка С-7

Стадия	Масса	Масштаб
Р	231,6	

Лист 1 Листов 1

Сталь

ГИПРОАВТОТРАНС
Новосибирский филиал

Копировал Грудя.

Формат 11б

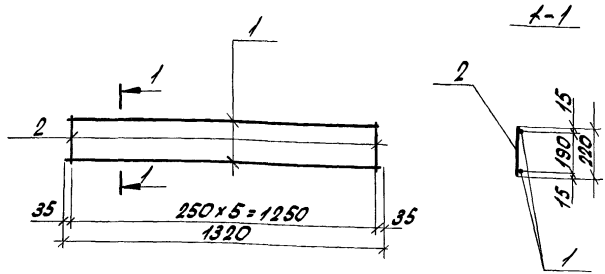

Формат	Зона	Поз.	Обозначение	Наименование	Кол.	Примечание
		1		ф20А III е=1320, 35ГС, ГОСТ5.1459-72*	2	6,53 кг
		2		ф10А III е=220, 35ГС, ГОСТ5.1459-72*	6	0,82 кг

Каркас варить контактной точечной сваркой в соответствии с указаниями СН 393-78 и ГОСТ14098-68.

Привязан			
Инв. №			

				503-1-8	-КЖИ-КР-1		
				Плоский каркас КР-1	Стадия	Масса	Масштаб
					Р	7,35	1:20
					Лист	Листов	
Инженер	Шакмеева			Сталь	ГИПРОАВТОТРАНС Новосибирский филиал		
Ст.инж.	Полякова						
Рук.гр.	Шайхратова						
Нач.отд.	Климов						

Копировал: Севастьянова Формат: 11В

Типовой проект 503-1-8 Альбом V

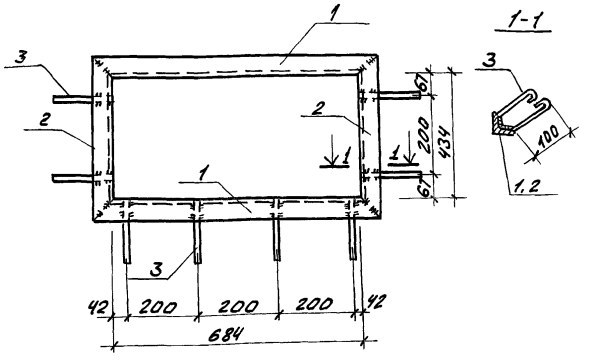

Формат	Зона	Поз.	Обозначение	Наименование	Кол.	Прим.
А1б		1		L50х5, ℓ=784 ГОСТ 8509-72* (СТ СЭВ 104-74)	2	6.0 кг
		2		L50х5, ℓ=534 —"—	2	4.0 кг
		3		ФБ1, ℓ=350 ГОСТ 5781-75	8	0.8 кг

Марку стали см. пояснительную записку

Привязан

Инв.№

Инв.№ подл. | Подпись и дата

503-1-8 -КЖИ-МН-1

Закладная деталь МН-1

Стадия	Масса	Масштаб
Р	10.8	1:10

Лист 1 | Листов 1

Исполн.	Голубева	
Ст. инж.	Полякова	
Рук. гр.	Шайхратова	
Нач. отд.	Климов	

Сталь

ГИПРОАВТОТРАНС
Новосибирский филиал

Копировал Самсонова Формат А1Б

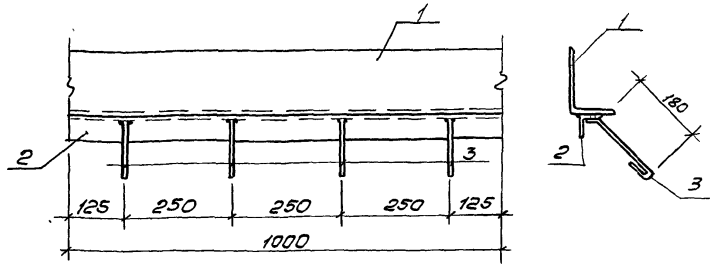

Формат	Зона	Поз	Обозначение	Наименование	Кол.	Прим.
11в		1		L140×90×10 ГОСТ 8510-72* (СТСЭВ 255-76)	1п.м.	17,5 кг
		2		L50×5 ГОСТ 8509-72* (СТСЭВ 104-74)	1п.м.	3,77 кг
		3		Ф6АI, ℓ=250 ГОСТ 5781-75	4	0,22 кг

Марку стали см. пояснительную записку

Привязан			
Инв. N			

Исполн.	Голубева	Голуб	
Ст.инж.	Полякова	Полякова	
Рук.груп.	Шайхратова	Шайхратова	
Нач.отд.	Климов		

503-1-8 КЖИ-МН-2

Закладная деталь МН-2

Стадия	Масса	Масштаб
Р	21,5	1:10

Лист 1 | Листов 1

Сталь

ГИПРОАВТОТРАНС
Новосибирский филиал

Копировал

Формат 11в

Альбом V

Типовой проект 503-1-8

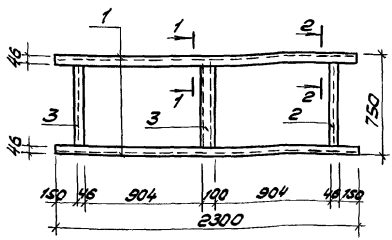

1-1

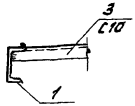

2-2

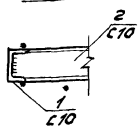

Формат	Зона	Поз.	Обозначение	Наименование	Кол.	Примечание
11в		1		[C10 ℓ=2300 ГОСТ 8240-72	2	39,4 кг
"		2		[C10 ℓ=740 ГОСТ 8240-72	2	12,7 кг
"		3		[C10 ℓ=740 ГОСТ 8240-72	1	6,4 кг

Привязан

Инв. №

Взам. инв. №

Подпись и дата

Инв. № подл.

503-1-8 КЖИ-МН-3

Заклaдная деталь МН-3

Стадия	Масса	Масштаб
Р	58,5	

Лист 1 Листов 1

Исполн.	Галчёва	
Ст.инж.	Полякова	
Рук.гр.	Шайхратова	
Нач.отд.	Климов	

Сталь

ГИПРОАВТОТРАНС Новосибирский филиал

Копировал Фрунзе. Формат 11в

Типовой проект 503-1-8

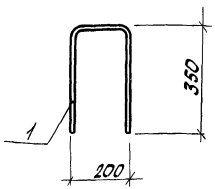

Формат	Зона	Поз.	Обозначение	Наименование	Кол.	Прим.
11в		1		ф 22А-I, ℓ=900 ГОСТ 5781-75	1	2,7 кг

Марку стали см. пояснительную записку.

Привязан

Инв. №

Исполн.	Голубева		
Ст.инж.	Полякова		
Рук.гр.	Шайкратова		
Нач.отд.	Климов		

503-1-8 -КЖИ-МН-4

Закладная деталь МН-4

Стадия	Масса	Масштаб
Р	2.7	1:10

Лист 1 Листов 1

Сталь

ГИПРОАВТОТРАНС
Новосибирский филиал

Копировал: Севастьянова Формат 11 В

Типовой проект 503-1-8 Альбом V

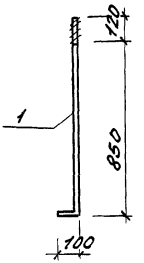

Формат	Зона	Поз.	Обозначение	Наименование	Кол.	Прим.
НВ		1		Ф24А1, l=1070, ГОСТ 5781-75	1	3,8 кг

Марку стали см. Пояснительную записку.

Привязан

Инв. №

Инв. № подл.	Подпись и дата	Взам. инв. №	

503-1-8 - КЖСИ-МН-5

Заклaдная деталь МН-5

Стадия	Масса	Масштаб
Р	3,8	1:20

Техн.	Голубева	
Ст. инж.	Полякова	
Рук. гр.	Шайхатова	
Нач. отд.	Климов	

Сталь

Листов 1

ГИПРОАВТОТРАН
Новосибирский филиал

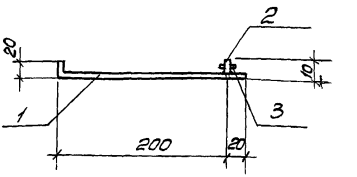

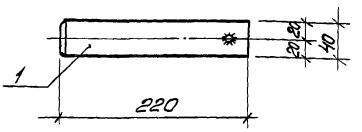

Формат	Зона	Поз.	Обозначение	Наименование	Кол.	Прим.
11		1		-40×6, ℓ=240 ГОСТ 103-76	1	0,45 кг
		2		Ф12 AI, ℓ=30 ГОСТ 5781-75	1	0,03 кг
		3		Гайка М-12, ℓ=25 ГОСТ 5915-70	1	0,02 кг

Марку стали см. пояснительную записку.

Привязан

Инв. N

503-1-8 КЖСИ-МН-6

Исполн.	Голубева	
Ст. инж.	Полякова	
Рук. гр.	Майхротова	
Нач. отд	Климов	

Закладная деталь МН-6

Сталь

Стадия	Масса	Масштаб
Р	0,5	1:5
Лист 1	Листов 1	

ГИПРОАВТОТРАНС
Новосибирский филиал

Копировал Терентьева

Формат А4

Альбом V

Типовой проект 503-1-8

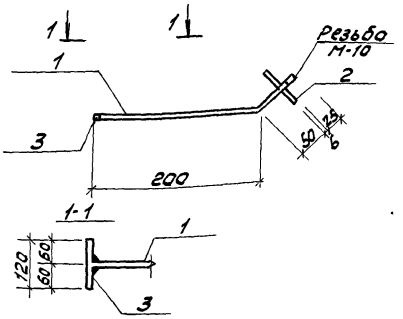

Формат	Зона	Поз.	Обозначение	Наименование	Кол.	Прим.
11б		1		ф10 AI, ℓ=280 ГОСТ 5781-75	1	0,2 кг
		2		– 60×6, ℓ=60 ГОСТ 103-76	1	0,2 кг
		3		ф10 AI, ℓ=120 ГОСТ 5781-75	1	0,1 кг

Марку стали см. пояснительную записку

Привязан

Инв №

Взам. инв. №

Подпись и дата

Инв. № подл.

503-1-8			-КЖИ-МН-7
Закладная деталь МН-7		Стадия	Масса	Масштаб
		Р	0,5	1:10
		Лист 1	Листов 1
Гл. спец.	Голубева		
Ст. инж.	Полякова		
Рук. гр.	Шайхратова		
Нач. отд.	Климов		
Сталь		ГИПРОАВТОТРАНС Новосибирский филиал	

Копировал Бурдя. Формат 11б

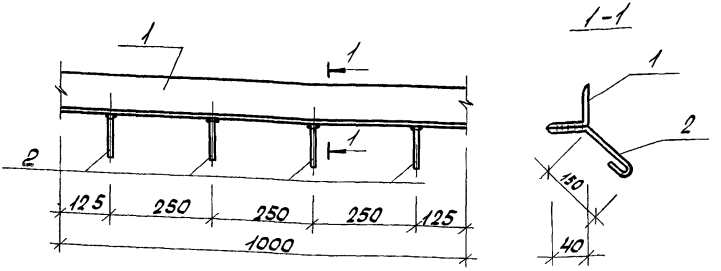

Формат	Зона	Поз.	Обозначение	Наименование	Кол.	Примеч.
		1		150×5 ℓ=1000 ГОСТ 8509-72	1	3,8 кг
		2		8АI ℓ= 250 ГОСТ 5781-75	4	0,4 кг

Привязан

Инв. №

Исполн.	Голубева		
Ст. инж.	Полякова		
Рук. гр.	Шайхратова		
Нач. отд.	Климов		

503-1-8 - КЖИ-МН-8

Закладная деталь МН-8

Стадия	Масса	Масштаб
Р	4.2	1:10

Лист 1 Листов 1

Сталь

ГИПРОАВТОТРАНС
Новосибирский филиал

Копировал: Севастьянова Формат: 11

Альбом V

Типовой проект 503-1-8

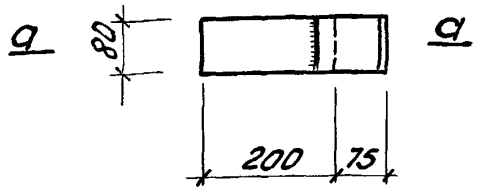

а – а

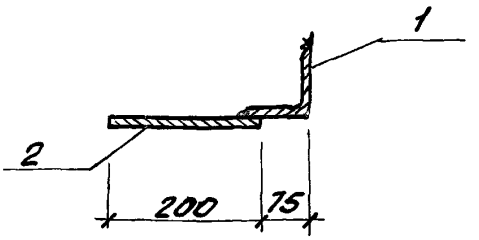

Формат	Зона	Поз.	Обозначение	Наименование	Кол.	Примеч.
		1		L100×8 ГОСТ 8510-72	1	0.98 кг
		2		-200×80×6 е=200 ГОСТ 103-76	1	0.75 кг

Марку стали см. пояснительную записку

Привязан

Инв.№

503-1-8 -КЖИ-МС-1			
Закладная деталь МС-1.	Стадия	Масса	Масштаб
	Р	1.73	1:10
	Лист 1	Листов	
Сталь	ГИПРОАВТОТРАНС Новосибирский филиал		

Техник	Голубева	
Ст. инж.	Полякова	
Рук. гр.	Шайхратова	
Нач. отд.	Климов	

Взам. инв. № | Подпись и дата | Инв. № подл.

Копировал Самсонова

Формат А1

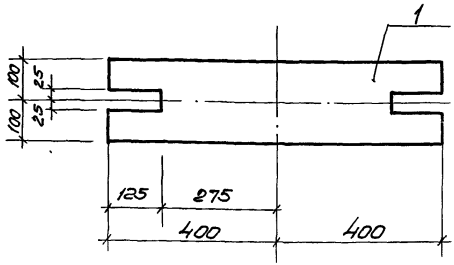

Тип изд.	Зона	Поз.	Обозначение	Наименование	Кол.	Примечание
Б		1		δ=20 ГОСТ 380-71 Вст3кп2	1	25,1кг

				503-1-8 - КЖС-МС-2		
				Заклaдная деталь МС-2	Стадия: Р	Масса: 25,1	Масштаб: 1:10
					Лист 1	Листов 1
Гл.инж.	Голубева			Сталь	ГИПРОАВТОТРАНС Новосибирский филиал	
Гл.спец.	Полякова					
Рук.гр.	Шайхатова					
Нач.отд.	Климов					

Копировал Лезнева Формат 11 8

Альбом V

Типовой проект 503-1-8

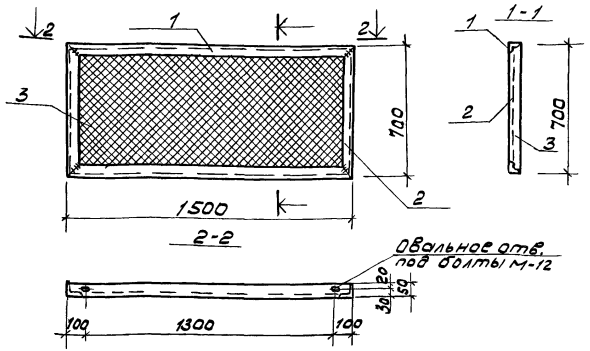

Формат	Зона	Поз.	Обозначение	Наименование	Кол.	Прим.
11Б		1		L50×5, ℓ=1500 ГОСТ 8509-72* (СТ СЭВ 104-74)	2	11,3кг
		2		L50×5, ℓ=700 -"- -"-	2	5,2кг
		3		Сетка Р12-1,6 ГОСТ 5336-67*	1	2,3 кг

Марку стали см. пояснительную записку

Привязан

Инв. №

Инв. № подл. | Подпись и дата | Взам. инв. №

		503-1-8	КЖИ-Р-1
		Решетка Р-1	Стадия: Р; Масса: 18,8; Масштаб: 1:20
Исполн. Голубева; Ст.инж. Полякова; Рук.гр. Шойхратова; Нач.отд. Елитов			Лист 1 Листов 1
		Сталь	ГИПРОАВТОТРАНС Новосибирский филиал

Копировал Формат 11Б

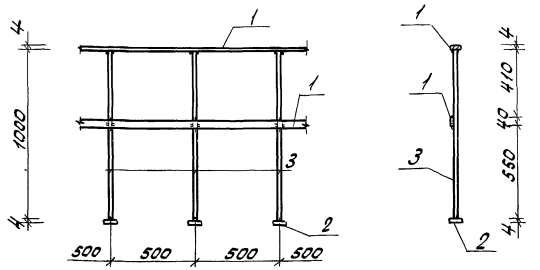

Формат	Зона	Поз.	Обозначение	Наименование	Кол.	Прим.
А3		1		-4х40, ℓ=1000, ГОСТ 103-76	2	2.6 кг
		2		-4х80, ℓ=100 — " —	3	0,9 кг
		3		ф 22 АI, ℓ=1000, ГОСТ 5781-75	3	9.0 кг

Марку стали см. пояснительную записку.

Привязан

Инв. №

Техник	Голубева	
Ст. инж.	Полякова	
Рук. гр.	Майорова	
Нач. отд.	Климов	

503-1-8 - КЖИ-ОГ-1

Ограждение ОГ-1

Стадия	Масса	Масштаб
Р	12,5	1:20
Лист 1	Листов 1	

Сталь

ГИПРОАВТОТРАНС
Новосибирский филиал

Копировал: Севостьянова Формат: А1Б

Альбом V

Типовой проект 503-1-8

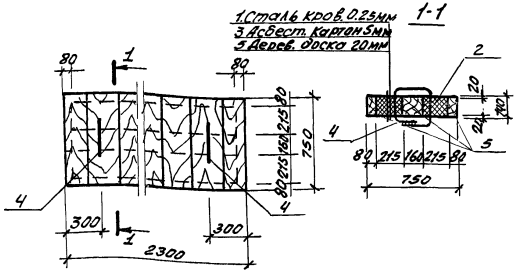

Формат	Зона	Поз.	Обозначение	Наименование	Кол.	Примеч.
		1	ГОСТ 8075-59**	Сталь кровельная δ=0.25мм	6.8	кг
		2	ГОСТ 4640-66	Минеральная вата γ=100 кг/м³	0.2	м³
		3	ГОСТ 4408-75	Асбестокартон δ=5мм	3.6	м²
		4	ГОСТ 5781-75	Петля Ф20АI l=1600мм	2	7.9 кг
		5	ГОСТ 968-68	Древесина	0.3	м³

Привязан

Инв. №

Взам. инв.№

Подпись и дата

503-1-8 – КЖИ Щ-1

Деревянный щит Щ-1

Стадия	Масса	Масштаб
Р		
Лист 1	Листов	

ГИПРОАВТОТРАНС
Новосибирский филиал

Инв.№ подл.

Исполн.	Голубева	
Ст. инж.	Полякова	
Рук. гр.	Шайхратов	
Нач. отд.	Климов	

gost.e-ecolog.ru