ТИПОВОЙ ПРОЕКТ 503-1-8

ПРОИЗВОДСТВЕННЫЙ КОРПУС ОТКРЫТОЙ СТОЯНКИ СО ЗДАНИЯМИ И СООРУЖЕНИЯМИ ДЛЯ ТЕХНИЧЕСКОГО ОБСЛУЖИВАНИЯ И ТЕКУЩЕГО РЕМОНТА НА 100 ГРУЗОВЫХ АВТОМОБИЛЕЙ

АЛЬБОМ II

АРХИТЕКТУРНО-СТРОИТЕЛЬНЫЕ ЧЕРТЕЖИ, ЧЕРТЕЖИ ПО ВОДОПРОВОДУ И КАНАЛИЗАЦИИ, ЧЕРТЕЖИ ПО ОТОПЛЕНИЮ И ВЕНТИЛЯЦИИ

1005/02

				Привязан:

ТИПОВОЙ ПРОЕКТ 503-1-8

ПРОИЗВОДСТВЕННЫЙ КОРПУС ОТКРЫТОЙ СТОЯНКИ СО ЗДАНИЯМИ И СООРУЖЕНИЯМИ ДЛЯ ТЕХНИЧЕСКОГО ОБСЛУЖИВАНИЯ И ТЕКУЩЕГО РЕМОНТА НА 100 ГРУЗОВЫХ АВТОМОБИЛЕЙ

АЛЬБОМ II

СОСТАВ ПРОЕКТА

АЛЬБОМ I - СХЕМА ГЕНПЛАНА, ТЕХНОЛОГИЧЕСКИЕ ЧЕРТЕЖИ, ЭЛЕКТРОТЕХНИЧЕСКИЕ ЧЕРТЕЖИ, ЧЕРТЕЖИ ПО СВЯЗИ И СИГНАЛИЗАЦИИ, ЧЕРТЕЖИ ПО АВТОМАТИЗАЦИИ САНИТАРНО-ТЕХНИЧЕСКИХ СИСТЕМ.

АЛЬБОМ II - АРХИТЕКТУРНО-СТРОИТЕЛЬНЫЕ ЧЕРТЕЖИ, ЧЕРТЕЖИ ПО ВОДОПРОВОДУ И КАНАЛИЗАЦИИ, ЧЕРТЕЖИ ПО ОТОПЛЕНИЮ И ВЕНТИЛЯЦИИ.

АЛЬБОМ III - СМЕТЫ.

АЛЬБОМ IV - ЗАКАЗНЫЕ СПЕЦИФИКАЦИИ

АЛЬБОМ V - СТРОИТЕЛЬНЫЕ ИЗДЕЛИЯ

АЛЬБОМ VI - ЗАДАНИЕ ЗАВОДУ-ИЗГОТОВИТЕЛЮ

РАЗРАБОТАН НОВОСИБИРСКИМ ФИЛИАЛОМ ИНСТИТУТА «ГИПРОАВТОТРАНС»

ГЛАВНЫЙ ИНЖЕНЕР ФИЛИАЛА Я.И. ВИЛЬБЕРГЕР

ГЛАВНЫЙ ИНЖЕНЕР ПРОЕКТА Ю.В. НИКИТИН

ТЕХНИЧЕСКИЙ ПРОЕКТ УТВЕРЖДЕН ГОСКОМСЕЛЬХОЗТЕХНИКОЙ СССР 12.02.1980г. ПРОТОКОЛ N 11 ОТ 6.02.1980г. РАБОЧИЕ ЧЕРТЕЖИ ВВЕДЕНЫ В ДЕЙСТВИЕ НОВОСИБИРСКИМ ФИЛИАЛОМ «ГИПРОАВТОТРАНС» ПРИКАЗ N310 ОТ 27.02.81г.

Внесены изменения 7 мая 1986г.

Привязан:

Инв.№

Копировал: Севастьянова Формат: 22г

Альбом II

Типовой проект 503-1-8

Ведомость основного комплекта рабочих чертежей

Обозначение	Наименование	Примечание
—"— АС	Архитектурно-строительная часть	
—"— ВК	Внутренние водопровод и канализация	
—"— ОВ	Отопление и вентиляция	

Содержание альбома

Наименование	Марка листа	№ страницы
Титульный лист		1
Содержание альбома	1	2
Архитектурно-строительные решения		
Общие данные (начало)	АС-1	3
Общие данные (продолжение)	АС-2	4
Общие данные (окончание)	АС-3	5
План на отм. 0.000 фрагменты плана	АС-4	6
Фасад 1-7; 7-1; Д-А, А-Д, Разрез 1-1	АС-5	7
План полов и отверстий, венткамера	АС-6	8
Стеклоблочная перегородка	АС-7	9
Схема расположения фундаментов и фундаментных балок.	АС-8	10
Схемы расположения элементов ленточных фундаментов. узел „6"	АС-9	11
Узлы 1÷5. Сечения а-а÷2-2	АС-10	12
Арматурно-опалубочные чертежи фундаментов ФА8-1, ФА7-1, ФА7-1а	АС-11	13
Арматурно-опалубочные чертежи фундаментов ФА4-1, ФА4-5, ФА2-1, ФА-5.	АС-12	14
План подземного хозяйства, сечения	АС-13	15
Смотровая канава ФО-1. План на отм. 0.000 и ниже отм. 0.000	АС-14	16
Смотровая канава ФО-1. Сечения 2-2÷4-4. узлы 1.2	АС-15	17
Смотровая канава ФО-2. План на отм. 0.000	АС-16	18
Смотровая канава ФО-2. План на отм. ниже 0.000, сечения	АС-17	19
Смотровая канава Ф-2. разрез 1-1.	АС-18	20
Деталь бетонного рассекателя.		
Схема расположения плит перекрытия каналов. Сечения	АС-19	21
Схема расположения колонн, балок покрытия и рам ворот. узлы.	АС-20	22
Схема расположения элементов покрытия	АС-21	23
Схема расположения стеновых панелей. Узел „1"	АС-22	24
Схемы расположения стеновых панелей, стоек фахверка и насадок фрагменты 1÷11.	АС-23	25
Схема расположения плит перекрытия венткамеры	АС-24	26
Схема расположения подвесных путей. узлы.	АС-25	27
Схемы расположения лестницы и металлич-х балок.	АС-26	28
Камера с фильтром	АС-27	29
Внутренние водопровод и канализация		
Общие данные (начало)	ВК-1	30
Общие данные (окончание)	ВК-2	31
План на отм. 0.000 с сетями водопровода и канализации	ВК-3	32
Схемы систем В1, Т3, К0, К2, К3. План кровли.	ВК-4	33
План на отм. 0.000		
План на отм. 0.000 вариант выпуска водостоков на рельеф)	ВК-5	34
План кровли. Схемы системы К2. Спецификация (вариант выпуска водостоков на рельеф)	ВК-6	35
Сводная спецификация систем водопровода и канализации (начало)	ВК-7	36
Сводная спецификация систем водопровода и канализации (окончание)	ВК-8	37
Отстойный колодец с маслоуловителем. План. Разрезы. Спецификация	ВК-9	38
Колодец с фильтром. План. разрезы. Спецификация.	ВК-10	39
Отопление и вентиляция		
Общие данные (начало)	ОВ-1	40
Общие данные (продолжение)	ОВ-2	41
Общие данные (продолжение)	ОВ-3	42
Общие данные (продолжение)	ОВ-4	43
Общие данные (продолжение)	ОВ-5	44
Общие данные (продолжение)	ОВ-6	45
Общие данные (продолжение)	ОВ-7	46
Общие данные (продолжение)	ОВ-8	47
Общие данные (продолжение)	ОВ-9	48
Общие данные (окончание)	ОВ-10	49
Вентиляция. План на отм. 0.000	ОВ11	50
Отопление отопление зенитных фонарей, теплоснабжение. План на отм. 0.000	ОВ-12	51
Схемы систем П1; П2; В4÷В9; ВЕ1÷ВЕ9; В10÷В13	ОВ-13	52
Схема системы отопления	ОВ-14	53
Схема системы отопления зенитных фонарей	ОВ-15	54
Схема системы теплоснабжения установок П1: П1 (догрев) П2. Схема системы теплоснабжения установок Ц1-Ц8. Схемы обвязок П1; П1 (догрев); П2; Ц1; Ц2	ОВ-16	55
Схемы обвязок У1; У2; У3; У4; У5; У6; У7; У8; П1	ОВ-17	56
Установки систем П1; П2; В6; В8; В9	ОВ-18	57
Спецификация отопительно-вентиляционных установок	ОВ-19	58
Рекомендации по привязке проекта	1÷4	59÷62

Архит.	Курочкин		
Рук. гр.	Шайхратова		
Рук. гр.	Власовская		
Гл. спец.	Серебров		
Нач. отд.	Климов		
Нач. отд.	Айзикович		
ГИП	Никитин		

503-1-8

Открытая стоянка со зданиями и сооружениями для ТО и ТР на 100 грузовых автомобилей

Производственный корпус	Стадия	Лист	Листов
	Р	1	1

Содержание альбома

ГИПРОАВТОТРАНС Новосибирский филиал

Инв. подл. | Подпись дата | Взам. инв.

Копировал Самсонова А. Формат 22 г

Альбом II

Типовой проект 503-1-8

Ведомость чертежей основного комплекта марки „АС"

Лист	Наименование	Примеч.
АС-1	Общие данные (начало)	
АС-2	Общие данные (продолжение)	
АС-3	Общие данные (окончание)	
АС-4	План на отм 0.000. Фрагменты плана.	
АС-5	Фасад 1-7; 7-1; Д-А; А-Д. Разрез 1-1.	
АС-6	План полов и отверстий. Венткамера.	
АС-7	Стеклоблочная перегородка.	
АС-8	Схема расположения фундаментов и фундаментных балок.	
АС-9	Схемы расположения элементов ленточных фундаментов. Узел „6"	
АС-10	Узлы 1÷5. Сечения а-а ÷ 2-2.	
АС-11	Арматурно-опалубочные чертежи фундаментов ФЛ8-1; ФЛ7-1; ФЛ7-1А.	
АС-12	Арматурно-опалубочные чертежи фундаментов ФЛ4-7, ФЛ4-5, ФЛ2-1, ФЛ2-5.	
АС-13	План подземного хозяйства. Сечения.	
АС-14	Смотровая канава ФО-1; План на отм. 0.000 и ниже отм. 0.000	
АС-15	Смотровая канава ФО-1. Сечения 2-2÷4-4 Узлы 1,2.	
АС-16	Смотровая канава ФО-2. План на отм. 0.000	
АС-17	Смотровая канава ФО-2. План на отм. ниже 0.000. Сечения.	
АС-18	Смотровая канава ФО-2. Разрез 1-1. Деталь бетонного рассекания.	
АС-19	Схема расположения каналов. Сечения.	
АС-20	Схема расположения колонн, балок покрытия и рам ворот. Узла.	
АС-21	Схема расположения элементов покрытия.	
АС-22	Схема расположения стеновых панелей. Узел „1".	
АС-23	Схема расположения стеновых панелей, стоек фахверка и насадок. Фрагменты 1-11.	
АС-24	Схема расположения плит перекрытия венткамеры.	
АС-25	Схема расположения подвесных путей. Узлы.	
АС-26	Схема расположения лестницы и металлических балок.	
АС-27	Камера с фильтром.	

Типовой проект разработан в соответствии с действующими нормами и правилами и предусматривает мероприятия обеспечивающие взрывную, пожарную и взрывопожарную безопасность при эксплуатации здания.

Гл. инженер проекта Никитин Ю.В.

Ведомость примененных документов

Обозначение	Наименование	Примеч.
ГОСТ 14624-69	Двери деревянные для зданий промышленных предприятий	
ГОСТ 12506-67	Окна деревянные для зданий промышленных предприятий	
Серия 1.136-3	Окна и балконные двери деревянные для жилых и общественных зданий	
ГОСТ 13579-78	Блоки бетонные для стен подвалов.	
ГОСТ 22701.1-77	Плиты железобетонные ребристые предварительно напряженные размерами 6×3м для покрытий производственных зданий.	
	Плиты ПГ.	
ГОСТ 22701.4-77	Плиты железобетонные ребристые предварительно напряженные размерами 6×3м для покрытий производственных зданий	
	Плиты типа ПГ.	
Серия 1.438-1	Железобетонные парапетные плиты для покрытия парапетов производственных и вспомогательных зданий промышленных предприятий	
Серия 2.435-6 в.1	Противопожарные двери и ворота промышленных зданий.	
Серия 1.138-10 в.1	Перемычки железобетонные для зданий с кирпичными стенами.	
Серия КЭ-01-58 в.2	Сборные железобетонные обвязочные балки и перемычки для промышленных зданий.	
Серия НИ-03-02 А15-64	Железобетонные изделия: плиты: ребристая с люком, плоские, приямка, параллетные, опорная. Элементы входов, цветочница.	
Серия 1.415-1 в.1	Железобетонные фундаментные балки для стен производственных зданий.	
Серия 1.410-2 в.1	Унифицированные арматурные изделия для монолитных железобетонных конструкций	
Серия 3.006-2 в.II-2	Сборные железобетонные каналы и тоннели из лотковых элементов.	
Серия 1.400-7	Стальные изделия для сопряжения сборных железобетонных конструкций одноэтажных промышленных зданий	
Серия 1.465-10 в.1	Комплексные железобетонные плиты покрытии одноэтажных промышленных зданий.	
Серия 1.432.14 в.0.1	Стеновые панели отапливаемых производственных зданий.	
	с шагом колонн 6 м.	
Серия 1.439-2	Стальные изделия креплений панельных стен одноэтажных производственных зданий с железобетонным каркасом.	
Серия 1.426-1 в.3	Стальные подкрановые балки	
Серия 1.459-2 в.1,2	Стальные лестницы, переходные площадки и ограждения.	
Серия 2.432-18.0.1	Монтажные узлы панельных стен отапливаемых одноэтажных производственных зданий с железобетонным каркасом.	
Серия 1.462-3 в.I, III	Железобетонные предварительно-напряженные двускатные решетчатые балки для покрытий зданий.	
Серия 1.494-24 в.1	Стаканы для крепления крышных вентиляторов, дефлекторов и зонтов	
Серия 1.464-10 в.1	Фонари зенитные для производственных зданий из легких металлических конструкций.	
Серия 1.423-3 в.0-1в.1,2	Железобетонные колонны прямоугольного сечения для одноэтажных производственных зданий без мостовых кранов высотой до 9,6 м.	

Обозначение	Наименование	Примеч.
Шифр 460-75 в.0.1-1	Железобетонные фахверковые колонны прямоугольного сечения для одноэтажных производственных зданий	
Шифр 41-74 в.2.	Ворота распашные в 3,6×3,0 в 3,6×3,6; в 3,6×4,2; в 4,9×5,4 с ручными приводам открывания.	

Ведомость спецификаций.

Лист	Наименование	Примеч.
АС-2	Ведомость перемычек	
АС-2	Ведомость внутренней отделки помещении.	
АС-2	Ведомость проемов ворот и дверей	
АС-2	Спецификация заполнения оконных проемов	
	Спецификация парапетных плит	
АС-8	Спецификация к схеме расположения фундаментов и фундаментных балок.	
АС-13	Спецификация элементов к схеме расположения подземного хозяйства.	
АС-19	Спецификация элементов к схеме расположения подпольных каналов.	
АС-20	Спецификация к схеме расположения колонн, балок покрытия и рам ворот. Узлы.	
АС-21	Спецификация к схеме расположения элементов покрытия.	
АС-22	Спецификация к схеме расположения стеновых панелей.	
АС-24	Спецификация к схеме расположения плит перекрытия.	
АС-25	Спецификация элементов к схеме расположения подвесных путей.	
АС-26	Спецификация элементов к схемам расположения лестницы и металлических балок	

Привязан

Инв. №

503-1-8 АС

Открытая стоянка со зданиями и сооружениями для ТО и ТР на 100 грузовых автомобилей

Архит.	Денисенко		
Рук.гр.	Власовских		
Рук.гр.	Шойхотова		
Гл.арх.	Серебров		
Нач.отд.	Климов		
ГИП	Никитин		

Производственный корпус

Стадия	Лист	Листов
Р	1	27

Общие данные (начало)

ГИПРОАВТОТРАНС Новосибирский филиал

Инв.№подл. | Подпись и дата | Взам. инв.№

Копировал: Лезнева

Формат 22

Альбом II

Типовой проект 503-1-8

Ведомость перемычек

Марка по проекту	Перемычки: Схема сечения	Кол.	Элементы перемычек: Марка	Обозначение	Кол.
			для $t_н$=-20°С, -30°С		
ПР-2	380, 140	5	БП7-1	Серия КЭ-01-58 в.2	1
ПР-2*		1	"	"	1
ПР-4	380, 140	3	1ПР2-15.12.14	Серия 1.138-10 в.1	3
ПР6	380	1	1ПР3-19.12.14	Серия 1.138-10 в.1	3
			КВ 14-5а	Серия ИИ-03-02 А15-64	1
			для $t_н$=-40°С		
ПР-1	510, 140	5	БП8-1	Серия КЭ-01-58 в.2	1
ПР-3	510, 140	3	1ПР2-15.12.14	Серия 1.138-10 в.1	4
ПР5	510, 140	1	1ПР3-19.12.14	"	4
			КВ 14-5А	Серия ИИ-03-02 А.15-64	1
			для $t_н$=-20; -30°, -40°С		
ПР-13	250, 140	1	1ПР1-12.12.14	Серия 1.138-10 в.1	2
ПР-8		2	1ПР2-16.12.14	"	2
ПР-9		4	1ПР2-15.12.14	"	2
ПР-10	120, 140	1	1ПР3-19.12.14	"	1
ПР-11		1	1ПР2-15.12.14	"	1
ПР-12		6	1ПР1-12.12.14	"	1

Ведомость проемов ворот и дверей

Тип по проекту	Проемы: Размер в кладке в х h мм	Кол. мест	Элементы заполнения проема: Марка	Обозначение	Кол.
1	1350 х 2100	1	Д-55	ГОСТ 14624-69	1
2	1160 х 2415	3	ПД-2	Серия 2.435-6 в.1	1
3	"	3	ПД-2л	"	1
4	1490 х 2415	2	ПД-3	"	1
5	820 х 2080	5	Д-38л	ГОСТ 14624-69	1
6	1550 х 2450	1	Д-59		1
7	3600 х 4200	6	В-1	Шифр 41-74	1
8	1520 х 2380	2	Д-32	ГОСТ 14624-69	1

Спецификация заполнения оконных проемов

Марка	Обозначение	Наименование	Кол.	Примечание
		Проем. ОК-1 (мест-10)		
НС6-124	ГОСТ 12506-67	оконный блок	1	
		Проем ОК-2 (мест-7)		
НС5-124	"	оконный блок	1	
		Проем ОК-3 (мест-1)		
ОС12.09	Серия 1.136-3	Оконный блок	3	
		Проем ОК-4 (мест1)		
НС2-94	ГОСТ 12506-67	оконный блок	1	

Спецификация парапетных плит

NN пп	Наименование	Марка	Кол. шт	Вес (кг): одной	Вес (кг): всех	Обозначение
1	ж/б парапетные	ПП15-40	90	120	10800	Серия 1.438-1
2	плиты	ПУ1-40	6	32	192	"

Основные строительные показатели

N	Наименование показателей	ед изм.	Количество: Надземная часть	Количество: Подземная часть
	для $t_н$=-20°С			
1.	Площадь застройки	м²	888.2	
2	Общая площадь	м²	992.3	87.8
3	Строительный объем	м³	7993.8	263.4
	для $t_н$=-30°С			
4	Площадь застройки	м²	894.3	
5	Общая площадь	м²	992.3	87.8
6	Строительный объем	м³	8048.7	263.4
	для $t_н$=-40°С			
7	Площадь застройки	м²	900.4	
8	Общая площадь	м²	992.3	87.8
9	Строительный объем.	м²	8103.6	263.4

Стеновые панели окрасить цементными перхлорвиниловыми красками кораллового цвета /колер N 49/.* Кирпичные участки стен оштукатурить и окрасить красками ДПХВ /колер N 49/* Кладку вести из красного кирпича М 75 на растворе М50 с тщательной расшивкой швов. Цоколь оштукатурить цементно-песчаным раствором с добавлением каменной крошки фракцией 10-15 мм /колер N 88/ фактурного слоя.

Козырек входа снизу и торцов окрасить краской ПХВ /колер N 111/. Оконные переплеты, ворота, металлические жалюзийные решетки окрасить масляной краской светлых тонов /эталон 939**/ за 2 раза.

Входные двери обшить деревянной рейкой, проолифить, покрыть бесцветным лаком.

Каркас ворот заполнить стальными листами и окрасить масляной краской за 2 раза /эталон 939**/, сливы выполнить из оцинкованной кровельной стали. Вокруг здания выполнить асфальтобетонную отмостку шириной 0.7м. на гравийном основании.

Внутри здания все оконные и дверные откосы штукатурятся и белятся в комнате мастеров окрашиваются белой клеевой краской. Отделка ж/б колонн и балок перекрытия - известковая окраска.

* Номера колеров приняты по альбому колеров, выпущенному Ленинградским отделением Стройиздата в 1973 году.

** Эталоны колеров приняты по рекомендации по эстетическому оформлению предприятий системы Госкомсельхозтехники СССР.

Ведомость внутренней отделки помещений

Наименование помещений	Потолок: штукатурка или затирка	Потолок: Окраска	Стены и перегородки: штукатурка или затирка	Стены и перегородки: Окраска или облицовка	Отделка низа стен и перегородок: Окраска или облицовка	Отделка низа стен и перегородок: Высота мм
Кладовая масел	Затирка швов	Известковая окраска	Затирка швов	Известковая окраска	—	—
Склад запчастей материалов и оборот. Агрегатов слесарно-механический уч-к шиномонтаж деревообрабатывающий уч-к Кладовая резины КТП ЦТП ВК Сварочный участок						
Санузел	"	"	"	"	Облицовка керамической плиткой	2100
Участок ТО и ТР компрессорная электрокарбюраторный уч-к	"	"	"	"	Облицовка керамической плиткой	1800
Комната мастера	"	"	"	"	Масляная окраска	1500

Таблица толщин наружных стен и утеплителя

Температура наружного воздуха	Панели керамзитобетонные γ=900 „а"	Кирпичные стены „б"	Утеплитель кровли газобетон γ=500 „б"
-20°	200	380	100
-30°	200	380	120
-40°	250	510	140

Привязан

Инв. N подл. | Подпись | Дата | Взам. инв.

Арх.	Курочкин		
Арх.	Денисенко		
Рук. гр.	Власовская		
Гл. арх	Серебров		
Нач. отд	Климов		
Гип	Никитин		

503-1-8 АС

открытая стоянка созданиями и сооружениями для ТО и ТР на 100 грузовых автомобилей

Производственный корпус

Стадия	Лист	Листов
Р	2	

Общие данные (продолжение)

ГИПРОАВТОТРАНС Новосибирский филиал

Копировал Самсонова-1 Формат 22

Альбом II

Типовой проект 503-1-8

Проект предназначен для строительства со следующей характеристикой природных условий: I в подрайон, II и III климатические районы с обычными геологическими условиями, расчетная температура наружного воздуха: -20°С; -30° (основной вариант), -40°С; нормативная снеговая нагрузка 700, 1000 (основной вариант) и 1500 н/м²; нормативный скоростной напор ветра - 450 н/м² (основной вариант).

Грунты в основании фундаментов естественной влажности, непросадочные, непучинистые, с характеристиками $C_{II} = 0{,}02$ кг/см², $E = 150$ кг/см², $\gamma_{II} = 1{,}8$ т/м³, $\varphi_{II} = 28°$.

Проект не может применяться для строительства в районах с сейсмичностью более 6 баллов, с вечной мерзлотой, с просадочными и пучинистыми грунтами.

Архитектурно-строительная часть

Проект разработан в соответствии со СНиП II-93-74 „Нормы проектирования предприятий по обслуживанию автомобилей." СНиП II-А.5-70 „Противопожарные нормы проектирования зданий и сооружений," СНиП II-92-76 „Вспомогательные здания и помещения промышленных предприятий."

Класс здания II.

Здание одноэтажное, прямоугольной конфигурации, размером в плане 24.0×38.0м.

Высота помещения до низа несущих конструкций 7.2м. В производственном корпусе на отм. 3.60 – помещение венткамеры, в подвале размещается кладовая масел.

Здание двухпролетное, каркасное. Каркас из сборных железобетонных элементов.

Фундаменты под колонны - монолитные железобетонные стаканного типа, под кирпичные внутренние стены - сборные бетонные.

Фундаментные балки - сборные железобетонные по серии 1.415-1, в.1.

Колонны каркаса - сборные железобетонные по серии 1.423-3. в.1 и шифру 460-75, в 1-2.

Балки покрытия - сборные железобетонные по серии 1.462-3 в.I.

Плиты покрытия - сборные железобетонные по серии 1.465-10 в.1 и ГОСТ 22701.0-77÷22701.5-77.

Кровля - рулонная 4х слойная.

Утеплитель - керамзитобетон $\gamma = 500$ кг/м³

Наружные стены из сборных керамзитобетонных панелей по серии 1.432-1.4 в.1.

Перегородки - кирпичные.

Стеновые панели окрасить цементно-перхлорвиниловыми красками ЦПХВ.

Кирпичные участки стен оштукатурить и окрасить красками ЦПХВ. Кладку вести из красного кирпича М75 на растворе М50 с тщательной расшивкой швов. Цоколь оштукатурить цементно-песчаным раствором с добавлением каменной крошки фракцией 10-15мм.

Козырек входа снизу и с торцов окрасить краской ПХВ. Оконные переплеты, ворота, металлические, жалюзийные решетки окрасить масляной краской светлых тонов за 2 раза. Входные двери обшить деревянной рейкой, проолифить, покрыть бесцветным лаком. Каркас ворот заполнить стальными листами и окрасить масляной краской за 2 раза. Сливы выполнить из оцинкованной кровельной стали.

Вокруг здания выполнить асфальтобетонную отмостку шириной 0,7м на гравийном основании.

Внутри здания все оконные и дверные откосы штукатурятся и красятся известью, в комнате мастеров - окрашиваются белой клеевой краской. Отделка ж/б колонн и балок перекрытия - известковая окраска.

Указания по привязке проекта

При привязке типового проекта необходимо откорректировать фундаменты и подземное хозяйство в соответствии с гидрогеологическими условиями площадки строительства.

В соответствии с конкретными природными условиями привязать рабочие чертежи, разработанные с учетом различных климатических данных, выбрав те показатели, которые подходят к заданной площадке строительства.

Антикоррозионная защита

При возведении и эксплуатации здания руководствоваться указаниями, приведенными в главах СНиП II-28-73 „Защита строительных конструкций от коррозий."

Производство работ в зимних условиях

При производстве работ в зимнее время необходимо руководствоваться указаниями, приведенными в главах СНиП III-15-76 „Бетонные и железобетонные конструкции монолитные," СНиП III-17-78 „Каменные конструкции."

Противопожарные мероприятия

Степень огнестойкости здания II. Все производственные помещения по пожароопасности относятся к категории „В."

Кладовая масел имеет непосредственный выход наружу. Эвакуация людей и транспорта осуществляется через распашные ворота.

Внутреннее пожаротушение обеспечивается одновременным действием двух пожарных струй с общим расходом воды 5.0л/сек. Наружное пожаротушение осуществляется пожарными гидрантами, устанавливаемыми на водопроводной сети. Расход воды на наружное пожаротушение составляет 10л/сек.

Привязан:

Инв.№

				503-1-8	АС	
				Открытая стоянка со зданиями и сооружениями для ТО и ТР на 100 грузовых автомобилей		
Ст.инж.	Полякова			Производственный корпус	Стадия	Лист	Лист
Рук.гр.	Власовская				Р	3	
Рук.гр.	Шайхротова						
Гл.спец.	Серебров			Общие данные (окончание)	ГИПРОАВТОТРАНС Новосибирский филиал		
Нач.отд.	Климов						
ГИП	Никитин						

Инв.№ подл. | Подпись и дата | Взам.инв.№

Копировал: Севастьянова Формат: 22

Альбом II

Типовой проект 503-1-8

План на отм. 0.000

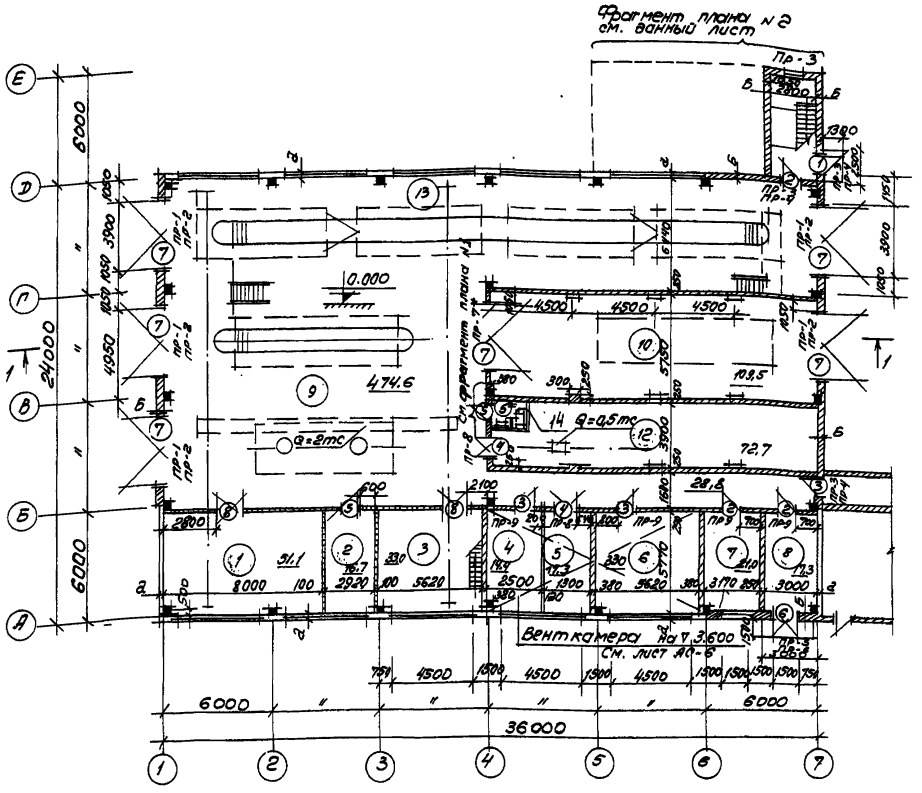

Фрагмент плана N 1 на отм. 0.000

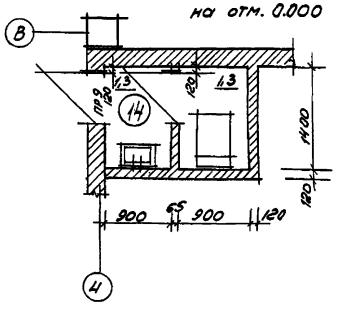

План кровли

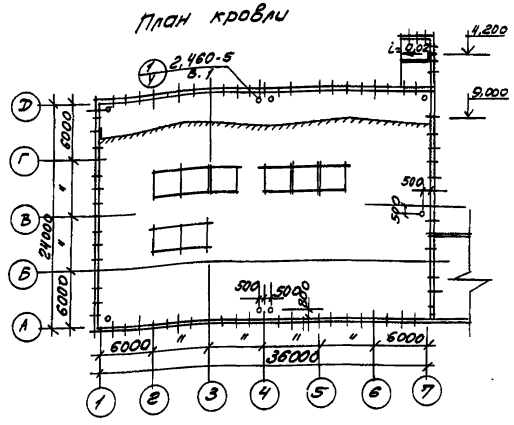

Фрагмент плана N 2 на отм. -3.150

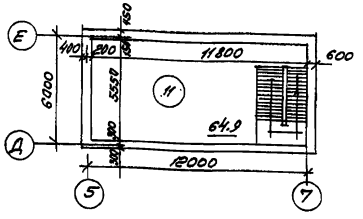

1. Сан. узел на отм. 3.000 перекрыть 2 асбестоцементными листами 1200×1500 ГОСТ 18124-75 толщ. 8 мм.
2. Разрез 1-1 см. лист АС-5
3. В цементно-песчаной стяжке кровли предусмотреть температурно-усадочный шов шириной 5 мм. Разделяющий поверхность стяжки на участки размером 3×3 м. Шов этот должен располагаться над торцовыми швами несущих плит.
4. Таблица толщин наружных стен и утеплителя кровли дана на листе АС-2.

Экспликация помещений

№	Наименование	Категория производств. по взрыво и пож. опасн.
1.	Слесарно-механический участок.	кат. „D"
2	Комната мастера	—
3	Шиномонтажный участок	кат. „B"
4	Деревообделочный участок	кат. „B"
5	Кладовая резины	кат. „B"
6	Электрокардюраторный участок	кат. „D"
7	Компрессорная	кат. „D"
8	Комплектная трансформаторная подстанция	—
9	Участок ТО и ТР	кат. „B"
10	Сварочный участок	кат. „Г"
11	Кладовая масел.	кат. „B"
12	Кладовая запчастей, материалов, оборотных агрегатов	кат. „B"
13	Линия ТО-1.	—
14	Уборная	

Инв. N подл.	Подп. и дата	Взам. инв. N	Нач. сант. отд. Анзикович
			Нач. электр. отд. Архипов
			Нач. техн. отд. Хван

Привязан.

Инв. №

Архитек.	Денисенко		
Архитек.	Курочкин		
Рук. груп.	Власовская		
Гл. спец.	Серебров		
Нач. отд.	Климов		
ГИП	Никитин		

503-1-8 АС

Открытая стоянка со зданиями и сооружениями для ТО и ТР на 100 грузовых автомобилей

Производственный корпус

Стадия	Лист	Листов
Р	4	

План на отм. 0.000. Фрагменты плана.

ГИПРОАВТОТРАНС Новосибирский филиал

Копировал: Лезнева

Формат 22

Альбом I

Типовой проект 503-1-8

Фасад 1-7

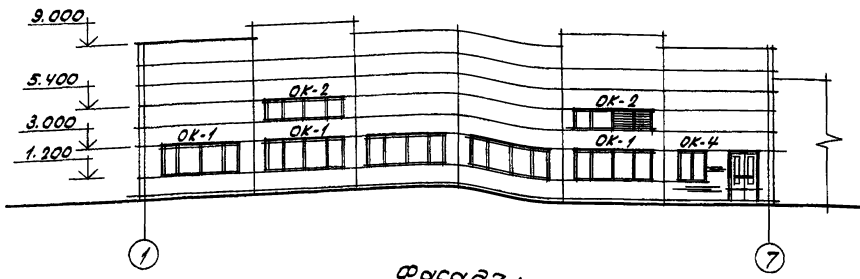

Фасад Д-А

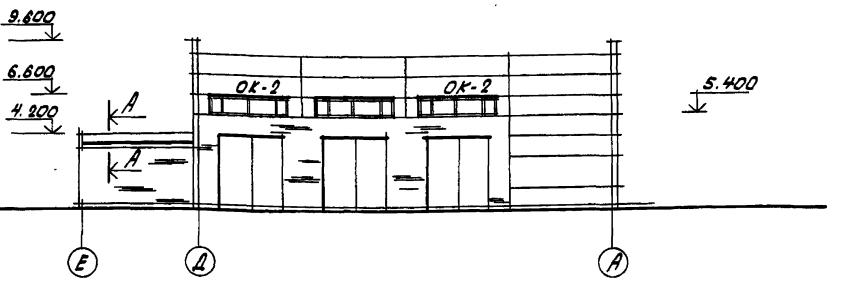

Фасад 7-1

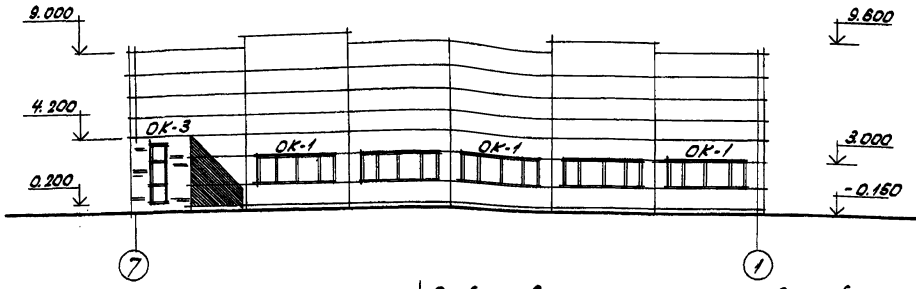

Фасад А-Д

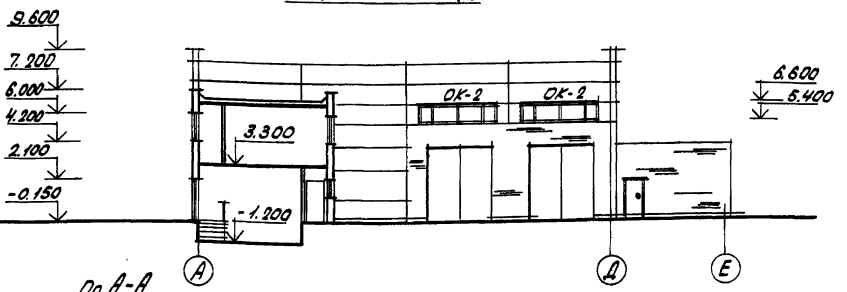

Слой гравия на антисептированной битумной мастике 10мм
3 слоя рубероида на бит. мастике 12мм
Цементно-песчаная стяжка 15мм
Газобетон γ=500 кг/м³ /см. табл. на листе АС-2
слой рубероида
сборная ж.б. плита

По А-А

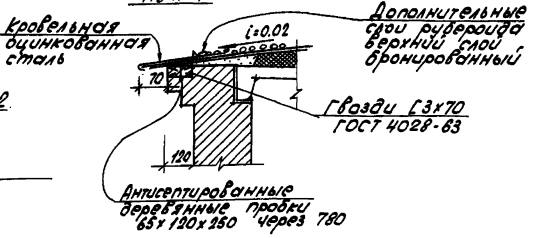

Разрез 1-1

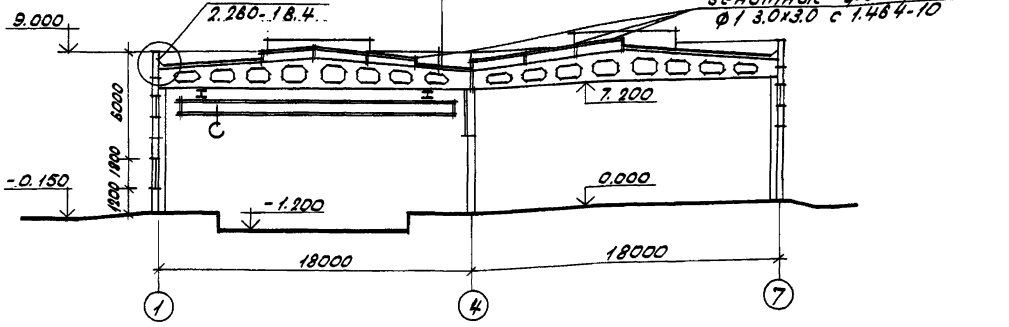

Зенитные фонари ф1 3.0х3.0 с 1.484-10

Привязан

Инв. №

				503-1-8	АС
				Открытая стоянка со зданиями и сооружениями для ТО и ТР на 100 грузовых автомобилей	
Архит.	Курочкин			Производственный корпус	Стадия: Р; Лист: 5; Листов:
Рук.гр.	Власовская				
Гл.спец.	Серебров			Фасад 1-7; 7-1; Д-А; А-Д. Разрез 1-1	ГИПРОАВТОТРАНС Новосибирский филиал
Нач.отд.	Климов				
ГИП	Никитин				

Инв.№ подл. | Подпись и дата | Взам.инв.№ | Инв.№ дубл. | Подпись и дата | Взам.инв.№ | Инв.№ подл. | Подпись и дата | Инв.№ подл. | Подпись и дата | Взам.инв.№

Копировал: Севастьянова Формат: 22

Типовой проект 503-1-8 Альбом II

Инв. № подл. | Подпись и дата | Взам. инв. №

План полов и отверстий

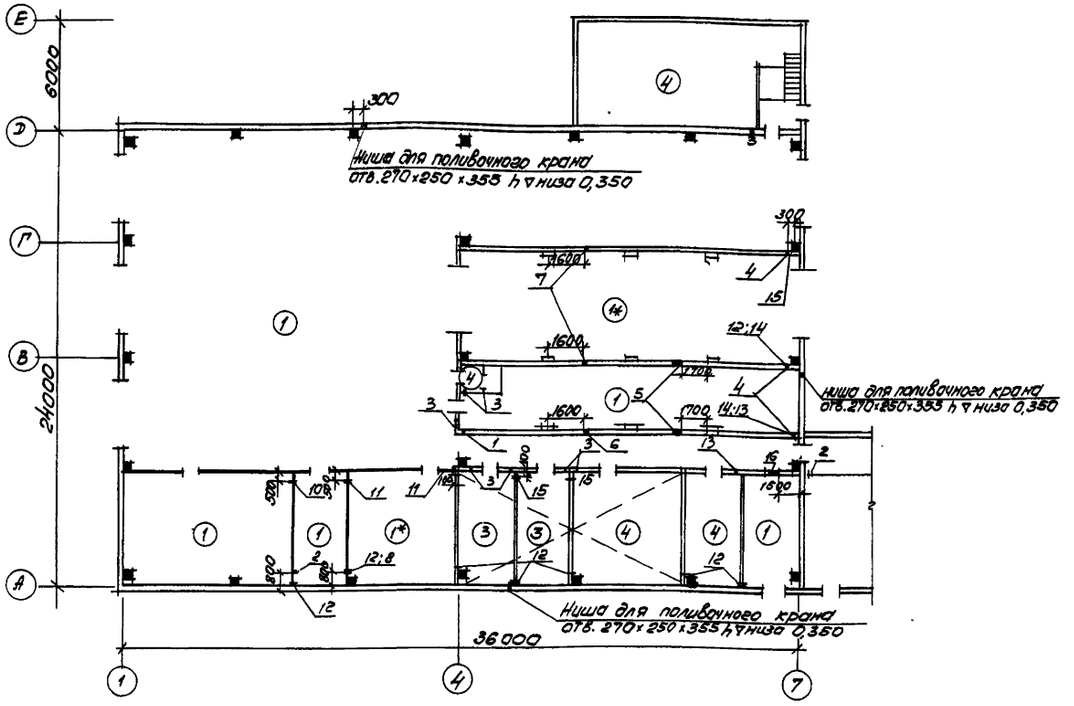

План венткамеры на отм. 3.600

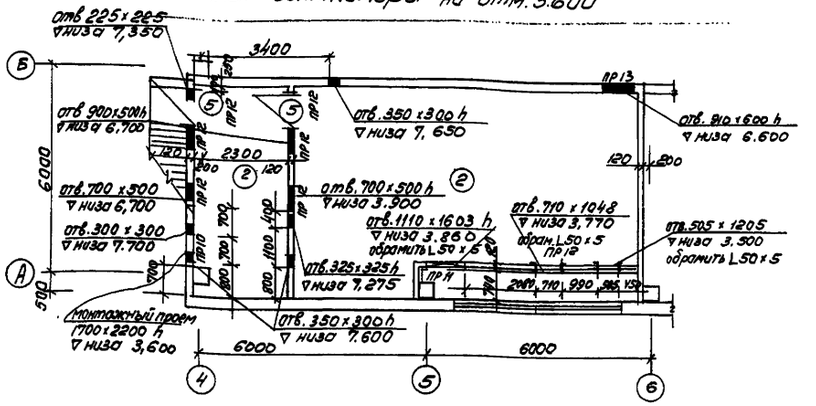

Экспликация полов

Тип по проекту	Конструкция пола	Материал слоя	Тип слоя	Толщ. слоя мм.	Дополнительные указания
1 1*		Бетон М.300 шлифуется бетонный подстилающий слой М.200 утрамбованный щебнем грунт.	П-9	30 100	Примыкания пола тип Д-5 1* бетон без шлифовки
2		Бетон М 150 ж/в. плита покрытия	П-9	30	Пол для венткамер примыкания пола тип Д-5
3		Асфальтобетон бетонный подстилающий слой М.200 утрамбованный щебнем грунт.	П-16	30 100	Примыкания пола тип Д-5
4		Мозаичная плита прослойка и заполнение швов. из цементно-песчаного раствора М.300 бетонный подстилающий слой М.200 утрамбованный щебнем грунт	П-41	25 20 100	Примыкания пола тип Д-5

Таблица отверстий

№№	Размер (в/ш)	▽низа
1	200×200	3.200
2	—"—	2.400
3	100×100	3.000
4	—"—	4.500
5	600×500	6.600
6	350×300	7.650
7	300×200	7.700
8	300×300	7.600
9	300×250	7.600
10	225×225	7.350
11	1500×500	6.700
12	100×100	0.100
13	100×100	2.950
14	300×300	6.900
15	250×200	8.000
16	700×700	6.700

Все непривязанные проемы и отверстия считать с привязкой „100" от ближайшей стены или перегородки.

Привязан

Инв. №

			503-1-8 АС		
			Открытая стоянка со зданиями и сооружениями для ТО и ТР на 100 грузовых автомобилей		
Архит.	Гелашвили		Производственный корпус	Стадия	Лист	Листов
Архит.	Курочкин			Р	6	
Рук. грп.	Власовский					
Гл. спец.	Серебров		План полов и отверстий. Венткамера	ГИПРОАВТОТРАНС Новосибирский филиал		
Нач. отд.	Климов					
ГИП	Никитин					

Копировал Лезнева Формат 22

Альбом II

Типовой проект 503-1-8

Фрагмент плана на отм. 0.000

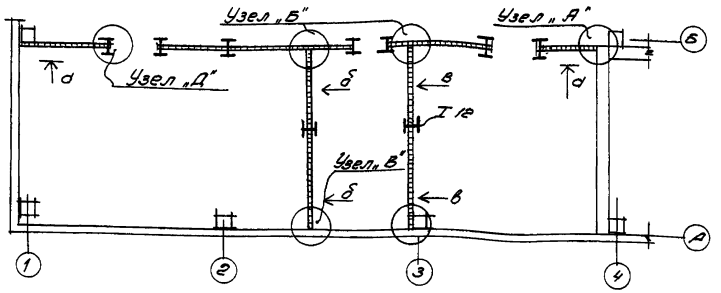

Узел „Г"

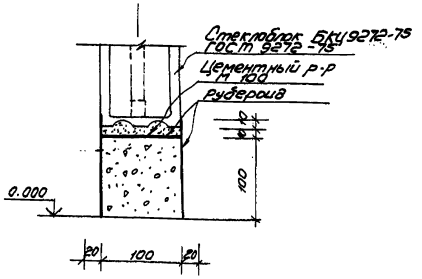

Узел „Д"

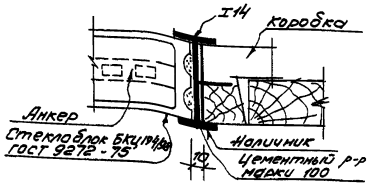

Вид по а-а

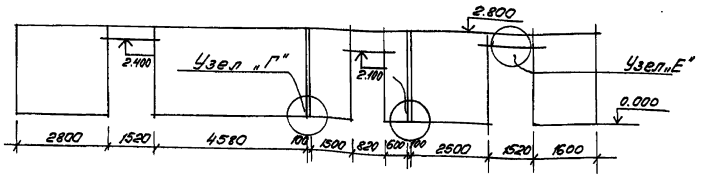

Узел „Е"

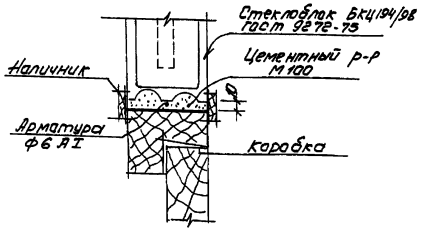

Узел „Ж"

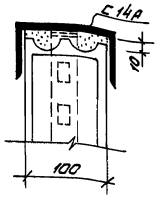

Вид по б-б; в-в

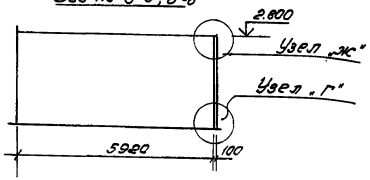

Расход материалов

1. Стеклоблоки БКЦ 194/98 ГОСТ 9272-75 - 1810 шт.
2. Анкер 30×2×2=280 - 64 шт.
3. I 14 ГОСТ 8239-72 - 383 кг
4. С 14А ГОСТ 8240-72 - 267 кг
5. Арматура ф6 А-I - 2=3,9 м - 1 кг
6. Древесины - 0,1 м³

Анкер

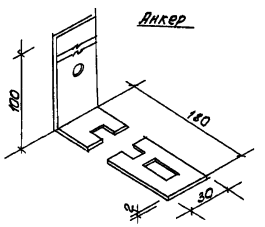

По 2-2

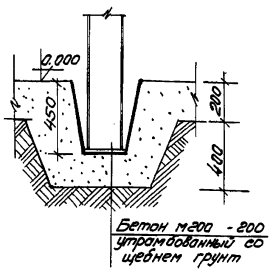

Узел „А"

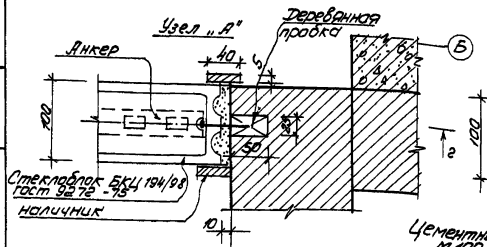

Узел „Б"

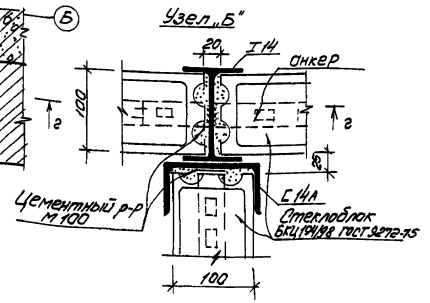

Узел „В"

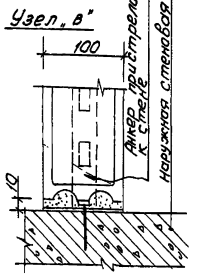

Привязан							
Инв. N							
				503-1-8		АС	
				Открытая стоянка со зданиями и сооружениями для ТО и ТР на 100 грузовых автомобилей			
Архитект	Денисенко			Производственный корпус	Стадия	Лист	Листов
Рук.груп	Власовская				Р	7	
Гл.спец.	Серебров						
Нач.отд	Климов			Стеклоблочная перегородка	ГИПРОАВТОТРАНС Новосибирский филиал		
ГИП	Никитин						

Инв. N подл. | Подп. и дата | Взам. инв. N

Копировал: Лезнева

Формат 22

Альбом II

Типовой проект 503-1-8

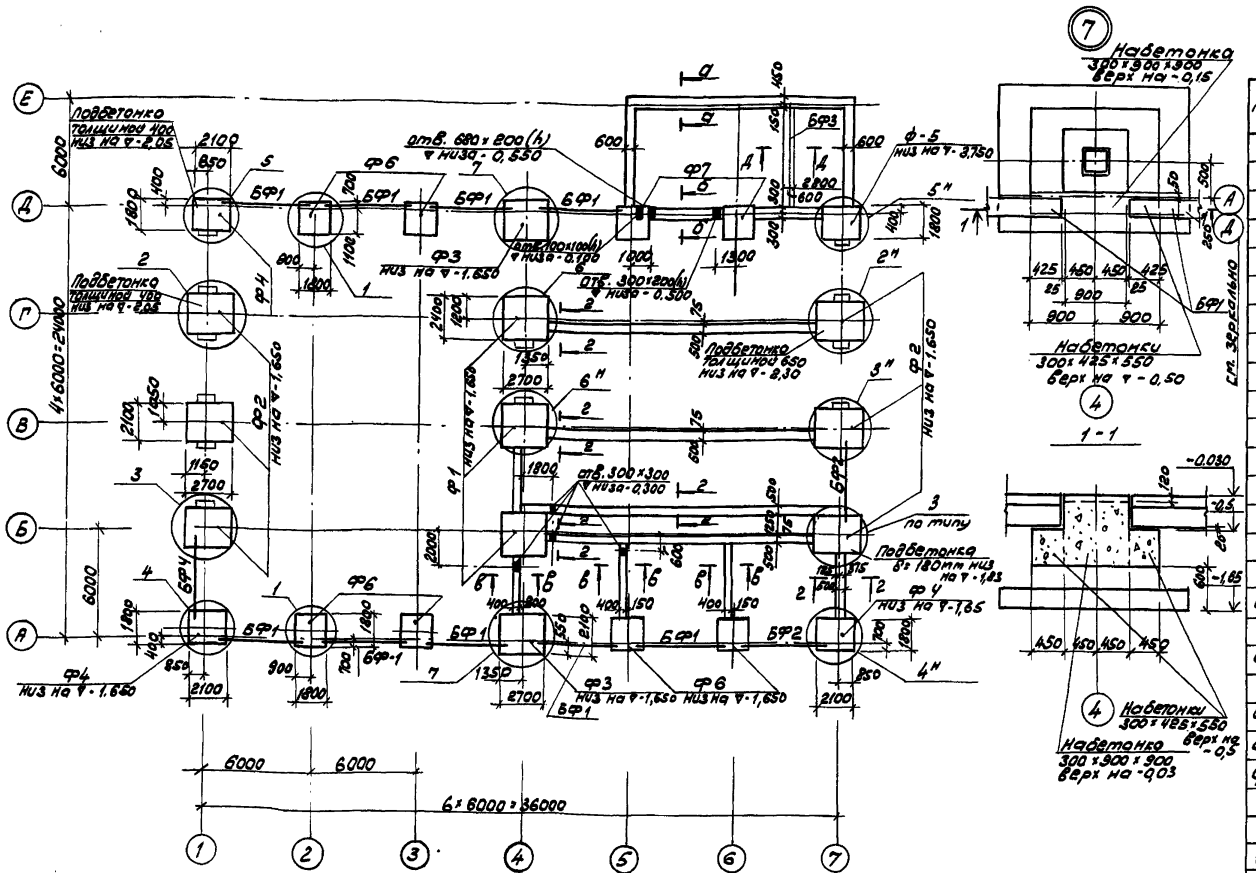

Спецификация к схеме расположения фундаментов и фундаментных балок

Марка, поз.	Обозначение	Наименование	Кол	Масса ед, кг	Примечание
		Фундаменты			
Ф1	1.412-1/77 вып. 1;2	ФА8-1	3		
Ф2	то же	ФА7-1	6		
Ф3	"	ФА7-1а	2		
Ф4	"	ФА4-1	3		
Ф5	"	ФА4-5	1		
Ф6	"	ФА2-1	6		
Ф7	"	ФА2-5	2		
		Блоки для стен подвалов			
ФБ1	ГОСТ 13579-78	ФБС 24.4.6-Т	5	1300	
ФБ2	то же	ФБС 12.4.6-Т	1	640	
ФБ3	"	ФБС 9.4.6-Т	1	470	
ФБ4	"	ФБС 24.5.6-Т	51	1630	
ФБ5	"	ФБС 12.5.6-Т	9	790	
ФБ6	"	ФБС 9.5.6-Т	16	590	
ФБ7	"	ФБС 24.6.6-Т	50	1960	
ФБ8	"	ФБС 9.6.6-Т	23	700	
ФБ9	"	ФБС 12.6.6-Т	21	960	
ФБ10	"	ФБС 12.6.3-Т	35	460	
		Плиты фундаментов			
ФЛ-1	1.112-5 вып.2	ФЛ 14.12-2	7	1040	
ФЛ-2	то же	ФЛ 14.24-2	13	2110	
ФЛ-3	"	ФЛ 14.8-2	7	685	
		Балки фундаментные			
		t=-20°С; -30°С			
БФ1	1.415-1 вып.1	ФБ 6-2	9	1300	
БФ2	то же	ФБ 6-12	2	1500	
БФ3	"	ФБ6-11	1	1800	
БФ4	"	ФБ6-4	1	1200	
		t=-40°С			
БФ1	1.415-1 вып.1	ФБ6-12	9	1500	
БФ2	то же	ФБ6-29	2	1900	
БФ3	"	ФБ6-28	1	2200	
БФ4	"	ФБ6-14	1	1300	
МС-2	Альбом V-КЖИ-МС-2	Соединит. элемент МС-2	8	25,1	

Таблица нагрузок на фундаменты

Местоположение фундамента	Схема нагрузок	Снеговой покров III район / Ветровая нагрузка III район: Нормативные нагрузки $P^н$, кн	$M^н_x$, кнм	$M^н_y$, кнм	$Q^н_x$, кн	$Q^н_y$, кн	Расчетные нагрузки $P^р$, кн	$M^р_x$, кнм	$M^р_y$, кнм	$Q^р_x$, кн	$Q^р$, кн
1,7 А, Д		370	35,7	51,3	9,6	9,6	426	41	59	11	11
4 А, Д		540	23,5	135	3,5	18,3	621	27	155	4	21
2,3,5,6 А, Д		337	23,5	16,5	3,5	0	388	27	19	4	0
1,7 Б, В, Г		504	69	13,9	18,3	2,6	575	80	16	21	3,0
4 Б, В, Г		832	44,5	27	6,3	3,7	906	51	31	7,2	4,2
ленточный ф-нт		275									

1. Данный лист см. совместно с листами АС-8÷АС-19
2. Отметке 0,00 соответствует абсолютная отм. ☐
3. Планировочная отметка земли - 0,150
4. Горизонтальную гидроизоляцию стен выполнять из слоя цементно-песчаного раствора толщиной 30мм
5. Фундаменты запроектированы для грунтов сухих, непучинистых, непросадочных со следующими характеристиками: $\varphi_{II}=28°$; $C^{II}=0{,}02$ кгс/см², $\gamma_{II}=1{,}8$ т/м³, $E=150$ кгс/см². Грунтовые воды отсутствуют.
6. Подбетонка под монолитные фундаменты из бетона марки „150", подготовка - из бетона марки „50" толщиной 100мм.
7. Набетонки для опирания фундаментных балок выполнять одновременно с бетонированием фундаментов из бетона М-150.
8. Вертикальную гидроизоляцию стен подвала, стены по оси „7" в пролете „А"-„Б" выполнить из обмазки битумом за 2 раза.

Инж.	Головинский		
Ст. инж.	Полякова		
Рук. гр.	Шайхратова		
Нач. отд.	Климов		
ГИП	Никитин		

Привязан

Инв. №

503-1-8 АС

Открытая стоянка со зданиями и сооружениями для 70 и 7Р на 100 грузовых автомобилей

Производственный корпус

Стадия	Лист	Листов
Р	8	

Схема расположения фундаментов и фундаментных балок

ГИПРОАВТОТРАНС Новосибирский филиал

Копировал Бруздя. Формат 22

Инв. № подл. | Подпись и дата | Взам. инв. №

Сантех отд. | Жизнеобр.

Альбом III

Типовой проект 503-1-8

Схема 1
по оси „4"

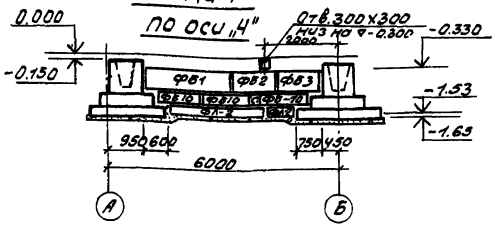

Схема 2
по осям „5 и 6"

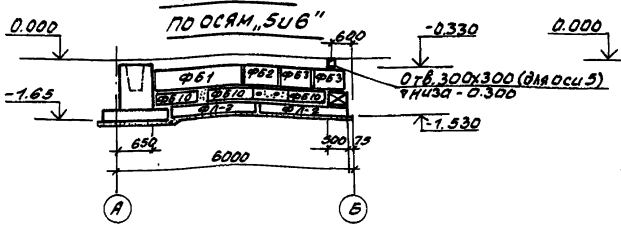

Схема 3
между осями „5 и 6"

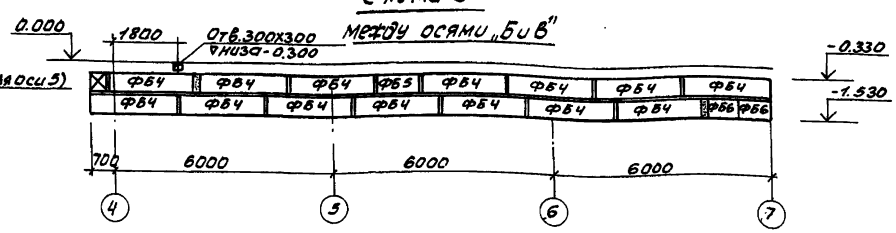

Схема 4
по оси „Б"

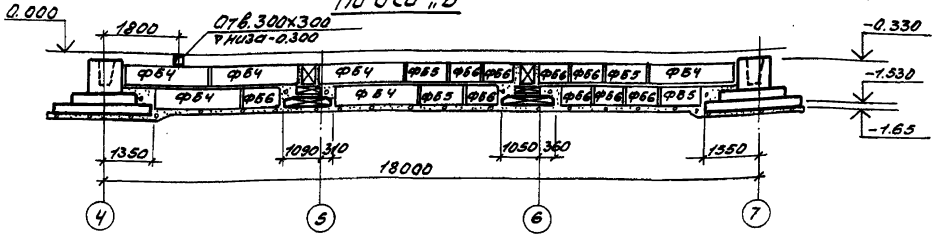

Схема 5
по осям „В" „Г"

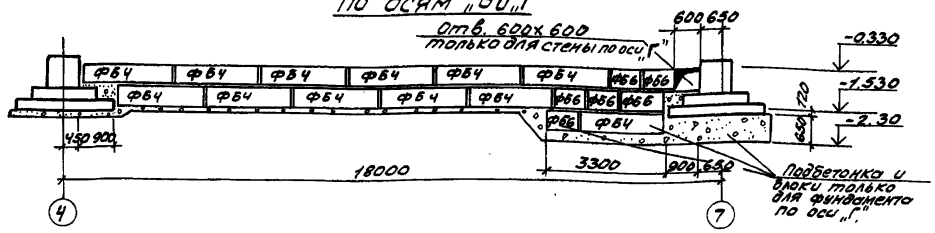

Схема 6
по оси Ч

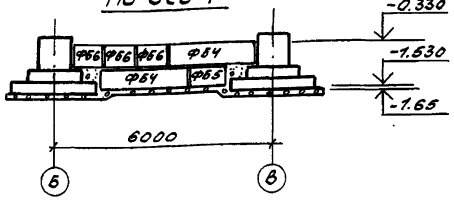

Схема 7
по оси „Д"

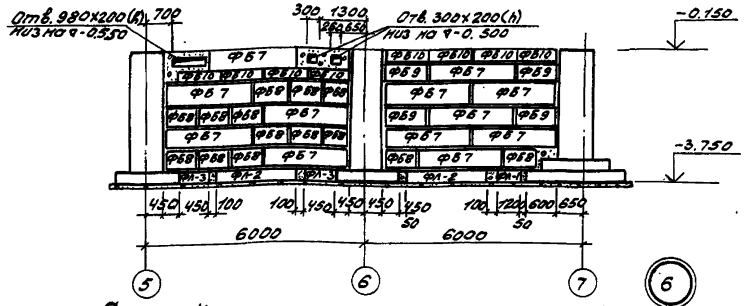

Схема 8
по оси „Е"

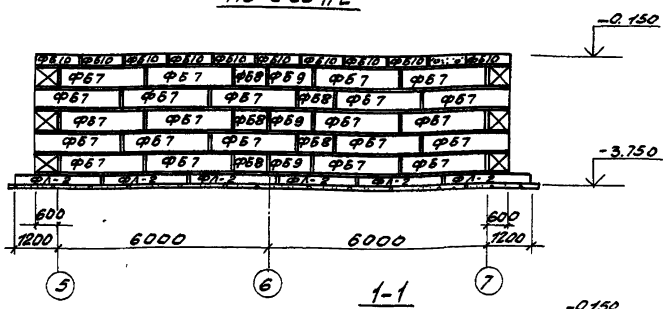

Схема 9
по осям „5 и 7"

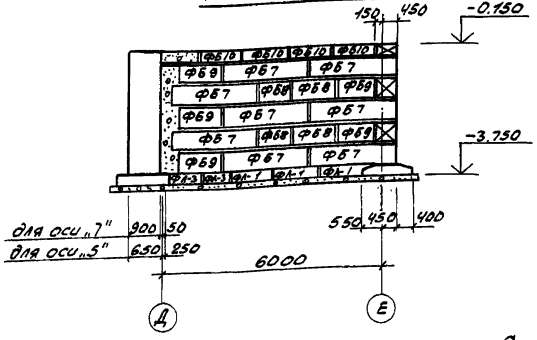

Схема 10
по оси „7"

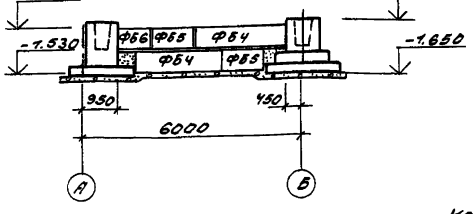

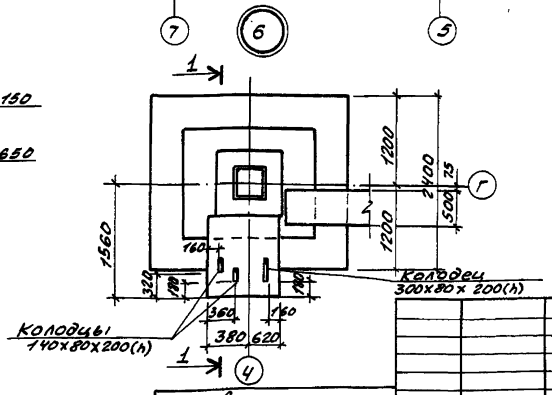

1-1

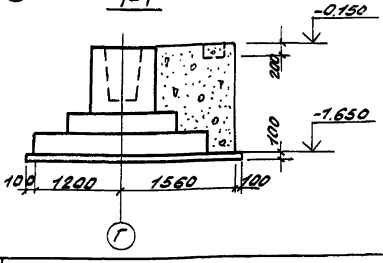

1. Спецификацию на плиты и блоки ленточных фундаментов см. на листе АС-8.

Привязан

Инв.№

Инженер	Головинский	
Ст. инж.	Полякова	
Рук. гр.	Шайхатаров	
Нач. отд.	Климов	
ГИП	Никитин	

503-1-8 -АС

Открытая стоянка со зданиями и сооружениями для ТО и ТР на 100 грузовых автомобилей

Производственный корпус.

Стадия	Лист	Листов
Р	9	

Схемы расположения элементов ленточных фундаментов. Узел 6.

ГИПРОАВТОТРАНС
Новосибирский филиал

Инв.№ подл. | Подп. и дата | Взам. инв.№

Копировал Самсонова

Формат 22

Альбом II

Типовой проект 503-1-8

Инв.№ подл. | Подпись и дата | Взам.инв.№

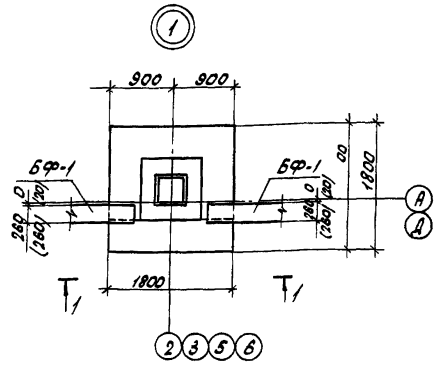

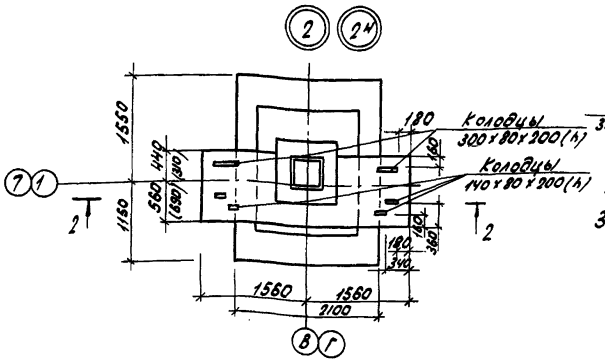

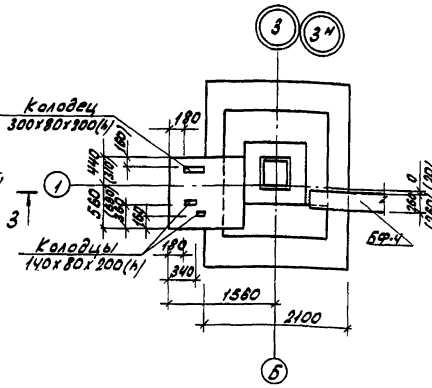

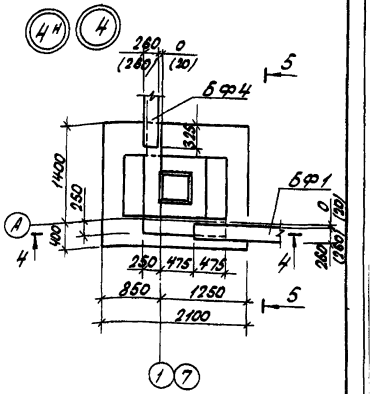

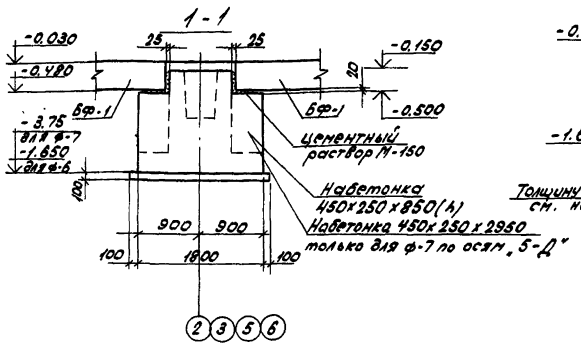

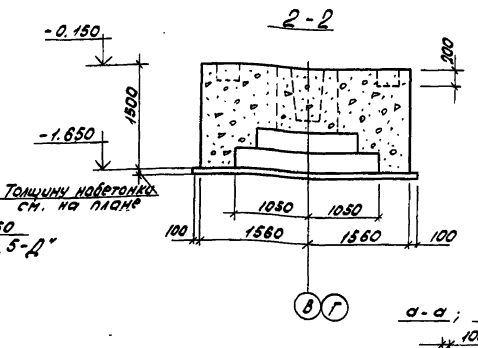

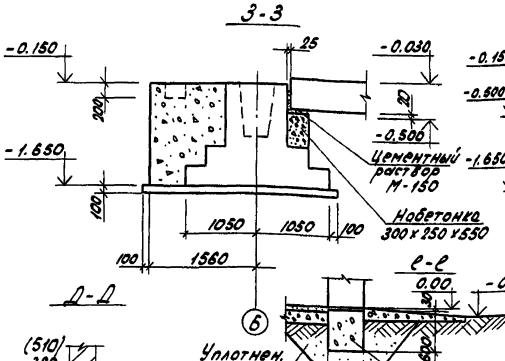

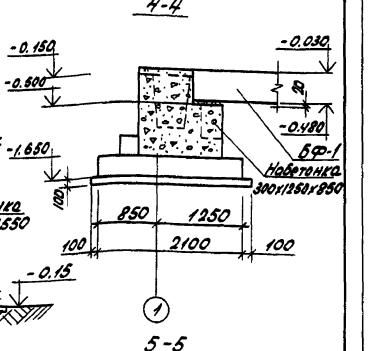

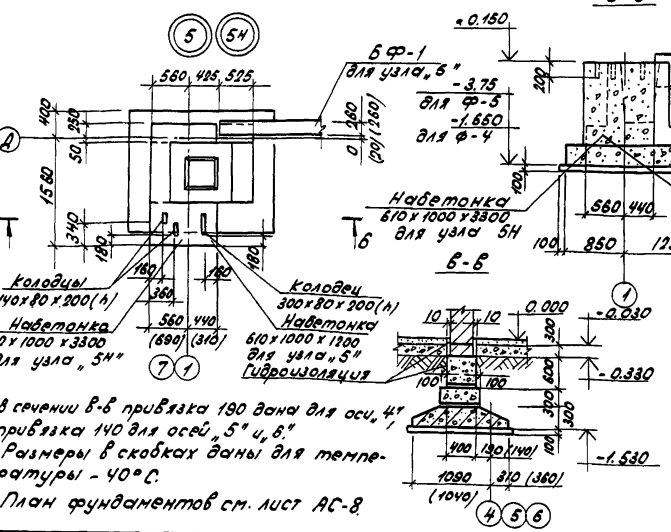

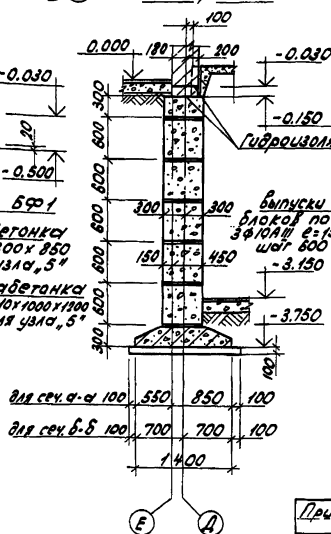

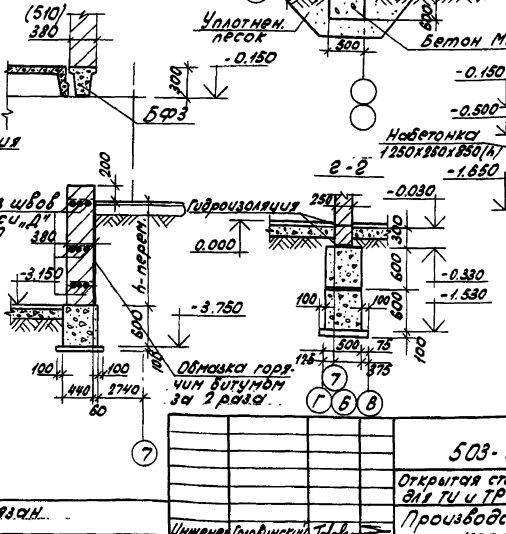

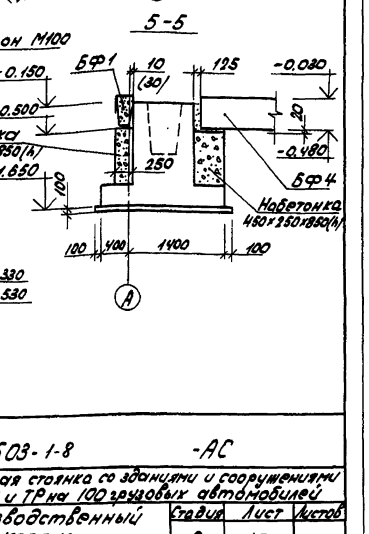

Привязан

Инв.№

Инженер	Головинский		
Ст. инж.	Полякова		
Рук. гр.	Шайгородова		
Нач. отд.	Климов		
ГИП	Никитин		

503-1-8 -АС

Открытая стоянка со зданиями и сооружениями для ТИ и ТР на 100 грузовых автомобилей

Производственный корпус

Стадия	Лист	Листов
Р	10	

Узлы 1÷5. Сечения а-а ÷ 2-2

ГИПРОАВТОТРАНС Новосибирский филиал

Альбом II

Типовой проект 503-1-8

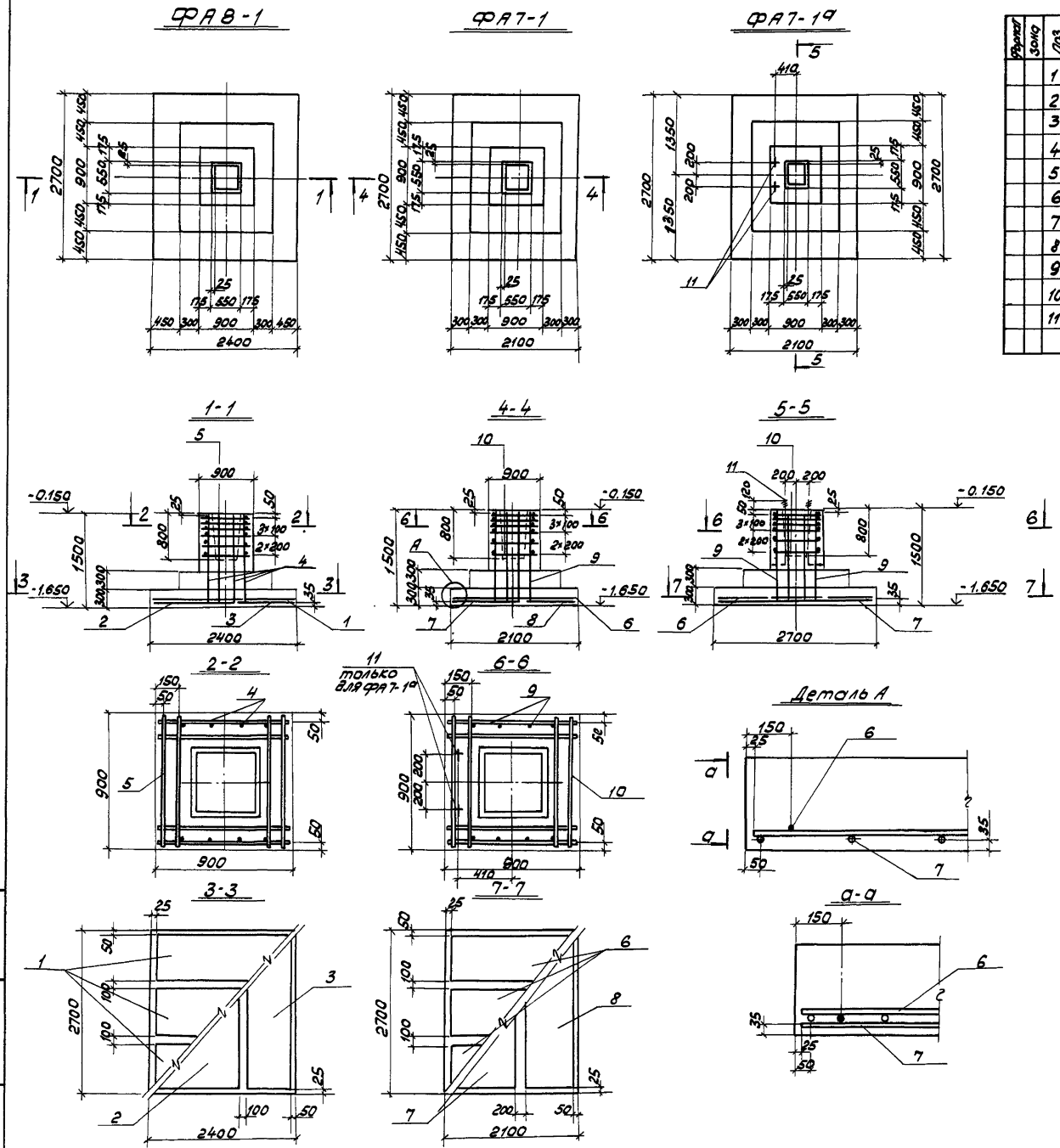

Формат	Зона	Поз.	Обозначение	Наименование	Количество				Масса кг	Примеч.
		1	1.410-2 Вып.1	Сетка С(1)10 А III-8×24	3				8.0	
		2	1.410-2 Вып.1	то же С12 А III-14×27	1				21.69	
		3	1.410-2 Вып.1	то же С12 А III-8×27	1				13.45	
		4	1.412-1/77 Вып.3	-"- СН12 А II-6×15	2				6.0	
		5	1.412-1/77 Вып.3	-"- СА-8 А I	6				2.7	
		6	1.410-2 Вып.1	-"- С10 А III-8×21		3	3		7.07	
		7	1.410-2 Вып.1	-"- С10 А III-10×27		1	1		10.98	
		8	1.410-2 Вып.1	-"- С10 А III-8×27		1	1		9.12	
		9	1.412-1/77 Вып.3	-"- СН14 А III-6×15		2	2		7.8	
		10	1.412-1/77 Вып.3	-"- СА-10 А II		6	6		4.2	
		11	т.п.503- АС-МН-9	изделие закладн. МН-9			2		3.8	
				Материал: бетон М-150	3,53	3,29	3,29			м³
				Стадия						
				Шифр	ФА8-1	ФА7-1	ФА7-1а			

Выборка стали на один элемент, кг

Марка элемента	Арматурные изделия: Арматурная сталь ГОСТ 5781-75, класс А-I, ф мм 8			Итого	Класс А II, ф мм 10	12		Итого	Армат. сталь ГОСТ 5.1459-72*, класс А III, ф мм 10	12	14	Итого	Закладн. изд.: Армат. сталь ГОСТ 5781-75, класс А I, ф мм 24		Итого	Всего стали
ФА8-1	16,2			16,2		12,0		12,0	24	35,14		59,14				87,34
ФА7-1					25,2			25,2	41,31		15,6	56,91				82,11
ФА7-1а					25,2			25,2	41,31		15,6	56,91	7,6		7,6	89,71

1. План фундаментов см. лист АС-8.
2. Подготовка под фундаментами условно не показана
3. Бетонирование набетонок для опирания фундаментных балок и для крепления стоек рам ворот выполнять из бетона М-150 одновременно с бетонированием фундаментов, см. лист АС-10.

Привязан

Инв. №

Инж.	Шакмеева		
Ст. инж.	Полякова		
Рук. гр.	Шайхратова		
Нач. отд.	Клитов		
ГИП	Никитин		

503-1-8 АС

Открытая стоянка со зданиями и сооружениями для ТО и ТР на 100 грузовых автомобилей

Производственный корпус

Стадия	Лист	Листов
Р	11	

Арматурно-опалубочные чертежи - фундаментов ФА8-1, ФА7-1, ФА7-1а

ГИПРОАВТОТРАНС Новосибирский филиал

Копировал

Формат 22

Инв. № подл. | Подпись, дата | Взам. инв. №

Альбом II

Типовой проект 503-1-8

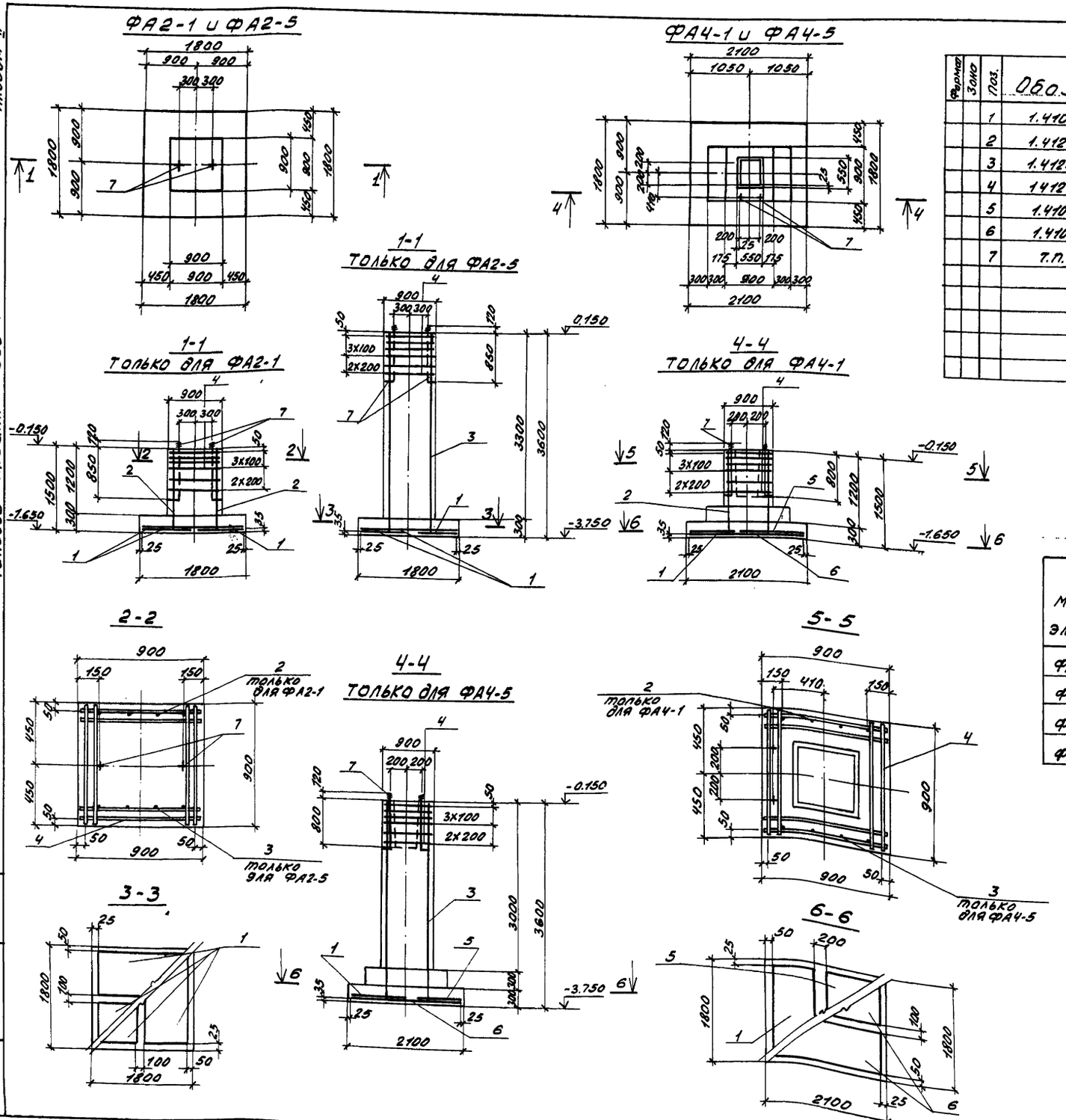

Формат	Зона	Поз.	Обозначение	Наименование	Кол-во на исполн.				Масса кг	Прим.
		1	1.410-2 вып.1	сетка С(1)10АIII-8х18	4	4	1	1	5.97	
		2	1.412-1/77 вып.3	тоже СН 12АII-6х15	2		2		6.0	
		3	1.412-1/77 вып.3	"—" 1С16АII-6х36		2		2	24.65	
		4	1412-1/77 вып.3	"—" СА-8АI	6	6	6	6	2.7	
		5	1.410-2 вып.1	"—" С(1)10АIII-10х18			1	1	7.18	
		6	1.410-2 вып.1	"—" С10АIII-8х21			2	2	7.07	
		7	Т.П. 503- -АС -МН-9	изделие заклад. МН-9	2	2	2	2	3.8	
				Материал						
				Бетон М-150	1.94	3.65	1.91	3.61		
				Литер						
				Шифр	ФА2-1	ФА2-5	ФА4-1	ФА4-5		

Выборка стали на один элемент, кг.

Марка элемента	Арматурные изделия												Закл. изд.			Всего стали
	Арматурная сталь ГОСТ 5781-75								Арматур. сталь ГОСТ 5.1459-72*				Армат. сталь ГОСТ 5781-75			
	Класс АI				Класс АII				Класс АIII				Класс АI			
	Ф мм			Ито-20	Ф мм			Ито-20	Ф мм			Ито 20	Ф мм		Ито 20	
	8				12	16			10				24			
ФА2-1	16.2			16.2	12.0			12.0	23.88			23.88	7.6		7.6	59.68
ФА2-5	16.2			16.2		49.3		49.3	23.88			23.88	7.6		7.6	96.98
ФА4-1	16.2			16.2	12.0			12.0	27.29			27.29	7.6		7.6	63.09
ФА4-5	16.2			16.2		49.3		49.3	27.29			27.29	7.6		7.6	100.39

1. План фундаментов см. лист АС-8
2. Подготовка под фундаментами условно не показана
3. Одновременно с бетонированием фундаментов выполнять бетонирование набетонок для опирания фундаментных балок и крепления стоек рам ворот из бетона М-150 по узлам см. лист АС-10.

Привязан

Инв. №

Инжен.	Шакмеева		
Ст.инж.	Полякова		
Рук.гр.	Шайхратова		
Нач.отд.	Климов		
ГИП	Никитин		

503-1-8 - АС

Открытая стоянка со зданиями и сооружениями для ТО и ТР на 100 грузовых автомобилей

Производственный корпус

Стадия	Лист	Листов
Р	12	

Арматурно-опалубочные чертежи фундаментов ФА4-1, ФА4-5, ФА2-1, ФА2-5

ГИПРОАВТОТРАНС Новосибирский филиал

Инв.№ подл. | Подпись | Дата | Взам. инв.№

Альбом V

Типовой проект 503-1-8

План подземного хозяйства

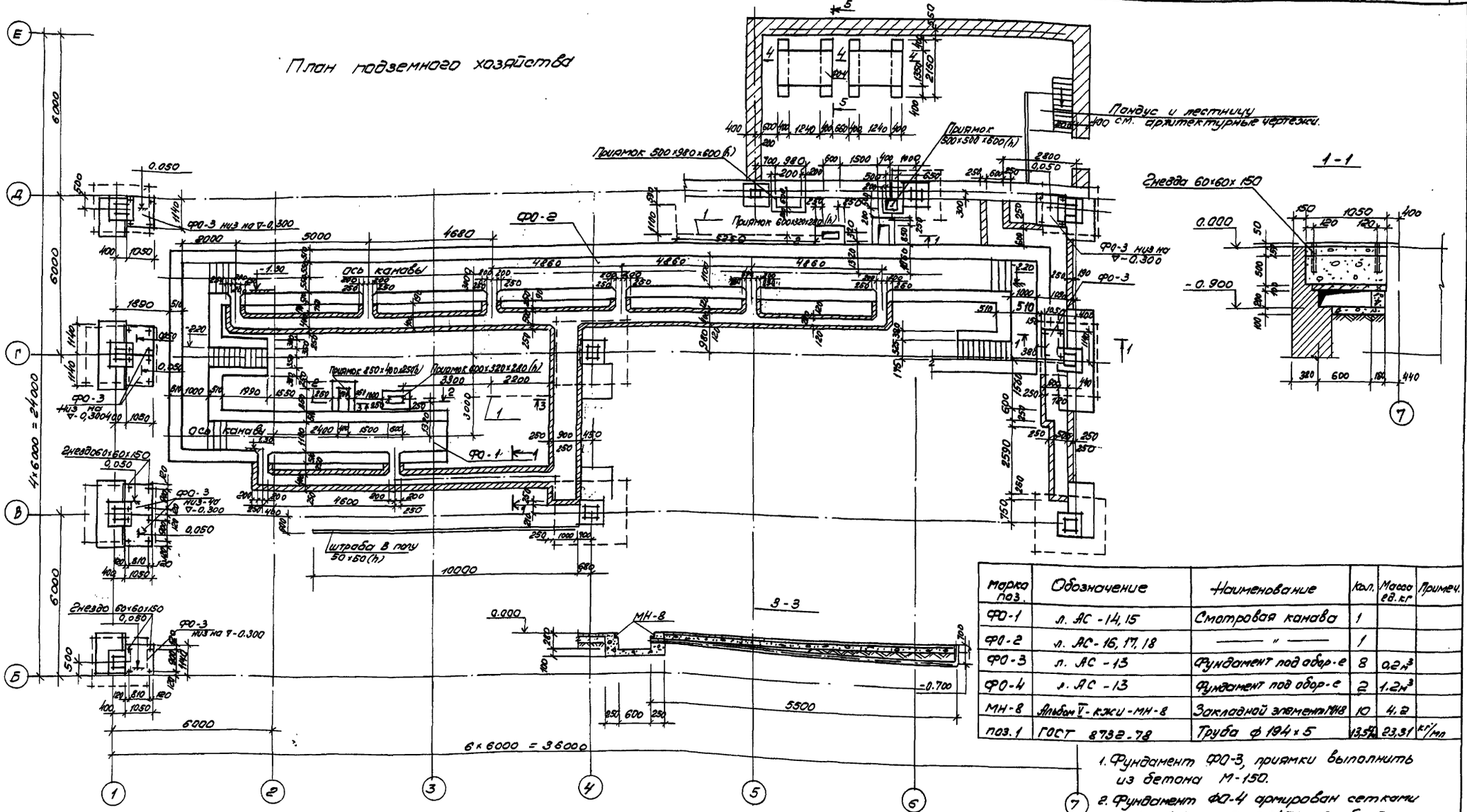

Марка поз.	Обозначение	Наименование	Кол.	Масса ед.кг	Примеч.
ФО-1	л. АС-14, 15	Смотровая канава	1		
ФО-2	л. АС-16, 17, 18	——— " ———	1		
ФО-3	л. АС-13	Фундамент под обор-е	8	0.2 м³	
ФО-4	л. АС-13	Фундамент под обор-е	2	1.2 м³	
МН-8	Альбом V-КЖИ-МН-8	Закладной элемент МН8	10	4.2	
поз.1	ГОСТ 8732-78	Труба ф 194×5	13.5 м	23.31	кг/м

1. Фундамент ФО-3, приямки выполнить из бетона М-150.
2. Фундамент ФО-4 армирован сетками 200/200/5/5 по ГОСТ 8478-66, общий расход В-1500 составляет 14,5 кг

ФО-4

2-2

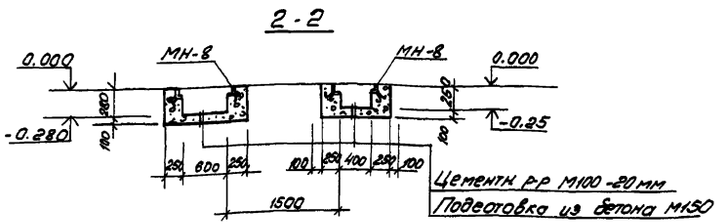

4-4

5-5

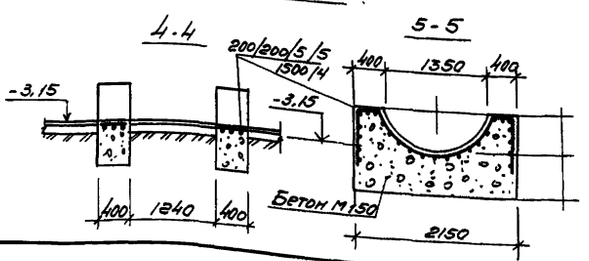

Привязан

Инв.№

Техник	Голубева		
Ст.инж.	Полякова		
Рук.гр.	Шайхратова		
Нач.отд.	Климов		
ГИП	Никитин		

503-1-8 АС

Открытая стоянка со зданиями и сооружениями для 70 и 170 на 100 грузовых сооружений

Производственный корпус

Стадия	Лист	Листов
Р	13	

План подземного хозяйства, сечения.

Гипродавтотранс Новосибирский филиал

Копировал Лезнева

Формат 22

Альбом II

Типовой проект 503-1-8

План на отм. 0.000

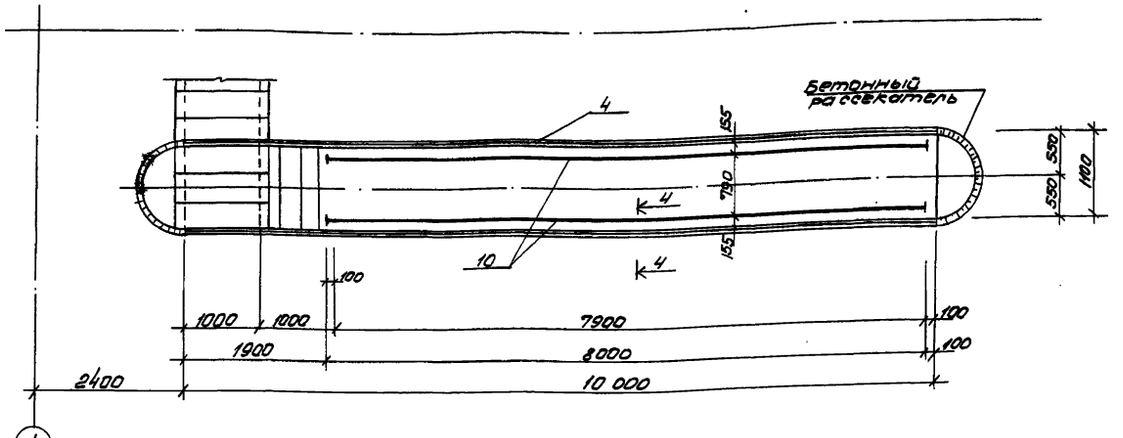

План на отм. ниже 0.000

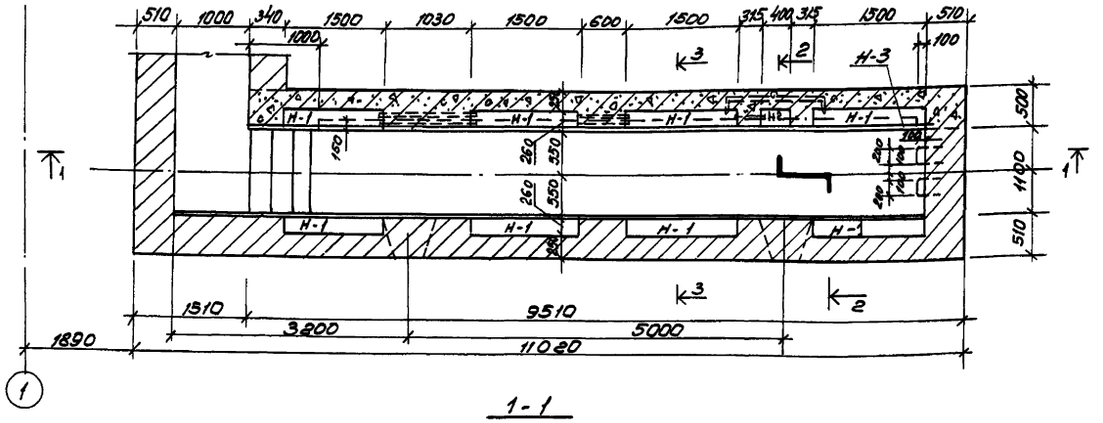

1-1

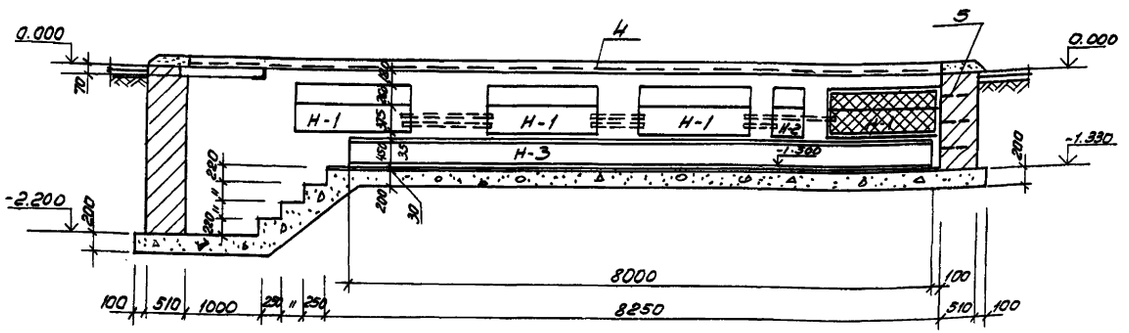

Марка, поз.	Обозначение	Наименование	Кол.	Масса ед, кг	Примечание
		ФО-1			
		Сборочные единицы и детали			
поз. 1	Альбом V-кжи-с-1	сетка С-1	4	7,6	
поз. 2	" -кжи-с-2	то же С-2	3	17,08	
поз. 3	-кжи с-3	" С-3	6	10,9	
поз. 4	-кжи-мн-2	Издел. закладное мн-2	16,0 мм	21,5	
поз. 5	-кжи-мн-4	мн-4	6	2,7	
поз. 6	-кжи-мн-6	мн-6	8	0,5	
поз. 7	-кжи-мн-7	мн-7	8	0,5	
поз. 8	-кжи-мн-1	мн-1	2	10,8	
поз. 9	-кжи-р-1	Метал. решетка Р-1	8	18,8	
поз. 10	ГОСТ 6368-52*	Рельс Р-18 ℓ=8000	2	18кг/пм	
поз. 11	ГОСТ 103-76	-10×60×1030	8	4,85	
поз. 12	ГОСТ 5.1459-72*	Отдельный стержень ф20 А-III ℓ=1900	92	4,7	
поз. 13	Альбом V-кжи-кр-1	Плоский каркас кр-1	46	7,35	
поз. 14	ГОСТ 5.1459-72*	Отдельный стержень ф10 А-III ℓ=9500	12	5,86	

Выборка стали на один элемент, кг

Марка элемента	Арматурные изделия				Закладные изделия													Всего
	Арматурная сталь				Арматурная сталь					Профильная сталь								
	ГОСТ 5781-75		ГОСТ 5.1459-72		ГОСТ 5781-75													
	класс А I		класс А III		класс А I													
	ф мм		ф мм		ф мм													
	6		10	20	6	10	12	22		Р12-1,6	L50×5	L140×90×10	-40×6	-60×6	М-12	Р-18		
ФО-1	35,0		233,8	732,0	24,73	2,4	0,24	54,0		18,4	222,3	280,0	3,6	1,6	0,16	288,0		1896,23

Н-1 — ниша для светильников
Н-2 — ниша для инструмента
Н-3 — ниша для подвески электрокабеля

1. Данный лист см. совместно с листом АС-15.
2. Трубы d=25 см. электротехнические чертежи.

Привязан

Инв. N

Техник	Голубева	Голубева	
Ст. инж.	Полякова		
Рук. гр.	Шайхратова		
Нач. отд.	Климов		
ГИП	Никитин		

503-1-8 -АС

Открытая стоянка со зданиями и сооружениями ТО и ТР на 100 грузовых автомобилей.

Производственный корпус

Стадия	Лист	Листов
Р	14	

Смотровая канава ФО-1 План на отм. 0.000 и ниже отм. 0.000.

ГИПРОАВТОТРАНС Новосибирский филиал

Нач. техн. отд. Хван
Нач. сантехн. отд. Айзикович
Нач. электр. отд. Архипов

Взам. Инв. | Подпись дата | Инв. N подл.

Копировал: Лезнева

Формат 22

Альбом II

Типовой проект 503-1-8

2-2

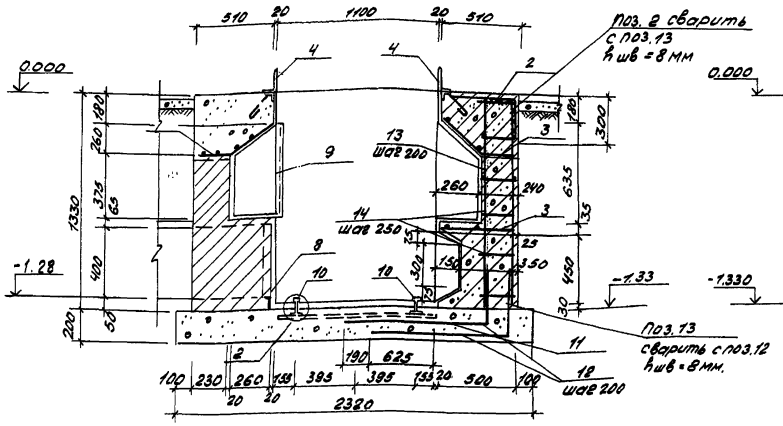

3-3

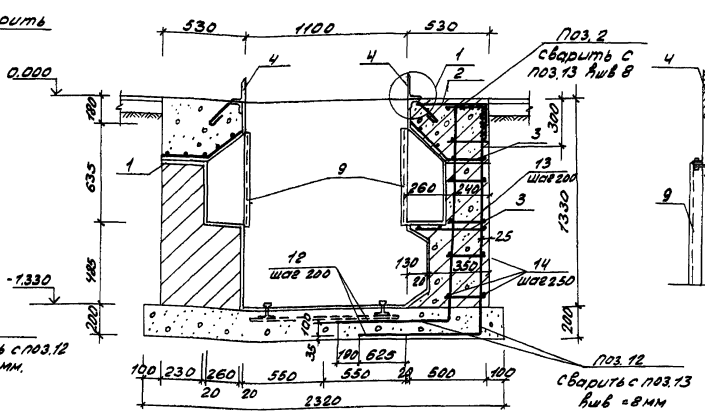

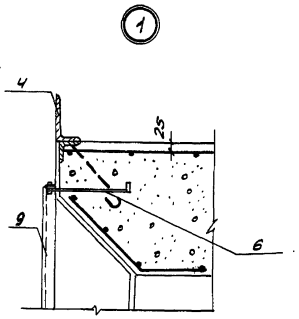

4-4

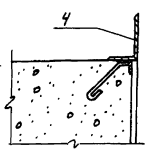

Деталь бетонного рассекателя

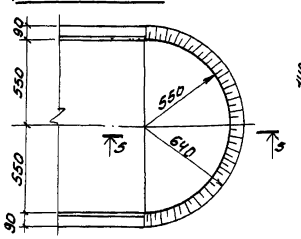

5-5

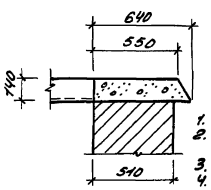

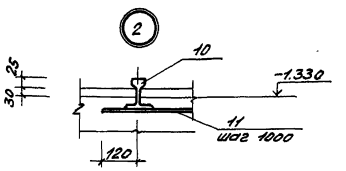

Разбивка закладных деталей в нише Н-1

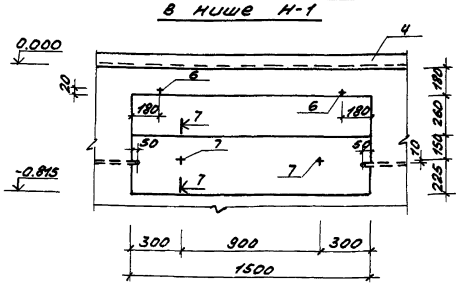

7-7

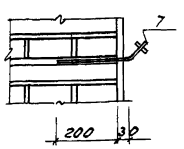

1. Данный лист см. совместно с листом АС-14.
2. Кладку стен канав вести из красного полнотелого кирпича марки „100" на растворе марки „25".
3. Дно канав и ступени из бетона марки „100".
4. Стены канав, после монтажа электропроводки облицевать керамической плиткой.
5. Пол в канавах выложить цветной керамической плиткой.
6. Монолитную железобетонную стенку выполнить из бетона марки „150" с армированием сетками и каркасами.
7. Все металлические элементы окрасить масляной краской за 2 раза.

Привязан

Инв. №

		503-1-8 -АС	
		Открытая стоянка с навесами и сооружениями для ТОи ТР на 100 грузовых автомобилей	
Исполн.	Голубева	Производственный корпус	Стадия: Р; Лист: 15; Листов:
Ст. инж.	Полякова		
Рук. гр.	Самсонова	Смотровая канава ФО-1 сечения 2-2÷4-4. Узел 1,2	ГИПРОАВТОТРАНС Новосибирский филиал
Нач. отд.	Климов		
ГИП	Никитин		

Копировал Самсонова

Формат А2

Инв. № подл. | Подпись и дата | Взам. инв. №

Альбом II

Типовой проект 503-1-8

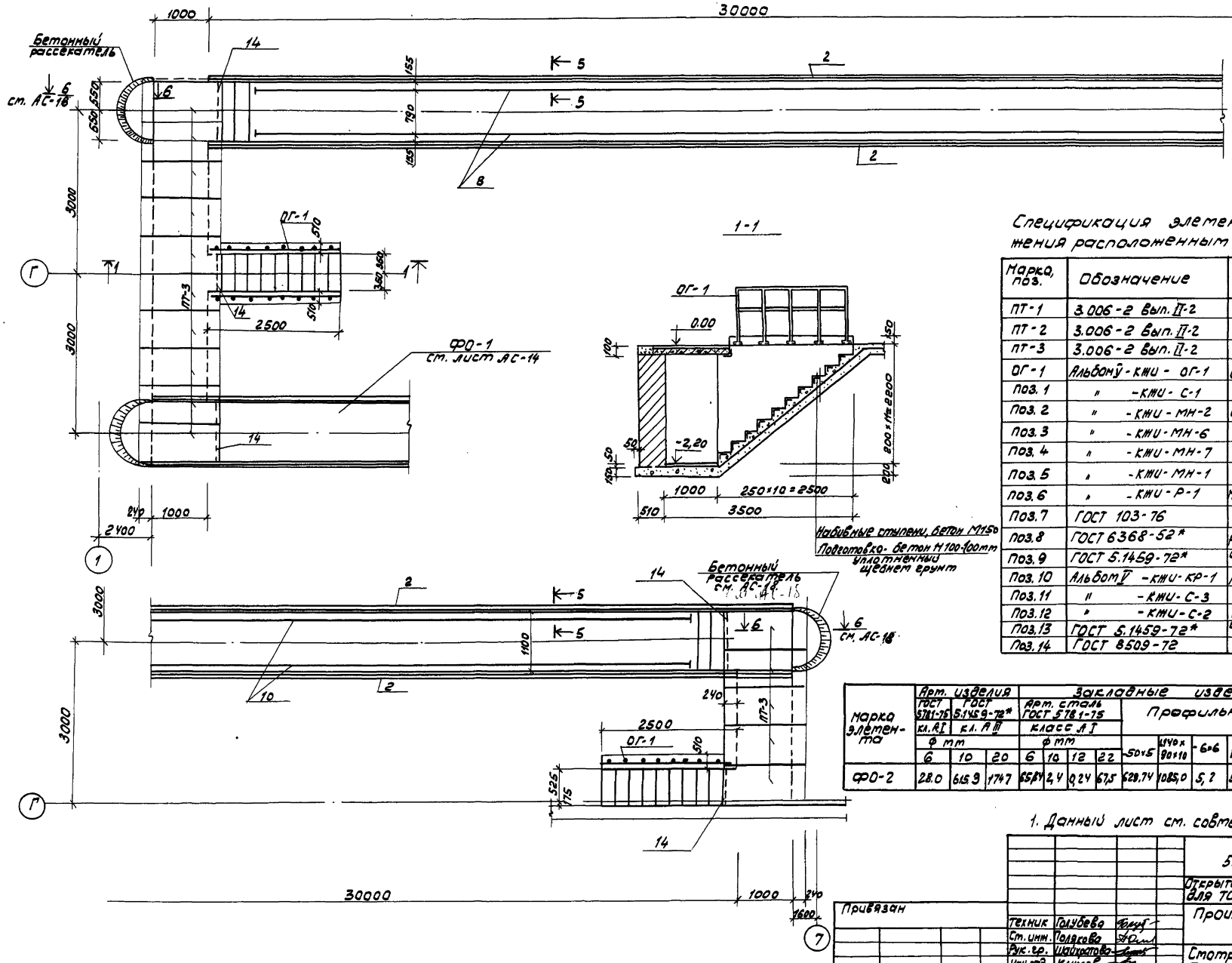

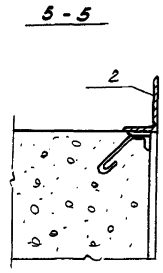

Спецификация элементов к схемам расположения расположенным на листах АС-16,17,18

Марка, поз.	Обозначение	Наименование	Кол.	Масса кг	Примеч.
ПТ-1	3.006-2 вып. II-2	плита П7д-5б	2	150	
ПТ-2	3.006-2 вып. II-2	П15д-5	2	410	
ПТ-3	3.006-2 вып. II-2	П11д-8	15	270	
ОГ-1	Альбом V - КЖИ - ОГ-1	ограждение ОГ-1	7,5	12,5 кг/пм	
Поз. 1	" - КЖИ - С-1	сетка С-1	20	7,6	
Поз. 2	" - КЖИ - МН-2	изделие закладное МН-2	62,0	21,5 кг/пм	
Поз. 3	" - КЖИ - МН-6	" МН-6	8	0,5	
Поз. 4	" - КЖИ - МН-7	" МН-7	8	0,5	
Поз. 5	" - КЖИ - МН-1	" МН-1	6	10,8	
Поз. 6	" - КЖИ - Р-1	металлическая решетка Р-1	20	18,8	
Поз. 7	ГОСТ 103-76	-10×60 ℓ=1030	29	0,05	
Поз. 8	ГОСТ 6368-52*	Рельс Р-18 ℓ=28300	2	18 кг/пм	
Поз. 9	ГОСТ 5.1459-72*	Отдельный стержень Ф20 А-III ℓ=1900	220	4,7	
Поз. 10	Альбом V - КЖИ - КР-1	Плоский каркас КР-1	110	7,35	
Поз. 11	" - КЖИ - С-3	Сетка С-3	18	10,9	
Поз. 12	" - КЖИ - С-2	Сетка С-2	9	17,08	
Поз. 13	ГОСТ 5.1459-72*	Отдельный стержень Ф10 А-III ℓ=22500	12	13,9	
Поз. 14	ГОСТ 8509-72	∠100×8 ℓ=1500	5	18,3	

Марка элемента	Арм. изделия ГОСТ 5781-75 кл. А I ф мм			Закладные изделия Арм. сталь ГОСТ 5781-75 класс А I ф мм				Профильная сталь									Всего
	6	10	20	6	10	12	22	-50×5	∠140×90×10	-6×6	∠100×8	Рт2-1.6	Р-18	-10×60	-40×4	-80×4	
ФО-2	28.0	615.9	1747	65,84	2,4	0,24	67,5	629,74	1085,0	5,2	91,5	46,0	1020	1,45	19,5	6,75	5431.42

1. Данный лист см. совместно с листом АС-13,14,15,17,18,19

Техник	Голубева		
Ст. инж.	Полякова		
Рук. гр.	Шайхратова		
Нач. отд.	Климов		
ГИП	Никитин		

Привязан

Инв. №

503-1-8 -АС

Открытая стоянка со зданиями и сооружениями для ТО и ТР на 100 грузовых автомобилей

Производственный корпус

Стадия	Лист	Листов
Р	16	

Смотровая канава фо-2
План на отм. 0.000

ГИПРОАВТОТРАНС
Новосибирский филиал

Копировал

Формат 22

Инв. № подл. | Подпись и дата | Взам. инв. №

Нач. сан. техн. | Нач. тех. отд. | Айзикович | Кван

Альбом II

Типовой проект 503-1-8

План на отм. ниже 0.000

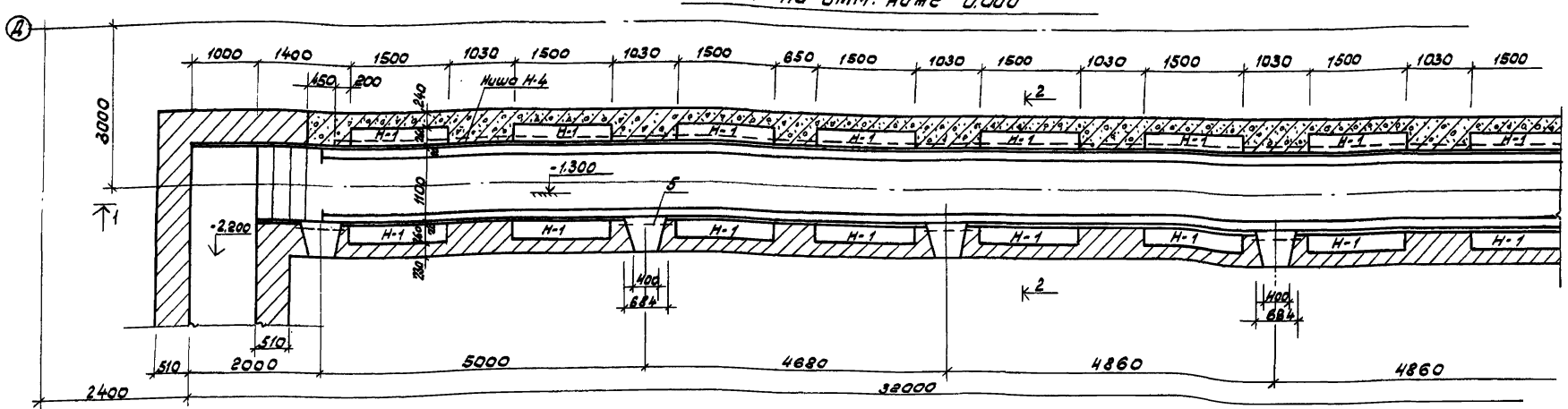

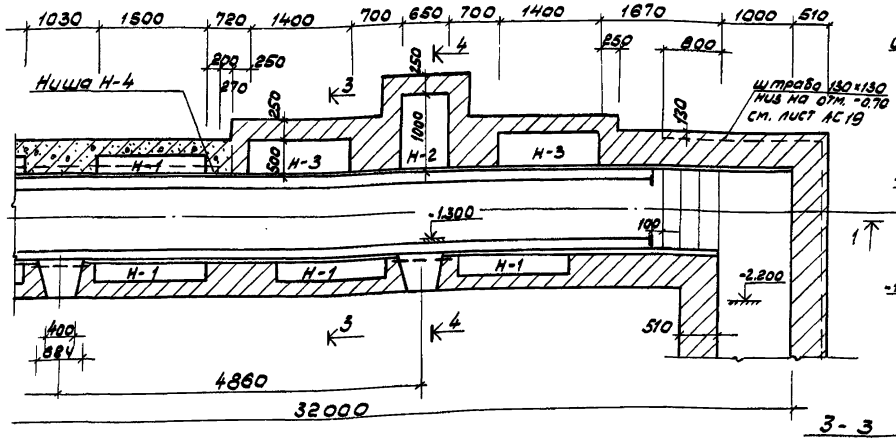

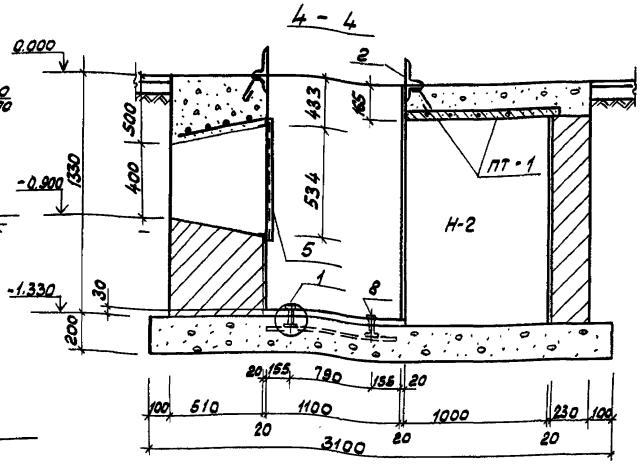

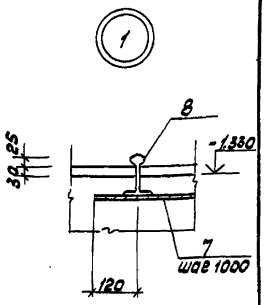

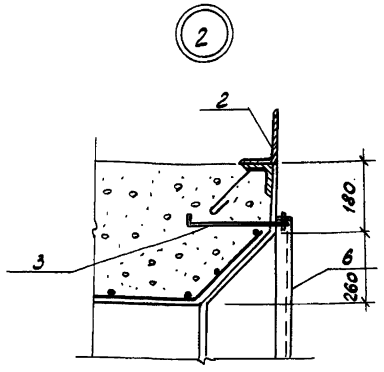

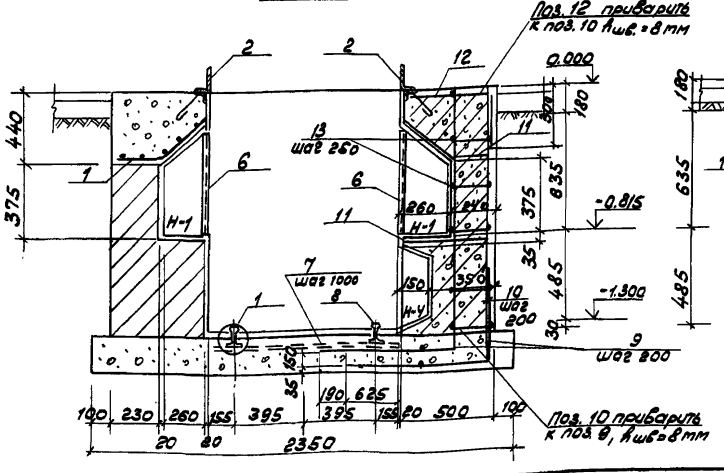

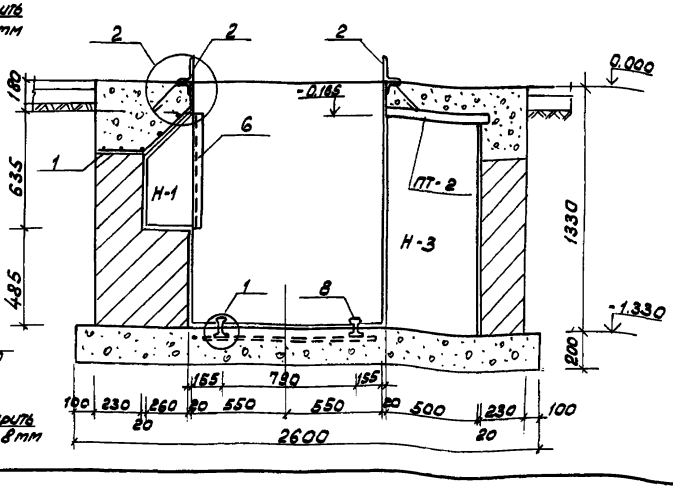

1. Данный лист см. совместно с л. АС 16, 18
2. На плане канавы и в сечении 4-4 примыкание каналов условно не показано.

Привязан

Инв. №

Техник	Голубева		
Ст. инж.	Полякова		
Рук. гр.	Шкуратова		
Нач. отд.	Елимов		
ГИП	Никитин		

503-1-8 АС

Открытая стоянка со зданиями и сооружениями для ТО и ТР на 100 грузовых автомобилей

Производственный корпус

Стадия	Лист	Листов
Р	17	

Стоторная канава фо-2
План на отм. ниже 0.000
Сечения

ГИПРОАВТОТРАНС
Новосибирский филиал

Копировал

Формат А2

Инв. № | Подпись, дата | Взам. инв. № | Нач. сект. отд. Ишкова | Нач. тех. отд. Ларионов | Н. контр. Кабанов | Гл. спец. Кабанов

Альбом II

Типовой проект 503-1-8

1 – 1

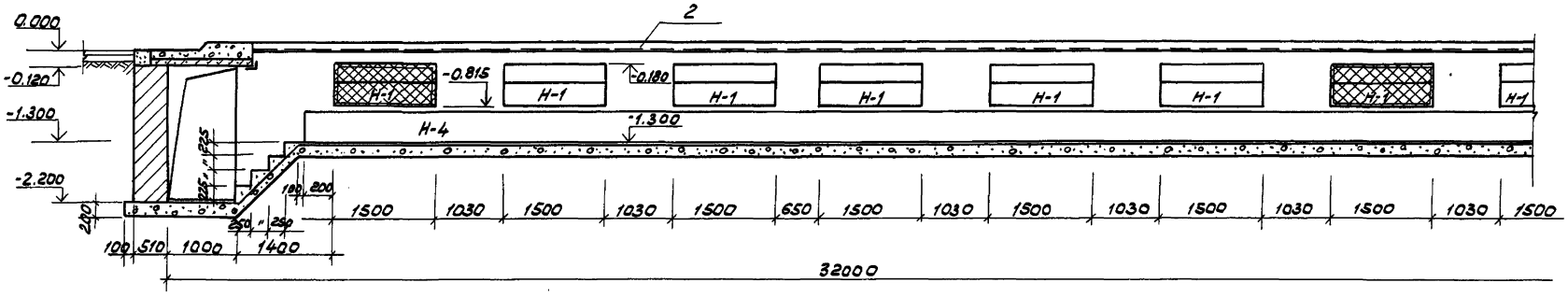

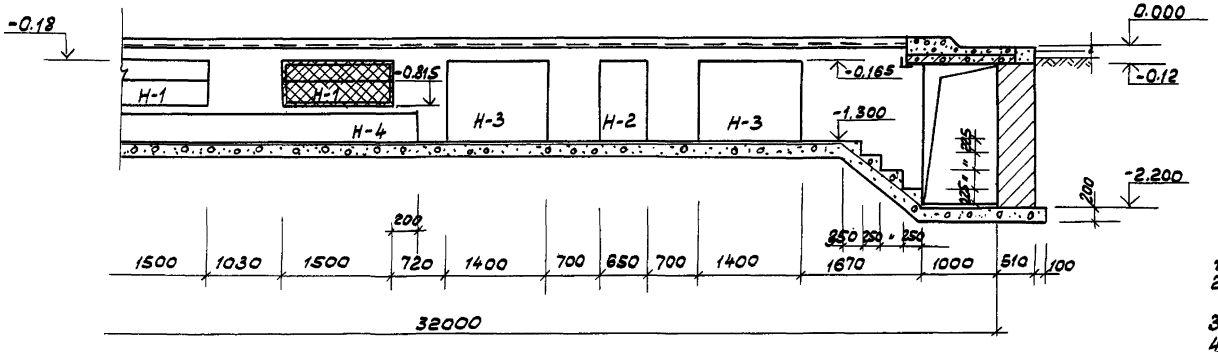

Деталь бетонного рассекателя

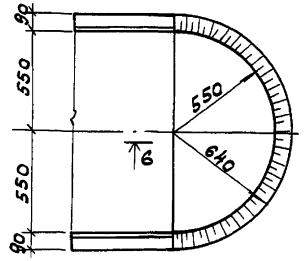

6-6

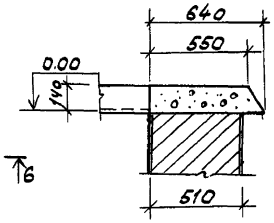

Разбивка закладных деталей в нише Н-1

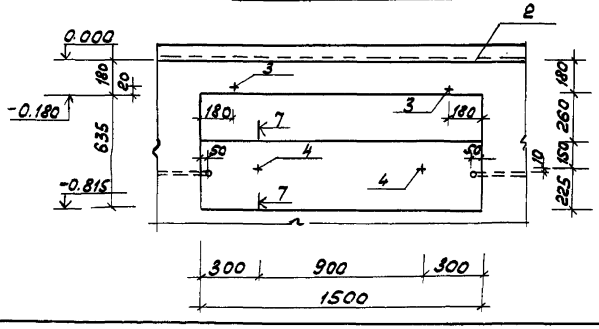

7-7

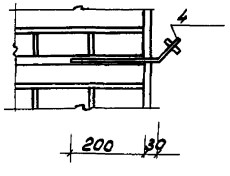

1. Данный лист см. совместно с л. АС-16,17.
2. Кладку стен вести из красного полнотелого кирпича марки „100" на растворе марки „25".
3. Дно канав и ступени из бетона марки м. „100".
4. Стены канав, после монтажа электропроводки, облицевать керамической плиткой.
5. Пол в канавах выложить цветной керамической плиткой.
6. Монолитную железобетонную стенку выполнить из бетона марки „150" с армированием сетками и каркасами.
7. Все металлические элементы окрасить масляной краской за 2 раза.
8. Все ниши Н-1 в канаве закрыть решетками.

Привязан			
Инв. №			

Техник	Голубева		
Ст. инж.	Полякова		
Рук. гр.	Шайкратова		
Нач. отд.	Климов		
ГИП	Никитин		

503-1-8 -АС

Открытая стоянка со зданиями и сооружениями для ТО и ТР на 100 грузовых автомобилей

Производственный корпус

Стадия	Лист	Листов
Р	18	

Стотровая канава ФО-2 разрез 1-1. Деталь бетонного рассекателя

ГИПРОАВТОТРАНС Новосибирский филиал

Копировал: Фортат 22

Инв. № | Подпись, дата

Альбом II

Типовой проект 503-1-8

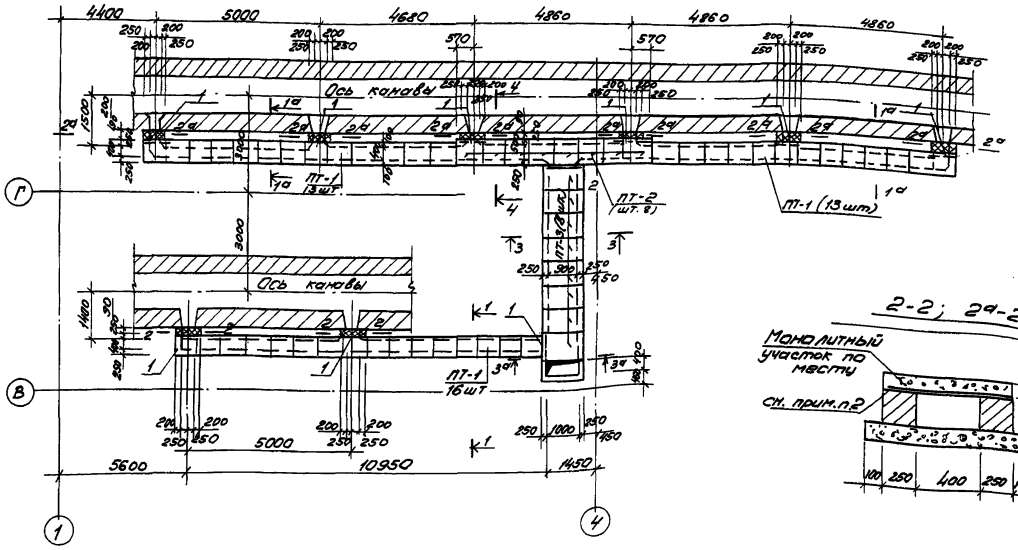

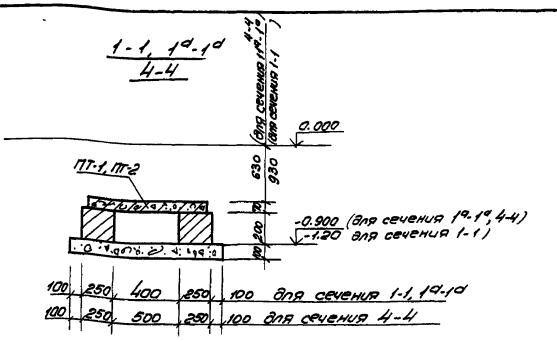

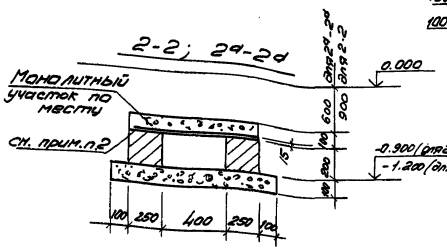

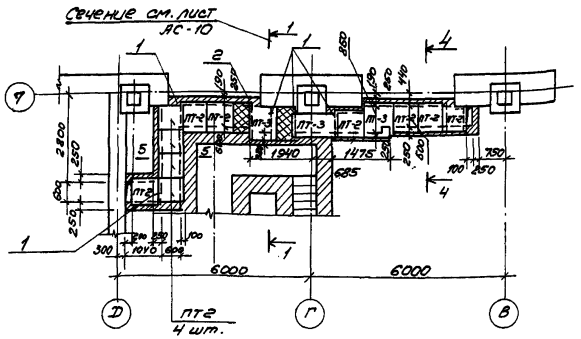

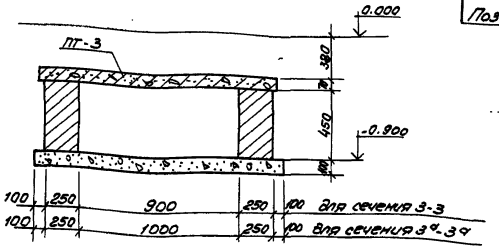

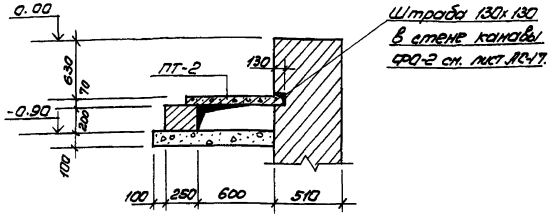

Марка, поз.	Обозначение	Наименование	Кол.	Масса ед.кг	Примечание
		Схема расположения элементов подземного хозяйства			
ПТ-1	3.006-2 в. II-2	Плиты каналов П3-8	42	50	
ПТ-2	то же	П5д-8	19	100	
ПТ-3	"	П7д-5	11	150	
Поз. 1	ГОСТ 8509-72	L75х8 ℓ=800	9	12,6	
Поз. 2	ТО же	L100х8 ℓ=1500	1	18,3	

1. Данный лист см. совместно с листом АС-13, 14, 15, 17, 18.
2. Монолитные участки выполнять из бетона марки М-200 толщиной 100мм с укладкой сеток 250/150/5/9 в нижней зоне плиты. В=900
Общий расход материалов составляет бетона 0,3м³, арматуры 2,9кг.

Исполн.	Голубева		
Ст.инж.	Полякова		
Рук.гр.	Шайхратова		
Нач.отд	Климов		
ГИП	Никитина		

503-1-8 -АС

Открытая стоянка со зданиями и сооружениями для ТО и ТР на 100 грузовых автомобилей.

Производственный корпус

Стадия	Лист	Листов
Р	19	

Схема расположения плит. перекрытия каналов. Сечения.

ГИПРОАВТОТРАНС Новосибирский филиал

Копировал Лезнева

Формат 22

Инв.N подл. | Подпись дата | Взам.инв.N | Нач.сант.отд. | Абзинова

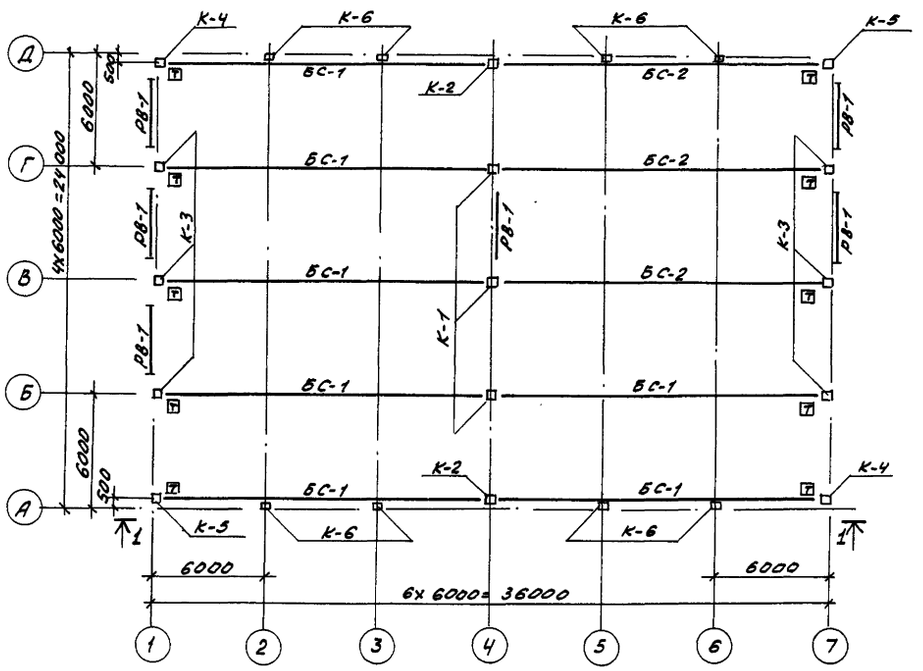

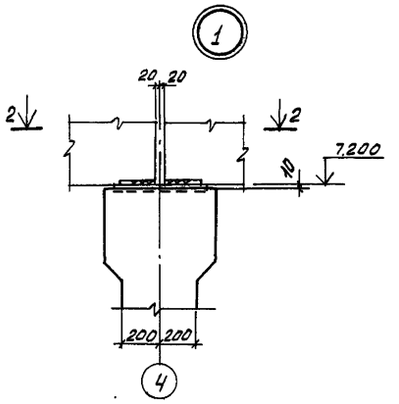

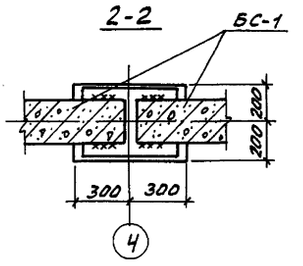

Марка	Обозначение	Наименование		Кол	Масса	Прим.
Колонны:						
		Снеговая нагрузка				
		$P^н = 700$ н/м²	$P^н = 1000, 1500$ н/м²			
К-1	Альбом V-КЖИ К72-20а К72-19а	К72-20-а	К72-19-а	3	3300	
К-2	" -КЖИ- К72-20б К72-19б	К72-20-б	К72-19-б	2	3300	
К-3	" - КЖИ-К72-7-а	К72-7-а		6	3300	
К-4	" - КЖИ-К72-7-б	К72-7-б		2	3300	
К-5	" - КЖИ-К72-7в	К72-7-в		2	3300	
К-6	" - КЖИ-КФ18-2-а	КФ18-2-а		8	2380	
ММ-19	1.400-7	Изделие соединительное ММ-19		8		
ММ-10	"	" ММ-10		8		
МС-2	Альбом V - КЖИ-МС-2	" МС-2		8	25.1	
Балки:						
		Снеговая нагрузка				
		$P^н = 700, 1000$ н/м²	$P^н = 1500$ н/м²			
БС-1	Альбом V - КЖИ-2БДР-18-3АIV-а " - КЖИ-3БДР-18-4АIV-а	2БДР-18-3АIV-а	3БДР-18-4АIV-а	7	10400 12100	
БС-2	" КЖИ-2БДР-18-3АIV-б	2БДР-18-3АIV-б	2БДР-18-3АIV-б	3	10400	
РВ-1	Шифр 41-74 в.2 стр. 21 Вор-7-02	Рама ворот- РВ-1		6	442.0	

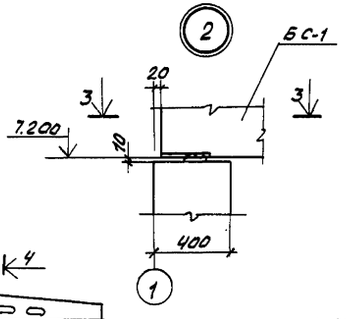

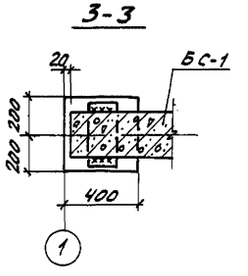

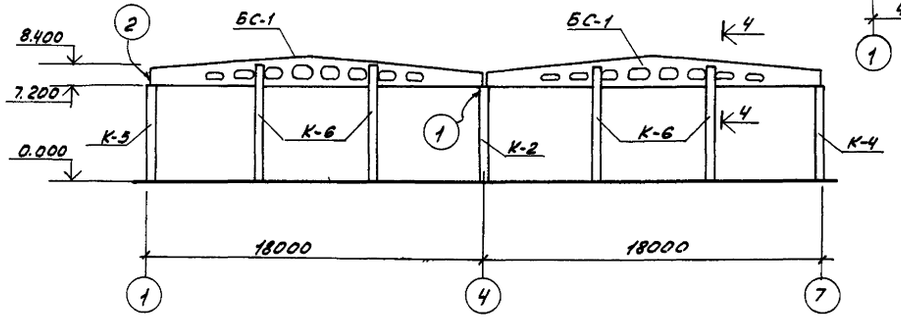

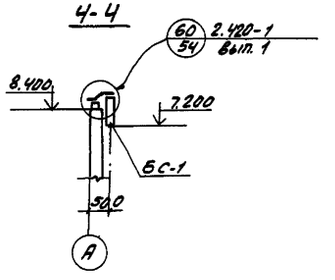

1. Монтаж балок со значком ⊡ вести в соответствии с расположением этого значка на схеме.
2. Сварку производить электродами Э-42 по ГОСТ 9467-75, высота шва $h_{шв} = 6$мм.
3. Марки колонн даны для ветровой нагрузки по III климатическому району.

				503-1-8 АС			
				Открытая стоянка со зданиями и сооружениями для ТО и ТР на 100 грузовых автомобилей			
Привязан				Производственный корпус.	Стадия	Лист	Листов
					Р	20	27
				Маркировочная схема колонн, балок покрытия и рам ворот. Узлы.	ГИПРОАВТОТРАНС Новосибирский филиал		
Инв. №							

Техник	Голубева	
Ст. инж.	Полякова	
Рук. гр.	Шайхратов	
Нач. отд.	Климов	
Гип	Никитин	

Альбом II

Типовой проект 503-1-8

Инв. № подл. | Подпись | Дата | Взам. инв. №

Копировал Самсонова

Формат 22

Альбом II

Типовой проект 503-1-8

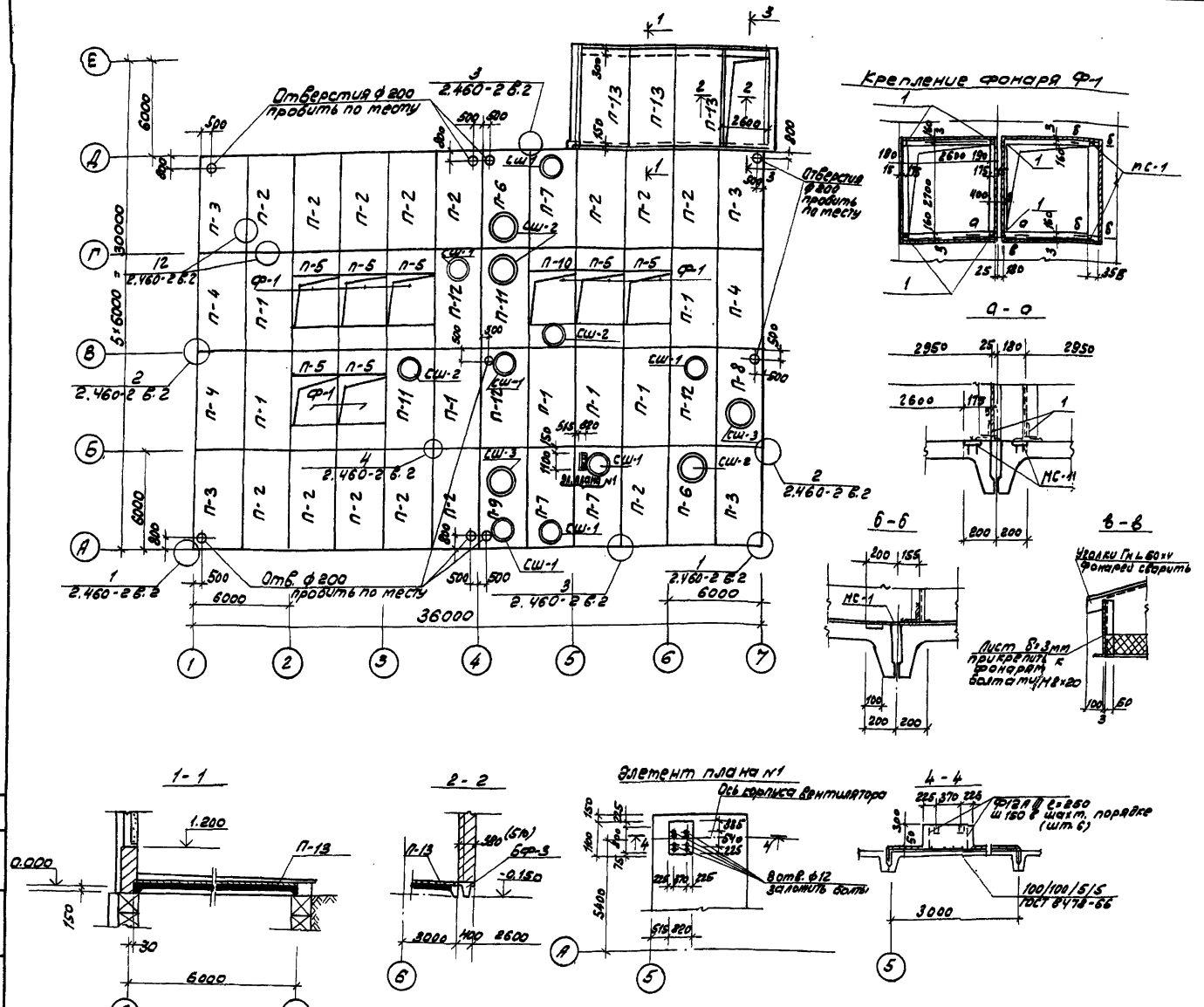

Марка	Обозначение	Наименование	Кол.	Масса т	Прим.
		Снеговая нагрузка 700 Н/м²			
П-1	ГОСТ 22701.1-77	Плита ПГ-2А IV Т-12РЯ	7	2,65	
П-2	Альбом V - КЖИ ПГ-2А IV Т-12РЯ-3 ПГ-3А IV Т-12РЯ-3	—"— ПГ-2А IV Т-12РЯ-3	14	2,65	
П-3	" - КЖИ ПГ-2А IV Т-12РЯ-1 ПГ-3А IV Т-12РЯ-1	—"— ПГ-2А IV Т-12РЯ-1	4	2,65	
П-4	" - КЖИ ПГ-2А IV Т-12РЯ-2 ПГ-3А IV Т-12РЯ-2	—"— ПГ-2А IV Т-12РЯ-2	3	2,65	
П-5	ГОС 22701.4-77	—"— ПФ-3А IV Т-12РЯ	7	2,30	
П-6	Альбом V - КЖИ ПВ7-3А IV Т-12РЯ-1 ПВ7-4А IV Т-12РЯ-1	—"— ПВ7-3А IV Т-12РЯ-1	2	3,20	
П-7	" КЖИ ПВ4-3А IV Т-12РЯ-1 ПВ4-4А IV Т-12РЯ-1	—"— ПВ4-3А IV Т-12РЯ-1	3	3,30	
П-8	" КЖИ ПВ10-3А IV Т-12РЯ-1 ПВ10-4А IV Т-12РЯ-1	—"— ПВ10-3А IV Т-12РЯ-1	1	3,60	
П-9	" КЖИ ПВ10-3А IV Т-12РЯ-2 ПВ10-4А IV Т-12РЯ-2	Плита ПВ10-3А IV Т-12РЯ-2	1	3,60	
П-10	" КЖИ ПФ-3А IV Т-12РЯ-1 ПФ-4А IV Т-12РЯ-1	—"— ПФ-3А IV Т-12РЯ-1	1	2,30	
П-11	ГОСТ 22701.2-77	—"— ПВ7-3А IV Т-12РЯ	2	3,20	
П-12	"	—"— ПВ4-3А IV Т-12РЯ	3	3,30	
П-13	ГОСТ 22701.1-77	—"— ПГ-5А IV Т-12РЯ	4	2,65	
	"	Снеговая нагрузка 1000 Н/м² 1500 Н/м²			
П-1	ГОСТ 22701.1-77	Плита ПГ-3А IV Т-12РЯ	7	2,65	
П-2	Альбом V - КЖИ ПГ-2А IV Т-12РЯ-3 ПГ-3А IV Т-12РЯ-3	Плита ПГ-3А IV Т-12РЯ-3	14	2,65	
П-3	" - КЖИ ПГ-2А IV Т-12РЯ-1 ПГ-3А IV Т-12РЯ-1	—"— ПГ-3А IV Т-12РЯ-1	4	2,65	
П-4	" - КЖИ ПГ-2А IV Т-12РЯ-2 ПГ-3А IV Т-12РЯ-2	—"— ПГ-3А IV Т-12РЯ-2	3	2,65	
П-5	ГОСТ 22701.4-77	—"— ПФ-4А IV Т-12РЯ	7	2,30	
П-6	Альбом V - КЖИ ПВ7-3А IV Т-12РЯ-1 ПВ7-4А IV Т-12РЯ-1	—"— ПВ7-4А IV Т-12РЯ-1	2	3,20	
П-7	" - КЖИ ПВ4-3А IV Т-12РЯ-1 ПВ4-4А IV Т-12РЯ-1	—"— ПВ4-4А IV Т-12РЯ-1	3	3,30	
П-8	" - КЖИ ПВ10-3А IV Т-12РЯ-1 ПВ10-4А IV Т-12РЯ-1	—"— ПВ10-4А IV Т-12РЯ-1	1	3,60	
П-9	" - КЖИ ПВ10-3А IV Т-12РЯ-2 ПВ10-4А IV Т-12РЯ-2	—"— ПВ10-4А IV Т-12РЯ-2	1	3,60	
П-10	" - КЖИ ПФ-3А IV Т-12РЯ-1 ПФ-4А IV Т-12РЯ-1	—"— ПФ-4А IV Т-12РЯ-1	1	2,30	
П-11	ГОСТ 22701.2-77	—"— ПВ7-4А IV Т-12РЯ	2	3,20	
П-12	—"—	—"— ПВ4-4А IV Т-12РЯ	3	3,30	
П-13	ГОСТ 22701.1-77	—"— ПГ-6А IV Т-12РЯ	4	2,65	
СШ-1	1.494-24 вып. 1	Стакан СБ 4Б-1	7	0,16	
СШ-2	—"—	—"— СБ7Б-1	5	0,72	
СШ-3	1.494-24	Стакан СБ 10Б-1	2	0,28	
Ф-1	1.464-10 вып. 1	Стакан фонаря Ф1-3×3	8	0,28	
поз. 1	ГОСТ 8509-72	L 100×8 ℓ=80	20	0,98кг	
МС-1	Альбом V - КЖИ-МС-1	Издел. закл. МС-1	10	1,73кг	

1. В спецификации марки плит приняты с утеплителем для температуры -30°С
2. Фундаментную балку БФ-3 см в спецификации лист АС-8.
3. Для устройства набетонки на покрытии расход материалов составляет: бетона „М-200" - 0,35м³; арматуры: кл. 5ВI-8,2кг по ГОСТ 8478-66, ф12 А III - 1,34кг по ГОСТ 5.1459-72*.

Привязан

Инв. №

Техн.	Голубева	
Ст. инж.	Полякова	
Рук. гр.	Шайхратова	
Нач. отд.	Климов	
ГИП	Никитин	

503-1-8 -АС

Открытая стоянка со зданиями и сооружениями для ТО и ТР на 100 грузовых автомобилей

Производственный корпус

Стадия	Лист	Листов
Р	21	

Схема расположения элементов покрытия

ГИПРОАВТОТРАНС Новосибирский филиал

Копировал Брудя.

Формат 22

Инв. № | Подпись и дата | Нач. сект. от. | Лизиновский

Альбом II

Типовой проект 503-1-8

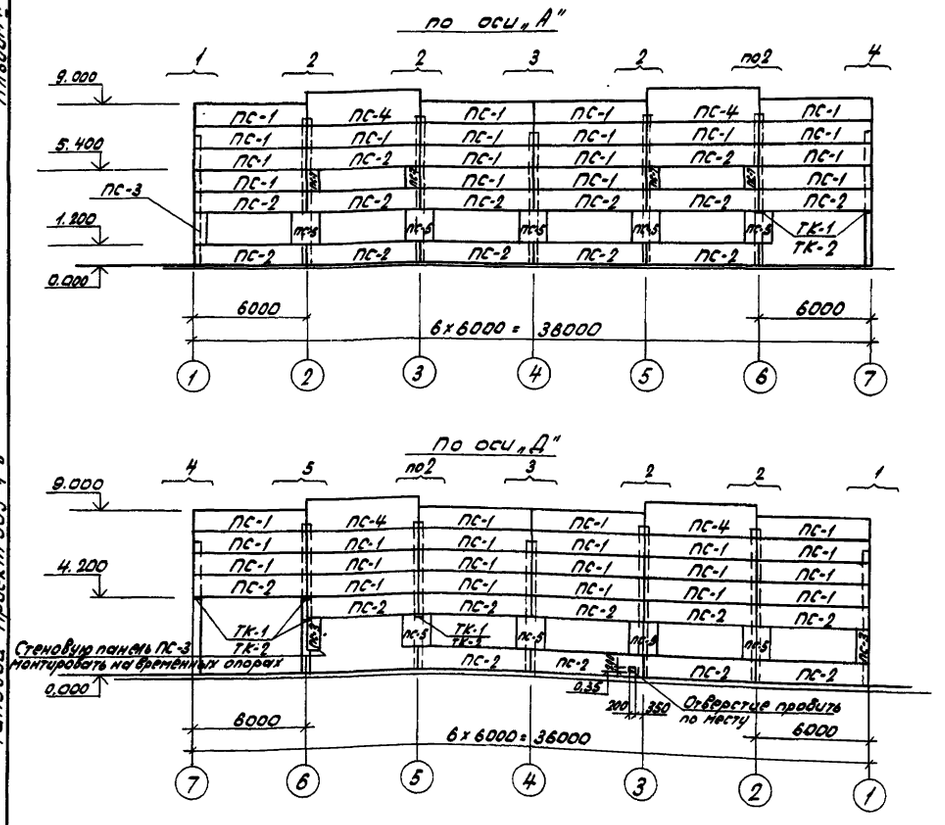

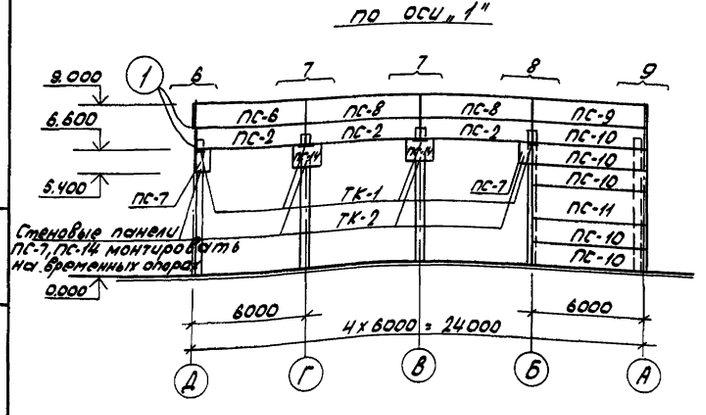

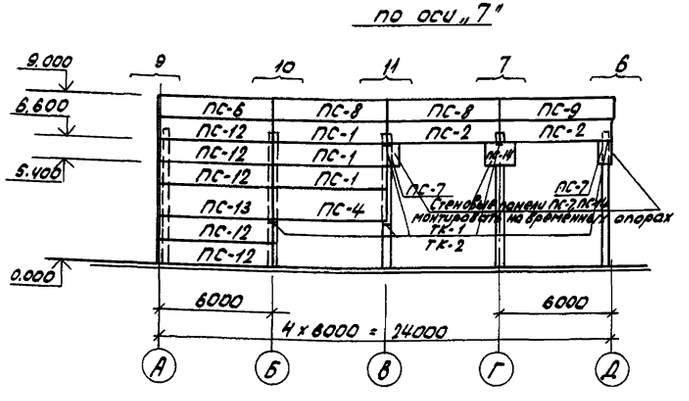

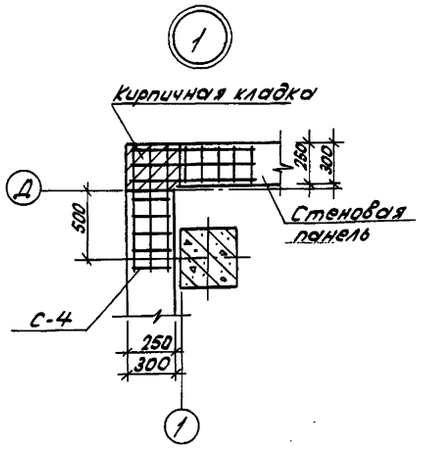

Спецификация элементов к схемам расположения расположенным на листах АС-19, АС-20

Марка	Обозначение	Наименование		Кол.	Масса ед.кг	Примеч.
		Стеновые панели t=20°C, t=30°C	t=40°C			
ПС-1	1.432-14 вып.1	ПС600.12.20-П-1	ПС600.12.25-П-1	42	1700 / 2000	
ПС-2	"	ПС600.12.20-П-3	ПС600.12.25-П-3	28	1700 / 2000	
ПС-3	"	ПС70.18.20-П	ПС70.18.25-П	3	300 / 400	
ПС-4	"	ПС600.18.20-П-1	ПС600.18.25-П-1	5	2500 / 3100	
ПС-5	"	ПС145.18.20-П	ПС145.18.25-П	9	600 / 700	
ПС-6	"	ПС625.12.20-П-71	ПС625.12.25-П-71	2	1700 / 2000	
ПС-7	"	ПС70.12.20-П	ПС70.12.25-П	8	200 / 200	
ПС-8	"	ПС600.12.20-П-7	ПС600.12.25-П-7	4	1700 / 2000	
ПС-9	1.432-14 вып.1	ПС625.12.20-П-72	ПС625.12.25-П-72	2	1700 / 2000	
ПС-10	"	ПС625.12.20-П-12	ПС625.12.25-П-12	5	1700 / 2000	
ПС-11	"	ПС625.18.20-П-12	ПС625.18.25-П-12	1	2700 / 3200	
ПС-12	"	ПС625.12.20-П-11	ПС625.12.25-П-11	5	1700 / 2000	
ПС-13	"	ПС625.18.20-П-11	ПС625.18.25-П-11	1	2700 / 3200	
ПС-14	"	ПС145.12.20-П	ПС145.12.25-П	3	400 / 500	
СФ-7	1.439-2	Стойка СФ-7		6	416.2	
НУ-1	"	Насадки торцевого фахверка НУ-1		2	25,2	
НФ-1	"	" НФ-1		2	29,8	
НФ-4	"	" НФ-4		8	35.2	
НУ-2	"	" НУ-2		2	25,2	
С-4	Альбом V-КЖИ-С-4	Сетка С-4		4	1.5	
Т-1	1.439-2	Изделие соединительное Т-1		166	0.5	
Т-5	"	" Т-5		18	0.6	
Т-6	"	" Т-6		16	0,8	
Т-8	"	" Т-8		26	0,5	
Т-30	"	" Т-30		23	0,1	
Т-22 / Т-23	"	Т-22	Т-23	49	0,6 / 0,8	
ТК-1 / ТК-2	"	ТК-1	ТК-2	15	22.1 / 17.5	
Т-13	"	" Т-13		24	2.2	
	ГОСТ 5915-70*	Гайки М24		12		
	ГОСТ 6402-70*	Шайбы 70×20 e=70		12		
	ГОСТ 7798-70*	Болты М24		12		

1. Данный лист см. совместно с листом АС-23.
2. В спецификации в графе „Масса" в числителе дана масса стеновой панели для температуры -30°С, в знаменателе - для температуры -40°С.

Инженер	Дегтяренко		
Ст.инж.	Полякова		
Рук.гр.	Шайхратова		
Нач.отд.	Климов		
ГИП	Никитин		

503-1-8 -АС

Открытая стоянка со зданиями и сооружениями для ТО и ТР на 100 грузовых автомобилей

Производственный корпус

Литер	Лист	Листов
Р	22	

Схемы расположения стеновых панелей. Узел „1."

ГИПРОАВТОТРАНС Новосибирский филиал

Инв. № подл. | Подпись, дата | Взам. инв. №

Копировал: Севастьянова Формат: 22

Фрагмент 1

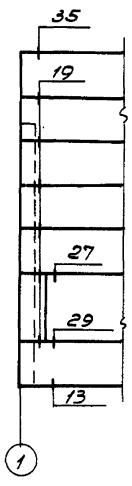

Фрагмент 2

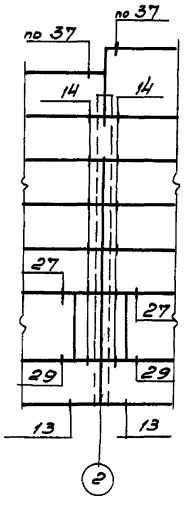

Фрагмент 3

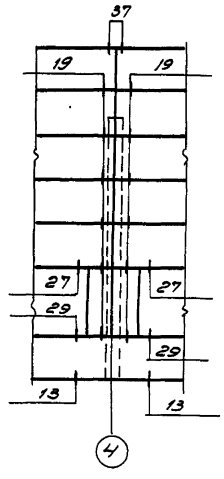

Фрагмент 4

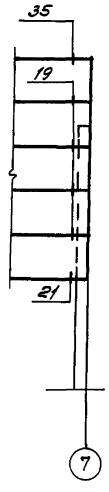

Фрагмент 5

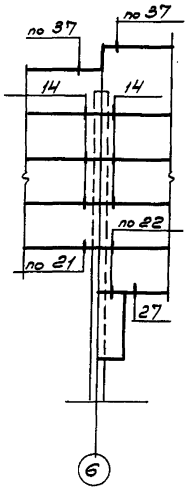

Фрагмент 6

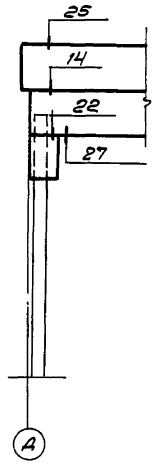

Фрагмент 7

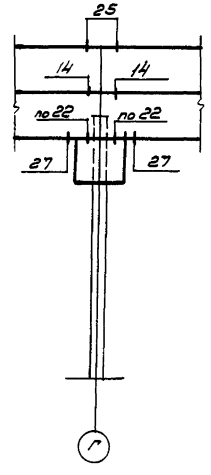

Фрагмент 8

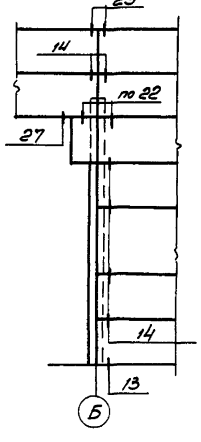

Фрагмент 9

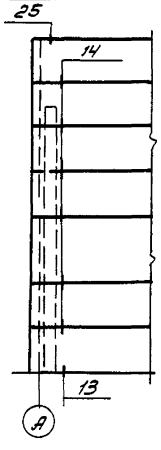

Фрагмент 10

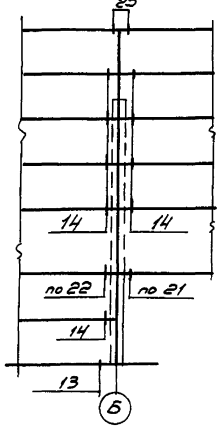

Фрагмент 11

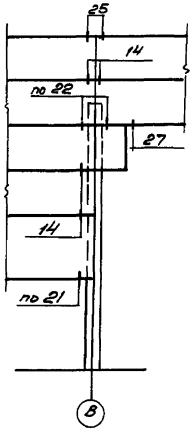

Схема расположения стальных стоек фахверка и насадок.

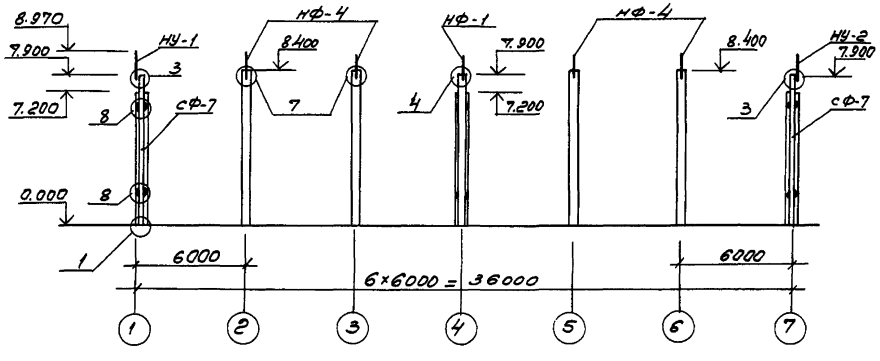

1. Данный лист см. совместно с листом АС-22
2. Все замаркированные узлы приняты по серии 2.432-1 в. 1.

			503-1-8 АС	
			Открытая стоянка со зданиями и сооружениями для ТО и ТР на 100 грузовых автомобилей	
Инженер.	Дегтярева		Производственный корпус	Стадия: Р; Лист: 23; Листов:
Ст.инж.	Полякова			
Рук. гр.	Шапиро		Схемы расположения стеновых панелей, стоек фахверка и насадок. Фрагменты 1÷11.	ГИПРОАВТОТРАНС Новосибирский филиал
Нач.отд.	Климов			
ГИП	Никитин			

Копировал: Лезнева Формат 22

Инв.№подл. | Подпись и дата | Взам.инв.№

Типовой проект 503-1-8 Альбом III

План перекрытия на отм. 3.600

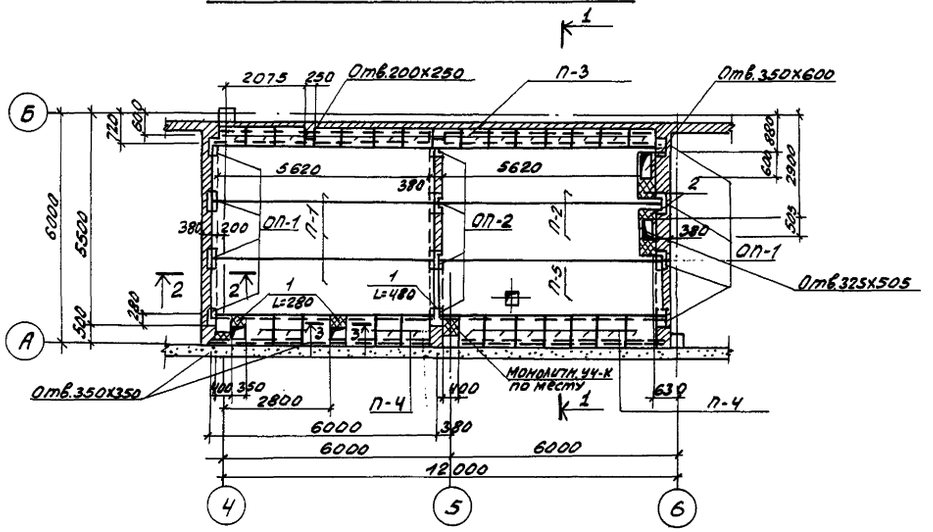

1-1

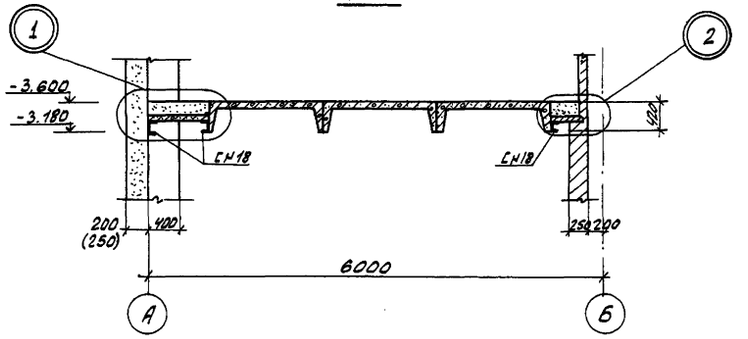

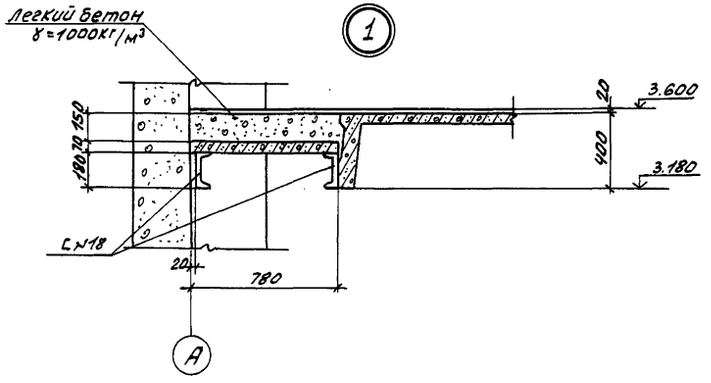

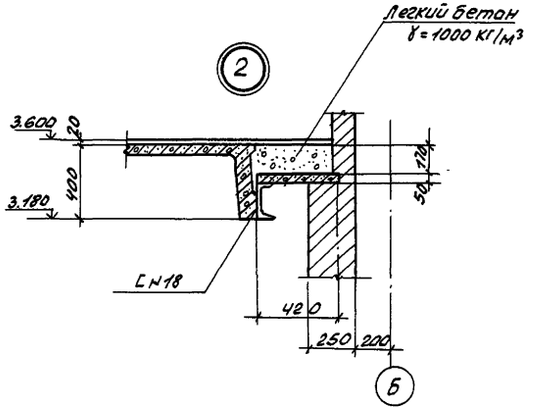

2-2

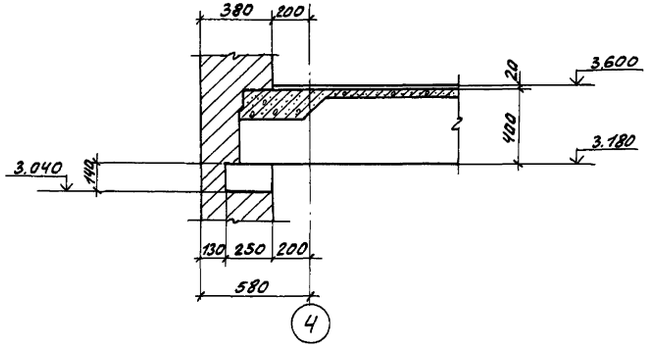

3-3

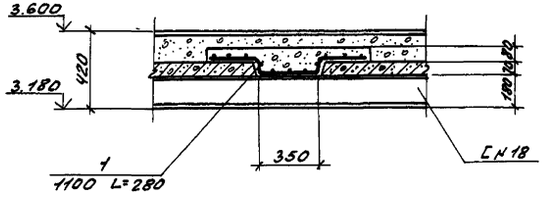

Марка элемента	Обозначение	Наименование	Кол.	Масса кг.	Прим.
ОП-1	Альбом III-КЖИ-ОП5-2а	ОП5-2а	8	45	
ОП-2	Альбом III-КЖИ-ОП6-4а	ОП6-4а	4	133	
П-1	ИИ 24-2/70	ИП5-3	3	2400	
П-2	ИИ 24-2/70	ИП5-3-3	2	2200	
П-3	3.006-2 в.II-2	П1-8	15	40	
П-4	3.006-2 в.II-2	П5д-8	13	100	
П-5	Альбом III-КЖИ-ИП5-3а	ИП5-3а	1	2400	
1	ГОСТ 8478-66	100х100х6х5 1100			
2	ГОСТ 8568-77	Сталь рифленая δ=10мм.	—	62.8	
		Материал бетон М-200	02		м3

1. Схему балок перекрытия см. лист АС-26
2. Плиты перекрытия крепить к опорным подушкам путем сварки закладных деталей.

Привязан

Инв.№

		503-1-8 -АС-	
		Открытая стоянка со зданиями и сооружениями для ТОиТР на 100 грузовых автомобилей	
Инжен.	Шокмеева	Производственный корпус	Стадия: Р; Лист: 24; Листов:
Ст.инж.	Полякова		
Рук.гр.	Чайлотова	Схема расположения плит перекрытия на отм. 3.60. Сечения.	ГИПРОАВТОТРАНС Новосибирский филиал
Нач.отд.	Климов		
ГИП	Никитин		

Копировал Самсонова

Формат А2

Альбом II

Типовой проект 503-1-8

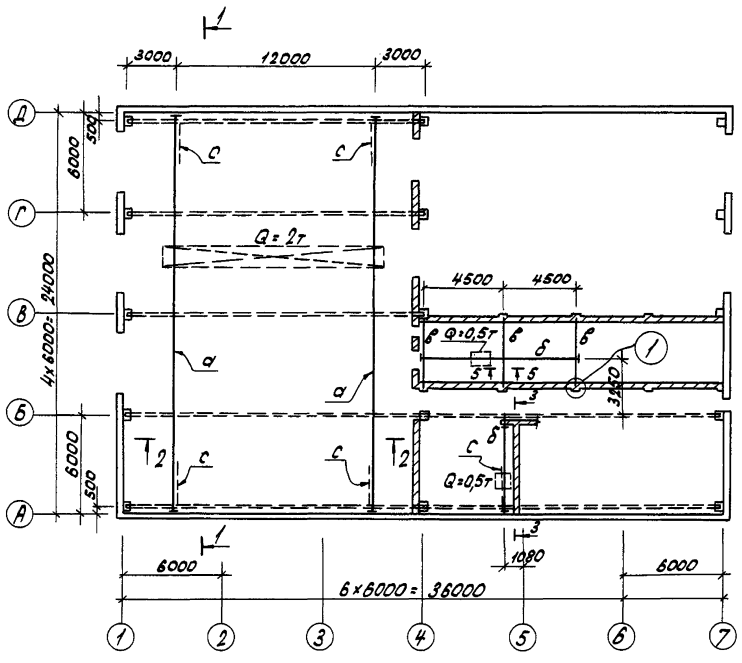

5-5

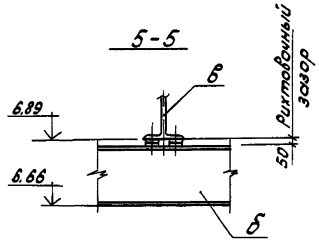

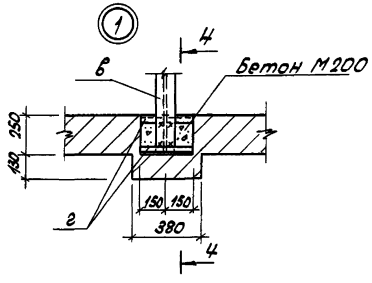

4-4

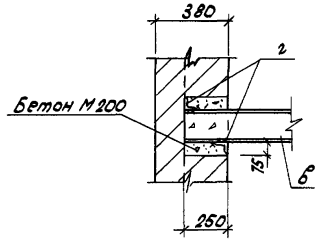

1-1

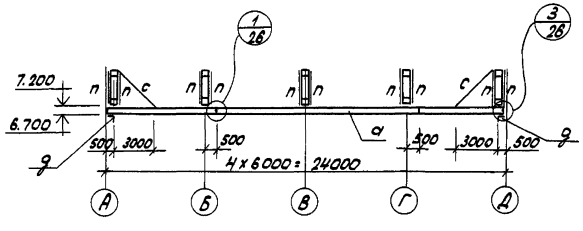

2-2

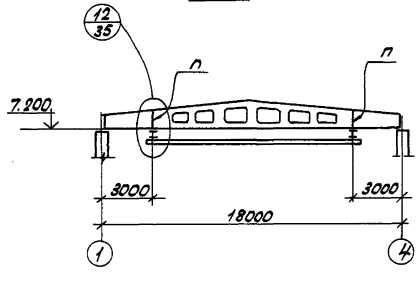

3-3

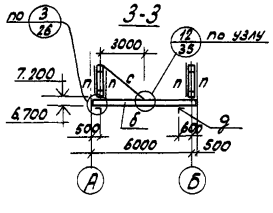

Условные обозначения

— Номер узла по серии 1.426-1 в.3
— Номер листа этой серии, где показан узел

Спецификация к схеме подвесных путей

Марка	Обозначение	Наименование	Кол.	Масса ед., кг	Примечание
а	ГОСТ 19425-74	I N 24М	п.м. 42.0	38.3	
б	"	I N 18М	п.м. 16.2	25.8	
в	ГОСТ 8239-72*	I N 18	п.м. 13.5	18.4	
г	ГОСТ 8509-72	L 75х8 ℓ=300мм	12	2.7	
д	"	L 100х7 ℓ=100мм	8	1.1	
с	"	L 63х5	п.м. 17.0	4.81	
п	ГОСТ 8278-75	Гнутый профиль [60х50х3	п.м. 33.6	3.51	

Таблица усилий связей и подвесок

Марка	Усилия	
	Мх (тм)	N(т)
п	0,21	4.45
с	Погибкости λ≤400	

Расход стали по профилям

N/N п/п	Профиль	Вес кг	ГОСТ
1	I 24М	1838.4	19425-74
2	I 18М	392.0	"
3	I 18	248.0	8239-72*
4	L 100х7	8.8	8509-72
5	L 75х8	32.4	"
6	L 63х5	81.8	"
7	L 50х5	19.9	8509-72
8	-δ=12	190.8	103-76
9	-δ=8	87.4	"
10	-δ=6	18.8	"
11	Гнутый проф. [60х50х3	117.9	8278-75
12	Болт М12	5.4	7798-70

1. Изготовление и монтаж стальных конструкций вести в соответствии с требованиями СНиП III-18-75 и указаниями серии 1.426-1 в.3.
2. Материал конструкции несущих металлических балок подвесного оборудования в ст.3 пс 6 по ГОСТ 380-71*, упоров, связей и вспомогательных элементов - сталь марки в ст.3 кп 2 по ГОСТ 380-71*.
3. Болты принять нормальной точности ф 12мм из стали марки в ст.3 сп.5.
4. Сварку производить электродами Э-42 по ГОСТ 9467-75, $h_{шв}$=6.
5. Все стальные конструкции после изготовления должны быть огрунтованы и окрашены масляной краской за 2 раза.

Привязан

Инв.№

Инженер	Дегтярева	
Ст. инж.	Полякова	
Рук. гр.	Шайхратова	
Нач. отд.	Климов	
ГИП	Никитин	

503-1-8 -АС

Открытая стоянка со зданиями и сооружениями для ТО и ТР на 100 грузовых автомобилей

Производственный корпус

Схема расположения подвесных путей

Стадия	Лист	Листов
Р	25	

ГИПРОАВТОТРАНС Новосибирский филиал

Копировал: Севастьянова Формат: 22

Инв.№ подл. | Подпись и дата | Взам.инв.№ | Инв.№ дубл. | Подпись и дата | Технол. отд. | Конструкт. отд. | Электр. отд. | Сан.-техн. отд. | Отопл. отд.

Альбом II

Типовой проект 503-1-8

Схема расположения лестницы

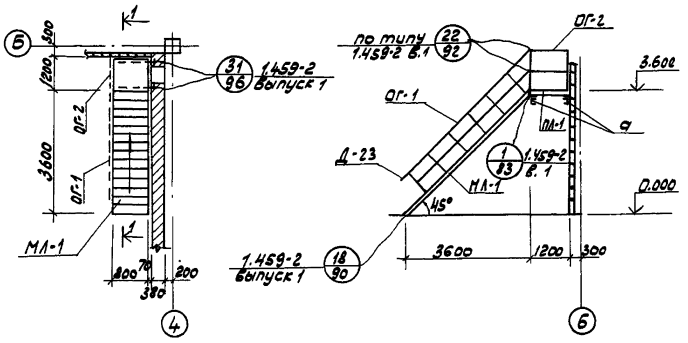

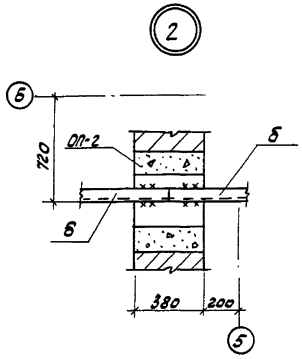

Схема расположения металлических балок

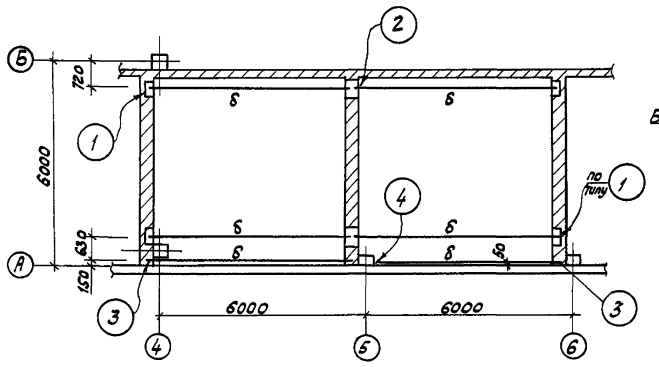

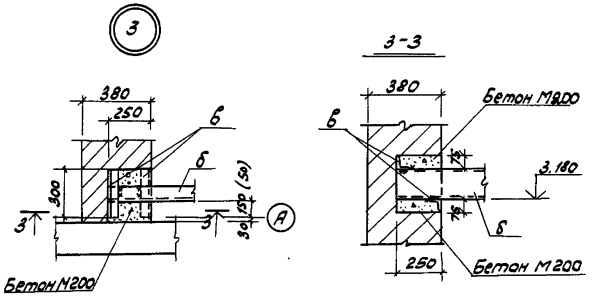

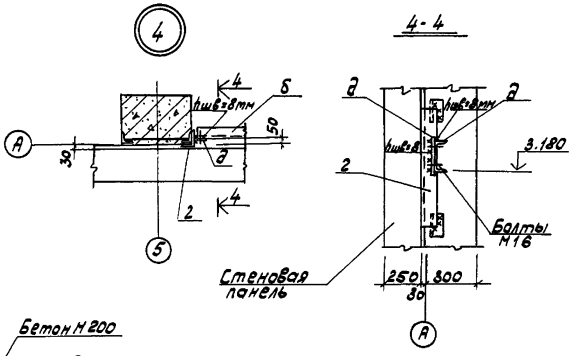

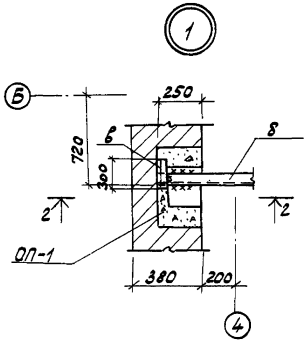

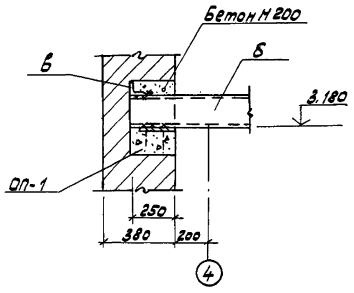

Спецификация элементов к схемам расположения лестницы и металлических балок

Марка	Обозначение	Наименование	Кол.	Масса ед., кг	Примечание
		Схема расположения лестницы			
МЛ-1	1.459-2 вып. 2	Лестничный марш Л-17	1	199,0	
ПЛ-1	"	Переходная площадка П-5	1	60,0	
ОГ-1	"	Ограждение лест-го марша ОЛ-9	1	42,0	
ОГ-2	"	Ограждение площадки ОП-2	1	14,0	
а	ГОСТ 8240-72	С N16 ℓ=1250	2	19,6	
–	ГОСТ 380-71	L63×6 ℓ=230	4	1,3	
–	ГОСТ 7798-70	Болты М12	10	0,56	
Д-14	1.459-2 вып.1	Дополнительный элемент Д-14	2	1,2	
Д-23	"	" Д-23	1	0,6	
		Схема расположения металлических балок			
б	ГОСТ 8240-72	С N18	п.м. 36,8	16,3	
в	ГОСТ 8509-72	L75×8 ℓ=300	10	2,7	
г	ГОСТ 8510-72	L100×63×8 ℓ=1250	1	11,8	
д	ГОСТ 380-71*	-200×100×10	1	1,57	
–	ГОСТ 7798-70	Болты М16	2	–	

1. Спецификацию на опорные подушки см. лист АС-24.
2. Материал конструкций ВСт3пс6 по ГОСТ 380-71*.
3. Болты принять нормальной точности Ø 16мм из стали ВСт3сп5.
4. Сварку вести электродами Э-42 по ГОСТ 9467-75 Высота сварных швов $h_{шв}$ = 6мм кроме оговоренных.
5. Металлические конструкции лестницы покрыть лаком ПФ-170 по грунтовке ГФ-020.
6. Балки перекрытия обетонировать по сетке N 12-2 по ГОСТ 12184-66*, общий расход арматуры составляет 15,0кг.

Привязан				503-1-8	АС
				Открытая стоянка со зданиями и сооружениями для ТО и ТР на 100 грузовых автомобилей	
		Инжен.	Дегтяренко	Производственный корпус	Стадия: Р; Лист: 26; Листов:
		Ст. инж.	Полякова		
		Рук. гр.	Шайхратова	Схемы расположения лестницы и металлических балок	ГИПРОАВТОТРАНС Новосибирский филиал
		Нач. отд.	Климов		
Инв. №		ГИП	Никитин		

Копировал [signature] Формат 22

Инв. № подл. | Подпись, дата

Альбом V

Типовой проект 503-1-8

Инв. № подл. | Подпись и дата | Взам. инв. № | Инв. № дубл. | Подпись и дата

План колодца

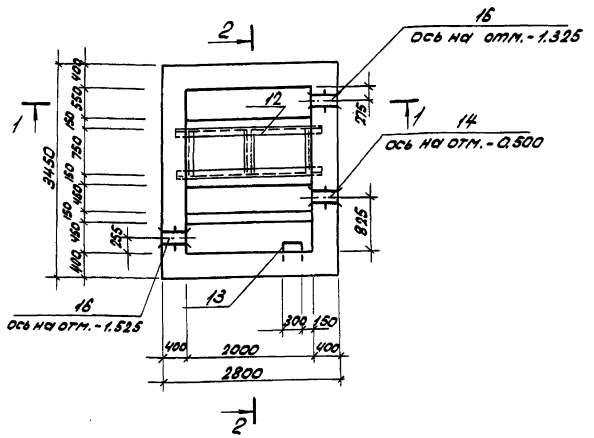

Схема щитов покрытия

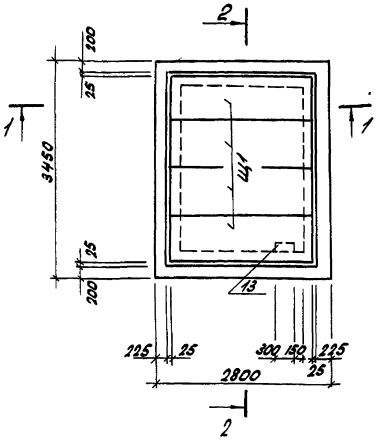

Спецификация элементов к схеме щитов покрытия

Марка	Обозначение	Наименование	Кол-во	Масса кг	Примечание
Щ1	Альбом V - КЖИ-Щ1	Щит деревянный Щ1	4	190	

Формат	Зона	Поз.	Обозначение	Наименование	Кол-во	Масса	Примечание
				Документация			
А2г			503- - АС-27	Сборочный чертеж			
				Сборочные единицы и детали			
11		1	Альбом V - КЖИ-С5	Сетка арматурная С-5	2	31.5	
11		2	" - КЖИ-С6	То же С-6	2	28.1	
11		3	" - КЖИ-С7	" " С-7	2	27.6	
		4÷11		Стержни одиночные			
11		12	" - КЖИ-МН3	Изделие закладное МН-3	1	58.7	
11		13	" - КЖИ-МН4	То же МН-4	4	2.7	
		14	3.901-5	Сальник Ду100 (t=500)	1	6.9	
		15	б/ч	С10 t=2300	2	19.8	
		16	3.901-5	Сальник Ду150 (t=500)	2	8.3	
				Материалы			
				Бетон марки 200		16.2	м3
				Бетон марки 100		1.1	м3

1-1

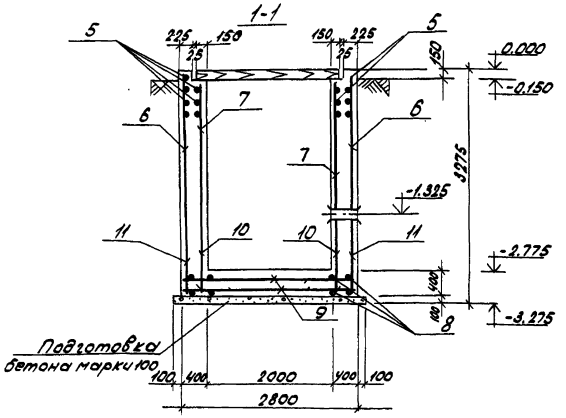

2-2

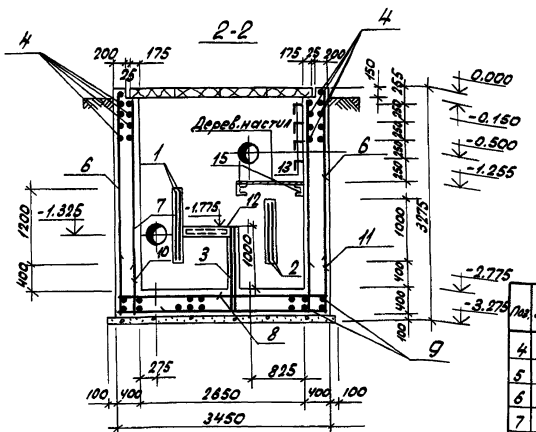

Ведомость стержней на один элемент

Поз.	Эскиз или сечение	ф мм	Длина мм	Кол.	Поз.	Эскиз или сечение	ф мм	Длина мм	Кол.
4		16А III	2750	58	9		12А III	2750	36
5		16А III	3400	58	10		16А III	800	54
6		12А III	3150	66	11	1100 500	16А III	1600	66
7		12А III	3000	66					
8		12А III	3400	30					

Выборка стали на один элемент, кг

Марка эл-та	Арматурные изд. Армат. сталь ГОСТ 5.1459-72* Класса А III ф мм 16	12	Итого	Закладные изд. Профильная сталь Ст3пс5 ГОСТ 8509-72 ∠10	Лист Ст3пс5 ГОСТ 19903-74 δ=8	Итого	Всего
Камера с фильтром	900.0	770.0	1670.0	98.3	27.2	33.0	158.5	1828.5

1. За отметку 0.000 принята отметка чистого пола производственного корпуса.
2. Поверхности, соприкасающиеся с грунтом обмазать горячим битумом за 2 раза.
3. Внутренние поверхности камеры оштукатурить цементным раствором марки 50 с железнением.
4. Величину защитного слоя бетона для рабочей арматуры принимать для нижней арматуры -35мм, для вертикальной арматуры - 30мм.
5. Арматуру, попадающую в отверстия, вырезать по месту.

				503-1-8	-АС
				Открытая стоянка со зданиями и сооружениями для ТО и ТР на 100 грузовых автомобилей	
				Производственный корпус	Стадия Р; Лист 27; Листов
Гл. инж.	Голубева			Колодец с фильтром. Планы, разрезы.	ГИПРОАВТОТРАНС Новосибирский филиал
Гл. инж.	Голубева				
Рук. гр.	Шайхатова				
Нач. отд.	Климов				
ГИП	Никитин				

Копировал: Севостьянова Формат: А2

Альбом II

Типовой проект 503-1-8

Ведомость рабочих чертежей основного комплекта

Лист	Наименование	Примечание
1	Общие данные (начало)	
2	Общие данные (продолжение)	
3	Общие данные (продолжение)	
4	Общие данные (окончание)	
5	План на отм. 0.000 с сетями водопровода и канализации	
6	Схемы систем В1, Т3, К1, К2, К3. План кровли	
7	План на отм. 0.000 (вариант выпуска водостоков на рельеф)	
8	План кровли. Схемы системы К2 (вариант выпуска водостоков на рельеф)	
9	Отстойный колодец с маслоуловителем. План. Разрезы.	
10	Колодец с фильтром. План. Разрезы.	

Ведомость ссылочных и примененных документов

Обозначение	Наименование	Примечание
4.900-8 Выпуск Т-IV ЦИТП г. Москва	Внутреннее санитарно-техническое оборудование	
Б7-1 Сантехпроект г. Москва	Узлы и детали внутренних систем водопровода и канализации	
ПВ-88. Сантехпроект г. Москва	Опорные конструкции и средства крепления стальных трубопроводов внутренних санитарно-технических систем ф 15÷50	
Нестандартное оборудование М9180 Гипроавтотранс г. Воронеж	Колодец с бадьей	

Основные показатели по чертежам водопровода и канализации

Наименование системы	Потребный напор на вводе, м. вод. ст.	Расчетный расход м³/сут	м³/ч	л/с	пары по жарр. л/с	Установленная мощность электродвигателей, кВт	Примечание
1. Хозяйственно-производственный и противопожарный водопровод:							
а) Хозяйственно-питьевые и душевые расходы	10	15.41	5.48	3.09			
б) Мытье пола		0.65					
в) производственные	10	0.28	0.19	0.1			
г) Полив территории:							
асфальтовое покрытие,		6.57					
зеленые насаждения		10.38					
д) Внутреннее пожаротушение	17				5.0		
е) Наружное пожаротушение	10				15.0		
Всего:		33.29	5.67	3.19	20.0		
2. Бытовая канализация		15.41	5.48	4.69			
3. Производственная канализация		1.57	0.18	0.05			
Всего:		18.98	5.66	4.74			

Схема с вводами и выпусками

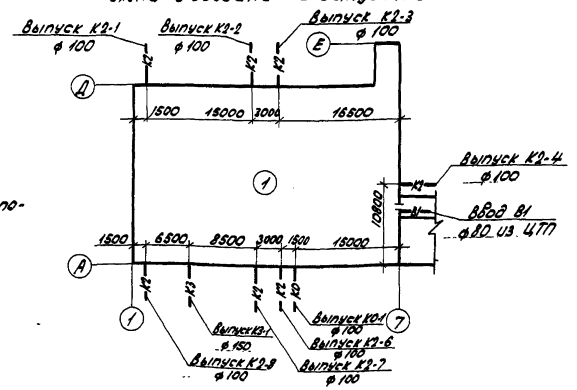

Условные обозначения

—В1—	Хозяйственно-производственный и противопожарный водопровод
—К1—	Хозяйственно-бытовая канализация
—К2—	Внутренние водостоки
—К3—	производственная канализация
—К0—	производственно-бытовая канализация
—Т3—	трубопровод горячей воды
—В—	Вентиляционный трубопровод
—НК—	напорная канализация

Типовой проект разработан в соответствии с действующими нормами и правилами и предусматривает мероприятия обеспечивающие взрывную, взрывопожарную и пожарную безопасность при эксплуатации здания.

Главный инженер проекта Никитин

Привязан

Инв. №

503-1-8 - ВК

Открытая стоянка со зданиями и сооружениями для ТО и ТР на 100 грузовых автомобилей

Инженер	Попова		Производственный корпус	Стадия	Лист	Листов
Рук.гр.	Булава			Р	1	10
Гл.спец.	Кучумова		Общие данные (начало)	ГИПРОАВТОТРАНС Новосибирский филиал	
Нач.отд.	Азыкович				
ГИП	Никитин				
Гл.инж.	Вильборг				

Копировал: Севастьянова Формат: А2

Инв. № подл. | Подпись и дата | Взам. инв. №

Гл. спец. Кучумова (Шифровка)

Альбом II

Типовой проект 503-1-8

Общие указания.

Проект водоснабжения и канализации открытой стоянки со зданиями и сооружениями для ТО и ТР на 100 грузовых автомобилей разработан на основании строительных норм и правил СНиП II-30-76; II-31-74; II-32-74, II-93-74.

Источник водоснабжения - внутриплощадочный водопровод. Наружное пожаротушение условно предусматривается из пожарных гидрантов, установленных на кольцевой внутриплощадочной сети, и при II степени огнестойкости, категории производства „В" и строительном объеме 7009 м³ составляет 15,0 л/с. На внутренее пожаротушение расход воды составляет 5 л/с (из расчета одновременного действия 2х пожарных струй по 2.5 л/с каждая).

Отвод бытовых стоков и производственных после локальной очистки проектируется в наружную сеть канализации.

Водоснабжение.

Водопровод хозяйственно-производственно-противопожарный запроектирован для подачи воды на хозяйственно-питьевые, производственные нужды, полив территории и пожаротушение. Расходы воды составляют 33.29 м³/сут.; 5,67 м³/ч; 3,19 л/с.

Потребный напор на вводе-10м вод.ст. при пожаре 17м вод ст.

В помещении центрального теплового пункта установлен водомерный узел с водомером ВТ-50. На обводной линии водомерного узла на случай пожара предусмотрена задвижка с электроприводом. Глубина заложения сети на вводе условно принята 2.5м до низа трубы и уточняется при привязке проекта.

Предусматривается установка пожарных кранов ф50 мм с рукавами длиной 20 м.

Для мытья пола в производственном корпусе, полива проездов и зеленых насаждений установлены поливочные краны ф25 мм.

Внутренняя сеть тупиковая, прокладывается открыто и монтируется из водогазопроводных оцинкованных легких труб ф80÷15 мм. Ввод водопровода ф80 предусмотрен из помещения ЦТП.

Горячее водоснабжение предусмотрено от водоподогревателей из центрального теплового пункта. Расход горячей воды при $t^{\circ}=65^{\circ}$ с составляет 1,4 л/с. Трубопровод горячей воды проектируется из водогазопроводных оцинкованных легких труб ф32÷15 мм

Канализация.

Производственная канализация предусмотрена для отвода стоков от мытья пола. Расход стоков составляет 0.65 м³/сут. Сточные воды отстаиваются в колодце с бадьей, затем проходят очистку в отстойном колодце с маслоуловителем и колодце с фильтром. Начальные загрязнения взвешенных веществ - 60 м²/л, нефтепродуктов - 20 м²/л. После очистки концентрация загрязнений составляет: взвешенных веществ - 20 м²/л, нефтепродуктов - 5 м²/л. Сточные воды шиномонтажного участка приняты условно чистыми и сбрасываются в производственно-бытовую канализацию. Производственная канализация прокладывается из чугунных канализационных труб ф100-50 мм.

Бытовая канализация предусмотрена для отвода стоков от санитарных приборов. Расход стоков составляет 16.33 м³/сут; 5.66 м³/ч; 4.74 л/с. Внутренняя сеть канализации выполняется из чугунных канализационных труб ф100-50 мм.

Внутренние водостоки запроектированы для удаления дождевых и талых вод с кровли здания. Расчет произведен для средней полосы СССР. $q_{20}=80$ л/с; $n=0.65$; $q_5=196.8$.

Расчетный расход составляет:

$$Q=\frac{\Psi \cdot q_5}{10000}=\frac{864\cdot 196.8}{10000}=17\ л/с;$$

Для приема атмосферных стоков с кровли здания предусматривается установка водосточных воронок типа ВР-9б.

Выпуск водостоков в проекте решен в двух вариантах: в дождевую канализацию внутриплощадочной сети и на рельеф сперепуском в производственно-бытовую канализацию. Сеть внутренних водостоков предусматривается из полиэтиленовых труб низкой плотности ф100÷50 мм. При выпуске на рельеф подвесная сеть водостоков монтируется из чугунных канализационных труб ф100 мм.

Данные по производственному водопотреблению и водоотведению

№ потребителя по плану	Наименование потребителя	Количество потребителей	Количество часов работы в сутки	Водопотребление: требования к качеству воды	Водопотребление: потребный напор у потребителя, м	Водопотребление: Режим водопотребления	Водопотребление: Расход воды на одного потребителя, м³/ч	Водопотребление: из водопровода м³/сут.	Водопотребление: из водопровода м³/ч	Водопотребление: из водопровода л/с	Водоотведение: Характеристика сточных вод	Водоотведение: Режим водоотведения	Водоотведение: в канализацию м³/сут	Водоотведение: в канализацию м³/ч	Водоотведение: в канализацию л/с	Концентрация загрязнений сточных вод после локальных очистных сооружений м²/л	Примечание
	Производственный		кор	пус													
5-2	Ванна для провер-										условно чистая						
	ки камер Ш-902	1		водопро-	10	периодический		0.27	0.18	0.05		периодический	0.27	0.18	0.05		
	Мытье пола			водная				0.65			взвешенных веществ-60 м²/л		0.65			Взвешенных веществ-20 м²/л	Колодец-маслоуловитель и колодец с фильтром
6-1	Установка для мойки										нефтепродуктов-20 м²/л					нефтепродуктов-5 м²/л	
	деталей ОРГ-4990	1			10	периодический		0.01	0.01	0.05			—	—	—		
	Всего:							0.93	0.19	0.1			0.92	0.18	0.05		

Инв. № подл. | Подпись дата | Взам. инв. №

Привязан

Инв. №

Инжен.	Попова		
Рук. гр.	Бульба	Л. Буль	
Гл. спец.	Кучумова		
Нач. отд.	Айзикович		
Гип	Никитин		
Гл. ин. ф.	Вильберг		

503-1-8 ВК

открытая стоянка со зданиями и сооружениями для ТО и ТР на 100 грузовых автомобилей

Производственный корпус.

Стадия	Лист	Листов
Р	2	

Общие данные (продолжение).

ГИПРОАВТОТРАНС Новосибирский филиал

Копировал Самсонова Х Формат 22

Альбом II

Типовой проект 503-1-8

Марка, поз.	Обозначение	Наименование	Кол.	Масса ед., кг	Примечание
		Водопровод хозяйственно питьевой производственно-противопожарный			
1	ГОСТ 8437-75	Задвижка параллельная с выдвижным шпинделем фланцевая 30ч6бр ф80	1	29.0	
	ГОСТ 12820-80	1.1 Фланец стальной приварной ф80	2	2.44	
	ГОСТ 7798-70*	Болт М12 с гайкой ℓ=60мм	8		
	ГОСТ 7338-77	Прокладка резинотканевая толщиной 3мм	4		
2	ГОСТ 18722-73*	Вентиль запорный муфтовый 15ч18р2 ф15	8	0.7	
3		Кран поливочный внутренний ф25	1		
	ГОСТ 18722-73*	3.1. Вентиль запорный муфтовый 15ч8п2 ф25	1	1.8	
	ГОСТ 18698-79	3.2. Рукав резиновый с текстильным каркасом ф25 ℓ=10м	1		
4		Кран поливочный наружный ф25	3		
	ГОСТ 18722-73*	4.1. Вентиль запорный муфтовый 15ч8п2 ф25	6	1.8	
	ГОСТ 18698-79	4.2. Рукав резиновый с текстильным каркасом ф25 ℓ=30м	3		
5		Кран пожарный ф50	7		
	ГОСТ 2217-76	5.1. Вентиль запорный пожарный 15кч11р ф50	7	2.8	
	—"—	5.2. Головка соединительная, рукавная ф50	14	0.28	
	ГОСТ 9923-67*	5.3. То же муфтовая ф50	7	0.22	
	ГОСТ 472-75	5.4. Ствол пожарный ручной РС-50 ф50	7	1.8	
		5.5. Рукав пожарный напорный льняной ф61 ℓ=20м	7	6.32	
6		Воздушно-пенный аппарат ОВПУ-25	2	32.0	
7	ГОСТ 3262-75	Трубопровод из стальных водогазопроводных оцинкованных легких труб ф65	45	7.34	
		то же, ф50	52	4.92	
		то же, ф25	16	2.12	
		то же, ф15	35	1.16	
8		Изоляция стальных труб ф65 полуцилиндрами минераловатными на синтетическом связующем δ=50мм с покровным слоем из стеклопластика рулонного	0.2		м3
	РСТ ТУ6-11-145-74		6.14		м2
9		Окраска труб масляной краской за 2 раза			
		Горячее водоснабжение			
1	ГОСТ 18722-73*	Вентиль запорный муфтовый 15ч8п2 ф20	1	1.10	
		ф15	2	0.7	
2		Кран поливочный ф25	1		комп.
	ГОСТ 18722-73*	2.1. Вентиль запорный муфтовый 15ч8п2 ф25	1	1.8	
	ГОСТ 18698-79	2.2. Рукав резиновый с текстильным каркасом ф25 ℓ=10м	1		
3	ГОСТ 19807-74*	Смеситель для умывальника настольный с нижней камерой смешения	2		
4	ГОСТ 3262-75	Трубопровод из стальных водогазопроводных оцинкованных легких труб ф25	12	2.12	
		то же, ф15	31	1.16	
5		Окраска труб масляной краской за 2 раза			
		Производственная канализация			
1	ГОСТ 6942.17-69	Тройник ф150х100	2		
2	Собственного изготовления	Прочистка ф100	1		
		то же, в плече ф100	1		
3	Нестандартное оборудование №8.904, Типовой проект 503-1-8	Колодец с бадьей ф700	1		
4	Лист ВК-10	Колодец с фильтром			
5	Лист ВК-9	Отстойный колодец с маслоуловителем ф1000	1		
6	ГОСТ 6942.3-69	Трубопровод из чугунных канализационных труб ф150	20		м
7	ГОСТ 6942.3-69	Трубопровод из чугунных канализационных труб ф100	26		м
8		Окраска чугунных труб кузбасским лаком			
9		Подметальная машина для сухой уборки пола	1		шт.

Привязан:

Инв.№

Инженер	Попова		
Рук.гр.	Бильва		
Гл.спец.	Кучумова		
Нач.отд.	Кашкаров		
ГИП	Никитин		

503-1-8 ВК

Открытая стоянка со зданиями и сооружениями для ТО и ТР на 100 грузовых автомобилей

Производственный корпус

Стадия	Лист	Листов
Р	3	

Общие данные (Спецификация)

ГИПРОАВТОТРАНС Новосибирский филиал

Копировал: Севастьянова Формат: А2

Марка поз.	Обозначение	Наименование	Кол.	Масса ед.кг	Примечание
		Бытовая канализация			
1	ГОСТ 22847-77	Унитаз тарельчатый с прямым выпуском	1		
	ТУ21-28-019-69	1.1. Бачок смывной высокорасполагаемый	1		
2	ГОСТ 23759-79	Умывальник прямоугольный со спинкой	2		
	ГОСТ 23412-79	2.1. Сифон пластмассовый бутылочный	2		
3	ТУ21-01-120-74	Фонтанчик питьевой настенный с педальным управлением	1		
4	ГОСТ 6942.17-69	Тройник прямой ф 100х100	2	7.7	
		ф 100х50	4	5.0	
5	ГОСТ 6942.12-69	Отвод 135° ф 100	4	3.7	
6	ГОСТ 6942.8-69	Колено ф 100	1	5.1	
		То же ф 50	3	2.1	
7	Собственного изготовления	Заглушка (прочистка) ф 100	2		
8	Собственного изготовления	Воронка стальная ф 100х50	1		
9	ГОСТ 6942.3-69	Трубопровод из чугунных канализационных труб			
		ф 100	36		м
		То же ф 50	18		м
10		Окраска труб кузбасским лаком			

Марка поз.	Обозначение	Наименование	Кол.	Масса ед.кг	Примечание
		Внутренние водостоки			
1	ГОСТ 6942.17-69	Тройник ф 100х100	8	7.7	
2	ГОСТ 6942.12-69	Отвод 135° ф 100	28	3.7	
3	ГОСТ 6942.8-69	Колено ф 100	7	5.1	
4	ГОСТ 6942.30-69	Ревизия ф 100	7	8.0	
5	Собственного изготовления	Заглушка (прочистка) ф 100	7		
6	——— " ———	то же в лючке	-		
7		Воронка водосточная Вр-9б ф 100	7		
8	ГОСТ 6942.5-69	Патрубок компенсационный ф 100	8	9.1	
9	ГОСТ 18599-73*	Трубопровод из полиэтиленовых низкой плотности труб ф 100	136		м

Привязан

Инв. №

	503-1-8	ВК	
Открытая стоянка со зданиями и сооружениями для 70 и ТР на 100 грузовых автомобилей			
Производственный корпус	Стадия	Лист	Листов
	Р	4	
Общие данные (окончание)	ГИПРОАВТОТРАНС Новосибирский филиал		

Инжен.	Попова	
Рук.гр.	Вильва	
Гл.спец.	Кучумова	
Нач.отд.	Айзикович	
ГИП	Никитин	

Копировал: Севастьянова Формат: А2

Инв.№подл. | Подп. и дата | Взам.инв.№

Альбом II

Типовой проект 503-1-8

Инв. № подл. | Подп. и дата | Взам. инв. № | Инв. № дубл. | Подпись и дата

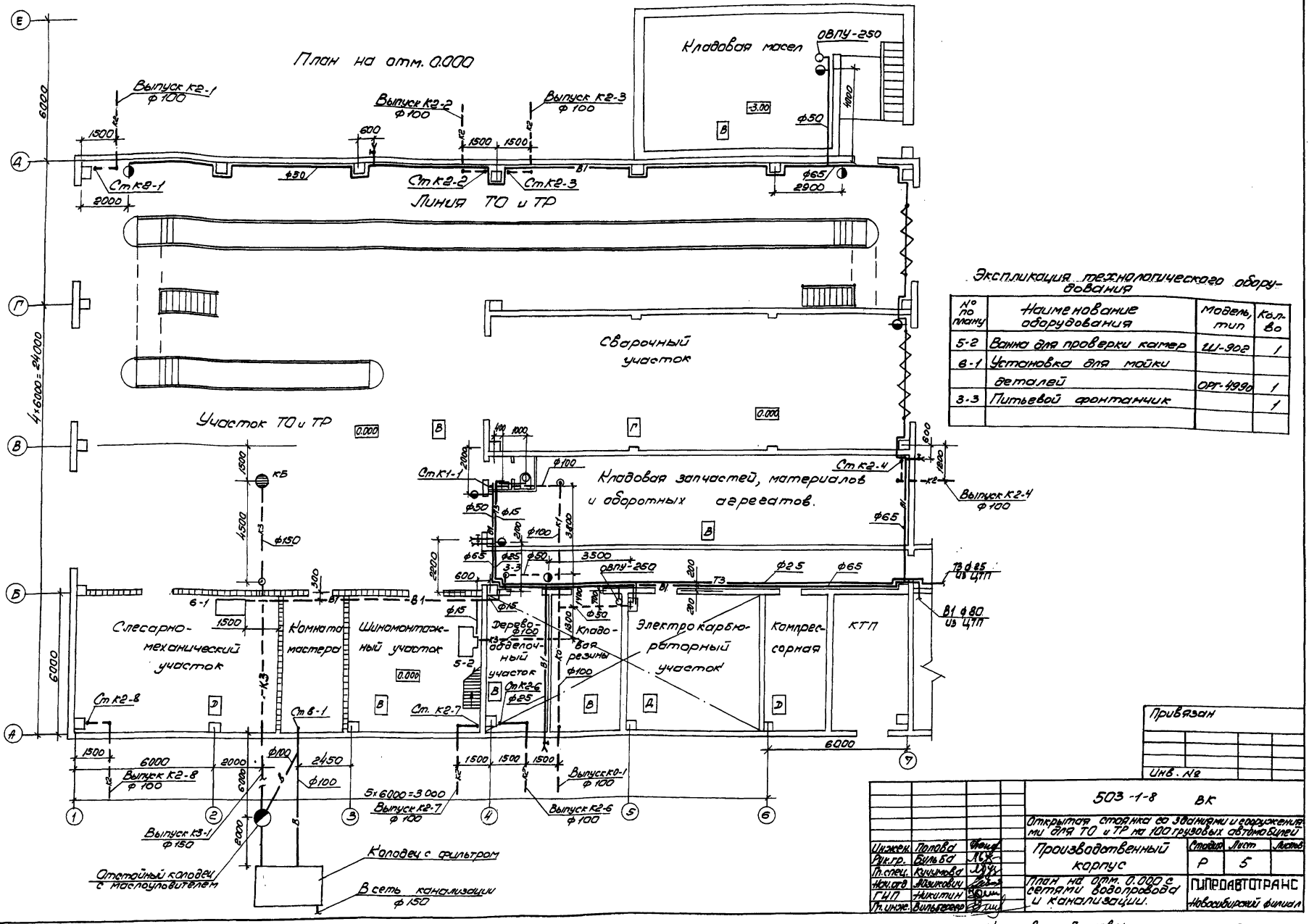

Экспликация технологического оборудования

№ по плану	Наименование оборудования	Модель, тип	Кол-во
5-2	Ванна для проверки камер	Ш-902	1
6-1	Установка для мойки деталей	ОРГ-4990	1
3-3	Питьевой фонтанчик		1

Привязан

Инв. №

				503-1-8 ВК	
				Открытая стоянка со эстакадами и ограждениями для ТО и ТР на 100 грузовых автомобилей	
Инженер	Попова			Производственный корпус	Стадия: Р; Лист: 5; Листов:
Рук.гр.	Быльба				
Гл.спец.	Кучумова				
Нач.отд	Язиковин			План на отм. 0.000 с сетями водопровода и канализации.	ГИПРОАВТОТРАНС Новосибирский филиал
ГИП	Никитин				
Гл.инж.	Вильгевер				

Копировал: Лезнева

Формат 22

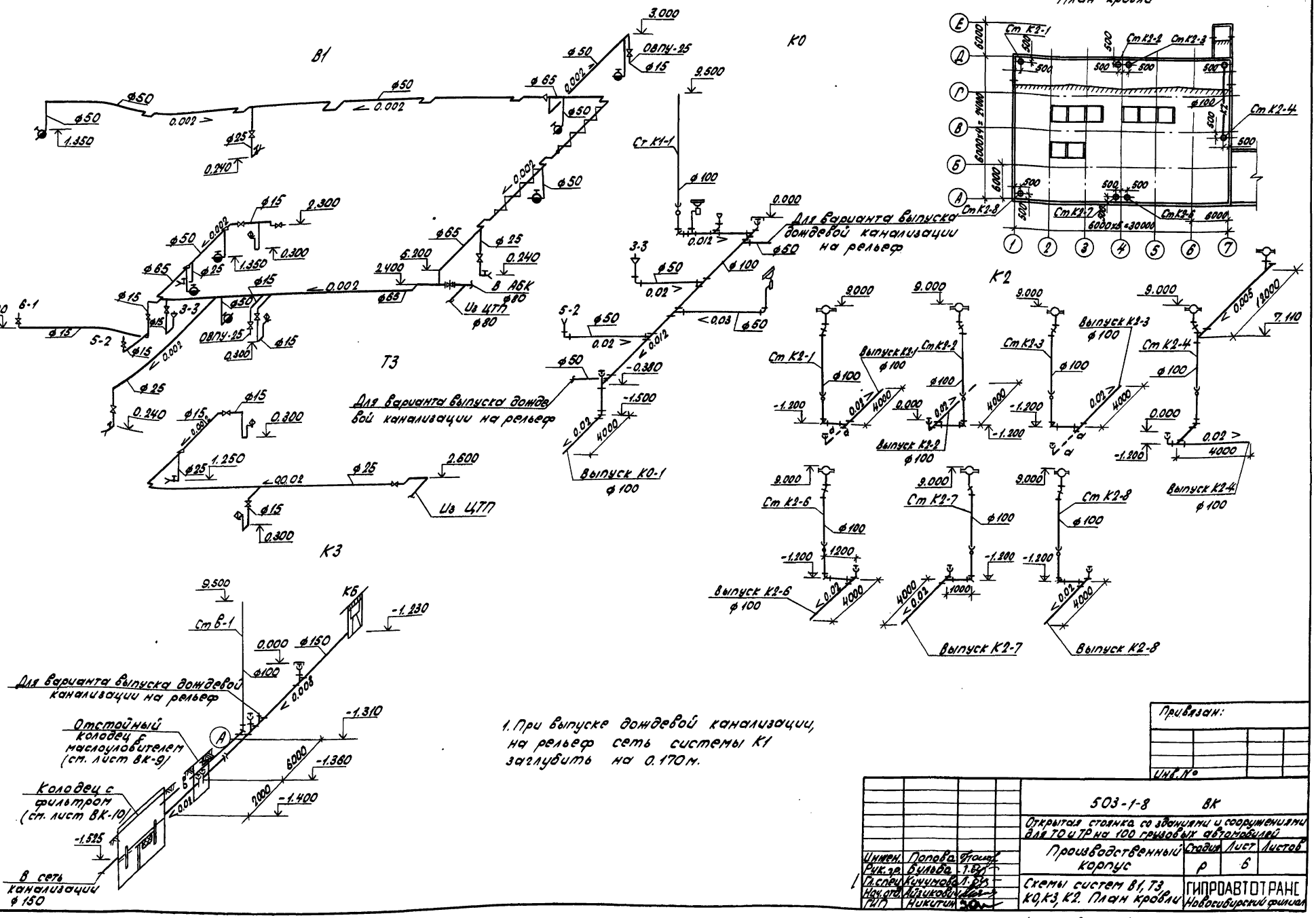

Привязан:

Инв. №

				503-1-8 ВК	
				Открытая стоянка со зданиями и сооружениями для ТО и ТР на 100 грузовых автомобилей	
				Производственный корпус	Стадия: Р; Лист: 6; Листов:
Инженер	Попова			Схемы систем В1, Т3, К0, К3, К2. План кровли	ГИПРОАВТОТРАНС Новосибирский филиал
Рук. гр.	Булова				
Гл. спец.	Кичумова				
Нач. отд.	Аликова				
ГИП	Никитин				

Инв. № подл. | Подпись | Взам. инв. №

Копировал: Севастьянова Формат: А2

Типовой проект 503-1-8 Альбом II

План на отм. 0.000

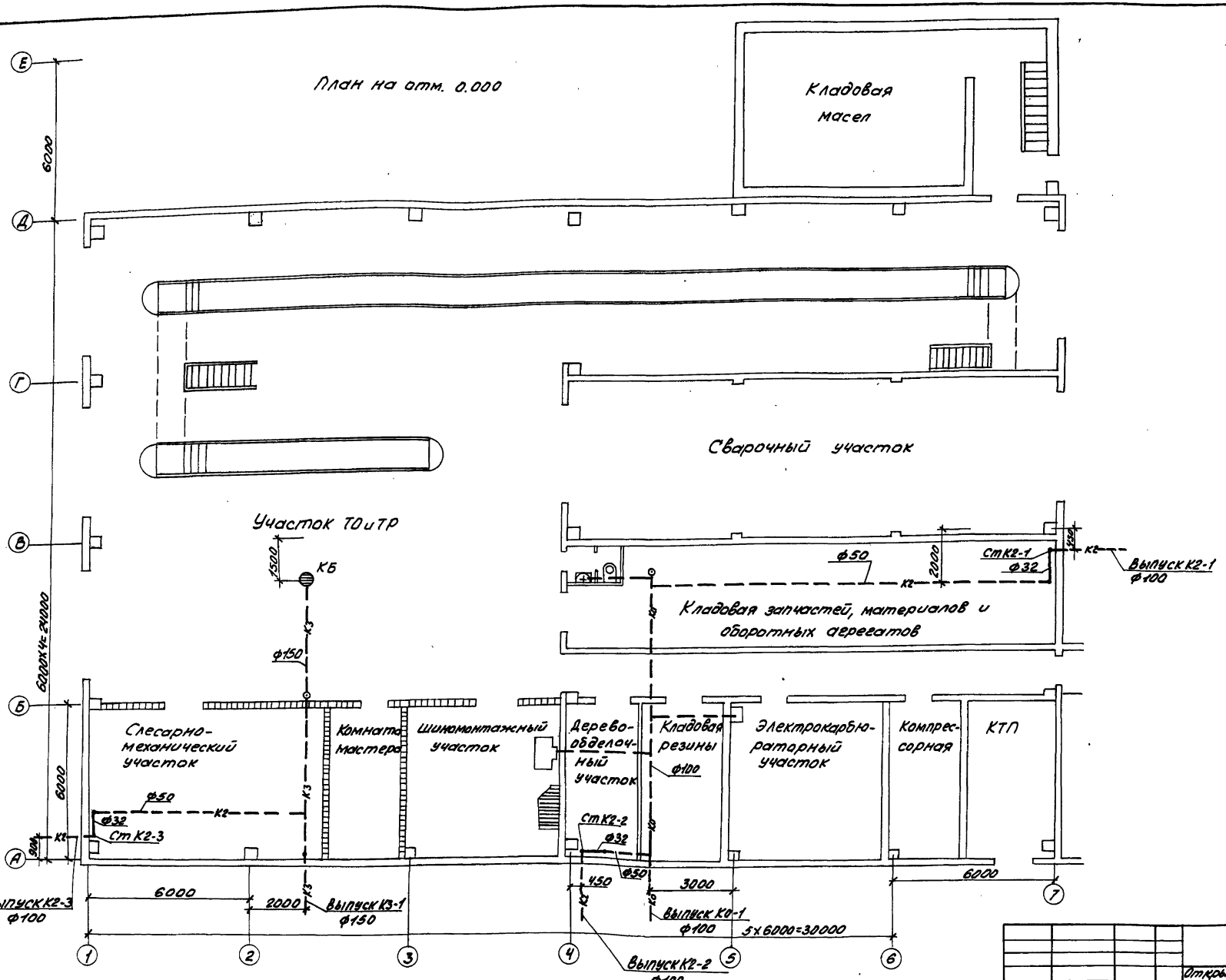

Привязан

Инв. №

503-1-8 - ВК					
Открытая стоянка со зданиями и сооружениями для ТО и ТР на 100 грузовых автомобилей					
Инжен.	Попова		Производственный корпус.	Стадия	Лист	Листов
Рук. гр.	Бильба			Р	7	
Гл. спец.	Кучумова					
Нач. отд.	Айзиковы		План на отм. 0.000 (вариант выпуска водостоков на рельеф)	ГИПРОАВТОТРАНС Новосибирский филиал		
ГИП	Никитин					
Гл. инж. пр.	Вильберг					

Инв. № подл. | Подпись и дата | Взам. инв. № | Инв. № дубл. | Подпись и дата

Копировал Самсонова А Формат А2

Альбом II

Типовой проект 503-1-8

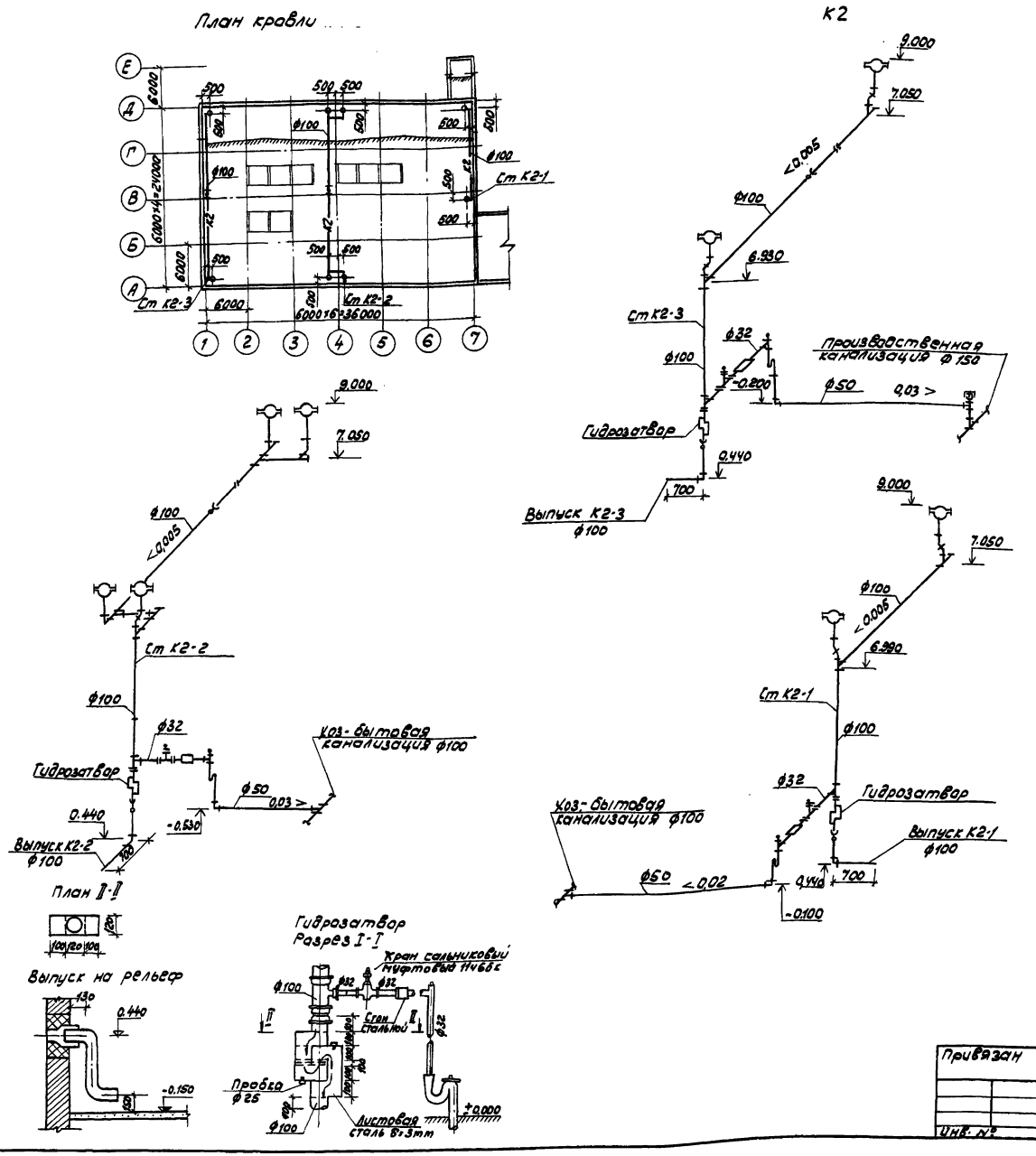

Спецификация

Марка, поз.	Обозначение	Наименование	Кол.	Масса ед, кг	Примечание
1.		Кран сальниковый			
		муфтовый 11ч6бк ф32	3		
2.		Воронка водосточная			
		Вр-9б ф100	8		
3.	ГОСТ 6942.5-69	Патрубок компенса-			
		ционный ф100	8		
	ГОСТ 6942.12-69	Отвод 135° ф100	10		
4.	ГОСТ 6942.8-69	Колено ф100	4		
		ф50	3		
5.	ГОСТ 6942.17-69	Тройник 100×100	10		
		100×50	6		
		100×150	1		
6	ГОСТ 6942.30-69	Ревизия ф100	3		
7	Собственное	Заглушка ф100	5		
8	изготовление	Заглушка (в лючке)			
		ф100	1		
9	ГОСТ 6942.28-69	Муфта ф100	3		
10	ГОСТ 8966-75	Муфта стальная ф32	3		
11	ГОСТ 8963-75	Пробка ф32	3		
12	ГОСТ 8948-75	Тройник ф32	3		
13	ГОСТ 8969-75	Сгон стальной ф32	3		
14		Гидрозатвор ф100	3		Листовая сталь 8×3мм
15	ГОСТ 6924-73	Сифон-ревизия чу-			
		гунная ф50	3		
16	ГОСТ 6942.3-69	Трубопровод из чугун-			
		ных канализационных			
		труб			
		ф100	63	м	
17	ГОСТ 18599-73*	Трубопровод из полиэти-			
		леновых труб низкой			
		плотности			
		ф100	34	м	
		ф50	32	м	
18	ГОСТ 3262-75*	Трубопровод из сталь-			
		ных водогазопровод-			
		ных черных труб			
		легких			
		ф32	5	м	

Инж.	Попова		
Рук.гр.	Бульба		
Гл.спец.	Кучумова		
Нач.отд.	Айзикович		
ГИП	Никитин		

Привязан

Инв. №

503-1-8 ВК

Открытая стоянка со зданиями и сооружениями для ТО и ТР на 100 грузовых автомобилей

Производственный корпус

Стадия	Лист	Листов
Р	8	

План кровли. Схемы систем К2 (вариант выпуска водостоков на рельеф)

ГИПРОАВТОТРАНС Новосибирский филиал

Копировал Фрудя

Формат 22

Альбом V

Типовой проект 503-1-8

Разрез 2-2

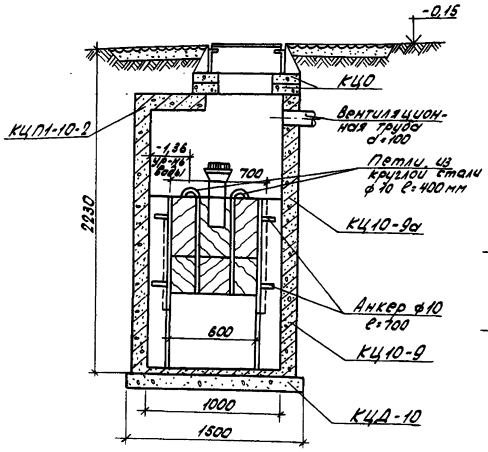

Разрез 1-1

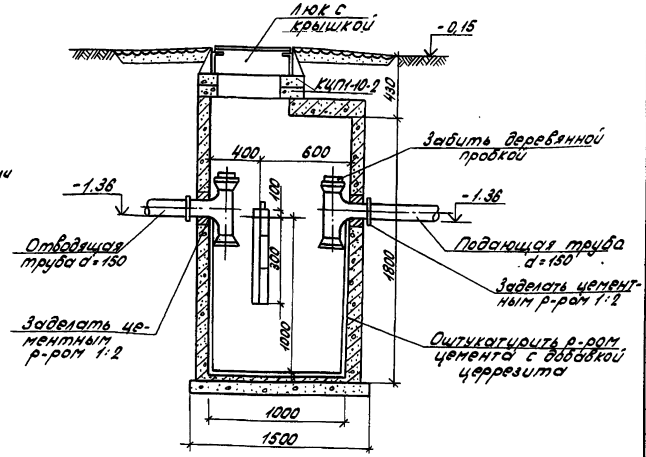

План

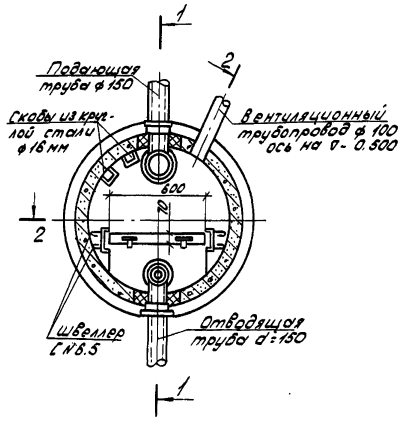

1. Строительная часть колодца выполняется по ТП 901-9-8 Выпуск I серия 3.900-3В7.
2. Очистка колодца производится насосом НСЦ-3.
3. За относительную отметку ±0.00 принята отметка чистого пола производственного корпуса.

Спецификация

Марка	Обозначение	Наименование	Кол.	Масса ед. кг	Прим.
1		Горловина колодца			
	Серия 3.900-3 В.7	с/ опорное кольцо			
	л. 27	КЦО ф 700	2	50,0	шт.
2	Серия 3.900-3 В.7	Плита перекрытия			
	л. 16	КЦП1-10-2	1	250	шт.
3	Серия 3.900-3 В.7	Кольцо стеновое			
	л. 5	КЦ10-9	1	600	шт.
4	Серия 3.900-3 В.7	Кольцо стеновое			
	л. 6	КЦ10-9а	1	570	шт.
5	Серия 3.900-3 В.7	Плита днища			
	л. 24	КЦД-10	1	440	шт.
6	ГОСТ 3634-79	Люк чугунный	1	77.0	шт.
7	ГОСТ 5525-61**	Тройник раструбный 150х150	2	51,9	
8		Деревянная перегородка из шпунтованных досок	0,05		м3
9	ГОСТ 8.240-72	Швеллер [№65 ℓ=600	2	3,9	шт.
10	ГОСТ 103-76	Пластина 50х8 ℓ=100	2	0,25	шт.
11		Скобы ходовые	10	0,75	шт.

Привязан

Инв. №

		503-1-8 ВК	
		Открытая стоянка со зданиями и сооружениями для ТО и ТР на 100 грузовых автомобилей	
Инженер	Попова	Производственный корпус	Стадия: Р; Лист: 9; Листов:
Рук.гр.	Бильва		
Гл.спец.	Кучумова		
Нач.отд.	Азизкова	Отстойный колодец с маслоуловителем. План. Разрезы.	ГИПРОАВТОТРАНС Новосибирский филиал
ГИП	Никитин		

Копировал: Севастьянова Формат: А2

1-1

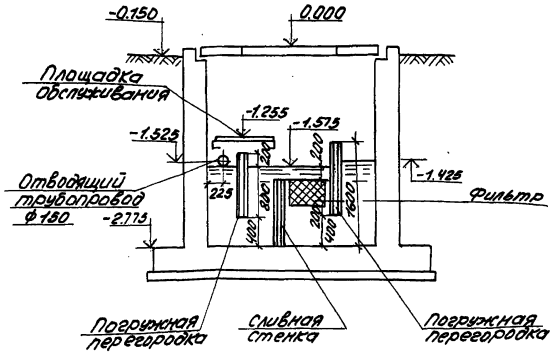

2-2

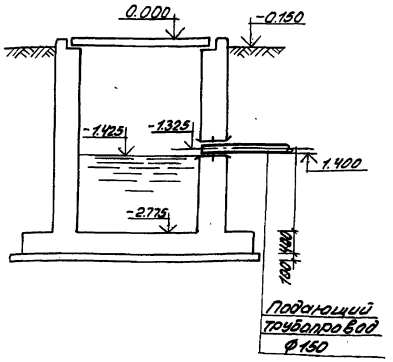

План

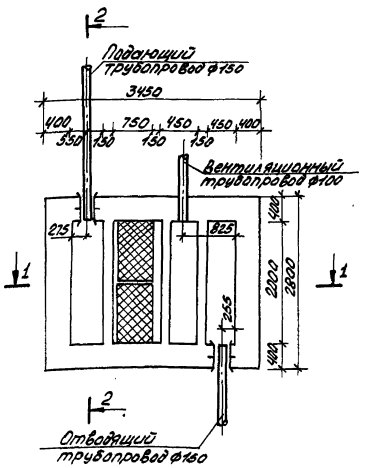

1. В качестве заполнителя фильтра использовать сипрон с поролоном.
2. За относительную отметку 0.000 принять отметку чистого пола производственного корпуса.

Спецификация

Марка поз.	Обозначение	Наименование	Кол.	Масса ед.кг	Примечание
1.	Нестандартизированное оборудование С-602 Воронежский филиал Гипроавтотранс	Фильтр С-602	2		

привязан

инв.№

Инженер	Попова		503-1-8 ВК	
Рук.гр.	Сулева		Открытая стоянка со зданиями и сооружениями для ТО и ТР на 100 грузовых автомобилей	
Гл.спец.	Кочумова		Производственный корпус	Стадия: Р; Лист: 10; Листов:
Нач.отд.	Лозикова		Колодец с фильтром. План. Разрезы.	ГИПРОАВТОТРАНС Новосибирский филиал
ГИП	Никитин			

Инв.№ подл. | Подпись и дата | Взам.инв.№

Копировал Самсонова-1 Формат А2

Типовой проект 503-1-8 Альбом II

Ведомость чертежей основного комплекта

Лист	Наименование	Примечание
ОВ-1	Общие данные (начало)	
ОВ-2	Общие данные (продолжение)	
ОВ-3	Общие данные (продолжение)	
ОВ-4	Общие данные (продолжение)	
ОВ-5	Общие данные (продолжение)	
ОВ-6	Общие данные (продолжение)	
ОВ-7	Общие данные (продолжение)	
ОВ-8	Общие данные (продолжение)	
ОВ-9	Общие данные (продолжение)	
ОВ-10	Общие данные (окончание)	
ОВ-11	Вентиляция. План на отм. 0.000	
ОВ-12	Отопление. Отопление зенитных фонарей	
	Теплоснабжение. План на отм. 0.000	
ОВ-13	Схемы систем П1; П2; В4÷В9; ВЕ1÷ВЕ9; В10÷В13	
ОВ-14	Схема системы отопления	
ОВ-15	Схема системы отопления зенитных фонарей	
ОВ-16	Схема системы теплоснабжения установок П1; П1 (догрев); П2. Схема системы теплоснабжения установок У1÷У8	
	Схемы обвязок П1; П1(догрев); П2; У1; У2	
ОВ-17	Схемы обвязок У1, У2; У3, У4, У5, У6; У7, У8; П1	
ОВ-18	Установки систем П1; П2; В6; В8, В9	
ОВ-19	Спецификация отопительно-вентиляционных установок	

Ведомость примененных и ссылочных документов

Обозначение	Наименование	Примечание
1.494-18 в.1	Воздухораспределители пристенные эжекционные панельные тип ВПЭП	
1.494-14	Заслонки воздушные унифицированные для систем вентиляции	
	Клапаны обратные и перекидные	
3.904-18	В искрозащищенном исполнении	
4.904-37	Местные отсосы при ручной электросварке	
1.469-7	Покрытие зданий с крышными вентиляторами	
2.494-1	Узлы прохода вентиляционных шахт через покрытия зданий	
1.494-32	Зонты и дефлекторы вентиляционных систем	
1.494-25	Подставки под калориферы	
5.904-5	Гибкие вставки к центробежным вентиляторам	
В1	Вставки к вентиляторам общего назначения Ц4-70	
5.904-4	Двери и люки для вентиляционных камер	
3.904-15 в1-1,1-2;1-3	Приточные вентиляционные камеры 1ПК10÷1ПК50	
1.494-10	Решетки щелевые регулирующие типа Р	
1.494-21	Крепление решеток воздухоприточных тип РР и щелевых регулирующих тип Р к воздуховодам и строительным конструкциям	
1.494-2	Унифицированный агрегат воздушно-тепловой завесы для ворот промышленных зданий	
4.904-69	Средства крепления санитарно-технических устройств	

План-схема

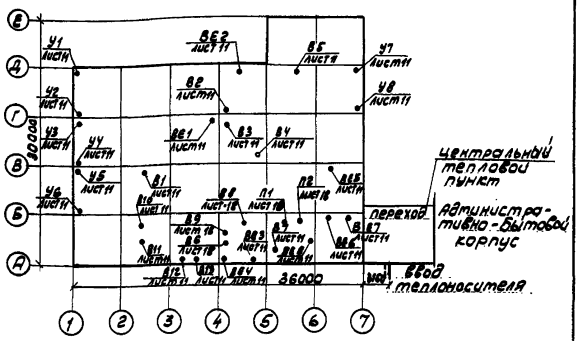

Общие указания

Проект отопления и вентиляции разработан для районов с расчетной температурой наружного воздуха -20°; -30°; -40°.

Теплоснабжение осуществляется от внешних сетей. Теплоноситель для нужд отопления и вентиляции - вода с T=95÷70°С. Температура воды для нужд горячего водоснабжения - 60°С. Приготовление горячей воды осуществляется в водоводяном подогревателе, установленном в центральном тепловом пункте.

Данный проект выполнен в соответствии со СНиП II-33-75 СНиП II-93-74 и „Инструкции по проектированию отопления и вентиляции предприятий по обслуживанию автомобилей."

Отопление

Система отопления производственных помещений запроектирована однотрубная с нижней разводкой проточно-регулируемая. Отопление участка ТО2 и ТР в рабочее время осуществляется перегретым воздухом.

Основные показатели по чертежам отопления и вентиляции

Наименование здания	Объем м³	Периоды года $t_н$°С	Расход тепла ккал/час: На отопление	На вентиляцию	На горячее водоснабжение	Общий	Расход холода ккал/час	Установленная мощность электродвигателей
Производст-	7460	-20°	118395	504150	10560	633105	—	24.9
венный	7460	-30°	137970	661500	10560	810030	—	24.9
корпус	7460	-40°	151116	862200	10560	1023876	—	24.9

Типовой проект разработан в соответствии с действующими нормами и правилами и предусматривает мероприятия, обеспечивающие взрывную, взрывопожарную и пожарную безопасность при эксплуатации здания.

Главный инженер проекта Никитин

Инженер	Шишкина	
Рук. гр.	Чистякова	
Гл. спец.	Федорова	
Нач. отд.	Лизикович	
ГИП	Никитин	
Гл. инж-ин	Вильбергер	

Привязан

Инв №

503-1-8 ОВ

Открытая стоянка со зданиями и сооружениями для ТО и ТР на 100 грузовых автомобилей

Производственный корпус	Стадия	Лист	Листов
	Р	1	19

Общие данные (начало)

ГИПРОАВТОТРАНС Новосибирский филиал

Копировал Фрудя- Формат 22

от приточных систем и местными нагревательными приборами, а в нерабочее время: воздушно-тепловыми завесами и нагревательными приборами. Отопление других производственных помещений в рабочее время - перегретым воздухом и нагревательными приборами, в нерабочее время - нагревательными приборами.

В качестве нагревательных приборов приняты ребристые трубы. Трубопроводы системы отопления, проходящие в подпольных каналах ф 50мм, и подающие трубопроводы системы теплоснабжения калориферов изолируются полуцилиндрами на синтетическом связующем $\delta_{из}$ =30мм. Антикоррозионная защита трубопроводов, подлежащих изоляции - краска БТ-177 в два слоя по грунтовке ГФ-020 в один слой.

Вентиляция

Вентиляция корпуса запроектирована приточно-вытяжная с механическим и естественным побуждением. Воздухообмен рассчитан из условия растворения тепловыделений и газовыделений.

Приток на участках ТО и ТР подается в рабочую зону и в смотровые канавы, в сварочном участке - в рабочую зону, в остальные помещения - в верхнюю зону. Вытяжка на участке ТО и ТР - общеобменная из верхней зоны, в слесарно-механическом, шиномонтажном, электрокарбюраторном - местная.

Монтаж и приемку в эксплуатацию воздуховодов и вентоборудования, а также трубопроводов отопления и теплоснабжения производить в соответствии со СНиП III-28-75; СНиП II-33-75.

У наружных ворот предусмотрены воздушно-тепловые завесы.

Воздуховоды общеобменных систем запроектированы асбестоцементные воздуховоды систем местной вытяжки - круглые металлические.

Все воздуховоды и трубопроводы, не подлежащие изоляции, окрашиваются масляной краской.

Характеристика отопительно-вентиляционных систем

Обозначение системы	Кол. систем	Наименование обслуживаемого помещения (технологического оборудования)	Тип установки, агрегата	Вентилятор: Тип, исполнение по взрывозащите	Вентилятор: №	Вентилятор: Схема исполнения	Вентилятор: Положение	Вентилятор: L м³/ч	Вентилятор: P, кг/м²	Вентилятор: n, об/мин	Электродв.: Тип, исполнение по взрывозащите	Электродв.: N, квт	Электродв.: n, об/мин	Воздухонагреватель: Тип	Воздухонагреватель: №	Воздухонагреватель: Кол. шт.	Воздухонагреватель: Температура нагрева, °С от	Воздухонагреватель: Температура нагрева, °С до	Воздухонагреватель: Расход тепла ккал/ч	Воздухонагреватель: ΔP, кг/м²	Примечан.
П1	1	Деревообрабатывающий участок (участок ТО и ТР, шиномонтажный, слесарно-механический, кладовые	А8-4	Ц4-70	8	6	10° ПрО	18800	90	950	4А132М6	7,5	960	КВБ	10	3	-20°	23,8	237450	8,44	с резервным вентилят.
														КВС	10	5	-30°	25	295000	9,56	
														КВС	10	5	-40°	25	348000	9,56	1ПК-25
П1		(догрев)	—	—	—	—	—	8950	—	—	—	—	—	КВС	10	1	25	31,4	12300	5,75	Для $t_н$=-30°
														КВБ	10	1	25	36,1	22200	7,77	Для $t_н$=-40°
П2	1	Сварочный участок	А63095-2а	Ц4-70	6,3	1	ПрО°	8870	102	1450	4А112МА4	5,5	1450	КВС	10	2	-20	19,3	101000	2,72	
		электрокарбюраторный участок												КВБ	10	2	-30	19,3	126000	3,63	
														КВБ	10	2	-40	19,3	152000	3,63	
В1	1	Участок ТО и ТР	осевой крышный	—	5	8	—	6800	2	1390	4А71А4	0,55	1390								
В2	1	——— " ———	— " —		5	8	—	6800	2	1390	4А71А4	0,55	1390								
В3	1	Сварочный участок	— " —		4	8	—	3380	2	1365	4АА63В4	0,37	1365								
В4	1	Сварочный участок	крышн.	КЦ3-90	4	8	—	2000	18	910	4А71А6	0,37	910								
В5	1	Склад масел	А32095-1	Ц4-70	3,2	1	ПрО° / ЛО°	440	26	1400	4АА63А4	0,25	1400								с резерв.
В6	1	Шиномонтажный участок	А3.3105-1	Ц4-70	3,2	1	ЛО°	930	38	1400	4АА63В4	0,37	1400								
В7	1	Электрокарбюраторный участок	—	Ц4-70	4	1	ПрО°	2160	45	1400	В71В4	0,75	1400	исполнение по взрывозащите И2			по исполнению по взрывозащите И2 Т3				
В8	1	Электрокарбюраторный участок	А33105-1	Ц4-70	3,2	1	ЛО°	1240	38	1400	4АА63В4	0,37	1400								
В9	1	Слесарно-механический участок	А3.5105-1	Ц4-70	2,5	1	ЛО°	360	22	1400	4АА56А4	0,18	1400								
В10,В11	2	Слесарно-механический участок, шиномонтажный участок	пылеулавливающий агрегат ЗИЛ 900 М								4АХ-80-А2	1,5	2860								Рецирк.
В12,В13	2		пылеулавливающий агрегат ЗИЛ 900 М								4АХ-80-А2	1,5	2860								Рецирк.
В1-В8	8	Участок ТО и ТР	7К.5105-1 / А3.5107-1 / А3.5100-2	Ц4-70	6,3	1	ПрО° / ЛО°	19800 / 11800 / 14300	78 / 40 / 100	950 / 950 / 1450	4А100L6Б / 4А100L2Б / 4А132S4	2,2 / 3,0 / 4,0	950 / 2880 / 1450	КАК / КАО / КАО	4 / 4 / 4	4 / 4 / 4	10 / 10 / 10	+7,7 / +0,7 / -11,6	83000 / 111000 / 170000	14,5 / 10,3 / 10,3	для $t_н$=-10° / $t_н$=-30° / $t_н$=-40°
В Е1	1	Участок ТО и ТР	Зонт	ф 300				600													
В Е2	1	Участок ТО и ТР	Зонт	ф 300				600													
В Е3	1	Кладовая резины	Дефлектор	ф 250				345													
В Е4	1	Деревообрабатывающий участок	Дефлектор	ф 250				345													
В Е5	1	Кладовая запчастей	Дефлектор	ф 400				650													
В Е6	1	Компрессорная	Дефлектор	ф 400				630													
В Е7	1	КТП	Дефлектор	ф 630				1620													
В Е8	1	Электрокарбюраторный участок	Дефлектор	ф 300				110													
В Е9	1	Ком. узел	Дефлектор	ф 200				50													

Привязан

Инв. № подл. | Подпись и дата | Взам. инв. №

Инженер	Шишкина		
Рук. гр.	Чистякова		
Гл. спец.	Федорова		
Нач. отд.	Азизкова		
ГИП	Никулин		
Гл. инж.	Винокурская		

503-1-8 ОВ

Открытая стоянка с навесами и сооружениями для ТО и ТР на 100 грузовых автомобилей

Производственный корпус	Стадия	Лист	Листов
	Р	2	

Общие данные (продолжение)

ГИПРОАВТОТРАНС Новосибирский филиал

Копировал: Севастьянова Формат: 22

Альбом II

Типовой проект 503-1-8

Тепло-воздушные балансы по помещениям

Наименование помещений	Объем помещения м³	Период времени года	Расчетная наружная температура °С	Температура в рабочей зоне °С	Теплопоступления ккал/час: Тепловыделения от оборудования	Теплопоступления ккал/час: Солнечная радиация	Теплопоступления ккал/час: Всего	Расходы тепла ккал/час: Теплопотери	Расходы тепла ккал/час: Расход тепла на обогрев транспорта	Расходы тепла ккал/час: Всего	Баланс тепла	Теплонапряженность ккал/м³ час	Возмещение тепла ккал/час: Не рабочее время: Нагревательными приборами	Возмещение тепла ккал/час: Не рабочее время: Воздушным отоплением	Возмещение тепла ккал/час: Рабочее время: Нагревательными приборами	Возмещение тепла ккал/час: Рабочее время: Воздушным отоплением	Температура в верхней зоне °С	Температура приточного воздуха °С	Вытяжка: Технологическая	Вытяжка: Местные отсосы: Объем воздуха м³/час	Вытяжка: Местные отсосы: №№ систем	Вытяжка: Механическая общеобменная: Объем воздуха м³/час	Вытяжка: Механическая общеобменная: №№ систем	Вытяжка: Естественная общеобменная: Объем воздуха м³/час	Вытяжка: Естественная общеобменная: №№ систем	Вытяжка: Общий объем вытяжки м³/час	Приток: Механический: Объем воздуха м³/час	Приток: Механический: №№ систем	Приток: Естественный: Объем воздуха м³/час	Приток: Естественный: № систем или площадь открытого проема	Приток: Общий объем притока	Кратность воздуха обмена: Вытяжка	Кратность воздуха обмена: Приток	Примечания
1	2	3	4	5	6	7	8	9	10	11	12	13	14	15	16	17	18	19	20	21	22	23	24	25	26	27	28	29	30	31	32	33	34	35
Участок ТОиТР t = 16°С		Зима	-20	16	2200	—	2200	73305	13860	87165	-84965	—	49156	12440	49156	35810	16	23,8	—	1200	ВЕ1,2	14030	В1,В2	—	—	14950	14950	П1	—	—	14950			
		Лето	22	23,5	2200	4450	6650	—	—	—	+6650	3,4	—	—	—		23,5	22	—	1200	ВЕ1,2	14030	—"—	—	—	14950	14950	—"—	—	—	14950			
	1940	Зима	-30	19,9	2200	—	2200	84790	17710	102500	-100300	—	49156	15400	49156	51140	19,9	25/316	—	1200	ВЕ1,2	—"—	—"—	—	—	14950	14950	—"—	—	—	14950			
		Лето	22	25	2200	4740	6940	—	—	—	+6940	3,56	—	—	—		25,1	22	—	1200	ВЕ1,2	—"—	—"—	—	—	14950	14950	—"—	—	—	14950			
		Зима	-40	16,4	2200	—	2200	91640	21560	113200	-111000	—	49156	24400	49156	61840	16,4	25/364	—	1200	ВЕ1,2	—"—	—"—	—	—	—"—	14950	—"—	—	—	14950			
		Лето	22	25	2200	4600	6800	—	—	—	+6800	3,5	—	—	—		25,1	22	—	1200	ВЕ1,2	—"—	—"—	—	—	—"—	14950	—"—	—	—	14950			
Слесарно-механический t = 16°С		Зима	-20	16	1345	—	1345	11076	—	11076	-9730	—	7650	—	7650	2080	16	23,8	—	360	В9	—	—	—	—	360	795	П1	—	—	795			
		Лето	22	25	1345	535	1880	—	—	—	+1880	4	—	—	—	—	25	22	—	360	В9	—	—	—	—	360	795	П1	—	—	795			
		Зима	-30	16,6	—"—	—	1345	12485	—	12485	-11140	—	9500	—	9500	2080	16,6	25	—	360	В9	—	—	—	—	—"—	795	П1	—	—	—"—			
	478	Лето	22	25	—"—	568	1913	—	—	—	+1913	4	—	—	—	—	25	22	—	360	В9	—	—	—	—	—"—	795	—"—	—	—	—"—			
		Зима	-40	16,8	—"—	—	1345	13408	—	13408	-12063	—	10700	—	10700	2080	16,8	25	—	360	В9	—	—	—	—	—"—	—"—	—"—	—	—	—"—			
		Лето	22	25	—"—	548	1893	—	—	—	+1893	3,96	—	—	—	—	25	22	—	360	В9	—	—	—	—	—"—	—"—	—"—	—	—	—"—			
Шиномонтажный участок t = 16°С		Зима	-20	17,1	360	—	360	5240	—	5240	-4880	—	3640	—	3640	1240	17,1	23,8	—	930	В6	—	—	—	—	930	930	П1	—	—	930			
		Лето	22	25	360	535	895	—	—	—	+895	2,72	—	—	—	—	25,3	22	—	930	В6	—	—	—	—	930	930	П1	—	—	930			
	330	Зима	-30	19,7	360	—	360	5945	—	5945	-5585	—	4540	—	4540	2430	19,7	25	—	930	В6	—	—	—	—	930	—"—	—"—	—	—	930			
		Лето	22	25	—"—	568	928	—	—	—	+928	2,8	—	—	—	—	25,4	22	—	930	В6	—	—	—	—	930	—"—	—"—	—	—	—"—			
		Зима	-40	19,9	—"—	—	360	6370	—	6370	-6010	—	5120	—	5120	2430	19,9	25	—	930	В6	—	—	—	—	—"—	—"—	—"—	—	—	—"—			
		Лето	22	25	—"—	548	908	—	—	—	908	2,76	—	—	—	—	25,3	22	—	930	В6	—	—	—	—	—"—	—"—	—"—	—	—	—"—			
Сварочный участок t = 16°С	930	Зима	-20	17	2470	—	2470	13053	6120	19173	-16703	—	6570	—	6570	9135	17	19,3	—	2000	В4	3360	В3	—	—	5360	5360	П2	—	—	5360	—	—	
		Лето	22	25,4	2470	1530	4000	—	—	—	+4000	4,3	—	—	—	—	25,4	22	—	2000	В4	3360	В3	—	—	5360	5360	П2	—	—	5360	—	—	
		Зима	-30	19,1	2470	—	2470	15895	7820	23715	-21235	—	12100	—	12100	9135	19,1	19,3	—	2000	—"—	—"—	—"—	—	—	5360	—"—	П2	—	—	—"—	—	—	
		Лето	22	25,4	2470	1530	4000	—	—	—	+4000	4,3	—	—	—	—	25,4	22	—	2000	—"—	—"—	—"—	—	—	—"—	—"—	П2	—	—	—"—	—	—	
		Зима	-40	18,3	2470	—	2470	17926	9520	27445	-24975	—	15840	—	15840	9135	18,3	19,3	—	2000	—"—	—"—	—"—	—	—	—"—	—"—	П2	—	—	—"—	—	—	
		Лето	22	25,4	2470	1530	4000	—	—	—	+4000	4,3	—	—	—	—	25,4	22	—	2000	—"—	—"—	—"—	—	—	—"—	—"—	П2	—	—	—"—	—	—	
Электрокарбюраторная t = 16°С		Зима	-20	19,3	580	—	580	1695	—	1695	-1115	—	1180	—	1180	3340	19,3	19,3	—	3400	В7,В8	—	—	110	ВЕ8	3510	3510	П2	—	—	3510			
		Лето	22	23,2	580	590	1170	—	—	—	+1170	9,8	—	—	—	—	23,2	22	—	3400	В7,В8	—	—	110	ВЕ8	—"—	—"—	П2	—	—	—"—			
	120	Зима	-30	19,4	580	—	580	2160	—	2160	-1580	—	1640	—	1640	3340	19,4	19,3	—	3400	В7,В8	—	—	—"—	ВЕ8	—"—	—"—	П2	—	—	—"—			
		Лето	22	23,2	580	590	1170	—	—	—	+1170	9,8	—	—	—	—	23,2	22	—	3400	—"—	—	—	—"—	—"—	—"—	—"—	П2	—	—	—"—			
		Зима	-40	19,4	580	—	580	2545	—	2545	-1965	—	2040	—	2040	3340	19,4	19,3	—	3400	—"—	—	—	—"—	—"—	—"—	—"—	П2	—	—	—"—			
		Лето	22	23,2	580	590	1170	—	—	—	+1170	9,8	—	—	—	—	23,2	22	—	3400	—"—	—	—	—"—	—"—	—"—	—"—	П2	—	—	—"—			

Инв. № | Подпись, дата | Взам. инв. №

Привязан

Инв. №

Инж.	Шишкина	
Рук. гр.	Чистякова	
Гл. спец.	Федорова	
Нач. отд.	Айзикович	
ГИП	Никитин	
Гл. инж. им.	Вильбергер	

503-1-8 ОВ

Открытая стоянка со зданиями и сооружений для ТО и ТР на 100 ерузовых автомобилей

Производственный корпус

Стадия	Лист	Листов
Р	3	

Общие данные (продолжение)

ГИПРОАВТОТРАНС Новосибирский филиал

Копировал Грузя. фортатег

Местные отсосы от технологического оборудования

Технологическое оборудование			Характеристика выделяющихся вредностей	Объем вытяжки м³/ч		Характеристика местного отсоса		№ вент систем	Примечания
Поз.	Наименование	кол.		на ед. обор.	Всего	Обознач.	Применяемые документы		
			Слесарно-механический участок						
3	Установка для мойки								
	деталей ОРГ-4980	1	Пары масла и лабомида	360	360	шкафное укрытие		В9	
6	Станок точильно-шлифо-					защитно-			
	вальный	1	Абразивная пыль	700	700	обеспылив. кожух встроенный		Р1; Р2	
			Шиномонтажный участок						
7	Электровулканизацион-								
	ный аппарат	1	Запах резины	930	930	панель 1П6	4.904-37	В6	
10	Станок точильно-шли-					защитно-			
	фовальный	1	Абразивная пыль	700	700	обеспылив. кожух встроенный		Р3, Р4	
			Электрокарбюраторный участок						
1	Шкаф для зарядки аккум-								
	муляторов ОПР-2258								
	ГОСНИТИ (по типу Э-409)	1	Водород	2160	2160	шкафное укрытие		В7	
8	Верстак для ремонта								
	карбюраторов 5103					в панели			
	ГосНИТИ (по типу Р-901)	1	Пары лабомида	1240	1240	1П6	4.904-37	В8	
			Сварочный участок						
2	Стол для электросварочных								
	работ Окс-7523	1	Сварочные газы	2000	2000	нижний отсос		В4	
						встроенный			
			Участок ТО и ТР						
	Шланговый отсос от вых-								
	лопной трубы автомоби-								
	ля	1	Выхлопные газы	600	600	гибкий шланг		В Е1	
	Шланговый отсос от вых-								
	лопной трубы автомобиля	1	Выхлопные газы	600	600	гибкий шланг		В Е2	

Инв. № подл. | Подпись и дата | Взам. инв. №

Привязан

Инв. №

		503-1-8	ОВ
		Открытая стоянка со зданиями и сооружениями для ТО и ТР на 100 грузовых автомобилей	
		Производственный корпус	Стадия: Р; Лист: 4; Листов:
		Общие данные (продолжение)	ГИПРОАВТОТРАНС Новосибирский филиал

Инж.	Шишкина	
Рук. гр.	Чистякова	
Гл. спец.	Федорова	
Нач. отд.	Лазикович	
ГИП	Никитин	
Гл. инж. пр.	Вильберг	

Копировал

Формат А2

Типовой проект 503-1-8 Альбом II

Тепло-воздушные балансы по помещениям

Наименование помещений	Объем помещения, м³	Период времени года	Расчетная наружная температура °С	Температура в рабочей зоне °С	Теплопоступления ккал/ч: Тепло выделения от оборудования	Теплопоступления ккал/ч: Солнечная радиация	Теплопоступления ккал/ч: Всего	Расходы тепла ккал/ч: Тепло потери	Расходы тепла ккал/ч: Расход тепла на обогрев автомобилей	Расходы тепла ккал/ч: Всего	Баланс тепла	Теплонапряженность ккал/м³ч	Возмещение тепла ккал/ч: Нерабочее время: Нагревательными приборами	Возмещение тепла ккал/ч: Нерабочее время: Воздушным отоплением	Возмещение тепла ккал/ч: Рабочее время: Нагревательными приборами	Возмещение тепла ккал/ч: Рабочее время: Воздушным отоплением	Температура в верхней зоне °С	Температура приточного воздуха °С	Вытяжка: Технологическая	Вытяжка: Местные отсосы: Объем воздуха м³/ч	Вытяжка: Местные отсосы: NN систем	Вытяжка: Механическая общеобменная: Объем воздуха м³/ч	Вытяжка: Механическая общеобменная: NN систем	Вытяжка: Естественная общеобменная: Объем воздуха м³/ч	Вытяжка: Естественная общеобменная: NN систем	Вытяжка: Общий объем вытяжки м³/ч	Приток: Механический: Объем воздуха м³/ч	Приток: Механический: NN систем	Приток: Естественный: Объем воздуха м³/ч	Приток: Естественный: N систем или площадь открываемого проема	Приток: Общий объем притока	Кратность воздухообмена: Вытяжка	Кратность воздухообмена: Приток	Примечания
1	2	3	4	5	6	7	8	9	10	11	12	13	14	15	16	17	18	19	20	21	22	23	24	25	26	27	28	29	30	31	32	33	34	
Компрессорная		зима	-20	16.8	1320	—	1320	2686	—	2686	-1366	—	1500	—	1500	—	16.8	—	36	—	—	—	—	—	—	—	—	—	—	—	—			
		лето	22	28	1320	590	1910	—	—	—	+1910	12.3	—	—	—	—	31.6	22	36	—	—	—	—	595	ВЕ6	630	—	—	630	$S=0.2м^2$	630			
	155	зима	-30	16.8	1320	—	1320	3117	—	3117	-1797	—	2370	—	2370	—	16.8	—	36	—	—	—	—	—	—	—	—	—	—	—	—			
		лето	22	28	1320	590	1910	—	—	—	+1910	12.3	—	—	—	—	31.6	22	36	—	—	—	—	595	ВЕ6	630	—	—	630	$S=0.2м^2$	630			
		зима	-40	16.8	1320	—	1320	3419	—	3419	-2099	—	2750	—	2750	—	16.8	—	36	—	—	—	—	—	—	—	—	—	—	—	—			
		лето	22	28	1320	590	1910	—	—	—	+1910	12.3	—	—	—	—	31.6	22	36	—	—	—	—	595	ВЕ6	630	—	—	630	$S=0.2м^2$	630			
КТП		зима	-20	25	6400	—	6400	3550	—	3550	+2850	18.3	—	—	—	—	25	—	—	—	—	—	—	—	—	—	—	—	—	—	—			
		лето	22	35	6400	590	6990	—	—	—		44.8	—	—	—	—	36.9	22	—	—	—	—	—	1620	ВЕ7	1620	—	—	1620	$S=0.5м^2$	1620			
	156	зима	-30	24.5	6400	—	6400	4120	—	4120	+2280	14.6	—	—	—	—	24.5	—	—	—	—	—	—	—	—	—	—	—	—	—	—			
		лето	22	35	—"—	590	6990	—	—	—		44.8	—	—	—	—	36.9	22	—	—	—	—	—	1620	ВЕ7	1620	—	—	1620	$S=0.5м^2$	1620			
		зима	-40	18.8	—"—	—	6400	4920	—	4920	+1480	9.5	—	—	—	—	18.8	—	—	—	—	—	—	—	—	—	—	—	—	—	—			
		лето	22	35	—"—	590	6990	—	—	—		44.8	—	—	—	—	36.9	22	—	—	—	—	—	1620	ВЕ7	1620	—	—	1620	$S=0.5м^2$	1620			

Расчет воздухообменов по вредностям

Наименование помещений	Источник выделения вредностей	Вредные вещества	Данные для определения количества вредных веществ: Кол-во выездов в час	Данные для определения количества вредных веществ: Мощн. двигателей W	Данные для определения количества вредных веществ: Удельные газовыделения q	Количество вредных веществ, выделяющихся в помещении z: По формуле $z=nq\,W$	Количество вредных веществ, выделяющихся в помещении z: Прорыв отшлаговых отсосов	Количество вредных веществ, выделяющихся в помещении z: По технологич. данным	Количество вредных веществ, выделяющихся в помещении z: Всего	Концентрация в уход. воздухе Сух	Концентрация в приточном воздухе Сп	Воздухообмен: Формула для расчета $L=\frac{z\cdot10^3}{Сух-Сп}$	Воздухообмен: Объем воздуха м³/ч	Примечания
1	2	3	4	5	6	7	8	9	10	11	12	13	14	
Линия ТО-1 „В"	1 автомобиль ЗИЛ-130 или	Окись углерода	1	150	1	150	0.8	—	0.08 150	20 20	6 6	$\frac{0.08\cdot10^3\cdot150}{14}$ $\frac{150\cdot10^3\cdot0.5}{14}$	858 5360	
	1. Автомобиль КАМАЗ-5320	Окислы азота	1	210	0.16	33.6	0.032		0.032 33.6	5 5	1.5 1.5	$\frac{0.032\cdot10^3\cdot210}{3.5}$ $\frac{33.6\cdot10^3\cdot0.5}{3.5}$	1920 4800	
Участок ТО и ТР „В"	1. Автомобиль КАМАЗ-5320 и	Окись углерода	1	210	0.4	84	0.08		0.08 84	20 20	6 6	$\frac{0.08\cdot10^3\cdot210}{14}$ $\frac{84\cdot10^3\cdot0.6}{14}$	1200 3600	$L_{пр}=14050\ м^3/ч$ Принято из Расчета воздушного отопления
	1 Автомобиль ЗИЛ-130	Окись углерода	1	150	1	150			150	20	6	$\frac{150\cdot10^3\cdot0.6}{14}$	6400	
Сварочный участок „Г"	1 Автомобиль ЗИЛ-130	Окись углерода	1	150	1	150	—	—	150	20	6	$\frac{15\cdot10^3\cdot0.5}{20-6}$	5360	

Инв. подл. | Подпись и дата | Взам. инв. №

Привязан

Инв. №

Инжен.	Шишкина		
Рук. гр.	Чистякова		
Гл. инж.	Федорова		
Нач. отд.	Айзикович		
Гл. ин. пр.	Никитин		
Гл. ин. ф.	Вильберг		

503-1-8 ОВ

Открытая стоянки со зданиями и сооружениями для ТО и ТР на 100 грузовых автомобилей

Производственный корпус.

Стадия	Лист	Листов
Р	5	

Общие данные (продолжение)

ГИПРОАВТОТРАНС Новосибирский филиал

Копировал Самсонова

Формат 22

Альбом II

Типовой проект 503-1-8

Марка поз.	Обозначение	Наименование	Кол.	Масса ед.кг	Прим.
	Отопление				
1	ГОСТ 3262-75	Трубы стальные водогазопроводные ф15			
		при t = -20°	26.6	1.16	м
		при t = -30°	105	1.16	м
		при t = -40°	92	1.16	м
2	ГОСТ 3262-75	Трубы стальные водогазопроводные ф20			
		при t = -20°	52.6	1.5	м
		при t = -30°	94.8	1.5	м
		при t = -40°	45	1.5	м
3	ГОСТ 3262-75	Трубы стальные водогазопроводные ф25			
		при t = -20°	81	2.12	м
		при t = -30°	63	2.12	м
		при t = -40°	91.7	2.12	м
4	ГОСТ 3262-75	Трубы стальные водогазопроводные ф32			
		при t = -20°	—		
		при t = -30°	72	2.73	м
		при t = -40°	117	2.73	м
5	ГОСТ 3262-75	Трубы стальные водогазопроводные ф40			
		при t = -20°	—	—	
		при t = -30°	9	3.33	м
		при t = -40°	52	3.33	м
6	ГОСТ 3262-75	Трубы стальные водогазопроводные ф50			
		при t = -20°	55	4.22	м
		при t = -30°	77	4.22	м
		при t = -40°	86	4.22	м
7	ГОСТ 10704-76	Трубы стальные электросварные ф76х3			
		при t = -20°	29	5.40	м
		при t = -30°	185	5.40	м
		при t = -40°	65	5.40	м
8	ГОСТ 10704-76	Трубы стальные электросварные ф89х3			
		при t = -40°	120	6.36	м
9	15 кч 18п	Вентиль запорный муфтовый ф15			
		при t = -20°	6	0.7	
		при t = -30°	14	0.7	
		при t = -40°	14	0.7	

Марка поз.	Обозначение	Наименование	Кол.	Масса ед.кг	Прим.
10	15 кч18п	Вентиль запорный муфтовый ф25			
		при t = -20°	2	1.4	
		при t = -30°	-		
		при t = -40°	2	1.4	
11	15 кч 18п	Вентиль запорный муфтовый ф32			
		при t = -30°	2	2.1	
12	краснокутский арматурный з-д	Игольчатый кран			
		при t = -20°	16	0.014	
		при t = -30°	16	0.014	
		при t = -40°	18	0.014	
13	11ч6бк	Кран пробковый муфтовый трехходовой ф15			
		при t = -20°	12	0.65	
		при t = -30°	13	0.65	
		при t = -40°	12	0.65	
14	11ч6бк	Кран пробковый муфтовый трехходовой ф20			
		при t = -20°	4	1.1	
		при t = -30°	3	1.1	
		при t = -40°	4	1.1	
15	30ч6бр	Задвижка чугунная с выдвижным шпинделем ф80			
		при t = -20°	2	27.6	
		при t = -30°	2	27.6	
		при t = -40°	2	27.6	
16	ГОСТ 10704-76	Регистр из гладких труб ф108х4 ℓ=1.5м			
		при t = -20°	2.79/3		ЭКМ/ШТ
		при t = -30°	2.79/3		"
17	ГОСТ 10704-76	Регистр из 2 гладких труб ф159х4.5 ℓ=1.5м			
		при t = -40	1.3/3		ЭКМ/ШТ
	ГОСТ 10704-76	Регистр из гладких труб ф159х4 ℓ=1.5м			
		при t = -20°	2.9/3		ЭКМ/ШТ
		при t = -40°	1.95/2		ЭКМ/ШТ
	ГОСТ 10704-76	Регистр из гладких труб ф159х4 ℓ=2м			
		при t = -20°	5.2/4		ЭКМ/ШТ
		при t = -30°	5.2/4		ЭКМ/ШТ

Марка поз.	Обозначение	Наименование	Кол.	Масса ед.кг	Прим.
	ГОСТ 10704-76	Регистр из гладких труб ф159х4 ℓ=2,5м			
		при t = -40°	6.4/4		ЭКМ/ШТ
	ГОСТ 10704-76	Регистр из гладких труб ф159х4 ℓ=4м			
		при t = -30°	7.8/3		ЭКМ/ШТ
	ГОСТ 10704-76	Регистр из гладких труб ф159х4 ℓ=4,5м			
		при t = -20°	8.45/3		ЭКМ/ШТ
	ГОСТ 10704-76	Регистр из гладких труб ф159х4 ℓ=5м			
		при t = -30°	9.75/3		ЭКМ/ШТ
		при t = -40°	19.5/6		
	ГОСТ 10704-76	Регистр из гладких труб ф159х4 ℓ=6,5м			
		при t = -20°	12.7/3		ЭКМ/ШТ
		при t = -30°	12.7/3		ЭКМ/ШТ
		при t = -40°	12.7/3		ЭКМ/ШТ
18	Дубенский чугунолитейный з-д	Трубы отопительные чугунные ребристые с круглыми ребрами ℓ = 0,75 м			
		при t = -20°	26.08/25	26.3	ЭКМ/ШТ
		при t = -30°	45.4/44	26.3	ЭКМ/ШТ
		при t = -40°	22.6/22	26.3	ЭКМ/ШТ
19	Дубенский чугунолитейный з-д	Трубы отопительные чугунные ребристые с круглыми ребрами ℓ = 1м			
		при t = -20°	25.2/19	35	ЭКМ/ШТ
		при t = -30°	20.7/15	35	"
		при t = -40°	33/24	35	"
20	Дубенский чугунолитейный з-д	Трубы отопительные чугунные ребристые			

Привязан:

Инв. №

Инженер	Шишкина		
Рук.гр.	Чистякова		
Гл.спец	Федорова		
Нач.отд.	Айзикович		
ГИП	Никитин		

503-1-8 ОВ

Открытая стоянка со зданиями и сооружениями для ТО и ТР на 100 грузовых автомобилей

Производственный корпус

Стадия	Лист	Листов
Р	6	

Общие данные (продолжение)

ГИПРОАВТОТРАНС Новосибирский филиал

Инв. № подл. | Подп. и дата | Взам. инв. №

Копировал: Севастьянова Формат: 22

Типовой проект 503-1-8 Альбом II

Марка поз.	Обозначение	Наименование	Кол.	Масса ед.кг	Прим.
		с круглыми ребрами l=2м			
		при t=-20°	114/32	70	ЭКМ ШТ
		при t=-30°	116/42	70	
		при t=-40°	196/71	70	
21		Окраска нагревательных приборов за 2 раза			
		при t=-20°	228.9		м2
		при t=-30°	283.8		м2
		при t=-40°	393		м2
22		Окраска трубопроводов масляной краской за 2 раза			
		при t=-20°	32.9		м2
		при t=-30°	92.9		м2
		при t=-40°	103.5		м2
23		Антикоррозийное покрытие трубопроводов перед изоляцией			
		тремя слоями: 1 грунта ГФ-020 и 2 слоя краской БТ-177 м2			
		при t=-20°	5.5		м2
		при t=-30°	4.6		м2
		при t=-40°	4.6		м2
24	ТУ36-1695-73	Изоляция трубопроводов диаметром до 50мм шнуром теплоизоляционным из минеральной ваты			
		при t=-20°	0.3		м3
		при t=-30°	0.4		м3
		при t=-40°	0.4		м3
25	ТУ-36-886-67 марка 150	Изоляция трубопроводов диаметром 50мм полуцилиндрами минераловатными на синтетическом связующем δ=40мм			
		при t=-20°	1.1		м3
		при t=-30°	0.8		м3
		при t=-40°	0.8		м3
26	ТУ6-11-145-74	Покрытие стеклопластиком рулонным РСТ			
		при t=-20°	1.2		м2
		при t=-30°	1.6		м2
		при t=-40°	1.6		м2

Марка поз.	Обозначение	Наименование	Кол.	Масса ед.кг	Прим.
	Теплоснабжение установок П1, П2, У1÷У6				
1	Каталог ЦКБА 15 кч 18п	Вентиль запорный муфтовый ф15			
		при t=-20°	20	0.7	
		при t=-30°	19	0.7	
		при t=-40°	16	0.7	
2	15 кч 18п	Вентиль запорный муфтовый			
		ф25 при t=-30°	2	1.4	
		при t=-40°	2	1.4	
3	15 кч 18п	Вентиль запорный муфтовый			
		ф32 при t=-20°	4	2.1	
4	15 кч 18п	Вентиль запорный муфтовый			
		ф40 при t=-30°	4	3.7	
		при t=-40°	4	3.7	
5	Каталог ЦКБА	Задвижка чугунная с выдвижным шпинделем ф50 при t=-20°	20	17.8	
		при t=-30°	16	17.8	
6		Задвижка чугунная с выдвижным шпинделем ф80 при t=-30°	4	27.6	
		при t=-40°	2	27.6	
7	Каталог ЦКБА 25 ч 931 нж	Клапан регулирующий с исполнительным механизмом типа ПР-1М			
		ф25 при t=-20°	1	27.9	
		при t=-30°	1	27.9	
		при t=-40°	1	27.9	
8	25 ч 931 нж	Клапан регулирующий с исполнительным механизмом типа ПР-1М ф40			
		при t=-20°	5	35.1	
		при t=-30°	5	35.1	
		при t=-40°	1	35.1	
9	25 ч 931 нж	Клапан регулирующий с исполнительным механизмов типа ПР-1М			
		ф50 при t=-40°	4	43.3	
10	ГОСТ 3262-75	Трубы стальные водогазопроводные ф15	30	1.16	м

Марка поз.	Обозначение	Наименование	Кол.	Масса ед.кг	Прим.
11	ГОСТ 3262-75	Трубы стальные водогазопроводные			
		ф25 при t=-30°	21	2.12	м
		при t=-40°	21	2.12	м
12	ГОСТ 3262-75	Трубы стальные водогазопроводные			
		ф32 при t=-20°	75	2.73	м
13	ГОСТ 3262-75	Трубы стальные водогазопроводные			
		ф40 при t=-20°	62.5	3.33	м
		при t=-30°	75	3.33	м
		при t=-40°	14	3.33	м
14	ГОСТ 3262-75	Трубы стальные водогазопроводные			
		ф50 при t=-20°	123	4.22	м
		при t=-30°	102	4.22	м
		при t=-40°	61	4.22	м
15	ГОСТ 10704-76	Трубы стальные электросварные			
		ф76х3 при t=-20°	164	5.4	м
		при t=-30°	107	5.4	м
		при t=-40°	174	5.4	м
16	ГОСТ 10704-76	Трубы стальные электросварные			
		ф89х3 при t=-20°	26	6.36	м
		при t=-30°	104	6.36	м
		при t=-40°	113	6.36	м
17	ГОСТ 10704-76	Трубы стальные электросварные			
		ф108х3.5 при t=-40°	26	9.02	м
18		Воздухосборник горизонтальный			
		ф159х4 l=355			
		при t=-20°	2	7.9	
		при t=-30°	2	7.9	

Привязан:

Инв.№

Инжен.	Шишкина	
Рук.гр.	Чистякова	
Гл.спец.	Федорова	
Нач.отд.	Айзикович	
ГИП	Никитин	

503-1-8 ... 08

Открытая стоянка со зданиями и сооружениями для ТО и ТР на 100 грузовых автомобилей

Производственный корпус	Стадия	Лист	Листов
	Р	7	

Общие данные (продолжение)

ГИПРОАВТОТРАНС Новосибирский филиал

Инв.№ подл. | Подпись и дата | Взам.инв.№

Копировал Севастьянова Формат: 22

Марка поз.	Обозначение	Наименование	Кол	Масса ед.кг	Прим.
		при t=-40°	2	7,9	
19		Воздухосборник			
		горизонтальный			
		Ø273×6 L=690			
		при t=-20°	4	40,9	
		при t=-30°	4	40,9	
		при t=-40°	4	40,9	
20		Расширитель			
		А12А018.010-04			
		при t=-20°	1	6,1	
21		Расширитель			
		А12А018.010-08			
		при t=-30°	1	6,3	
		при t=-40°	1	6,3	
22		Расширитель			
		А12А018.010-12			
		при t=-20°	1	6,6	
23		Расширитель			
		А12А018.010-16			
		при t=-30°	1	7,1	
		при t=-40°	1	7,1	
24		Расширитель			
		БУ-3КУ-2-75			
		при t=-30°	2		
		при t=-40°	2		
25		Расширитель			
		33КУ-3-75			
		при t=-30°	2		
		при t=-40°	2		
26		Расширитель			
		6С-3КУ-2-75			
		при t=-20°	2		
27		Расширитель			
		83 КУ-3-75			
		при t=-20°	10		
		при t=-30°	8		
28		Бобышко			
		103.КУ-1-75			
		при t=-30°	2		
		при t=-40°	10		
29		Штуцер для тако-			
		метра 1/2"-50			
		3 КУ-47-70	14		
30		Антикоррозион-			
		ное покрытие тру-			

Марка поз.	Обозначение	Наименование	кол.	Масса ед.кг.	Прим.
		болтовых соединений перед изоляцией третья слоями: 1 слой грунтовки ГФ-020 2 слоя краски БТ-177			
		при t=-20°	24,6		м²
		при t=-30°	27,3		м²
		при t=-40°	28,6		м²
31	ТУ 36-1695-73	Изоляция трубопроводов диаметром меньше 50мм шнуром теплоизоляционным из минеральной ваты в чулке из нити стеклянной			
		Биз=30 при t=-20°	0,07		м³
		при t=-30°	0,22		м³
		при t=-40°	0,05		м³
32	ТУ-36-886-67	Изоляция трубопроводов диаметром больше 50мм полуцилиндрами минераловатными на синтетическом связующем Биз=50 марка 150 при t=-20°	1,85		м³
		при t=-30°	6,02		м³
		при t=-40°	8,26		м³
33	ТУ6-11-145-74	Покровный слой стеклопластик рулонный РСТ			
		при t=-20°	62		м²
		при t=-30°	67		м²
		при t=-40°	70		м²
34		Окраска трубопроводов диаметром меньше 50мм масляной краской за 2 раза			
		при t=-20°	20		м²
		при t=-30°	13		м²
		при t=-40°	3,5		м²
35		Окраска трубопроводов диаметром больше 50мм			

Марка поз.	Обозначение	Наименование	кол.	Масса ед.кг.	Прим.
		масляной краской за 2 раза			
		при t=-20°	46		м²
		при t=-30°	49		м²
		при t=-40°	66		м²
		Вентиляция			
1	Учреждение УНО-400/5 г. Донской, Тульской обл.	Агрегат вентиляторный А8-4 комплектно: вентилятор радиальный Ц4-70№8 исп.6 пол.10 Пр° Электродвигатель АИР132М6 N=7,5кВт n=960об/мин	2	769	
2	Учреждение УНО-400/5 г. Донской, Тульской обл.	Агрегат вентиляторный А63085-2а комплектно: вентилятор радиальный Ц4-70№6,3 исп.1 пол.Пр° Электродвигатель АИР112М4 N=5,5кВт n=1450 об/мин	1	203	
3	Серия 1.469-7-65	Установка крышного осевого вентилятора №5 с поддоном А160390000М4	2	100	
4	Серия 1.469-7-65	Установка крышного осевого вентилятора №4 с поддоном А160330000М4	1	76	
5	Серия 1.469-7-65	Установка крышного центробежного вентилятора К43-90№4 без поддона А160310000М4	1	778	
6	Учреждение УНО-400/4 г. Плавск, Тульской обл.	Агрегат вентиляторный А63105-1 комплектно: (tн=-20°-30°) вентилятор радиальный Ц4-70№6,3 исп.1 пол.Пр90°/180° Электродвигатель	8	197	

Привязан

Инв. №

		503-1-8 ОВ	
		Открытая стоянка со звеньями и сооружениями для ТО и ТР на 100 автомобилей	
		Производственный корпус	Стадия: Р; Лист: 8; Листов:
ГИП	Шликина	Общие данные (продолжение)	ГИПРОАВТОТРАНС Новосибирский филиал
Рук.гр.	Чистякова		
Гл.спец.	Федорова		
Нач.отд.	Аликович		
Т.К.П.	Никитин		

Копировал Груд- Формат А2

Инв.№ подл. | Подпись и дата | Взам. инв.№

Альбом II

Типовой проект 503-1-8

Марка поз.	Обозначение	Наименование	Кол.	Масса ед. кг.	Примечание
		4А100L86 N=2,2кВт n=950 об/мин			
7	Учреждение	Агрегат Вентиляторный			
	УЮ-400/4	А3,2 105-1 комплектно:	2	42	
	г. Плавск, Тульской обл.	Вентилятор радиальный			
		Ц4-70 N3,2 исп.1 пол. 10°			
		Электродвигатель			
		4АА63В4 N=0,37кВт n=1400 об/мин			
8		Агрегат вентиляторный			
		А3,2.085-1 комплектно:	2	42	
		Вентилятор радиальный			
		Ц4-70 N3,2 исп.1 пол. ПРО°/10°			
		Электродвигатель			
		4АА63А4 N=0,25кВт n=1400 об/мин			
9	Учреждение УЮ400/4	Агрегат Вентиляторный			
	г. Плавск Тульской обл.	А2.5105-1 комплектно: Вентилятор	1	26	
		радиальный Ц4-70			
		N2,5 исп.1 пол. 10°			
		Электродвигатель			
		4АА56А4 N=0,12кВт n=1400 об/мин			
10	Учреждение	Агрегат Вентиляторный			
	УЮ-400/5	А6,3-100-2 комплектно: (tн=-40°)			
	г. Донской тульская	Вентилятор радиальный			
	обл.	Ц4-70 N6,3 исп.1			
		полож. ПР 180°/Л180°			
		Электродвигатель -			
		АА 13254 N=7,5кВт			
		n=1450 об/мин	8	281	
11	Учреждение УЮ-400/4	Вентилятор радиальный			
	г. Плавск	Ц4-70 N4			
	Тульской обл.	исп.1 пол. ПРО°			
		исполнение по искро-			
		защите И-2 по			
		взрывозащите			
		ВЧТ5			
		Электродвигатель			
		В71В4 N=0,75кВт			
		n=1400 об/мин	1	62,5	кг
12	Предприятие	Пылеулавливающий			
	УГ-42/7	агрегат ЗИЛ-900т			
	п. Конвейер	Электродвигатель			
	Архангельской обл.	4АХ-80-А2 N=15кВт			
		n=2860 об/мин	4	160	
13	Серия 3.904-15 В1-2	Секция приемная			
		без фильтра и без			
		рециркуляционной			

Марка поз.	Обозначение	Наименование	Кол.	Масса ед. кг.	Примечание
		Заслонки А1А052010	1	208	
14	Серия 3.904-15 В1-2	Секция калориферная			
		с калориферами КВБ-10 3шт			
		А1А038.010-03 (t=-20°)	1	515	
		с калориферами			
		КВС-10 5шт			
	3.904-15 В1-9	А1А077.000			
		(t=-30°-40°)	1	605,4	
15	Серия 3.904-15 В1-2	Секция соединительная			
		А1А038010	1	165	
16	Серия 3.904-15 В1-1	Секция приемная			
		без фильтра и без			
		рециркуляционной			
		заслонки А1А037.010	1	190	
17	Серия 3.904-15 В1-1	Секция калориферная			
		с калориферами КВС-10 - 2шт			
		А1А035.260-00 (t=-20°)	1	472	
		с калориферами			
		КВБ-10 - 2шт			
		А1А035-260-01 (t=-30°,-40°)	1	651	
18	Серия 3.904-15 В1-1	Секция соединительная			
		А1А035.010	1	121	
19	Серия 3.904-15 В1-8	Заслонка воздушная			
	Люберецкий опытный	утепленная			
	3-д энергооборудования	КВУ 1600 x 1000 с			
		электроприводом			
		МЭО-10/25-063 и			
		электроподогревом	1	84,5	
20	Серия 3.904-15 В1-8	Заслонка воздушная			
	Люберецкий опытный	утепленная			
	3-д энергооборудования	КВУ 600 x 1000 с			
		электроприводом			
		МЭО-4/100 и с			
		электроподогревом	1	41,3	
21	Серия 3.904-15 В1-8 ч II	Обводная заслонка	1	21	
		К400x1200 А3Д053.000-01			
22	Серия 3.904-15 В1-8 ч II	Обводная заслонка			
		К200x1200			
		А3Д053.000	1	12,3	
23	Учреждение	Калорифер стальной			
	ЖХ-385/18	пластинчатый			
	пос. Потьма	многоходовой			
	Мордовской АССР	КВС-10 (-30°)	1	102,2	шт
		КВБ-10 (-40°)	1	133,7	шт
24	Учреждение	Калорифер стальной			

Марка поз.	Обозначение	Наименование	Кол.	Масса ед. кг.	Примечание
	ЖХ-385/18	ной пластинчатый			
	пос. Потьма	многоходовой			
	Мордовской АССР	КВБ-8 ГОСТ 7201-70			
		(t=-20°,-30°)	32	96,6	шт
		КВБ-8 (t=-40°)	48	96,6	шт
25	Серия 5.904-5	Вставка гибкая			
		ВВ8	2	12,16	
		ВВ6,3	2	9,56	
		ВВ4	1	4,86	
		ВВ3,2	4	3,02	
		ВВ2,5	1	2,43	
26	Серия 5.904-5	Вставка гибкая ВНА8	2	11,82	
		ВНА6,3	10	5,56	
		ВНА3,2	2	2,93	
		ВНА2,5	1	2,35	
27	ГОСТ 8732-78	Трубы стальные			
		электросварные			
		ф194x5	32		м
28	ГОСТ 3262-75	Трубы водогазопроводные ф15	32		м
29	Серия 1.494-27 В.1	Лебедка	3	4,3	
30	Серия 1.494-27 В.1	Блок	5	1,9	
31	Серия 1.494-27 В.1	Канат стальной			
		арматурный ф 4,5мм	30		
32	Серия 1.494-32	Зонт ф 200	2	2,1	шт
33	МРТУ7-19-68	изоляция труб матами минераловатн прошивным в обкладке из			
		металлической сетки			
		N20-0,5 марка 150			
		δиз=60мм	0,2		м³
34	ТУ6-11-145-74	покровный слой: стеклопластик рулонный	4,0		м²
		РСТ			
35	5.904-4	Дверь герметическая Д1,25 x 0,5	1	36	

Привязан

Инв. №

Инж.	Шишкина		
Рук. гр.	Чистякова		
Гл. спец.	Федорова		
Нач. отд.	Лизикович		
ГИП	Никитин		

503-1-8 ОВ

Открытая стоянка со зданиями и сооружениями для ТО и ТР на 100 грузовых автомобилей

Производственный корпус

Стадия	Лист	Листов
Р	9	

Общие данные (продолжение)

ГИПРОЛАВТОТРАНС Новосибирский филиал

Копировал

Формат 12Г

Инв. № подл. | Подпись и дата | Взам. инв. №

Марка поз.	Обозначение	Наименование	Кол.	Масса ед.кг	Прим
36	1.494-27 в.7	Узел воздухозабора без клапана			
		5С1Н.000.000-02	2	28.70	
37		Переход с сеч.400х600			
	ГОСТ 19903-74	на сеч. 503х1155			
		ℓ=300мм ст. δ=1мм	2		1.6м2
38	Серия 1.494-2 в.12	Патрубок 444х444х220Л			
		А6.3 ц.10.000-01	8	5	шт
39	——— " ———	Короб воздухораспределительный			
		Н=1800 мм	8	130	шт
		А6.3 ц.50.000-Н=1300 мм			
		А6.3 ц.50.000-01	8	92	шт
40	Серия 1.494-2 в.12	Конфузор			
		А6.3 ц.30.000	8	40.4	шт
41	——— " ———	Сетка А6.3 ц.40.000	8	3	шт
42	——— " ———	Плита 1000х1070			
		А 6.3 ц.00.003	8	35.59	шт
43	——— " ———	Коллектор			
		А6.3 ц.00.005	16/64	1.7	шт
		(-20°,-30°,-40°)			
44	——— " ———	Крышка А6.3 ц.00.006	16/64	2.8	шт
		(-20°-30°,-40°)			
45	1.494-8 в.1	Воздухораспределитель пристенный эжекционный панельный типа			
		ВПЭП-12	1	74.5	
46	1.494-8 в.1	Воздухораспределитель пристенный эжекционный типа ВПЭП-11	2	39.0	
47	Завод треста „Волгопромвентиляция"	Сетка просечно-вытяжная живое сечение 80% δ=1мм	1.000		м2
48	1.494-10	Решетки щелевые регулирующие типа Р150	1	0.41	шт
		Р200	32	0.64	шт
49	08-02-155	Огнезадерживающий клапан ОК-1	2	5.9	
50	Серия 3.904-18 в.1	Автоматический обратный клапан			
	АЗЕ027.000	800х800	3	47.8	
	АЗЕ026.000-02	600х600	1	21.9	
	АЗЕ026.000-01	500х500	2	20.6	
	АЗЕ025.000-01	250х250	2	9.0	

Марка поз.	Обозначение	Наименование	Кол.	Масса ед.кг.	Прим
	АЗЕ 025.000	200х200	1	8.0	
51	Серия 3.904-18 в.1	Перекидной клапан 200х200			
	АЗЕ024.000		1	10.85	
52	1.494-32	Дефлектор ф200	2	7.4	шт
		ф280	2	12.5	шт
		ф400	2	23.3	шт
		ф630	1	54.9	шт
53	2.494-1	Узел прохода УП1	5	28.4	шт
		УП-2	2	30.4	шт
		УП4-201	2	32.6	шт
		УП-3	1	32.9	шт
		УП-9	1	82.4	шт
		УП7-201	1	109.29	
54	Завод треста „Сантехдеталь"	Заглушки ключкам для пневмометрических измерений ГТД 8281	13		шт
55	ТУ21-24-76	Воздуховоды прямоугольного сечения асбестоцементные			
		500х500h δ=6мм	3.5		м
		500х400h δ=6мм	7.5		м
		500х250h δ=6мм	6		м
		800х600h δ=6мм	5.8		м
		600х400h δ=6мм	22		м
		250х200h δ=6мм	13		м
		200х100h δ=6мм	23.7		м
		200х200h δ=6мм	8		м
		200х150h δ=6мм	2.5		м
		400х250h δ=6мм	154		м
		150х100h δ=6мм	10		м
56	ГОСТ 19903-74	Воздуховоды круглого сечения из т/л стали δ=0.5мм ф125	63		м
		δ=2мм ф140	19		м
		δ=0.5мм ф180	17		м
		δ=2мм ф125	1.5		м
		δ=2мм ф180	2		м
		δ=0.6мм ф225	46		м
		δ=2мм ф225	3		м
		δ=0.6мм ф250	1.4		м
		δ=2мм ф250	3		м
		δ=0.6мм ф280	0.5		м
		δ=2мм ф280	2		м
		δ=0.6мм ф315	8.8		м

Марка поз.	Обозначение	Наименование	Кол.	Масса ед.кг.	Примеч.
		δ=0.6мм ф400	4		м
		δ=2мм ф400	4		м
		δ=2мм ф315	2		м
57	ГОСТ 9573-72	Изоляция в узлах прохода минераловатными плитами	0.825		м3
58		Штукатурка особо-цементным раствором по металлической сетке			
		δ=30мм	8.3		м3
59		Окраска воздуховодов масляной			
		краской за 1 раз	244		м2
60	4.904-37	Панель равномерного всасывания			
		1ПБ	3		шт
61	По материалам института „Гипродортранс" г. Москва	Шланговый отсос			
		9253-000.0000-01	2	7.1	
62	ГОСТ 8509-72	Сталь угловая 40х20х3.5	105		кг
		50х50х5	10		кг
63		Люки для чистки воздуховодов	4		шт
64		Окраска труб масляной краской за 1 раз	17		м2
		Покрытие воздуховодов влагостойким лаком ГФ-060	1.3		м2

Привязан:

Инв.№

	503-1-8		-08
Открытая стоянка со эстакадами и сооружениями для 70 и 170 на 100 грузовых автомобилей			
Производственный корпус	Стадия	Лист	Листов
	Р	10	
Общие данные (окончание)	ГИПРОАВТОТРАНС Новосибирский филиал		

Инж.	Шишкина	
Рук.гр	Чистякова	
Гл.спец.	Федорова	
Нач.отд.	Абзалова	
ГИП	Никитин	

Инв.№ подл. | Подпись и дата | Взам.инв.№

Копировал: Севастьянова Формат: 22

Альбом II

Типовой проект 503-1-8

План

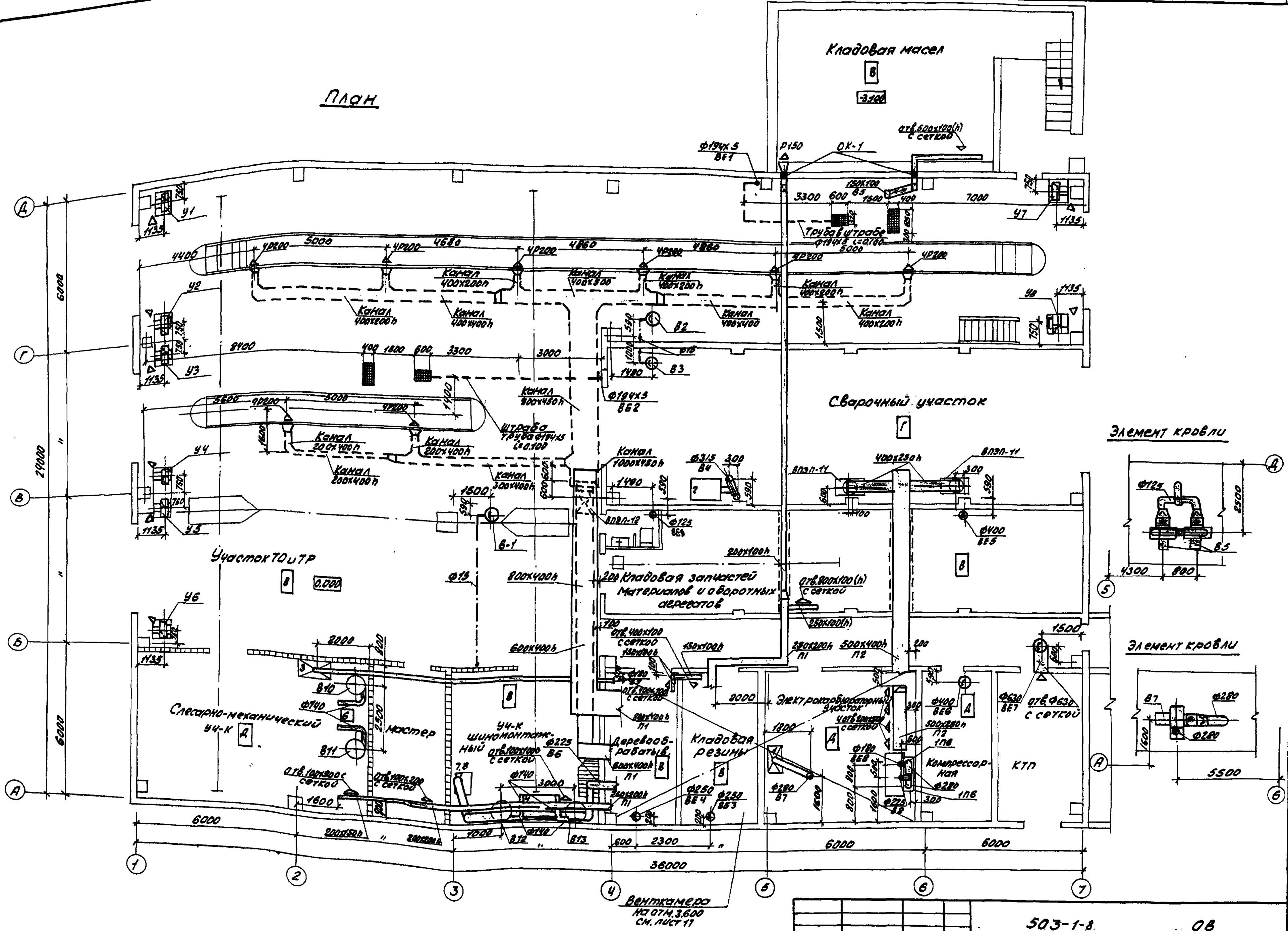

Нач.техн.отд.	Хван
Нач.стр.отд.	Климов
Нач.электр.отд.	Архипов
Взам.инв.	
Подпись и дата	
Инв.№ подл.	

Привязан

Инв.№

Инжен.	Шишкина	503-1-8.	ОВ
Рук.гр.	Чистякова	Открытая стоянка со зданиями и сооружениями для ТО и ТР на 100 грузовых автомобилей	
Гл.спец.	Федорова	Производственный корпус.	Стадия Р, Лист 11, Листов
Нач.отд.	Айзикович	Вентиляция. План на отм. 0.000.	ГИПРОАВТОТРАНС
Гл.инж.пр.	Никитин		Новосибирский филиал
Гл.инж.ф.	Вальберер		

Копировал Самсонова Я.

Формат 22

Альбом II

Типовой проект 503-1-8

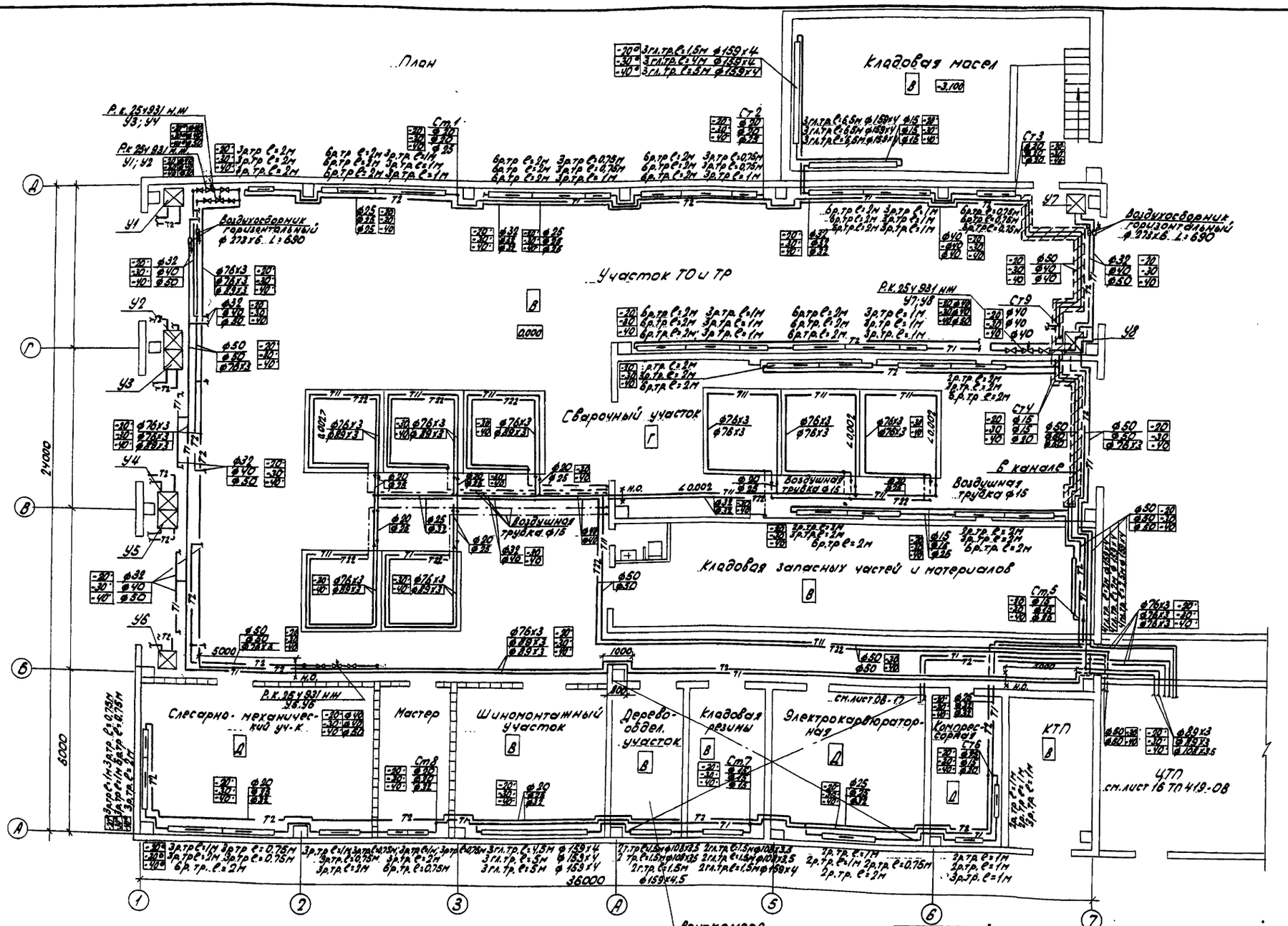

Инв.№	Подпись и дата	Взам.инв.№	Нач.стр.отд.	Климов			
			Нач.эл.тех.отд.	Архипов			

Привязан

Инв.№

Инженер	Шишкина	
Рук.гр.	Чистякова	
Гл.спец.	Федорова	
Нач.отд.	Айзикович	
ГИП	Никитин	
Гл.инж.	Вильбергер	

503-1-8 ОВ

Открытая стоянка со зданиями и сооружениями для ТО и ТР на 100 грузовых автомобилей

Производственный корпус

Стадия	Лист	Листов
ТР	12	

Отопление. Отопление зенитных фонарей. Теплоснабжение. План на отм. 0.000

ГИПРОАВТОТРАНС
Новосибирский филиал

Копировал: Севастьянова

Альбом II

Типовой проект 503-1-8

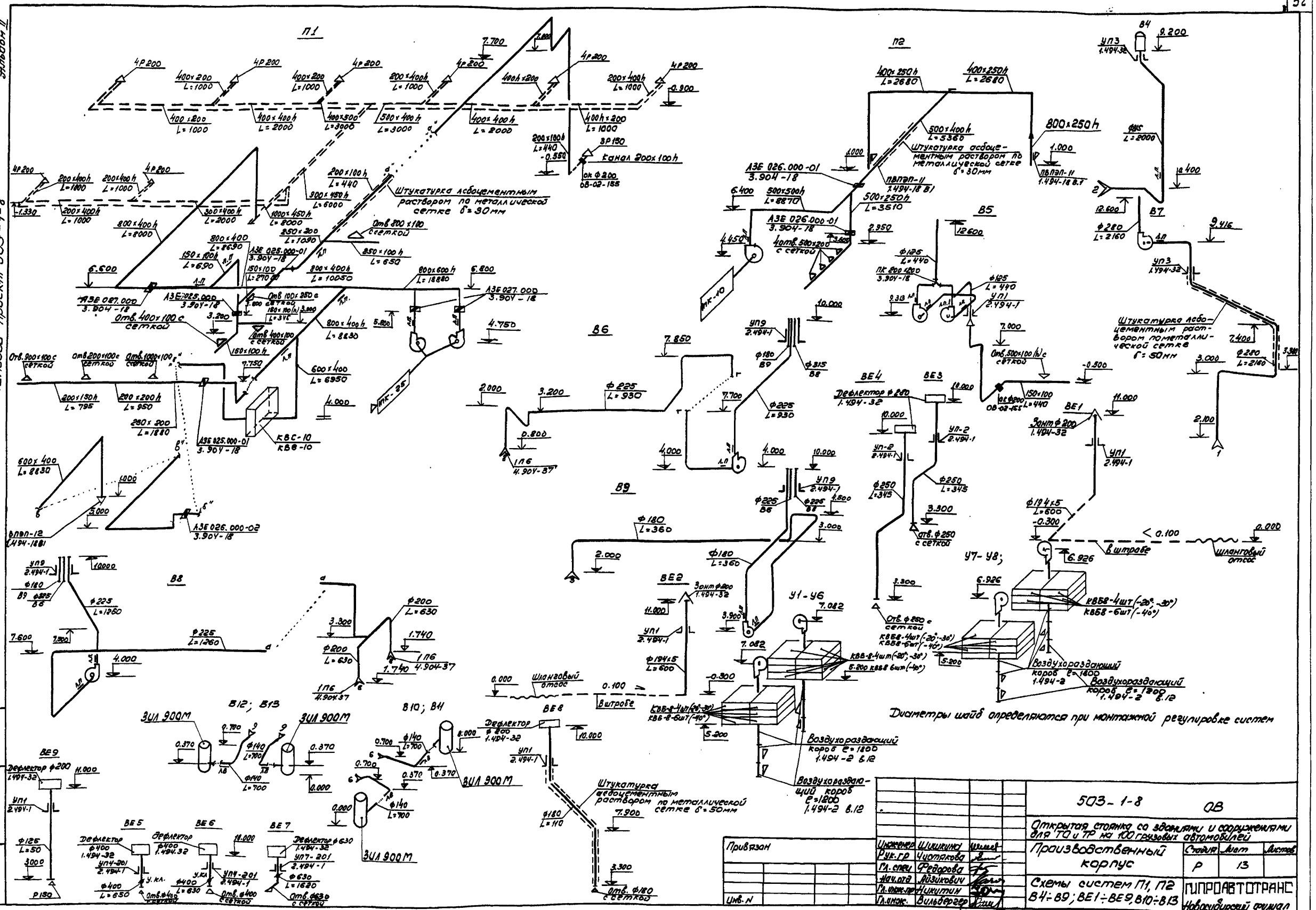

Привязан				503-1-8		ОВ
				Открытая стоянка со зданиями и сооружениями для ТО и ТР на 100 грузовых автомобилей		
				Производственный корпус	Стадия	Лист	Листов
					Р	13	
				Схемы систем П1, П2 В4÷В9; ВЕ1÷ВЕ9, В10÷В13	ГИПРОАВТОТРАНС Новосибирский филиал		
Инв. N							

Инженер	Шишкина	
Рук. гр	Чистякова	
Гл. спец	Федорова	
Нач. отд	Айзикович	
Гл. инж. пр	Никитин	
Гл. инж.	Вильбергер	

Копировал Лезнева

Формат 22

Инв. N подл. | Подп. и дата | Взам. Инв. N

Система отопления

Номер приб.	Длина труб	Число рядов	Кол-во труб	tн
1	2 0,75	2 2	2 2	-20°
	2 0,75	3 3	3 3	-30°
	2	3	6	-40°
2	2 0,75	2 2	2 2	-20°
	2 0,75	3 3	3 3	-30°
	2	3	6	-40°
3	2	2	2	-20°
	2	3	3	-30°
	2	3	6	-40°
4	2 0,75	2 2	2 2	-20°
	2 0,75	3 3	3 3	-30°
	2	3	6	-40°
5	1	2	2	-20°
	1	2	2	-30°
	1	3	3	-40°
6	1	2	2	-20°
	1	2	2	-30°
	1	3	3	-40°

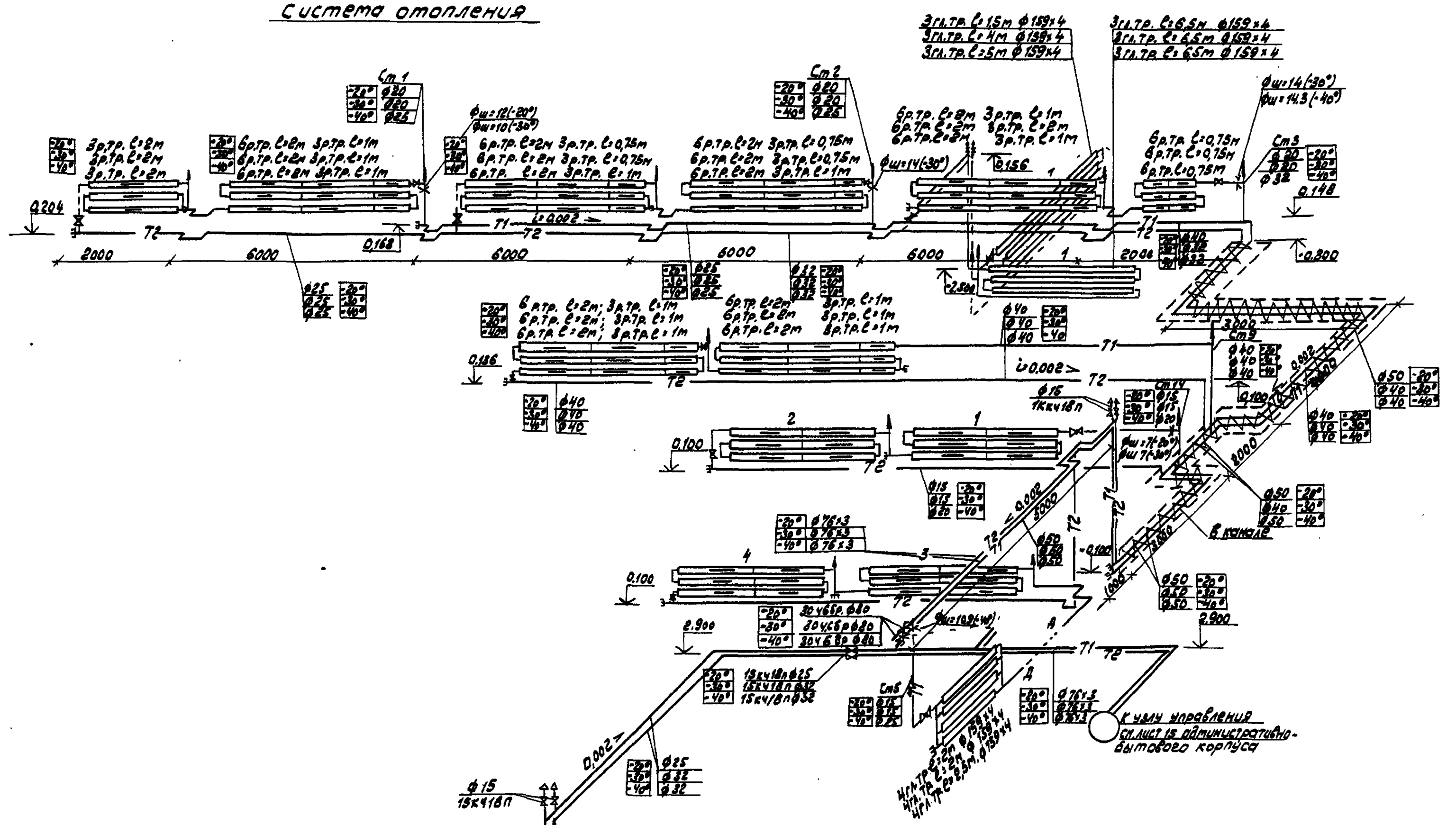

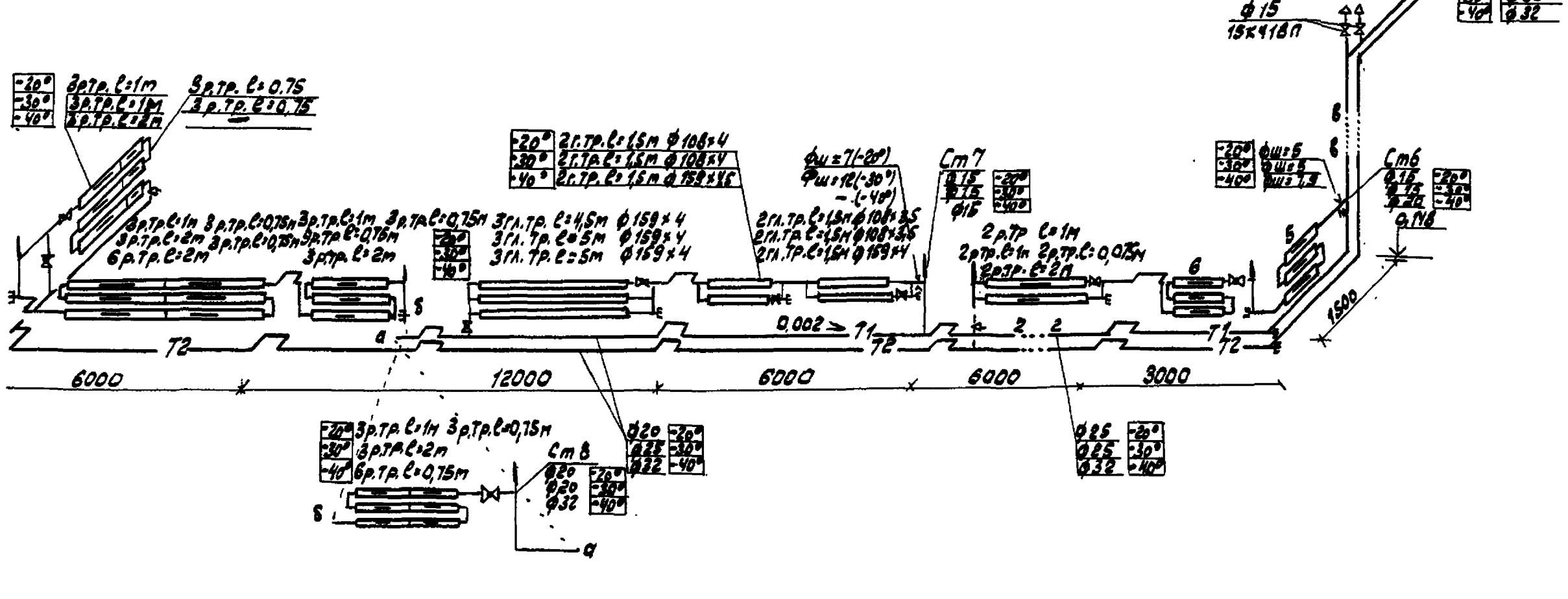

				503-1-8		ОВ	
				Открытая стоянка со зданиями и сооружениями для ТО и ТР на 100 грузовых автомобилей			
				Производственный корпус	Стадия	Лист	Листов
Инж.	Шишкина				Р	14	19
Рук. гр.	Чистякова						
Гл. спец.	Федорова			Схема системы отопления	ГИПРОАВТОТРАНС Новосибирский филиал		
Нач. отд.	Айзикович						
ГИП	Никитин						

Копировал

Формат 22Г

Инв. № подл. | Подпись, дата | Взам. инв. №

Схема системы отопления зенитных фонарей

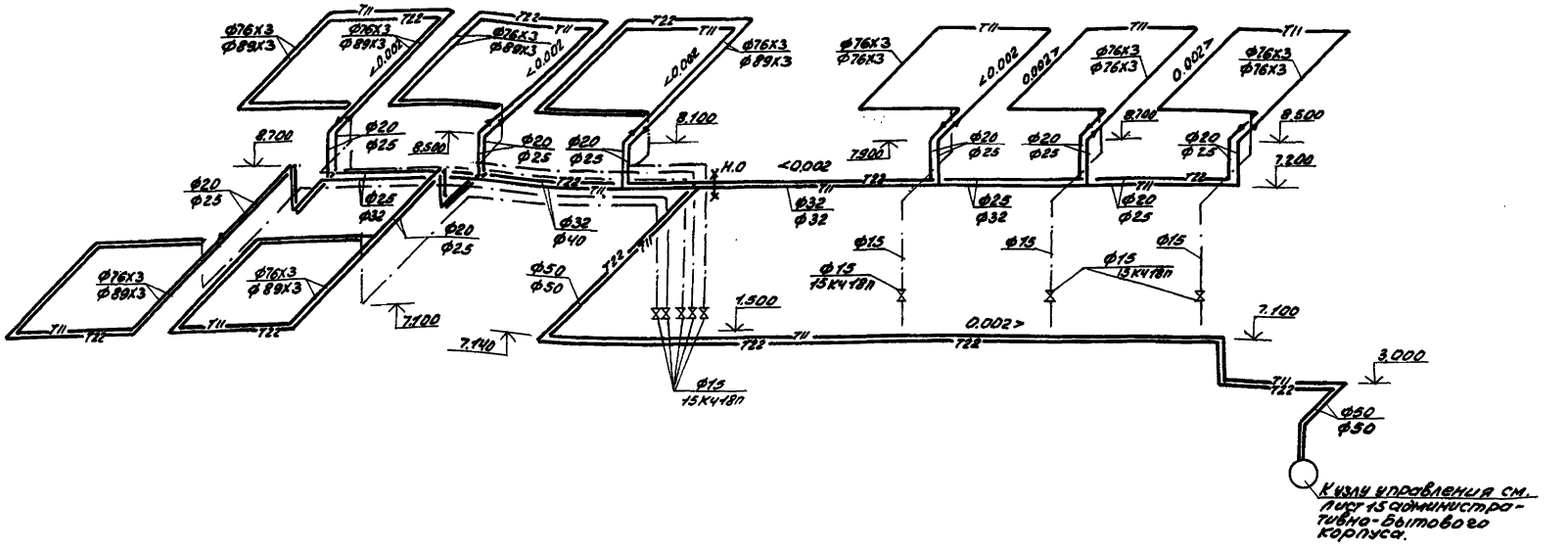

Конструкцию зенитных фонарей см. лист АР

Теплоносителем для отопления зенитных фонарей является вода с параметрами Т=70°÷40°С.

Привязан

Инв. №

		503-1-8 ОВ	
		Открытая стоянка со эстакадами и сооружениями для ТО и ТР на 100 грузовых автомобилей	
Инжен.	Шишкина	Производственный корпус	Стадия: Р; Лист: 15; Листов:
Рук. гр.	Чистякова		
Гл. спец.	Федорова		
Нач. отд.	Музыкович	Схема системы отопления зенитных фонарей.	ГИПРОАВТОТРАНС Новосибирский филиал
Гл. инж. пр.	Никитин		
Гл. инж. пр.	Вильберг		

Инв. № подл. | Подпись и дата | Взам. инв. №

Копировал Самсонова Ж. Формат А2

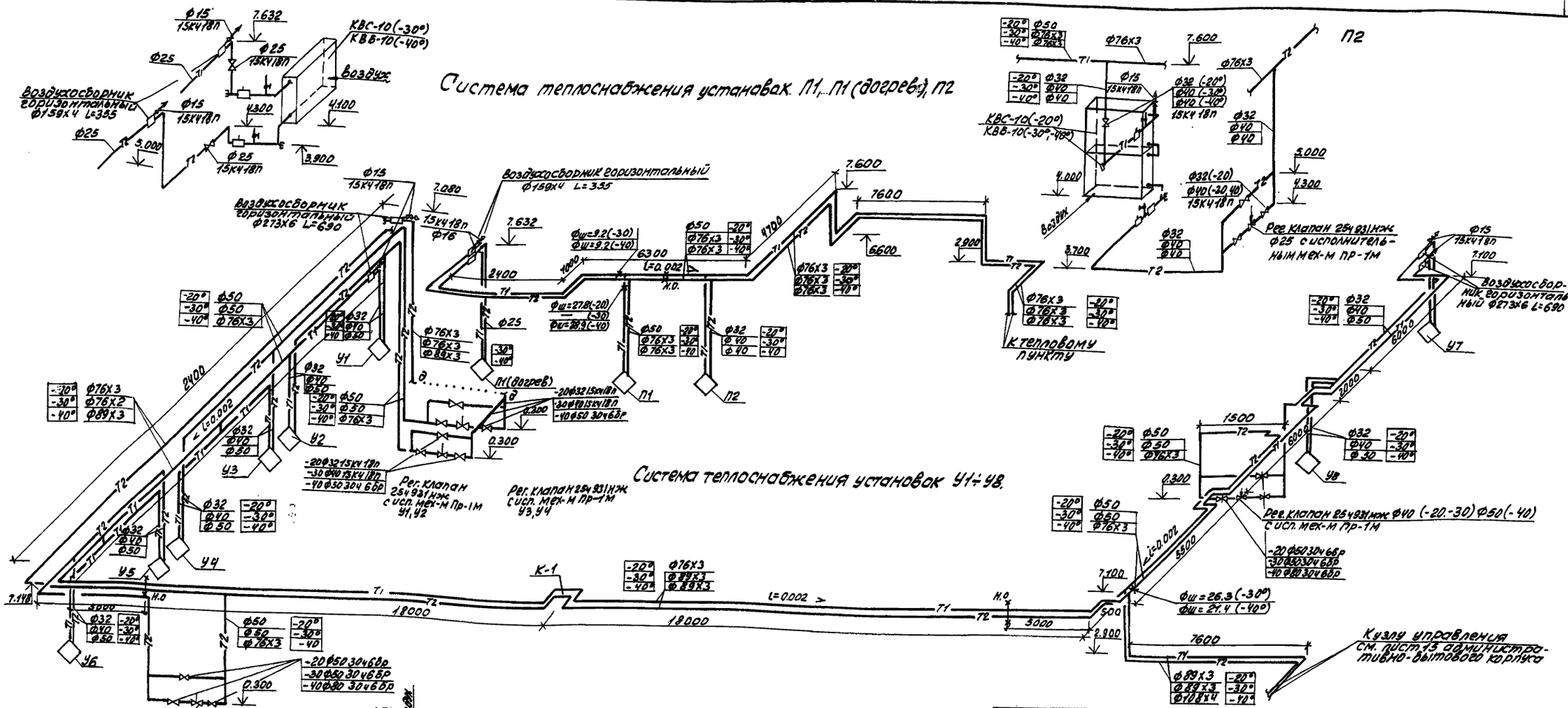

Наименование	Диам. труб	№ чертежа закл. конст.	Условные обознач.
Штуцер для манометра	Ф32	3К4-47-70	
	Ф40	— " —	
	Ф50	— " —	
Расширитель для термометра	Ф25	64-3К4-2-75	
	Ф32	65-3К4-2-75	
	Ф40	33К4-3-75	
	Ф50	83К4-3-75	
Бобышка	Ф70	10-3К4-1-45	
Расширитель для датчика	Ф32	А12А018.010-04	
	Ф40	А12А018.010-08	
	Ф50	А12А018.010-12	
	Ф70	А12А018.010-16	

Размеры компенсаторов, мм.

Эскиз	Обозначение компен.	Ф	H	A	R	Компенс. спос.	Кол.
	К-1	при t=-20 Ф76х3 при t=-30 Ф89х3 при t=-40 Ф89х3	1000	1000	300 400 400	66	2

Привязан

Инв. N

503-1-8 ОВ

Открытая стоянка со зданиями и сооружениями для ТО и ТР на 100 грузовых автомобилей

Инжен.	Шишкина		Производственный корпус	Стадия	Лист	Листов
Рук. гр.	Чистякова			Р	16	19
Гл. спец.	Федорова					
Нач. отд.	Айзикович		Схема системы теплоснабжения установок П1, П1 (догрев), П2. Схема системы теплоснабжения установок У1-У8. Схемы обвязок П1, П1 (догрев), П2, У1, У2.	ГИПРОАВТОТРАНС Новосибирский филиал		
Гл. ин. пр.	Никитин					

Типовой проект 503-1-8 Альбом II

Инв. № подл. | Подпись и дата | Взам. инв.

Копировал Самсонова А. Формат 22

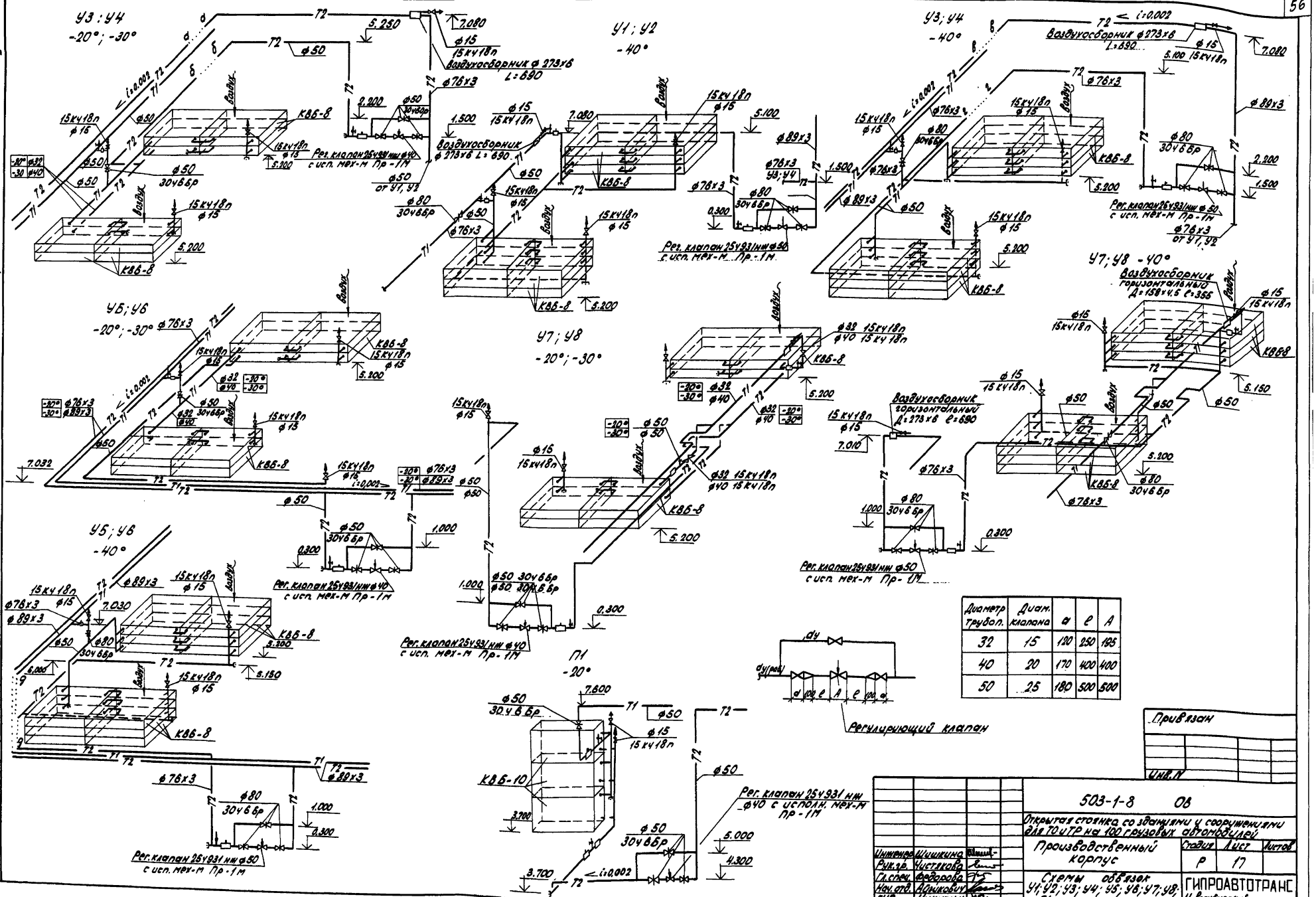

Диаметр трубоп.	Диам. клапана	α	ℓ	A
32	15	130	250	195
40	20	170	400	400
50	25	180	500	500

Привязан

Инв.№

Инженер	Шишкина		
Рук.гр.	Чистякова		
Гл.спец.	Федорова		
Нач.отд.	Арыкович		
ГИП	Никитин		

503-1-8 ОВ

Открытая стоянка со зданиями и сооружениями для ТО и ТР на 100 грузовых автомобилей.

Производственный корпус

Стадия	Лист	Листов
Р	17	

Схемы обвязок У1; У2; У3; У4; У5; У6; У7; У8; П1

ГИПРОАВТОТРАНС Новосибирский филиал

Копировал: Севостьянова Формат: 22

Подпись и дата | Взам.инв.№

Альбом II

Типовой проект 503-1-8

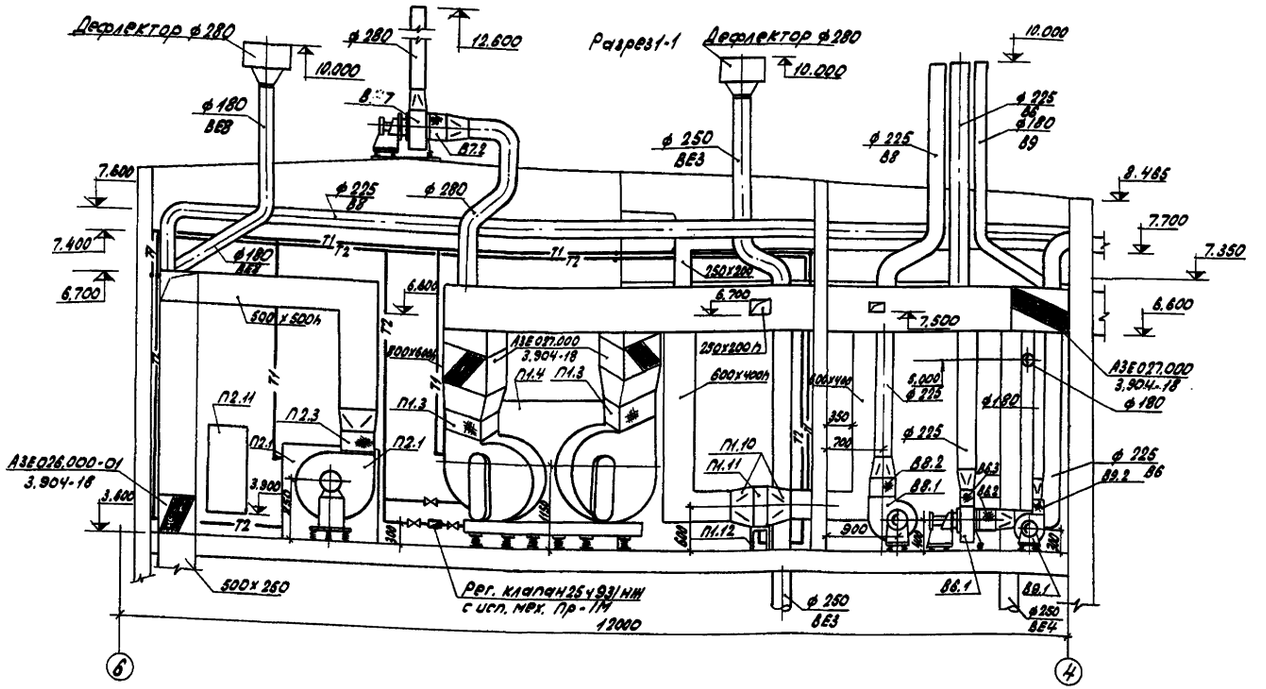

План на отм. 3.600

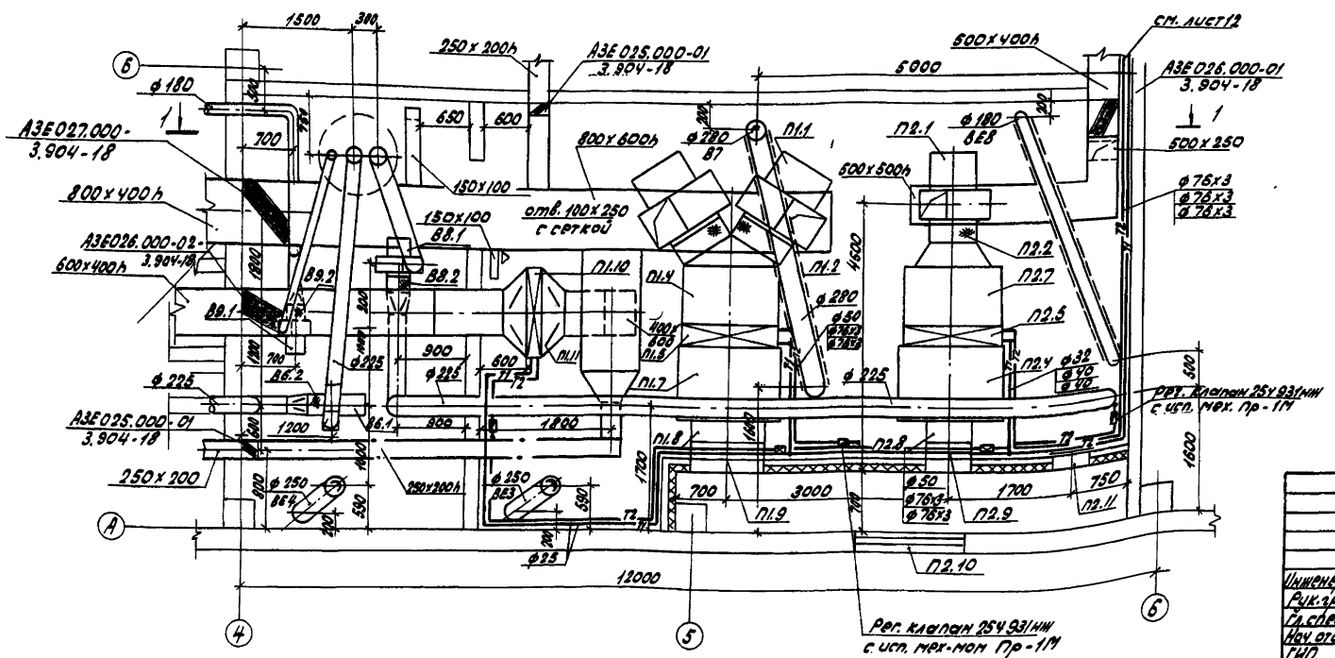

				503-1-8 ОВ		
				Открытая стоянка со зданиями и сооружениями для ТО и ТР на 100 грузовых автомобилей		
Инженер	Шишкина			Производственный корпус	Стадия	Лист	Листов
Рук. гр.	Чистякова				Р	18	
Гл. спец.	Федорова						
Нач. отд.	Айзикович			Установки систем П1, П2, В6, В8, В9	ГИПРОАВТОТРАНС Новосибирский филиал		
ГИП	Никитин						
Гл. инж. ф.	Вильбергер						

Копировал: Севастьянова Формат: 22

Альбом II

Типовой проект 503-1-8

Марка поз.	Обозначение	Наименование	Кол.	Масса ед. кг	Примечание
	П1(1ПК-25 исполнение правое)				
П1.1	Учреждение	Агрегат вентиляторный А8-4 комплектно-	2	769	
	УЮ-400/5				
	г. Донской, Тульской обл.	Вентилятор радиальный			
		Ц4-70Н8 исп6 Л0°/Пр0°			
		Электродвигатель			
		4А132М6 N=7.5кВт			
		n=960 об/мин			
П1.2	Серия 5.904-5	Вставка гибкая ВВ8	2	12.16	
П1.3	Серия 5.904-5	Вставка гибкая ВНА8	2	11.82	
П1.4	Серия 3.904-15 В1-2	Секция приемная			
		без фильтра и без			
		рециркуляционной			
		заслонки А1А052010	1	208	
П1.5	Серия 3.904-15 В1-2	Секция колориферная			
		с колориферами			
		КВБ-10 3шт			
		А1А038.010-03(t=-20°)	1	515	
		С калориферами			
		КВС-10 5шт			
	3.904-15 В1-9	А1А077.000 (t=-30°,-40°)	1	605.4	
П1.6	Серия 3.904-15 В1-8ч II	Обводная заслонка			
		К400х1200 А3Д053.000-01	1	21	
П1.7	Серия 3.904-15 В1-2	Секция соединительная			
		А1А038010	1	165	
П1.8	ГОСТ 19903-74	Патрубок 1600х300х100 h	1	1.0	м²
		из тонколист. стали S1мм			
П1.9	Серия 3.904-15 В1-8	Заслонка воздушная			
		утепленная КВУ1600х1000			
		С электроприводом			
		МЭО-10/25-0.63 и			
		электроподогревом	1	98.1	
П1.10	Учреждение	Калорифер стальной			
	ЖХ-385/18 пос Потьма	Пластинчатый мно-			
	Мордовской АССР	гоходовой КВС-10(-30°)	1	102.2	
		КВБ-10 (-40)	1	133.7	
П1.11	Сталь ГОСТ 19903-74	Переход с сеч. 400х600			
		На сеч. 503х1155 l=300мм	2	1.6	м²
		из тонкол. стали S=1мм			
П1.12	Серия 1.494-25	Подставки под колори-			
		феы	4	1.49	
	П2-1ПК10 (исполнение правое)				
П2.1	Учреждение	Агрегат вентиляторный А6.3095 2а комплектно	1	197	
	УЮ-400/4				

Марка поз.	Обозначение	Наименование	Кол.	Масса ед. кг	Примечание
	г. Плавск, Тульской обл.	Вентилятор радиальный			
		Ц4-70Н6.3 исп.1 пол Пр0°			
		Электродвигатель			
		4А112МА4 N=5,5кВт, n=1450 об/мин			
П2.2	Серия 5.904-5	Вставка гибкая ВВ6.3	1	9,56	
П2.3	Серия 5904-5	Вставка гибкая ВНА6.3	1	5.56	
П2.4	Серия 3.904-15 В1-1	Секция приемная без			
		фильтра и без рецирку-			
		ляционной заслонки			
		А1А037.010	1	190	
П2.5	"	Секция колориферная с			
		калориферами КВС-10-2шт.			
		А1А035.260-00(t=-20°)	1	472	
		С калориферами КВБ-10-2шт.			
		А1А035.260-01(t=-30°,-40)	1	651	
П2.6	Серия 3.904-15 В1-8ч II	Обводная заслонка			
		К200х200 А3Д053.000	1	12.3	
П2.7	Серия 3.904-15 В1-1	Секция соединительная			
		А1А035.010	1	121	
П2.8	ГОСТ 19903-74	Патрубок 600х300х1000 h	1	0.96	м²
		из тонколист. стали S-1мм			
П2.9	Серия 3.904-15 В1-8	Заслонка воздуш-			
		ная утепленная			
		КВУ600х1000 с электро-			
		приводом МЭО-4/100			
		ис электроподогревом	1	57.6	
П2.10	Серия 1.494-27 В7	Узел воздухозабора без			
		клапана тип 3С1Н000.	2	22	
		000-02			
П2.11	Серия 5.904-4	Дверь герметическая			
		утепленная Ду1,25 х 0.5	1	36	
	В8				
В8.1	Учреждение	Агрегат вентиляторный			
	УЮ-400/4	А3.2-105-1 комплектно:	1	42	
	г. Плавск, Тульской обл.	Вентилятор радиальный			
		Ц4-70Н3.2 исп1 полож Л0°			
		Электродвигатель			
		4АА63В4 N=0.37кВт n=1400 об/мин			
В8.2	Серия 5.904-5	Вставка гибкая ВВ3.2	1	3.02	
В6.3	"	Вставка гибкая ВНА3.2	1	2.78	

Марка поз.	Обозначение	Наименование	Кол.	Масса ед. кг	Примечание
	В6				
В6.1	Учреждение	Агрегат вентиляторный А3.2105-1 комплектно	1	42	
	УЮ-400/4				
	г. Плавск, Тульской обл.	Вентилятор радиальный			
		Ц4-70Н3.2 исп.1 полож Л0°			
		Электродвигатель			
		4АА63В4 N=0.37кВт			
		n=1400 об/мин			
В6.2	Серия 5.904-5	Вставка гибкая ВВ3.2	1	3.02	
В6.3	"	Вставка гибкая ВНА3.2	1	2.78	
	В9				
В9.1	Учреждение	Агрегат вентиляторный			
	УЮ-400/4	А2.5105-1 комплектно	1	26	
	г. Плавск, Тульской обл.	Вентилятор радиальный Ц4-70Н2.5			
		исп. 1 пол Л0°			
		Электродвигатель			
		4АА56А4 N=0.12кВт			
		n=1400 об/мин			
В9.2	Серия 5.904-5	Вставка гибкая ВВ2.5	1	2.43	
В9.3	"	Вставка гибкая ВНА2.5	1	2.35	

Инв. № подл. | Подпись | Дата | Взам. инв.

Привязан

Инв. №

Инжен.	Шишкина	
Рук. гр.	Чистякова	
Гл. спец.	Федорова	
Нач. отд.	Айзикович	
ГИП	Никитин	
Гл. инж.	Вильберг	

503-1-8 ОВ

Открытая стоянка со зданиями и сооружениями для 70 и 70 на 100 грузовых автомобилей.

Производственный корпус.

Стадия	Лист	Листов
Р	19	

Спецификация отопительно-вентиляционных установок.

ГИПРОАВТОТРАНС Новосибирский филиал

Копировал Самсонова А. Формат 22

При привязке типового проекта следует руководствоваться нижеперечисленными рекомендациями по всем разделам проекта:

Архитектурная часть

Толщина утеплителя и наружных стен с предельными температурами наружного воздуха приведена в следующей таблице:

Расчетная зимняя температ. по проекту °С	Утеплитель кровли газобетон γ=500 кг/м³ „В"	Кирпичные стены „Б"	Панели керамзитобетонные γ=900 кг/м³		
			Толщина панели мм „а"	t_p мин. град. при сухом климате	t_p мин. град. при нормальн. климате
−20	100	380	200	−38	−29
−30	120	380	200	−38	−29
−40	140	510	250	−50	−39

Для заполнения оконных проемов возможен вариант заполнения стеклопакетами по серии 1.1365-20.

В зоне технического обслуживания и текущего ремонта толщину подстилающего слоя пола из бетона М200 со 100 мм изменить на 160мм.

В ведомости внутренней отделки помещений высоту панелей помещения уборной принять 1500мм, вместо 2100мм.

Ширину асфальтобетонной отмостки принять 1000мм.

Состав кровли принять по разрезу 1-1 на листе АС-5.

Узлы примыкания к продольному и поперечному парапетам принять по серии 2.460-18 вып. 2, соответственно дет. 50 и 52. Уклон кровли определен профилем балок. Крепление кирпичных перегородок к колоннам принять по серии 1.431-6. Заделку кровли на перепаде высот по оси „7" выполнить по узлу типа 4 серии-2.260-1 вып. 4.

На листе АС-4 лестницу на венткамеру по оси 4 замаркировать МЛ-1 и дать к ней ссылку на лист АС-26.

Лестницу спуска в подвал выполнить из бетона М „150"- 200мм (набивные ступени по подстилающему слою бетона М „100"- 100мм и по утрамбованному щебнем грунту).

Состав кровли в осях „Д-Е", „6-7" принять по разрезу 1-1, за исключением слоя газобетона.

Вместо сечения А-А дать ссылку на узел 62 серии 2.430-3 вып. 2.

Обрамление проемов в венткамере выполнить металлическими рамками. Дать спецификацию на металлические изделия и стеклобки для стеклоблочной перегородки.

В деталь 2-2 дописать к стойке: I №12. Толщину слоя пола с подстилающим слоем под стеклоблочной перегородкой принять 130мм, вместо 200 мм.

Все I №14 и [№14 заменить на I №12 и [№12.

По слою цементно- песчаной стяжки уложить молниеприемную сетку из стальной проволоки ⌀ 6мм. Размер ячейки 12,0×12,0м. По осям $\frac{Д}{1}$; $\frac{Д}{5}$; $\frac{В}{7}$ выполнить опуски стержней арматуры молниезащиты и приварить их к закладной детали колонн. На обрезе фундамента стержни арматуры молниезащиты приварить к закладным деталям колонн и фундаментов. Между участками ТО и ТР и сварочным поставить ворота марки ПВИ 3,6×3,6 по серии 2.435-6 вып. 3.

Конструктивная часть

1. На листе АС-10 в сечении Д-Д армированную кирпичную стену выполнить из бетонных блоков по ГОСТ 13579-78.

2. В стенах и фундаментах по оси „Д" предусмотреть деформационный шов.

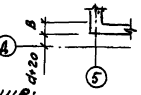

3. Плиты покрытия принять по таблице:

Расчетная нагрузка кг/м² по проекту по ГОСТу	−20°С, утепл. h=100			−30°С, утепл. h=120			−40°С, утепл. h=140		
	Снеговые нагрузки								
	II (70 кг/м²)	III (100 кг/м²)	IV (150 кг/м²)	II (70 кг/м²)	III (100 кг/м²)	IV (150 кг/м²)	II (70 кг/м²)	III (100 кг/м²)	IV (150 кг/м²)
По проекту	(253,6) 429,6	(295,6) 471,6	(365,6) 541,6	(265,6) 441,6	(307,7) 483,7	(377,6) 553,6	(277,6) 453,6	(319,6) 495,6	(389,6) 565,6
По ГОСТу 22701.1-77	(315) 490	(315) 490	(425) 600	(315) 490	(315) 490	(425) 600	(315) 490	(315) 490	(425) 600
Марка плиты	ПГ-2А IV т 10 РЯ	ПГ-2А IV т 10 РЯ	ПГ-2А IV т 10 РЯ	ПГ-2А IV т 12 РЯ	ПГ-2А IV т 12 РЯ	ПГ-2А IV т 12 РЯ	ПГ-2А IV т 14 РЯ	ПГ-2А IV т 14 РЯ	ПГ-2А IV т 14 РЯ

4. Расчетная нагрузка на плиты перекрытия ИП5-3 по серии ИИ24-2/70 составляет 1000 кг/м²



5. Составить техническую спецификацию проката по чертежам проекта, приняв по сокращенному сортаменту.

6. В перекрытиях венткамеры применить монолитные железобетонные ребристые плиты в местах укладки сборных плит по металлическим балкам.

7. Указания по антикоррозийной защите открытых металлических элементов даны на соответствующих листах марки АС.

Закладные и соединительные детали для крепления стенового ограждения оцинковать способом металлизации толщиной слоя 120мкм.

8. Проект предусматривает производство работ в летних условиях:

Работы в зимних условиях должны выполняться по специальному проекту производства работ и обосновываться технико-экономическим расчетом. Подлежащий разработке грунт д.б. предварительно подготовлен одним из следующих способов:

а) предохранение грунта от промерзания;

б) рыхление грунта.

Прочность бетона монолитных бетонных фундаментов на время монтажа колонн д.б. не менее 70% от проектной. Для приготовления бетонных смесей следует применять быстротвердеющие портландцементы. Температура твердения д.б. не менее 5°С. При кладке стен в зимний период способом замораживания без химических добавок марка раствора повышается на одну ступень при температуре наружного воздуха от −4° до −20°С и на две ступени при температуре наружного воздуха ниже −20°С. Выполнение зимней кладки из кирпича следует предусматривать на растворе не ниже марки 50°С с противоморозными химическими добавками, не вызывающими коррозии материалов кладки, твердеющих на морозе без обогрева. Внутренние малярные работы производить в утепленных и отапливаемых помещениях. Температура воздуха в помещениях, а также температура поверхностей не должна быть ниже 8°С.

9. На момент привязки все отмененные строительные серии, типовые конструкции, узлы и детали, а также наименования ГОСТов и СНиПов заменить.

10. Для фундамента по осям „7" и „А" низ подбетонки поставить на отметке −1,83 и на листе АС-9 на схеме „10" показать по оси „7" отметки низа подбетонки.

11. Установку болтов под оборудование предусмотреть в просверленные скважины готовых фундаментов (СН 471-75).

ГИП	Никитин		503-1-8
Нач. отд.	Сидорова		Открытая стоянка со зданиями и сооружениями для ТО и ТР на 100 грузовых автомобилей
			Производственный корпус — Стадия: РП; Лист: 1; Листов: 4
			Рекомендации по привязке проекта — ГИПРОАВТОТРАНС Новосибирский филиал

Копир. [illegible] Формат А2

Альбом II

Типовой проект 503-1-8

Инв. № подл. | Подпись и дата | Взам. инв. №

12. На листе АС-10 на планах узлов фундаментов дать размеры набетонок.

13. На листах АС-15,17 исключить вертикальное армирование стенок смотровых канав.

14. Стена подвала должна быть заанкерена с перекрытием подвала, а ширина подошвы фундамента должна быть увеличена согласно прилагаемому ниже эскизу:

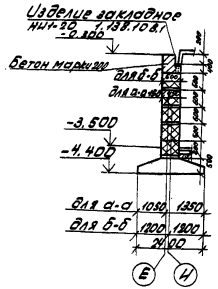

15. Армирование стен и дна колодца с фильтром выполнить сварными сетками

Расчетная схема колодца с фильтром

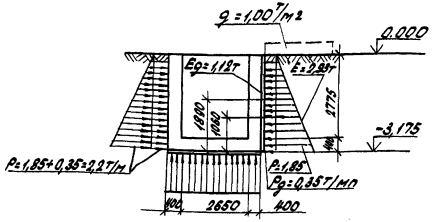

16. Фундамент ФО-4 (дополнение к листу АС-13)

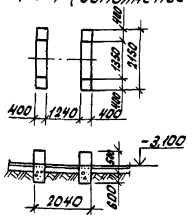

Отопление и вентиляция

При привязке раздела ОВ следует выполнить следующее:

- расчет рассеивания вредных веществ в атмосфере с учетом фоновых загрязнений участка строительства;
- толщину стенок трубопроводов по ГОСТ 10704-76 принять в соответствии с приложением №1 к письму NAE-4057-19/5 Госстроя СССР от 12.08.80г.,
- в схемах обвязки калориферов (лист 17) предусмотреть подачу теплоносителя через нижние патрубки,
- при привязке листа ОВ-4 номера систем Р1, Р2, Р3, Р4 заменить соответственно на В10, В11, В12, В13,
- указать обозначение арматуры у нагревательных приборов системы отопления (лист 14);
- аннулировать без замены систему отопления зенитных фонарей для $t^\circ = -30^\circ C$; для $t^\circ = -40^\circ C$ отопление подфонарного пространства сохраняется;
- обозначение регулирующего клапана 254931НЖ заменить на 25ч939 НЖ (листы 7, 12, 16, 17, 18);
- отмененные серии 1.494-14, 1.494-18, 3.904-15, ОВ-02-155 заменить соответственно на 5.904-13, 1.494-38, 5.904-12, 5.904-20;
- указать серию воздухосборников 5.903-2 (листы 1, 8, 12, 16, 17).

Водопровод и канализация

Потребный напор на вводе водопровода на хозяйственно-производственные нужды принять равным - 12м, на пожаротушение - 29м.

Расход воды на внутреннее пожаротушение, согласно СНиП II-30-76 п.3.10 таблица 5а, принять 10 л/с (2 струи по 5 л/с).

Диаметр пожарных кранов, рукавов принять 65мм, трубы диаметром 50; 65мм заменить на трубы диаметром 80мм. На сетях канализации принять пластмассовые трубы за исключением подвесных трубопроводов дождевой канализации.

Мероприятия по очистке дождевых вод с территории предприятия решить при привязке проекта.

Объем здания, приведенный в общих указаниях, равен - 8312 м³

Расчетный расход на производственные нужды принять 0,98 м³/сут.; 0,1 л/сек.

Раздел электротехнический

Согласно ГОСТ 21.102-79 в чертежах „Общие данные" ЭМ-1, ЭО-1, АСС-1, СС-1, „Ведомость рабочих чертежей основного комплекта" выполнять по форме 1, „Ведомость ссылочных и прилагаемых документов" - по форме 2.

2. Согласно ВСН381-77/ММСС СССР на чертеже ЭМ-1 расчет электрических нагрузок в сети трехфазного тока до 1000В выполнять по форме 18 с коэффициентом спроса 0,45 по объекту в целом.

3. На чертежах ЭМ5...ЭМ8 заменить провод АПВ сечением 2,5 кв, мм на провод сечением 2кв.мм, кабель АВВГ сечением 4х2,5 кв.мм - на кабель сечением 4х2 кв.мм, соответственно и в кабельном журнале.

4. На листе ЭМ-7,8 для шкафа 4ШР считать Ру=17,69кВт, для токоприемников поз. 35, 36, 55, 57, 58, 59, 60, 61, 62, 63, 66 выполнять на участке между подвижной и неподвижной частями основания присоединение к электродвигателям гибким медным проводом ПВ-2.

5. В разделе силового электрооборудования выполнять молниезащиту с использованием арматуры железобетонных конструкций здания.

6. В помещении КТП принять освещенность 100лк и предусмотреть аварийное освещение.

7. В венткамере и осмотровых канавах принять освещенность соответственно 20лк и 150лк.

8. Для обслуживания светильников на высоте более 5м принять телескопическую вышку ТЭМП8.

9. На чертежах электроосвещения провод марки АППВС заменить на провод марки АПВ, светильники типа ППД - на светильники типа НСП11-031.

10. На листе ЭО-1:

а) исключить условное обозначение, вошедшее в ГОСТ 2.754-72,

в) таблицу щитков, ведомость комплектных узлов, таблицу „Основные показатели" выполнять по ГОСТ 21.608-84.

Генплан

На схеме генплана предусмотреть асфальтобетонный проезд для пожарных машин на расстоянии 25м от корпуса (согласно СНиП II-89-80 п.3.46) со стороны красной линии за счет увеличения стоянки личного транспорта по всей длине от основного въезда до противопожарного.

ГИП	Никитин		503-1-8
Нач.отд.	Сидорова		Открытая стоянка со зданиями и сооружениями для ТО и ТР на 100 грузовых автомобилей
Нач.отд.	Айзикович		
Нач.отд.	Архипов		Производственный корпус — Стадия: РП; Лист: 2; Листов:
			Рекомендации по привязке проекта — ГИПРОАВТОТРАНС Новосибирский филиал

Типовой проект 503-1-8 Альбом II

Инв. № подл. | Подпись и дата | Взам. инв. №

Копировал: Севастьянова Формат: А2

11. В разделе „Связь и сигнализация" оборудование типа ТОЛ-10/100, ТАН-70 заменить соответственно на ППС-1-ТАН-68.

12. Чертежи ЭМ-11, 12, ЭО-4, АСС-2 исключить из основного комплекта рабочих чертежей и выполнить по ГОСТ 21.109-80 „Ведомости потребности в материалах" и по ГОСТ 21.110-82 „Спецификации оборудования" как прилагаемые документы к проекту.

По сметной части

В смете на общестроительные работы по разделу „Полы" принять асфальтобетонный пол толщ. 30 мм, вместо 25 мм, согласно Л. АС-6. П

По разделу „Земляные работы" обратную засыпку грунта II группы вручную принять по расценке на грунт I группы.

По смете н 1-14 на приобретение и монтаж КИП и автоматика количество приборов принять по спецификациям; по смете н 1-15 на приобретение и монтаж технологического оборудования учесть механизмы привода ворот 3 шт. (вместо 4 шт.)

По смете н 1-16 на технологические промпроводки дополнительно учесть: трубопроводы d = 20 мм - 2 м; d = 32 мм, - 9,5 м; d = 50 мм - 15,5 м и включить окраску трубопроводов, проложенных в земле, нефтеным битумом.

В локальной смете н 1-11 количество светильников марки ЛБ-40 и ЛБ-80 принять по спецификациям.

В локальной смете н 1 на общестроительные работы вместо раздела „Отделочные работы" ввести два раздела: „Наружные отделочные работы" и „Внутренние отделочные работы."

По разделам локальной сметы н 1 на общестроительные работы не требуется начислять накладные расходы и плановые накопления, а все данные привести в сводке затрат и объемов работ согласно приложения н 8 к СН 227-82. с выделение строки „в том числе металлоконструкции."

В сметах на приобретение оборудования затраты на запчасти следует определять от стоимости оборудования, к которому они относятся, затраты на комплектацию приняты в размере 1 % от итого по смете с учетом затрат на запчасти.

В смету н 1-13 на связь и сигнализацию дополнительно включить 5 телефонных аппаратов, протяженности проводов принять по спецификации.

Технико-экономические показатели

Наименование показателей	По данному проекту (тп 503-1-8)	По проекту аналогу *
1	2	3
Списочное количество подвижного состава, ед.	100	150
В том числе:		
КамАЗ-5320 с ГКБ-8350	30	30
ЗИЛ-1308-Т с ОдАЗ-885	20	10
ЗИЛ-130	50	–
ЗИЛ-133ГЯ	–	30
КАЗ-4540 с ГКБ-8535	–	40
ГАЗ-53	–	25
Урал-4320	–	15
Годовой объем работ по обслуживанию и ремонту подвижного состава, всего, чел. ч	31370	49476
Себестоимость ТО и ТР подвижного состава, тыс. руб.	112,8	1966
То же на 1 автомобиль, тыс. руб.	1,13	1,31
Численность работающих, чел.	24	44
в том числе:		
производственных рабочих, чел.	17	28
вспомогательных рабочих, чел.	5	8
Численность рабочих в наиболее многочисленную смену, чел.	17	19
Режим работы		
количество рабочих дней в году, дн.	306	305
количество смен в сутки, смен	2	2
продолжительность смены, ч	8	7
коэффициент сменности по рабочим	1,40	1,90
Уровень механизации и автоматизации производственных процессов ТО и ТР, %	10,0	11,0
Приведенные затраты на 1 автомобиль, руб.	1398	1526
Площадь здания: застройки, м²	894,3	1446,9
общая, м²	1028,8	1310,1
Площадь общая на единицу подвижного состава, м²	10,3	8,73
Строительный объем здания, м³	8312	11460
То же на единицу подвижного состава, м³	83,1	76,4
Сметная стоимость		
общая, тыс. руб.	224,97**	269,31
в том числе:		
строительно-монтажных работы, тыс. руб.	186,26**	190,53
оборудование, тыс. руб.	38,71**	78,78
Стоимость строительства на единицу подвижного состава, всего (руб.)	2250	1795
Стоимость строительно-монтажных работ 1 м² общей площади, руб	181,05	145,43

ГИП	Никитин		503-1-8
Нач. отд	Архипов		Открытая стоянка со зданиями и сооружениями для ТО и ТР на 100 грузовых автомобилей
Нач. отд	Морковина		Производственный корпус
Нач. отд	Немин		Рекомендации по привязке проекта

Стадия	Лист	Листов
РП	3	

ГИПРОАВТОТРАНС
Новосибирский филиал

Альбом
Типовой проект 503-1-8
Инв. № подл. | Подпись и дата | Взам. инв. №

Типовой проект 503-1-8

1	2	3
То же 1 м³ строительного объема, руб.	22,41	16,63
Трудозатраты построечные, чел.ч.	22812	24506
То же на 1 м³ строительного объема, чел.ч. (чел.дн.)	2,74(0,4)	2,14(0,31)
То же на единицу подвижного состава, чел.ч.	228,1	163,4
То же на 1 млн.руб. СМР, чел.ч.	122474	128620
Расход основных строительных материалов		
Цемент, приведенный к М-400, т	184,4	345,82
То же на 1 м² общей площади, т	0,18	0,26
То же на единицу подвижного состава, т	1,84	2,31
То же на 1 млн.руб. СМР, т	990	1815
Сталь натуральная, всего, т	32,2	73,32
Сталь приведенная к классам A-I и С 38/23, т	49,13	84,12
То же на 1 м² общей площади, т	0,048	0,064
То же на единицу подвижного состава, т	0,49	0,56
То же на 1 млн.руб. СМР, т	263,8	441,5
Железобетон, м³	577,5	874,25
в том числе: монолитный, м³	153,3	406,69
Лесоматериалы, приведенные к круглому лесу, м³	44,42	45,79
То же на 1 м² общей площади, м³	0,04	0,035
То же на единицу подвижного состава, м³	0,44	0,31

1	2	3
То же на 1 млн. руб. СМР, м³	238,5	240,3
Кирпич, тыс. шт.	308,4	87,0
Потребность в ресурсах		
Вода, м³/ч	0,52	0,82
Тепло, кВт / ккал/ч	934,18 / 805330	1176,27 / 1014025
на отопление, кВт / ккал/ч	160,04 / 137970	244,02 / 210360
на вентиляцию, кВт / ккал/ч	761,89 / 656800	916,94 / 790465
на горячее водоснабжение, кВт / ккал/ч	12,25 / 10560	15,31 / 13200
Потребная электрическая мощность, кВт	119	146,5
Годовая потребность в ресурсах:		
Электроэнергия, всего, Мвт.ч.	294	416,2
То же на 1 автомобиль, Мвт.ч.	2,94	2,77
Тепло, всего Мвт / Гкал	1325,6 / 1142,8	1679,6 / 1434,9
То же на 1 автомобиль Мвт / Гкал	13,26 / 11,43	11,2 / 9,59

Примечание: * за проект-аналог принят типовой проект производственного корпуса открытой стоянки со зданиями и сооружениями для ТО и ТР на 150 грузовых автомобилей утвержденный 13.12.85г Госкомсельхозтехникой СССР,

** в ценах 1984 года

ГИП	Никитин		503-1-8			
Начотд.	Номин		Открытая стоянка со зданиями и сооружениями для ТО и ТР на 100 грузовых автомобилей			
			Производственный корпус	Стадия	Лист	Листов
				РП	4	
			Рекомендации по привязке проекта	ГИПРОАВТОТРАНС Новосибирский филиал		

Инв.№ подл. | Подпись и дата | Взам.инв.№

gost.e-ecolog.ru