ТИПОВЫЕ КОНСТРУКЦИИ, ИЗДЕЛИЯ И УЗЛЫ ЗДАНИЙ И СООРУЖЕНИЙ

СЕРИЯ 3.300.9-1

МАЛЫЕ ФОРМЫ АРХИТЕКТУРЫ И ЭЛЕМЕНТЫ БЛАГОУСТРОЙСТВА

ВЫПУСК 2

МАЛЫЕ ФОРМЫ АРХИТЕКТУРЫ И ЭЛЕМЕНТЫ БЛАГОУСТРОЙСТВА АВТОСТОЯНОК

РАБОЧИЕ ЧЕРТЕЖИ

23712
ЦЕНА
gost.e-ecolog.ru

ТИПОВЫЕ КОНСТРУКЦИИ, ИЗДЕЛИЯ И УЗЛЫ ЗДАНИЙ И СООРУЖЕНИЙ

СЕРИЯ 3.300.9-1

МАЛЫЕ ФОРМЫ АРХИТЕКТУРЫ И ЭЛЕМЕНТЫ БЛАГОУСТРОЙСТВА

ВЫПУСК 2

МАЛЫЕ ФОРМЫ АРХИТЕКТУРЫ И ЭЛЕМЕНТЫ БЛАГОУСТРОЙСТВА АВТОСТОЯНОК

РАБОЧИЕ ЧЕРТЕЖИ

РАЗРАБОТАНЫ
ЦНИИП ГРАДОСТРОИТЕЛЬСТВА
ГЛАВНЫЙ ИНЖЕНЕР ИНСТИТУТА МАКСИМОВ Ю.Н.
ГЛАВНЫЙ ИНЖЕНЕР ПРОЕКТА АЛЕКСЕЕВА Л.А.

УТВЕРЖДЕНЫ ГОСКОМАРХИТЕКТУРЫ
ПРИКАЗ № 41 ОТ 25.02.87 г.,
ПИСЬМО № 1-9 ОТ 05.01.89 г.

ВВЕДЕНЫ В ДЕЙСТВИЕ с 01.08.89 г.
ЦНИИП ГРАДОСТРОИТЕЛЬСТВА
ПРИКАЗ № 33 ОТ 10.01.89 г.

© ГУП ЦПП, 1997

ОБОЗНАЧЕНИЕ	НАИМЕНОВАНИЕ	СТР.
3.300.9-1.2 ТУ	Технические условия	4
3.300.9-1.2 НИ	Номенклатура изделий	7
3.300.9-1.2 01.00.00	Стойка металлическая См1	10
3.300.9-1.2 02.00.00	Стойка металлическая См2	11
3.300.9-1.2 03.00.00	Панель ограды металлическая ПОм1	12
3.300.9-1.2 04.00.00	Панель ограды металлическая ПОм2	12
3.300.9-1.2 03.00.00 СБ	Панель ограды металлическая ПОм1	13
	Сборочный чертеж	
3.300.9-1.2 04.00.00 СБ	Панель ограды металлическая ПОм2	14
	Сборочный чертеж	
3.300.9-1.2 05.01.00	Створка ворот левая Свм1	15
3.300.9-1.2 05.01.00-01	Створка ворот левая Свм2	15
3.300.9-1.2 05.01.00 СБ	Створка ворот левая Свм1	
	Сборочный чертеж	16
3.300.9-1.2 05.01.00-01 СБ	Створка ворот левая Свм2	
	Сборочный чертеж	17
3.300.9-1.2 05.05.00	Петля П1	18
3.300.9-1.2 05.06.00	Петля П2	19
3.300.9-1.2 06.00.00	Калитка металлическая Км1	20
3.300.9-1.2 07.00.00	Калитка металлическая Км2	21
3.300.9-1.2 08.00.00	Знак Зн1, Зн3	22
3.300.9-1.2 08.00.00 СБ	Знак Зн1, Зн3. Сборочный чертеж	23
3.300.9-1.2 09.00.00	Знак Зн2, Зн4	24
3.300.9-1.2 09.00.00 СБ	Знак Зн2, Зн4. Сборочный чертеж	25
3.300.9-1.2 10.00.00	Вывеска рекламная ВР1	26

ОБОЗНАЧЕНИЕ	НАИМЕНОВАНИЕ	СТР.
3.300.9-1.2 10.01.00	Стойка См3	29
3.300.9-1.2 10.02.00	Куб К1	30
3.300.9-1.2 10.03.00	Элемент декоративный ЭД1	31
3.300.9-1.2 10.00.02	Соединительная деталь	31
3.300.9-1.2 11.00.00	Вывеска рекламная ВР2	32
3.300.9-1.2 11.01.00	Стойка См4	34
3.300.9-1.2 11.02.00	Куб К2	35
3.300.9-1.2 12.00.00	Элемент оборудования стояночных	
	мест ОС1	36
3.300.9-1.2 12.01.00	Рама Р1	37
3.300.9-1.2 12.02.00	Шкаф Ш1	38
3.300.9-1.2 13.00.00	Элемент оборудования стояночных	
	мест ОС2, ОС3	39
3.300.9-1.2 13.01.00	Рама Р2	41
3.300.9-1.2 14.00.00	Элемент оборудования стояночных	
	мест ОС4	42
3.300.9-1.2 14.01.00	Дверца Д1	44
3.300.9-1.2 14.02.00	Шкаф Ш2	45
3.300.9-1.2 14.02.00 СБ	Шкаф Ш2. Сборочный чертеж	46
3.300.9-1.2 15.00.00	Стенд информационный СИ	48

Инв. № подл. | Подпись и дата | Взамен инв. №

Зам.гл.инж.отд.	Железняк	
ГИП	Алексеева	
ГАП	Нечаев	
Вед.инж.	Шурнюк	

3.300.9-1.2-0

Содержание

Стадия	Лист	Листов
Р	1	2

ЦНИИП градостроительства

ОБОЗНАЧЕНИЕ	НАИМЕНОВАНИЕ	СТР.
3.300.9-1.2 15.01.00 СБ	Рама Р3	49
3.300.9-1.2 16.00.00	Ограда переносная ОПм1, ОПм2	50
3.300.9-1.2 16.01.00	Опора О1	51
3.300.9-1.2 18.00.05	Деталь спинки	51
3.300.9-1.2 16.02.00	Рамка Р4	52
3.300.9-1.2 16.02.00-01	Рамка Р5	52
3.300.9-1.2 17.00.00	Скамья Ск1	53
3.300.9-1.2 17.00.00 СБ	Скамья Ск1. Сборочный чертеж	54
3.300.9-1.2 18.00.00	Скамья Ск2	55
3.300.9-1.2 18.00.00 СБ	Скамья Ск2. Сборочный чертеж	56
3.300.9-1.2 19.00.00	Урна У1	57
3.300.9-1.2 19.01.00	Рама Р3	58
3.300.9-1.2 19.02.00	Емкость для мусора Е1	59
3.300.9-1.2 20.00.00	Урна У2	60
3.300.9-1.2 20.01.00	Емкость для мусора Е2	61
3.300.9-1.2 20.02.00	Соединительная деталь СД4	62
3.300.9-1.2 21.00.01	Крышка	62
3.300.9-1.2 21.00.00	Урна У3	63
3.300.9-1.2 21.01.00	Рама Р4	64
3.300.9-1.2 21.02.00	Контейнер	65
3.300.9-1.2 21.03.00	Емкость для мусора Е3	65
3.300.9-1.2 22.00.00	Светильник СВ1	66
3.300.9-1.2 22.10.00	Колпак Кп1	67
3.300.9-1.2 22.10.01	Деталь 1	69
3.300.9-1.2 22.10.02	Деталь 2	70
3.300.9-1.2 22.10.03	Деталь 3	70

ОБОЗНАЧЕНИЕ	НАИМЕНОВАНИЕ	СТР.
3.300.9-1.2 23.00.00	Светильник СВ2	71
3.300.9-1.2 23.10.00	Колпак Кп2	72
3.300.9-1.2 23.11.00	Деталь соединительная СД1	73
3.300.9-1.2 23.10.01	Деталь М1	74
3.300.9-1.2 23.11.10	Накладка	74
3.300.9-1.2 24.00.00	Фонарь наружный ФН1	75
3.300.9-1.2 24.00.00-01	Фонарь наружный ФН2	76
3.300.9-1.2 24.00.00 Д	Узел I..., III	77
3.300.9-1.2 24.10.00	Стойка См1	78
3.300.9-1.2 24.10.00-01	Стойка См2	78
3.300.9-1.2 24.10.00 СБ	Стойка См1, См2. Сборочный чертеж	79
3.300.9-1.2 24.10.01	Труба	80
3.300.9-1.2 24.10.03	Пластина опорная	80
3.300.9-1.2 24.01.00	Деталь М1	81
3.300.9-1.2 24.02.00	Деталь М2	82
3.300.9-1.2 24.03.00	Деталь М3	83
3.300.9-1.2 24.00.01	Деталь М4	84
3.300.9-1.2 24.00.02	Фасонка	84

Инв.№ подл. | Подпись и дата | Взамен инв.№

Копировал: Ель 23712 4 Формат А3

Настоящие „Технические условия" распространяются на изделия и конструкции малых форм архитектуры, предназначенные для размещения на автостоянках личного транспорта.

Элементы малых архитектурных форм выполняются в металле с частичным применением древесины.

Условия строительства и монтажа элементов приведены в альбоме типовых проектных решений „Примерные решения автостоянок личного транспорта с элементами оборудования и малыми архитектурными формами."

I. Технические требования

1.1. Типы и основные размеры

1.1.1. Элементы малых архитектурных форм должны соответствовать требованиям настоящих технических условий и рабочим чертежам.

1.1.2. Изделия по своему функциональному назначению разделяются на четыре группы: 1) элементы ограждения; 2) элементы благоустройства; 3) рекламно-информационные элементы; 4) элементы оборудования стояночных мест.

1.1.3. Изделия имеют маркировку, где буквы обозначают: См - стойка ограды металлическая, ПОм - панель ограды металлическая; Свм - створка ворот металлическая; Км - калитка металлическая; ОПм - ограда переносная металлическая; Ск - скамья; У - урна; ФН - фонарь наружный; СИ - стенд информационный; Зн - знак; ВР - вывеска рекламная, ОС - элемент оборудования стояночных мест; Св - светильник. Цифры после буквенного индекса обозначают тип изделия.

1.2 Характеристики

Металлические изделия.

1.2.1. Поверхности металлических изделий и деталей должны соответствовать ГОСТ 2.309-73. Материалы, применяемые для изготовления металлических элементов должны удовлетворять требованиям ГОСТов, указанных на чертежах.

1.2.2. Заготовки из листового и фасонного проката должны быть очищены от загрязнений, ржавчины, заусенцев любым способом, не ухудшающим структуру металла и не понижающим его прочность.

1.2.3. Заготовки должны быть отрихтованы, острые кромки притуплены.

1.2.4. Трубы не должны иметь вмятин, раскрытых швов и других дефектов, снижающих прочность и ухудшающих товарный вид изделия.

1.2.5. Швы сварных соединений должны выполняться электродами Э-42 ГОСТ 9467-75 в соответствии с требованиями ГОСТ 5264-80 и рабочих чертежей.

1.2.6. Сварные швы должны удовлетворять следующим требованиям:

- не иметь пороков в виде трещин, пор, непроваров, несплавлений по кромкам, наплывов, прожогов, шлаковых включений, подрезов;
- иметь равномерную мелкочешуйчатую поверхность и плавный переход к основному металлу;
- по окончании сварочных работ сварные швы и прилегающие к ним поверхности основного металла должны быть очищены от шлака, наплывов, окалины, брызг металла.

1.2.7. Отклонение от прямолинейности поверхности прямых

				3.300.9-1.2 ТУ		
Зам. зав. отд.	Железняк			Технические условия	Стадия	Лист	Листов
ГИП	Алексеева				Р	1	3
ГАП	Нечаев				ЦНИИПградостроительства		
Н. контр.	Шурнюк						

Формат А3

Инв. № подл. | Подпись и дата | Взам. инв. №

участков изделий не должны быть более 5мм. на длине 1000мм.

1.2.8. Каркасы изделий малых архитектурных форм должны быть сварены без перекосов. Отклонение взаимно перпендикулярных элементов от перпендикулярности не должно быть более 5 мм. на длине 1000 мм.

1.2.9. Открытые концы труб следует заварить или забить антисептированными деревянными пробками.

1.2.10. Металлические изделия должны поставляться заказчику огрунтованными грунтовкой ГФ-021 ГОСТ 25129-82 или ФЛ-03К ГОСТ 9109-81. Перед нанесением грунтовки на металлическую поверхность необходимо провести очистку от окалины, грязи и ржавчины механическим или химическим путем. Окраска изделий производится на месте установки.

1.2.11. Стекла светильников должны быть чистыми и надежно закрепленными. На поверхности стекол не допускаются трещины, сколы.

Деревянные изделия

1.2.12. Деревянные заготовки для элементов малых форм архитектуры должны изготовляться из лесоматериалов хвойных пород 2 сорта по ГОСТ 8486-86Е с влажностью не более 15%.

1.2.13. Поверхности деревянных деталей скамей должны быть тщательно остроганы, ошкурены и покрыты водоустойчивым лакокрасочным покрытием группы I по ГОСТ 9825-73 по проолифленной основе.

1.2.14. На наружных поверхностях деревянных изделий не допускаются расслоения, отколы, вырывы, недострожка.

1.2.15. Острые кромки должны быть притуплены фаской.

1.3 Комплектность

1.3.1. Комплектность поставки элементов малых форм архитектуры устанавливается по согласованию с заказчиком.

1.3.2. В комплект поставки должна входить товаросопроводительная документация, в которой указывается:

- наименование и адрес предприятия-изготовителя;
- номер и дата выдачи документа;
- наименование и количество изделий;
- дата изготовления изделия.

1.4 Маркировка, упаковка

1.4.1. На нелицевой стороне изделий малых форм архитектуры или на бирке, прикрепленной к элементам, должна быть нанесена следующая маркировка:

- наименование завода-изготовителя;
- дата изготовления.

1.4.2. Маркировка наносится несмываемой краской при помощи трафарета или ударным способом.

1.4.3. Изделия малых архитектурных форм поставляются без упаковки.

2. Правила приёмки

2.1. Элементы малых архитектурных форм должны предъявляться к приемке партиями. Размер партии устанавливается по соглашению сторон. В состав партии должны входить изделия одной маркировки, изготовленные из одного вида и качества материала и оформленные одним документом, удостоверяющим качество.

2.2. Предприятие-изготовитель должно сопровождать каждую партию, принятую техническим контролем, документом, в котором указывается:

- наименование и адрес предприятия-изготовителя;
- наименование изделия;
- номер партии;

Инв.№ подл. | Подпись и дата | Взамен инв.№

- количество изделий в партии;
- дата выпуска.

2.3. Металлические изделия должны подвергаться приемо-сдаточным испытаниям с целью проверки качества изготовления и соответствия их требованиям настоящих технических условий и конструкторской документации.

2.4. Приёмо-сдаточным испытаниям подвергается 5% изделий из изготовленной партии.

2.5. Детали и изделия следует считать выдержавшими приемо-сдаточные испытания лишь при получении удовлетворительных результатов по всем проверяемым параметрам.

2.6. При обнаружении дефектов изделие направляется на доработку. После устранения выявленных дефектов приемка производится повторно.

2.7. При повторном контроле проверяются только те параметры, по которым была проведена доработка изделий.

2.8. При неудовлетворительных данных повторного контроля изделия бракуются и их выпуск прекращается до выяснения и устранения причин брака.

2.9. Проверку деревянных деталей следует проводить путём сплошного контроля по следующим показателям: проверка геометрических размеров, дефектов древесины заготовок и шероховатости поверхности. Детали считаются дефектными, если они не удовлетворяют требованиям хотя бы по одному из проверенных показателей.

3. Методы контроля и испытаний

3.1. Соответствие основных размеров изделий требованиям рабочих чертежей проверяется путем обмера рулеткой измерительной металлической Р3-5 класса точности 3 по ГОСТ 7502-80, линейкой измерительной по ГОСТ 427-75, штангенциркулем ШЦ-11-250-005 по ГОСТ 166-80 и шаблонами.

3.2. Контроль качества швов сварных соединений производится по ГОСТ 3242-79.

3.3. Влажность древесины определяется по ГОСТ 16588-79, шероховатость поверхности по ГОСТ 15612-85.

3.4. Комплектность и маркировка проверяются визуально.

4. Транспортирование и хранение

4.1. Транспортирование изделий должно производиться автотранспортом в условиях исключающих их деформацию и повреждение.

4.2. Сбрасывание изделий при разгрузке не допускается.

4.3. Изделия хранить рассортированными по маркам.

4.4. При погрузочно-разгрузочных работах необходимо соблюдать требования техники безопасности согласно СНиП III-4-80.

5. Гарантии изготовителя

5.1. Предприятие-изготовитель гарантирует соответствие изделий требованиям настоящих технических условий при соблюдении потребителем условий транспортирования и хранения, установленных настоящими техническими условиями.

5.2. Гарантийный срок эксплуатации - 12 месяцев со дня отгрузки.

Инв.№ подл. | Подпись и дата | Взам.инв.№

№№ по порядку	Эскиз	Марка	Габаритные размеры, мм ℓ	h	a	Масса кг
Элементы ограждения						
1	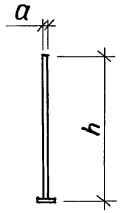	$С_м1$	—	1900	70	16,3
2		$С_м2$	—	2160	120	38,4
3	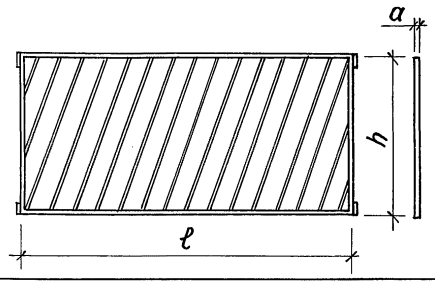	$ПО_м1$	2500	1200	40	63,8
4	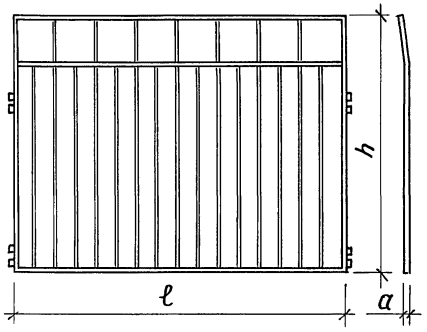	$ПО_м2$	2560	1900	50	108,0
5	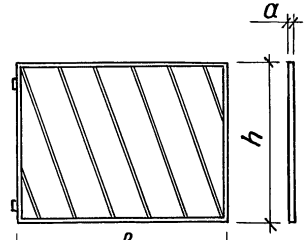	$С_{вм}1$	1710	1200	40	35,0
6		$К_м1$	780	1200	40	22,0
7	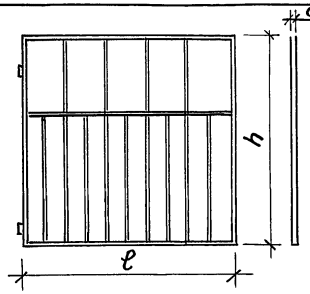	$С_{вм}2$	1625	1560	50	50,0
8	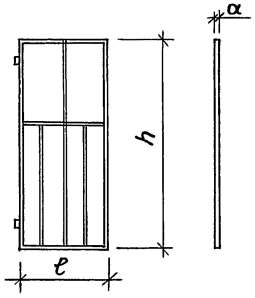	$К_м2$	665	1560	50	25,30
9	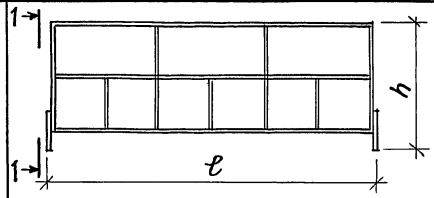	$ОП_м1$	2455	960	400	18,0
10	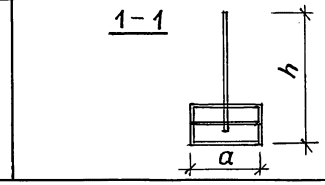	$ОП_м2$	2055	550	400	11,4

Зам.зав.отд.	Железняк	
ГИП	Алексеева	
ГАП	Нечаев	
Рук.гр.арх.	Вышинская	
Ст.арх.	Штромберг	
Рук.гр.инж.	Шурнюк	

3.300.9-1.2 НИ

Номенклатура изделий

Стадия	Лист	Листов
Р	1	3

ЦНИИП градостроительства

Копировал: Ель 23712 8 Формат А3

Инв.№ подл. | Подпись и дата | Взамен инв.№

№№ по порядку	Эскиз	Марка	Габаритные размеры, мм ℓ	h	a	Масса, кг
Элементы благоустройства						
11	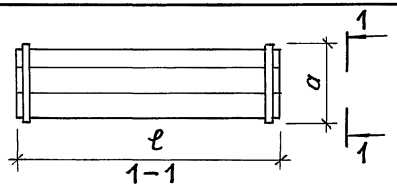	Ск1	2100	600	670	67,1
12	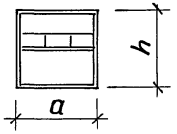	Ск2	2610	700	500	94,0
13	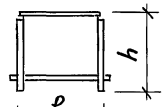	У1	460	600	660	17,9
14	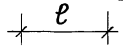	У2	300	500	670	9,9
15	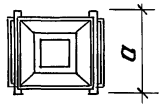	У3	630	610	590	29,2
16	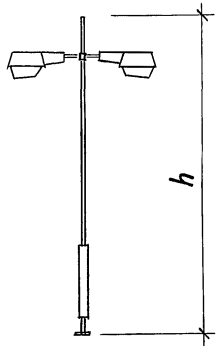	ФН1	—	6000	—	159,7
17		ФН2	—	6000	—	160,1
Элементы оборудования стояночных мест						
18	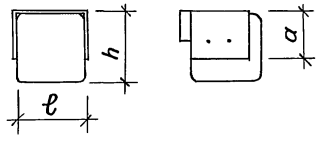	СВ1	260	260	180	8,8
19		СВ2	70	650	400	7,0

№№ по порядку	Эскиз	Марка	Габаритные размеры, мм ℓ	h	a	Масса, кг
Элементы оборудования стояночных мест						
20	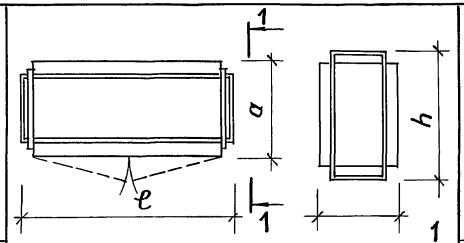	ОС1	1550	1215	750	117,7
21	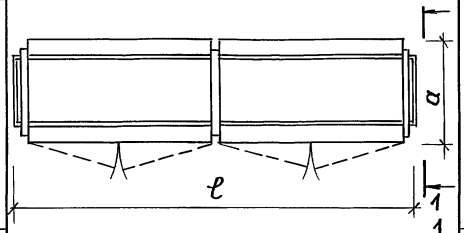	ОС2	2950	1215	750	219,0
22	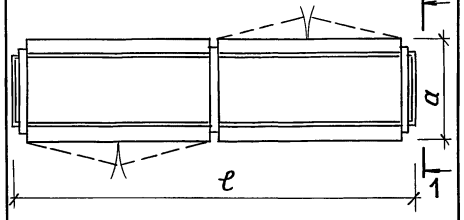	ОС3	2950	1215	750	219,0

Взамен инв.№ | Подпись и дата | Инв.№ подл.

	Эскиз	Марка	Габаритные размеры, мм			Масса, кг
			ℓ	h	a	
	Элементы оборудования стояночных мест					
23	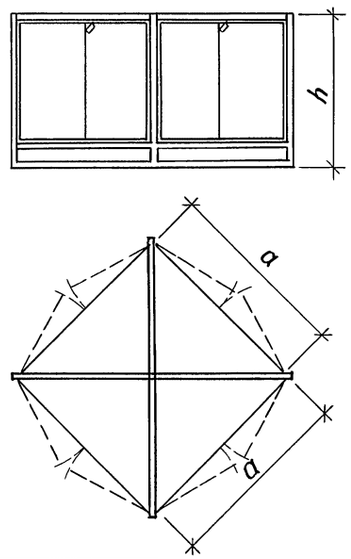	ОС4		1250	1500	234,7
	Элементы информационно-рекламные					
24	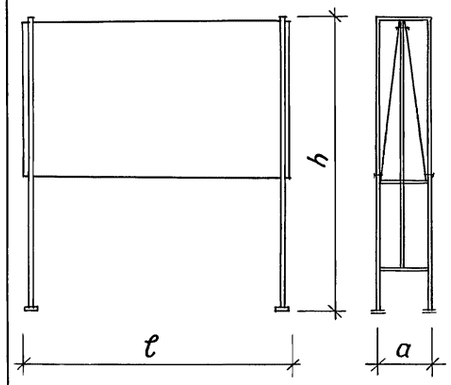	СИ	2000	2190	370	151,4

	Эскиз	Марка	Габаритные размеры, мм			Масса, кг
			ℓ	h	a	
	Элементы информационно-рекламные					
25	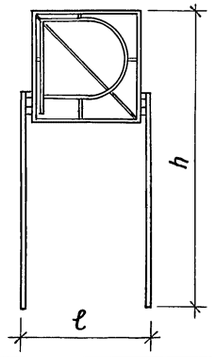	ВР1	980	2050	800	48,8
26		ВР2	960	2450	800	60,5
27	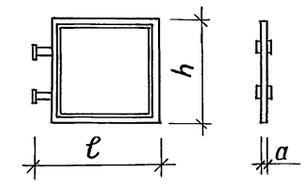	Зн1	700	600	30	9,8
28		Зн3	470	400	30	6,0
29	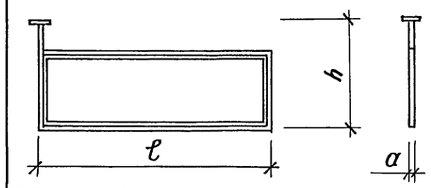	Зн2	900	400	30	7,5
30	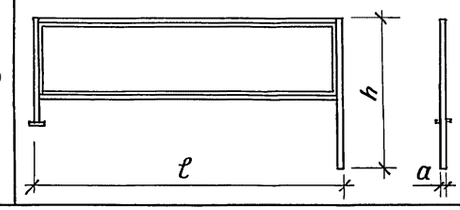	Зн4	1050	625	30	8,50

Взамен инв. №

Подпись и дата

Инв. № подл.

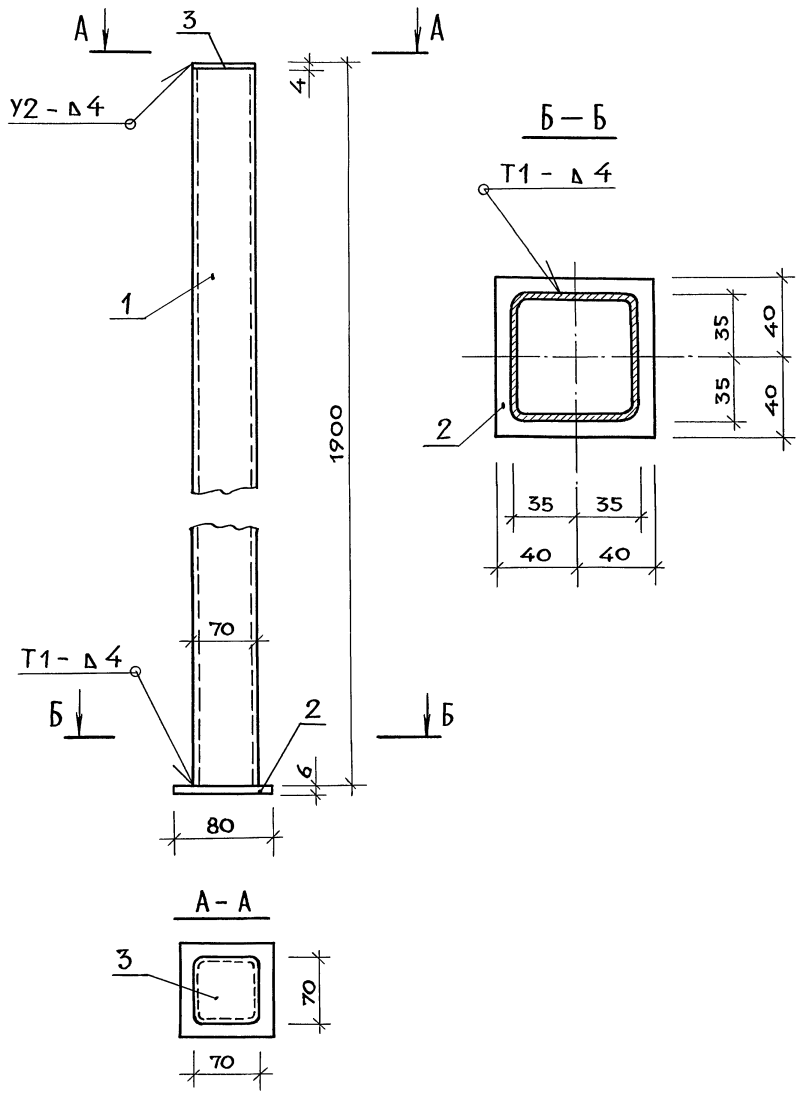

Формат	Зона	Поз.	Обозначение	Наименование	Кол.	Примечан.
				Документация		
А3			3.300.9-1.2 ТУ	Технические условия		
				Детали		Масса ед., кг
Б.Ч.		1	3.300.9-1.2 01.00.01	Труба 70×70×4 ГОСТ 8639-82 / В10 ГОСТ 13663-86		
				ℓ = 1900	1	15,8
				Полоса ГОСТ 103-76 / Ст.3 ГОСТ 535-70		
Б.Ч.		2	02	6×80, ℓ = 80	1	0,30
Б.Ч.		3	03	4×70, ℓ = 70	1	0,15

Сварка по ГОСТ 5264-80

Н. контр.	Лисицына		
Зам. зав. отд.	Железняк		
Гип	Алексеева		
Гап	Нечаев		
Рук. гр. арх.	Выщинская		
Рук. гр. инж.	Шурнюк		

3.300.9-1.2 01.00.00

Стойка металлическая См 1

Стадия	Масса	Масштаб
Р	16,3	—
Лист	Листов 1	

ЦНИИП градостроительства

Копировал: Ел 23712 11 Формат А3

Инв. № подл. | Подпись и дата | Взамен инв. №

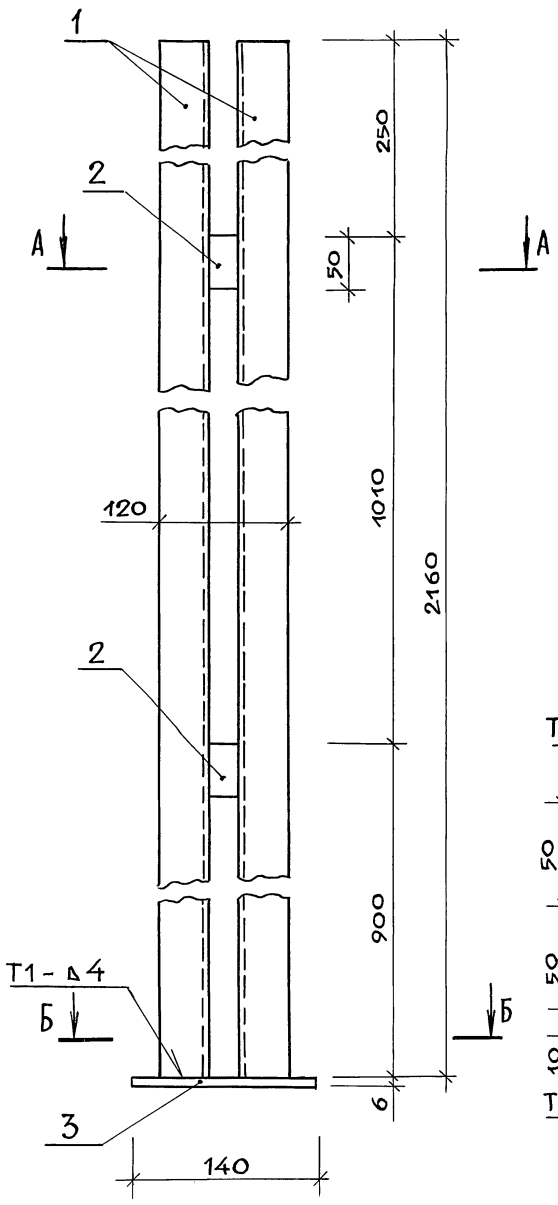

А — А

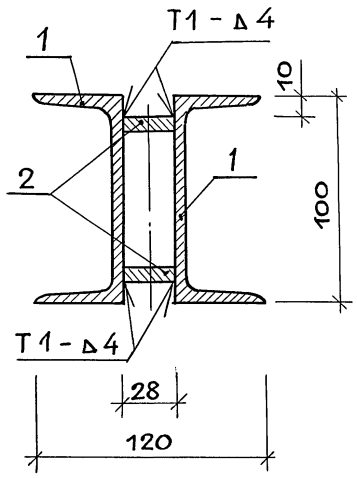

Б — Б

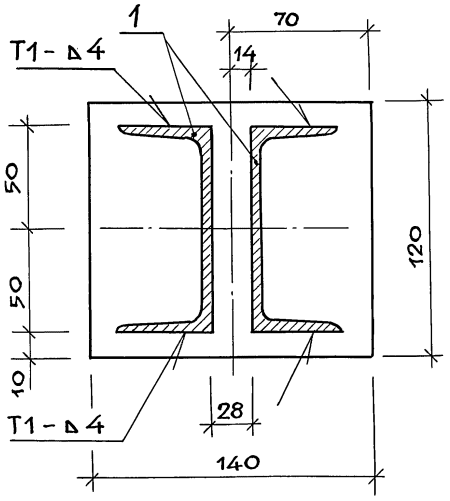

Формат	Зона	Поз.	Обозначение	Наименование	Кол.	Примечан.
				Документация		
А3			3.300.9-1.2 ТУ	Технические условия		
				Детали		Масса ед., кг
Б.Ч.		1	3.300.9-1.2 02.00.01	Швеллер 10 ГОСТ 8240-72 / Ст.3 ГОСТ 535-79		
				ℓ = 2160	2	18,6
				Полоса ГОСТ 103-76 / Ст.3 ГОСТ 535-79		
Б.Ч.		2	02	10×25, ℓ = 50	4	0,11
Б.Ч.		3	03	6×120, ℓ = 140	1	0,80

Сварка по ГОСТ 8264-80

Н.контр.	Лисицына		
Зам.зав.отд.	Железняк		
ГИП	Алексеева		
ГАП	Нечаев		
Рук.гр.инж.	Шурнюк		

3.300.9-1.2 02.00.00

Стойка металлическая См2

Стадия	Масса	Масштаб
Р	38,4	—
Лист	Листов 1	

ЦНИИП градостроительства

Инв.№ подл. | Подпись и дата | Взамен инв.№

Копировал: 23712 12 Формат А3

Формат	Зона	Поз.	Обозначение	Наименование	Кол.	Примечан.
				Документация		
А3			3.300.9-1.2 ТУ	Технические условия		
			3.300.9-1.2 03.00.00 СБ	Сборочный чертеж		
						Масса ед., кг
				Детали		
				Труба 40×25×3 ГОСТ 8645-68 / ГОСТ 13663-86		
Б.Ч.		1	3.300.9-1.2 03.00.01	ℓ = 2500	2	6,93
Б.Ч.		2	02	ℓ = 1200	2	3,32
				Труба 40×20×2,5 ГОСТ 8645-68 / ГОСТ 13663-86		
Б.Ч.		3	03	ℓ = 1220	14	2,64
Б.Ч.		4	04	ℓ = 695	2	1,50
Б.Ч.		5	05	ℓ = 200	2	0,43
Б.Ч.		6	06	Полоса 20×40 ГОСТ 103-76 / Ст.3 ГОСТ 535-79		
				ℓ = 100	4	0,63

Взамен инв.№ | Подпись и дата | Инв.№ подл.

Н.контр.	Лисицына	
Зам.зав.отд.	Железняк	
Гип	Алексеева	
Гап	Нечаев	
Рук.гр.инж.	Шурнюк	

3.300.9-1.2 03.00.00

Панель ограды металлическая ПОм1

Стадия	Лист	Листов
Р		1

ЦНИИП градостроительства

Формат А4

Формат	Зона	Поз.	Обозначение	Наименование	Кол.	Примечан.
				Документация		
А3			3.300.9-1.2 ТУ	Технические условия		
А3						
А3			3.300.9-1.2 00.00.00 СБ	Сборочный чертеж		
						Масса ед., кг
				Детали		
				Труба 50×25×3 ГОСТ 8645-68 / ГОСТ 13663-86		
Б.Ч.		1	3.300.9-1.2 04.00.01	ℓ = 1900	2	6,18
Б.Ч.		2	02	ℓ = 2585	2	8,40
Б.Ч.		3	03	ℓ = 2530	1	8,22
				Труба 50×20×2,5 ГОСТ 8645-68 / ГОСТ 13663-86		
Б.Ч.		4	04	ℓ = 315	7	0,86
Б.Ч.		5	05	ℓ = 1505	15	4,13
Б.Ч		6	06	Полоса 20×40 ГОСТ 103-76 / Ст.3 ГОСТ 535-79		
				ℓ = 50	8	0,31

Взамен инв.№ | Подпись и дата | Инв.№ подл.

Н.контр.	Лисицына	
Зам.зав.отд.	Железняк	
Гип	Алексеева	
Гап	Нечаев	
Рук.гр.инж.	Шурнюк	

3.300.9-1.2 04.00.00

Панель ограды металлическая ПОм2

Стадия	Лист	Листов
Р		1

ЦНИИП градостроительства

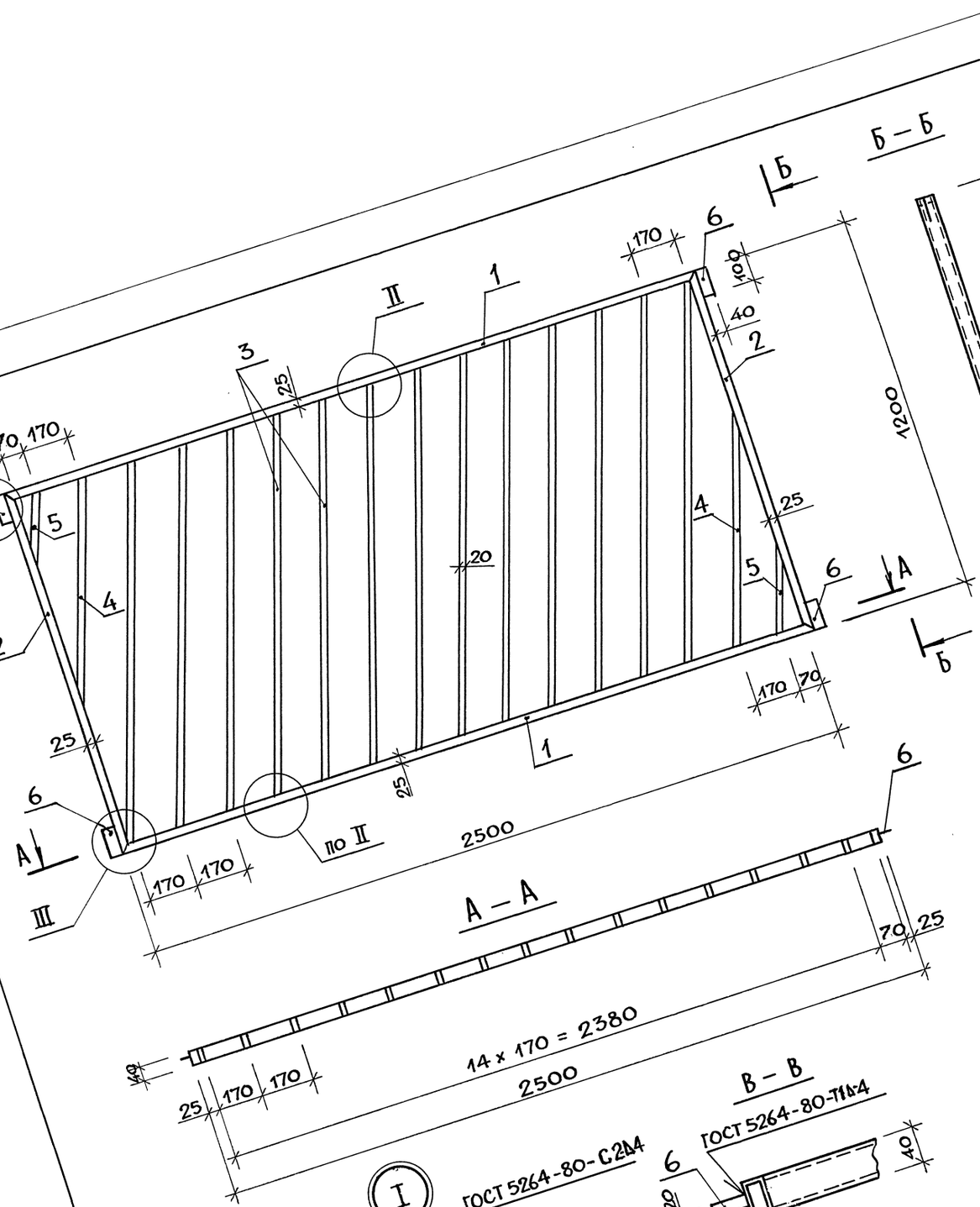

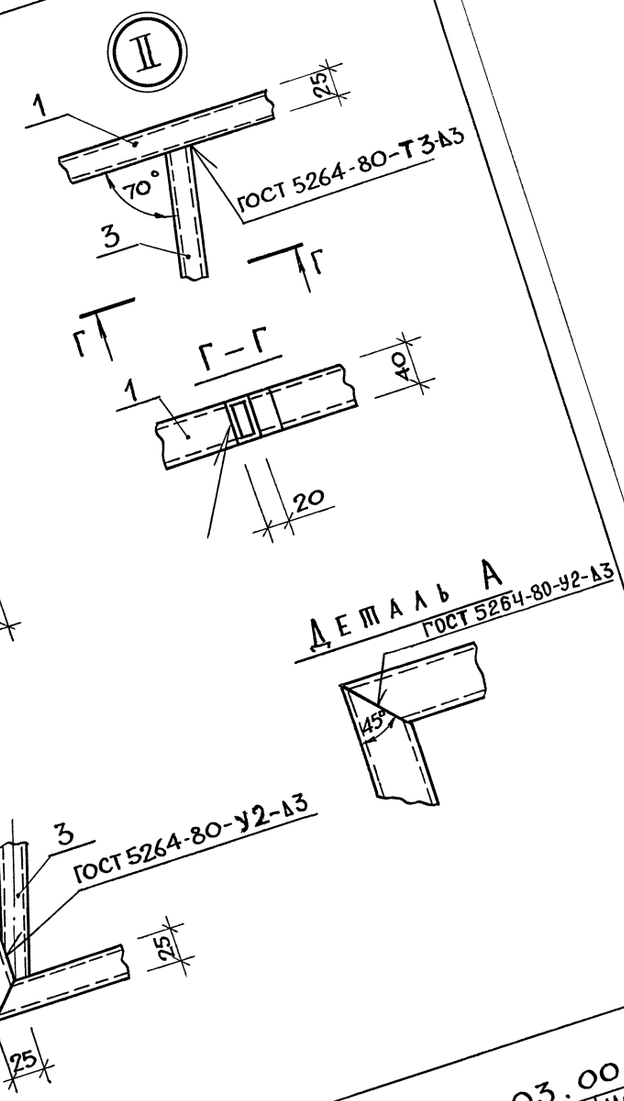

		3.300.9-1.2	03.00.00 СБ
		ПАНЕЛЬ ОГРАДЫ МЕТАЛЛИЧЕСКАЯ ПОм1. СБОРОЧНЫЙ ЧЕРТЕЖ.	Стадия: Р; Масса: 63,8; Масштаб: –
			Лист; Листов 1
Н.контр.	Лисицына		ЦНИИПГрадостроительства
Зам.зав.отд	Железняк		
ГИП	Алексеева		
ГАП	Нечаев		
Рук.гр.арх	Вышинская		
Рук.гр.инж.	Шурнюк		

Копировал: Ель

23712 14 Формат А3

Инв.№ подл. | Подпись и дата | Взамен инв.№

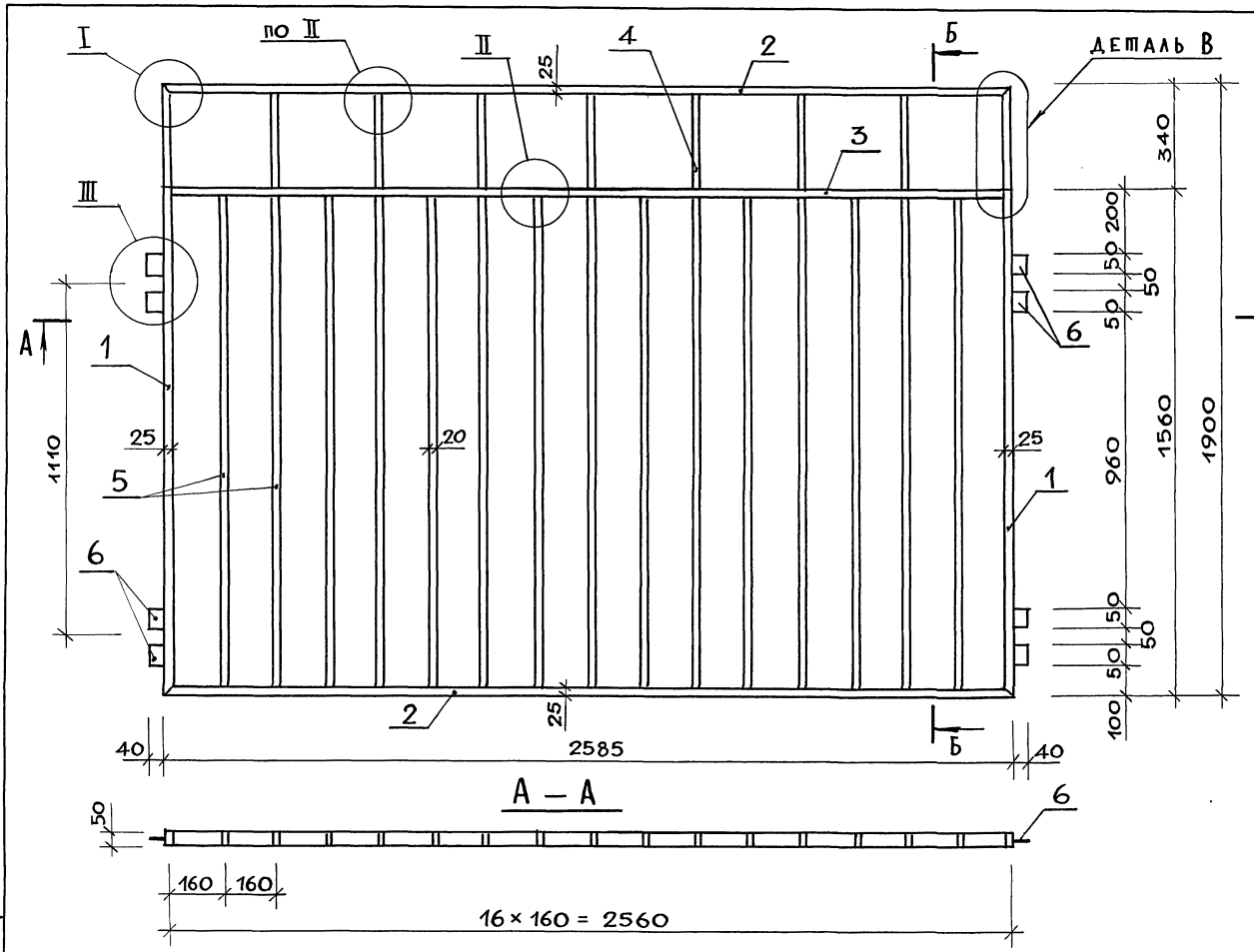

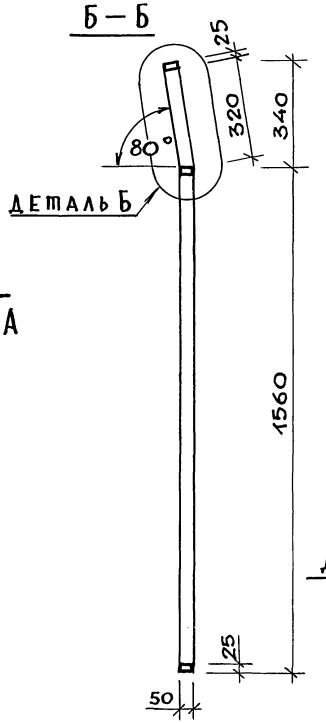

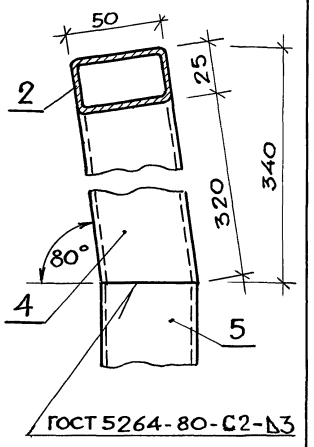

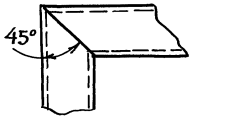

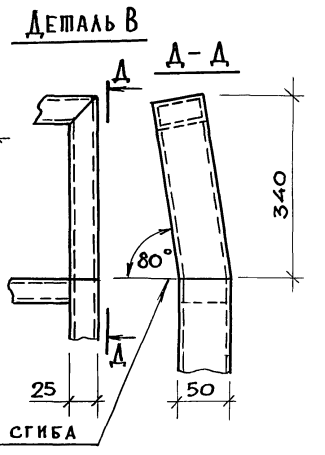

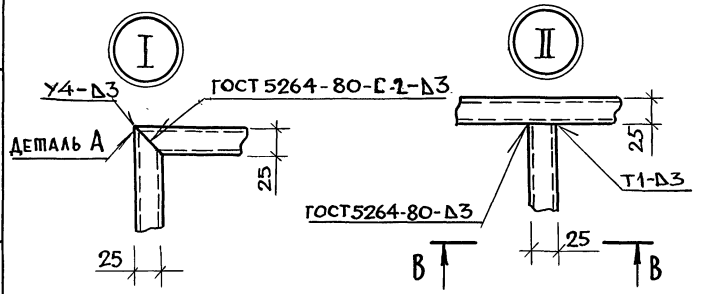

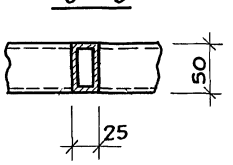

Н.контр.	Лисицына		
Зам.зав.отд	Железняк		
Гип	Алексеева		
Гап	Нечаев		
Рук.гр.арх.	Вышинская		
Рук.гр.инж	Шурнюк		

3.300.9-1.2 04.00.00 СБ

ПАНЕЛЬ ОГРАДЫ МЕТАЛЛИЧЕСКАЯ ПОм 2. СБОРОЧНЫЙ ЧЕРТЕЖ

Стадия	Масса	Масштаб
Р	94,73	—
Лист	Листов 1	

ЦНИИПградостроительства

Копировал: Ель 23712 15 Формат А3

Взамен инв.№ | Подпись и дата | Инв.№ подл.

Формат	Зона	Поз.	Обозначение	Наименование	Кол.	Примечан.
				Документация		
А3			3.300.9-1.2 ТУ	Технические условия		
А3			3.300.9-1.2 05.01.00 СБ	Сборочный чертеж		
				Сборочные единицы		
А3		5	3.300.9-1.2 05.01.00	Петля П1	2	
				Детали		Масса ед., кг
				Труба $\frac{40\times25\times3\ \text{ГОСТ}\ 8645\text{-}68}{\text{ГОСТ}\ 13663\text{-}86}$		
Б.Ч.		1	3.300.9-1.2 05.01.01	ℓ = 1710	2	4,74
Б.Ч.		2	02	ℓ = 1200	2	3,32
				Труба $\frac{40\times20\times2,5\ \text{ГОСТ}\ 8645\text{-}68}{\text{ГОСТ}\ 13663\text{-}86}$		
Б.Ч.		3	03	ℓ = 1220	5	2,64
Б.Ч.		4	04	ℓ = 315	2	0,70

Н. контр.	Лисицына	
Зам.зав.отд.	Железняк	
ГИП	Алексеева	
ГАП	Нечаев	
Рук.гр.арх.	Вышинская	
Рук.гр.инж.	Шурнюк	

3.300.9-1.2 05.01.00

Створка ворот левая

Свм 1

Стадия	Лист	Листов
Р		1

ЦНИИП градостроительства

Формат А4

Подпись и дата | Взамен инв.№ | Инв.№ подл.

Формат	Зона	Поз.	Обозначение	Наименование	Кол.	Примечан.
				Документация		
А3			3.300.9-1.2 ТУ	Технические условия		
А3						
А3			3.300.9-1.2 05.01.00-01 СБ	Сборочный чертеж		
				Сборочные единицы		
А3		5	3.300.9-1.2 05.06.00	Петля П2		
				Детали		Масса ед., кг
				Труба $\frac{50\times25\times3\ \text{ГОСТ}\ 8645\text{-}68}{\text{ГОСТ}\ 13663\text{-}86}$		
Б.Ч.		1	3.300.9-1.2 05.01.01-01	ℓ = 1625	2	4,45
Б.Ч.		2	3.300.9-1.2 05.01.02-01	ℓ = 1560	2	4,30
				Труба $\frac{50\times25\times2,5\ \text{ГОСТ}\ 8645\text{-}68}{\text{ГОСТ}\ 13663\text{-}86}$		
Б.Ч.		3	3.300.9-1.2 05.01.03-01	ℓ = 1505	4	3,54
Б.Ч.		4	3.300.9-1.2 05.01.04-01	ℓ = 875	5	2,10
Б.Ч.		6	3.300.9-1.2 05.01.06	ℓ = 290	5	0,80
		7	07	Ø8 AI, ГОСТ 5781-82		
				ℓ = 60	4	0,024

Н. контр.	Лисицына	
Зам.зав.отд.	Железняк	
ГИП	Алексеева	
ГАП	Нечаев	
Рук.гр.арх.	Вышинская	
Рук.гр.инж.	Шурнюк	

3.300.9-1.2 05.01.00-01

Створка ворот левая

Свм 2

Стадия	Лист	Листов
Р		1

ЦНИИП градостроительства

Копировал:

Формат А4

Подпись и дата | Взамен инв.№ | Инв.№ подл.

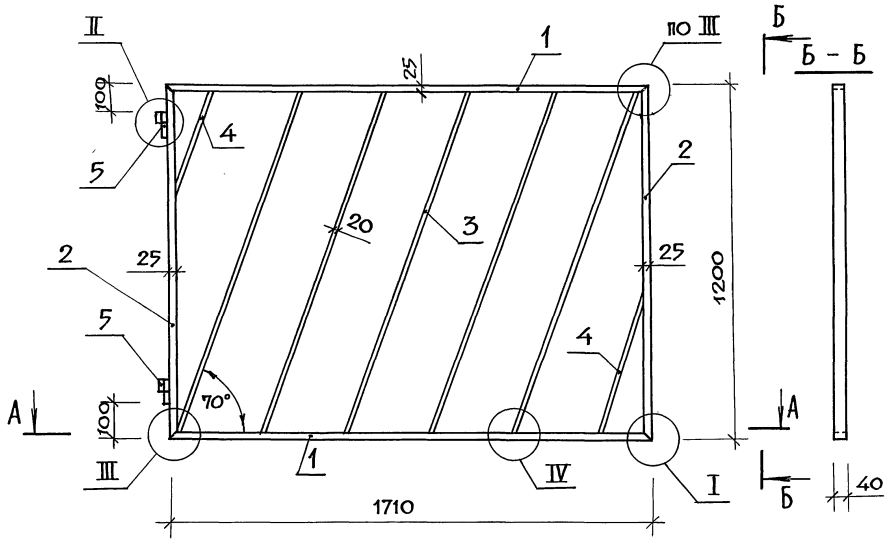

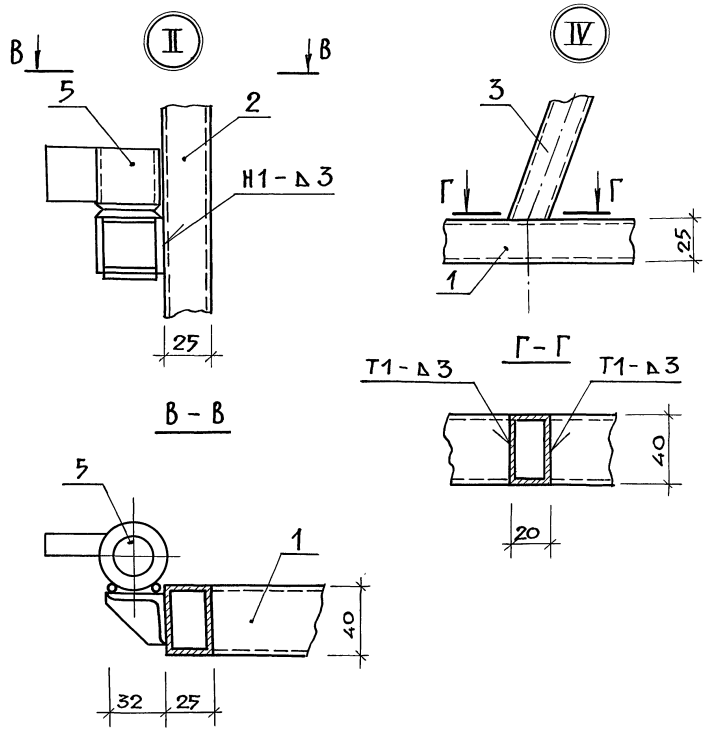

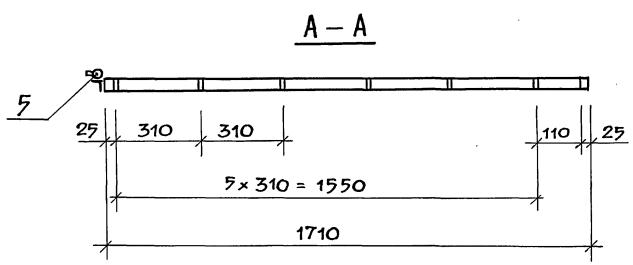

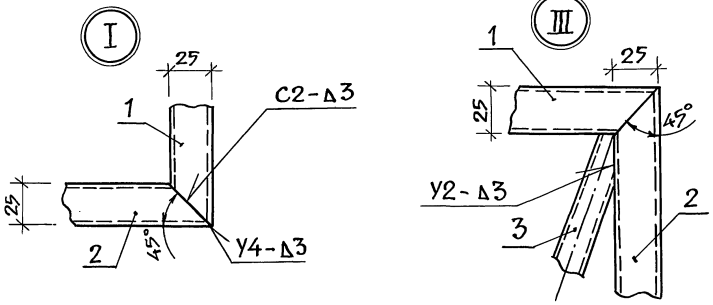

Чертеж разработан для левой створки, правая створка – зеркальна.

Сварка по ГОСТ 5264-80.

				3.300.9 - 1,2 05.01.00 СБ			
Н.контр.	Лисицына			Створка ворот левая Свм 1 Сборочный чертеж	Стадия	Масса	Масштаб
Зам.зав.отд.	Железняк				Р	35,0	—
Гип	Алексеева				Лист	Листов 1	
Гап	Нечаев						
Рук.гр.арх.	Вышинская				ЦНИИПградостроительства		
Рук.гр.инж.	Шурнюк						

Инв.№ подл. | Подпись и дата | Взамен инв.№

Копировал: 23712 17 Формат А3

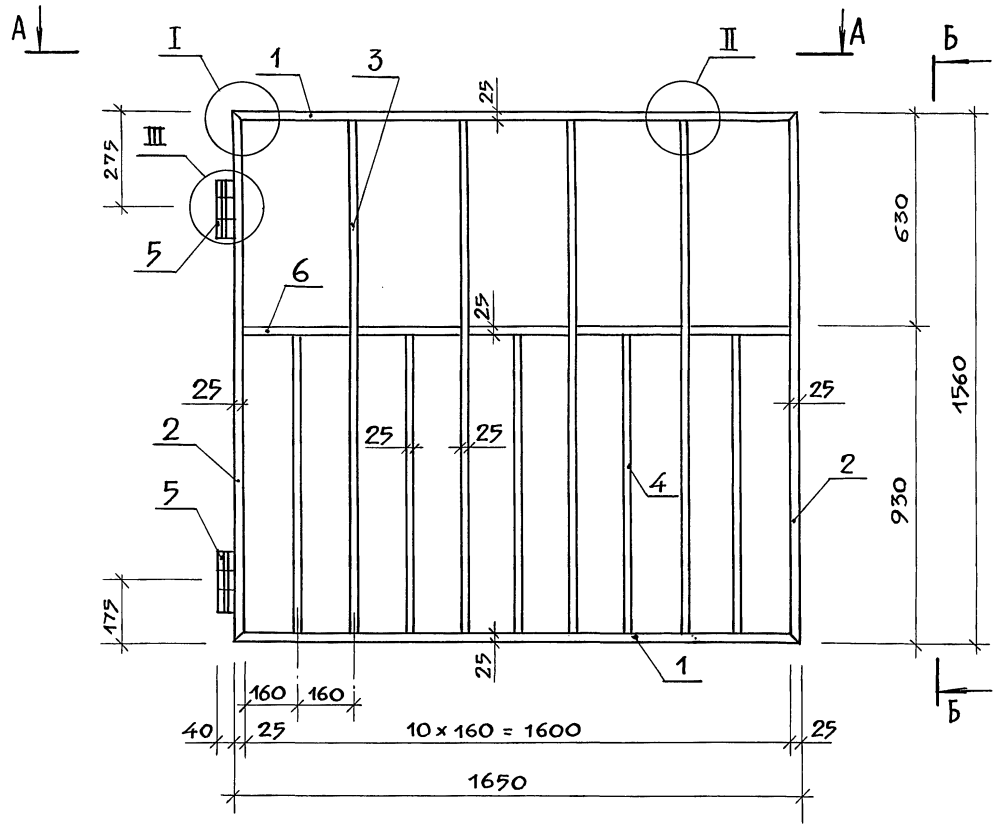

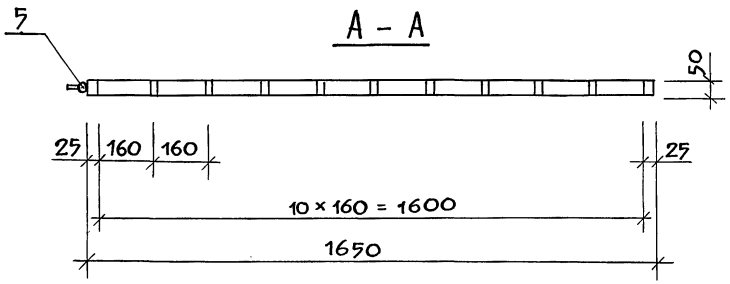

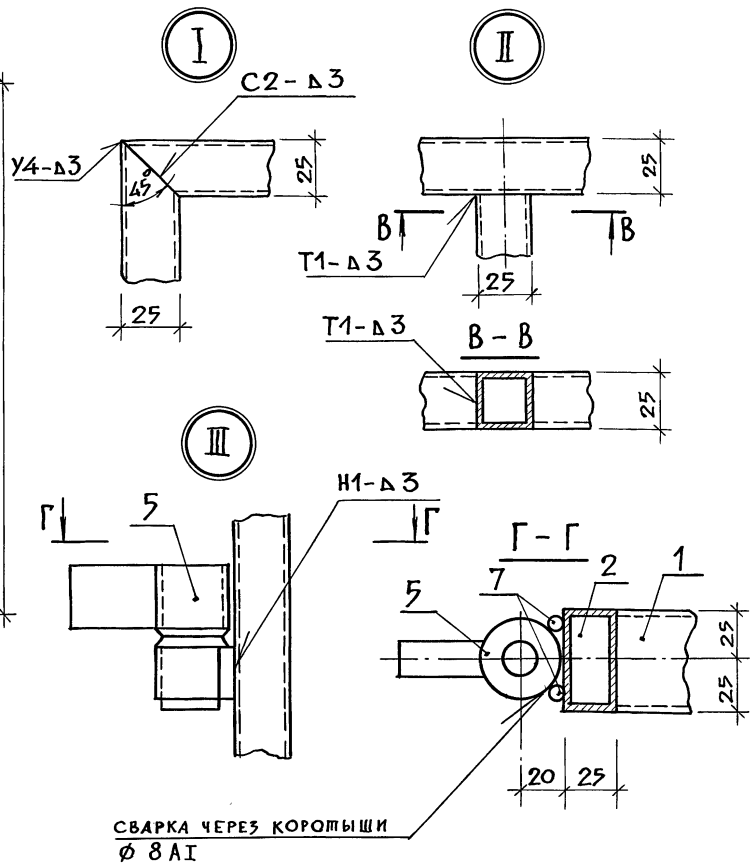

Чертеж разработан для левой створки, правая створка – зеркальна.

Сварка по ГОСТ 5264-80

			3.300.9-1.2 05.00.00-01 СБ
Н.контр.	Лисицына		Створка ворот левая Свм 2 Сборочный чертеж
Зам.зав.отд.	Железняк		
Гип	Алексеева		
ГАП	Нечаев		
Рук.гр.арх	Вышинская		
Рук.гр.инж.	Шурнюк		

Стадия	Масса	Масштаб
Р	50,0	—
Лист	Листов 1	
ЦНИИПградостроительства		

Копировал: Ель 23712 18 Формат А3

Инв.№ подл. | Подпись и дата | Взамен инв.№

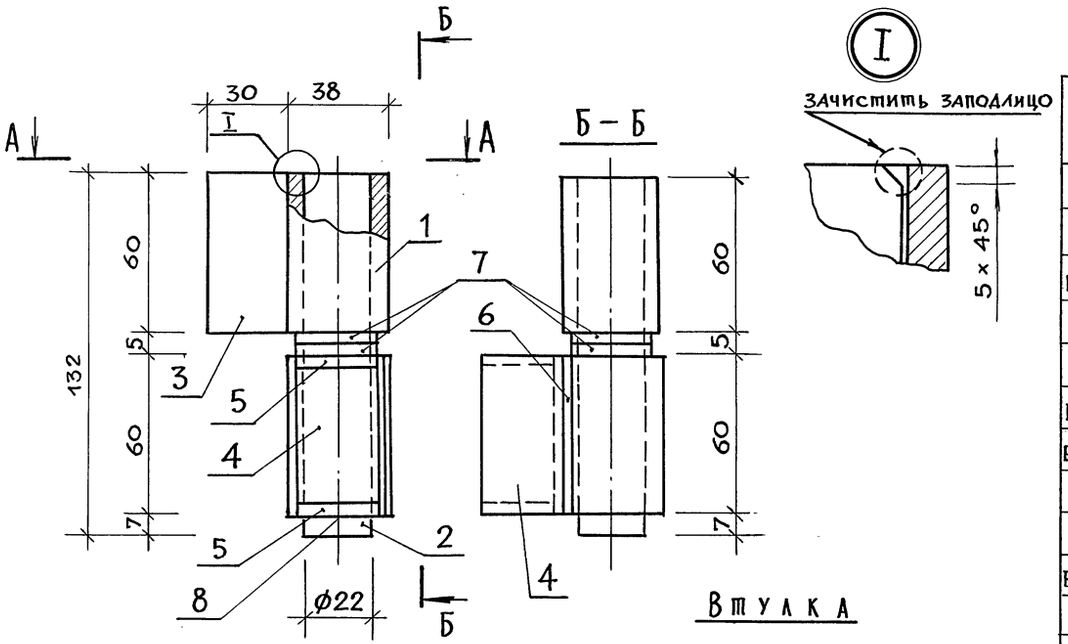

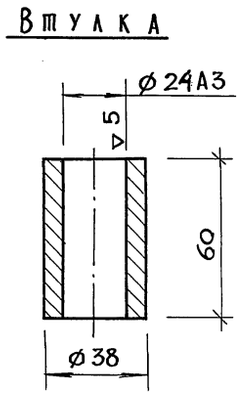

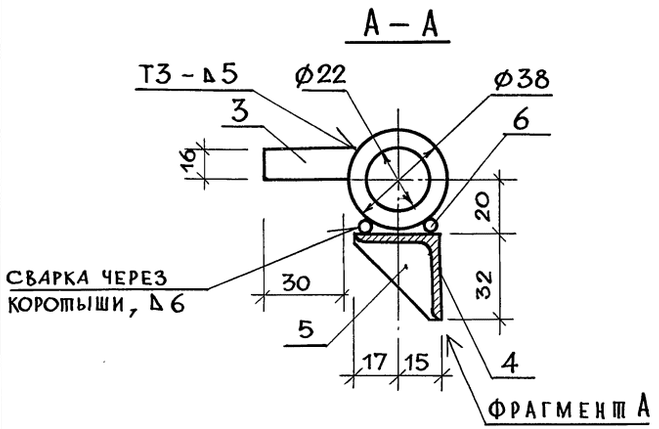

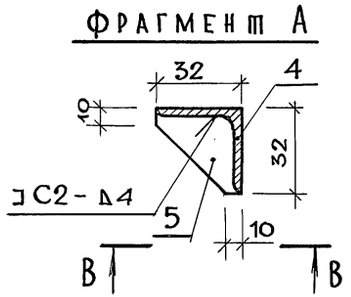

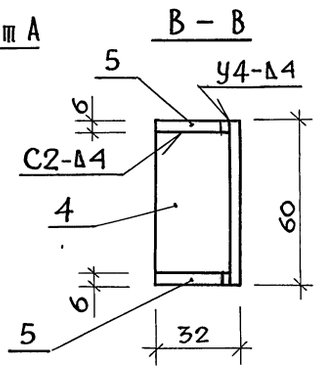

Формат	Зона	Поз.	Обозначение	Наименование	Кол.	Примеч.
				Детали		Масса, ед., кг
Б.ч.		1	3.300.9-1.2 05.05.01	Труба 38×7 ГОСТ 8732-78 / ГОСТ 8731-87, ℓ = 60	2	0,32
			3.300.9-1.2 05.05.02	Круг 22 ГОСТ 2590-71 / Ст.3 ГОСТ 380-71, ℓ=132		
Б.ч.		2			1	0,47
Б.ч.		3	3.300.9-1.2 05.05.03	Полоса 16×35 ГОСТ 103-76 / Ст.3 ГОСТ 535-79		
				ℓ = 60	1	0,3
Б.ч.		4	3.300.9-1.2 05.05.04	Уголок Б32×32×4 ГОСТ 8509-86 / Ст.3сп ГОСТ 535-79, ℓ=60	1	0,11
Б.ч.		5	3.300.9-1.2 05.05.05	Полоса 6×32 ГОСТ 103-76 / Ст.3 ГОСТ 535-79		
				ℓ = 32	2	0,05
Б.ч.		6	3.300.9-1.2 05.05.06	ф8АI ГОСТ 5781-82		
				ℓ = 60	2	0,02
				Стандартные изделия		
Б.ч.		7		Шайба 24×2,5 ГОСТ 10450-78	2	
Б.ч.		8		Штифт 4×32 ГОСТ 397-79	1	

Сварка по ГОСТ 5264-80.

Н. контр.	Лисицына	
Зам. зав.отд.	Железняк	
ГИП	Алексеева	
ГАП	Нечаев	
Рук.гр. инж.	Шурнюк	

3.300.9-1.2 05.05.00

Петля П1

Стадия	Масса	Масштаб
Р	2,2	–
Лист	Листов 1	

ЦНИИПградостроительства

Копировал: Ег 23712 19 Формат А3

Взамен инв.№ | Подпись и дата | Инв.№ подл.

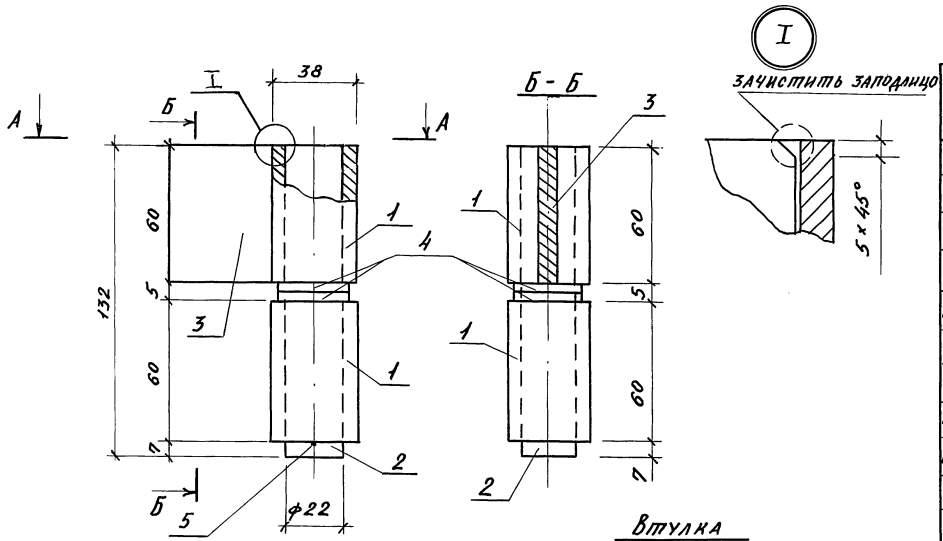

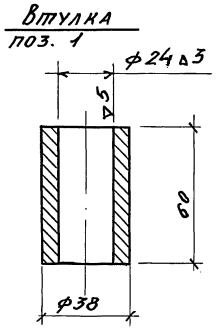

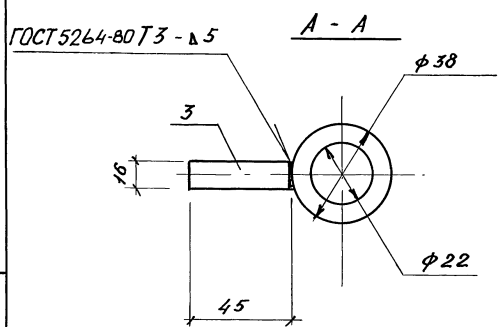

Формат	Зона	Поз.	Обозначение	Наименование	Кол.	Примеч.
				Детали		масса ед., кг
Б.4		1	3.300.9-1.2 05.06.01	Труба 38 х 7 ГОСТ 8732-78 ГОСТ 8731-87, ℓ = 60	2	0,32
				Круг 22 ГОСТ 2590-71 Ст.3 ГОСТ 380-71, ℓ = 132	1	0,47
Б.4		2	3.300.9-1.2 05.06.02			
Б.4		3	3.300.9-1.2 05.06.03	Полоса 16 х 35 ГОСТ 103-76 Ст.3 ГОСТ 535-79 ℓ = 60	1	0,3
				Стандартные изделия		
Б.4		4		Шайба 24 х 2,5 ГОСТ 10450-78	2	
		5		Шплинт 4 х 32 ГОСТ 397-79	1	

Сварка по ГОСТ 5264-80

Зам. зав. отд.	Железняк	
ГИП	Алексеева	
ГАП	Нечаев	
Рук. гр. инж.	Шурнюк	
Н. контр.	Лисицына	

3.300.9-1.2 05.06.00

Петля П2

Стадия	Масса	Масштаб
Р	1,85	—
Лист	Листов 1	

ЦНИИПградостроительства

Инв. № подл. | Подпись и дата | Взам. инв. №

Копировал:

Формат А3

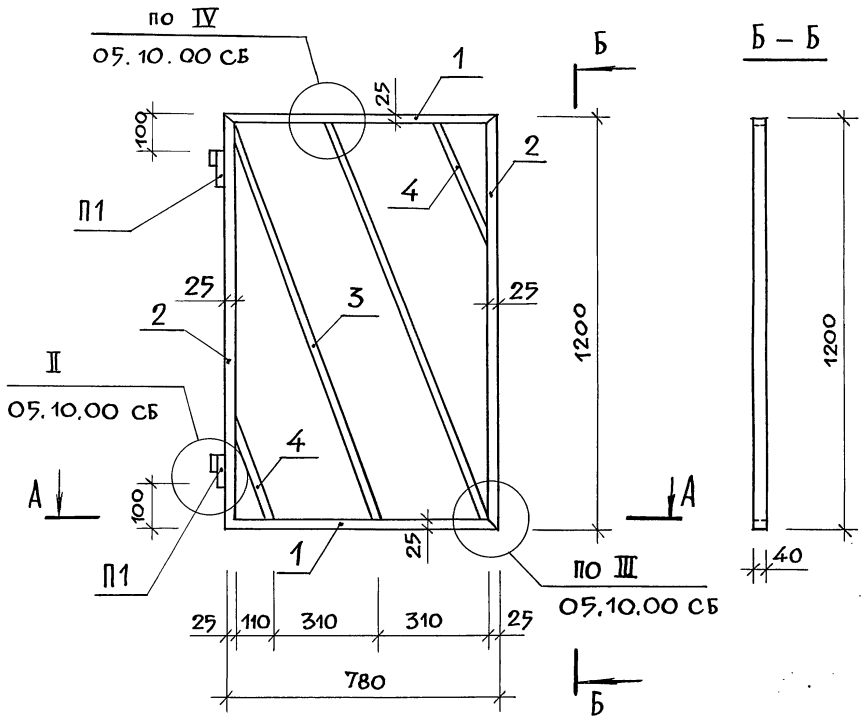

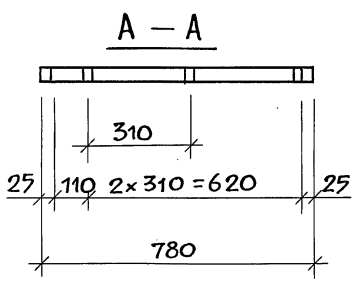

Формат	Зона	Поз.	Обозначение	Наименование	Кол.	Примечан.
				Документация		
А3			3.300.9-1.2 ТУ	Технические условия		
				Сборочные единицы		
А3				Петля П1	2	
				Детали		
				Труба 40×25×3 ГОСТ 8645-68 ГОСТ 13663-86		Масса ед., кг
Б.Ч.		1		ℓ = 780	2	2,20
Б.Ч.		2		ℓ = 1200	2	3,32
				Труба 40×20×2,5 ГОСТ 8645-68 ГОСТ 13663-86		
Б.Ч.		3		ℓ = 1220	2	2,64
Б.Ч.		4		ℓ = 315	2	0,70

Н.контр.	Лисицына	
Зам.зав.отд.	Железняк	
Гип	Алексеева	
ГАП	Нечаев	
Рук.гр.арх.	Вышинская	
Рук.гр.инж.	Шурнюк	

3.300.9-1.2 06.00.00

Калитка металлическая Км1

Стадия	Масса	Масштаб
Р	22,0	—
Лист	Листов 1	

ЦНИИП градостроительства

Копировал: 23712 21 Формат А3

Инв.№ подл. | Подпись и дата | Взамен инв.№

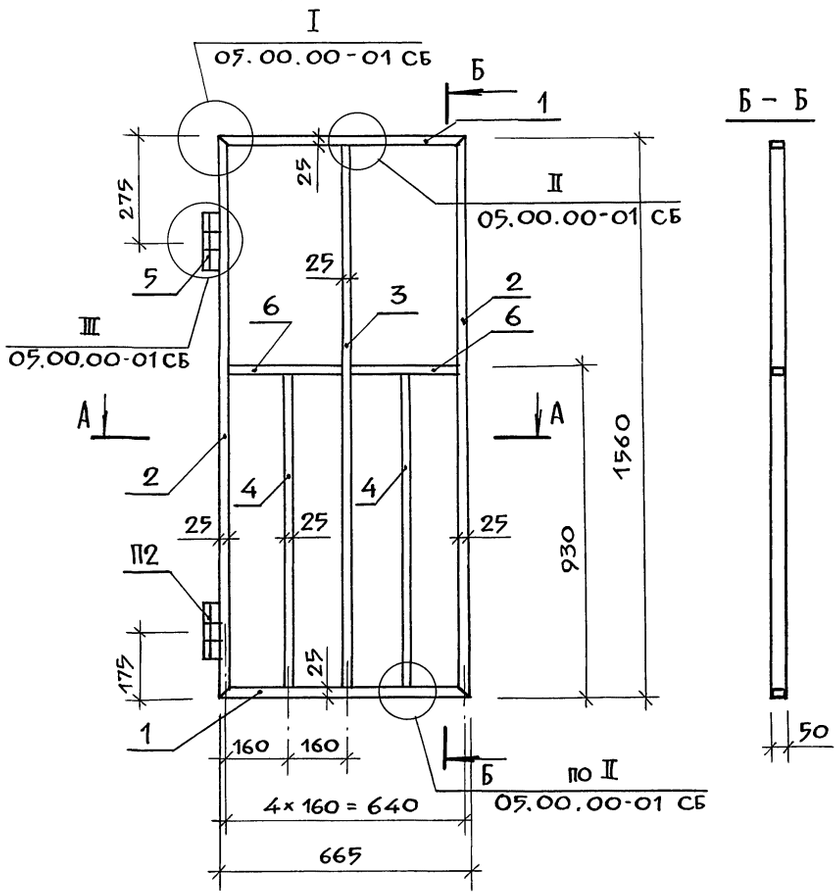

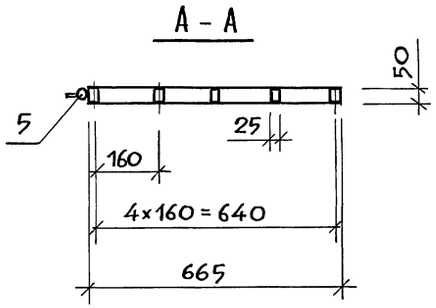

Формат	Зона	Поз.	Обозначение	Наименование	Кол.	Примечан.
				Документация		
А3			3.300.9-1.2 ТУ	Технические условия		
				Сборочные единицы		
А3		5		Петля П2	2	
				Детали		Масса ед., кг
				Труба 50×25×3 ГОСТ 8645-68 / ГОСТ 13663-86		
Б.ч.		1		ℓ = 665	2	1,82
Б.ч.		2		ℓ = 1560	2	4,30
				Труба 50×25×2,5 ГОСТ 8645-68 / ГОСТ 13663-86		
Б.ч.		3		ℓ = 1505	1	3,54
Б.ч.		4		ℓ = 875	2	2,10
Б.ч.		6		ℓ = 290	2	0,80
Б.ч.		7		⌀8 AI, ГОСТ 5781-82		
				ℓ = 60	4	0,024

Н.контр.	Лисицына	
Зам.зав.отд.	Железняк	
Гип	Алексеева	
ГАП	Нечаев	
Рук.гр.арх.	Вышинская	
Рук.гр.инж.	Шурнюк	

3.300.9-1.2 07.00.00

Калитка металлическая Км2

Стадия	Масса	Масштаб
Р	25,4	—
Лист	Листов 1	

ЦНИИПградостроительства

Инв.№ подл. | Подпись и дата | Взамен инв.№

Копировал: ЕЛБ 23712 22 Формат А3

Формат	Зона	Поз.	Обозначение	Наименование	Кол.	Примеч.
				Документация		
А3			3.300.9-1.2 ТУ	Технические условия		
А3			08.00.00 СБ	Сборочный чертеж		
				Деталн		масса ед., кг
Б.4		1	3.300.9-1.2 08.00.01	Уголок Б-25×16×3 ГОСТ 8510-86 / Ст3сп ГОСТ 535-79		
				ℓ = 25	8	0,023
Б.4		2	3.300.9-1.2 08.00.02	Полоса Б-6×70 ГОСТ 103-76 / Ст3сп ГОСТ 535-79		
				ℓ = 90	2	0,297
Б.4		3	3.300.9-1.2 08.00.03	Полоса Б-10×40 ГОСТ 103-76 / Ст3сп ГОСТ 535-79		
				ℓ = 100	2	0,314
				Стандартные изделия		
		6		Болт М6×16 ГОСТ 7798-70	8	
		7		Гайка М6 ГОСТ 5915-70	8	
		8		Шайба 6 ГОСТ 10450-78	8	

Формат	Зона	Поз.	Обозначение	Наименование	Кол.	Примеч.
				Переменные данные для исполнения		
				08.00.00		
				Деталн		
Б.4		4	3.300.9-1.2 08.00.04	Труба 30×20×2 ГОСТ 8645-68 / В10 ГОСТ 13663-86		
				ℓ = 600	4	0,864
Б.4		5	3.300.9-1.2 08.00.05	Лист Б-1,4×560×560 ГОСТ 19903-74 / Ст3 ГОСТ 16523-70	1	4,43
				08.00.00-01		
				Деталн		масса ед., кг
Б.4		4	3.300.9-1.2 08.00.04-01	Труба 30×20×2 ГОСТ 8645-68 / В10 ГОСТ 13663-86		
				ℓ = 400	4	0,576
Б.4		5	3.300.9-1.2 08.00.05-01	Лист Б-1,4×360×360 ГОСТ 19903-74 / Ст3 ГОСТ 16523-70	1	1,83

Инв. № подл. | Подпись и дата | Взам. инв. №

Н. контр	Шурнюк		3.300.9-1.2 08.00.00
Зам. зав. отд.	Железняк		
ГИП	Алексеева		Знак 3н 1, 3н 3.
ГАП	Нечаев		
Ст. инж.	Ансицына		

Стадия	Лист	Листов
Р		1

ЦНИИП градостроительства

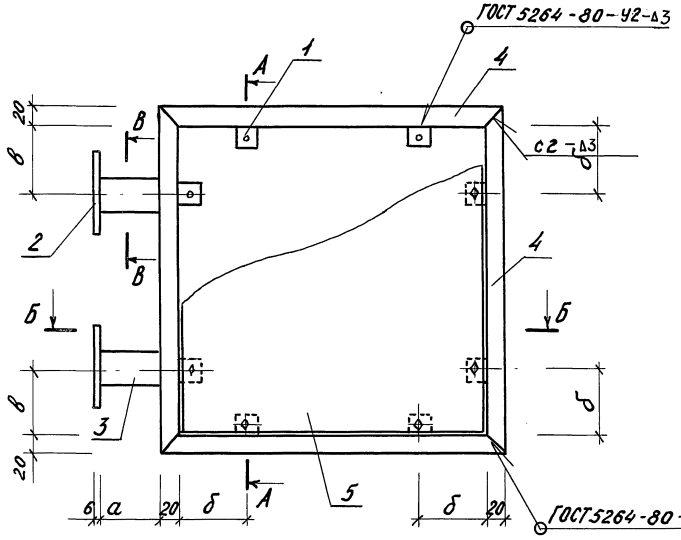

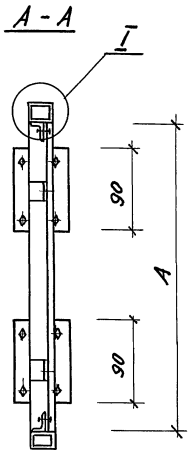

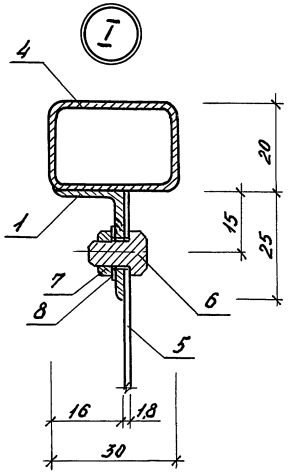

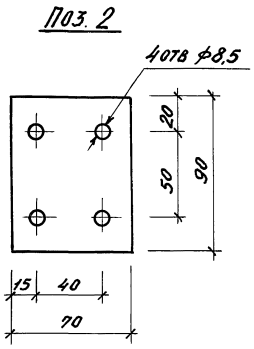

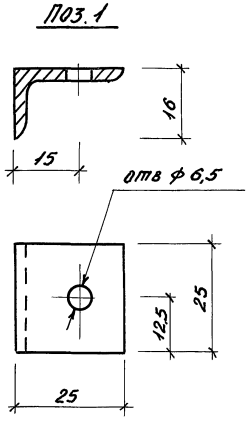

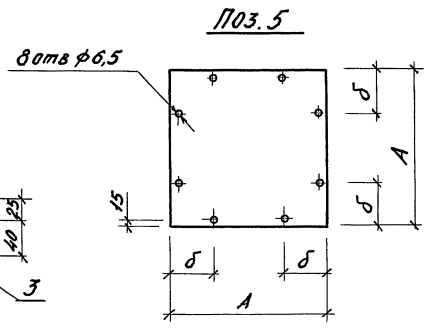

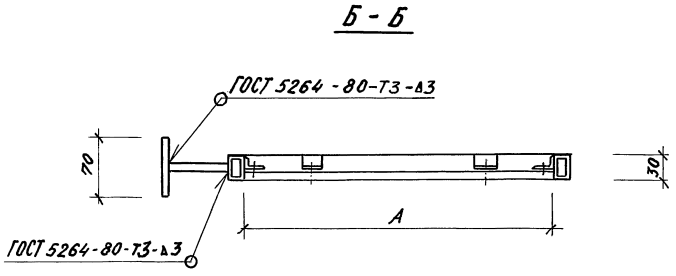

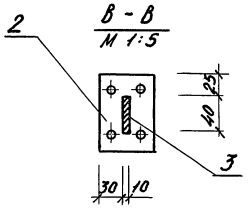

Обозначение	Марка	Размеры мм				Масса ед., кг
		А	а	б	в	
3.300.9-1.2 08.00.00	ЗН 1	560	100	140	140	9,8
3.300.9-1.2 08.00.00-01	ЗН 3	360	70	100	60	6,0

Зам. гл. инж. отд.	Железняк		
ГИП	Алексеева		
ГАП	Нечаев		
Рук. гр. арх.	Вышинская		
Ст. инж.	Лисицына		
Н. контр.	Шурнюк		

3.300.9-1.2 08.00.00 СБ

Знак ЗН 1, ЗН 3. Сборочный чертеж.

Стадия	Масса	Масштаб
Р	См. табл.	—
Лист	Листов 1	

ЦНИИПградостроительства

Копировал:

Формат А3

Инв. № подл. | Подпись и дата | Взам. инв. №

Формат	Зона	Поз.	Обозначение	Наименование	Кол.	Примеч.
				Документация		
А3			3.300.9-1.2 ТУ	Технические условия		
А3			09.00.00 СБ	Сборочный чертеж		
				Детали		Масса ед., кг
Б.4		1	3.300.9-1.2 09.00.01	Уголок Б-25×16×3 ГОСТ 8510-86 Ст3сп ГОСТ 535-73		
				ℓ = 25	8	0,023
Б.4		2	3.300.9-1.2 09.00.02	Полоса Б-6×50 ГОСТ 103-76 Ст3сп ГОСТ 535-79		
				ℓ = 90	1	0,212
				Стандартные изделия		
		3		Болт М6×16 ГОСТ 7798-70	8	
		4		Гайка М6 ГОСТ 5915-70	8	
		5		Шайба 6 ГОСТ 10450-78	8	
				Переменные данные для исполнения		
				09.00.00		
				Детали		
Б.4		6	3.300.9-1.2 09.00.03	Труба 30×20×2 ГОСТ 8645-68 В10 ГОСТ 13663-86		
				ℓ = 860	2	1,238

Формат	Зона	Поз.	Обозначение	Наименование	Кол.	Примеч.
Б.4		7	3.300.9-1.2 09.00.03-01	Труба 30×20×2 ГОСТ 8645-68 В10 ГОСТ 13663-86		
				ℓ = 400	1	0,576
Б.4		8	-02	ℓ = 260	1	0,360
Б.4		9	3.300.9-1.2 09.00.04	Лист Б-1,4×260×860 ГОСТ 19903-74 Ст3 ГОСТ 16523-70	1	3,16
				09.00.00-01		
				Детали		
Б.4		10	3.300.9-1.2 09.00.03-03	Труба 30×20×2 ГОСТ 8645-68 В10 ГОСТ 13663-86		
				ℓ = 1010	2	1,454
Б.4		11	-04	ℓ = 375	1	0,540
Б.4		12	-05	ℓ = 625	1	0,900
Б.4		13	3.300.9-1.2 09.00.04-01	Лист Б-1,4×260×1010 ГОСТ 19903-74 Ст3 ГОСТ 16523-70	1	3,71

Инв. № подл. | Подпись и дата | Взам. инв. №

Нконтр	Шурнюк		
Зам.зав.отд	Железняк		
ГИП	Алексеева		
ГАП	Нечаев		
Ст. инж.	Лисицына		

3.300.9-1.2 09.00.00

Знак 3н 2, 3н 4.

Стадия	Лист	Листов
Р		1

ЦНИИП градостроительства

Копировал: Формат А3

Рис.1

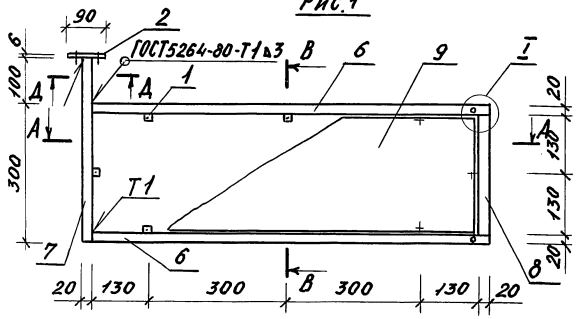

В - В

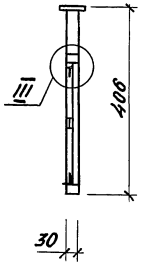

Д - А

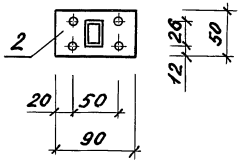

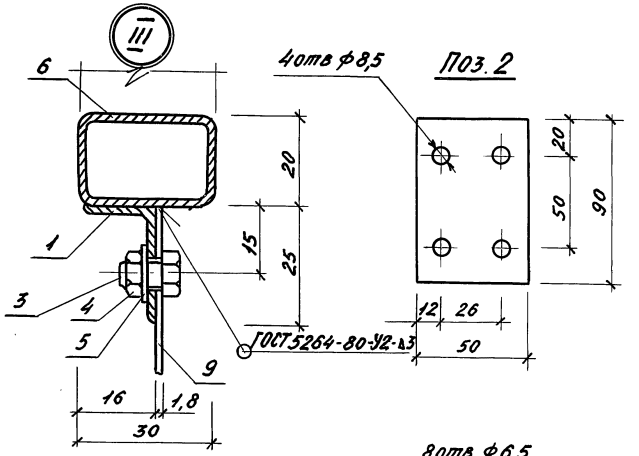

I М1:2

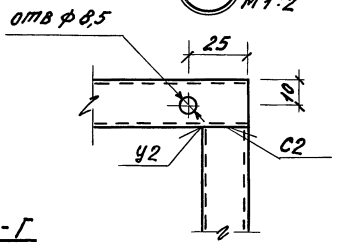

А - А

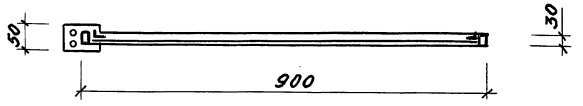

Рис.2

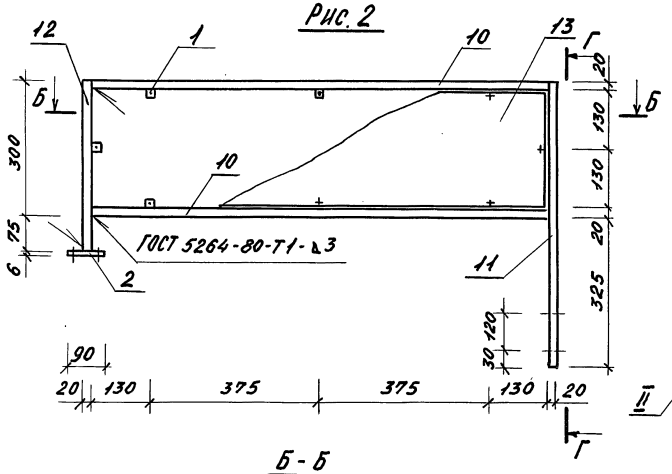

Г - Г

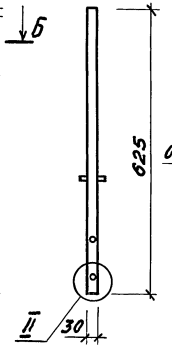

II М1:2

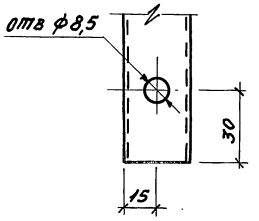

Деталь А

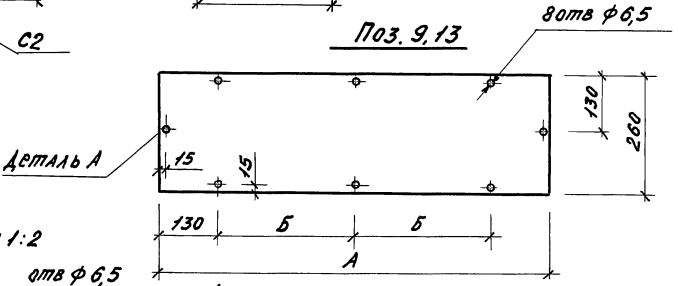

Деталь А

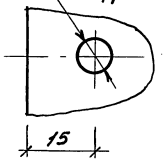

Б - Б

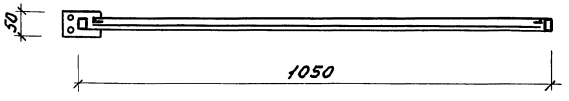

Обозначение	Рис.	Марка	Размеры мм А	Размеры мм Б	Масса кг.
3.300.9-1.2 09.00.00	1	Зн 2	860	300	7,50
3.300.9-1.2 09.00.00-01	2	Зн 4	1010	375	9,0

Зам. зав. отд.	Железняк	
ГАП	Нечаев	
Гип.	Алексеева	
Рук. гр. арх.	Вышинская	
Ст. инж.	Лисицына	
Н. контр.	Шурнюк	

3.300.9-1.2 09.00.00 СБ

Знак Зн 2, Зн 4.
Сборочный чертеж.

Стадия	Масса	Масштаб
Р	См. табл.	—
Лист	Листов 1	

ЦНИИПградостроительства

Инв. № подл. | Подпись и дата | Взам. инв. №

Копировал:

Формат А3

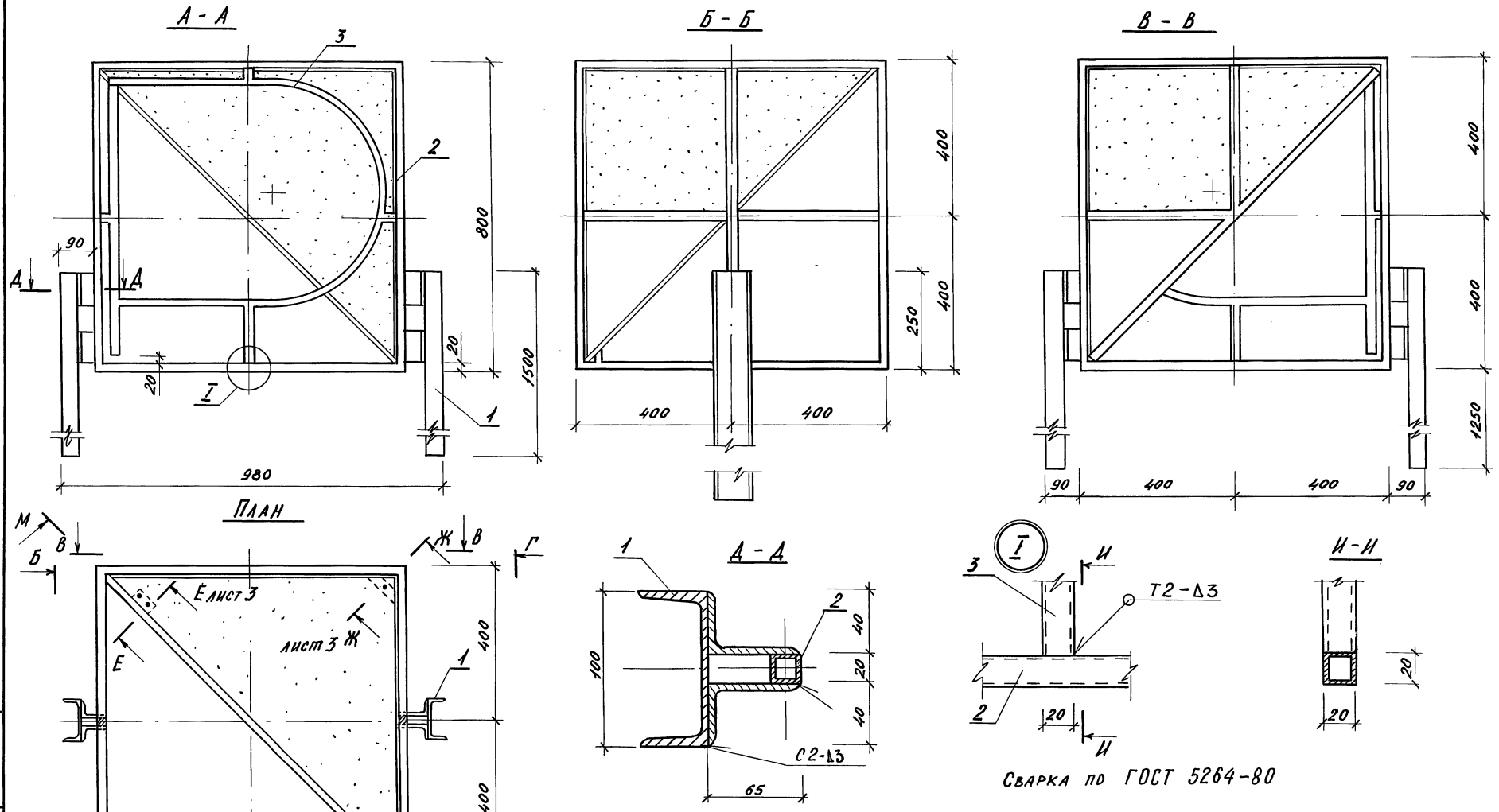

		3.300.9-1.2	10.00.00
Вывеска рекламная ВР1		Стадия: Р	Масса: 48,9	Масштаб: —
		Лист 1	Листов 3
Зам.гл.отд.	Железняк	ЦНИИПградостроительства	
ГИП.	Алексеева		
ГАП	Нечаев		
Рук.гр.арх.	Вышинская		
Ст.инж.	Лисицына		
Н.контр.	Шурнюк		

Инв.№ подл. | Подпись и дата | Взам.инв.№

Копировал: — Формат А3

Г - Г

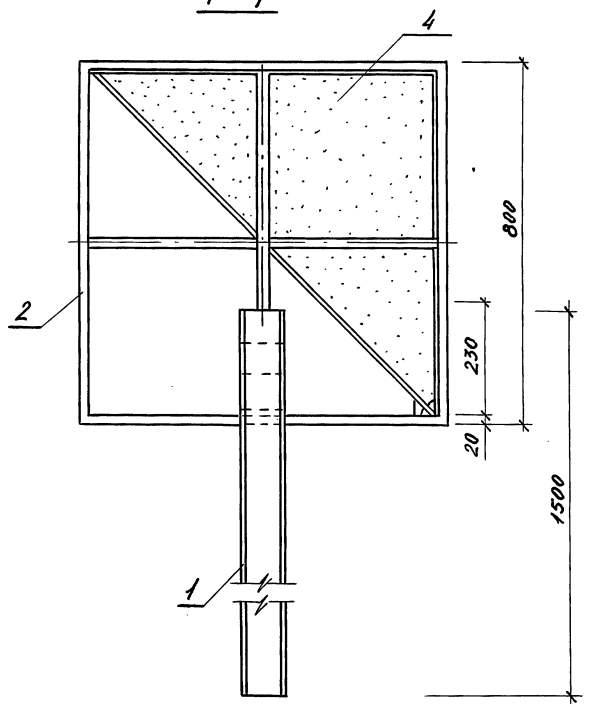

М - М

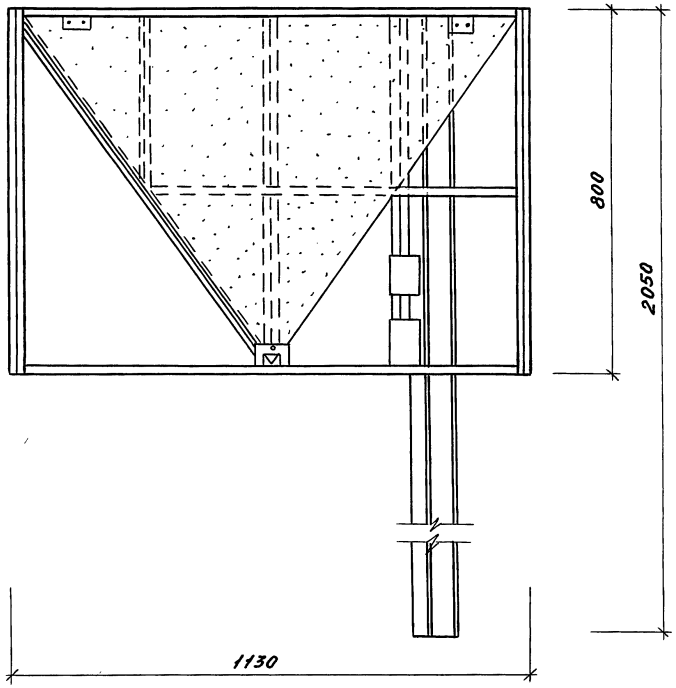

Поз. 6

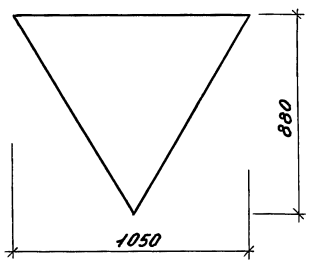

Инв.№ подл. | Подпись и дата | Взам.инв.№

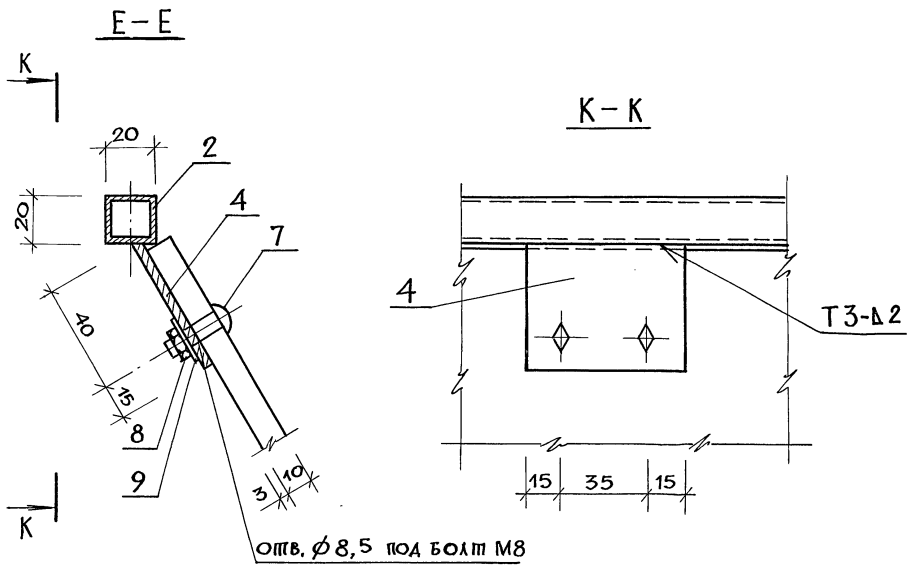

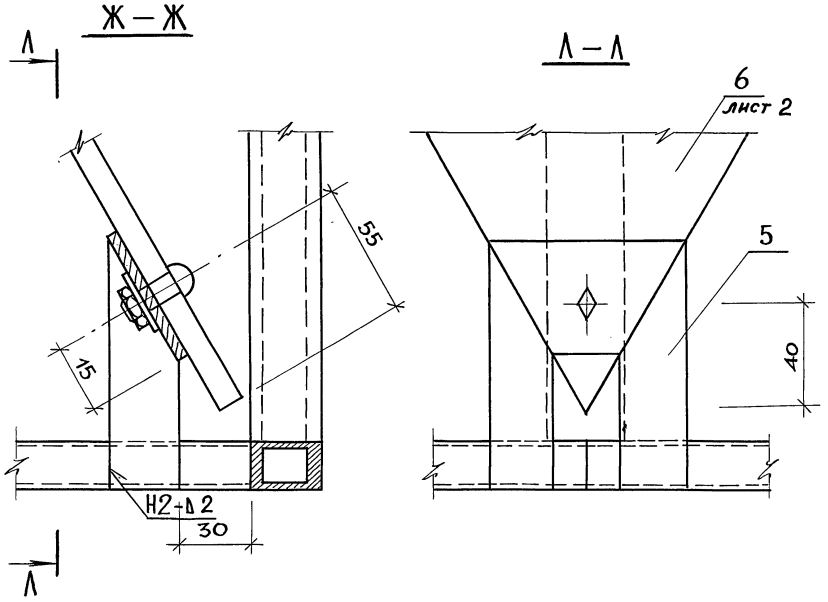

Формат	Зона	Поз.	Обозначение	Наименование	Кол.	Примеч.
				Документация		
А3			3.300.9-1.2 ТУ	Технические условия		
				Сборочные единицы		
А3		1	3.300.9-1.2 10.01.00	Стойка См 3	2	
А3		2	3.300.9-1.2 10.02.00	Куб К1	1	
А4		3	3.300.9-1.2 10.03.00	Элемент декоративный ЭД1	1	
				Детали		масса ед., кг
Б.Ч.		4	3.300.9-1.2 10.00.01	Лист 3×55×65 ГОСТ 19903-74 / Ст3кп2 ГОСТ 16523-70	2	0,08
А4		5	3.300.9-1.2 10.00.02	Соединительная деталь	1	
Б.Ч.		6	3.300.9-1.2 10.00.03	Фанера ФСФ8 880×1050 / ГОСТ 5.1459-72	1	0,5
				Стандартные изделия		
				Болт М8×25 ГОСТ 7783-81	5	
				Гайка М8 ГОСТ 5915-70	5	
				Шайба 8 ГОСТ 10450-78	5	

Сварка по ГОСТ 5264-80

Инв. № подл. | Подпись и дата | Взамен инв. №

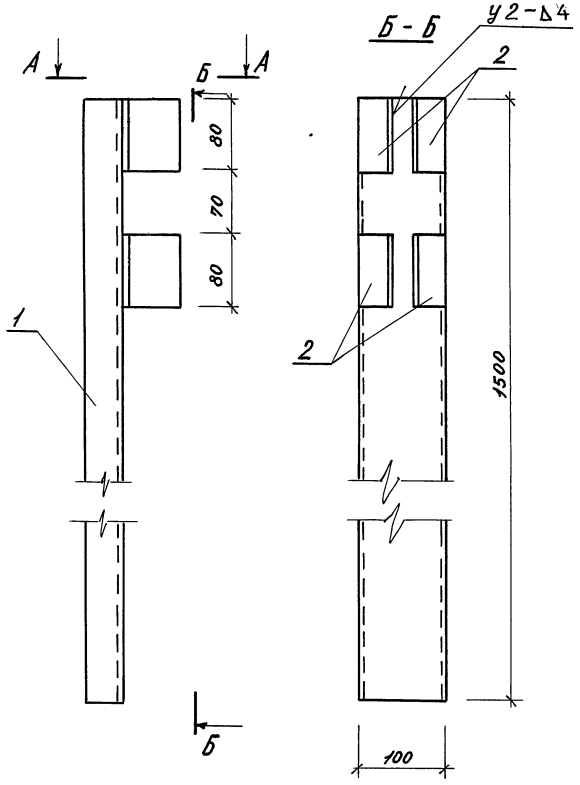

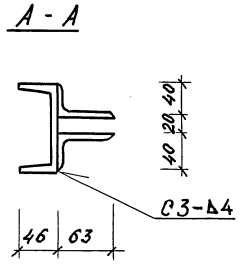

Формат	Зона	Поз.	Обозначение	Наименование	Кол.	Примеч.
				Деталн		масса ед., кг
Б.4		1	3.300.9-1.2 10.01.01	Швеллер 10 ГОСТ 8240-72 / Ст.3 ГОСТ 535-79		
				ℓ = 1500	1	12,89
Б.4		2	3.300.9-1.2 10.01.02	Уголок 63×40×4 ГОСТ 8510-86 / Ст3. ГОСТ 535-79		
				ℓ = 80	4	0,25

Сварка по ГОСТ 5264-80

Зам. зав. отд.	Железная		
ГИП.	Алексеева		
ГАП	Нечаев		
Ст. инж.	Лисицына		
Н. контр.	Шурнюк		

3.300.9-1.2 10.01.00

Стойка См3

Стадия	Масса	Масштаб
Р	13,9	——
Лист	Листов 1	

ЦНИИПградостроительства

Инв. № подл. | Подпись и дата | Взам. инв. №

Копировал: Формат А3

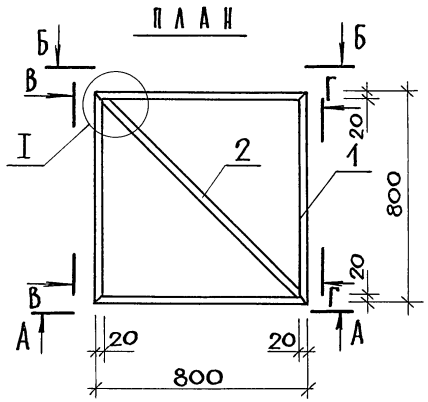

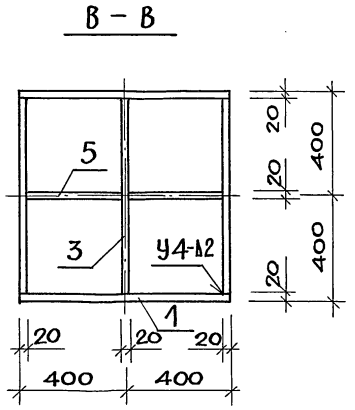

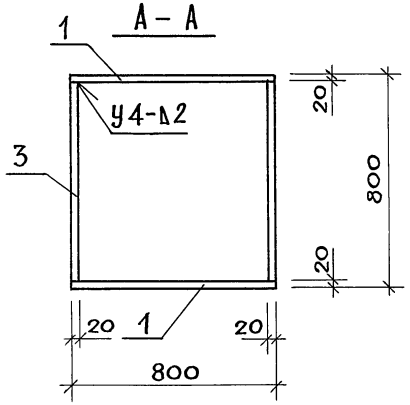

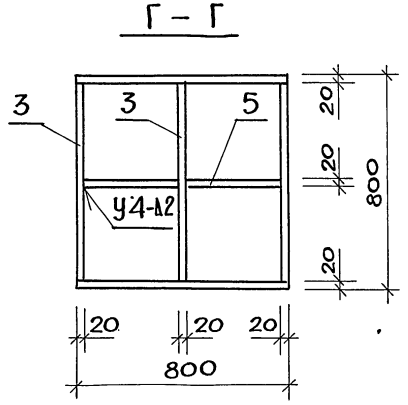

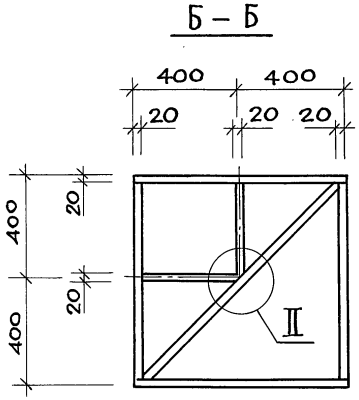

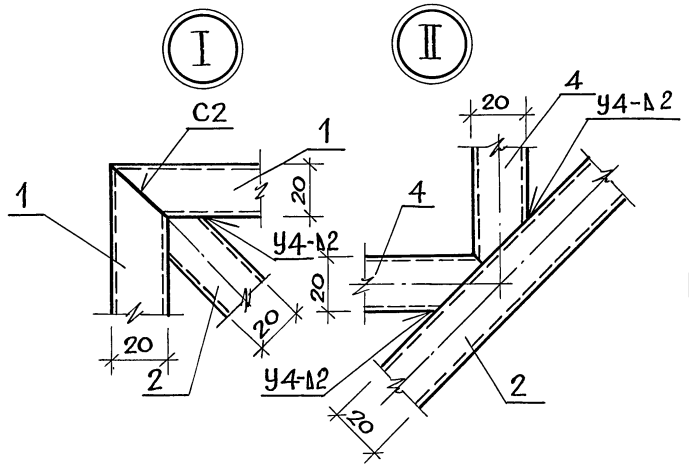

ФОРМАТ	ЗОНА	ПОЗ.	ОБОЗНАЧЕНИЕ	НАИМЕНОВАНИЕ	КОЛ.	ПРИМЕЧАН.
				ДЕТАЛИ		МАССА, ЕД., КГ
				ТРУБА 20×20×1.5 ГОСТ 8639-82 / В 10 ГОСТ 13663-86		
Б.Ч.		1	3.300.9-1.2 10.02.01	ℓ = 800	8	0,9
Б.Ч.		2	3.300.9-1.2 10.02.02	ℓ = 1070	2	1,21
Б.Ч.		3	3.300.9-1.2 10.02.03	ℓ = 760	6	0,86
Б.Ч.		4	3.300.9-1.2 10.02.04	ℓ = 395	2	0,45
Б.Ч.		5	3.300.9-1.2 10.02.05	ℓ = 370	4	0,42

1. НА ВИДАХ А-А, Б-Б, В-В, Г-Г ЗАДНИЕ ГРАНИ КУБА УСЛОВНО НЕ ПОКАЗАНЫ.
2. СВАРКА ПО ГОСТ 5264-80.

Н.контр.	Шурнюк	
Зам.зав.отд.	Железняк	
Гип	Алексеева	
Гап	Нечаев	
Ст.инж.	Лисицына	

3.300.9-1.2 10.02.00

КУБ К1

Стадия	Масса	Масштаб
Р	17,36	–
Лист	Листов 1	

ЦНИИПградостроительства

Инв.№ подл. | Подпись и дата | Взамен инв.№

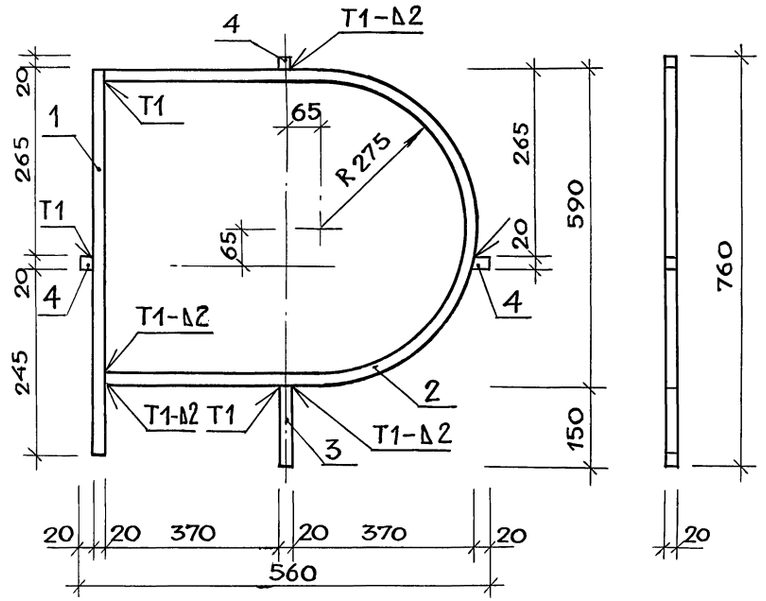

Сварка по ГОСТ 5264-80

Формат	Зона	Поз.	Обозначение	Наименование	Кол.	Примеч.
				Детали		Масса, ед., кг
				Труба 20×20×1.5 ГОСТ 8639-82 В10 ГОСТ 13663-86		
Б.Ч.		1	3.300.9-1.2 10.03.01	ℓ = 740	1	0,84
Б.Ч.		2	3.300.9-1.2 10.03.02	ℓ = 1550	1	1,75
Б.Ч.		3	3.300.9-1.2 10.03.04	ℓ = 150	1	0,17
Б.Ч.		4	3.300.9-1.2 10.03.05	ℓ = 20	3	0,02

Н.контр.	Шурнюк		
Зам.зав.отд.	Железняк		
Гип	Алексеева		
Гап	Нечаев		
Ст.инж.	Лисицына		

3.300.9-1.2 10.03.00

Элемент декоративный ЭД1

Стадия	Масса	Масштаб
Р	2,83	—
Лист	Листов 1	

ЦНИИПградостроительства

Формат А4

Инв.№ подл. | Подпись и дата | Инв.№ подл.

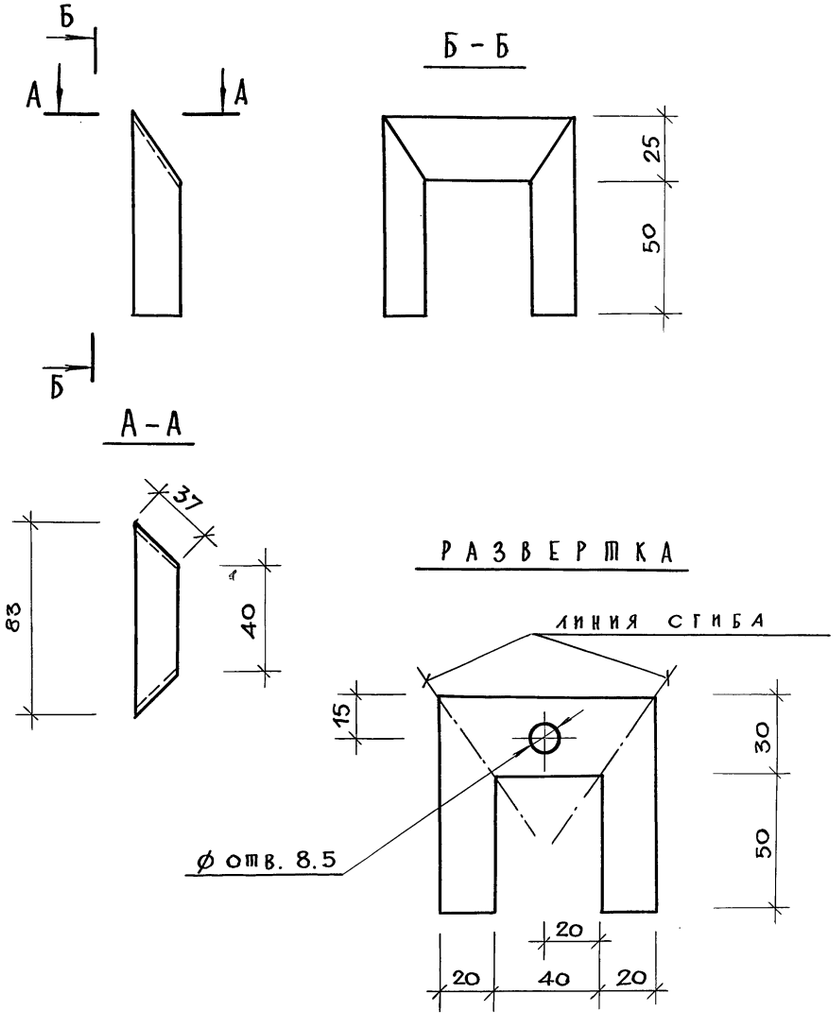

Н.контр.	Шурнюк		
Зам.зав.отд.	Железняк		
Гип	Алексеева		
Гап	Нечаев		
Ст.инж.	Лисицына		

3.300.9-1.2 10.00.02

Соединительная деталь

Стадия	Масса	Масштаб
Р	0,15	—
Лист	Листов 1	

Лист 3×80×80 ГОСТ 19903-74
18 сп ГОСТ 23570-79

ЦНИИПградостроительства

Копировал: ЕИ 23712 32

Формат А4

Взамен инв.№ | Подпись и дата | Инв.№ подл.

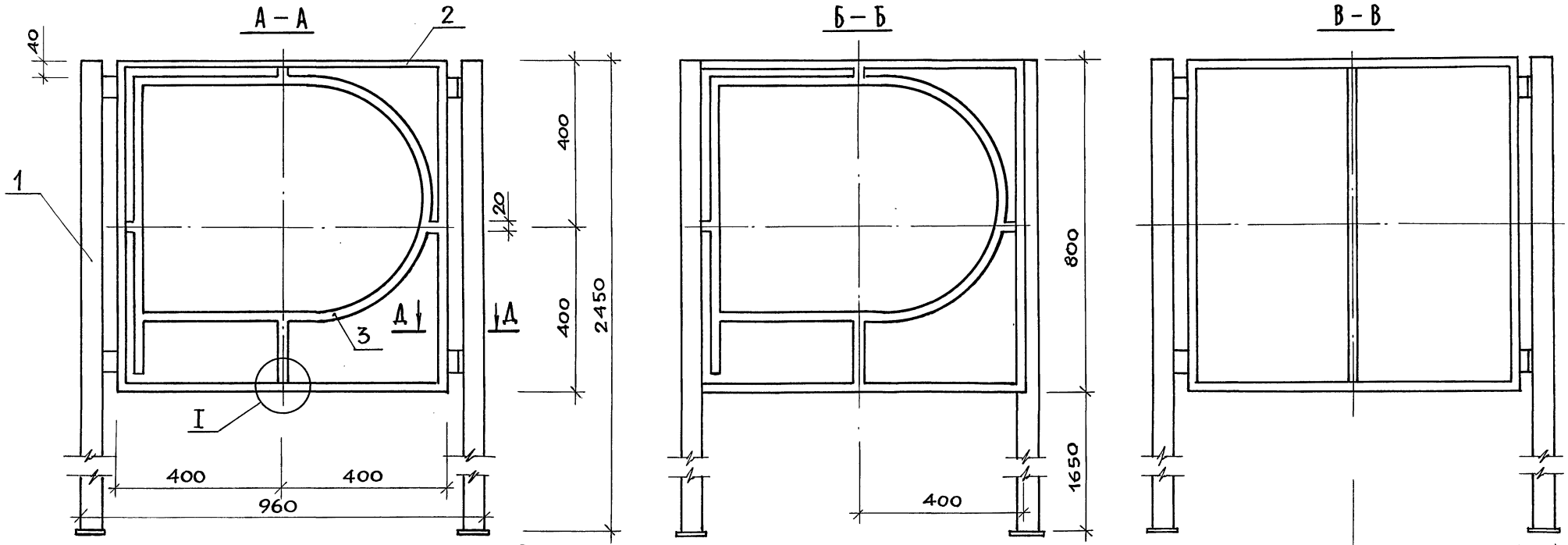

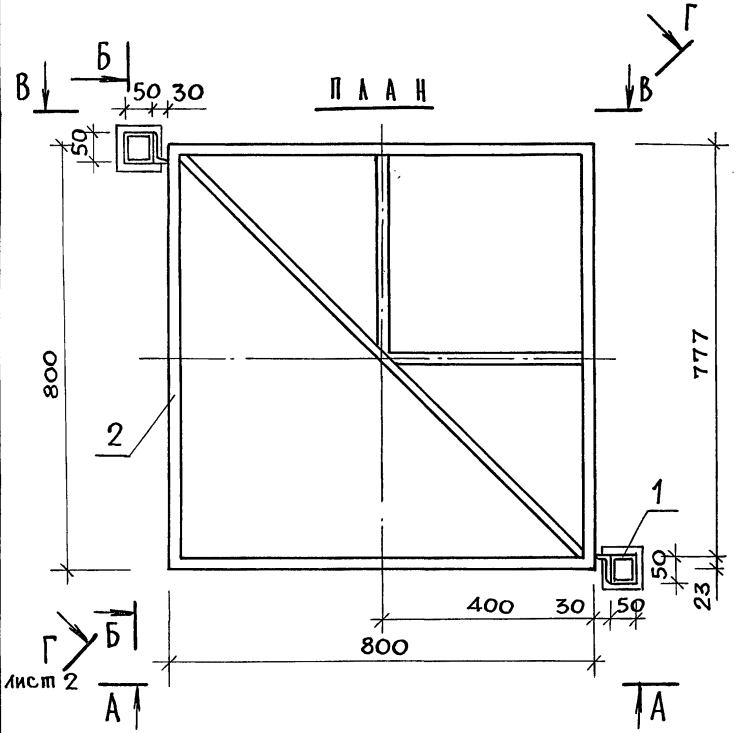

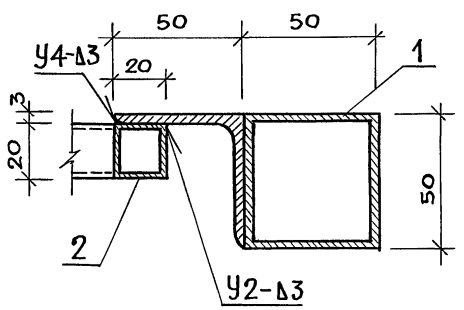

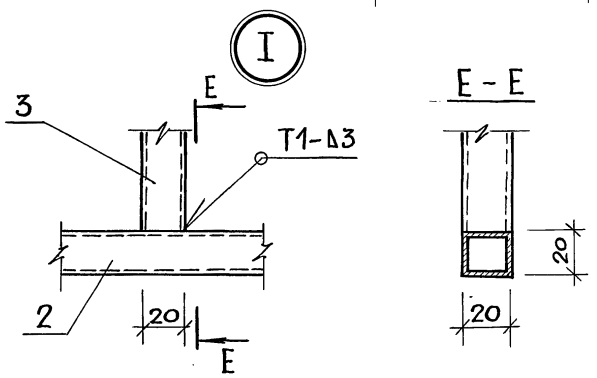

Сварка по ГОСТ 5264-80

Н. контр.	Шурнюк		
Зам. зав. отд.	Железняк		
Гип	Алексеева		
Гап	Нечаев		
Ст. инж.	Лисицына		

3.300.9-1.2 11.00.00

ВЫВЕСКА РЕКЛАМНАЯ ВР 2

Стадия	Масса	Масштаб
Р	60,5	–
Лист	Листов 2	

ЦНИИПградостроительства

Копировал: Ель 23712 33 формат А3

Инв. № подл. | Подпись и дата | Взамен инв. №

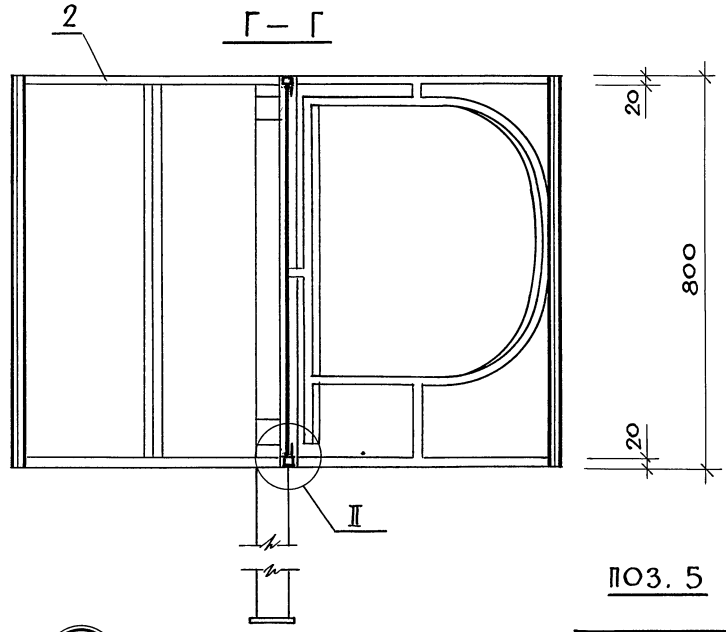

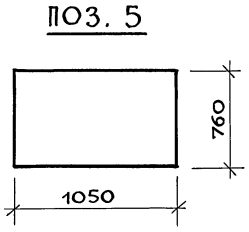

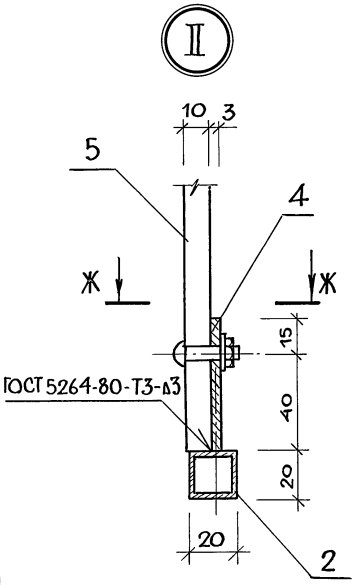

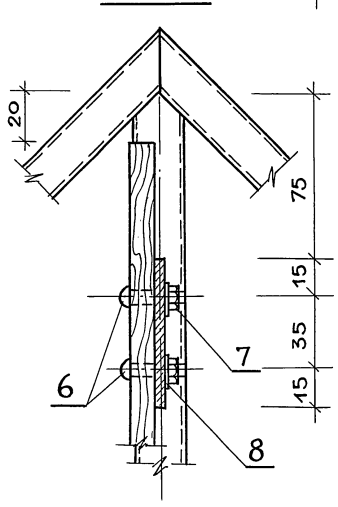

Формат	Зона	Поз.	Обозначение	Наименование	Кол.	Примечан.
				Документация		
А3			3.300.9-1.2 ТУ	Технические условия		
				Сборочные единицы		
А3		1	3.300.9-1.2 11.01.00	Стойка $С_м$ 4	2	
А3		2	3.300.9-1.2 11.02.00	Куб К2	1	
А4		3	10.03.00	Элемент декоративный ЭД1	2	
				Детали		Масса ед., кг
Б.Ч.		4	3.300.9-1.2 11.00.01	Лист 3×55×65 ГОСТ 19903-71 / Ст 3кп 2 ГОСТ 16523-70	1	0,08
Б.Ч.		5	3.300.9-1.2 11.00.02	Фанера ФСФ8 10×760×1050 ГОСТ 5.1494-72	1	8,00
				Стандартные изделия		
		6		Болт М8×25 ГОСТ 7783-81	4	
		7		Гайка М8 ГОСТ 5915-70	4	
		8		Шайба 8 ГОСТ 10450-78	4	

Инв. № подл. | Подпись и дата | Взамен инв. №

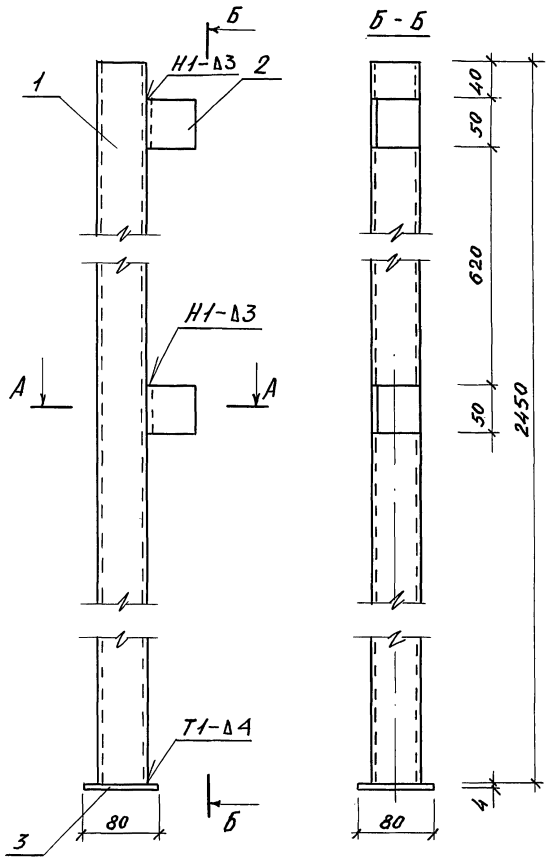

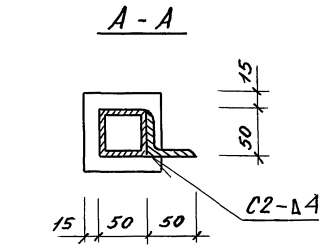

Формат	Зона	Поз	Обозначение	Наименование	Кол.	Примеч.
				Детали		Масса ед., кг
Б.4		1	3.300.9-1.2 11.01.01	Труба 50×50×4 ГОСТ 8639-82 / В10 ГОСТ 13663-86		
				ℓ=2450	1	14,14
Б4		2	3.300.9-1.2 11.01.02	Уголок 50×50×3 ГОСТ 8509-86 / Ст3. ГОСТ 535-79		
				ℓ=50	2	0,12
Б.4		3	3.300.9-1.2 11.01.03	Платик 4×80 ГОСТ 380-71		
				ℓ=80	1	0,20

Сварка по ГОСТ 5264-80.

Зам.зав.отд.	Железняк		
ГИП	Алексеева		
ГАП	Нечаев		
Ст.инж.	Лисицына		
Н.контр.	Шурнюк		

3.300.9-1,2 11.01.00

Стойка См 4

Стадия	Масса	Масштаб
Р	28,7	—
Лист	Листов 1	

ЦНИИПградостроительства

Инв. № подл. | Подпись и дата | Взам. инв. №

Копировал: Формат А3

План.

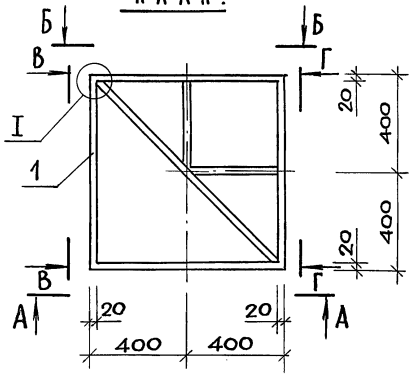

А – А.

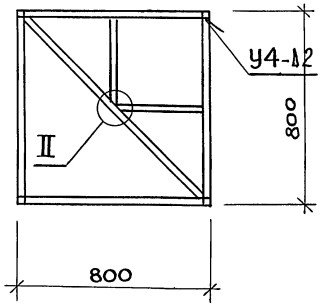

А – А, В – В.

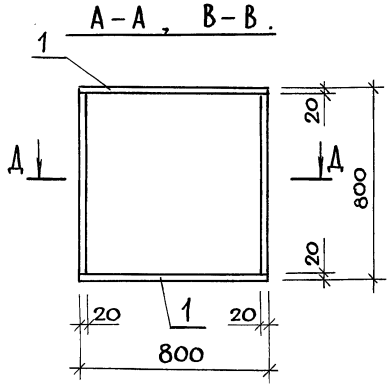

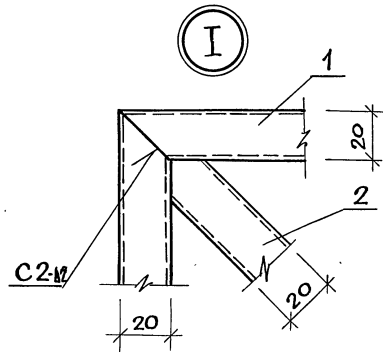

Б – Б, Г – Г.

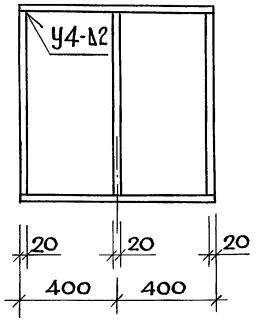

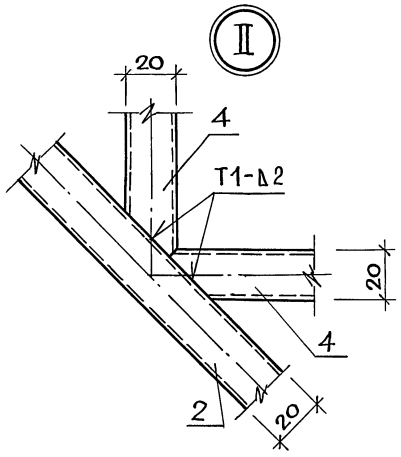

Формат	Зона	Поз.	Обозначение	Наименование	Кол.	Примечан.
				Детали		Масса ед., кг
				труба 20×20×1.5 ГОСТ 8639-82 / В10 ГОСТ 13663-86		
Б.Ч.		1	3.300.9-1.2 11.02.01	ℓ = 800	8	0,9
Б.Ч.		2	3.300.9-1.2 11.02.02	ℓ = 1070	2	1,21
Б.Ч.		3	3.300.9-1.2 11.02.03	ℓ = 760	6	0,86
Б.Ч.		4	3.300.9-1.2 11.02.04	ℓ = 395	4	0,45

Сварка по ГОСТ 5264-80.

Н. контр.	Шурнюк		
Зам. зав. отд.	Железняк		
Гип	Алексеева		
Гап	Нечаев		
Ст. инж.	Лисицына		

3.300.9-1.2 11.02.00

Куб К2

Стадия	Масса	Масштаб
Р	16,6	—
Лист	Листов 2	

ЦНИИПградостроительства

Инв. № подл. | Подпись и дата | Взамен инв. №

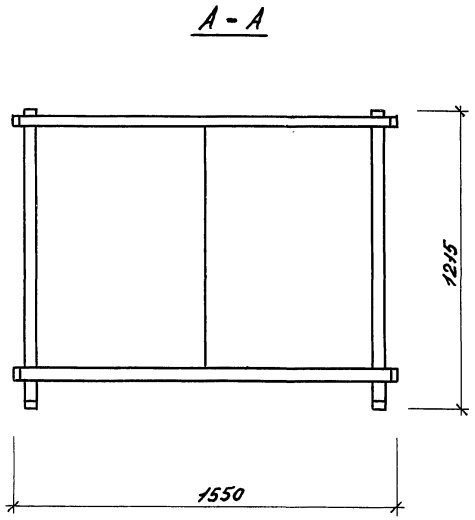

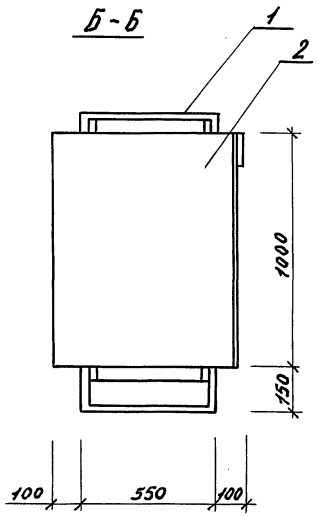

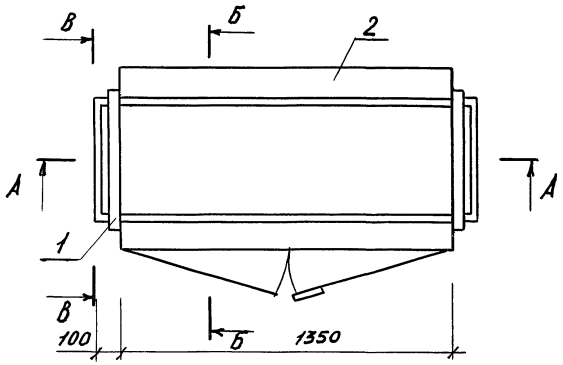

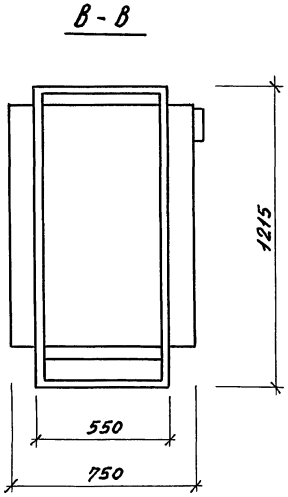

Формат	Зона	Поз	Обозначение		Наименование	Кол. шт	Примеч.
					Документация		
А3			3.300.9-1.2	ТУ	Технические условия		
					Сборочные единицы		
А3		1	3.300.9-1.2	12.01.00	Рама Р1	1	
А3		2	3.300.9-1.2	12.02.00	Шкаф Ш1	1	

Зам.зав.отд.	Железняк		
ГИП	Алексеева		
ГАП	Нечаев		
Рук.гр.арх	Вышинская		
Ст. инж.	Лисицына		
Н. контр.	Шурнюк		

3.300.9-1.2 12.00.00

Элемент оборудования стояночных мест ОС1

Стадия	Масса	Масштаб
Р	117,7	—
Лист	Листов 1	

ЦНИИПградостроительства

Взам. инв. №

Подпись и дата

Инв. № подл.

Копировал:

Формат А3

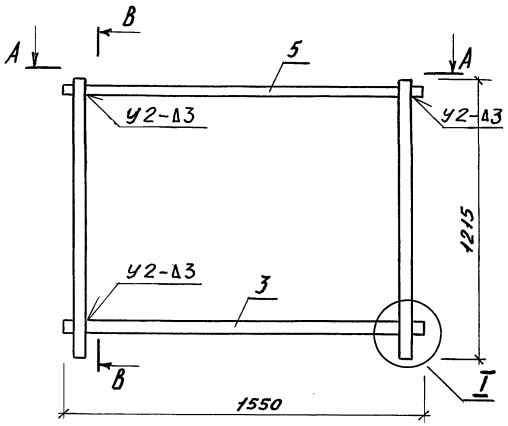

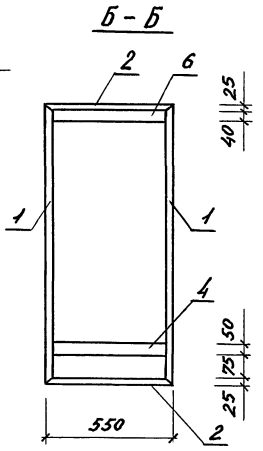

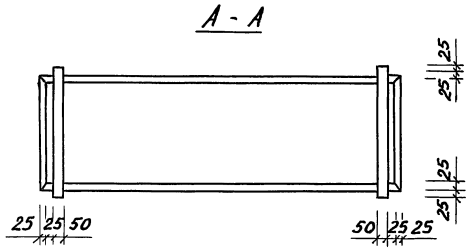

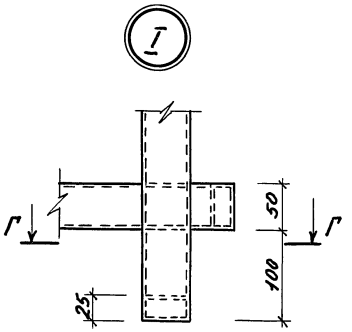

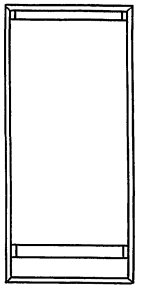

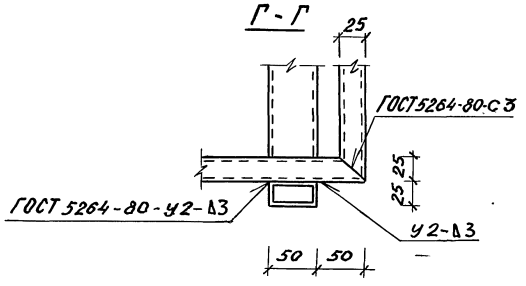

Формат	Зона	Поз	Обозначение	Наименование	Кол. шт	Примеч.
				Детали		масса ед., кг
				Труба 50×25×2,5-10 ГОСТ 8645-68		
Б.4		1	3.300.9-1.2 12.01.01	ℓ = 1215	4	3,33
Б.4		2	3.300.9-1.2 12.01.02	ℓ = 550	4	1,51
Б.4		3	3.300.9-1.2 12.01.03	ℓ = 1550	2	4,25
Б.4		4	3.300.9-1.2 12.01.04	ℓ = 500	2	1,37
				Труба 40×25×2,5-10 ГОСТ 8645-68		
Б.4		5	3.300.9-1.2 12.01.05	ℓ = 1550	2	3,64
Б.4		6	3.300.9-1.2 12.01.06	ℓ = 500	2	1,18

Зам. зав. отд.	Железняк	
ГИП	Алексеева	
ГАП	Нечаев	
Ст. инж.	Лисицына	
Н. контр.	Шурыпок	

3.300.9-1.2 12.01.00

Рама Р1

Стадия	Масса	Масштаб
Р	40,24	—
Лист	Листов 1	

ЦНИИПградостроительства

Взам. инв. №

Подпись и дата

Инв. № подл.

Копировал:

Формат А3

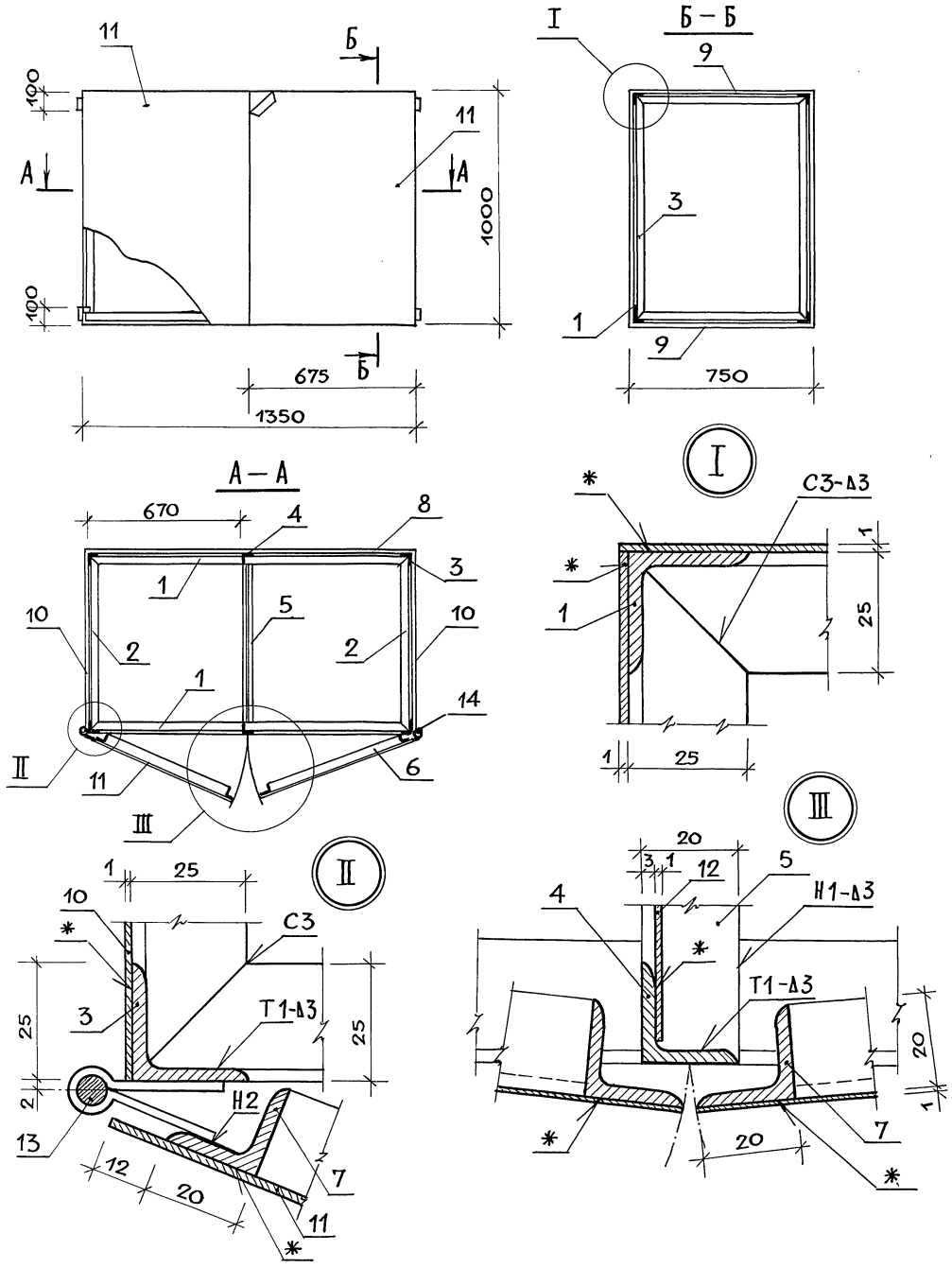

Формат	Зона	Поз.	Обозначение	Наименование	Кол.	Примеч.
				Детали		Масса ед., кг
				Уголок $\frac{Б\times25\times25\times3\ ГОСТ\ 8509-86}{Ст3сп\ ГОСТ\ 535-79}$		
Б.Ч.		1	3.300.9-1.2 12.02.01	ℓ = 1348	4	1,51
Б.Ч.		2	3.300.9-1.2 12.02.02	ℓ = 740	4	0,83
Б.Ч.		3	3.300.9-1.2 12.02.03	ℓ = 998	4	1,12
				Уголок $\frac{Б\times20\times20\times3\ ГОСТ\ 8509-86}{Ст3сп\ ГОСТ\ 535-79}$		
Б.Ч.		4	3.300.9-1.2 12.02.04	ℓ = 992	2	0,88
Б.Ч.		5	3.300.9-1.2 12.02.05	ℓ = 742	2	0,66
Б.Ч.		6	3.300.9-1.2 12.02.06	ℓ = 663	4	0,59
Б.Ч.		7	3.300.9-1.2 12.02.07	ℓ = 1000	4	0,89
				Лист $\frac{\delta=1\ ГОСТ\ 19903-74}{Ст.3\ ГОСТ\ 16523-70}$		
Б.Ч.		8	3.300.9-1.2 12.02.08	1350 × 1000	1	10,6
Б.Ч.		9	3.300.9-1.2 12.02.09	1350 × 750	2	7,95
Б.Ч.		10	3.300.9-1.2 12.02.10	750 × 1000	2	5,89
Б.Ч.		11	3.300.9-1.2 12.02.11	675 × 1000	2	5,3
Б.Ч.		12	3.300.9-1.2 12.02.12	740 × 990	1	5,75
				Стандартные изделия		
Б.Ч.		13		ПН1 - 70Л ГОСТ 5088-78	2	
Б.Ч.		14		ПН - 1 - 70П ГОСТ 5088-78	2	

Сварка по ГОСТ 5264-80.

* Сварка ручная электродуговая в углекислом газе плавящимися электродами.

Н.контр.	Шурнюк		
Зам.зав.отд.	Железняк		
Гип	Алексеева		
Гап	Нечаев		
Ст.инж.	Лисицына		

3.300.9-1.2 12.02.00

ШКАФ Ш1

Стадия	Масса	Масштаб
Р	77,43	–
Лист	Листов 1	

ЦНИИП градостроительства

Инв.№ подл. | Подпись и дата | Взамен инв.№

Копировал [signature] 23712 39 Формат А3

А-А

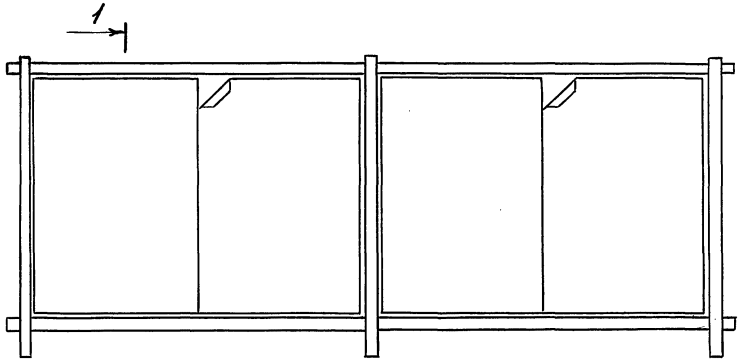

Б-Б

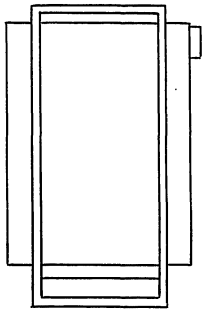

1-1

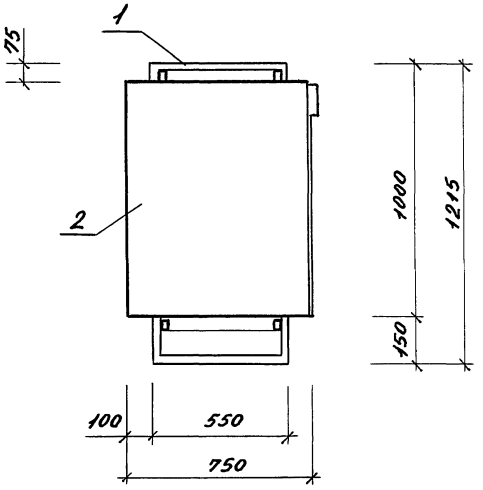

План ОС 2

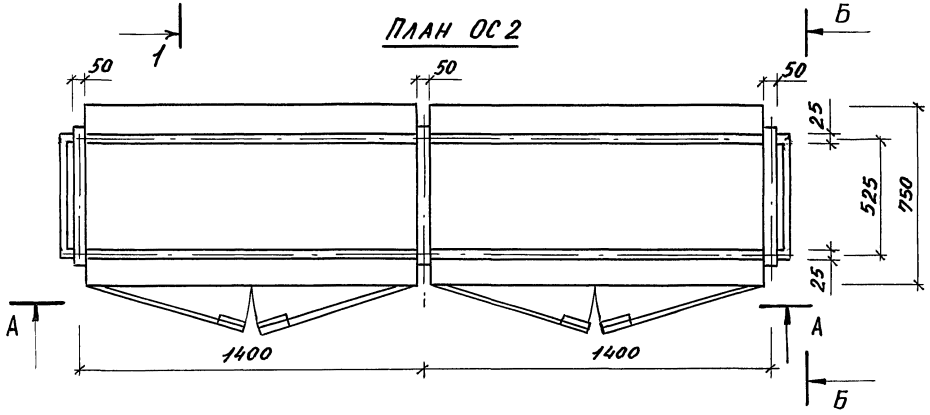

План ОС 3

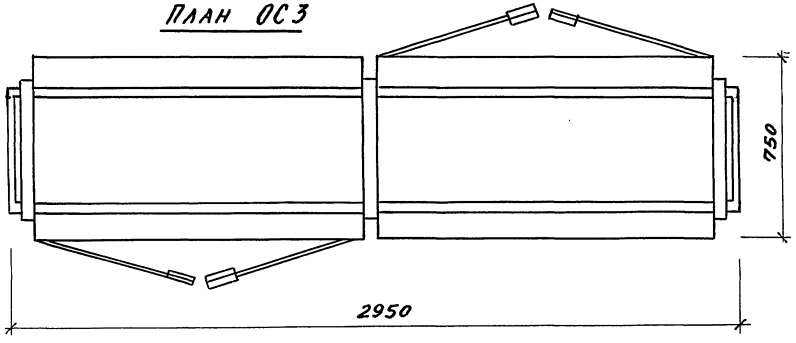

				3.300.9-1.2		13.00.00
				Элемент оборудования стояночных мест ОС 2, ОС 3	Стадия	Масса	Масштаб
					Р	219	—
					Лист 1		Листов 2
Зам. зав. отд.	Железняк				ЦНИИПградостроительства		
ГИП	Алексеева						
ГАП	Нечаев						
Рук. гр. арх.	Вышинская						
Ст. инж.	Лисицына						
Н. контр.	Щурнюк						

Инв. № подл. | Подпись и дата | Взам. инв. №

Копировал:

Формат А3

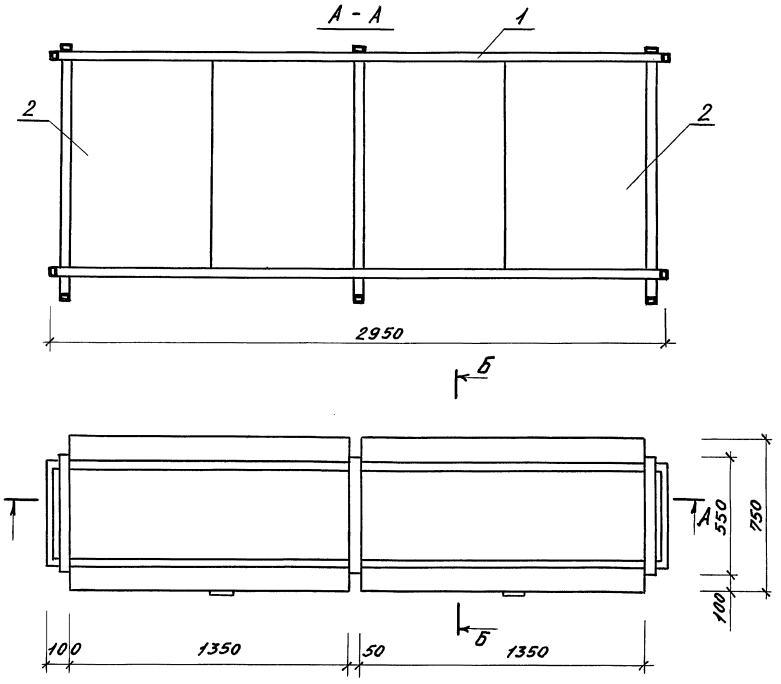

Рис.1

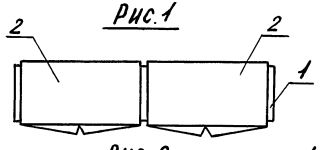

Рис.2

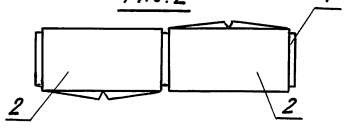

Формат	Зона	Поз.	Обозначение	Наименование	Кол. шт.	Примеч.
				Документация		
А3			3.300.9-1.2 ТУ	Технические условия		
				Сборочные единицы		
А3		1	3.300.9-1.2 13.01.00	Рама Р2	1	
А3		2	3.300.9-1.2 12.02.00	Шкаф Ш1	2	

Обозначение	Рис.	Марка	Масса ед., кг
3.300.9-1.2 13.00.00	1	ОС2	219.0
3.300.9-1.2 13.00.00-01	2	ОС3	219.0

Инв. № подл. | Подпись и дата | Взам. инв. №

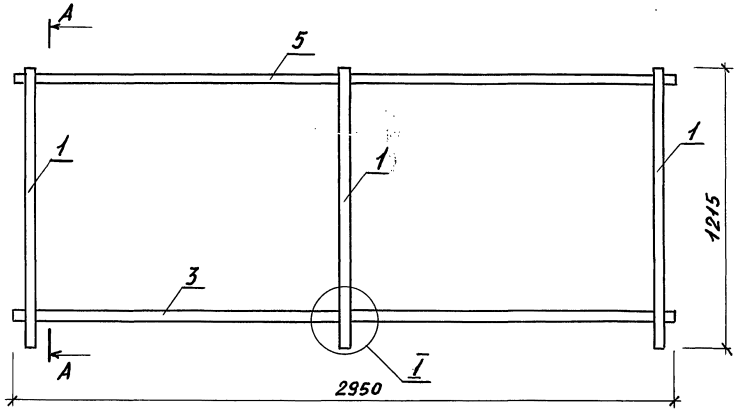

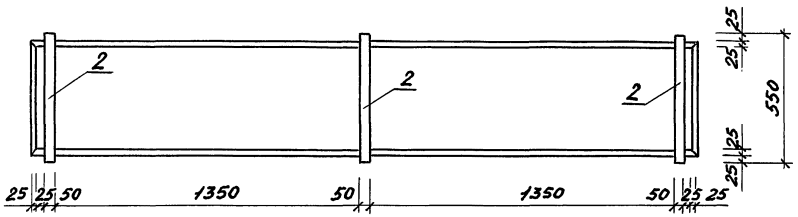

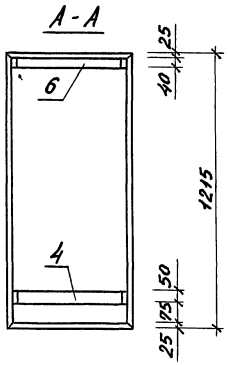

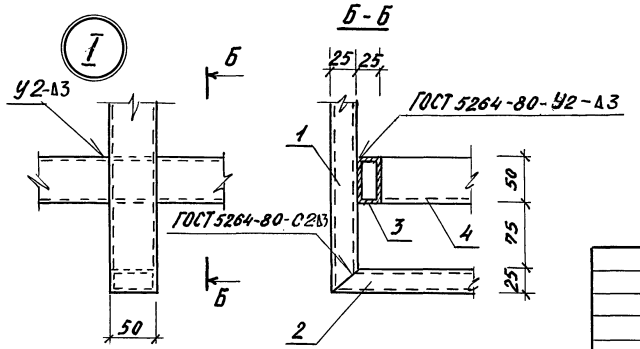

ФОРМАТ	ЗОНА	ПОЗ.	Обозначение	Наименование	Кол. шт.	Примеч.
				Детали		масса ед., кг
Б.4		1	3.300.9-1.2 13.01.01	Труба 50×25×2,5-10 ГОСТ 8645-68		
				ℓ = 1215	6	3,33
Б.4		2	-01	ℓ = 550	6	1,51
Б.4		3	-02	ℓ = 2950	2	8,08
Б.4		4	-03	ℓ = 500	2	1,37
Б.4		5	3.300.9-1.2 13.01.02	Труба 40×25×2,5-10 ГОСТ 8645-68		
				ℓ = 2950	2	6,93
Б.4		6	-01	ℓ = 500	2	1,18

Зам.завотд.	Железняк		
ГИП	Алексеева		
ГАП	Нечаев		
Ст. инж.	Лисицына		
Н. контр.	Шуранюк		

3.300.9-1.2 13.01.00

Рама Р2

Стадия	Масса	Масштаб
Р	64,16	—
Лист	Листов 1	

ЦНИИПградостроительства

Инв. № подл. | Подпись и дата | Взам. инв. №

23712 42

Копировал:

Формат А3

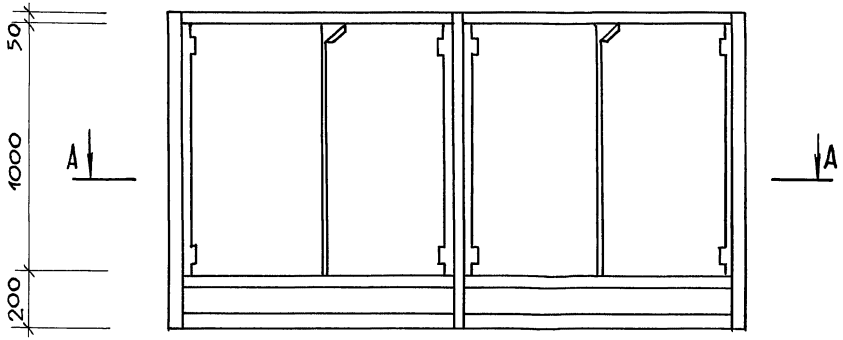

А – А

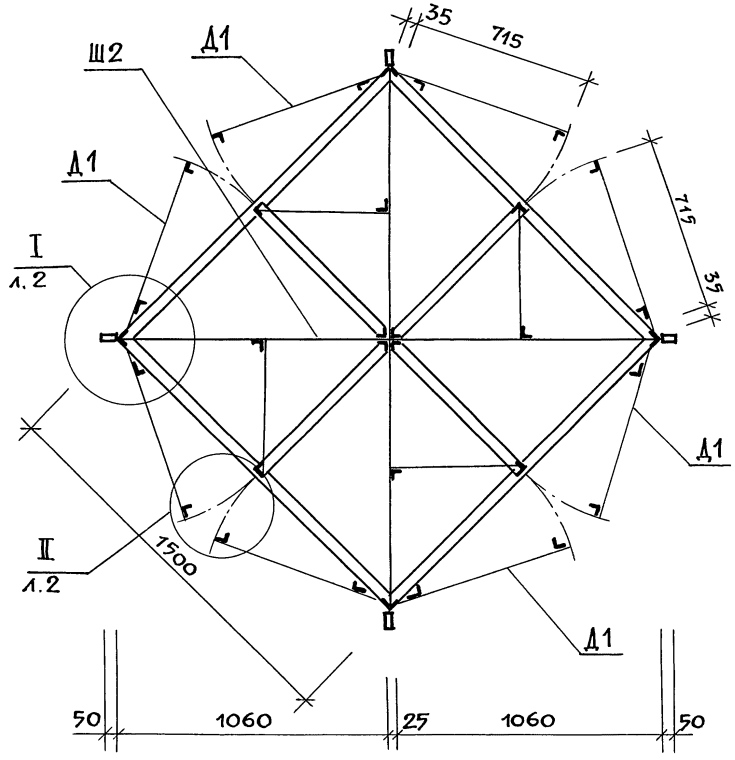

Формат	Зона	Поз.	Обозначение	Наименование	Кол.	Примечан.
				Документация		
А3			3.300.9-1.2 ТУ	Технические условия		
				Сборочные единицы		
А3		1	3.300.9-1.2 14.01.00	Дверца Д1	8	
А3		2	3.300.9-1.2 14.02.00	Шкаф Ш2	1	
				Стандартные изделия		
		3		ПН1-70Л ГОСТ 5088-78	4	
		4		ПН1-70П ГОСТ 5088-78	4	

Н. контр.	Шурнюк		
Зам. зав. отд.	Железняк		
Гип	Алексеева		
Гап	Нечаев		
Рук. гр. арх.	Вышинская		
Ст. инж.	Лисицына		

3.300.9-1.2 14.00.00

Элемент оборудования стояночных мест ОС4

Стадия	Масса	Масштаб
Р	234,7	—
Лист 1	Листов 2	

ЦНИИП градостроительства

Инв. № подл. | Подпись и дата | Взамен инв. №

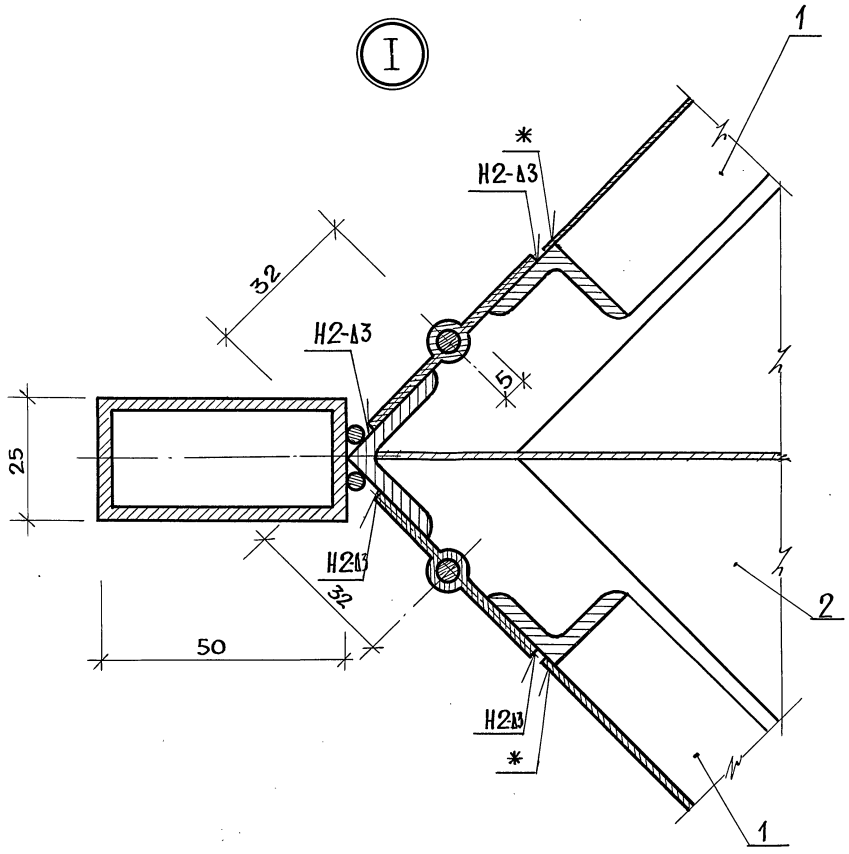

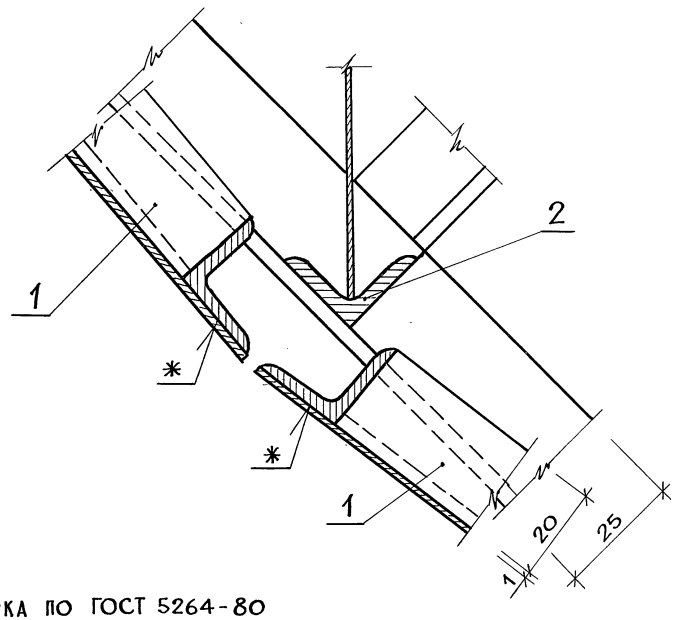

Сварка по ГОСТ 5264-80

* Сварка ручная электродуговая в углекислом газе плавящимися электродами.

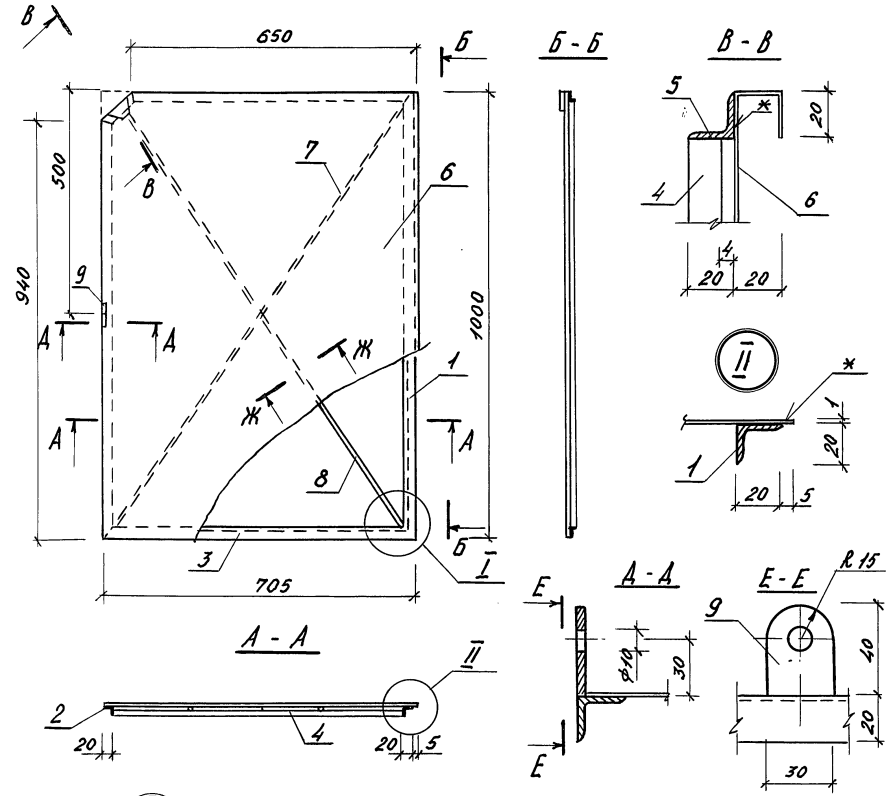

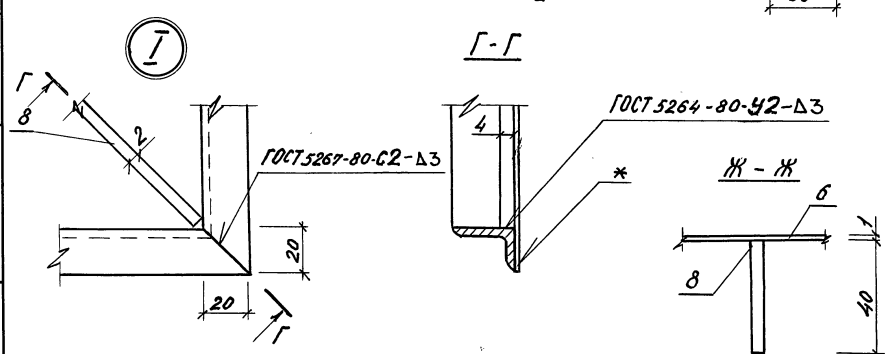

Формат	Зона	Поз	Обозначение	Наименование	Кол.	Примеч.
				Детали		Масса ед., кг
				Уголок Б-20×20×3 ГОСТ 8509-86 Ст3сп ГОСТ 535-79		
Б.ч		1	3.300.9-1.2 14.01.01	ℓ = 1000	1	0,89
Б.ч		2	3.300.9-1.2 14.01.02	ℓ = 940	1	0,84
Б.ч		3	3.300.9-1.2 14.01.03	ℓ = 705	1	0,63
Б.ч		4	3.300.9-1.2 14.01.04	ℓ = 645	1	0,57
Б.ч		5	3.300.9-1.2 14.01.05	ℓ = 90	1	0,08
Б.ч		6	3.300.9-1.2 14.01.06	Лист 1×710×1000 ГОСТ 19903-74 Ст3сп ГОСТ 16523-70	1	5,6
Б.ч		7	3.300.9-1.2 14.01.07	Лист 2×40 ГОСТ 19903-74 Ст3сп ГОСТ 16523-70 ℓ=1130	1	0,7
Б.ч		8	3.300.9-1.2 14.01.07-01	То же, ℓ = 564	2	0,04
Б.ч		9		Платик 4×30 ГОСТ 380-71 ℓ = 40	1	0,04

* Сварка ручная электродуговая в углекислом газе плавящимися электродами.

Зам. зав. отд.	Железняк	
ГИП	Алексеева	
ГАП	Нечаев	
Ст. инж.	Лисицына	
Н. контр.	Шурнюк	

3.300.9-1.2 14.01.00

Дверца Д1

Стадия	Масса	Масштаб
Р	8,88	
Лист	Листов 1	

ЦНИИПградостроительства

Инв. № подл. | Подпись и дата | Взам. инв. №

23712 45

Копировал:

Формат А3

Формат	Зона	Поз.	Обозначение	Наименование	Кол.	Примечан.
А3			3.300.9-1.2 ТУ	Технические условия		
			14.02.00 СБ	Сборочный чертеж		
				Детали		Масса ед., кг
Б.Ч.		1	3.300.9-1.2 14.02.01	Труба 50×25×2,5 ГОСТ 8645-68 / ГОСТ 13663-86		
				ℓ = 2220	1	6,08
Б.Ч.		2	– 01	ℓ = 1100	2	3,01
Б.Ч.		3	– 02	ℓ = 1250	4	3,43
Б.Ч.		4	– 03	ℓ = 2120	1	5,81
Б.Ч.		5	– 04	ℓ = 1050	2	2,88
Б.Ч.		6	– 05	ℓ = 100	1	0,27
Б.Ч.		7		Уголок Б-25×25×3 ГОСТ 8509-86 / Ст.3 сп ГОСТ 535-79		
			3.300.9-1.2 14.02.02	ℓ = 998	8	1,12
Б.Ч.		8	– 01	ℓ = 1500	8	1,68
Б.Ч.		9	3.300.9-1.2 14.02.03	Уголок Б-20×20×3 ГОСТ 8509-86 / Ст.3сп ГОСТ 535-79		
				ℓ = 720	8	0,64
Б.Ч.		10	– 01	ℓ = 940	4	0,84
Б.Ч.		11	– 02	ℓ = 499	4	0,44

Формат	Зона	Поз.	Обозначение	Наименование	Кол.	Примечан.
Б.Ч.		12	3.300.9-1.2 14.02.04	Лист 3×30×744 ГОСТ 19903-71 / Ст.3кп2 ГОСТ 16523-70		
				ℓ = 744	8	0,53
				Лист ГОСТ 19903-74 / Ст.3кп ГОСТ 16523-70		
Б.Ч.		13	3.300.9-1.2 14.02.05	1 × 1500 × 750	4	8,88
Б.Ч.		14	– 01	1 × 1000 × 750	4	5,92
Б.Ч.		15	– 02	1 × 530 × 530	4	2,22
Б.Ч.		16	– 03	1 × 1000 × 530	4	4,18

Инв.№ подл. | Подпись и дата | Взамен инв.№

Н.контр.	Шурнюк		3.300.9-1.2 14.02.00
Зам.зав.отд.	Железняк		
Гип	Алексеева		Шкаф Ш2
Гап	Нечаев		
Ст.инж.	Лисицына		

Стадия	Лист	Листов
Р		1

ЦНИИПградостроительства

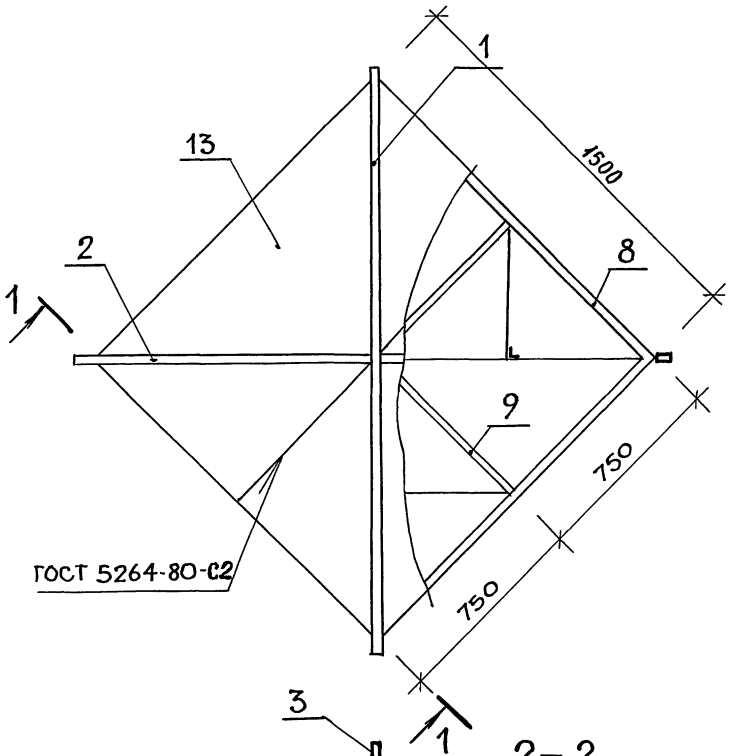

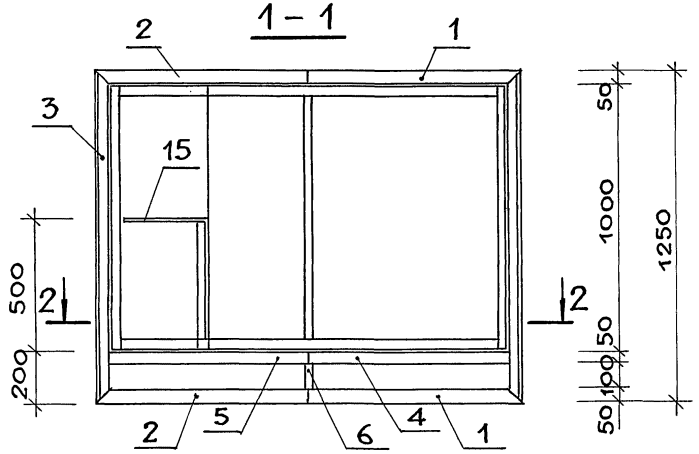

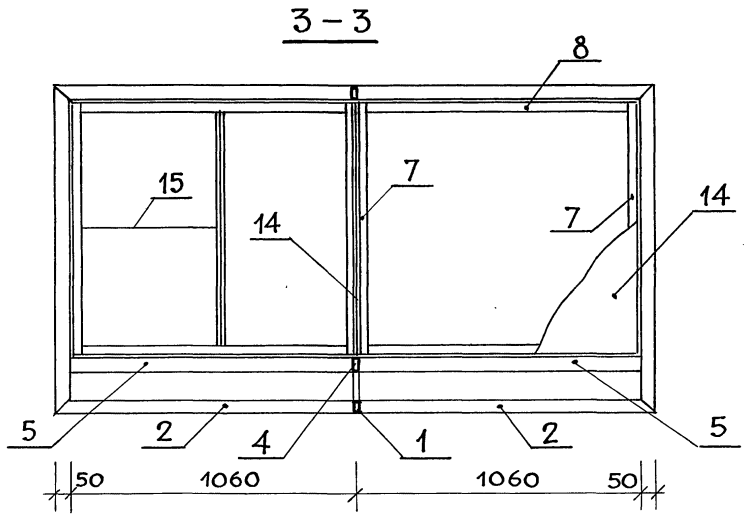

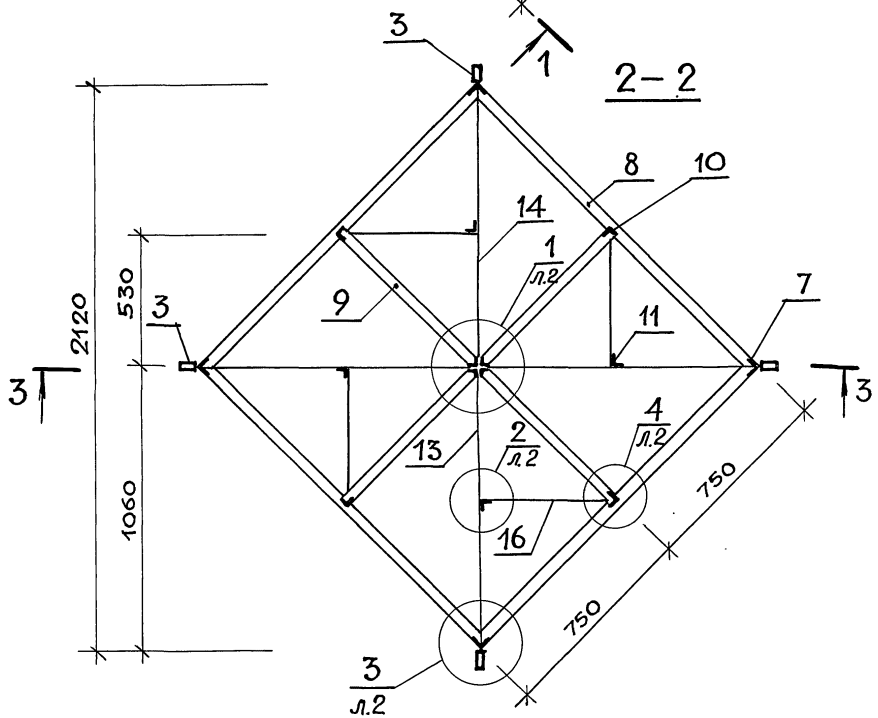

Н. контр.	Шурнюк		
Зам. зав. отд.	Железняк		
Гип	Алексеева		
Гап	Нечаев		
Рук. гр. арх.	Вышинская		
Ст. инж.	Лисицына		

3.300.9 – 1.2 14.02.00 СБ

ШКАФ Ш2
СБОРОЧНЫЙ ЧЕРТЕЖ

Стадия	Масса	Масштаб
Р	159,3	–
Лист 1	Листов 2	

ЦНИИПградостроительства

Инв. № подл. | Подпись и дата | Взамен инв. №

Копировал: Ens 23712 47 Формат А3

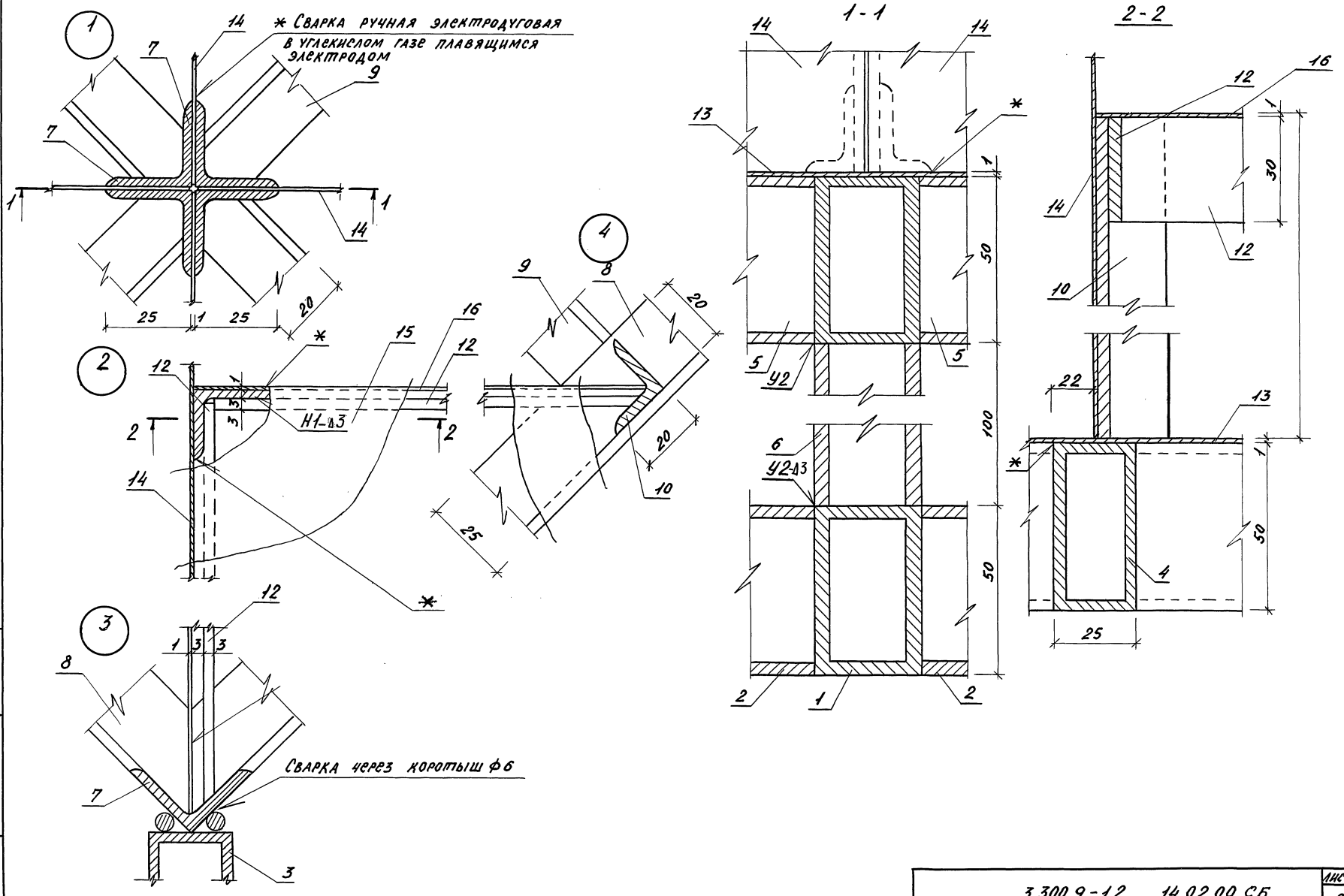

3.300.9-1,2	14.02.00 СБ	Лист 2

Копировал: [signature] - 23712 48 Формат А3

Инв. № подл. | Подпись и дата | Взам. инв. №

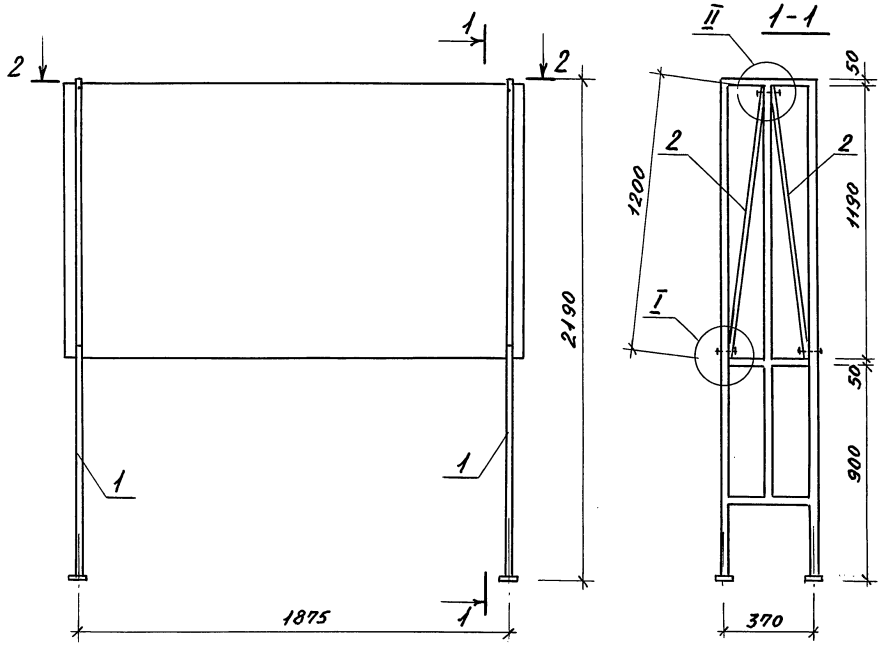

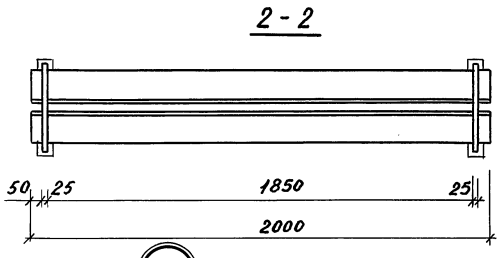

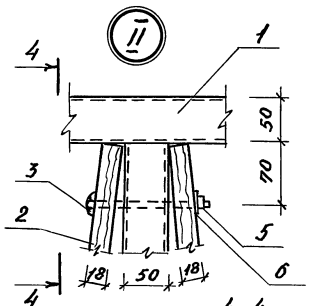

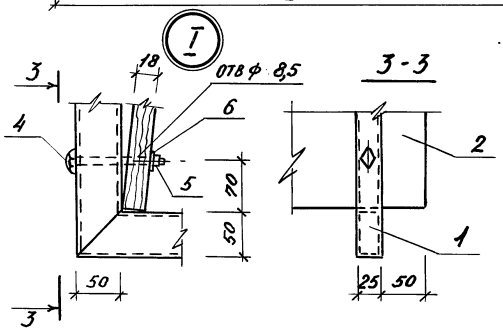

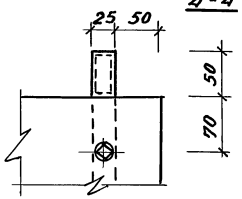

Формат	Зона	Поз	Обозначение	Наименование	Кол.	Примеч.
А3			3.300.9-1.2 ТУ	Технические условия		
А3						
				Сборочные единицы		
А3		1	3.300.9-1.2 15.01.00	Рама Р3	2	
				Детали		Масса ед., кг
Б.Ч		2	3.300.9-1.2 15.00.01	ДСП-Б-а 18×2000×1200		
				ГОСТ 20966-75	2	56,2
				Стандартные изделия		
		3		Болт М8×120 ГОСТ 7783-81	2	
		4		Болт М8×90 ГОСТ 7783-81	2	
		5		Гайка М8 ГОСТ 5915-70	4	
		6		Шайба 10 ГОСТ 10450-78	4	

Н.контр.	Шурнюк		3.300.9-1.2 15.00.00
Зам.зав.отд	Железняк		Стенд информационный СИ
ГИП.	Алексеева		Стадия: Р; Масса: 151,4; Масштаб: —
ГАП	Нечаев		Лист; Листов 1
Рук.гр.арх.	Вышинская		ЦНИИПградостроительства
Ст.инж.	Лисицына		

Инв. № подл. | Подпись и дата | Взам. инв. №

Копировал: Формат А3

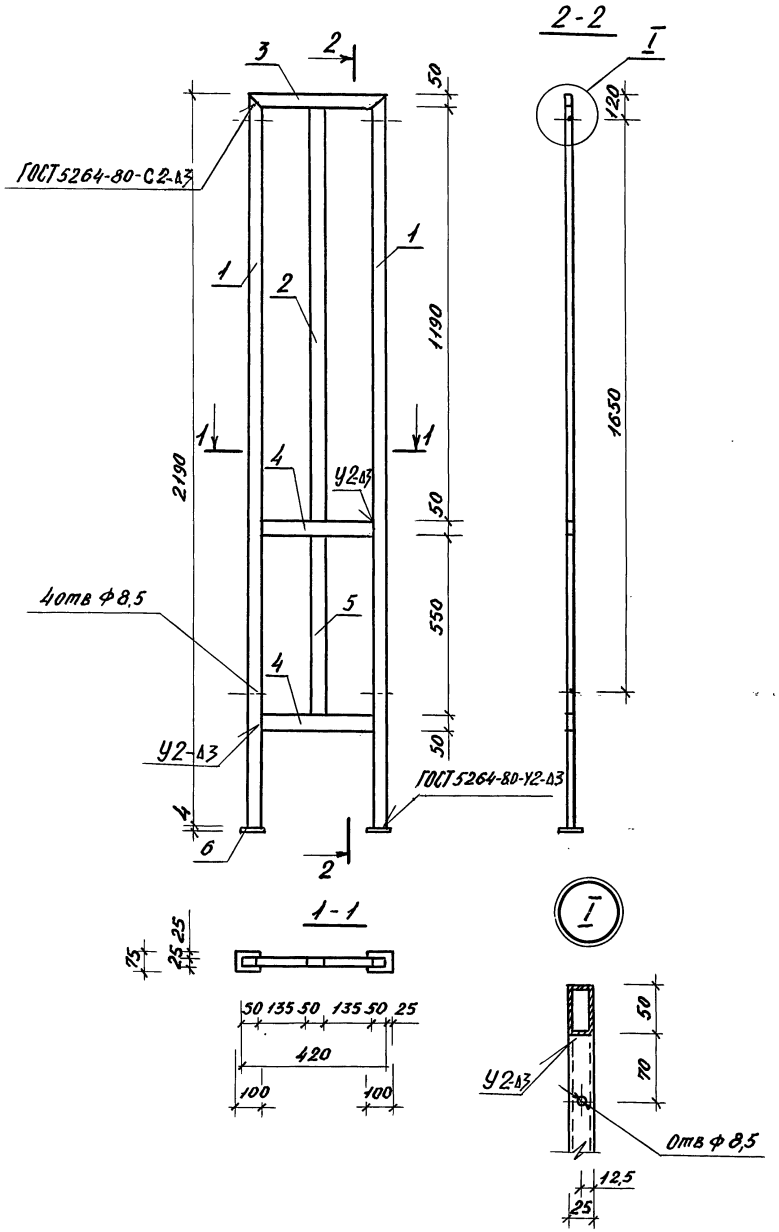

Формат	Зона	Поз.	Обозначение	Наименование	Кол.	Примеч.
				Детали		Масса ед., кг
Б.4		1	3.300.9-1.2 15.01.01	Труба 50×25×3 ГОСТ 8645-80 / В 10 ГОСТ 13663-86		
				ℓ = 2190	2	6.00
Б.4		2	-01	ℓ = 1190	1	3.26
Б.4		3	-02	ℓ = 420	1	1,15
Б.4		4	-03	ℓ = 320	2	0,88
Б.4		5	-04	ℓ = 550	1	1,51
Б.4		6	3.300.9-1.2 15.01.02	Платик 4×75×100 ГОСТ 380-71	2	0,24

Зам.зав.отд.	Железняк		
ГАП.	Нечаев		
ГИП	Алексеева		
Ст. инж.	Лисицына		
Н. контр.	Шурнюк		

3.300.9-1.2 15.01.00

Рама Р3

Стадия	Масса	Масштаб
Р	19,0	—
Лист	Листов 1	

ЦНИИП градостроительства

Взам. инв. № | Подпись и дата | Взам. инв. №

Копировал: Формат А3

Рис. 1

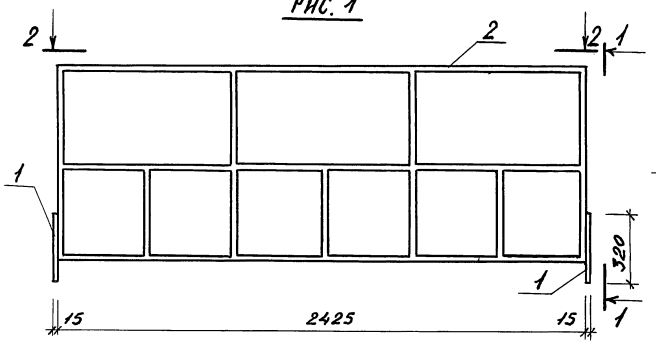

1 - 1

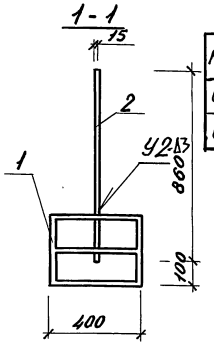

МАРКА	Обозначение	Рис	Тип	Масса ед., кг
ОПм 1	3.300.9-1.2 16.00.00	1	1	17,99
ОПм 2	3.300.9-1.2 16.00.00-01	2	2	11,4

2 - 2

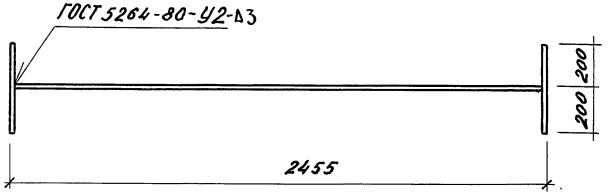

Рис. 2

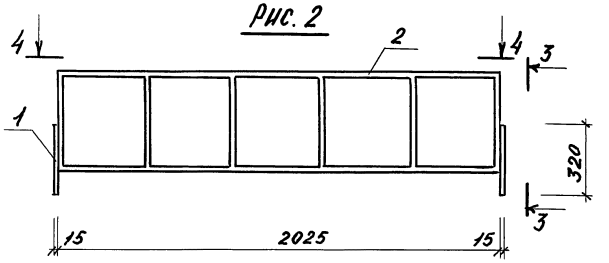

3 - 3

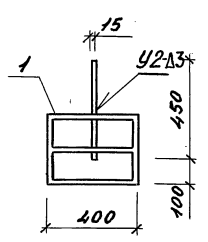

4 - 4

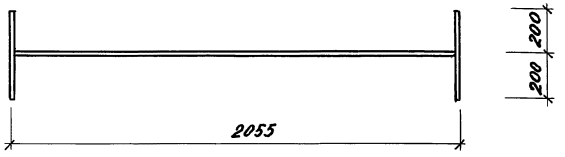

Формат	Зона	Поз.	Обозначение	Наименование	Кол.	Примеч.
А3			3.300.9-1.2 ТУ	Технические условия		
				Сборочные единицы		
А4		1	3.300.9-1.2 16.01.00	Опора 01	2	
				Переменные данные для исполнения		
				16.00.00		
А4		2	3.300.9-1.2 16.02.00	Рамка Р4	1	
				16.00.00-01		
А4		2	3.300.9-1.2 16.02.00-01	Рамка Р5	2	

Н. контр.	Шурнюк	
Зам. зав. отд.	Железняк	
ГАП	Нечаев	
ГИП	Алексеева	
Ст. инж.	Лисицына	
Рук. гр. арх.	Вышинская	

3.300.9-1.2 16.00.00

Ограда переносная ОПм 1, ОПм 2.

Стадия	Масса	Масштаб
Р	См. табл.	—
Лист	Листов 1	

ЦНИИП градостроительства

Инв. № подл. | Подпись и дата | Взам. инв. №

Копировал:

Формат А3

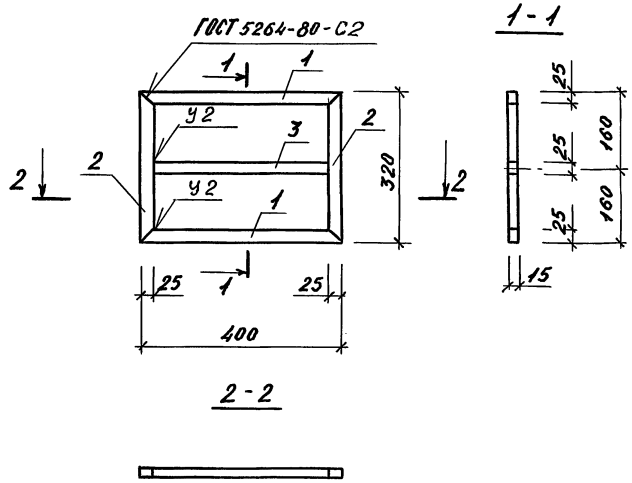

Формат	Зона	Поз.	Обозначение	Наименование	Кол.	Примеч.
				Детали		Масса ед., кг
Б.Ч.		1	3.300.9-1.2 16.01.01	Труба 25×15×2 ГОСТ 8645-68 В10 ГОСТ 13663-68		
				ℓ=400	2	0,45
Б.Ч.		2	3.300.9-1.2 16.01.02	ℓ=320	2	0,36
Б.Ч.		3	3.300.9-1.2 16.01.03	ℓ=350	1	0,40

Н.контр	Шурнюк		
Зам.зав.отд.	Железняк		
ГИП	Алексеева		
ГАП	Исчаев		
Ст. инж.	Лисицына		

3.300.9-1.2 16.01.00

Опора 01

Стадия	Масса	Масштаб
Р	2,0	—
Лист	Листов 1	

ЦНИИПградостроительства

Копировал: Формат А4

Рис. 1

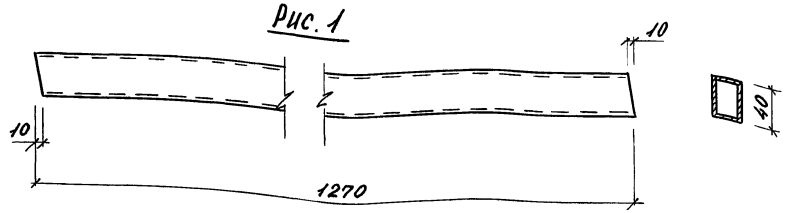

Рис. 2

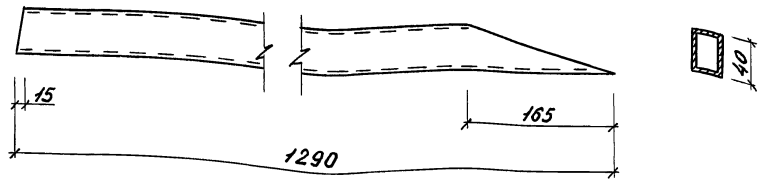

Рис. 3

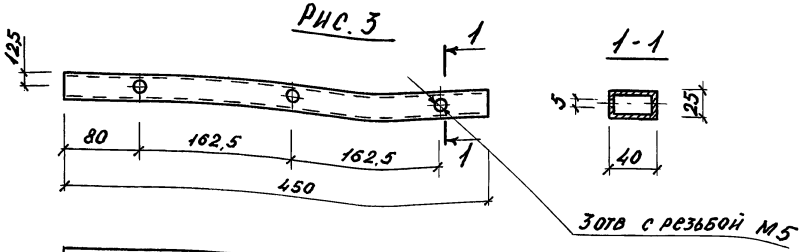

Обозначение	Рис.	Поз.	Масса ед., кг
3.300.9-1.2 18.00.05	1	5	3,52
-01	2	6	5,81
-02	3	7	1,25

Н.контр	Шурнюк		
Зам.зав.отд.	Железняк		
ГИП	Алексеева		
ГАП	Исчаев		
Ст. инж.	Лисицына		

3.300.9-1.2 18.00.05

Деталь спинки

Стадия	Масса	Масштаб
Р	см. табл.	—
Лист	Листов 1	

Труба 40×25×3 ГОСТ 8645-68 В10 ГОСТ 13663-68

ЦНИИПградостроительства

Копировал: Формат А4

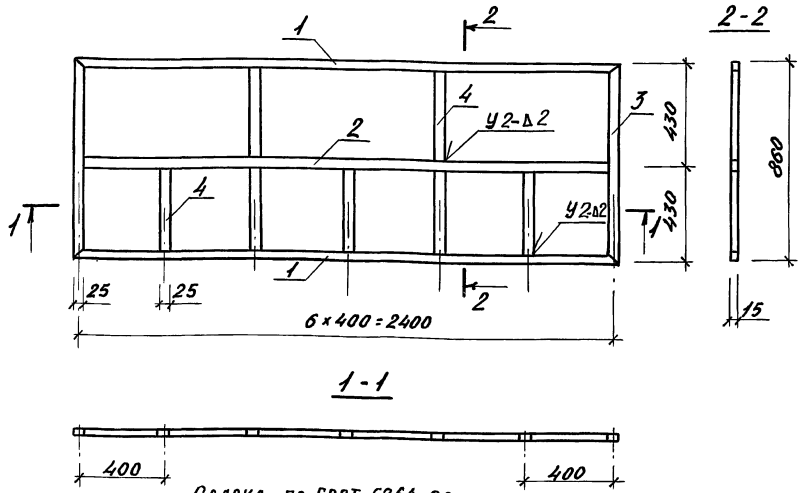

Сварка по ГОСТ 5264-80

Формат	Зона	Поз.	Обозначение	Наименование	Кол.	Примеч.
				Детали		Масса ед., кг
				Труба 25×15×2 ГОСТ 8645-68 В10 ГОСТ 13663-86		
Б.Ч		1	3.300.9-1.2 16.02.01	ℓ=2425	2	2,74
Б.Ч		2	3.300.9-1.2 16.02.02	ℓ=2375	1	2.68
Б.Ч		3	3.300.9-1.2 16.02.03	ℓ=860	2	0,97
Б.Ч		4	3.300.9-1.2 16.02.04	ℓ=390	7	0,45

Н.контр	Шурнюк	
Зам.зав.отд.	Железняк	
ГИП	Алексеева	
ГАП	Нечаев	
Ст. инж.	Лисицына	

3.300.9-1.2 16.02.00

Рамка Р4

Стадия	Масса	Масштаб
Р	13,3	—
Лист	Листов 1	

ЦНИИПградостроительства

Копировал: Формат А4

Инв.№ подл. | Подпись и дата | Взам.инв.№

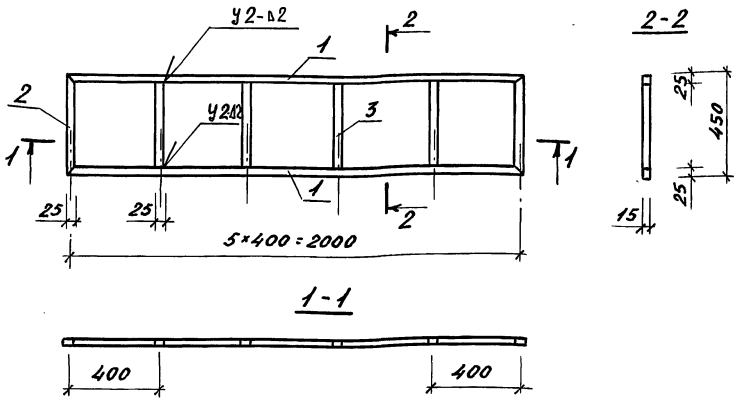

Сварка по ГОСТ 5264-80

Формат	Зона	Поз.	Обозначение	Наименование	Кол	Примеч
				Детали		Масса ед., кг
				Труба 25×15×2 ГОСТ 8645-68 В10 ГОСТ 13663-86		
Б.Ч		1	3.300.9-1.2 16.02.01-01	ℓ=2025	2	2.29
Б.Ч		2	3.300.9-1.2 16.02.02-01	ℓ=450	2	0,51
Б.Ч		3	3.300.9-1.2 16.02.03-03	ℓ=400	4	0,45

Н.контр	Шурнюк	
Зам.зав.отд.	Железняк	
ГИП	Алексеева	
ГАП	Нечаев	
Ст. инж.	Лисицына	

3.300.9-1.2 16.02.00-01

Рамка Р5

Стадия	Масса	Масштаб
Р	7,40	—
Лист	Листов 1	

ЦНИИПградостроительства

Копировал: Формат А4

Инв.№ подл. | Подпись и дата | Взам.инв.№

Формат	Зона	Поз.	Обозначение	Наименование	Кол.	Примеч.
				Документация		
А3			3.300.9-1.2 ТУ	Технические условия		
А3			3.3009-1.2 17.00.00 СБ	Сборочный чертеж		
				Детали		масса ед., кг
				Труба 60×30×3 ГОСТ 8645-68 / В10 ГОСТ 13663-86		
Б.4		1	3.300.9-1.2 17.00.01	ℓ = 670	4	2,65
Б.4		2	3.300.9-1.2 17.00.02	ℓ = 600	4	2,37
				Труба 40×40×3 ГОСТ 8639-82 / В10 ГОСТ 13663-86		
Б.4		3	3.300.9-1.2 17.00.03	ℓ = 1780	2	5,91
				Уголок 550×50×4 ГОСТ 8509-86 / 18сп ГОСТ 535-79		
Б.4		4	3.300.9-1.2 17.00.04	ℓ = 610	2	1,86
				Доска 50×200 сосна сорт 2 / ГОСТ 8486-86 Е		
Б.4		5	3.300.9-1.2 17.00.05	ℓ = 2100	2	10,5
Б.4		6	3.300.9-1.2 17.00.06	ℓ = 2100	1	10,5

Формат	Зона	Поз.	Обозначение	Наименование	Кол.	Примеч.
				Стандартные изделия		
		7		Болт М8×75 ГОСТ 7783-81	6	
		8		Гайка М8 ГОСТ 9515-70	6	
		9		Шайба 8 ГОСТ 10450-78	6	

Инв. № подл. | Подпись и дата | Взам. инв. №

Зам. зав. отд.	Железняк	
ГИП.	Алексеева	
ГАП.	Нечаев	
Ст. инж.	Ансицына	
Н. контр.	Шурпюк	

3.300.9-1.2 17.00.00

Скамья Ск1

Стадия	Лист	Листов
Р		1

ЦНИИП градостроительства

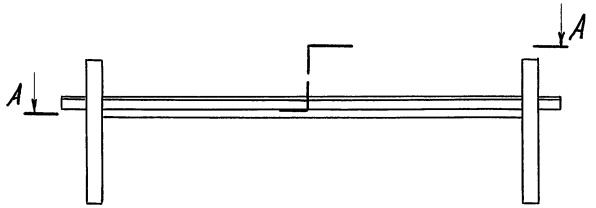

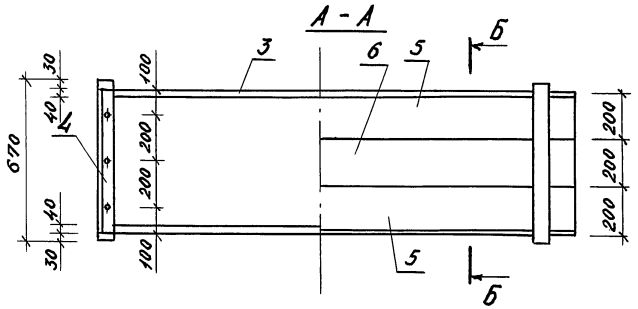

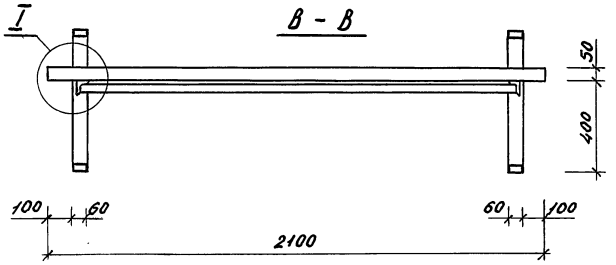

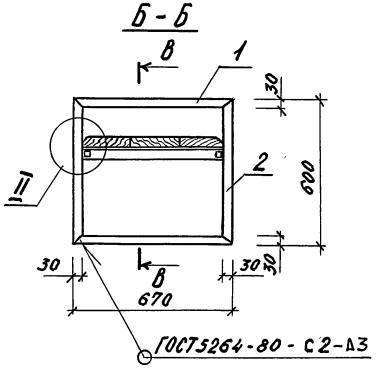

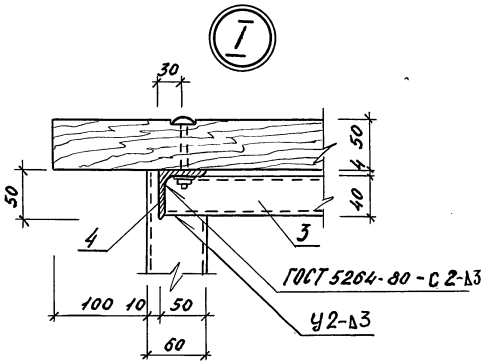

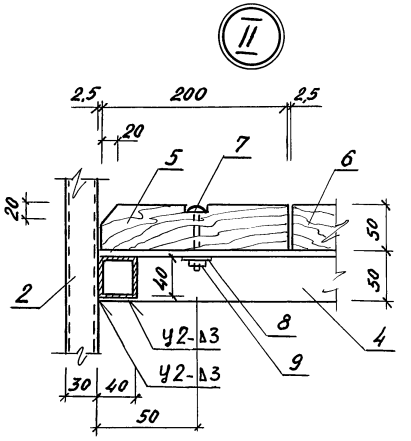

Зам. зав. отд.	Железняк		
ГИП	Алексеева		
ГАП	Нечаев		
Ст. арх.	Некулаева		
Ст. инж.	Лисицына		
Н. контр.	Журнюк		

3.300.9-1.2 17.00.00.СБ

Скамья Ск1
Сборочный чертеж

Стадия	Масса	Масштаб
Р	67,1	—
Лист	Листов 1	

ЦНИИПградостроительства

Инв. № подл. | Подпись и дата | Взам. инв. №

Копировал:

Формат А3

Формат	Зона	Поз.	Обозначение	Наименование	Кол.	Примеч.
				Документация		
А3			3.300.9-1.2 ТУ	Технические условия		
А3			3.300.9-1.2 18.00.00 СБ	Сборочный чертеж		
				Детали		Масса ед., кг
				Труба 50×25×3 ГОСТ 8645-68 / В10 ГОСТ 13663-86		
Б.4		1	3.300.9-1.2 18.00.01	ℓ=700	4	2,28
Б.4		2	3.300.9-1.2 18.00.02	ℓ=450	4	1,46
Б.4		3	3.300.9-1.2 18.00.03	ℓ=2510	3	8,16
Б.4		4	3.300.9-1.2 18.00.04	ℓ=250	1	0,81
Б.4		5	3.300.9-1.2 18.00.05	Деталь спинки	2	
Б.4		6	-01	То же	2	
Б.4		7	-02	Деталь сидения	3	

Формат	Зона	Поз.	Обозначение	Наименование	Кол.	Примеч.
Б.4		8	3.300.9-1.2 18.00.06	Доска 50×180 сосна сорт 2 / ГОСТ 8486-86 Е		
				ℓ=2510	1	11,3
Б.4		9	3.300.9-1.2 18.00.07	Доска 50×160 сосна сорт 2 / ГОСТ 8486-86 Е		
				ℓ=2510	2	10
				Стандартные изделия		
				Винт М5×65.кл.2-01.ГОСТ 1491-80	9	

Взам. инв. №

Подпись и дата

Инв. № подл.

Зам. зав. отд.	Железняк		
ГИП	Алексеева		
ГАП	Нечаев		
Ст. инж.	Лисицына		
Н. контр.	Шурнюк		

3.300.9-1.2 18.00.00

Скамья Ск2

Стадия	Лист	Листов
Р		1

ЦНИИПградостроительства

Копировал:

Формат А3

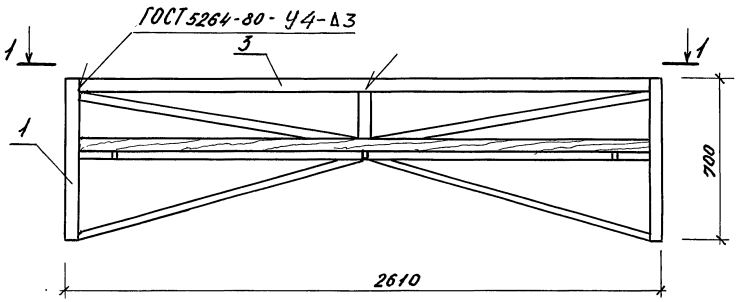

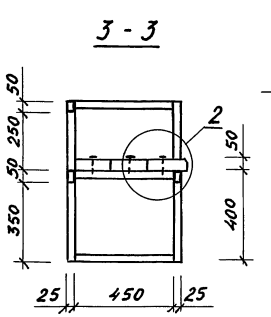

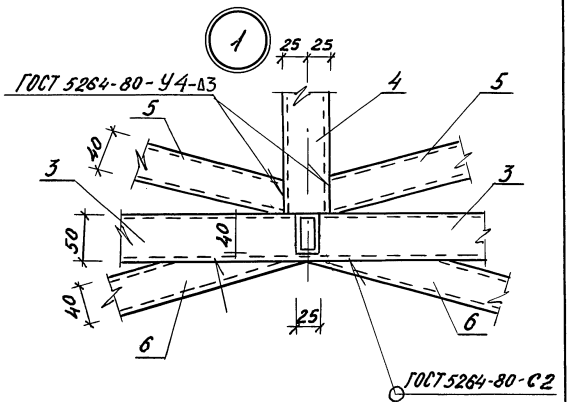

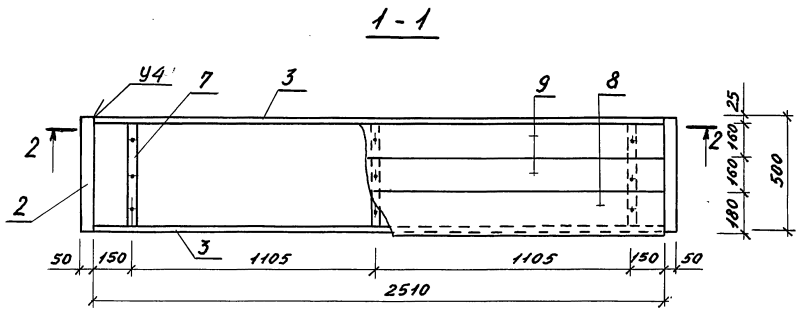

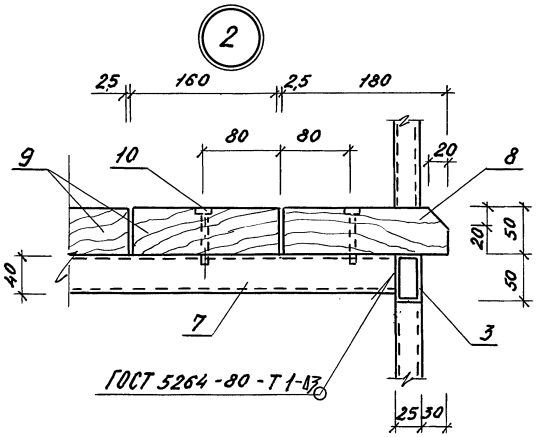

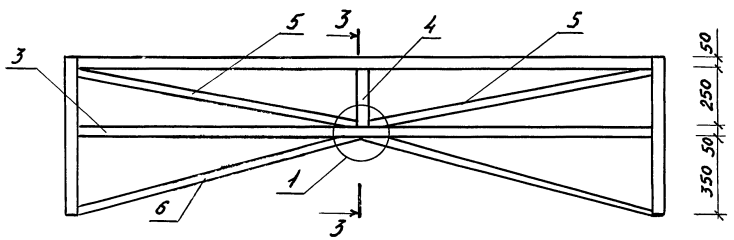

Зам.зав.отд.	Железняк		
ГАП	Исуаев		
ГИП	Алексеева		
Ст. арх.	Искуласва		
Ст. инж.	Лисицына		
Н. контр.	Шурнюк		

3.300.9-1.2 18.00.00.СБ

Скамья Ск2
Сборочный чертеж.

Стадия	Масса	Масштаб
Р	94,0	—
Лист	Листов 1	

ЦНИИПградостроительства

Инв.№ подл. | Подпись и дата | Взам. инв.№

Копировал:

Формат А3

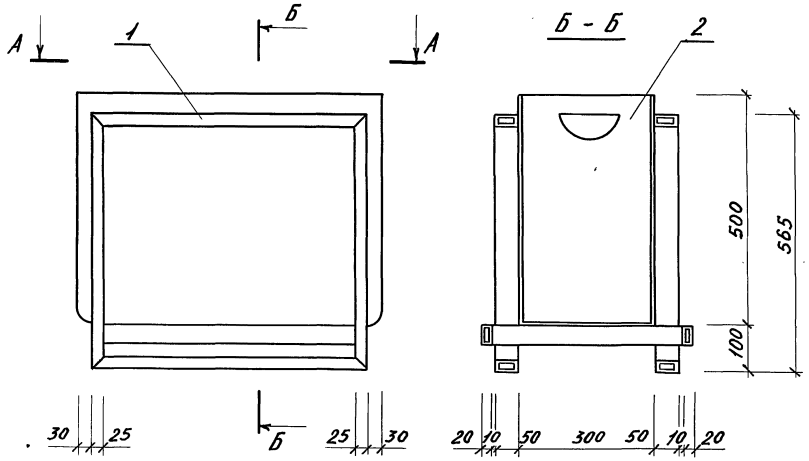

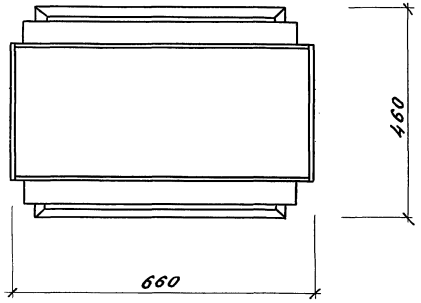

Формат	Зона	Поз.	Обозначение	Наименование	Кол.	Примеч.
				Документация		
А3			3.300.9-1.2 ТУ	Технические условия		
				Сборочные единицы		
А3		1	3.300.9-1.2 19.01.00	Рама Р3	1	
А4		2	3.300.9-1.2 19.02.00	Емкость для мусора Е1	1	

Зам.завотд.	Железняк		
ГИП	Алексеева		
ГАП	Нечаев		
Ст. инж.	Лисицын А.		
Н. контр.	Шурнюк		

3.300.9-1.2 19.00.00

Урна У1

Стадия	Масса	Масштаб
Р	17,9	—
Лист	Листов 1	

ЦНИИП градостроительства

Копировал: Формат А3

Инв. № подл. | Подпись и дата | Взам. инв. №

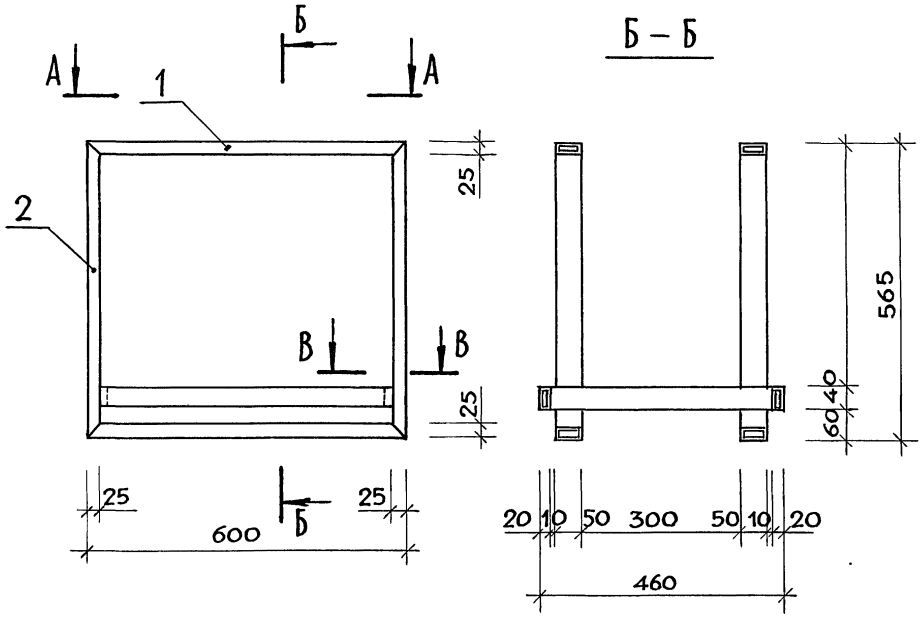

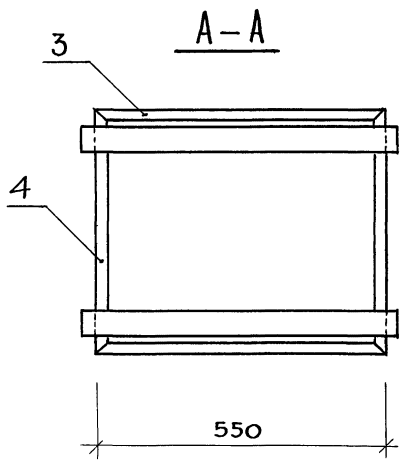

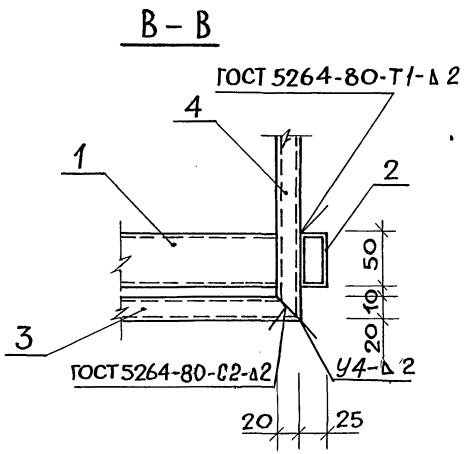

Формат	Зона	Поз.	Обозначение	Наименование	Кол.	Примечан.
				Детали		Масса ед., кг
				Труба 50×25×2 ГОСТ 8645-68 / В 10 ГОСТ 13663-86		
Б.Ч.		1	3.300.9-1.2 19.01.01	ℓ = 600	2	1,34
Б.Ч.		2	3.300.9-1.2 19.01.02	ℓ = 565	2	1,26
				Труба 40×20×2 ГОСТ 8645-68 / В 10 ГОСТ 13663-86		
Б.Ч.		3	3.300.9-1.2 19.01.03	ℓ = 550	2	0,96
Б.Ч.		4	3.300.9-1.2 19.01.04	ℓ = 460	2	0,81

Н. контр.	Шурнюк	
Зам. зав. отд.	Железняк	
ГИП	Алексеева	
ГАП	Нечаев	
Рук. гр. арх.	Вышинская	
Ст. инж.	Лисицына	

3.300.9-1.2 19.01.00

РАМА Р3

Стадия	Масса	Масштаб
Р	8,74	–
Лист	Листов 1	

ЦНИИП градостроительства

Инв. № подл. | Подпись и дата | Взамен инв. №

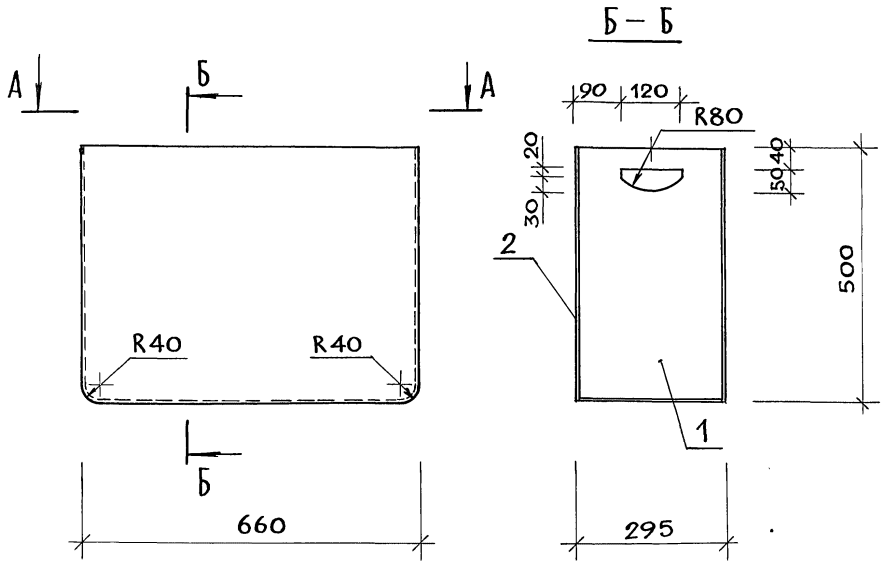

Формат	Зона	Поз.	Обозначение	Наименование	Кол.	Примечан.
				Детали		Масса ед., кг
Б.Ч.		1	3.300.9-1.2 19.02.01	Лист 1×295×1660 ГОСТ 19903-74 / Ст.3 кп 2 ГОСТ 16523-70	1	3,91
Б.Ч.		2	3.300.9-1.2 19.02.02	Лист 1×500×660 ГОСТ 19903-74 / Ст3 кп2 ГОСТ 16523-70	2	2,59

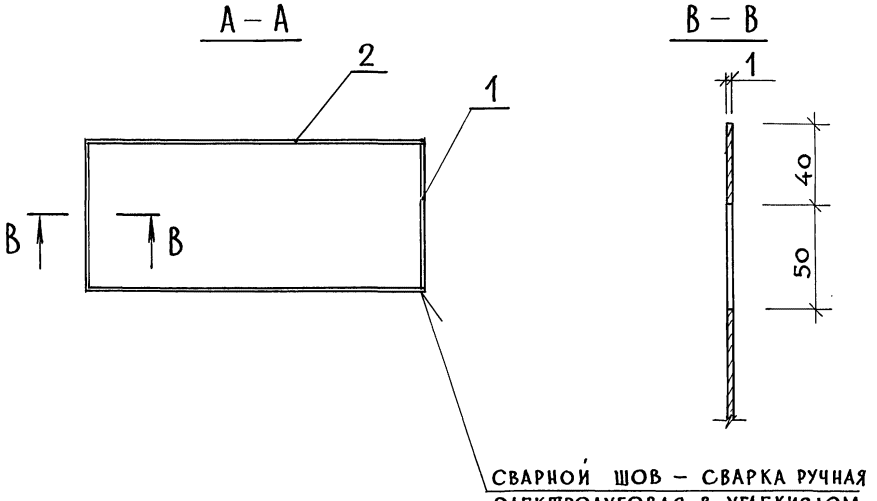

Н.контр.	Шурнюк	
Зам.зав.отд.	Железняк	
ГИП	Нечаев	
ГАП	Алексеева	
Рук.гр.арх.	Вышинская	
Ст.инж.	Лисицына	

3.300.9-1.2 19.02.00

Емкость для мусора Е1

Стадия	Масса	Масштаб
Р	9,1	–
Лист	Листов 1	

ЦНИИП градостроительства

Инв. № подл. | Подпись и дата | Взамен инв. №

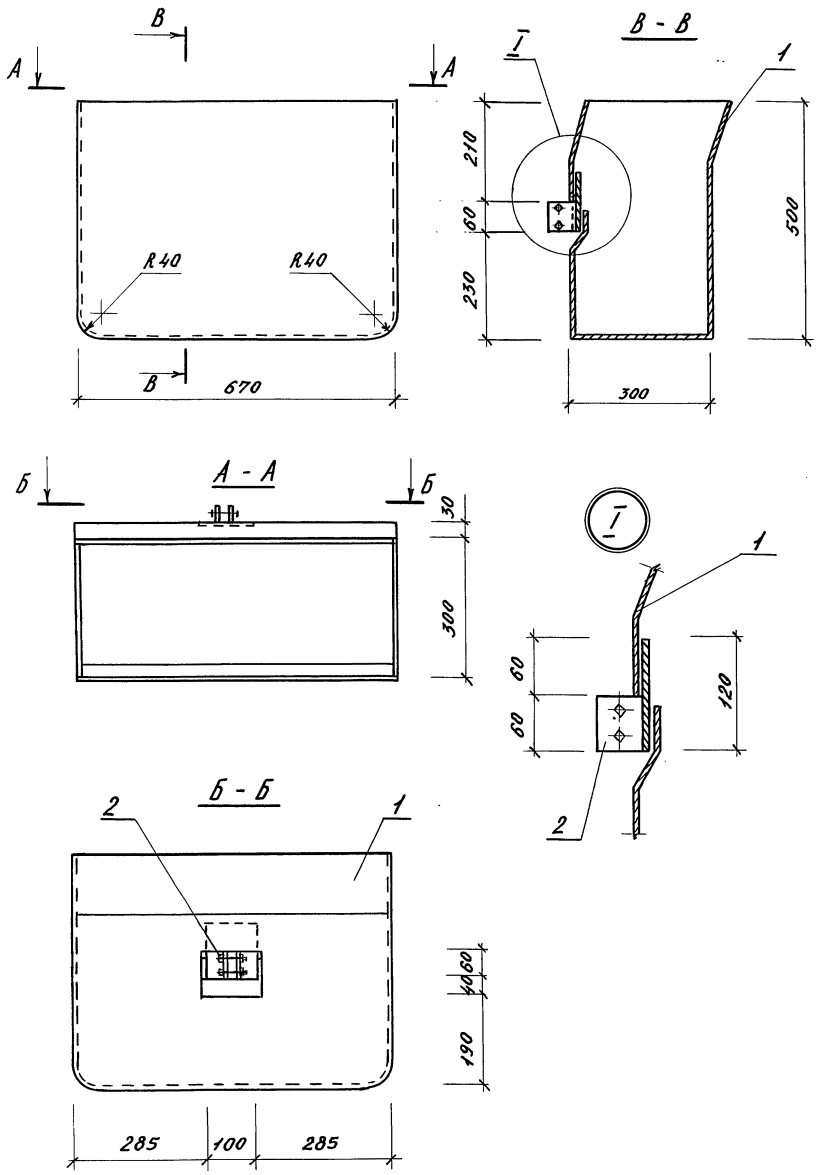

Формат	Зона	Поз	Обозначение	Наименование	Кол	Примеч.
				Документация		
А3			3.300.9-1.2 ТУ	Технические условия		
				Сборочные единицы		
А3		1	3.300.9-1.2 20.01.00	Емкость для мусора Е2	1	
А4		2	3.300.9-1.2 20.02.00	Соединительная		
				деталь СД4	1	
				Стандартные изделия		
				Болт М8×70 ГОСТ 7798-70	2	
				Гайка М8 ГОСТ 5915-70	2	
				Шайба 8 ГОСТ 10450-78	2	

Зам.зав.отд.	Железняк		
ГИП	Алексеева		
ГАП	Нечаев		
Ст.инж.	Лисицына		
Н.контр.	Шурнюк		

3.300.9-1.2 20.00.00

Урна У2

Стадия	Масса	Масштаб
Р	9,90	–

Лист | Листов 1

ЦНИИПградостроительства

Инв.№ подл. | Подпись и дата | Взам.инв.№

Копировал: [signature] -23712 61 Формат А3

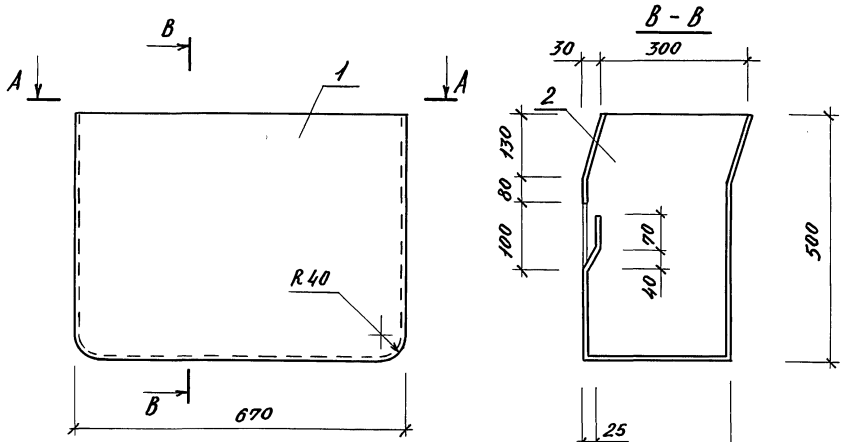

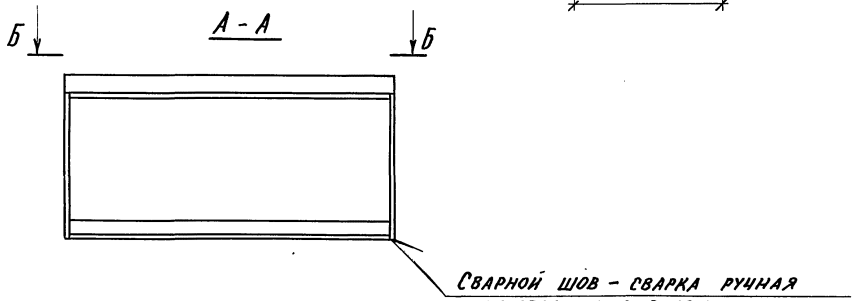

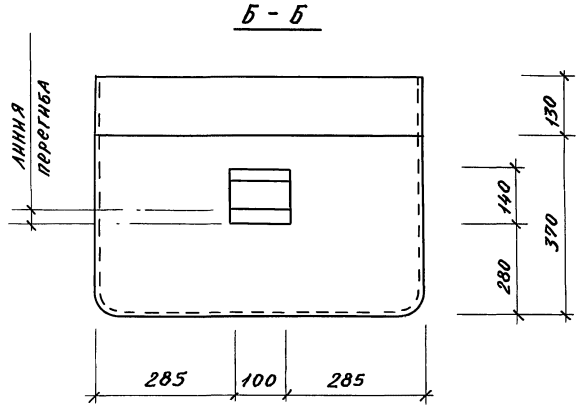

Формат	Зона	Поз	Обозначение	Наименование	Кол.	Примеч.
				Детали		Масса ед., кг
Б4		1	3.300.9-1.2 20.01.01	Лист 1×500×670 ГОСТ 19903-74 / Ст3кп2 ГОСТ 16523-70	2	2,63
Б4		2	3.300.9-1.2 20.01.02	Лист 1×330×1670 ГОСТ 19903-74 / Ст3кп2 ГОСТ 16523-70	1	4,33

Зам. зав. отд.	Железняк	
ГИП	Алексеева	
ГАП	Нечаев	
Ст. инж.	Лисицына	
Н. контр.	Шурнюк	

3.300.9-1.2 20.01.00

Емкость для мусора Е2

Стадия	Масса	Масштаб
Р	9,6	—
Лист	Листов 1	

ЦНИИП градостроительства

Инв. № подл. | Подпись и дата | Взам. инв. №

Копировал: Формат А3

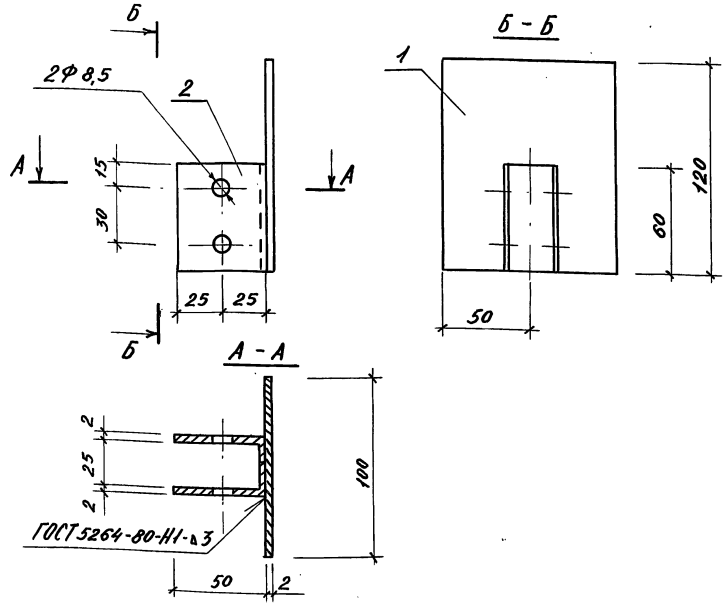

Формат	Зона	Поз	Обозначение	Наименование	Кол.	Примеч.
				Детали		Масса ед., кг
Б.4		1	3.300.9-1.2 20.02.01	Лист 2×100×120 ГОСТ 19903-74 Ст3кп2 ГОСТ 16523-70	1	0,18
Б.4		2	3.300.9-1.2 20.02.02	Лист 2×60×125 ГОСТ 19903-74 Ст.3кп2 ГОСТ 16523-70	1	0,12

Инв. № подл. | Подпись и дата | Взам. инв. №

Зам.зав.отд.	Железняк	
ГИП	Алексеева	
ГАП	Нечаев	
Ст. инж.	Лисицына	
Н.контр.	Шурнюк	

3.300.9-1,2 20.02.00

Соединительная деталь СД4

Стадия	Масса	Масштаб
Р	0,30	—
Лист	Листов 1	

ЦНИИПградостроительства

Копировал: Формат А4

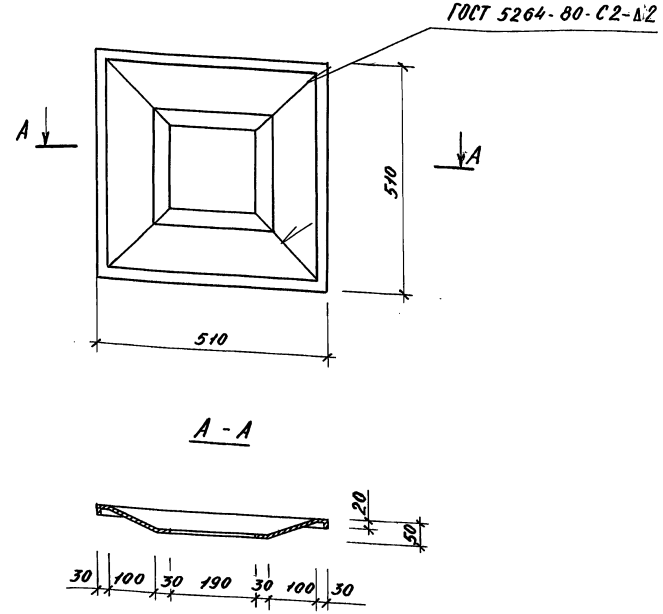

Инв. № подл. | Подпись и дата | Взам. инв. №

Зам.зав.отд.	Железняк	
ГИП	Алексеева	
ГАП	Нечаев	
Ст. инж.	Лисицына	
Н.контр.	Шурнюк	

3.300.9-1,2 21.00.01

Крышка

Стадия	Масса	Масштаб
Р	2,4	—
Лист	Листов 1	

Лист 1×550×550 ГОСТ 19903-74 Ст 3кп2 ГОСТ 16523-70

ЦНИИПградостроительства

Копировал: Формат А4

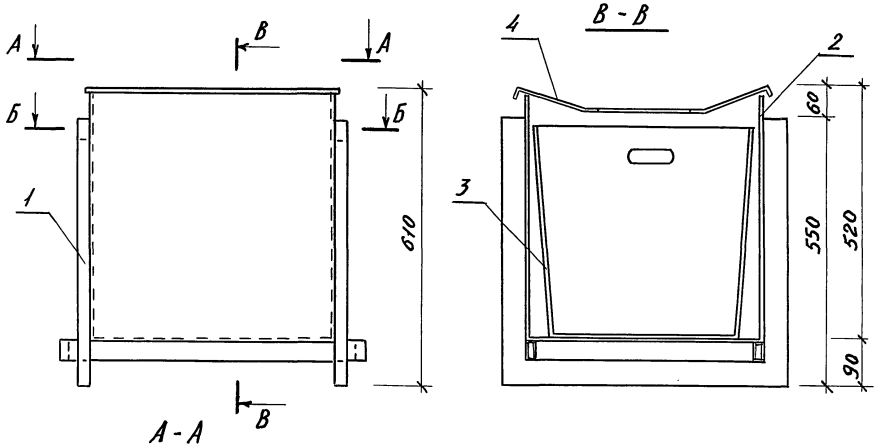

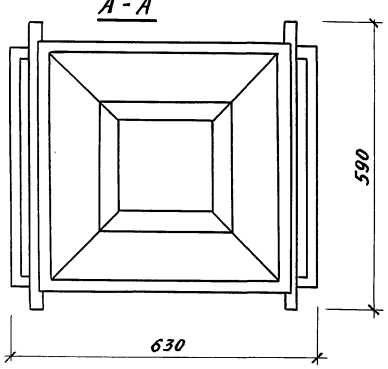

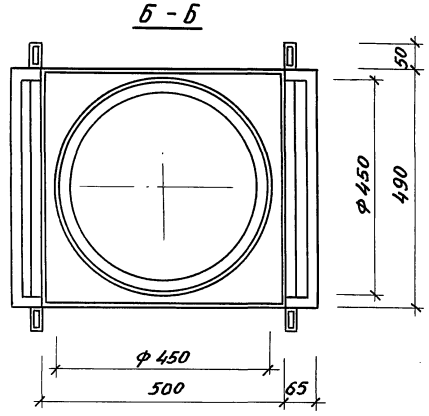

Формат	Зона	Поз.	Обозначение	Наименование	Кол.	Примеч
				Документация		
А3			3.300.9-1.2 ТУ	Технические условия		
				Сборочные единицы		
А3		1	3.300.9-1,2 21.01.00	Рама Р4	1	
А4		2	3.300.9-1.2 21.02.00	Контейнер	1	
А4		3	3.300.9-1.2 21.03.00	Емкость для мусора Е3	1	
				Детали		
А4		4	3.300.9-1.2 21.00.01	Крышка	1	

Инв. № подл. | Подпись и дата | Взам. инв. №

Зам.зав.отд.	Железняк		
ГИП	Алексеева		
ГАП	Нечаев		
Ст.инж.	Лисицына		
Н.контр.	Шурнюк		

3.300.9-1.2 21.00.00

Урна У3

Стадия	Масса	Масштаб
Р	29,2	—
Лист	Листов 1	

ЦНИИПградостроительства

Копировал:

Формат А3

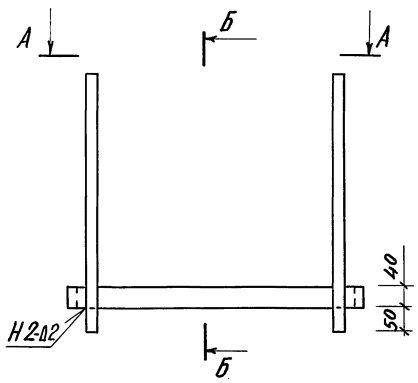

Б - Б

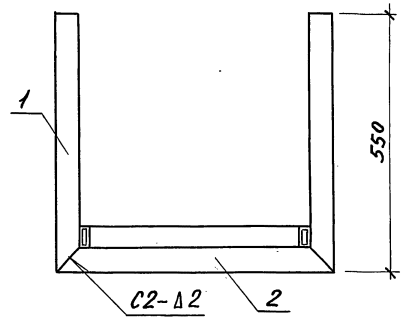

А - А

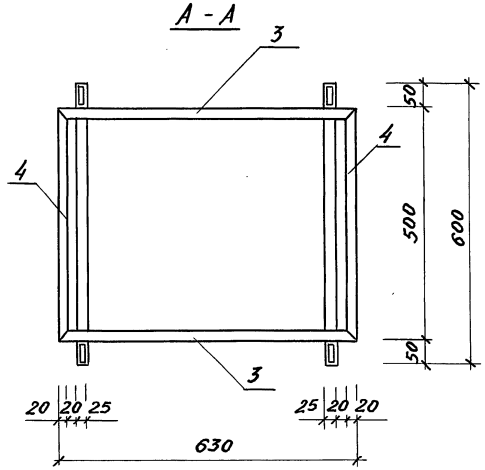

Формат	Зона	Поз.	Обозначение	Наименование	Кол.	Примеч.
				Детали		масса ед., кг
				Труба 50×25×2 ГОСТ 8645-68		
				В10 ГОСТ 13663-86		
Б.Ч.		1	3.300.9-1.2 21.01.01	ℓ = 550	4	1,23
Б.Ч.		2	-01	ℓ = 600	2	1,34
				Труба 40×20×2 ГОСТ 8645-68		
				В10 ГОСТ 13663-86		
Б.Ч.		3	3.300.9-1.2 21.01.02	ℓ = 630	2	1,10
Б.Ч.		4	-01	ℓ = 500	2	0,88

Сварка по ГОСТ 5264-80

Зам.зав.отд.	Железняк	
ГИП	Алексеева	
ГАП	Нечаев	
Ст. инж.	Лисицына	
Н.контр.	Шурнюк	

3.300.9-1.2 21.01.00

Рама Р4

Стадия	Масса	Масштаб
Р	11,6	—
Лист	Листов 1	

ЦНИИПградостроительства

Инв. № подл. | Подпись и дата | Взам. инв. №

23712 65

Копировал:

Формат А3

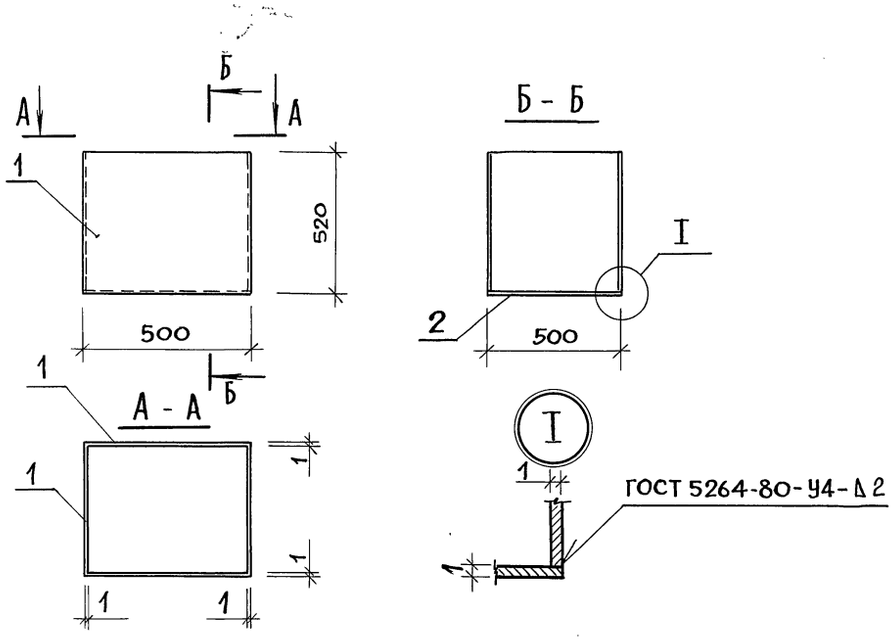

Формат	Зона	Поз.	Обозначение	Наименование	Кол.	Примеч.
				Детали		Масса, ед., кг
Б.ч.		1	3.300.9-1.2 21.02.01	Лист 1×500×520 ГОСТ 19903-74 / Ст.3кп 2 ГОСТ 16523-70	4	2,04
Б.ч.		2	3.300.9-1.2 21.02.02	Лист 1×500×500 ГОСТ 19903-74 / Ст.3кп 2 ГОСТ 16523-70	1	1,95

Н.контр.	Шурнюк		
Зам.зав.отд	Железняк		
Гип	Алексеева		
Гап	Нечаев		
Ст.инж.	Лисицына		

3.300.9-1.2 21.02.00

Контейнер

Стадия	Масса	Масштаб
Р	10,10	—
Лист	Листов 1	

ЦНИИП градостроительства

Формат А4

Взамен инв.№ | Подпись и дата | Инв.№ подл.

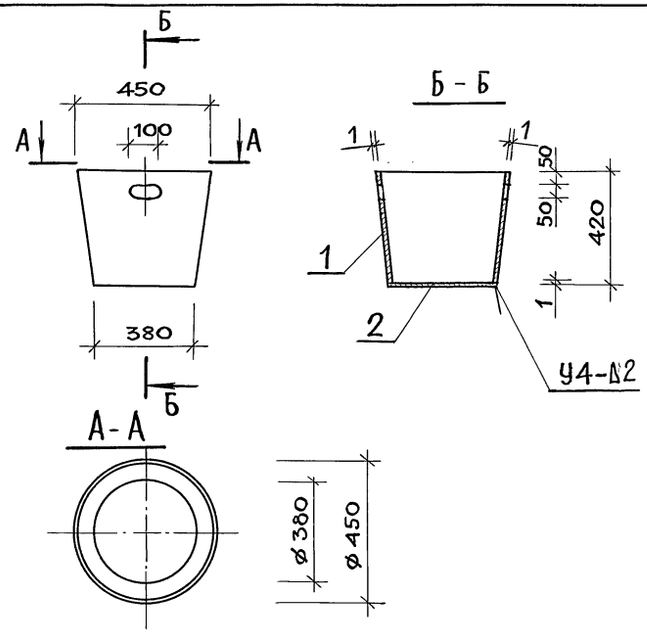

Форма	Зона	Поз.	Обозначение	Наименование	Кол.	Примеч.
				Детали		Масса, ед., кг
Б.ч.		1	3.300.9-1.2 21.03.01	Лист 1×450×1140 ГОСТ 19903-74 / Ст.3кп 2 ГОСТ 16523-70	1	4,03
Б.ч.		2	3.300.9-1.2 21.03.02	Лист 1×380×380 ГОСТ 19903-74 / Ст.3кп 2 ГОСТ 16523-70	1	1,11

Сварка по ГОСТ 5264-80.

Н.контр.	Шурнюк		
Зам.зав.отд	Железняк		
Гип	Алексеева		
Гап	Нечаев		
Ст.инж.	Лисицына		

3.300.9-1.2 21.03.00

Емкость для мусора Е3

Стадия	Масса	Масштаб
Р	5,10	—
Лист	Листов 1	

ЦНИИП градостроительства

Копировал: Ем 23712 66 Формат А4

Взамен инв.№ | Подпись и дата | Инв.№ подл.

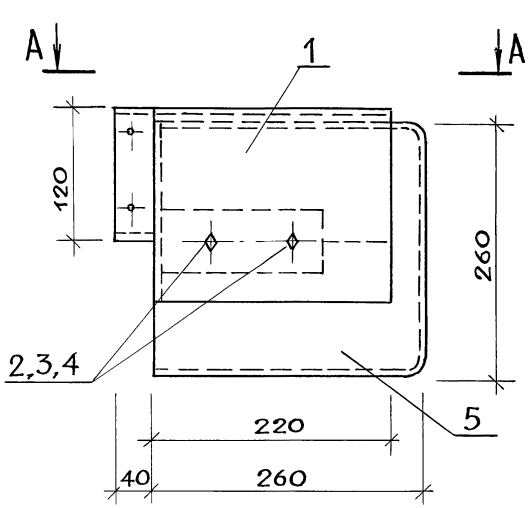

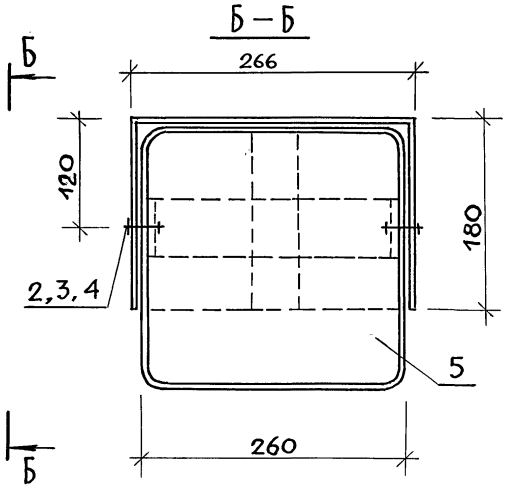

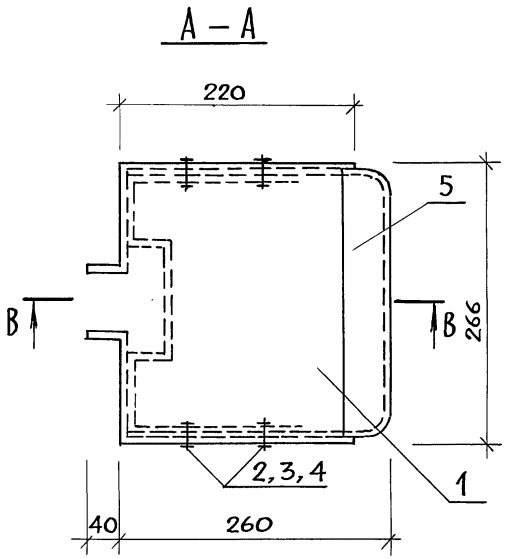

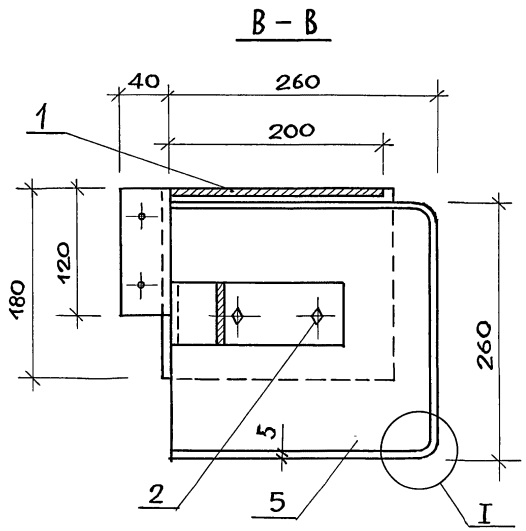

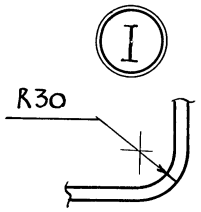

Формат	Зона	Поз.	Обозначение	Наименование	Кол.	Примеч.
				Документация		
А3			3.300.9-1.2 ТУ	Технические условия		
						Масса, ед., кг
				Сборочные единицы		
А3		1	3.300.9-1.2 22.10.00	Колпак Кп1	1	
				Стандартные изделия		
		2		Болт М6×25 ГОСТ 7798-70	4	
		3		Гайка М6 ГОСТ 5915-70	4	
		4		Шайба ГОСТ 10450-78	4	
				Материалы		
		5		Стекло S = 5 мм		
				ГОСТ 111-78		

Н.контр.	Лисицына	
Зам.зав.отд	Железняк	
Гип	Алексеева	
Гап	Нечаев	
Рук.гр.инж.	Шурнюк	

3.300.9-1.2 22.00.00

Светильник СВ1

Стадия	Масса	Масштаб
Р	8,8	—
Лист	Листов 1	

ЦНИИП градостроительства

Инв.№ подл. | Подпись и дата | Взамен инв.№

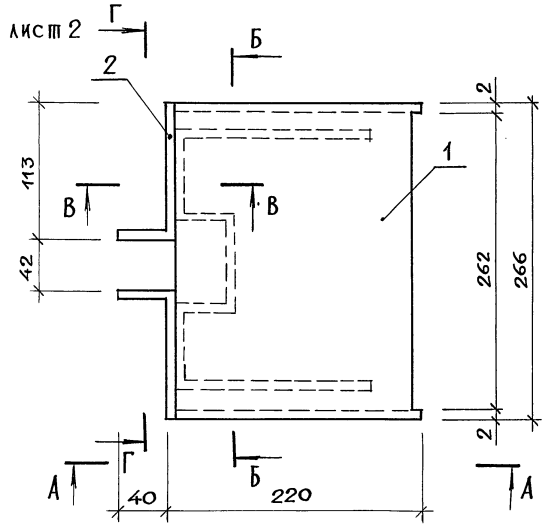

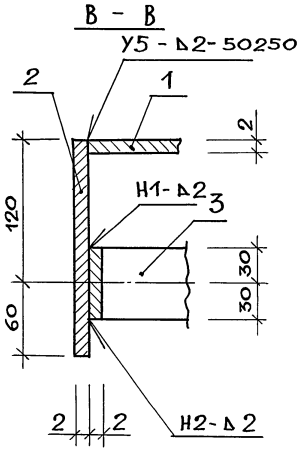

ФОРМАТ	ЗОНА	ПОЗ.	ОБОЗНАЧЕНИЕ	НАИМЕНОВАНИЕ	КОЛ.	ПРИМЕЧАН.
				ДЕТАЛИ		МАССА ЕД., КГ
А4		1	3.300.9-1,2 22.10.01	Деталь 1	1	
А3		2	02	То же 2	2	
А3		3	03	" 3	1	

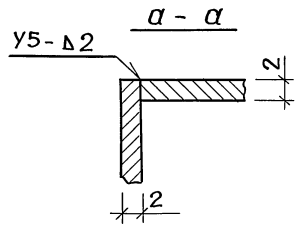

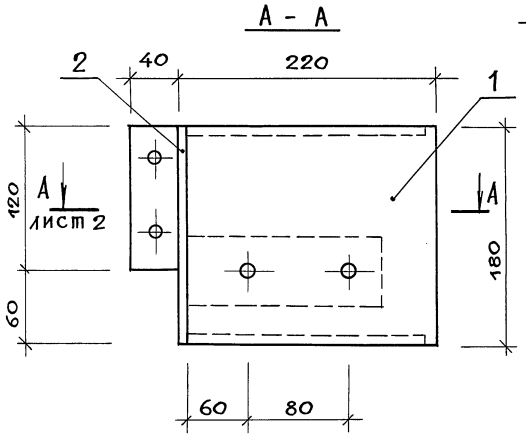

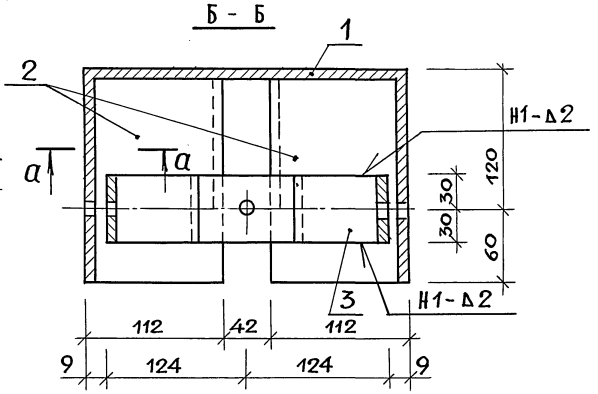

Сварка по ГОСТ 5264-80.

Зам. зав. отд.	Железняк		
ГИП	Алексеева		
ГАП	Нечаев		
Рук. гр. инж.	Щурнюк		
Н. контр.	Лисицына		

3.300.9-1,2 22.10.00

Колпак Кп 1

Стадия	Масса	Масштаб
Р	3,24	—
Лист 1	Листов 2	

ЦНИИПградостроительства

Копировал: [illegible] 23712 68 Формат А3

Инв. № подл. | Подпись и дата | Взамен инв. №

Г - Г

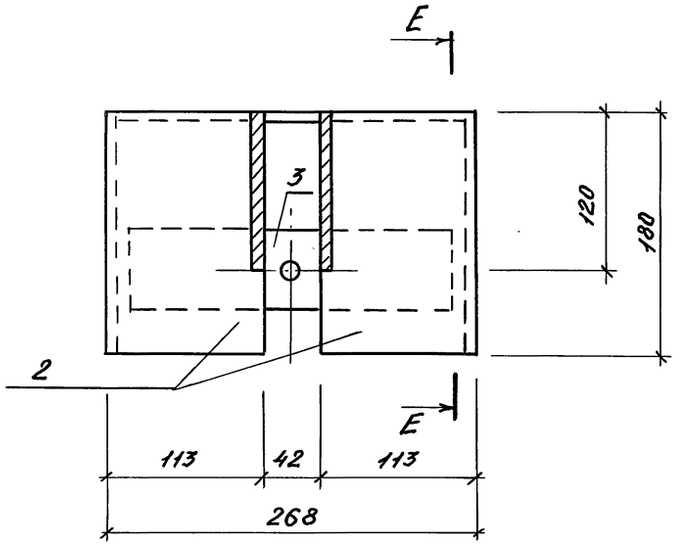

А - А

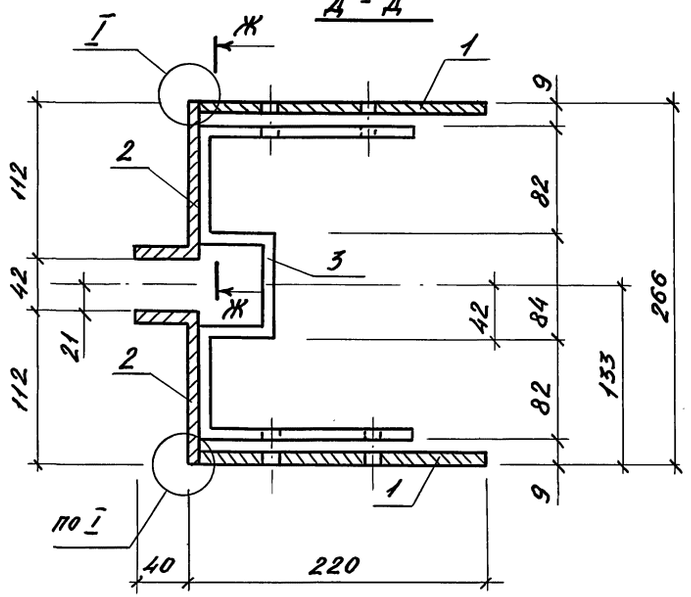

Е - Е

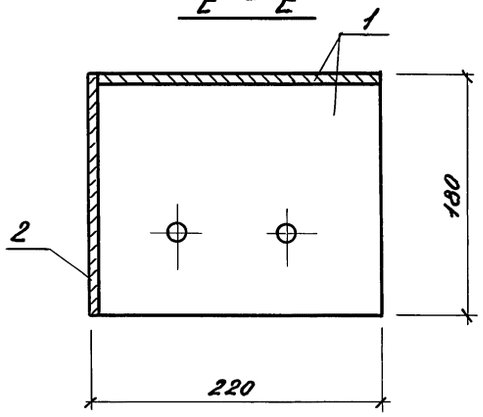

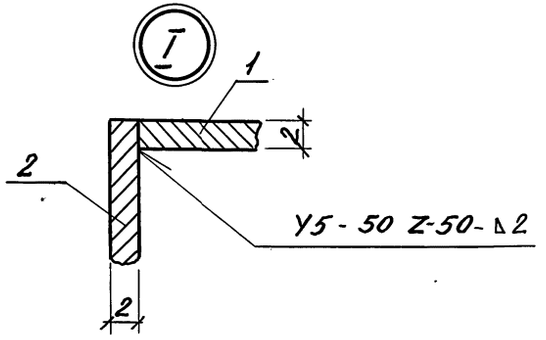

Ж - Ж

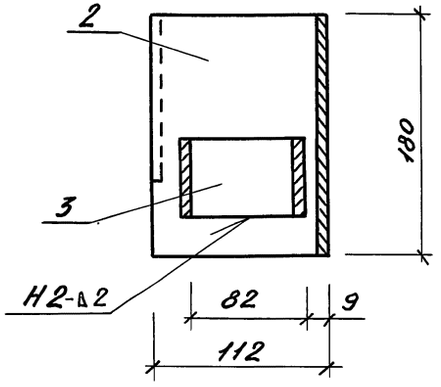

Сварка по ГОСТ 5264-80

Инв. № подл.	
Подпись и дата	
Взам. инв. №	

3.300.9-1,2 22.10.00	Лист 2

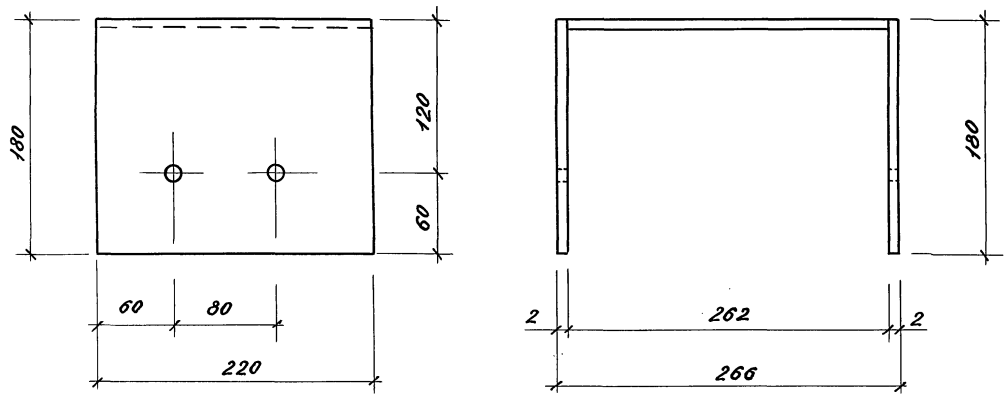

Раскрой детали

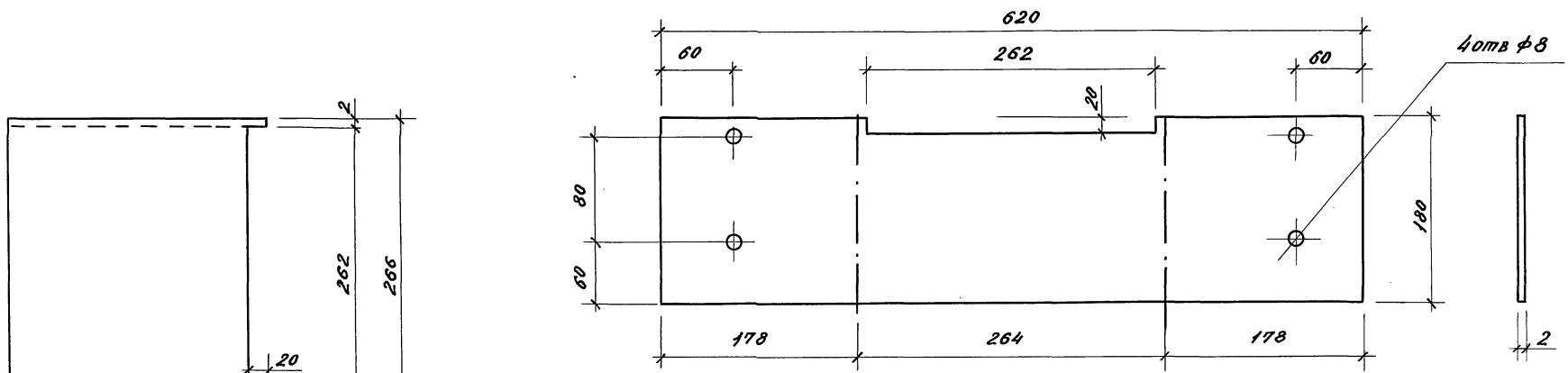

Зам.зав.отд.	Железняк		
ГИП	Алексеева		
ГАП	Нечаев		
Рук.гр.инж.	Шурнюк		
Н.контр.	Лисицына		

3.300.9-1,2 22.10.01

Деталь 1

Стадия	Масса	Масштаб
Р	1,75	—
Лист	Листов 1	

Лист 2×180 ГОСТ 19903-74 / В Ст.3кп2 ГОСТ 16523-70

ЦНИИПградостроительства

Копировал:

Формат А3

23712 70

Инв.№ подл. | Подпись и дата | Взам.инв.№

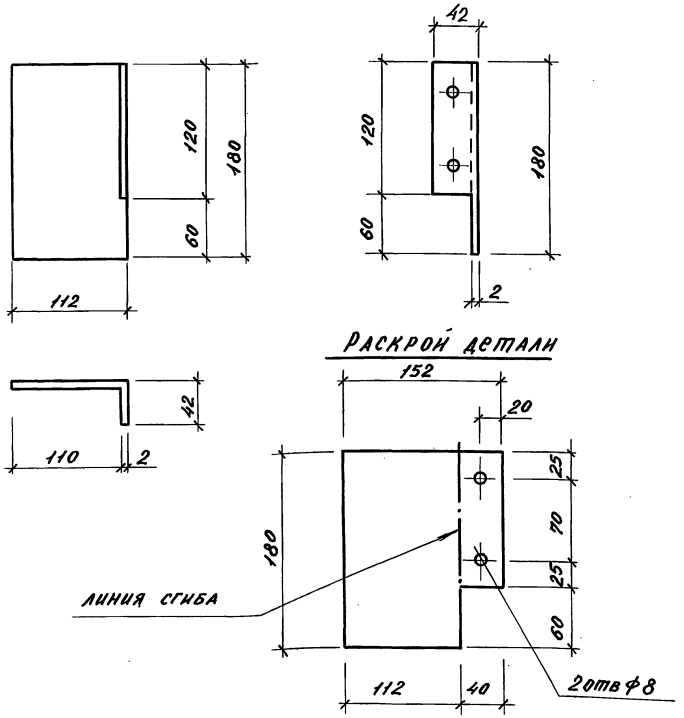

Зам.зав.отд	Железняк		
ГИП	Алексеева		
ГАП	Нечаев		
Рук.гр.инж.	Шурнюк		
Н.контр.	Лисицына		

3.300.9-1,2 22.10.02

Деталь 2

Стадия	Масса	Масштаб
Р	0,43	—
Лист	Листов 1	

Лист 2×152 ГОСТ 19903-74
В Ст 3кп 2 ГОСТ 16523-70

ЦНИИПградостроительства

Копировал: Формат А4

Инв. № подл. | Подпись и дата | Взам. инв. №

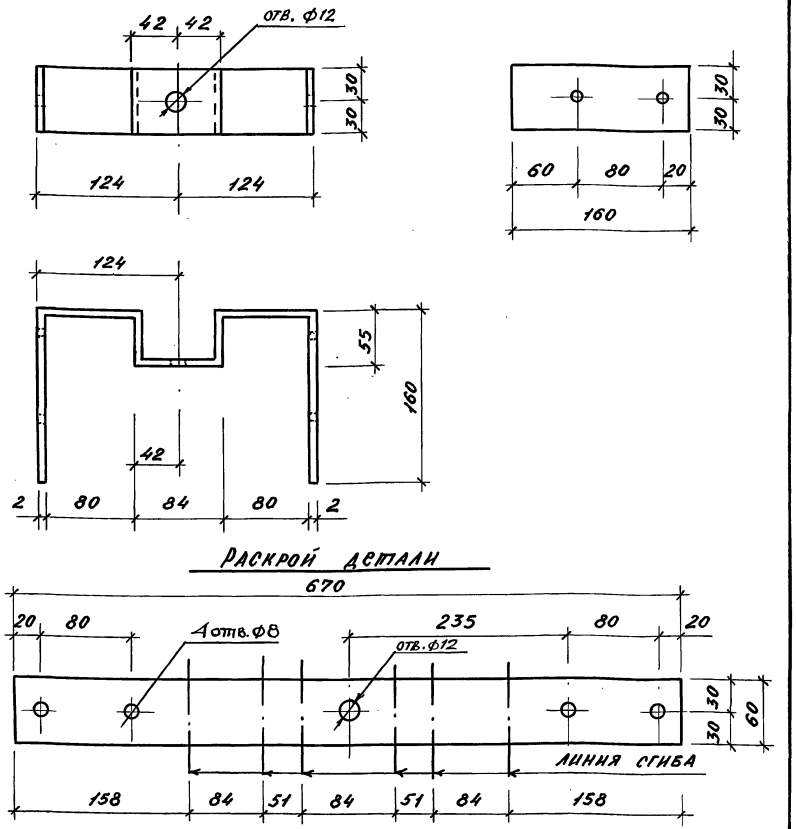

Зам.зав.отд	Железняк		
ГИП	Алексеева		
ГАП	Нечаев		
Рук.гр.инж.	Шурнюк		
Н.контр.	Лисицына		

3.300.9-1,2 22.10.03

Деталь 3

Стадия	Масса	Масштаб
Р	0,63	—
Лист	Листов 1	

Лист 2×60 ГОСТ 19907-74
В Ст. 3кп 2 ГОСТ 16523-70

ЦНИИПградостроительства

Копировал: Формат А4

Инв. № подл. | Подпись и дата | Взам. инв. №

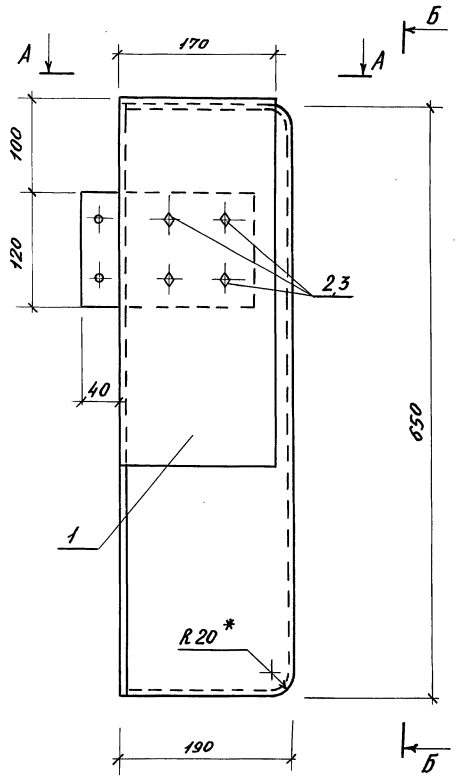

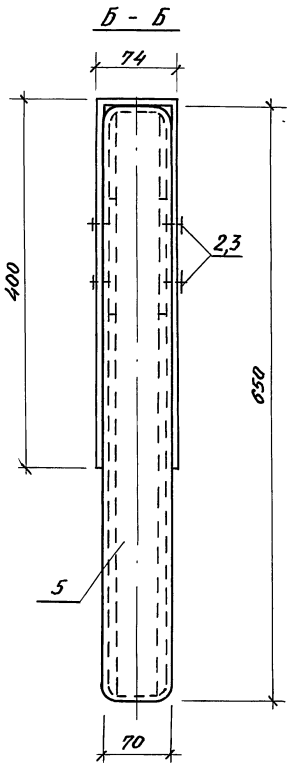

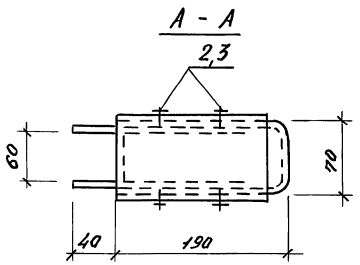

*) Неоговоренные радиусы скруглений - R 20

Формат	Зона	Поз.	Обозначение	Наименование	Кол.	Примеч.
				Документация		
А3			3.300.9-1.2 ТУ	Технические условия		
				Сборочные единицы		
А3		1	3.300.9-1.2 23.10.00	Колпак Кп 2	1	
				Стандартные изделия		
		2		Гайка М6 ГОСТ 5915-70	8	
		3		Шайба ГОСТ 10450-78	8	
				Материалы		
		5		Стекло б=3мм		
				ГОСТ 111-78		

Зам.зав.отд.	Железняк	
ГИП	Алексеева	
ГАП	Нечаев	
Рук.гр.инж.	Шурнюк	
Н.контр.	Амсицына	

3.300.9-1.2 23.00.00

Светильник СВ2

Стадия	Масса	Масштаб
Р	7,0	—
Лист	Листов 1	

ЦНИИПградостроительства

23712 72

Копировал:

Формат А3

Инв. № подл. | Подпись и дата | Взам. инв. №

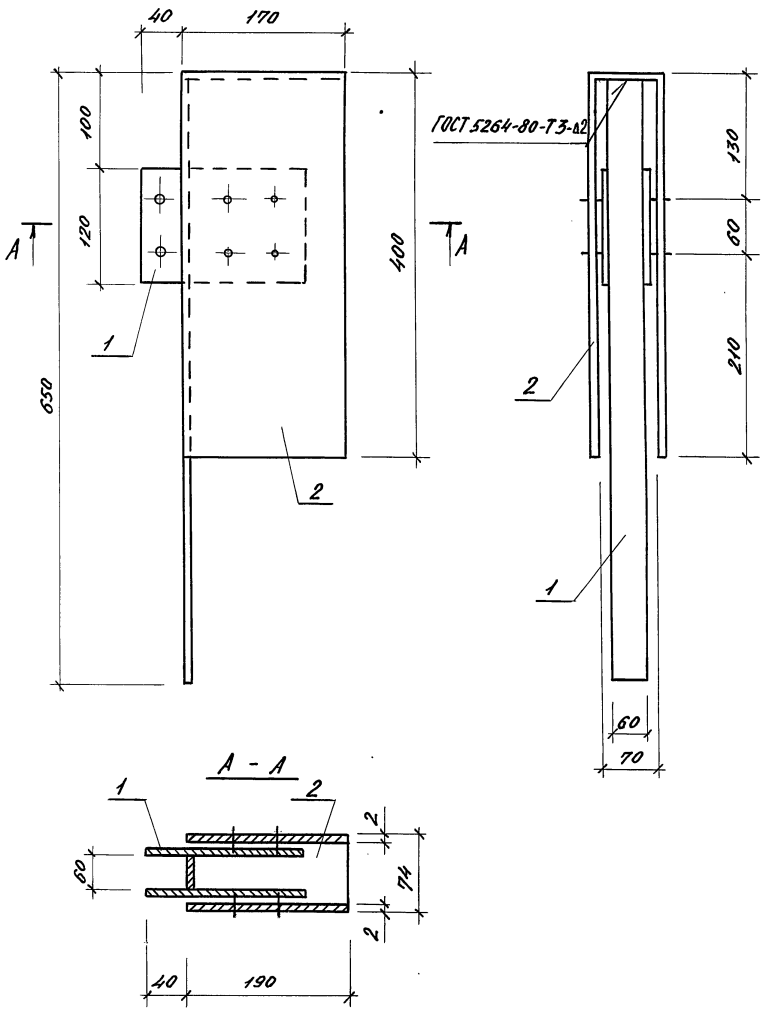

Формат	Зона	Поз.	Обозначение	Наименование	Кол.	Примеч.
				Сборочные единицы		
А3		1	3.300.9-1.2 23.11.00	Деталь соединительная СД 1	1	
				Детали		
А4		2	3.300.9-1.2 23.10.01	Деталь М 1	1	

Зам. зав. отд.	Железняк		
ГИП	Алексеева		
ГАП	Нечаев		
Рук. гр. инж.	Шурнюк		
Н. контр.	Лисицына		

3.300.9-1.2 23.10.00

Колпак КП 2

Стадия	Масса	Масштаб
Р	3,56	—
Лист	Листов 1	

ЦНИИПградостроительства

Инв. № подл. | Подпись и дата | Взам. инв. №

Копировал: Формат А3

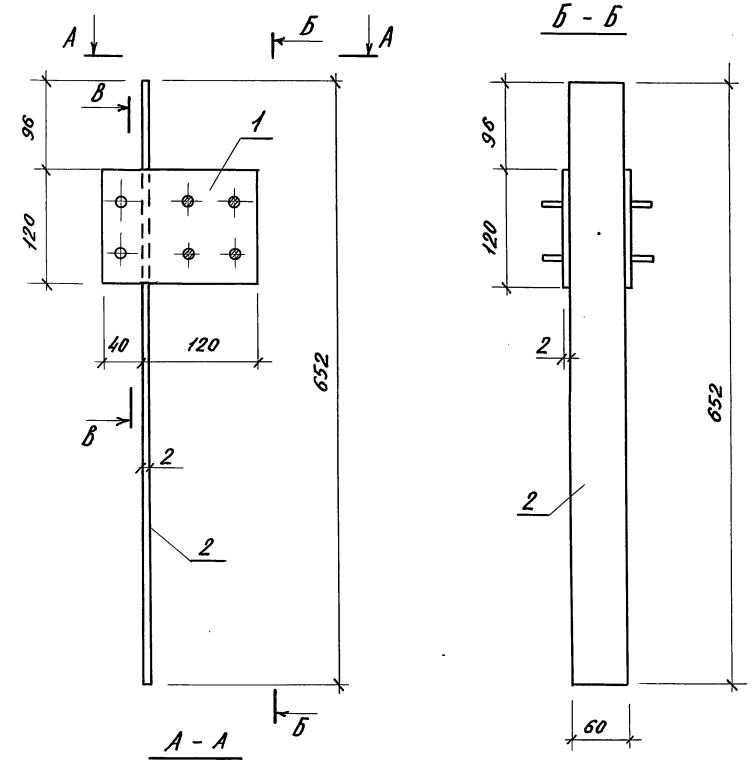

Формат	Зона	Поз	Обозначение	Наименование	Кол.	Примеч.
				Сборочные единицы		
А4		1	3.300.9-1.2 23.11.10	Накладка	2	
				Детали		масса ед., кг
Б4		2	3.300.9-1.2 23.11.01	Лист 2×60 ГОСТ 19903-74 / В Ст3кп2 ГОСТ 16523-70		
				ℓ = 652	1	0,6

Сварка по ГОСТ 5264-80

Зам.зав.отд.	Железняк		
ГИП	Алексеева		
ГАП	Нечаев		
Рук.гр.инж.	Шурпюк		
Н.контр.	Лисицына		

3.300.9-1.2 23.11.00

Деталь соединительная СА 1

Стадия	Масса	Масштаб
Р	1,24	—
Лист	Листов 1	

ЦНИИПградостроительства

Инв.№ подл. | Подпись и дата | Взам.инв.№

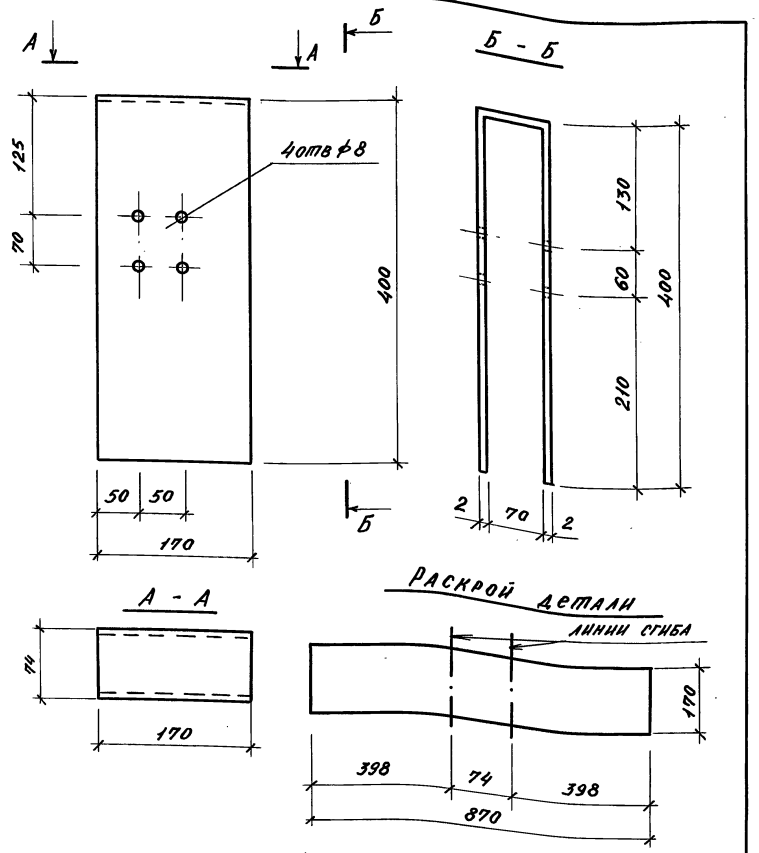

Зам.зав.отд.	Железняк		
ГИП	Алексеева		
ГАП	Нечаев		
Рук.гр.инж.	Шурнюк		
Н.контр.	Лисицына		

3.300.9-1.2 23.10.01

Деталь М1

Стадия	Масса	Масштаб
Р	2,32	—
Лист	Листов 1	

Лист 2×170×870 ГОСТ 19903-74 / В Ст3кп2 ГОСТ 16523-70

ЦНИИПградостроительства

Копировал:

Формат А4

Инв. № подл. | Подпись и дата | Взам. инв. №

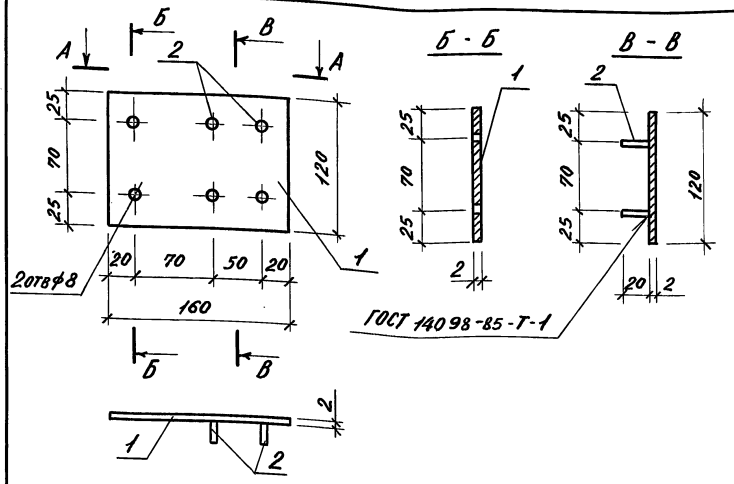

Формат	Зона	Поз.	Обозначение	Наименование	Кол.	Примеч.
				Детали		Масса ед., кг
Б.4		1	3.300.9-1.2 23.11.11	Лист 2×120 ГОСТ 19903-74 / В Ст3кп2 ГОСТ 16523-70		
				ℓ = 160	1	0,3
Б.4		2	3.300.9-1.2 23.11.12	ф6 А-I, ГОСТ 5781-82		
				ℓ = 20	4	0,004

Зам.зав.отд.	Железняк		
ГИП	Алексеева		
ГАП	Нечаев		
Рук.гр.инж.	Шурнюк		
Н.контр.	Лисицына		

3.300.09-1.2 23.11.10

Накладка

Стадия	Масса	Масштаб
Р	0,32	—
Лист	Листов 1	

ЦНИИПградостроительства

Копировал:

Формат А4

Инв. № подл. | Подпись и дата | Взам. инв. №

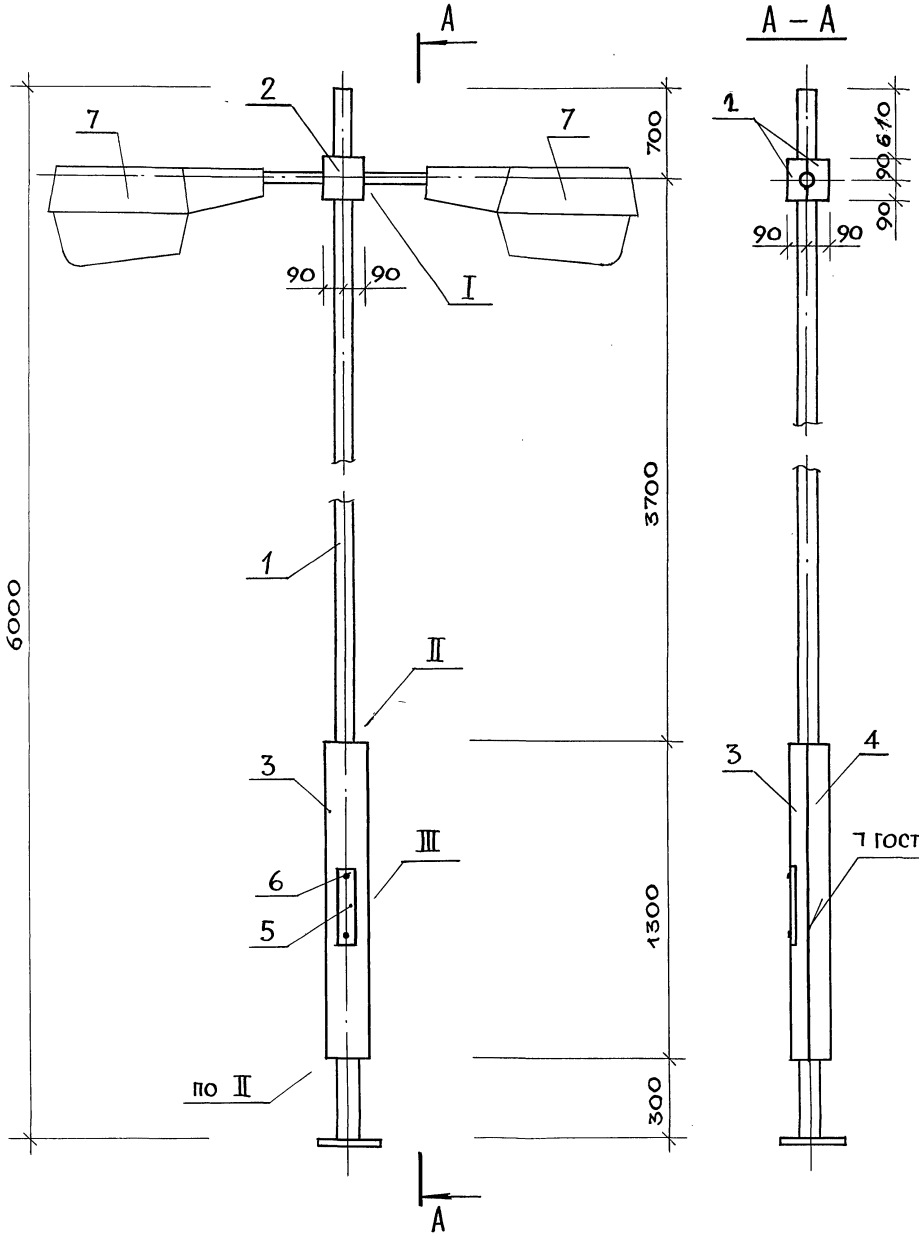

ФОРМАТ	ЗОНА	ПОЗ.	ОБОЗНАЧЕНИЕ	НАИМЕНОВАНИЕ	КОЛ.	ПРИМЕЧ.
				Документация		
А3			3.300.9-1.2 ТУ	Технические условия		
А3			3.300.9-1.2 24.00.00 Д	Узел I...III		
				Сборочные единицы		
А3		1	3.300.9-1.2 24.10.00	Стойка См1	1	
А3		2	3.300.9-1.2 24.01.00	Деталь М1	2	
А3		3	3.300.9-1.2 24.02.00	то же М2	1	
А3		4	3.300.9-1.2 24.03.00	" М3	1	
А4		5	3.300.9-1.2 24.00.01	" М4	1	
		7	ВНИСИ г. Москва	Светильник		
				ЖКУ-02-400-001-У1	2	
		6		Винт М10×25 ГОСТ 10340-80	2	

Н. контр.	Лисицына	
Зам. зав. отд.	Железняк	
Гип	Алексеева	
Гап	Нечаев	
Рук. гр. арх.	Щурнюк	

3.300.9-1.2 24.00.00

Фонарь наружный ФН1

Стадия	Масса	Масштаб
Р	159,7	–
Лист	Листов 1	

ЦНИИП градостроительства

Инв. № подл. | Подпись и дата | Взамен инв. №

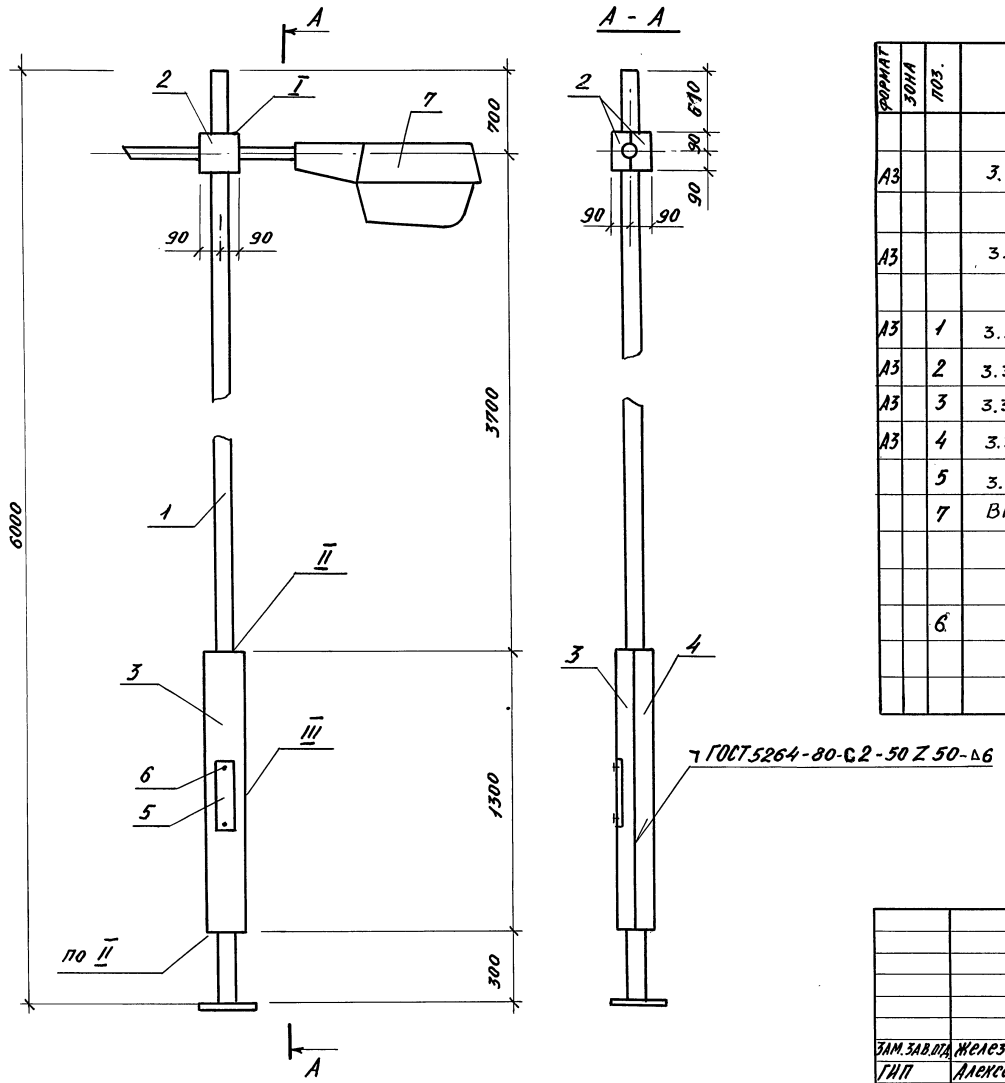

Формат	Зона	Поз.	Обозначение	Наименование	Кол.	Примеч.
				Документация		
А3			3.300.9-1.2 ТУ	Технические условия		
А3			3.300.9-1.2 24.10.00 Д	Узел I ... III		
				Сборочные единицы		
А3		1	3.300.9-1.2 24.10.00-01	Стойка СМ 2	1	
А3		2	3.300.9-1.2 24.01.00	Деталь М1	2	
А3		3	3.300.9-1.2 24.02.00	То же М2	1	
А3		4	3.300.9-1.2 24.03.00	" М3	1	
		5	3.300.9-1.2 24.00.01	" М4	1	
		7	ВНИСИ г. Москва	Светильник		
				ЖКУ-02-400-001-У1	1	
				Стандартные изделия		
		6		Винт М10×25 ГОСТ 10340-80	2	

Зам. зав. отд.	Железняк		
ГИП	Алексеева		
ГАП	Нечаев		
Рук. гр. инж.	Шурнюк		
Н. контр.	Лисицына		

3.300.9-1.2 24.00.00-01

Фонарь наружный ФН2

Стадия	Масса	Масштаб
Р	160,1	—
Лист	Листов 1	

ЦНИИПградостроительства

23712 77 Копировал: Формат А3

Инв. № подл. | Подпись и дата | Взам. инв. №

I

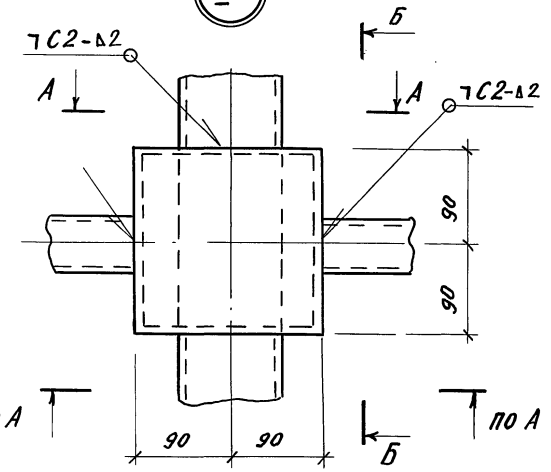

II

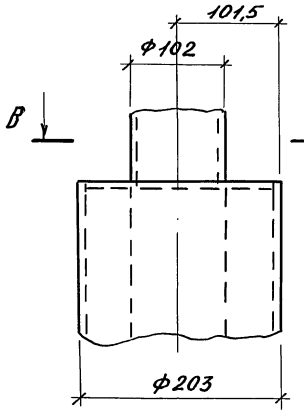

Г - Г

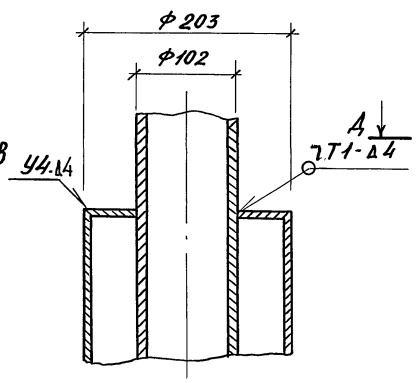

III

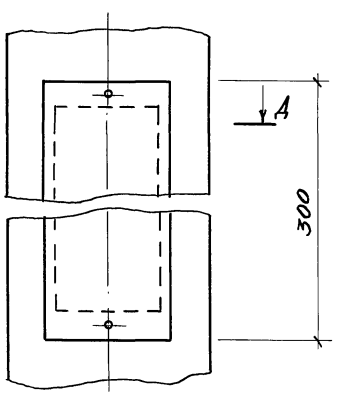

А - А

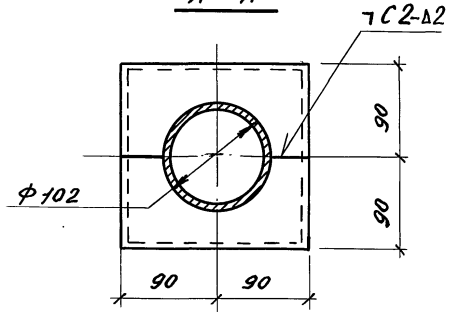

В - В

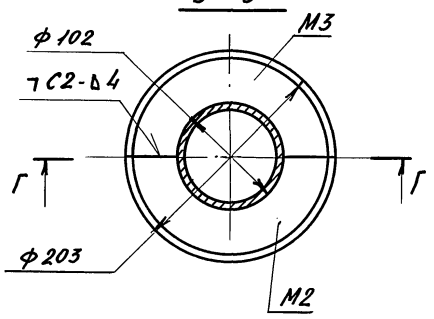

А - А

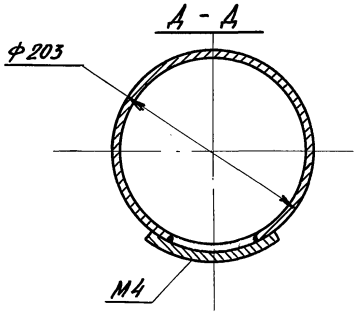

Б - Б

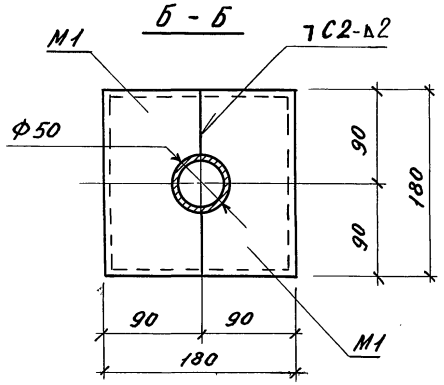

Сварка по ГОСТ 5264-80

			3.300.9-1.2 24.00.00 Д
			Узел I... III
Зам.зав.отд.	Железняк		Стадия: Р; Масса: —; Масштаб: —
ГИП	Алексеева		Лист; Листов 1
ГАП	Нечаев		ЦНИИПградостроительства
Рук.гр.инж.	Шурнюк		
Н.контр.	Лисицына		

Инв.№ подл. | Подпись и дата | Взам.инв.№

Копировал: Формат А3

Формат	Зона	Поз.	Обозначение	Наименование	Кол.	Примеч.
				Детали		
						Масса ед., кг
А4		1	3.300.9-1.2 24.10.01	Труба	1	
Б.Ч.		2	3.300.9-1.2 24.10.02	Труба 50×4 ГОСТ 8732-78 / ГОСТ 8731-87		
				ℓ = 355	2	1,60
А4		3	3.300.9-1.2 24.10.03	Пластина опорная	1	7,10
Б.Ч.		4	3.300.9-1.2 24.10.04	Полоса δ4мм ГОСТ 103-76 / Ст.3 ГОСТ 535-79		
				⌀ 86	1	0,18

Н.контр.	Лисицына		
Зам.зав.отд	Железняк		
Гип	Алексеева		
Гап	Нечаев		
Рук.гр.арх.	Вышинская		
Рук.гр.инж.	Шурнюк		

3.300.9-1.2 24.10.00

Стойка $С_м1$

Стадия	Лист	Листов
Р		1

ЦНИИП градостроительства

Инв.№ подл. | Подпись и дата | Взамен инв.№

Формат	Зона	Поз.	Обозначение	Наименование	Кол.	Примеч.
				Детали		Масса ед., кг
А4		1	3.300.9-1.2 24.10.01	Труба	1	
Б.Ч.		2	3.300.9-1.2 24.10.02	Труба 50×4 ГОСТ 8732-78 / ГОСТ 8731-74		
				ℓ = 350	1	1,60
Б.Ч.		$2^А$		Труба 50×4 ГОСТ 8732-78 / ГОСТ 8731-87		
				ℓ = 330	1	1,50
А4		3		Пластина опорная	1	7,10
				Полоса δ4мм ГОСТ 103-76 / Ст.3 ГОСТ 535-79		
				⌀ 86	1	0,18

Н.контр.	Лисицына		
Зам.завотд	Железняк		
Гип	Алексеева		
Гап	Нечаев		
Рук.гр.арх.	Вышинская		
Рук.гр.инж.	Шурнюк		

3.300.9-1.2 24.10.00-01

Стойка $С_м2$

Стадия	Лист	Листов
Р		1

ЦНИИП градостроительства

Инв.№ подл. | Подпись и дата | Взамен инв.№

Рис.1

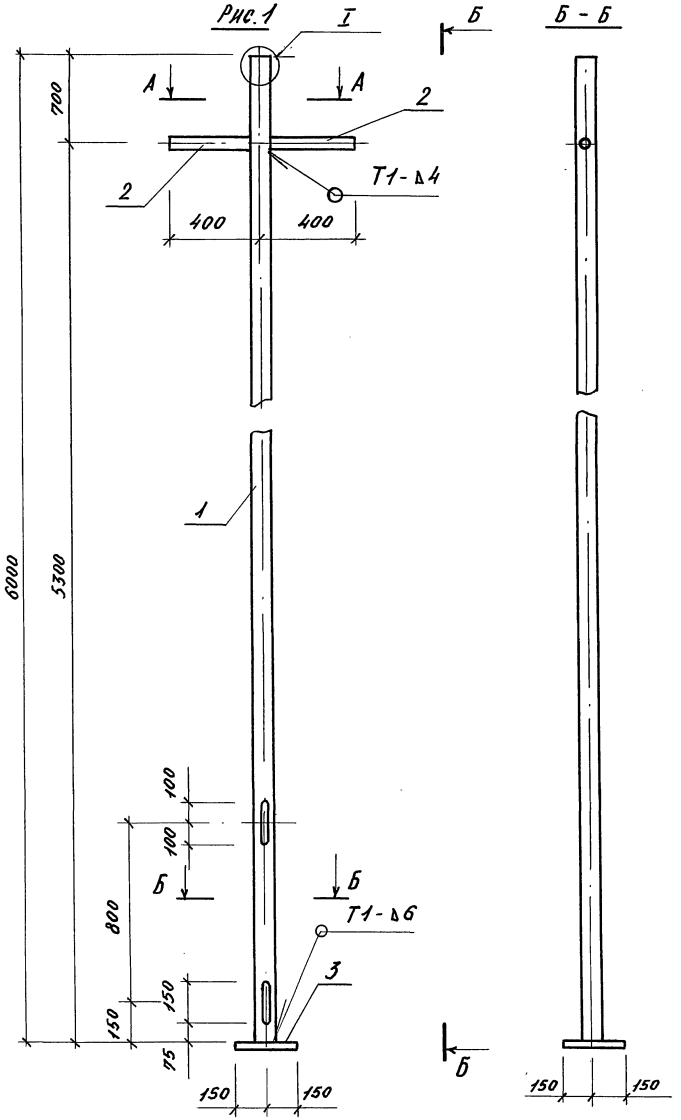

Рис.2

остальное см. рис.1

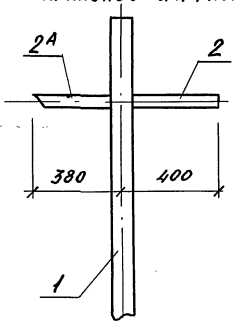

Б - Б

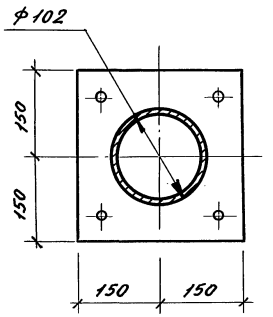

Позиция 2А

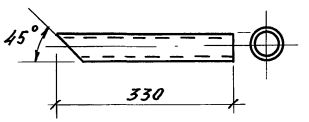

Позиция 4

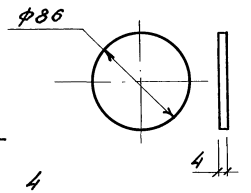

А - А

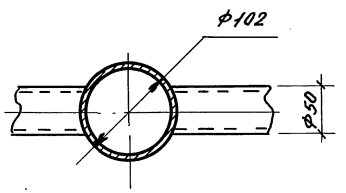

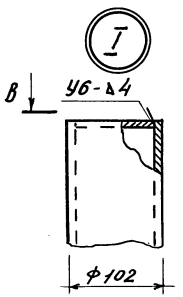

В - В

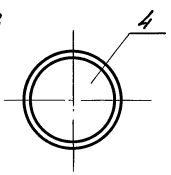

Обозначение	Рис.	Марка	Масса
3.300.9-1.2 24.10.00	1	См 1	108,9
-01	2	См 2	108,8

Сварка по ГОСТ 5264-80

Зам. зав. отд.	Железняк		
ГИП	Алексеева		
ГАП	Нечаев		
Рук. гр. инж.	Шурнюк		
Н. контр.	Лисицына		

3.300.9-1.2 24.10.00 СБ

Стойка См 1, См 2. Сборочный чертеж.

Стадия	Масса	Масштаб
Р	см. табл.	—
Лист	Листов 1	

ЦНИИПградостроительства

23712 80 Копировал: Формат А3

Инв. № подл. | Подпись и дата | Взам. инв. №

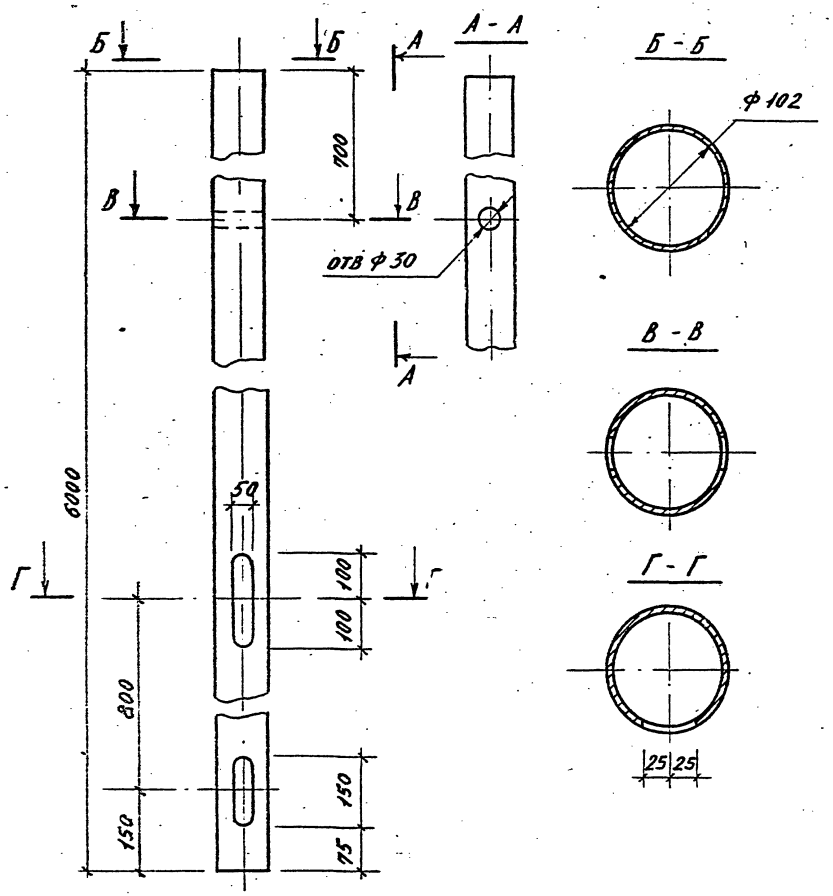

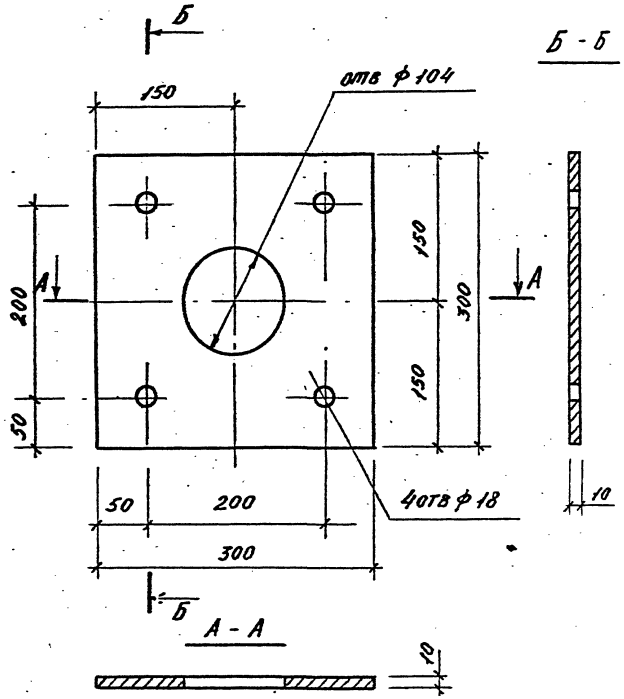

				3.300.09-1,2 24.10.01			
				Труба	Стадия: Р	Масса: 98,4	Масштаб: –
					Лист	Листов 1	
Зам.зав.отд.	Железняк			Труба 102×7 ГОСТ 8732-78 / ГОСТ 8731-74	ЦНИИПградостроительства		
ГИП	Алексеева						
ГАП	Нечаев						
Рук.гр.инж.	Шурпюк						
Н.контр.	Ансицына						

Копировал | Формат А4

				3.300.9-1,2 24.10.03			
				Пластина опорная	Стадия: Р	Масса: 7,1	Масштаб: –
					Лист	Листов 1	
Зам.зав.отд.	Железняк			Лист 10×300×300 ГОСТ 380-71 / Ст3. ГОСТ 535-79	ЦНИИПградостроительства		
ГИП	Алексеева						
ГАП	Нечаев						
Рук.гр.инж.	Шурпюк						
Н.контр.	Ансицына						

Инв. № подл. | Подпись и дата | Взам. инв. №

Копировал | Формат А4

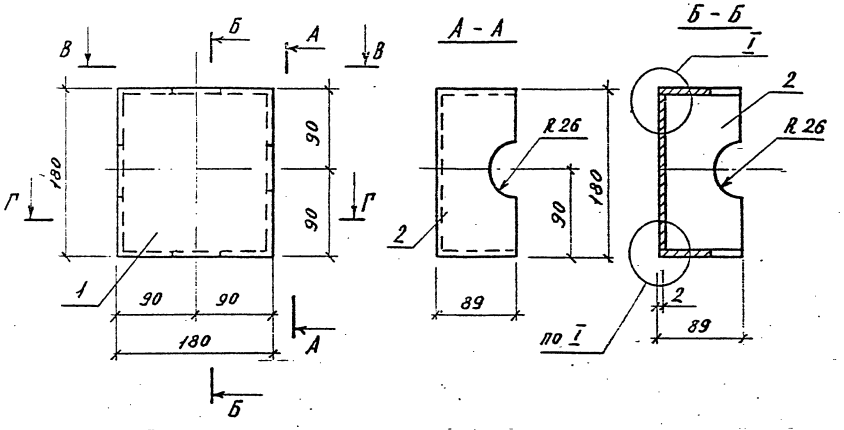

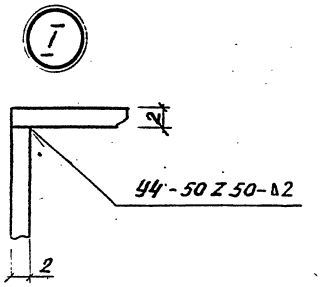

Формат	Зона	Поз.	Обозначение	Наименование	Кол.	Примеч.
				Детали		Масса ед., кг
				Лист Б-2 ГОСТ 19903-74		
				В Ст. 3кп. 2 ГОСТ 16523-70		
Б.4		1	3.300.9-1.2 24.02.01	180×180	1	0,51
Б.4		2	3.300.9-1.2 24.02.02	89×180	4	0,25

Сварка по ГОСТ 5264-80

				3.300.9-1,2 24.01.00			
				Деталь М1	Стадия	Масса	Масштаб
					Р	1,51	—
Зам.зав.отд.	Железняк				Лист	Листов 1	
ГИП.	Алексеева				ЦНИИПградостроительства		
ГАП	Нечаев						
Рук.гр.инж.	Шурнюк						
Н.контр.	Анисицына						

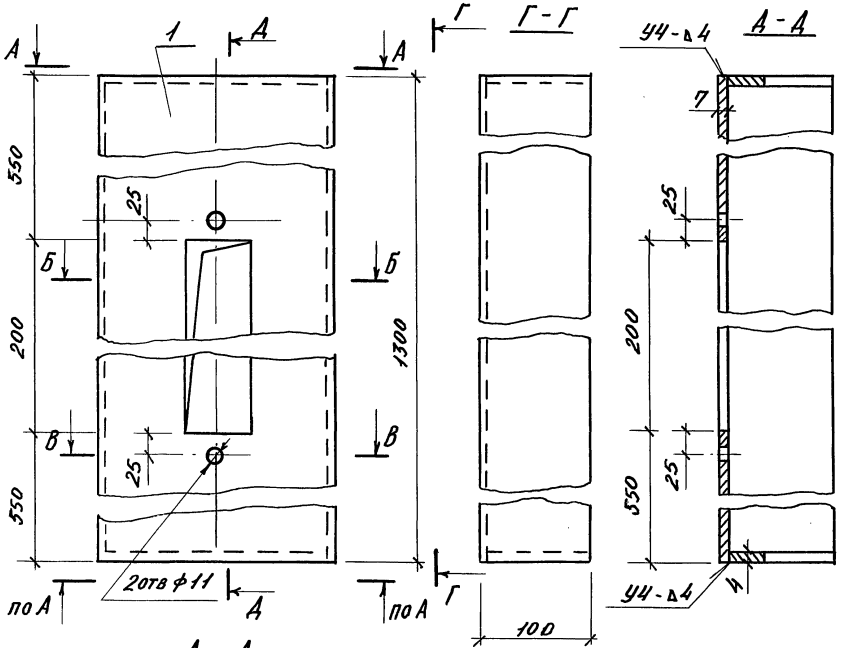

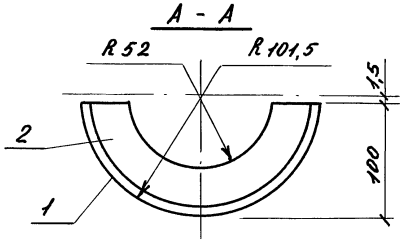

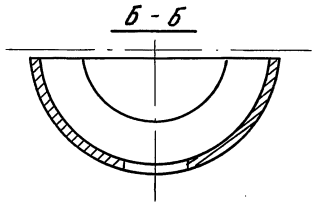

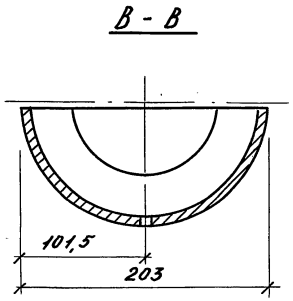

Формат	Зона	Поз.	Обозначение	Наименование	Кол.	Примеч.
				Детали		масса ед., кг
Б.4		1	3.300.9-1.2 24.02.01	Труба 203×7 ГОСТ 8732-78 / ГОСТ 8731-87		
				ℓ = 1300	1	22,0
Б.4		2	3.300.9-1.2 24.02.02	Фасонка	2	0,30

Сварка по ГОСТ 5264-80

Зам. зав. отд.	Железняк		
ГИП	Алексеева		
ГАП	Нечаев		
Рук. гр. инж.	Шурпюк		
Н. контр.	Лисицына		

3.300.9-1.2 24.02.00

Деталь М2

Стадия	Масса	Масштаб
Р	22,6	—
Лист	Листов 1	

ЦНИИЭП градостроительства

Инв. № подл. | Подпись и дата | Взам. инв. №

Копировал: Формат А3

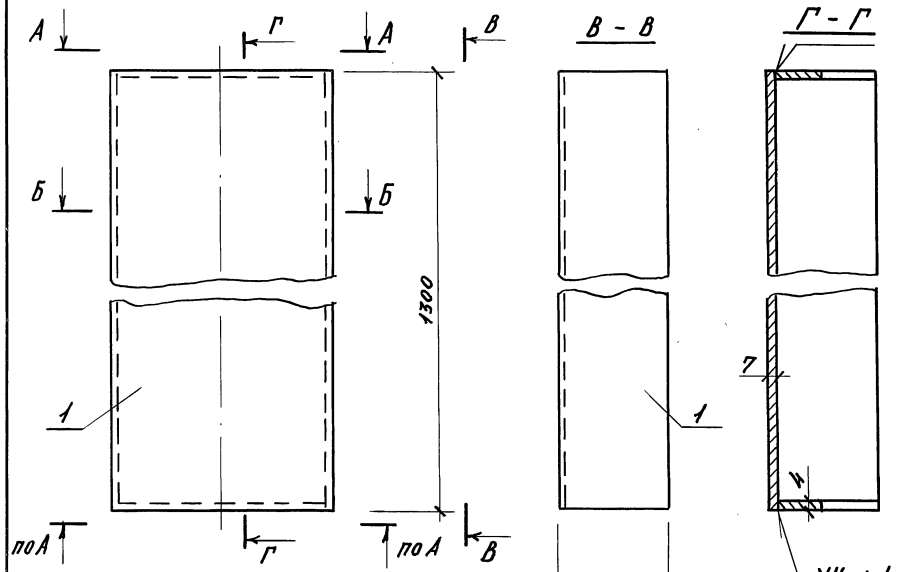

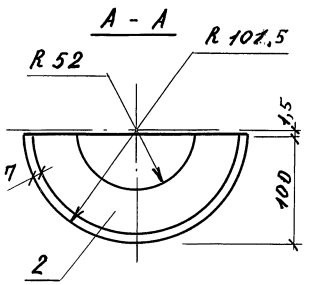

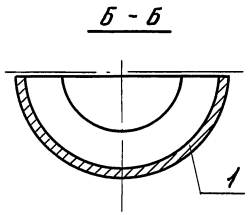

Формат	Зона	Поз.	Обозначение	Наименование	Кол.	Примеч.
				Детали		Масса ед., кг
Б4		1	3.300.9-1,2 24.03.01	Труба 203×7 ГОСТ 8732-78 / ГОСТ 8731-87		
				ℓ = 1300	1	22,0
Б4		2	3.300.9-1.2 24.02.02	Фасонка	2	0,30

Сварка по ГОСТ 5264-80

Зам. зав. отд.	Железнян		
ГИП	Алексеева		
ГАП	Нечаев		
Рук. гр. арх.	Шурнюк		
Н. контр.	Ансицына		

3.300.9-1,2 24.03.00

Деталь М3

Стадия	Масса	Масштаб
Р	22,6	—
Лист	Листов 1	

ЦНИИП градостроительства

Инв. № подл. | Подпись и дата | Взам. инв. №

Копировал: Формат А3

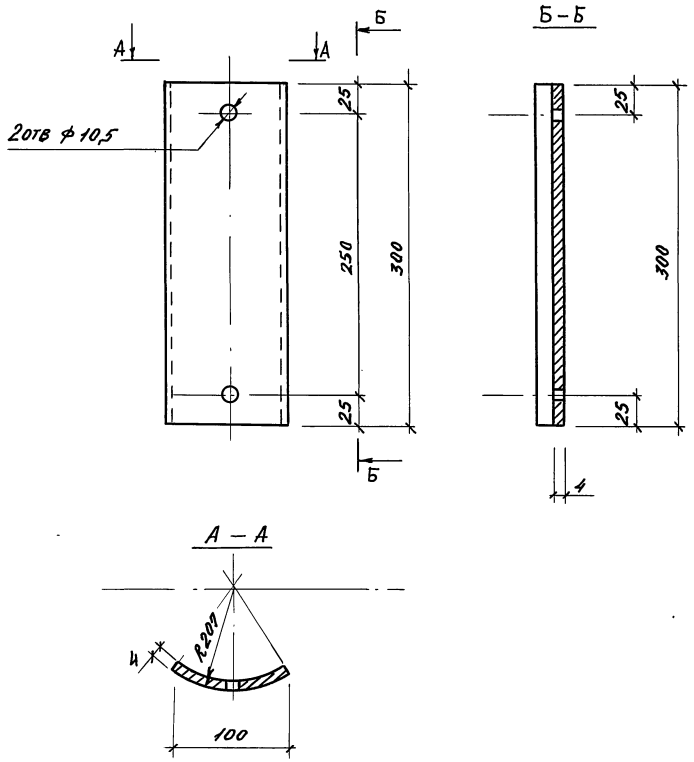

Зам.зав.отд.	Железняк			3.300.9-1,2 24.00.01			
ГИП	Алексеева			Деталь М4	Стадия	Масса	Масштаб
ГАП	Нечаев				Р	2,1	–
Рук.гр.инж	Шурнюк				Лист	Листов 1	
Н.контр.	Лисицына				ЦНИИП градостроительства		

Инв.№ подл. | Подпись и дата | Взам.инв.№

Копировал: Формат А4

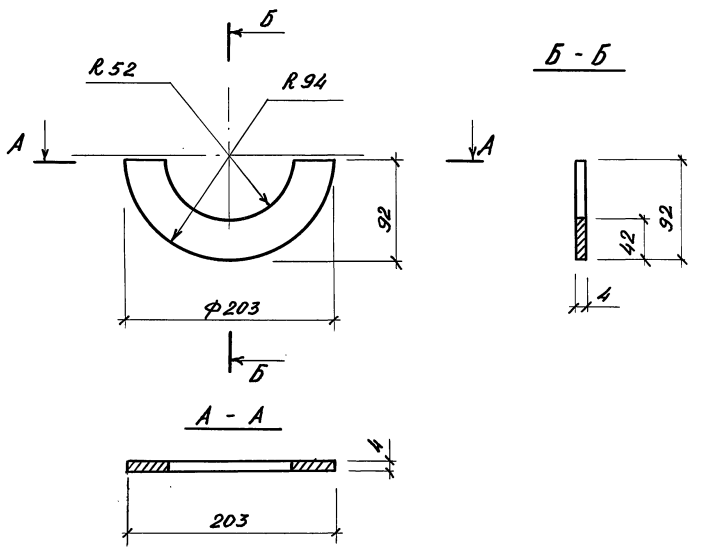

Зам.зав.отд.	Железняк			3.300.9-1,2 24.02.02			
ГИП	Алексеева			Фасонка	Стадия	Масса	Масштаб
ГАП	Нечаев				Р	0,3	–
Рук.гр.инж	Шурнюк				Лист	Листов 1	
Н.контр.	Лисицына			Полоса 4×92 ГОСТ 103-76 / ГОСТ 535-79	ЦНИИП градостроительства		

Инв.№ подл. | Подпись и дата | Взам.инв.№

23712 (85)

Копировал: Формат А4

gost.e-ecolog.ru