ТИПОВЫЕ КОНСТРУКЦИИ, ИЗДЕЛИЯ И УЗЛЫ ЗДАНИЙ И СООРУЖЕНИЙ

СЕРИЯ 3.300.9-1

МАЛЫЕ ФОРМЫ АРХИТЕКТУРЫ И ЭЛЕМЕНТЫ БЛАГОУСТРОЙСТВА

ВЫПУСК 1

МАЛЫЕ ФОРМЫ АРХИТЕКТУРЫ И ЭЛЕМЕНТЫ БЛАГОУСТРОЙСТВА АГИТПЛОЩАДОК

РАБОЧИЕ ЧЕРТЕЖИ

20166
gost.e-ecolog.ru

ТИПОВЫЕ КОНСТРУКЦИИ, ИЗДЕЛИЯ И УЗЛЫ ЗДАНИЙ И СООРУЖЕНИЙ

СЕРИЯ 3.300.9-1

МАЛЫЕ ФОРМЫ АРХИТЕКТУРЫ И ЭЛЕМЕНТЫ БЛАГОУСТРОЙСТВА

ВЫПУСК 1

МАЛЫЕ ФОРМЫ АРХИТЕКТУРЫ И ЭЛЕМЕНТЫ БЛАГОУСТРОЙСТВА АГИТПЛОЩАДОК

РАБОЧИЕ ЧЕРТЕЖИ

РАЗРАБОТАНЫ
ЦНИИП ГРАДОСТРОИТЕЛЬСТВА

ГЛАВНЫЙ ИНЖЕНЕР ИНСТИТУТА МАКСИМОВ Ю.Н.
ГЛАВНЫЙ ИНЖЕНЕР ПРОЕКТА АЛЕКСЕЕВА Л.А.

УТВЕРЖДЕНЫ И ВВЕДЕНЫ В ДЕЙСТВИЕ С 01.02.85
ГОСГРАЖДАНСТРОЕМ
ПРИКАЗ ОТ 23.11.84 N 346

Обозначение	Наименование	Стр.
3.300.9-1.1-00.00.00 ТО	Техническое описание	4
00.00.00 Н	Номенклатура	5
01.00.00	Указатель У1	10
02.00.00	Указатель У2	11
03.00.00	Указатель У3	12
01.10.00	Рама РМ1.	13
02.10.00	Рама РМ2.	13
01.10.00 СБ	Рама РМ1. Сборочный чертеж.	14
02.10.00 СБ	Рама РМ2. Сборочный чертеж.	15
03.10.00	Рама РМ3.	16
01.11.00	Стойка СМ1, СМ2.	17
03.11.00	Стойка СМ3.	17
01.11.00 СБ	Стойка СМ1, СМ2. Сборочный чертеж.	18
03.11.00 СБ	Стойка СМ3. Сборочный чертеж.	19
01.10.01	М1	20
02.10.01	М2	22
03.10.01	М3	24
01.00.01	Доска Д1.	26
02.00.01	Доска (Д2, Д3)	26
04.00.00	Трельяж Т1	27
05.00.00	Трельяж Т2	27
04.00.00 СБ	Трельяж Т1 Сборочный чертеж.	28
04.00.01	Деталь решетки	29
04.00.02	Деталь решетки	30
05.00.00 СБ	Трельяж Т2 Сборочный чертеж.	31
06.00.00	Трельяж Т3 (секция)	32
06.00.00 СБ	Трельяж Т3 Сборочный чертеж. (секция).	32
07.10.00	Стойка СМ1, СМ2, СМ3, СМ4, СМ5.	33
07.10.00 СБ	Стойка СМ1, СМ2, СМ3, СМ4, СМ5. Сборочный чертеж.	34
07.10.01	Позиция 1.	36
3.300.9-1.1 – 07.10.02	Позиция 2	36
07.10.05	Позиция 8	37
06.01.00	Рамка Р1	37
09.00.01	Позиция 1.	38
09.00.02	Позиция 2.	38
10.00.00	Стенд СТД1 со световым табло ТС1.	39
11.00.00	Стенд СТД2 со световым табло ТС2	40
10.10.00	Стенд СТД 1.	41
11.10.00	Стенд СТД 2	41
10.10.00 СБ	Стенд СТД 1. Сборочный чертеж.	42
11.10.00 СБ	Стенд СТД 2. Сборочный чертеж.	43
10.10.01	Брус СД 1	43
10.10.02	Брус СД 2	44
10.11.00	Щит ЩД 1	45
11.10.01	Брус СД3	46
11.10.02	Брус СД4	46
10.20.00	Табло световое ТС1.	47
11.20.00	Табло световое ТС2.	47
10.20.00 СБ	Табло световое ТС1. Сборочный чертеж.	48
11.20.00 СБ	Табло световое ТС2. Сборочный чертеж.	49
10.20.01	Доска	50
10.20.02	Доска	50
10.20.03	Доска	51
10.20.04	Доска	51

Инв. № подл. | Подпись и дата | Взам. инв. №

Рук. гр. инж.	Шурнюк		3.300.9-1.1
ГИП.	Алексеева		Содержание
Гл. инж.	Железняк		
Рук. маст.	Овчинников		

Стадия	Лист	Листов
Р	1	2

ЦНИИПградостроительства

20166/3 Копировал: Формат А3

Обозначение	Наименование	Стр.
3.300.9-1.1-10.21.00	Панель	52
10.20.05	Доска	52
10.22.00	Щит ЩД 2	53
11.20.01	Доска	54
11.20.02	Доска	54
11.21.00	Панель	55
11.20.03	Доска	56
11.21.01	Доска	56
12.10.00	Рама Р 1	57
12.10.00 Д	Ведомость расхода стали на элемент	60
12.11.00	Каркас пространственный КП1	61
12.11.00 СБ	Каркас пространственный КП 1.	61
	Сборочный чертеж.	
12.12.00	Каркас плоский (КР2, КР3).	62
12.12.00 СБ	Каркас плоский (КР2, КР3).	62
	Сборочный чертеж.	
12.13.00	Каркас плоский КР4.	63
12.13.00 СБ	Каркас плоский КР4. Сборочный чертеж.	63
12.14.00	Каркас плоский КР1.	64
12.14.00 СБ	Каркас плоский КР1. Сборочный чертеж.	64
12.14.01	Деталь 1	65
12.14.02	Деталь 2	65
12.15.00	Изделие закладное МН1.	66
12.15.00 СБ	Изделие закладное МН1. Сборочный чертеж.	66
12.20.00	Щит деревянный ЩД 1.	67
13.00.00	Табло световое ТС3	67
12.20.00 СБ	Щит деревянный ЩД 1. Сборочный чертеж.	68

Обозначение	Наименование	Стр.
3.300.9-1.1 – 12.20.01	Деталь 1,2,3	69
12.20.02	Деталь 4.	69
13.00.00 СБ	Табло световое ТС3 Сборочный чертеж.	70
13.10.00	Стойка металлическая СМ1.	71
13.10.00 СБ.	Стойка металлическая СМ1. Сборочный чертеж.	71
13.20.00	Изделие металлическое ИМ1.	72
13.20.00 СБ	Изделие металлическое ИМ1. Сборочный чертеж.	72
13.20.01	Деталь 1	73
13.20.02	Деталь 3	73
13.30.00	Щит деревянный ЩД 1.	74
13.30.00 СБ	Щит деревянный ЩД 1. Сборочный чертеж.	74
14.00.00	Элемент декоративный ЭД 1.	75
15.00.00	Плита П 1	76
16.00.00	Плита П 2.	76
15.10.00	Сетка С 1	77
16.10.00	Сетка С 2	77
00.00.00 РМ	Ведомость расхода материалов	78

Взам. инв. №

Подпись и дата

Инв. № подл.

20166 4 Копировал: Формат А3

1. Общая часть

Выпуск 1 настоящей серии содержит рабочие чертежи изделий малых форм архитектуры и элементов благоустройства. Изделия имеют маркировку, где буквы обозначают:

У-указатели, Т-трельяжи, Фл-флагштоки, СТС-стенды со световым табло, ТС-табло световое, Р-рама, ЩД-щит деревянный, ЭД-элемент декоративный, П-плиты.

Цифры после буквенного индекса обозначают тип изделия.

Разработанные конструкции и изделия предназначены для размещения на площадках для агитационной работы (агитплощадках) и выполняются в различных материалах - бетоне, металле, дереве.

2. Технические требования.

Бетон для сборных железобетонных изделий малых форм архитектуры применять марки 300, Мрз 100. Сталь для изготовления арматурных изделий и закладных деталей должна отвечать требованиям ГОСТов, указанных на чертежах. Сварные сетки изготавливать на автоматических линиях. Электродуговая сварка закладных деталей оговорена в чертежах. Качество железобетонных конструкций и изделий должны отвечать требованиям ГОСТ 13015.0-83. На поверхности ж.б изделий не допускаются раковины, сколы, наплывы бетона или вмятины. Железобетонные рамы стенда (Р) окрашиваются по подготовленной поверхности перхлорвиниловыми красителями в белый цвет.

Поверхности металлических изделий и деталей должны соответствовать ГОСТ 2.309-73, швы сварных соединений - ГОСТ 5264-80. Материалы, применяемые для изготовления металлических изделий и деталей должны удовлетворять требованиям ГОСТов, указанных на чертежах. Окраска металлических изделий должна производиться нитроэмалью или масляной краской за 2 раза по чистой, высушенной загрунтованной поверхности. Цвета покрытия: указатели (У) - светло-серый; трельяжи (Т)-черный; флагштоки (Фл)-светло-серый, табло световое (ТС)-белый; элемент декоративный (ЭД)-черный.

Деревянные изделия и детали должны изготовляться из пиломатериалов хвойных пород 1, 2 и 3 сорта по ГОСТ 8486-66. Поверхности деревянных изделий должны быть тщательно остроганы, ошкурены и покрыты водоустойчивым лакокрасочным покрытием группы I по ГОСТ 9825-73. Клеющие материалы должны быть водостойкими и обеспечивать предел прочности при склеивании по клеевому слою в сухом состоянии не менее 20 кгс/м². Прочность клеевых соединений проверяют по ГОСТ 9624-72.

3. Защита конструкций от коррозии.

В железобетонных изделиях толщина защитного слоя бетона до поверхности арматуры должна соответствовать проектной и обеспечиваться путём применения пластмассовых или цементных фиксаторов. Антикоррозийную защиту закладных деталей, металлических изделий и деталей, крепежных элементов выполнять в соответствии с требованиями СНиП II-28-73.

4. Приёмка, транспортирование, хранение.

Изделия и детали малых форм архитектуры должны быть приняты техническим контролем предприятия-изготовителя. Поставка изделий может производиться в собранном виде или комплектно (в соответствии с рабочими чертежами). При укладке изделий должна быть обеспечена возможность захвата каждого изделия для погрузки и монтажа. Транспортирование изделий и деталей должно производиться в условиях, исключающих возможность загрязнения и механических повреждений. Изделия малых форм должны храниться на складах готовой продукции, рассортированные по типам.

Инв. № подл. | Подпись и дата | Взам. инв. №

Н. контр.	Шурнюк		
ГИП	Алексеева		
Гл. арх. пр.	Несакова		
Гл. инж.	Железняк		
Рук. маст	Овчинников		

3.300.9-1.1-00.00.00 ТО

Техническое описание

Стадия	Лист	Листов
Р		1

ЦНИИП градостроительства

20166 5 Копировал: Формат А3

ОБОЗНАЧЕНИЕ	ЭСКИЗ	МАРКА	ГАБАРИТНЫЕ РАЗМЕРЫ, ММ				МАССА, КГ
			ℓ	в	h	a	
УКАЗАТЕЛИ							
3.300.9-1.1-01.00.00	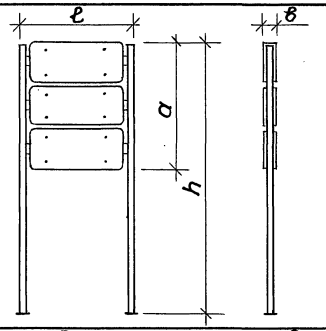	У1	1170	100	2750	1300	68,0
3.300.9-1.1-02.00.00	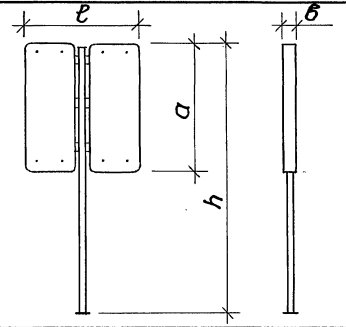	У2	1110	100	2750	1200	48,0
3.300.9-1.1-03.00.00	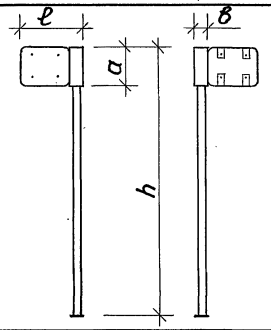	У3	610	100	2750	400	33,5

Архит.	Штромберг	
Рук.гр.инж.	Шурнюк	
ГИП	Алексеева	
ГАП	Чесакова	
Гл.инж.м.	Железняк	
Рук.маст.	Овчинников	

3.300.9-1.1 - 00.00.00Н

НОМЕНКЛАТУРА ИЗДЕЛИЙ

Стадия	Лист	Листов
Р	1	5

ЦНИИП градостроительства

Формат А3

ОБОЗНАЧЕНИЕ	ЭСКИЗ	МАРКА	ГАБАРИТНЫЕ РАЗМЕРЫ, ММ				МАССА, КГ
			l	b	h	a	
ТРЕЛЬЯЖИ							
3.300.9-1.1-04.00.00	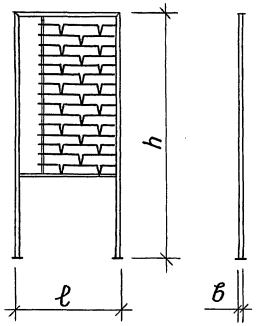	Т1	1550	80	3700		99,3
3.300.9-1.1-05.00.00	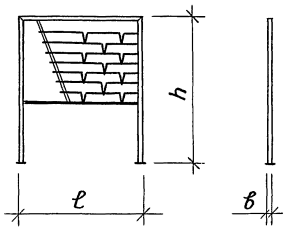	Т2	1850	80	2100		68,7
3.300.9-1.1-06.00.00	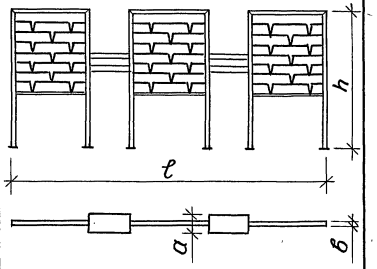	Т3	4740	80	2100	300	183,0

ОБОЗНАЧЕНИЕ	ЭСКИЗ	МАРКА	ГАБАРИТНЫЕ РАЗМЕРЫ, ММ			МАССА, КГ
			в		h	
ФЛАГШТОКИ						
3.300.9-1.1-07.00.00	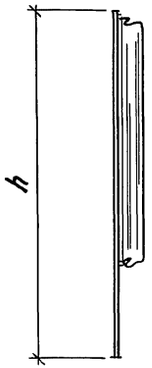	Фл1	—	—	6400	57,1
3.300.9-1.1-08.00.00	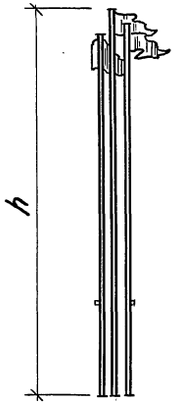	Фл2	—	—	7650	193,7
3.300.9-1.1-09.00.00	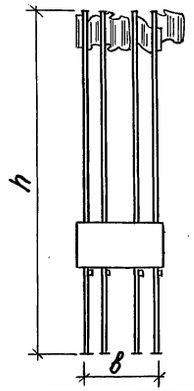	Фл3	1600	—	6350	362,6

ОБОЗНАЧЕНИЕ	ЭСКИЗ	МАРКА	ГАБАРИТНЫЕ РАЗМЕРЫ, ММ			МАССА, КГ
			ℓ	в	h	
СТЕНДЫ СО СВЕТОВЫМ ТАБЛО						
3.300.9-1.1-10.00.00	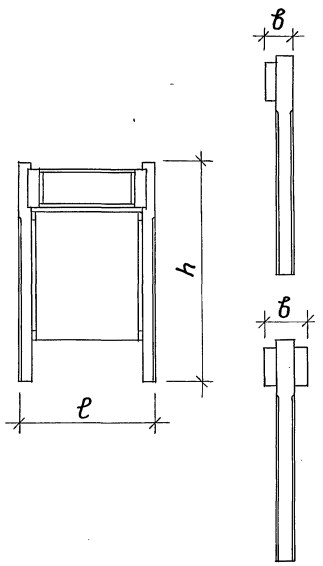	СТС 1	1480	310	2380	121,0
3.300.9-1.1-11.00.00		СТС 2	1480	480	2380	203,72
ЭЛЕМЕНТЫ СТЕНДА						
3.300.9-1.1-12.10.00	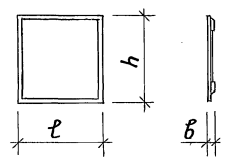	Р1	2500	180	2500	597,0
3.300.9-1.1-12.20.00	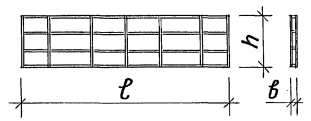	ЩД 1	6000	58	1450	100,3

ОБОЗНАЧЕНИЕ	ЭСКИЗ	МАРКА	ГАБАРИТНЫЕ РАЗМЕРЫ, ММ			МАССА, КГ
			ℓ	b	h	
ЭЛЕМЕНТЫ БЛАГОУСТРОЙСТВА						
3.300.9-1.1- 13.00.00	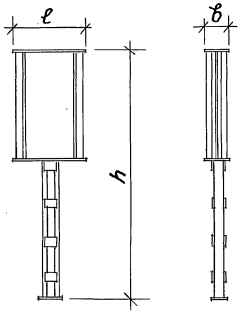	ТС 3	754	254	2830	86,15
3.300.9-1.1- 14.00.00	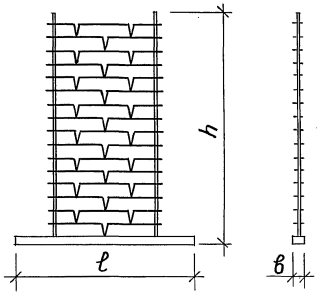	ЭД 1	2000	120	2480	68,0
3.300.9-1.1- 15.00.00	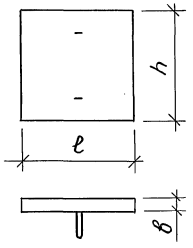	П1	500	60	500	37,5
3.300.9-1.1- 16.00.00		П2	500	60	250	18,75

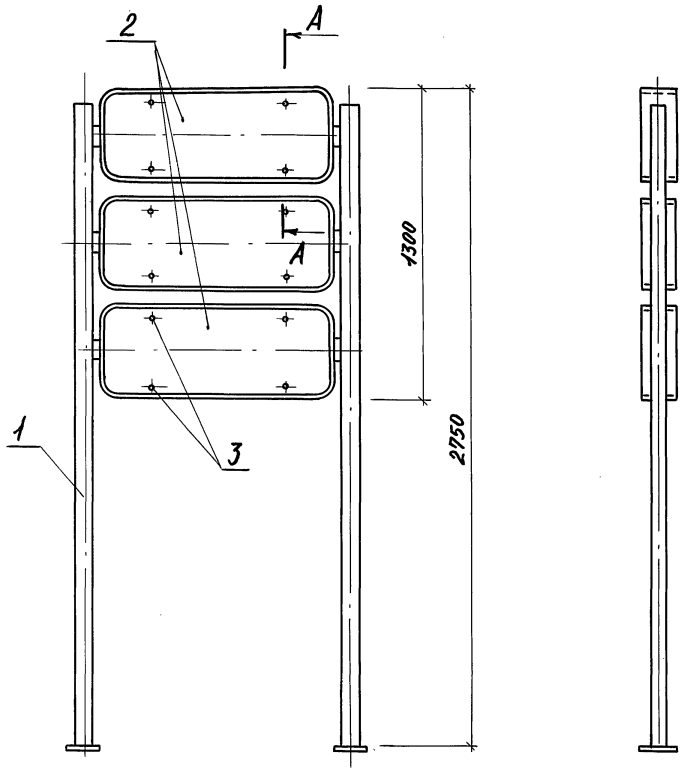

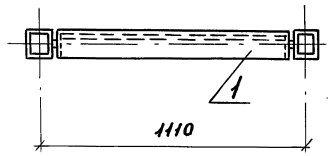

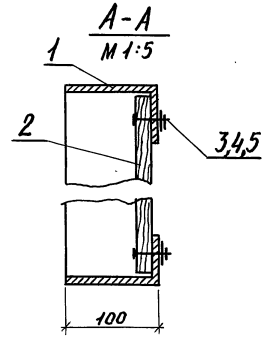

Формат	Зона	Поз	Обозначение	Наименование	Кол.	Примеч.
				Документация		
А3			3.300.9-1.1-00.00.00 ТО	Техническое описание		
А3			00.00.00 РМ	Ведомость расхода материалов		
				Сборочные единицы		
А3		1	01.10.00	Рама РМ1	1	
				Детали		
А4		2	01.00.01	Доска Д1	3	
				Стандартные изделия		
		3		Болт М10×35 ГОСТ 7798-70	12	
		4		Гайка М10 ГОСТ 5915-70	12	
		5		Шайба 10 ГОСТ 10450-78	12	

Н. контр.	Лисицына	
Рук. гр. инж.	Шурнюк	
Гл. инж. пр.	Алексеева	
Гл. арх. пр.	Чесакова	
Гл. инж. м.	Железняк	
Рук. маст.	Овчинников	

3.300.9-1.1-01.00.00

Указатель У1

Стадия	Масса	Масштаб
Р	68,0	1:20
Лист	Листов 1	

ЦНИИПградостроительства

20166 11 Копировал: Формат А3

Инв. № подл. | Подпись и дата | Взам. инв. №

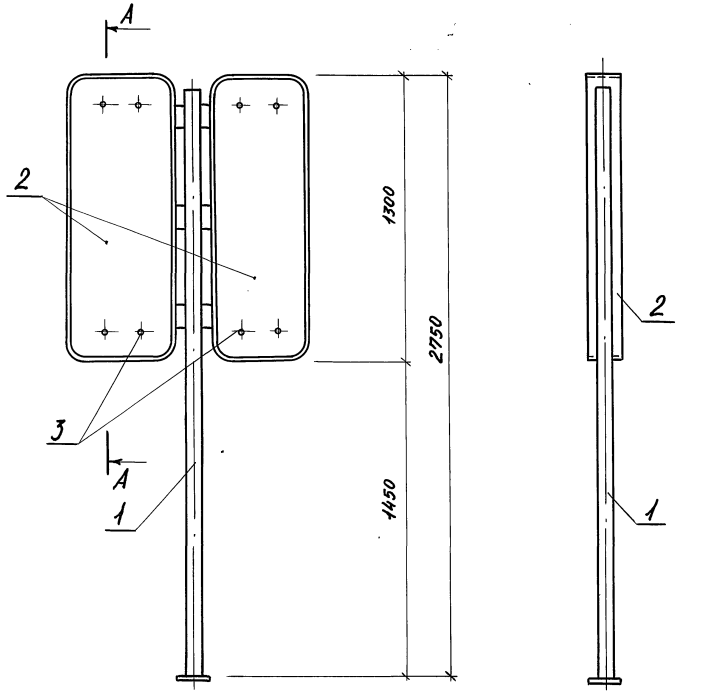

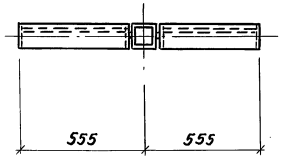

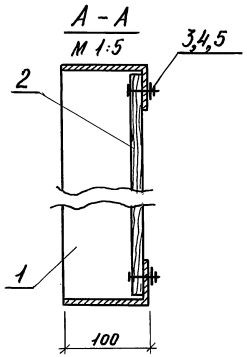

Формат	Зона	Поз.	Обозначение	Наименование	Кол	Примеч.
				Документация		
А3			3.300.9-1.1-00.00.00 ТО	Техническое описание		
А3			00.00.00. РМ	Ведомость расхода материалов		
				Сборочные единицы		
А3		1	02.10.00	Рама Рм 2	1	
				Детали		
А4		2	02.00.01	Доска Д 2	2	
				Стандартные изделия		
		3		Болт М10×35 ГОСТ 7798-70	8	
		4		Гайка М10 ГОСТ 5915-70	8	
		5		Шайба 10 ГОСТ 10450-78	8	

Н.контр.	Шурнюк	
Ст. инж.	Лисицына	
Гл. инж. пр.	Алексеева	
Гл. арх. пр.	Чесакова	
Гл. инж. м.	Железняк	
Рук. маст.	Овчинников	

3.300.9-1.1 - 02.00.00

Указатель У2

Стадия	Масса	Масштаб
Р	46,1	1:20
Лист	Листов 1	

ЦНИИПградостроительства

20166 12 Копировал: Формат А3

Инв. № подл. | Подпись и дата | Взам. инв. №

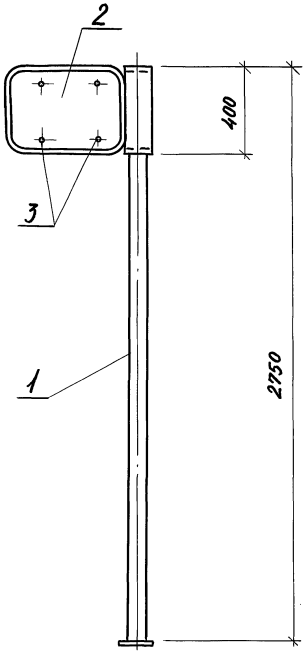

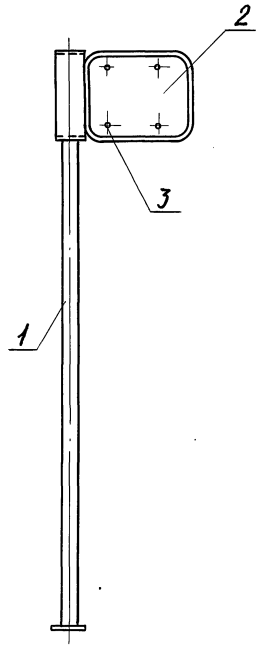

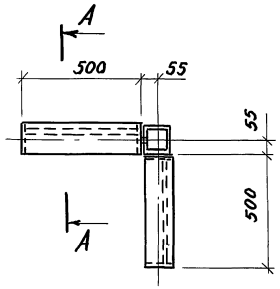

А - А
М 1:5

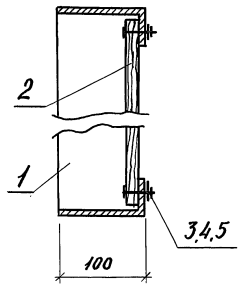

Формат	Зона	Поз.	Обозначение	Наименование	Кол.	Примеч.
				Документация		
А3			3.300.9-1.1-00.00.00 ТО	Техническое описание		
А3			00.00.00 РМ	Ведомость расхода материалов		
				Сборочные единицы		
А3		1	03.10.00	Рама РМ 3	1	
				Детали		
А4		2	03.00.01	Доска Д 3	2	
				Стандартные изделия		
		3		Болт М10х35 ГОСТ 7798-70	8	
		4		Гайка М10 ГОСТ 5915-70	8	
		5		Шайба 10 ГОСТ 10450-78	8	

Н. контр.	Лисицына	
Рук. гр. инж.	Шурнюк	
Гл. инж. пр.	Алексеева	
Гл. арх. пр.	Чесакова	
Гл. инж. м.	Железняк	
Рук. маст.	Овчинников	

3.300.9-1.1 – 03.00.00

Указатель УЗ

Стадия	Масса	Масштаб
Р	33,5	1:20
Лист	Листов 1	

ЦНИИПградостроительства

Инв. № подл. | Подпись и дата | Взам. инв. №

20166 13 Копировал: Формат А3

Формат	Зона	Поз.	Обозначение	Наименование	Кол.	Примеч.
				Документация		
А3			3.300.9-1.1-00.00.00 ТО	Техническое описание		
А3			01.10.00 СБ	Сборочный чертеж		
				Сборочные единицы		
А3		1	01.11.00	Стойка СМ 1	2	
				Детали		
А3		2	01.10.01	М 1	3	

Н. контр.	Лисицына		3.300.9-1.1 - 01.10.00
Рук. гр. инж.	Шурнюк		
Гл. инж. пр.	Алексеева		Рама РМ 1
Гл. арх. пр.	Чесакова		Стадия: Р; Лист: ; Листов: 1
Гл. инж. м.	Железняк		ЦНИИПградостроительства
Рук. маст.	Овчинников		

Инв. № подл. | Подпись и дата | Взам. инв. №

Копировал: Формат А4

Формат	Зона	Поз.	Обозначение	Наименование	Кол.	Примеч.
				Документация		
А3			3.300.9-1.1-00.00.00 ТО	Техническое описание		
А3			02.10.00 СБ	Сборочный чертеж		
				Сборочные единицы		
А3		1	01.11.00-01	Стойка СМ 2	1	
				Детали		
А3		2	02.10.01	М 2	2	

Н. контр.	Лисицына		3.300.9-1.1 - 02.10.00
Рук. гр. инж.	Шурнюк		
Гл. инж. пр.	Алексеева		Рама РМ 2
Гл. арх. пр.	Чесакова		Стадия: Р; Лист: ; Листов: 1
Гл. инж. м.	Железняк		ЦНИИПградостроительства
Рук. маст.	Овчинников		

Инв. № подл. | Подпись и дата | Взам. инв. №

Копировал: Формат А4

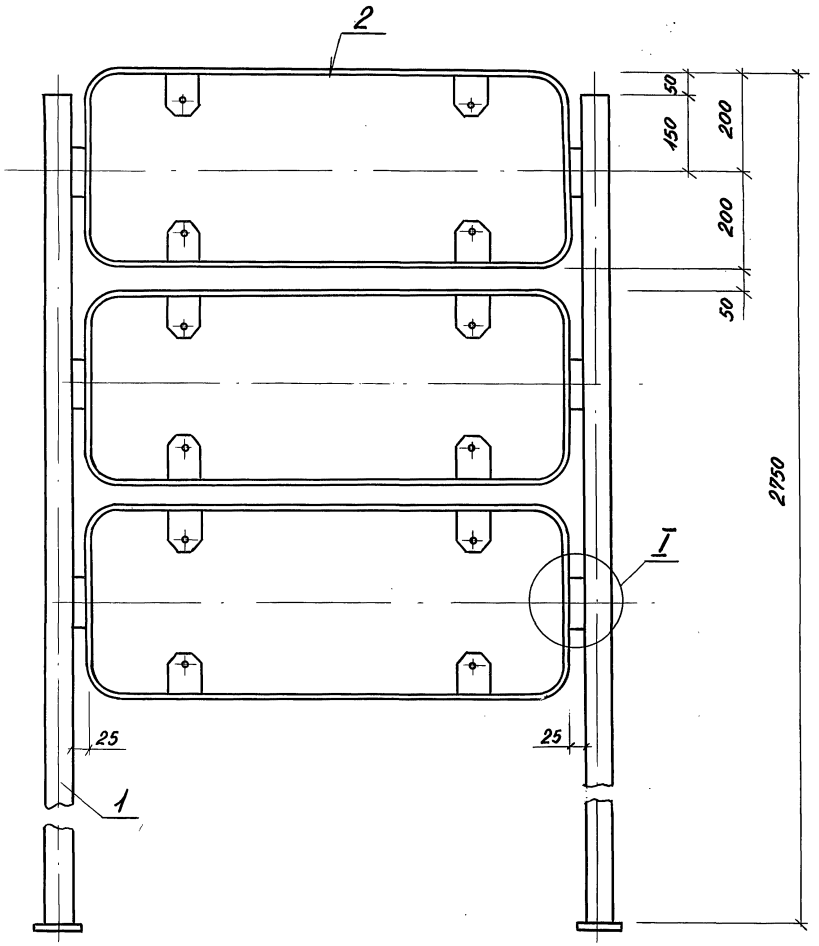

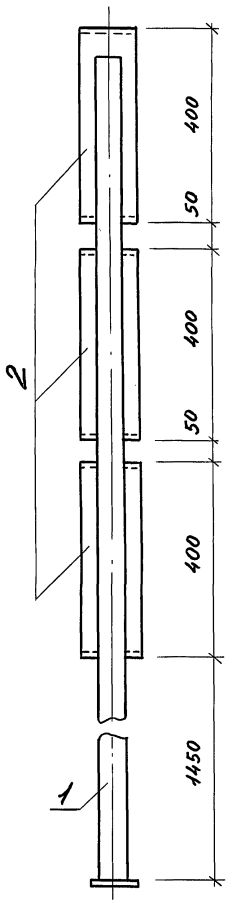

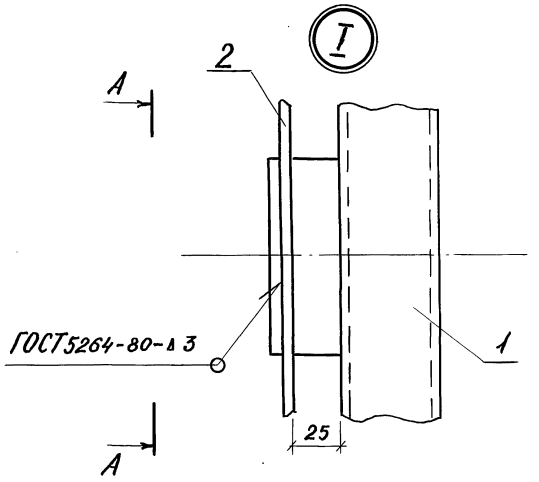

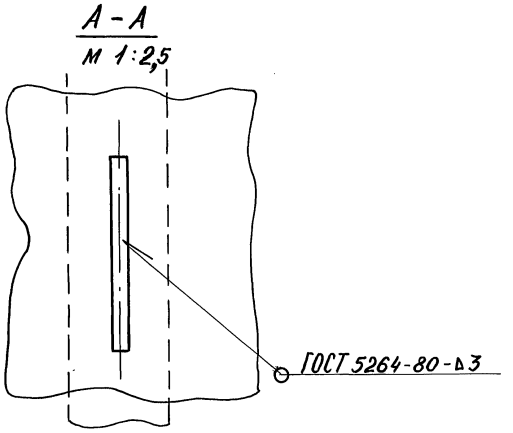

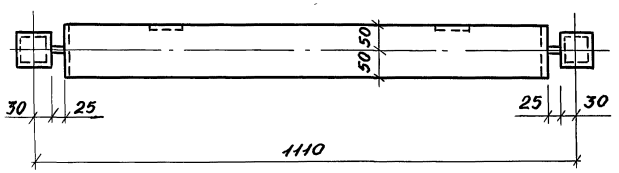

Н.контр.	Анисцына		
Рук.гр.инж.	Шурнюк		
Гл.инж.пр.	Алексеева		
Гл.арх.пр.	Чесакова		
Гл.инж.м.	Железняк		
Рук.маст.	Овчинников		

3.300.9-1.1 – 01.10.00.СБ

Рама РМ1
Сборочный чертеж

Стадия	Масса	Масштаб
Р	56,94	1:10
Лист	Листов 1	

ЦНИИПградостроительства

20166 15 копировал:

Формат А3

Инв.№ подл. | Подпись и дата | Взам. инв.№

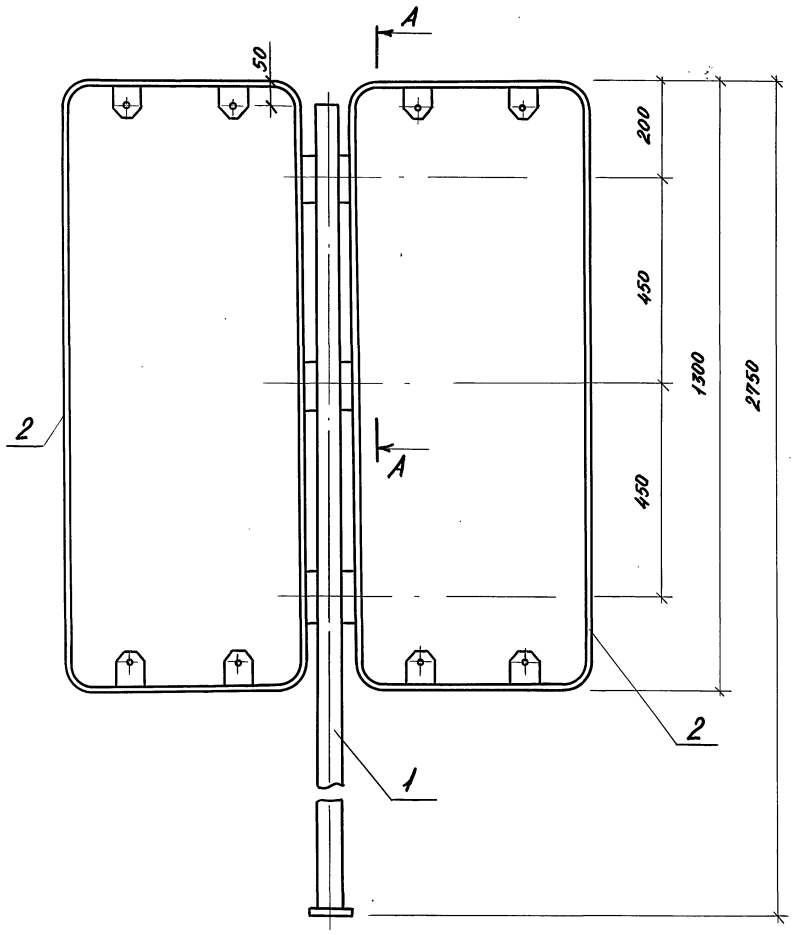

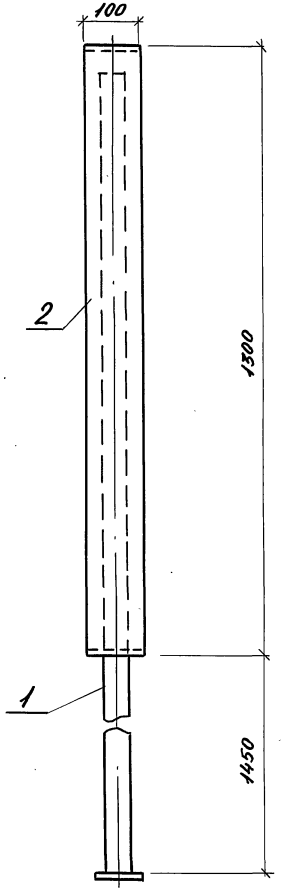

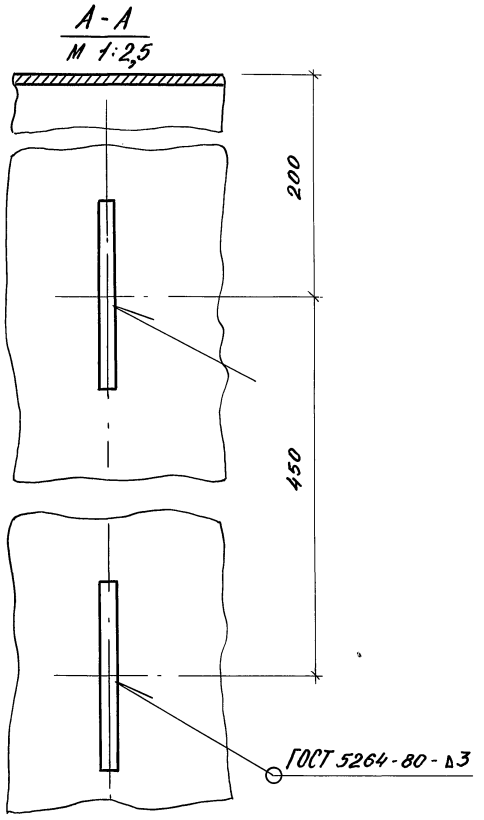

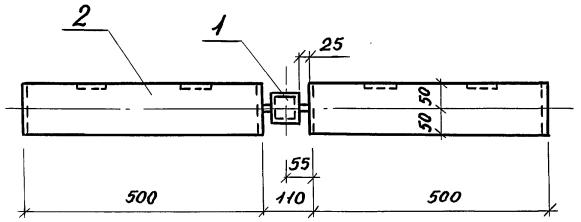

Н.контр.	Лисицына		
Рук.гр.инж.	Шурпюк		
Гл.инж.пр.	Алексеева		
Гл.арх.пр.	Чесакова		
Гл.инж.м.	Железняк		
Рук.маст.	Овчинников		

3.300.9-1.1 - 02.10.00.СБ

Рама РМ2
Сборочный чертеж

Стадия	Масса	Масштаб
Р	35,26	1:10
Лист	Листов 1	

ЦНИИПградостроительства

20166 16 копировал:

Формат А3

Инв.№ подл. | Подпись и дата | Взам.инв.№

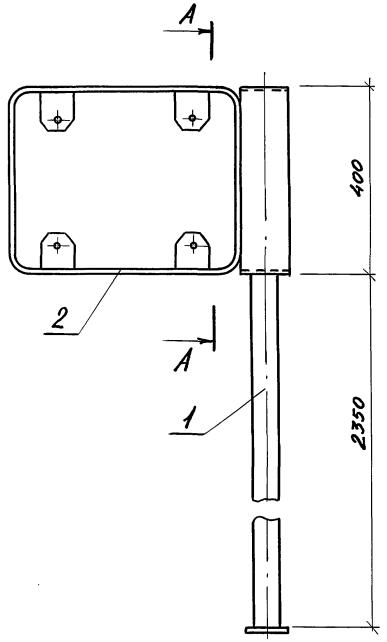

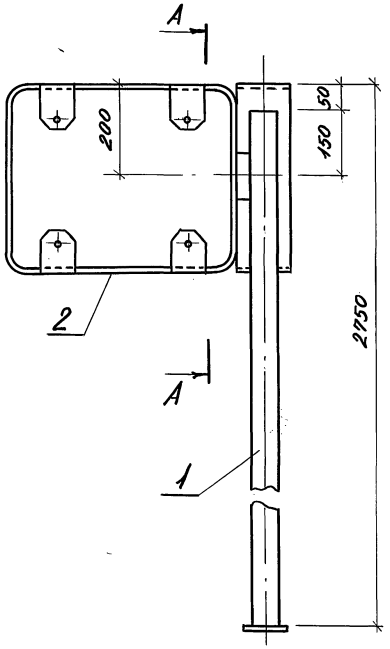

Формат	Зона	Поз.	Обозначение	Наименование	Кол.	Примеч.
				Документация		
А3			3.300.9-1.1-00.00.00 ТО	Техническое описание		
А3			00.00.00 РМ	Выборка материалов		
				Сборочные единицы		
А3		1	03.11.00	Стойка СМ3	1	
				Детали		
А3		2	03.10.01	М3	2	

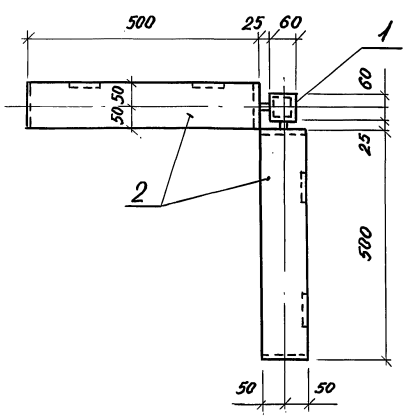

А - А

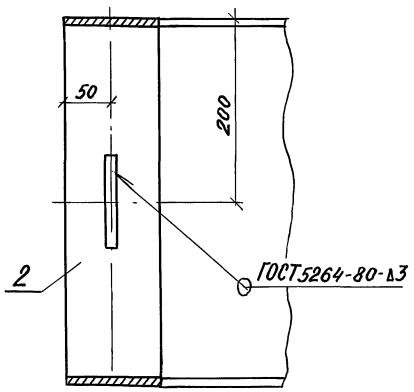

Н. контр.	Ансицына		
Рук. гр. инж.	Шурнюк		
Гл. инж. пр.	Алексеева		
Гл. арх. пр.	Чесакова		
Гл. инж. м.	Железняк		
Рук. маст.	Овчинников		

3.300.9-1.1 – 03.10.00

Рама РМ3

Стадия	Масса	Масштаб
Р	27,24	1:10 1:5
Лист		Листов 1

ЦНИИПградостроительства

20166 17 Копировал: Формат А3

Инв. № подл. | Подпись и дата | Взам. инв. №

Формат	Зона	Поз.	Обозначение	Наименование	Кол.	Примеч.
				Документация		
А3			3.300.9-1.1-00.00.00 ТО	Техническое описание		
А3			01.11.00 СБ	Сборочный чертеж		
				Детали		Масса ед. кг
Б4		1	01.11.01	Уголок Б56×56×4 ГОСТ 8509-72 / Ст 3 ГОСТ 535-79		
				ℓ=2700	2	9,29
				Полоса ГОСТ 103-76 / Ст.3 ГОСТ 535-79		
Б4		2	01.11.02	4×80, ℓ=80	1	0,20
Б4		3	01.11.03	4×60, ℓ=60	1	0,12
			Переменные данные для исполнений			
				01.11.00 (СМ 1)		
Б4		4	01.11.04	Полоса 10×30 ГОСТ 103-76 / Ст.3 ГОСТ 535-79, ℓ=100	3	0,24
				01.11.00-01 (СМ 2)		
Б4		4	01.11.04	Полоса 10×30 ГОСТ 103-76 / Ст.3 ГОСТ 535-79, ℓ=100	6	0,24

Н.контр.	Лисицына	
Рук.гр.инж.	Шурнюк	
Гл.инж.пр.	Алексеева	
Гл.арх.пр.	Чесакова	
Гл.инж.м.	Железняк	
Рук.маст.	Овчинников	

3.300.9-1.1 – 01.11.00

Стойка СМ1, СМ2

Стадия	Лист	Листов
Р		1

ЦНИИПградостроительства

Копировал: Формат А4

Взам. инв. № | Подпись и дата | Инв. № подл.

Формат	Зона	Поз.	Обозначение	Наименование	Кол.	Примеч.
				Документация		
А3			3.300.9-1.1-00.00.00 ТО	Техническое описание		
А3			03.11.00 СБ	Сборочный чертеж		
				Детали		Масса ед. кг
Б4		1	03.11.01	Уголок Б56×56×4 ГОСТ 8509-72 / Ст.3 ГОСТ 535-79		
				ℓ=2700	2	9,29
				Полоса ГОСТ 103-76 / Ст.3 ГОСТ 535-79		
Б4		2	03.11.02	4×80, ℓ=80	1	0,20
Б4		3	03.11.03	4×60, ℓ=60	1	0,12
Б4		4	03.11.04	10×30, ℓ=100	2	0,24

Н.контр.	Лисицына	
Рук.гр.инж.	Шурнюк	
Гл.инж.пр.	Алексеева	
Гл.арх.пр.	Чесакова	
Гл.инж.м.	Железняк	
Рук.маст.	Овчинников	

3.300.9-1.1 – 03.11.00

Стойка СМ3

Стадия	Лист	Листов
Р		1

ЦНИИПградостроительства

20166

Копировал: Формат А4

Взам. инв. № | Подпись и дата | Инв. № подл.

Рис 1.

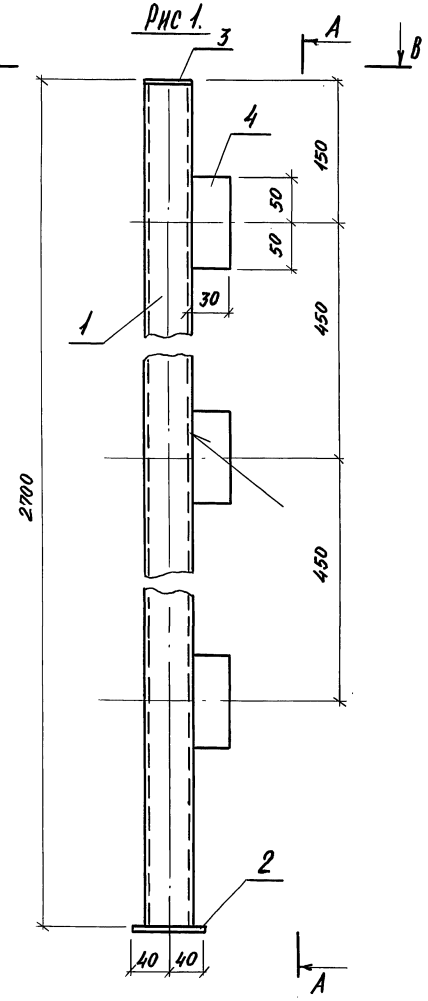

А - А

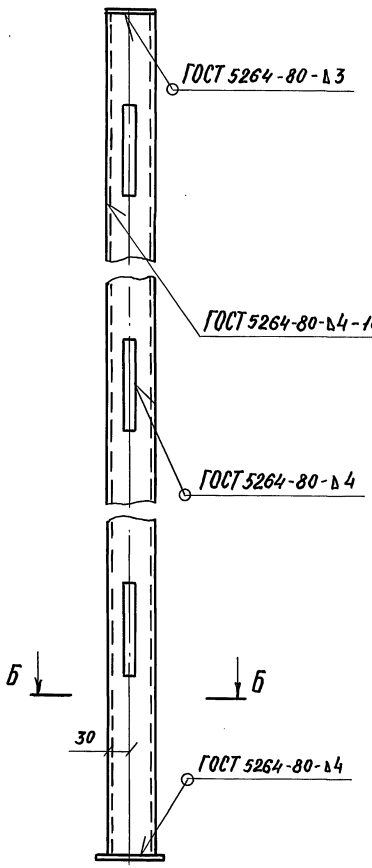

Рис. 2
(остальное см. рис. 1)

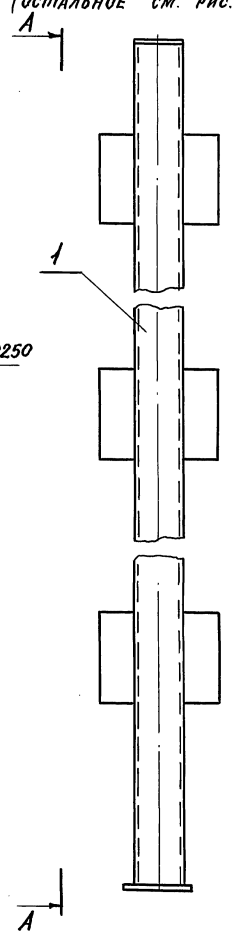

Б - Б
М 1:2

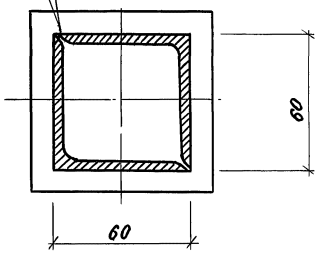

В - В

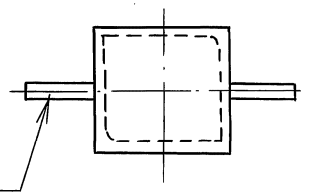

Обозначение	Марка	Рис	Масса
3.300.9-1.1-01.11.00	СМ1	1	19,62
01.11.00-01	СМ2	2	20,34

Н.контр.	Анисцына	
Рук.гр.арх.	Шурнюк	
Гл.инж.пр.	Алексеева	
Гл.арх.пр.	Чесакова	
Гл.инж.м.	Железняк	
Рук.маст.	Овчинников	

3.300.9-1.1-01.11.00 СБ

Стойка СМ1, СМ2
Сборочный чертеж

Стадия	Масса	Масштаб
Р	см. табл.	1:5
Лист	Листов 1	

ЦНИИП градостроительства

Инв. № подл. | Подпись и дата | Взам. инв. №

20166 19 копировал: Формат А3

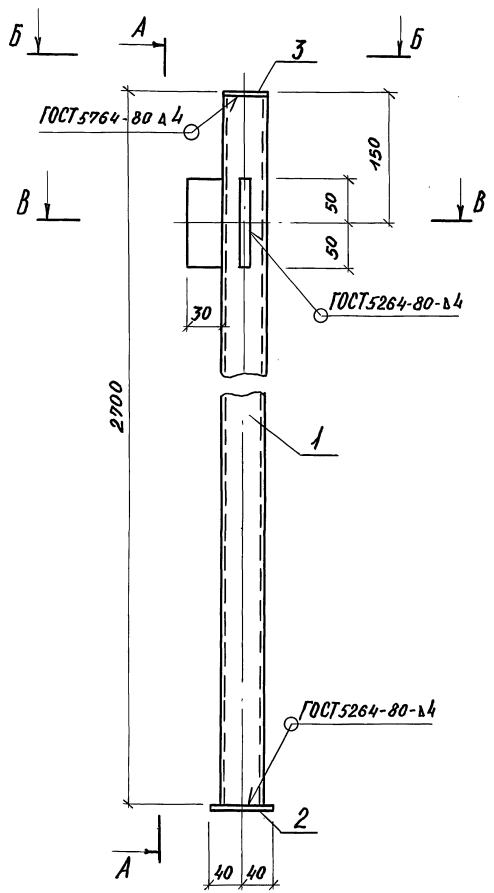

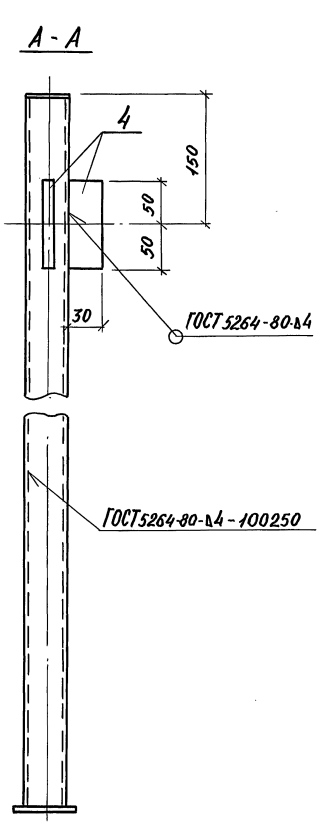

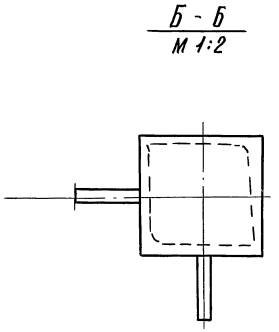

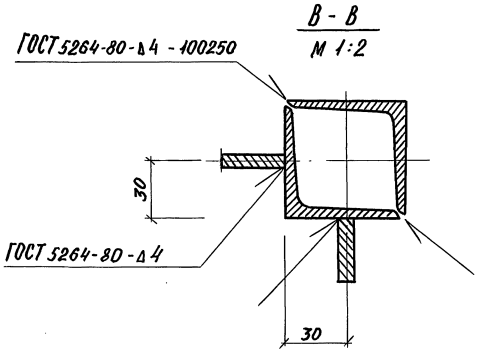

Н. контр.	Лисицына		
Рук. гр. инж.	Шурнюк		
Гл. инж. пр.	Алексеева		
Гл. арх. пр.	Чесакова		
Гл. инж. м.	Железняк		
Рук. маст.	Овчинников		

3.300.9-1.1-03.11.00 СБ

Стойка СМ3
Сборочный чертеж.

Стадия	Масса	Масштаб
Р	19,4	1:5 1:2
Лист	Листов 1	

ЦНИИПградостроительства

Формат А3

20166 20 Копировал:

Инв. № подл. | Подпись и дата | Взам. инв. №

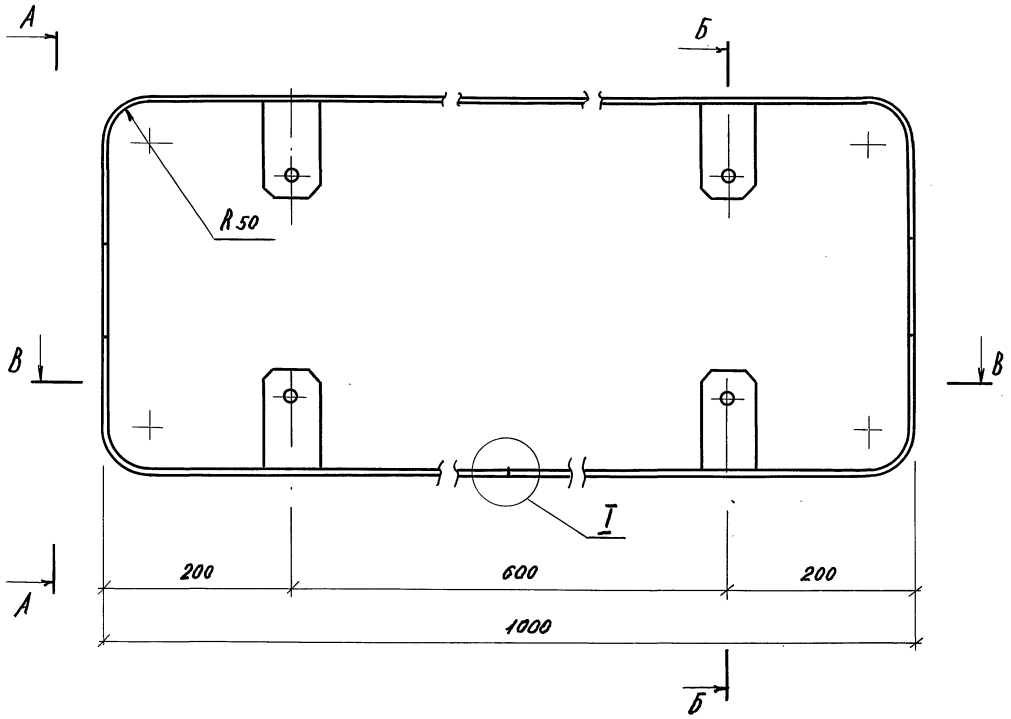

А - А

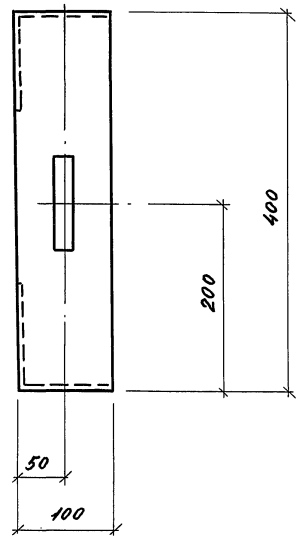

Б - Б

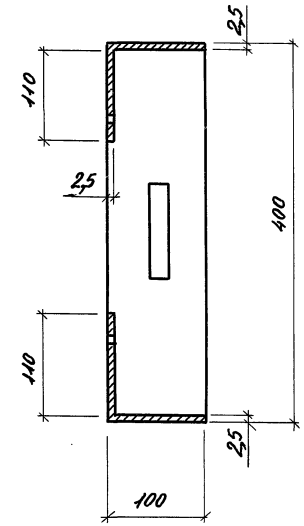

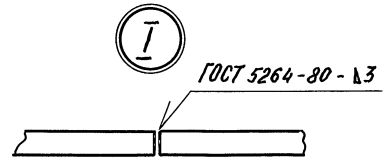

В - В

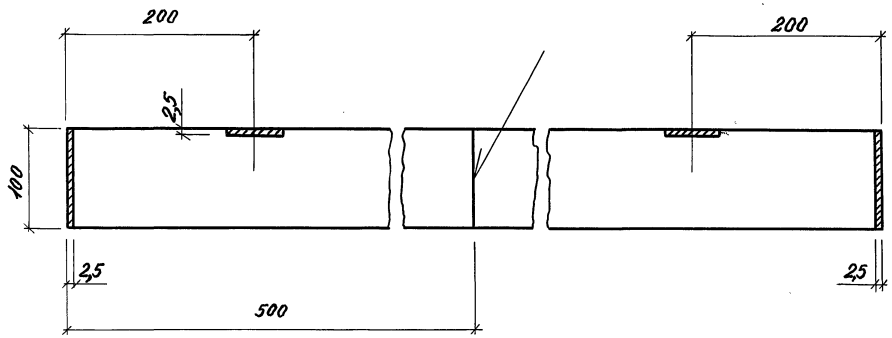

Н. контр.	Лисицына		
Рук. гр. инж.	Шурнюк		
ГИП.	Алексеева		
ГАП.	Чесакова		
Гл. инж. м	Железняк		
Рук. маст.	Овчинников		

3.300.9-1.1-01.10.01

М 1

Стадия	Масса	Масштаб
Р	5,9	1:5
Лист 1	Листов 2	

Лист Б2,5 ГОСТ 19903-74 / ГОСТ 16523-70

ЦНИИПградостроительства

Инв. № подл. | Подпись и дата | Взам. инв. №

20166 21

Копировал:

Формат А3

Развертка

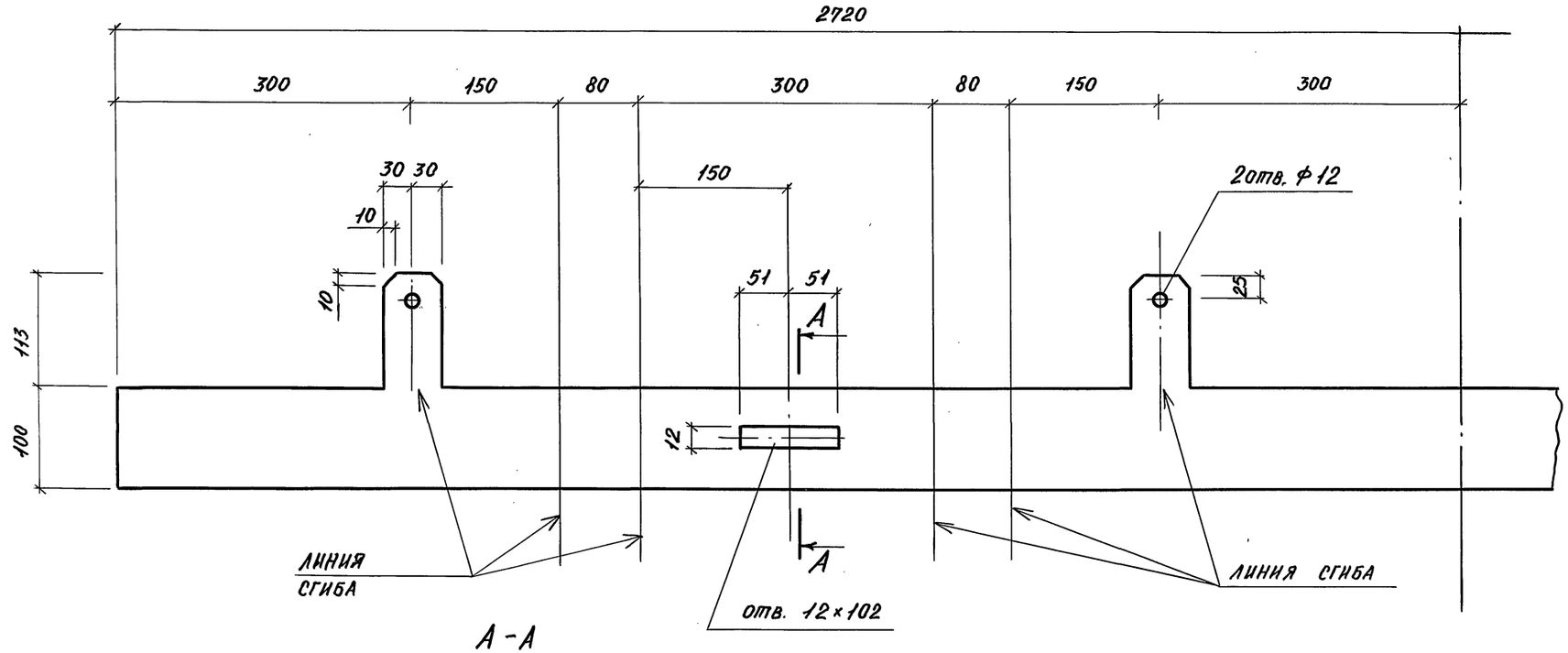

А-А

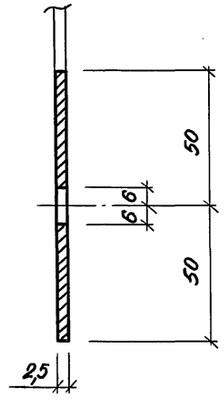

Инв. № подл.	Подпись и дата	Взам. инв. №

Копировал 20166 22 Формат А3

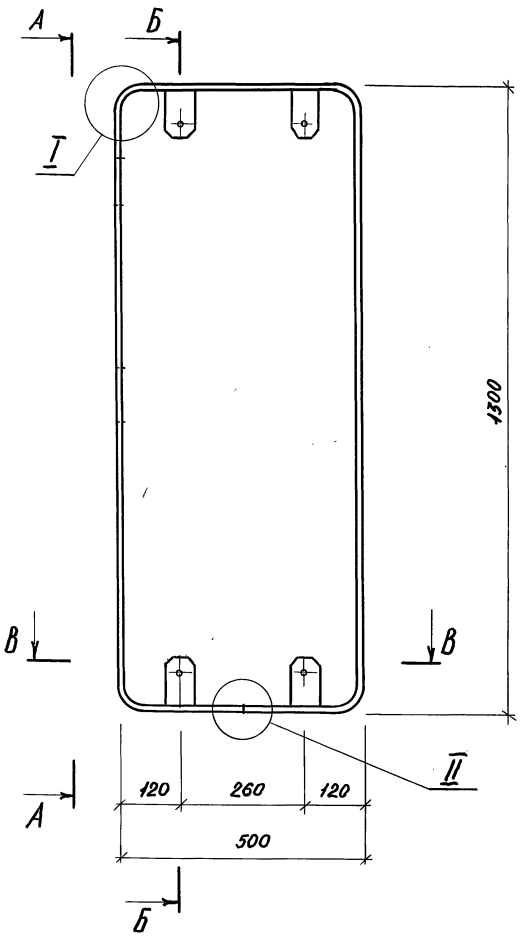

А - А

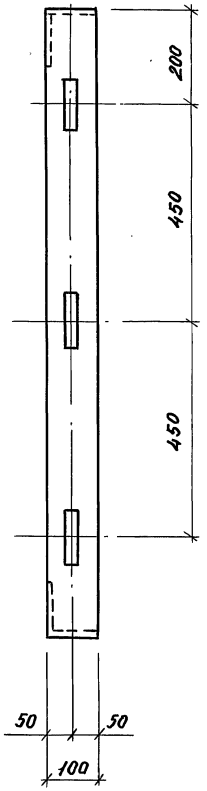

Б - Б

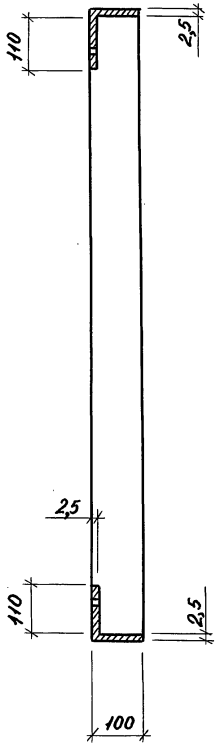

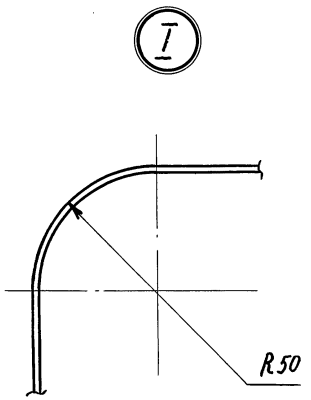

В - В

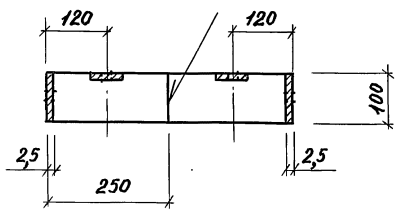

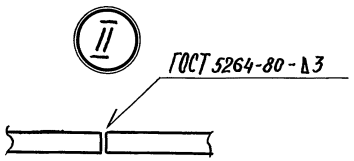

Н.контр.	Лисицына		
Рук.гр.инж.	Щурнюк		
Гл.инж.пр.	Алексеева		
Гл.арх.пр.	Чесакова		
Гл.инж.м.	Железняк		
Рук.маст.	Овчинников		

3.300.9-1.1 - 02.10.01

М2

Стадия	Масса	Масштаб
Р	7,46	1:10

Лист 1 | Листов 2

Лист Б. 2,5 ГОСТ 19903 - 74 / ГОСТ 16523 - 70

ЦНИИПградостроительства

20166 23 Копировал:

Формат А3

Инв. № подл. | Подпись и дата | Взам. инв. №

Развертка

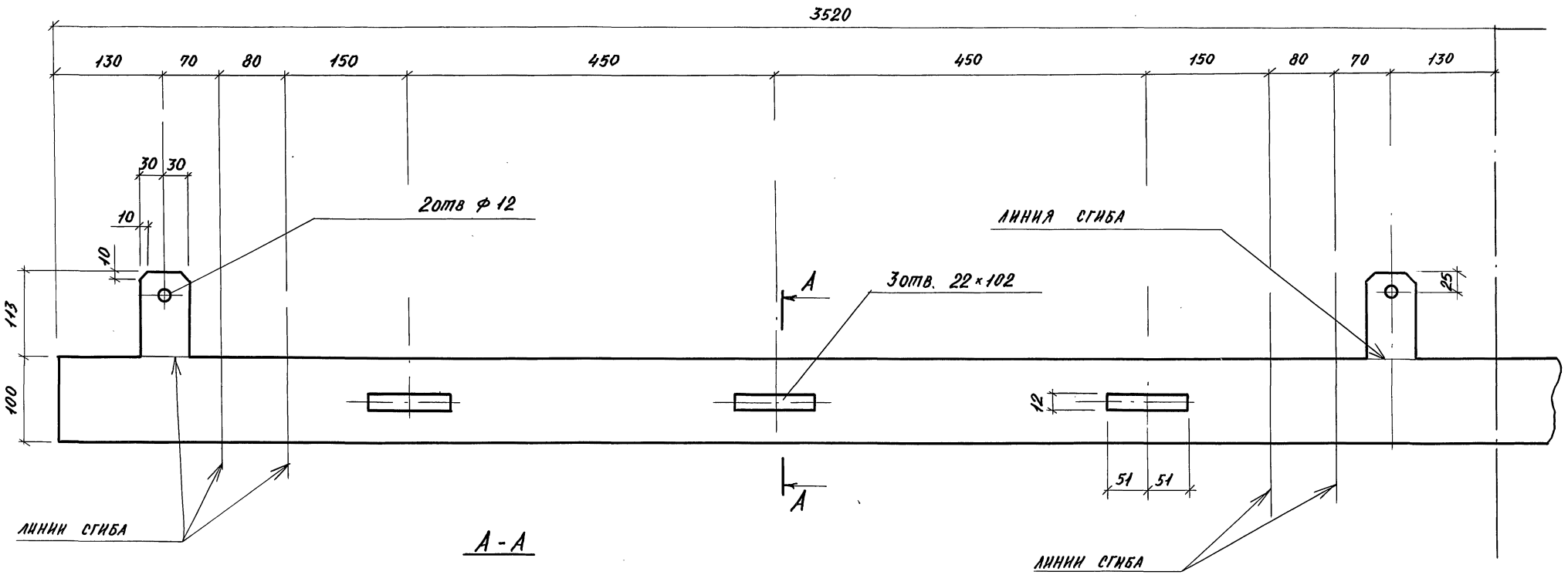

А - А

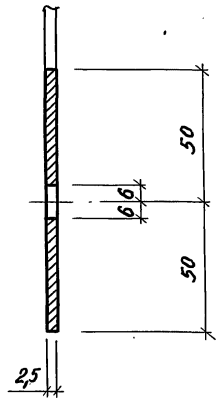

Инв. № подл. | Подпись и дата | Взам. инв. №

3.300.9-1.1 - 02.10.01	Лист 2

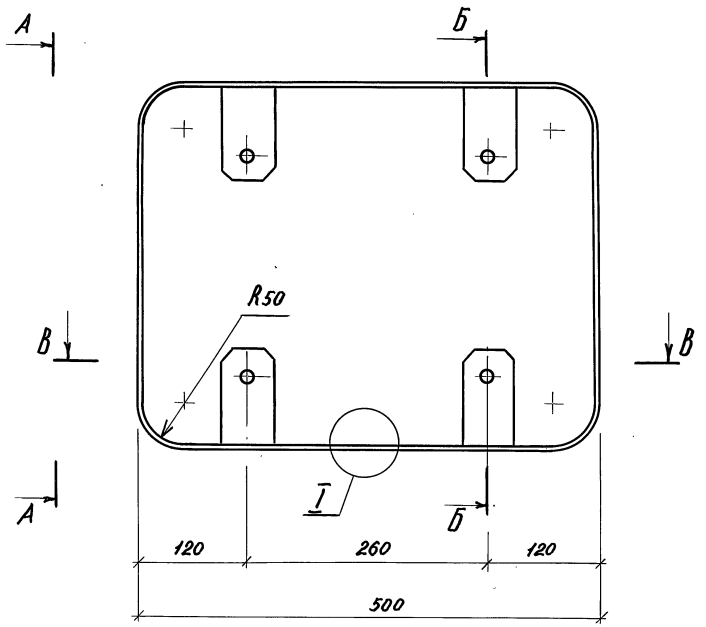

А - А

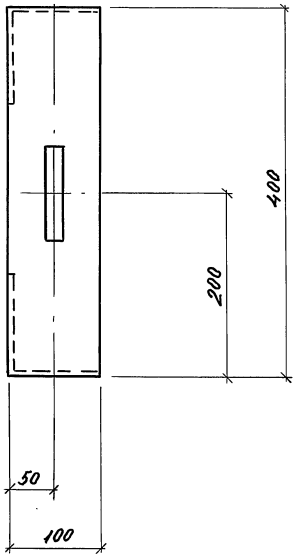

Б - Б

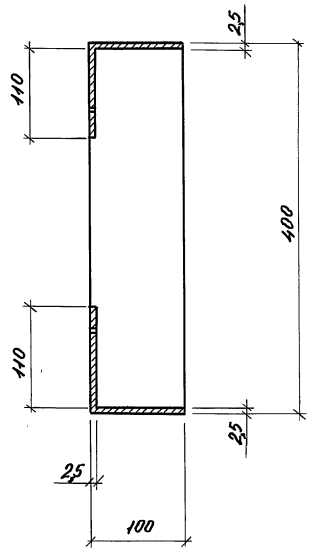

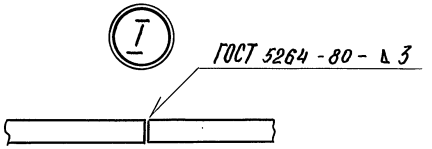

В - В

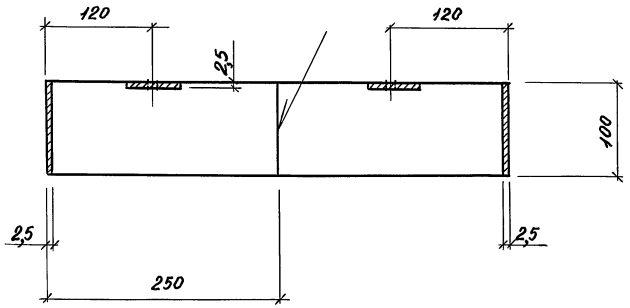

Н. контр.	Лисицына		
Рук. гр. инж.	Шурнюк		
Гл. инж. пр.	Алексеева		
Гл. арх. пр.	Чесакова		
Гл. инж. м.	Железняк		
Рук. маст.	Овчинников		

3.300.9-1.1 - 03.10.01

М3

Стадия	Масса	Масштаб
Р	3,93	1:5

Лист 1 Листов 2

Лист Б 25 ГОСТ 19903 - 74 / ГОСТ 16523 - 70

ЦНИИПградостроительства

20166 25 копировал:

Формат А3

Инв. № подл. | Подпись и дата | Взам. инв. №

РАЗВЕРТКА

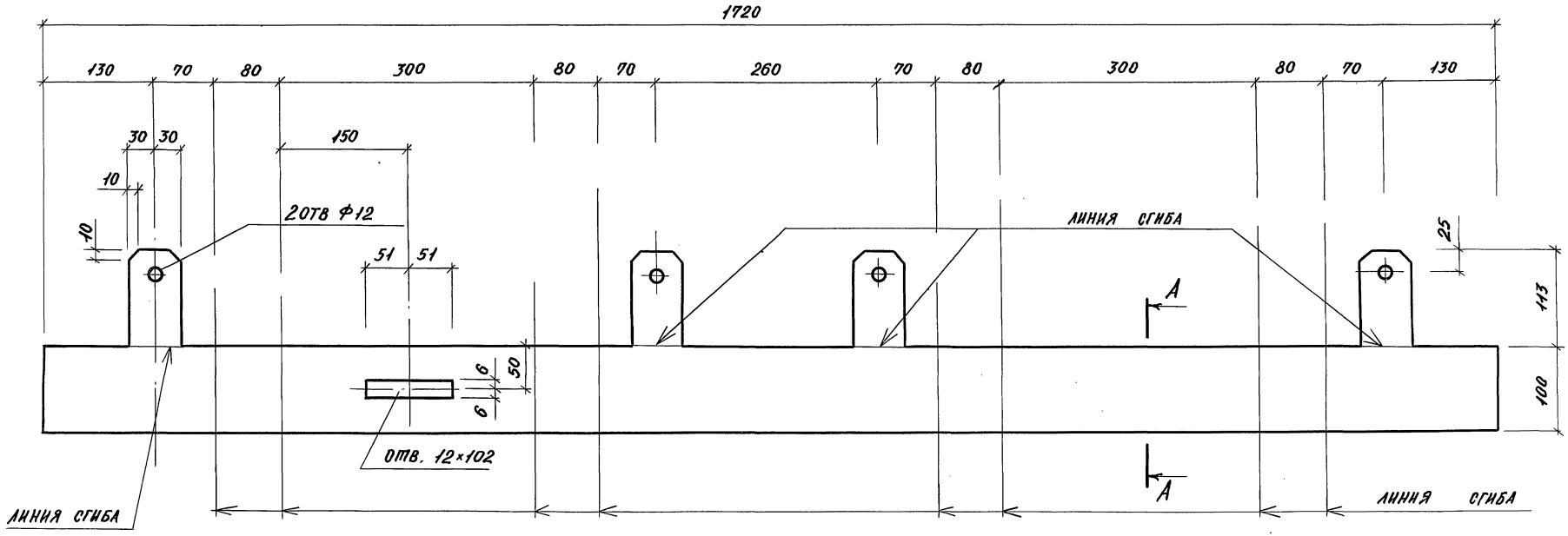

А-А

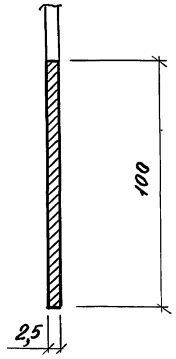

Инв. № подл. | Подпись и дата | Взам. инв. №

3.300.9-1.1 - 03.10.01	Лист 2

Копировал: 20166.26 Формат А3

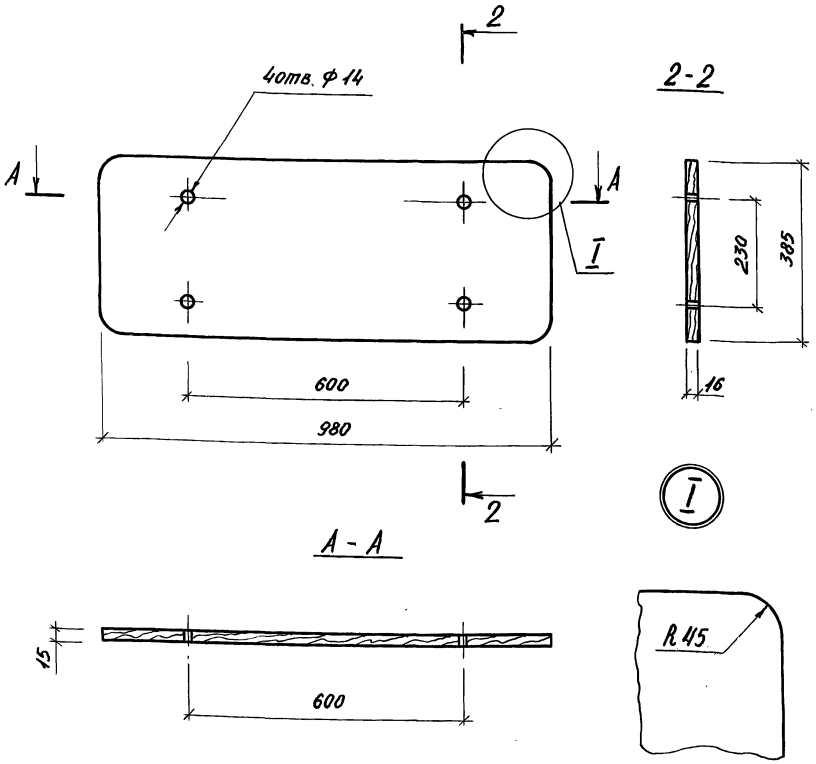

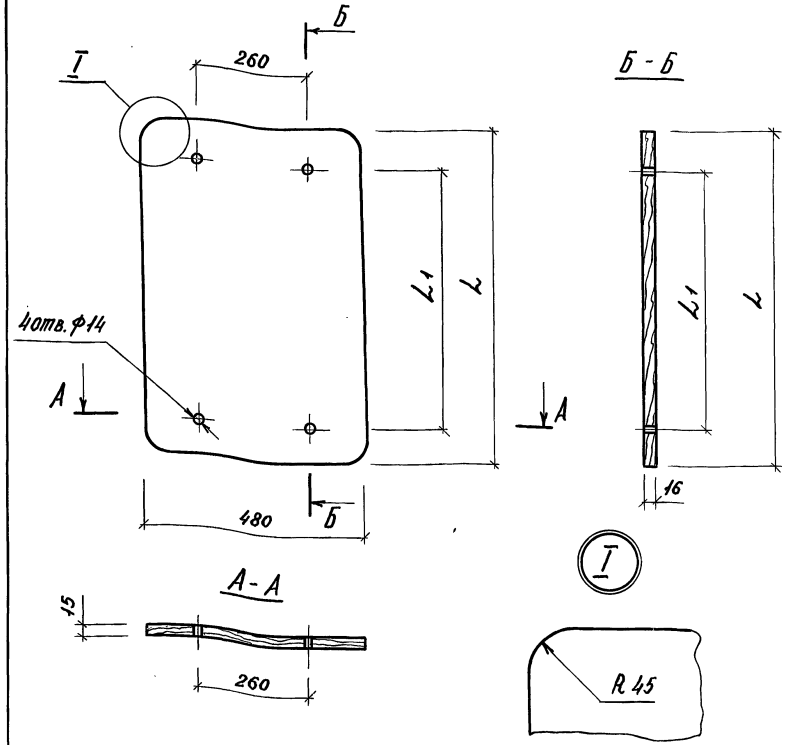

Обозначение	Марка	Размеры, мм		Масса, кг
		L	L1	
3.300.9-1.1- 02.00.01	Д2	1285	1130	5,14
03.00.01	Д3	385	230	1,60

Инв. № подл. | Подпись и дата | Взам. инв. №

Н.контр.	Лисицына	
Рук.гр.инж.	Шурнюк	
Гл.инж.пр.	Алексеева	
Гл.арх.пр.	Чесакова	
Гл.инж.м.	Железняк	
Рук.маст.	Овчинников	

3.300.9-1.1- 01.00.01

Доска Д1

Стадия	Масса	Масштаб
Р	3,2	1:10
Лист	Листов 1	

ДСП-Б-А, ГОСТ 20966-75

ЦНИИПградостроительства

Копировал: Формат А4

Инв. № подл. | Подпись и дата | Взам. инв. №

Н.контр.	Лисицына	
Рук.гр.инж.	Шурнюк	
Гл.инж.пр.	Алексеева	
Гл.арх.пр.	Чесакова	
Гл.инж.м.	Железняк	
Рук.маст.	Овчинников	

3.300.9-1.1- 02.00.01

Доска (Д2, Д3)

Стадия	Масса	Масштаб
Р	см. табл.	1:10
Лист	Листов 1	

ДСП-Б-а, ГОСТ 20966-75

ЦНИИПградостроительства

20166 27 Копировал: Формат А4

Формат	Зона	Поз.	Обозначение	Наименование	Кол.	Примечан.
				Документация		
А3			3.300.9-1.1-00.00.00 ТО	Техническое описание		
А3			04.00.0 СБ	Сборочный чертеж		
А3			00.00.00 РМ	Ведомость расхода материалов		
				Детали		Масса ед. кг
А3		1	04.00.01	Деталь решетки	8	
А3		2	04.00.02	То же	7	
Б.Ч		3	04.00.03	Труба 80×50×3,5-10 ГОСТ 8645-68		
				ℓ = 3700	2	25,0
Б.Ч		4	04.00.04	ℓ = 1550	1	10,5
Б.Ч		5	04.00.05	ℓ = 1450	1	9,8
Б.Ч		6	04.00.06	Квадрат В20 ГОСТ 2591-71 / Ст.3 ГОСТ 535-79, ℓ=2400	1	7,5
Б.Ч		7	04.00.07	Платик 4×100 ГОСТ 380-71		
				ℓ = 120	2	0,4

Ст. инж.	Лисицына	
Н. контр.	Шурнюк	
Гл. инж. пр.	Алексеева	
Гл. арх. пр.	Чесакова	
Гл. инж. м.	Железняк	
Рук. маст.	Овчинников	

3.300.9-1.1-04.00.00

Трельяж Т1

Стадия	Лист	Листов
Р		1

ЦНИИПградостроительства

Копировал:

Формат А4

Инв. № подл. | Подпись и дата | Взам. инв. №

Формат	Зона	Поз.	Обозначение	Наименование	Кол.	Примечан.
				Документация		
А3			3.300.9-1.1-00.00.00 ТО	Техническое описание		
А3			05.00.0 СБ	Сборочный чертеж		
А3			00.00.00РМ	Ведомость расхода м-ов		
				Детали		Масса ед. кг
А3		1	04.00.01-01	Деталь решетки	1	
А3		2	-02	То же	1	
А3		3	-03	—"—	1	
А4		4	-04	"	1	
А3		5	04.00.02-01	"	1	
А3		6	-02	"	1	
А3		7	-03	"	1	
Б.Ч		8	05.00.03	Труба 80×50×3,5 ГОСТ 8645-68		
				ℓ = 2100	2	14,2
Б.Ч		9	05.00.04	ℓ = 1850	1	12,5
Б.Ч		10	05.00.05	ℓ = 1750	1	11,8
Б.Ч		11	05.00.06	Квадрат В20 ГОСТ 2591-71 / Ст.3 ГОСТ 535-79 ℓ=1260	1	4,0
Б.Ч		12	05.00.07	Платик 4×100 ГОСТ 380-71		
				ℓ = 120	2	0,4

Ст. инж.	Лисицына	
Н. контр.	Шурнюк	
Гл. инж. пр.	Алексеева	
Гл. арх. пр.	Чесакова	
Гл. инж. м.	Железняк	
Рук. маст.	Овчинников	

3.300.9-1.1-05.00.00

Трельяж Т2

Стадия	Лист	Листов
Р		1

ЦНИИПградостроительства

Копировал:

Формат А4

Инв. № подл. | Подпись и дата | Взам. инв. №

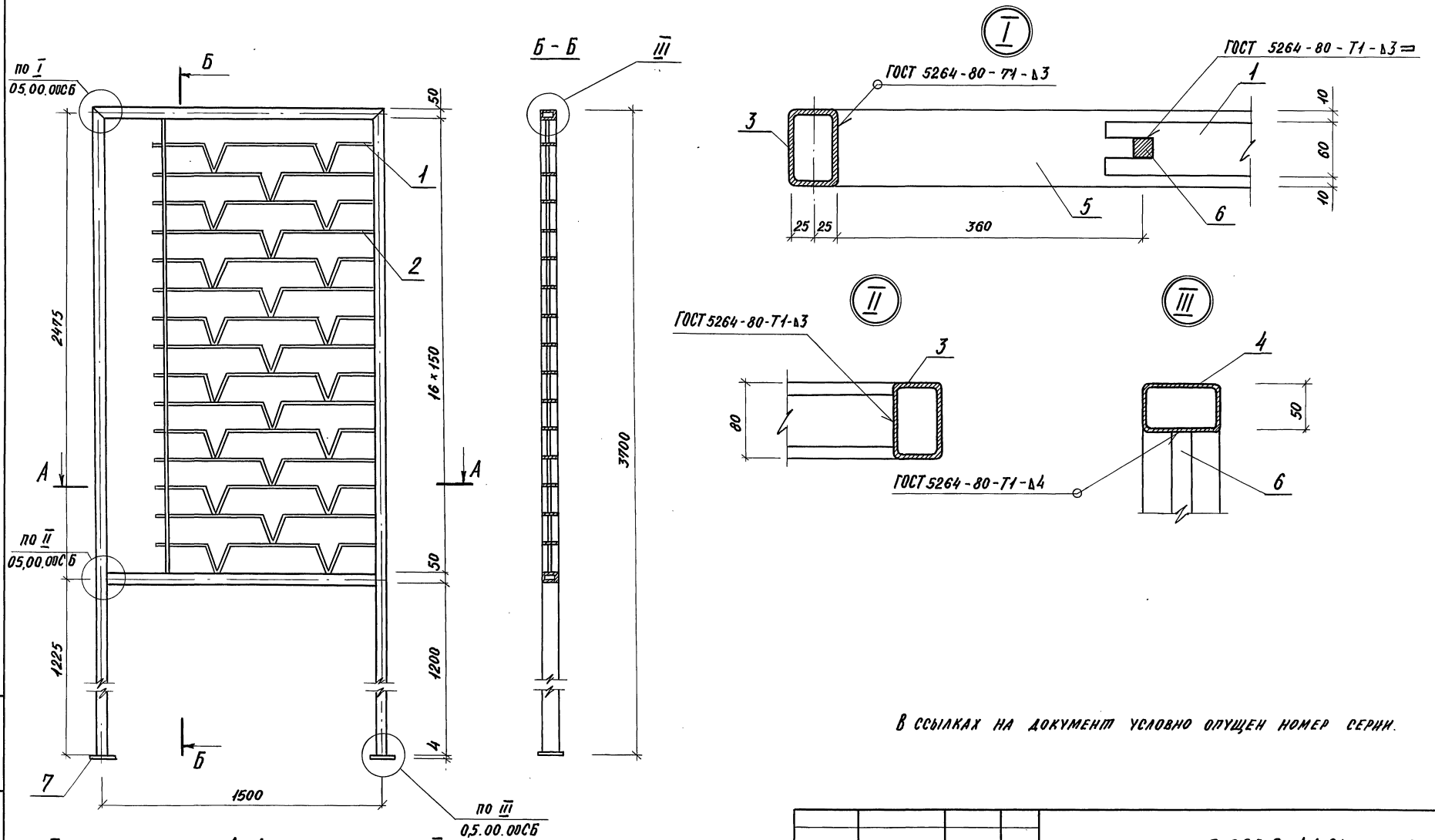

В ссылках на документ условно опущен номер серии.

				3.300.9-1.1-04.00.00СБ		
				Трельяж Т1 Сборочный чертеж	Стадия: Р; Масса: 99,31; Масштаб: 1:20	
					Лист	Листов 1
Н.контр.	Шурнюк				ЦНИИПградостроительства	
Ст.инж.	Лисицына					
Гл.инж.пр.	Алексеева					
Гл.арх.пр.	Чесакова					
Гл.инж.м.	Железняк					
Рук.маст.	Овчинников					

Инв.№ подл. | Подпись и дата | Взам. инв.№

20166 29 Копировал: Формат А3

Рис 1.

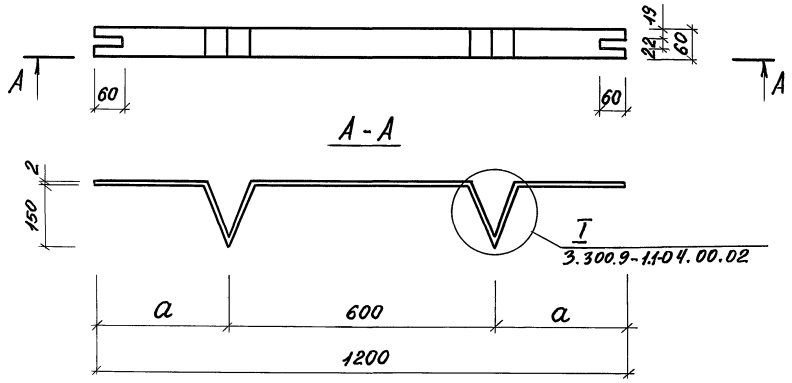

Обозначение	Рис	а, мм	L, мм	А, мм	Масса, ед. кг
3.300.9-1.1-04.00.01	2	300	1140	1572	1,46
-01	2	600	1440	1872	1,76
-02	2	500	1340	1772	1,67
-03	2	400	1240	1672	1,58
-04	2	300	1140	1572	1,48
-05	3	240	1080	1512	1,42
-06	1	300	1200	1632	1,54

Рис. 2 (остальное - см. Рис. 1)

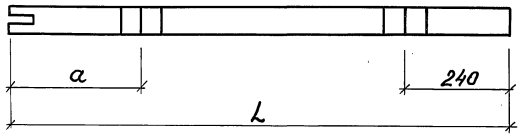

Рис. 3 (остальное - см. Рис. 1)

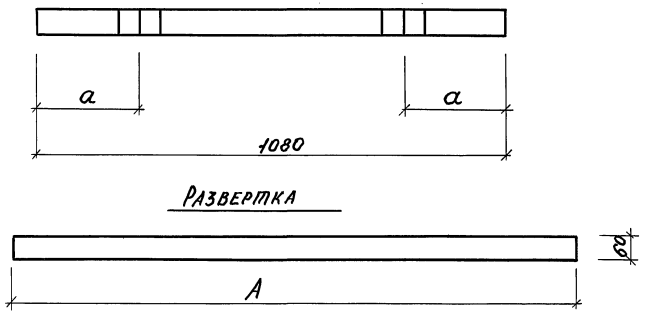

Н. контр.	Шурнюк	
Ст. инж.	Лисицына	
Гл. инж. пр.	Алексеева	
Гл. арх. пр.	Чесакова	
Гл. инж. м.	Железняк	
Рук. маст.	Овчинников	

3.300.9-1.1-04.00.01

Деталь решетки

Стадия	Масса	Масштаб
Р	см. табл.	1:10

Лист | Листов 1

Лист 62 ГОСТ 19903-74
Ст.3 ГОСТ 16523-70

ЦНИИПградостроительства

20166 30 Копировал: Формат А3

Инв. № подл. | Подпись и дата | Взам. инв. №

Рис 1

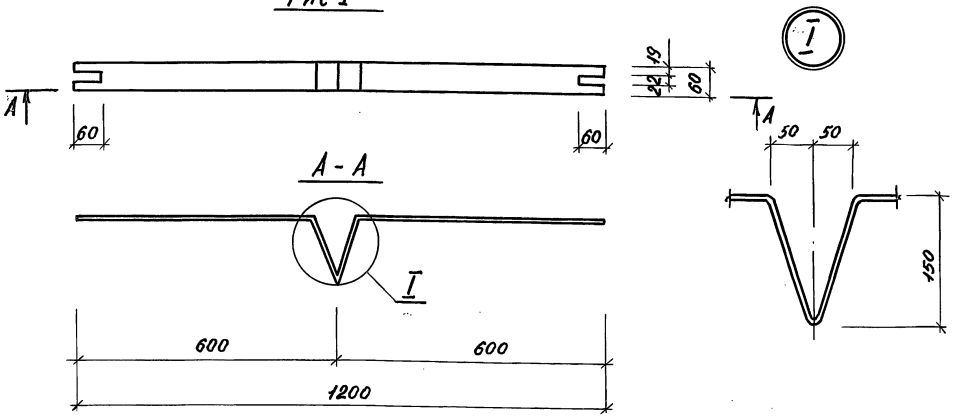

Обозначение	Рис	a, мм	L, мм	A, мм	Масса, ед. кг.
3.300.9-1.1-04.00.02	2	600	1140	1356	1,29
-01	2	850	1390	1606	1,51
-02	2	750	1290	1506	1,42
-03	2	650	1190	1466	1,38
-04	3	—	1080	1296	1,22
-05	1	—	1200	1416	1,34

Рис 2. (остальное - см. рис 1)

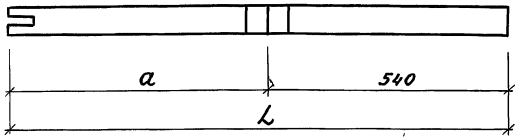

Рис 3 (остальное - см рис. 1)

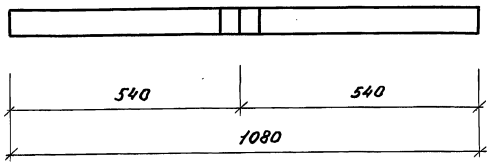

Развертка

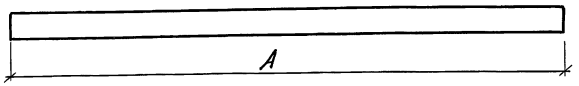

Н. контр.	Щурнюк	
Ст. инж.	Анисицына	
Гл. инж. пр.	Алексеева	
Гл. арх. пр.	Чесакова	
Гл. инж. м.	Железняк	
Рук. маст.	Овчинников	

3.300.9-1.1-04.00.02

Деталь решетки

Стадия	Масса	Масштаб
Р	см. табл.	1:10
Лист	Листов 1	

Лист Б2 ГОСТ 19903-74 / Ст3 ГОСТ 16523-70

ЦНИИП градостроительства

20166 31

Копировал:

Формат А3

Инв. № подл. | Подпись и дата | Взам. инв. №

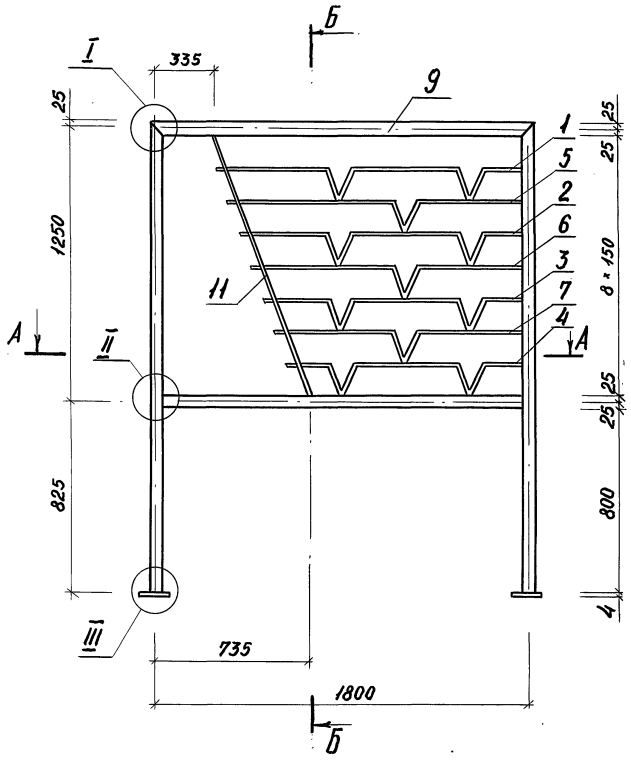

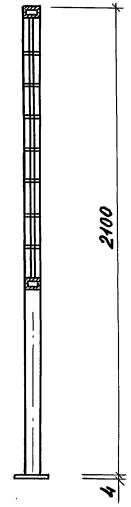

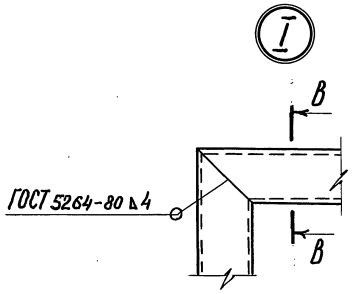

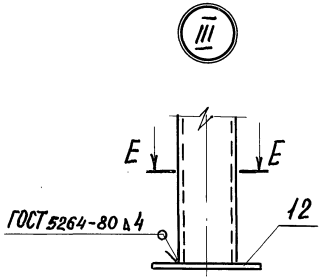

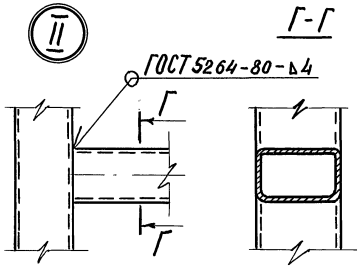

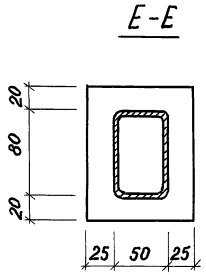



Ст. инж.	Лисицына		
Н. контр.	Шурнюк		
Гл. инж. пр.	Алексеева		
Гл. арх. пр.	Чесакова		
Гл. инж. м.	Железняк		
Рук. маст.	Овчинников		

3.300.9-1.1-05.00.00СБ

Трельяж Т.2
Сборочный чертеж.

Стадия	Масса	Масштаб
Р	68,7	1:20
Лист	Листов 1	

ЦНИИПградостроительства

26166 32 Копировал: Формат А3

Инв. № подл. | Подпись и дата | Взам. инв. №

Формат	Зона	Поз.	Обозначение	Наименование	Кол.	Примеч.
				Документация		
А3			3.300.9-1.1-00.00.00 ТО	Техническое описание		
А4			06.00.00 СБ	Сборочный чертеж		
А3			00.00.00 РМ	Ведомость расхода м-лов		
				Детали		
Б4		1	06.00.01	Труба 80×50×3,5 ГОСТ8645-68		
				ℓ = 2100	2	14,2
Б4		2	06.00.02	ℓ = 1180	1	8,45
Б4		3	06.00.03	ℓ = 1080	1	8,0
А4		4	06.00.04	Деталь решетки	4	
А4		5	06.00.05	То же	3	
Б4		6	04.00.07	Платик 4×100 ГОСТ 380-71		
				ℓ = 120	2	0,4

Н.контр.	Шурнюк		
Ст.инж.	Лисицына		
Гл.инж.пр.	Алексеева		
Гл.арх.пр.	Цесакова		
Гл.инж.м.	Железняк		
Рук.маст.	Овчинников		

3.900.9-1.1-06.00.00

Трельяж Т3 (секция)

Стадия	Лист	Листов
Р		1

ЦНИИПградостроительства

Копировал: Формат А4

Инв.№ подл. | Подпись и дата | Взам.инв.№

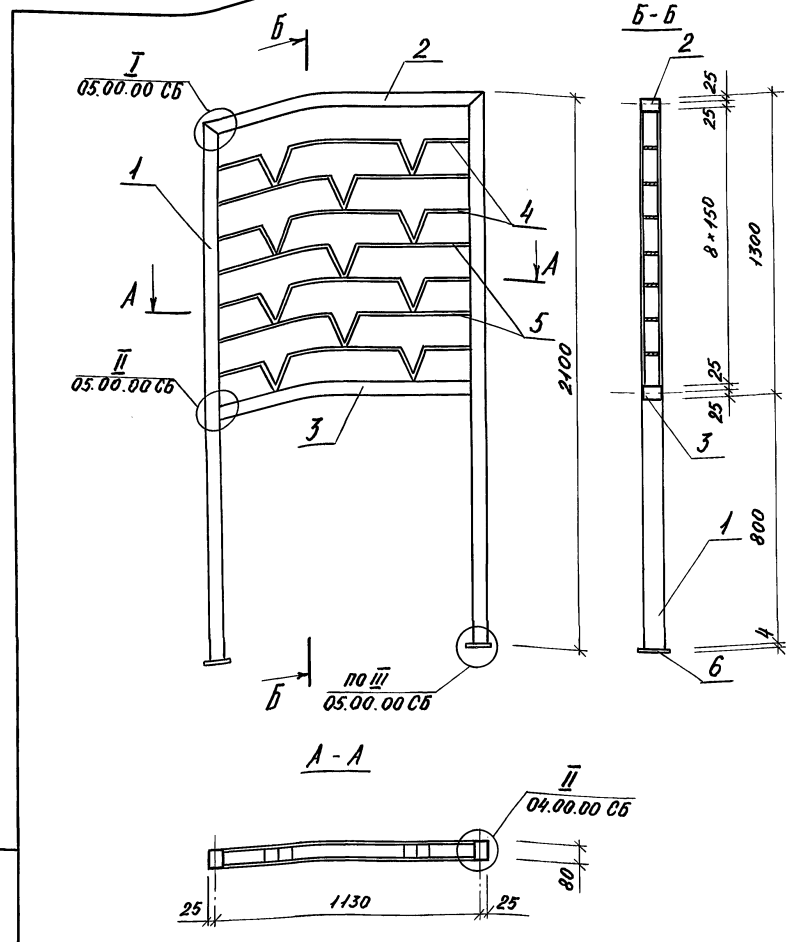

Н.контр.	Шурнюк		
Ст.инж.	Лисицына		
Гл.инж.пр.	Алексеева		
Гл.арх.пр.	Цесакова		
Гл.инж.м.	Железняк		
Рук.маст.	Овчинников		

3.900.9-1.1-06.00.00 СБ

Трельяж Т3 Сборочный чертеж (секция)

Стадия	Масса	Масштаб
Р	55,0	1:20
Лист	Листов 1	

ЦНИИПградостроительства

Копировал: Формат А4

Инв.№ подл. | Подпись и дата | Взам.инв.№

Формат	Зона	Поз.	Обозначение	Наименование	Кол.	Примеч.
				Документация		
А3			3.300.9-1.1 – 00.00.00 ТО	Техническое описание		
А3			07.10.00.СБ	Сборочный чертеж		
А3			00.00.00. РМ	Ведомость расхода материалов		
				Детали		масса ед. кг
А4		1	07.10.01	Полоса	4	
А4		2	07.10.02	Полоса	2	
Б4		3	07.10.03	Полоса $\frac{4\times100\ ГОСТ\ 103-76}{Вст.3\ ГОСТ\ 535-79}$		
				$\ell = 100$	2	0,31
				Стандартные изделия		
Б4		4		Болт М8 ГОСТ 7798-70		
				$\ell = 50$	2	
Б4		5		Гайка М8 ГОСТ 5915-70	2	
Б4		6		Шайба 8 ГОСТ 10450-79	2	
			Переменные данные для исполнений			
				07.10.00		
А3		7	07.10.04	Труба $\frac{76\times5\ ГОСТ\ 8732-78}{А Ст.3сп\ ГОСТ\ 8731-74}$		
				$\ell = 6250$	1	54,8

Формат	Зона	Поз.	Обозначение	Наименование	Кол.	Примеч.
						масса ед. кг
Б4		7	3.300.9-1.1 – 07.10.04-01	07.10.00-01		
				Труба $\frac{76\times5\ ГОСТ\ 8732-78}{А Ст.3сп.\ ГОСТ\ 8731-74}$		
				$\ell = 6850$	1	60,1
				07.10.00-02		
Б4		7	07.10.04-02	Труба $\frac{76\times5\ ГОСТ\ 8732-78}{А Ст.3сп.\ ГОСТ\ 8731-74}$		
				$\ell = 7350$	1	64,4
Б4		7	07.10.04-03	07.10.00-03		
				Труба $\frac{76\times5\ ГОСТ\ 8732-78}{А Ст.3сп\ ГОСТ\ 8731-74}$		
				$\ell = 7100$	1	62,2
				07.10.00-04		
Б4		7	07.10.04-04	Труба $\frac{76\times5\ ГОСТ\ 8732-78}{А Ст.3сп.\ ГОСТ\ 8731-74}$		
				$\ell = 5900$	1	51,7
А4		8	07.10.05	Полоса	2	

Взам. инв. № | Подпись и дата | Инв. № подл.

Н. контр.	Лисицына	
Рук. гр. арх.	Шурнюк	
Гл. инж. пр.	Алексеева	
Гл. арх. пр.	Чесакова	
Гл. инж. м.	Железняк	
Рук. маст.	Овчинников	

3.300.9-1.1 – 07.10.00

Стойка СМ1, СМ2, СМ3, СМ4, СМ5

Стадия	Масса	Масштаб
Р	см. табл.	
Лист	Листов 1	

ЦНИИПградостроительства

Рис. 1

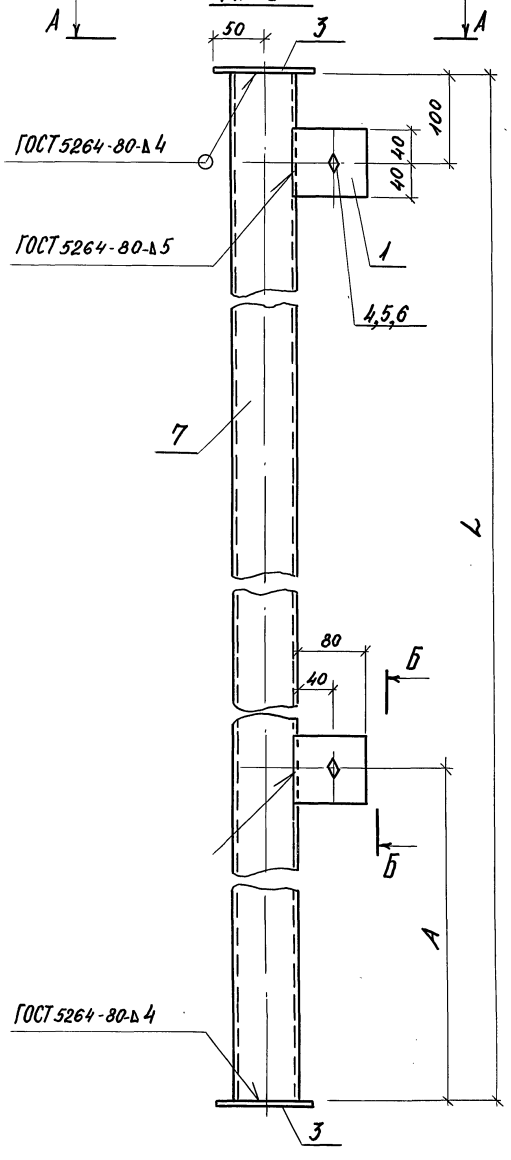

Рис. 2
(остальное см. рис. 1)

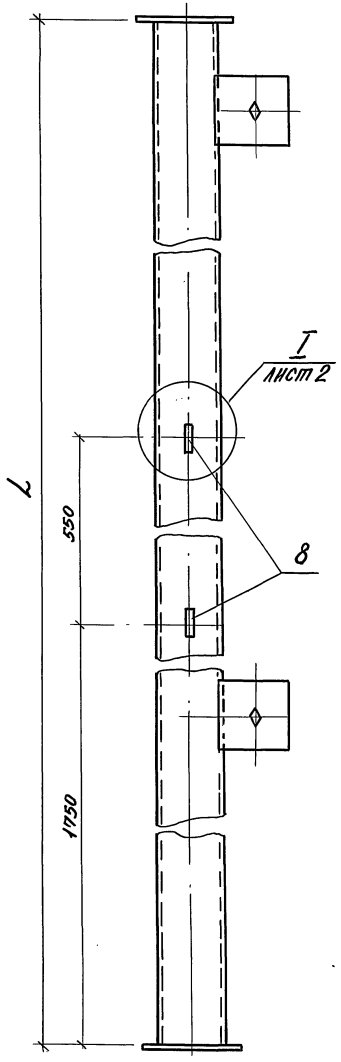

Обозначение	Марка	Размеры, мм		Масса, кг
		L	A	
3.300.9-1.1 – 07.10.00	СМ1	6250	1700	57,1
-01	СМ2	6850	2150	62,4
-02	СМ3	7350	2150	66,7
-03	СМ4	7100	2150	64,5
-04	СМ5	6350	1750	54,2

Н. контр.	Лисицына		
Рук. гр. инж.	Шурнюк		
Гл. инж. пр.	Алексеева		
Гл. арх. пр.	Чесакова		
Гл. инж. м.	Железняк		
Рук. маст.	Овчинников		

3.300.9-1.1 – 07.10.00 СБ

Стойка
СМ1, СМ2, СМ3, СМ4, СМ5.
Сборочный чертеж

Стадия	Масса	Масштаб
Р	см. табл.	
Лист 1	Листов 2	

ЦНИИПградостроительства

Инв. № подл. | Подпись и дата | Взам. инв. №

Копировал:
Формат А3

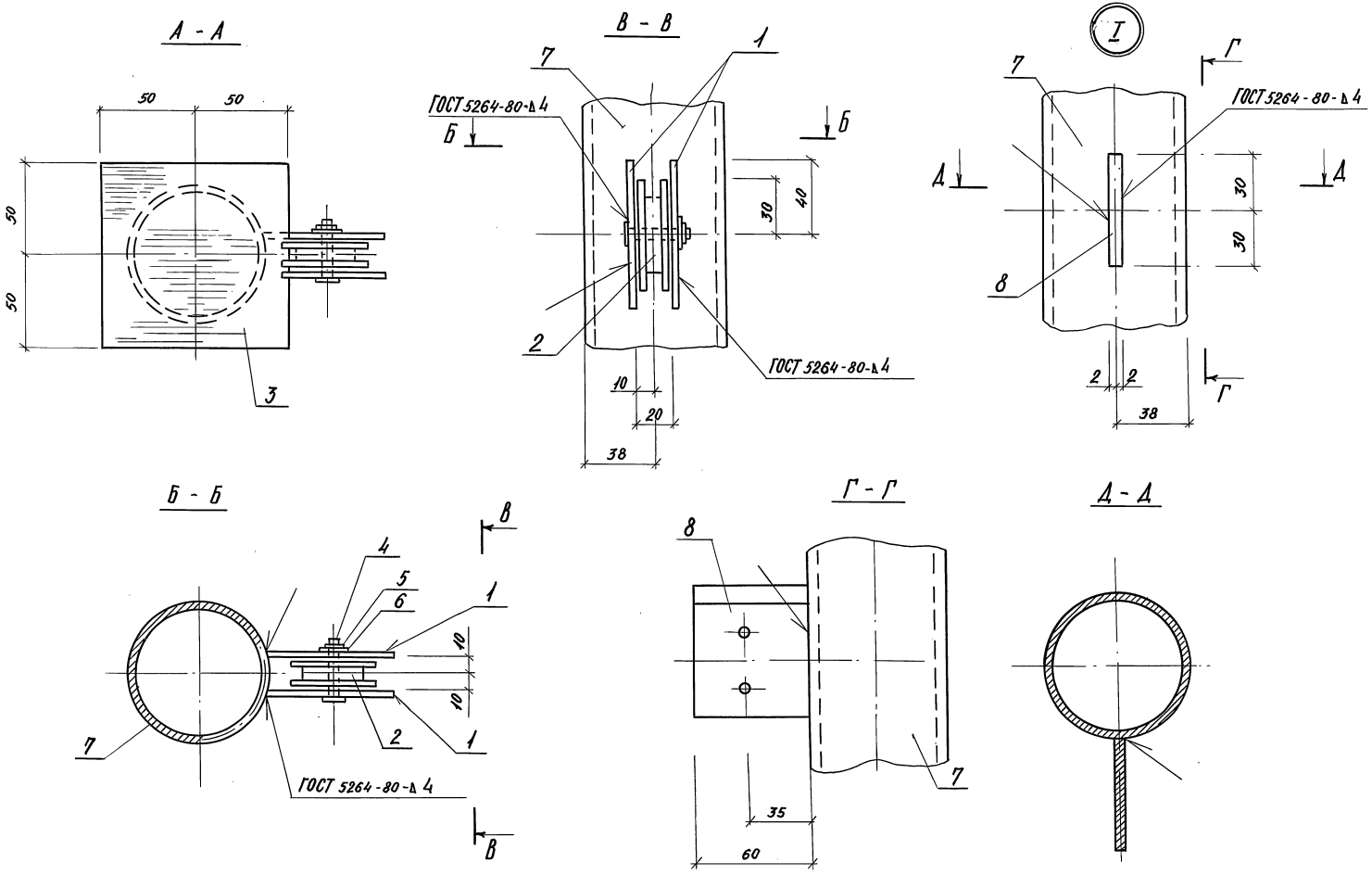

3.300.9-1.1 - 07.10.00 СБ		Лист 2

Копировал: Т.Небу — 20166 36 Формат А3

Инв. № подл. | Подпись и дата | Взам. инв. №

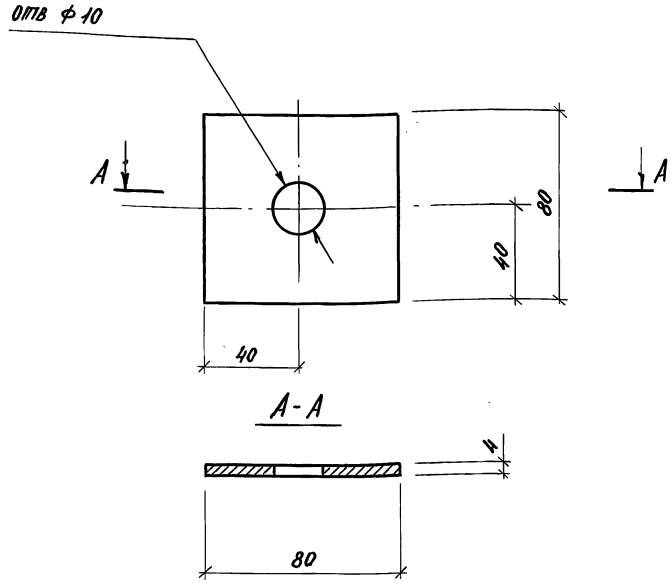

Н.контр.	Лисицына		
Рук.гр.инж.	Шурнюк		
Гл.инж.пр.	Алексеева		
Гл.арх.пр.	Чесакова		
Гл.инж.м.	Железняк		
Рук.маст.	Овчинников		

3.300.9-1.1 – 07.10.01

Позиция 1

Стадия	Масса	Масштаб
Р	0,2	1:2
Лист	Листов 1	

Полоса 4×80×80 ГОСТ 103-76 / Ст.3 ГОСТ 535-79

ЦНИИПградостроительства

Копировал:

Формат А4

Инв.№ подл. | Подпись и дата | Взам. инв.№

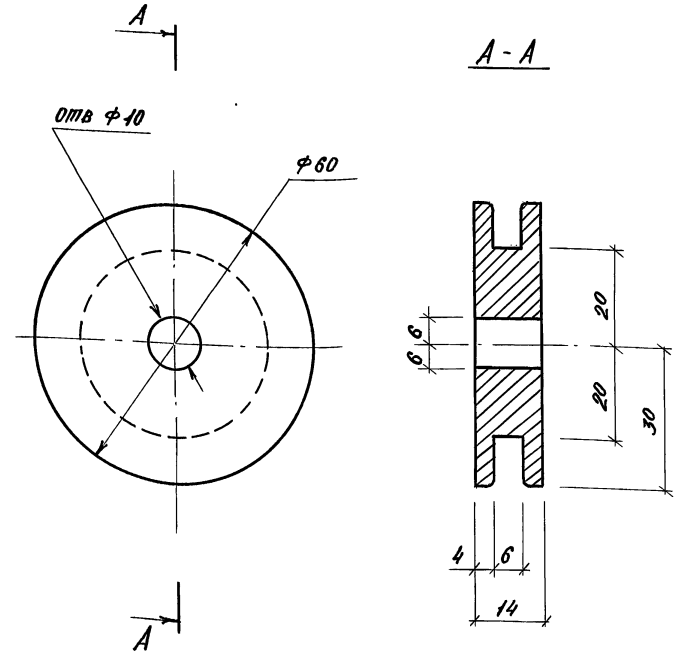

Н.контр.	Лисицына		
Рук.гр.инж.	Шурнюк		
Гл.инж.пр.	Алексеева		
Гл.арх.пр.	Чесакова		
Гл.инж.м.	Железняк		
Рук.маст.	Овчинников		

3.300.9-1.1 – 07.10.02

Позиция 2

Стадия	Масса	Масштаб
Р	0,4	1:1
Лист	Листов 1	

Полоса 14×60×60 ГОСТ 103-76 / Ст.3сп ГОСТ 535-79

ЦНИИПградостроительства

Копировал: 20166 37 Формат А4

Инв.№ подл. | Подпись и дата | Взам. инв.№

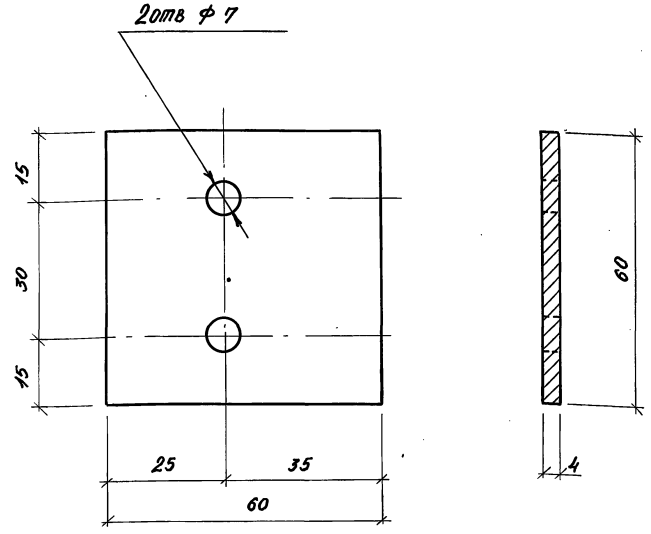

Инв. № подл.	Подпись и дата	Взам. инв. №

Н. контр.	Лисицына		
Рук. гр. инж.	Шурнюк		
Гл. инж. пр.	Алексеева		
Гл. арх. пр.	Чесакова		
Гл. инж. м.	Железняк		
Рук. маст.	Овчинников		

3.300.9-1.1-07.10.05

Позиция 8

Стадия	Масса	Масштаб
Р	0,11	1:10
Лист	Листов 1	

Полоса $\frac{4\times60\ \text{ГОСТ}\ 103-76}{\text{Ст}\,3.\ \text{ГОСТ}\ 535-79}$

ЦНИИПградостроительства

Копировал:

Формат А4

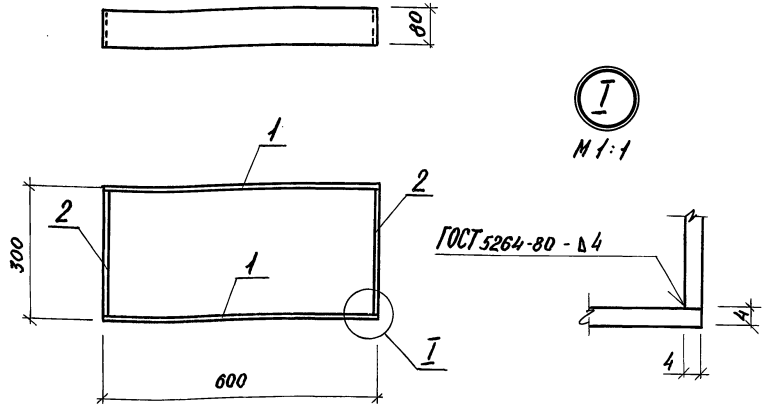

Формат	Зона	Поз.	Обозначение	Наименование	Кол.	Примеч.
				Документация		
А3			3.300.9-1.1-00.00.00 ТО	Техническое описание		
				Детали		Масса ед. кг
Б.Ч		1	06.01.01	Полоса $\frac{4\times80\ \text{ГОСТ}\ 103-76}{\text{Ст}\,3\text{сп.}\ \text{ГОСТ}\ 535-79}$		
				$\ell = 600$	2	1,5
Б.Ч		2	06.01.02	$\ell = 292$	2	0,75

Инв. № подл.	Подпись и дата	Взам. инв. №

Н. контр.	Лисицына		
Рук. гр. инж.	Шурнюк		
Гл. инж. пр.	Алексеева		
Гл. арх. пр.	Чесакова		
Гл. инж. м.	Железняк		
Рук. маст.	Овчинников		

3.300.9-1.1-06.01.00

Рамка Р1

Стадия	Масса	Масштаб
Р	4,5	1:10
Лист	Листов 1	

ЦНИИПградостроительства

Копировал:

Формат А4

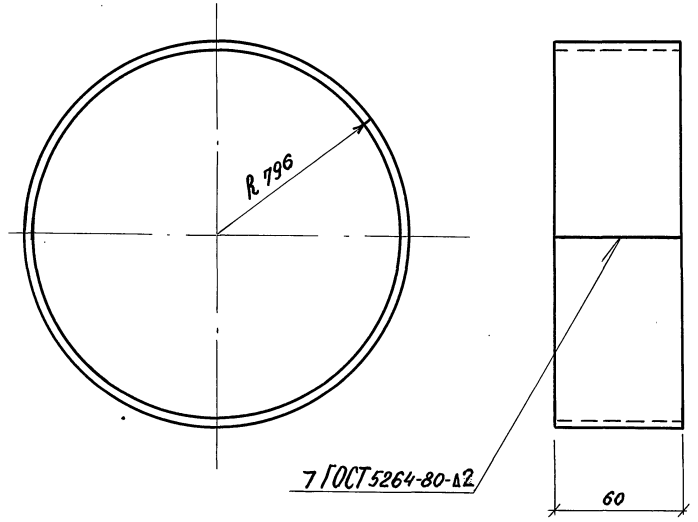

Развертка

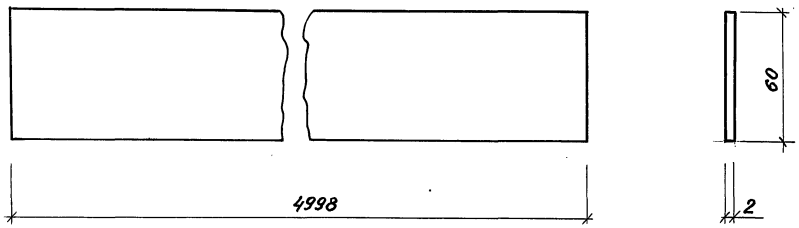

Н.контр.	Лисицына		
Рук.гр.инж.	Шурнюк		
Гл.инж.пр.	Алексеева		
Гл.арх.пр.	Чесакова		
Гл.инж.м.	Железняк		
Рук.маст.	Овчинников		

3.300.9-1.1 - 09.00.01

Позиция 1

Стадия	Масса	Масштаб
Р	4,7	1:2
Лист	Листов 1	

Лист Б2 ГОСТ 19903-74
Ст 3. ГОСТ 535-79

ЦНИИПградостроительства

Копировал: Формат А4

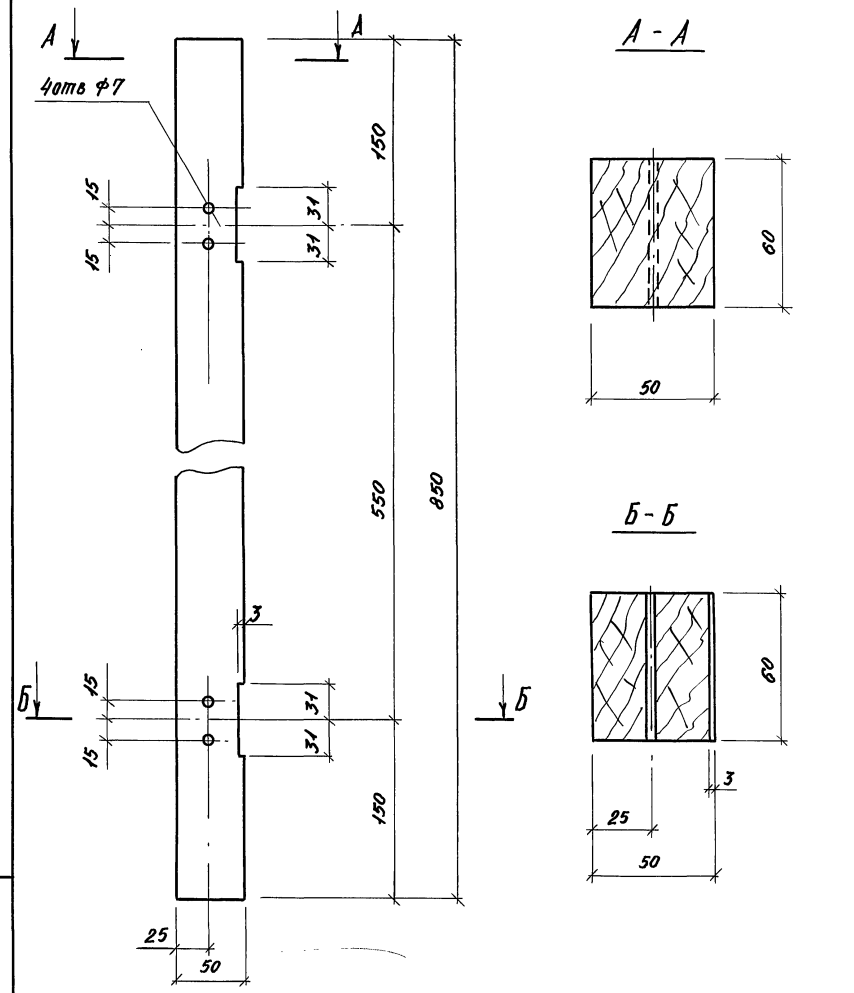

Н.контр.	Лисицына		
Рук.гр.инж.	Шурнюк		
Гл.инж.пр.	Алексеева		
Гл.арх.пр.	Чесакова		
Гл.инж.м.	Железняк		
Рук.маст.	Овчинников		

3.300.9-1.1 - 09.00.02

Позиция 2

Стадия	Масса	Масштаб
Р	1,28	1:20
Лист	Листов 1	

Брус 50×60 сосна, сорт 2
ГОСТ 9685-61

ЦНИИПградостроительства

20166 39 Копировал: Формат А4

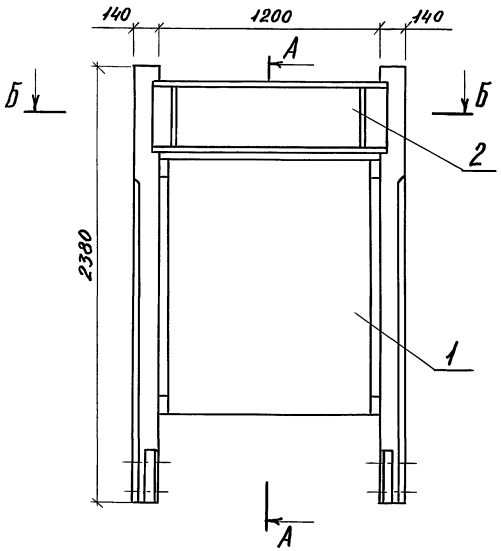

А - А

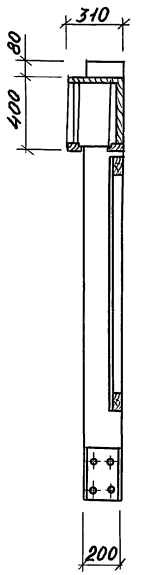

Б - Б

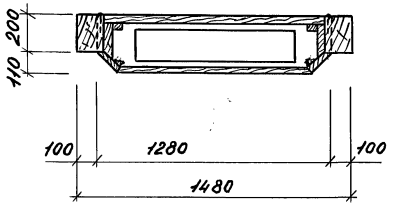

Формат	Зона	Поз.	Обозначение	Наименование	Кол.	Примеч
				Документация		
А3			3.300.9-1.1-00.00.00 ТО	Техническое описание		
А3			00.00.00 РМ	Ведомость расхода материалов		
				Сборочные единицы		
А4		1	10.10.00	Стенд тип 1 - СТД 1	1	
А4		2	10.20.00	Табло световое тип 1-ТС1	1	

Н. контр.	Алексеева	
Ст. инж.	Лисицына	
Рук. гр. арх.	Горелик	
Гл. арх. пр.	Чесакова	
Гл. инж. м.	Железняк	
Рук. маст.	Овчинников	

3.300.9-1.1- 10.00.00

Стенд СТД 1 со световым табло ТС1

Стадия	Масса	Масштаб
Р	121,0	1:25
Лист	Листов 1	

ЦНИИПградостроительства

Взам. инв. № | Подпись и дата | Инв. № подл.

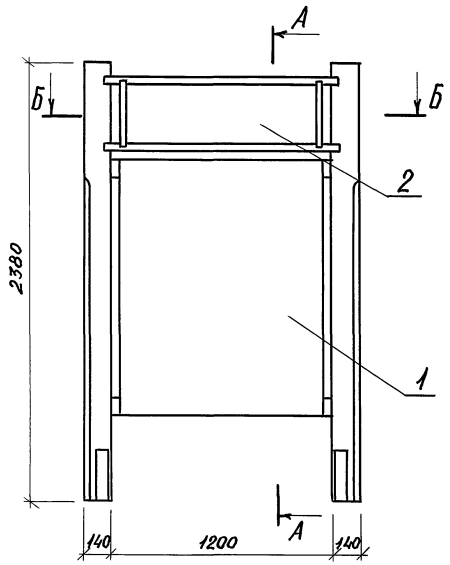

А - А

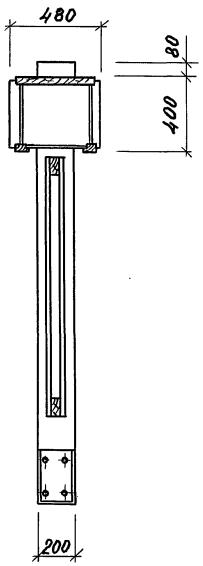

Б - Б

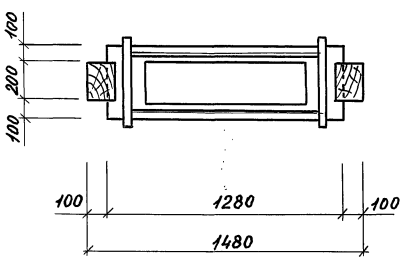

Формат	Зона	Поз	Обозначение	Наименование	Кол.	Примеч.
				Документация		
А3			3.300.9-1.1-00.00.00 ТО	Техническое описание		
А3			00.00.00 РМ	Ведомость расхода материалов		
				Сборочные единицы		
А4		1	11.10.00	Стенд СТД 2	1	
А4		2	11.20.00	Табло световое ТС2	1	

Н.контр.	Алексеева	
Ст.инж.	Лисицына	
Рук.гр.арх.	Горелик	
Гл.инж.пр	Алексеева	
Гл.арх.пр.	Чесакова	
Гл.инж.м.	Железняк	
Рук.маст	Овчинников	

3.300.9-1.1-11.00.00

Стенд СТД 2 со световым табло ТС2

Стадия	Масса	Масштаб
Р	1213	1:25
Лист	Листов 1	

ЦНИИПградостроительства

20166/41 Копировал: Формат А3

Инв.№ подл. | Подпись и дата | Взам.инв.№

Формат	Зона	Поз.	Обозначение	Наименование	Кол.	Примеч.
				Документация		
А3			3.300.9-1.1-10.00.00 СБ	Сборочный чертеж		
				Сборочные единицы		
А3			10.11.00	Щит ЩД 1	1	
				Детали		Масса ед. кг
А4		1	10.10.01	Брус СД 1	1	
А4		2	10.10.02	Брус СД 2	1	
Б4		3	10.00.02	Доска 40×100 сосна сорт 2 ГОСТ 8486-66, ℓ=1340	2	2,68
				Стандартные изделия		
		4		Шуруп 1-8×60 ГОСТ 1145-80	6	
		5		Гвозди К 4×100 ГОСТ 4028-63	8	

Взам. инв. № | Подпись и дата | Инв. № подл.

Н. контр.	Алексеева	
Ст. инж.	Барматкин	
Рук. гр. арх.	Гореляк	
Гл. арх. пр.	Чесакова	
Гл. инж. м.	Железняк	
Рук. маст.	Овчинников	

3.300.9-1.1-10.10.00

Стенд СТД 1

Стадия	Лист	Листов
Р		1

ЦНИИПградостроительства

Копировал: Формат А4

Формат	Зона	Поз.	Обозначение	Наименование	Кол.	Примеч.
				Документация		
А3			3.300.9-1.1-11.10.00 СБ	Сборочный чертеж		
				Сборочные единицы		
А3			11.11.00	Щит ЩД 1	2	
				Детали		Масса ед. кг
А4		1	11.10.01	Брус СД 3	1	
А4		2	11.10.02	Брус СД 4	1	
Б4		3	11.10.03	Доска 40×100 сосна сорт 2 ГОСТ 8486-66, ℓ=1340	2	2,68
				Стандартные изделия		
		4		Шуруп 1-8×60 ГОСТ 1145-80	12	
		5		Гвозди К 5×150 ГОСТ 4028-63	8	

Взам. инв. № | Подпись и дата | Инв. № подл.

Н. контр.	Алексеева	
Ст. инж.	Барматкин	
Рук. гр. арх.	Гореляк	
Гл. арх. пр.	Чесакова	
Гл. инж. м.	Железняк	
Рук. маст.	Овчинников	

3.300.9-1.1-11.10.00

Стенд СТД 2

Стадия	Лист	Листов
Р		1

ЦНИИПградостроительства

Копировал: Формат А4

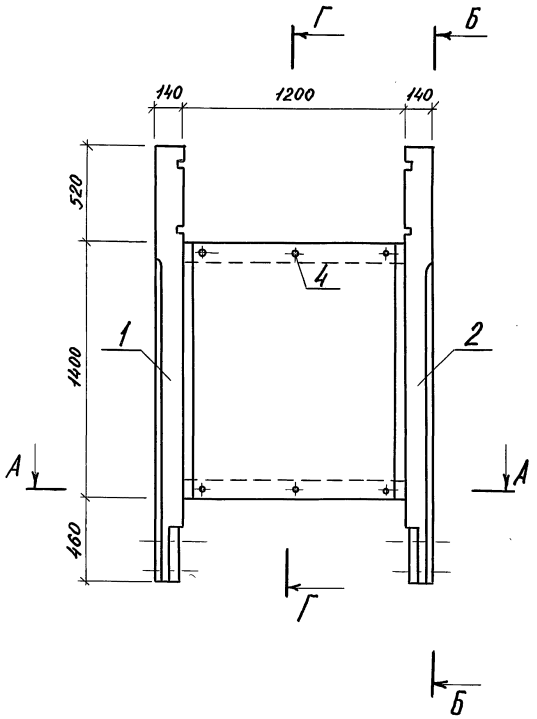

Б - Б

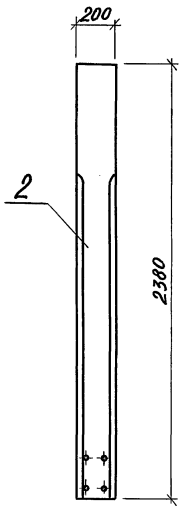

В - В

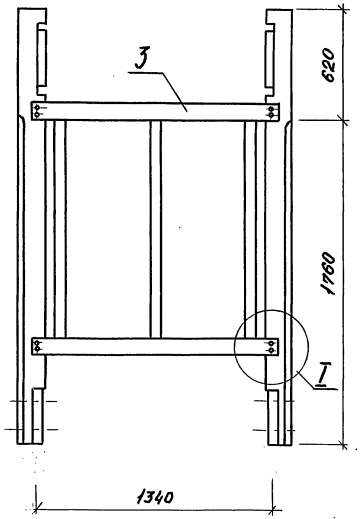

Г - Г

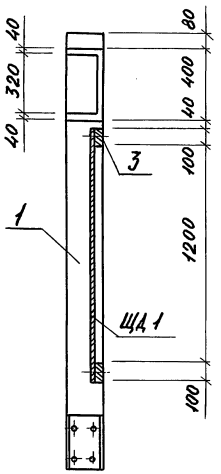



М 1:10

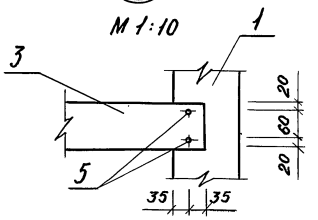

А - А

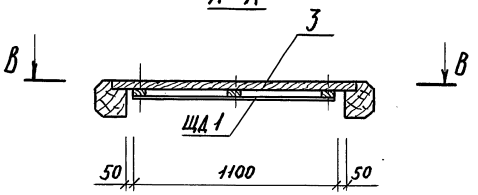

Н. контр.	Алексеева		
Ст. инж.	Барматин		
Рук. гр. арх.	Горелик		
Гл. инж. пр.	Алексеева		
Гл. арх. пр.	Чесакова		
Гл. инж. м.	Железняк		
Рук. маст.	Овчинников		

3.300.9-1.1 - 10.10.00 СБ

Стенд СТД 1
Сборочный чертеж

Стадия	Масса	Масштаб
Р	83,6	1:25
Лист	Листов 1	

ЦНИИП градостроительства

Инв. № подл. | Подпись и дата | Взам. инв. №

20166 43 Копировал: Формат А3

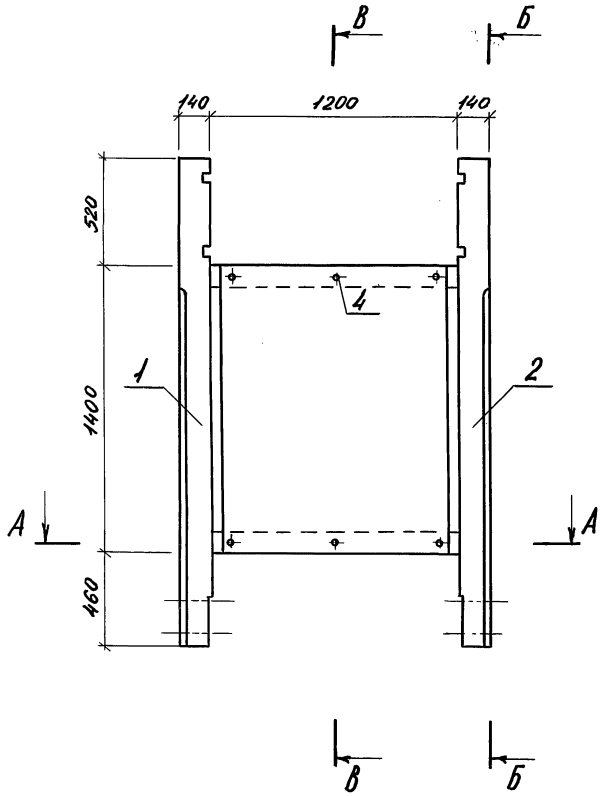

Б-Б

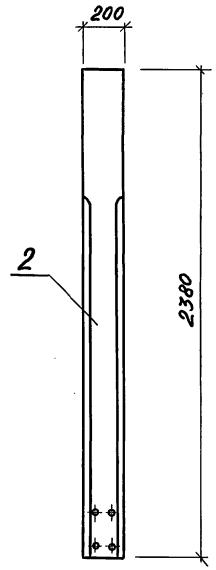

В-В

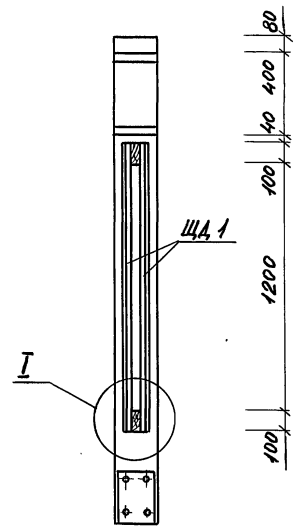

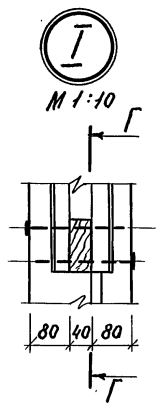

Г-Г

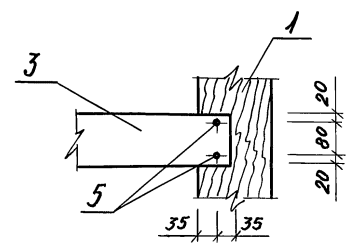

А-А

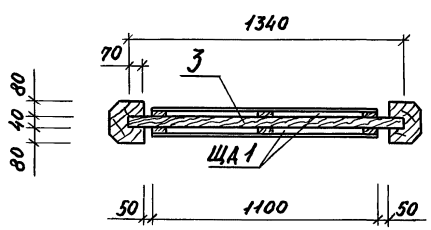

			3.300.9-1.1 - 11.10.00СБ
Н.контр.	Алексеева		Стенд СТД 2 Сборочный чертеж
Ст.инж.	Барматин		
Рук.гр.арх.	Горелик		
Гл.арх.пр.	Чесакова		
Гл.инж.м.	Железняк		
Рук.маст	Овчинников		

Стадия	Масса	Масштаб
Р	90,0	1:25
Лист	Листов 1	

ЦНИИПградостроительства

20166 44 Копировал: Формат А3

Инв. № подл. | Подпись и дата | Взам. инв. №

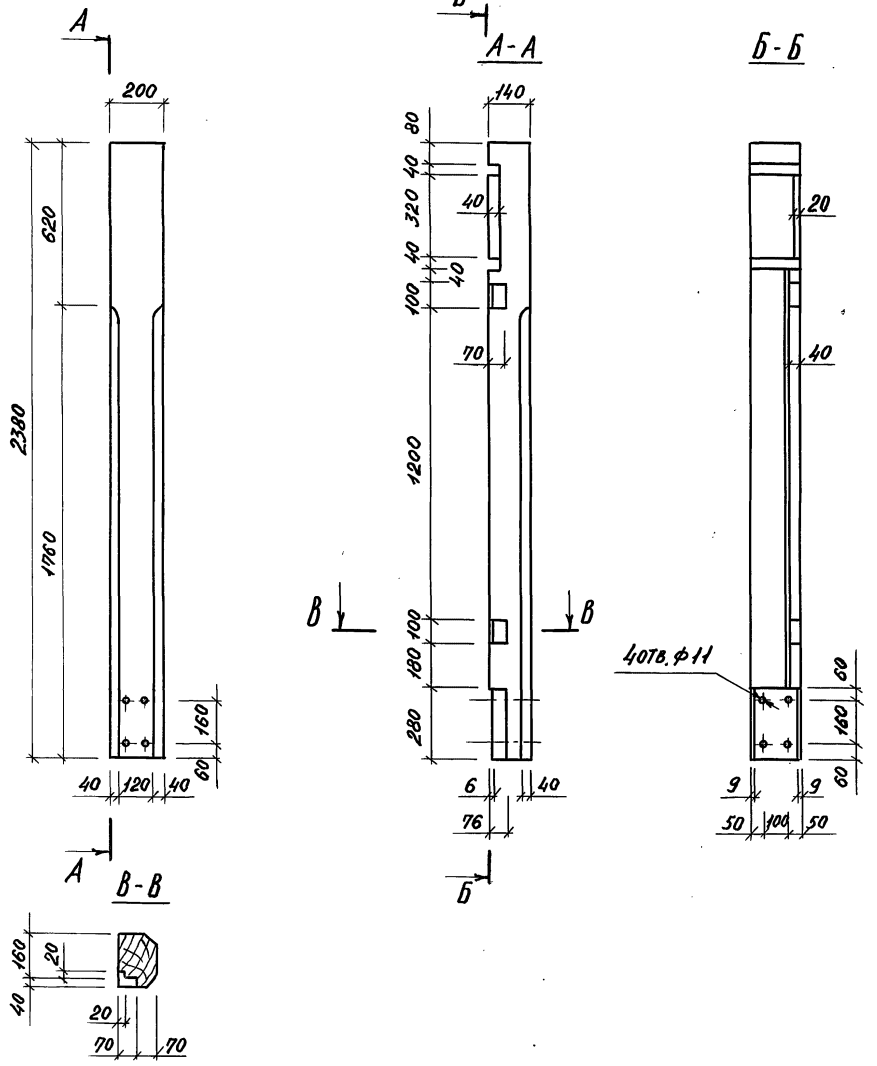

Н. контр.	Алексеева		
Ст. инж.	Барматин		
Рук. гр. арх.	Горелик		
Гл. инж. пр.	Алексеева		
Гл. арх. пр.	Чесакова		
Гл. инж. м.	Железняк		
Рук. маст.	Овчинников		

3.300.9-1.1- 10.10.01

Брус СД 1

Стадия	Масса	Масштаб
Р	35,7	1:20
Лист	Листов 1	

Брус 150×200 сосна сорт 2 / ГОСТ 8486-66, l=2380

ЦНИИП градостроительства

Копировал: Формат А4

Инв. № подл. | Подпись и дата | Взам. инв. №

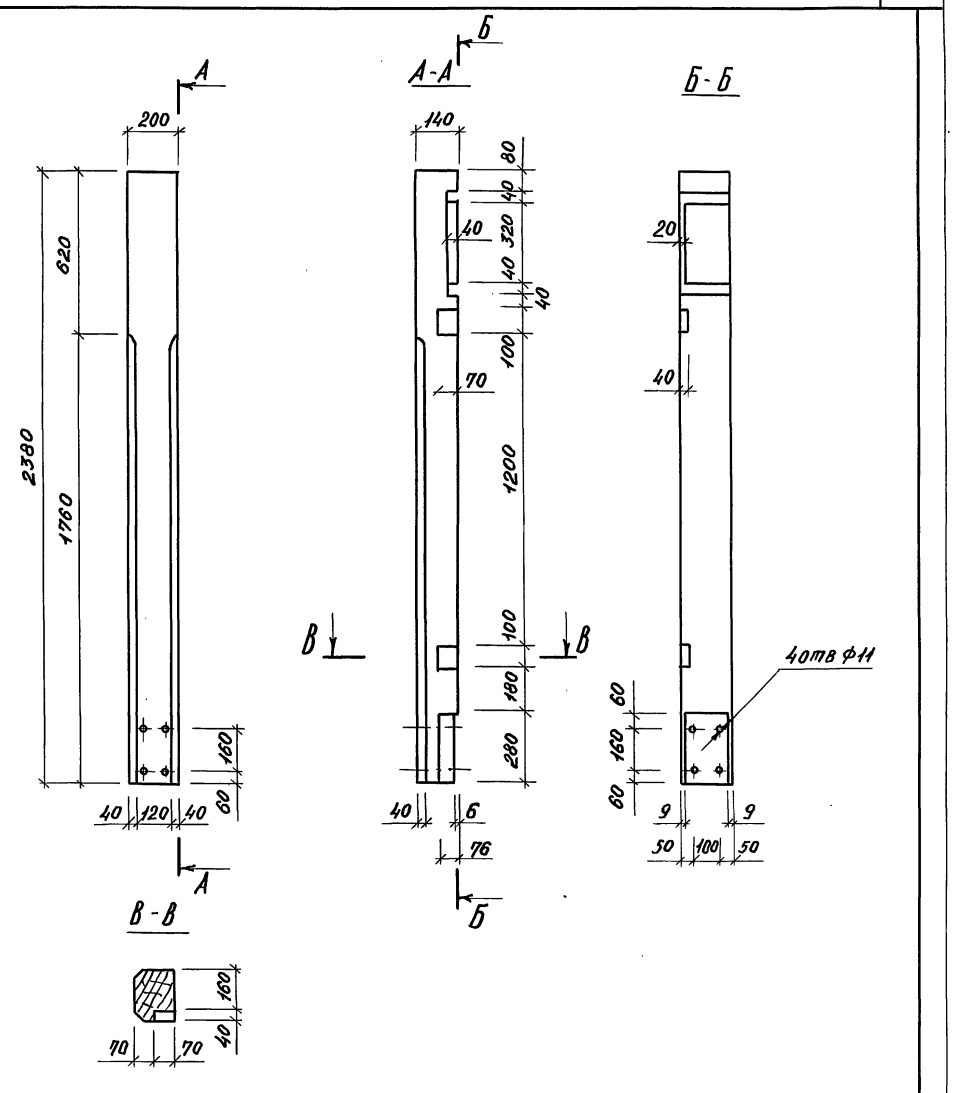

Н. контр.	Алексеева		
Ст. инж.	Барматин		
Рук. гр. арх.	Горелик		
Гл. инж. пр.	Алексеева		
Гл. арх. пр.	Чесакова		
Гл. инж. м.	Железняк		
Рук. маст.	Овчинников		

3.300.9-1.1- 10.10.02

Брус СД 2

Стадия	Масса	Масштаб
Р	35,7	1:20
Лист	Листов 1	

Брус 150×200 сосна сорт 2 / ГОСТ 8486-66, l=2380

ЦНИИП градостроительства

20166 45 Копировал: Формат А4

Инв. № подл. | Подпись и дата | Взам. инв. №

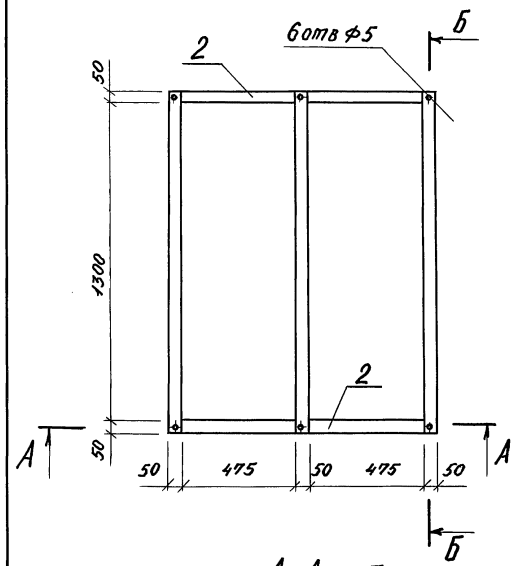

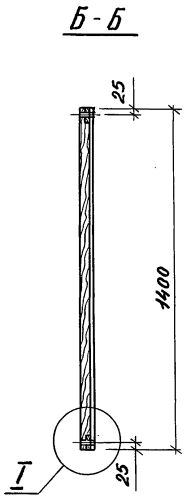

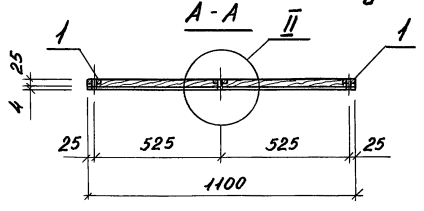

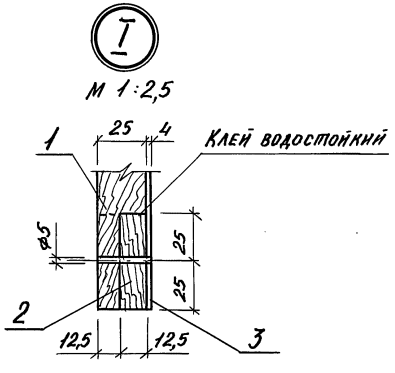

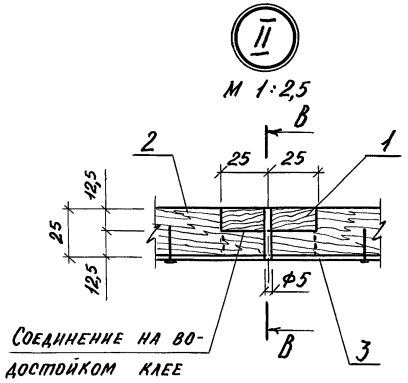

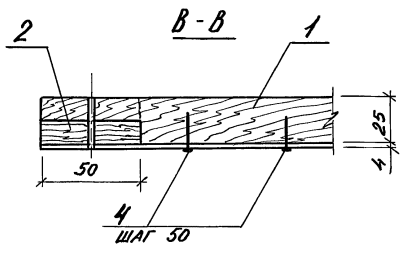

Формат	Зона	Поз	Обозначение	Наименование	Кол.	Примеч.
				Детали		масса ед. кг
Б4		1	3.300.9-1.1-10.11.01	Брусок 25×50 сосна сорт 2 ГОСТ 9685-61, ℓ=1400	3	0,88
Б4		2	10.11.02	Брусок 25×50 сосна сорт 2 ГОСТ 9685-61, ℓ=1100	2	0,69
Б4		3	10.11.03	Фанера ФСФ4 1100×1400 ГОСТ 5.1494-72	1	4,3
				Стандартные изделия		
Б4		4		Гвозди К 1,2×20 ГОСТ 4028-63	107	

Н.контр.	Алексеева		
Ст.инж.	Барматин		
Рук.гр.арх.	Горелик		
Гл.инж.пр.	Алексеева		
Гл.арх.пр.	Чесакова		
Гл.инж.м.	Железняк		
Рук.маст.	Овчинников		

3.300.9-1.1 – 10.11.00

Щит ЩД 1

Стадия	Масса	Масштаб
Р	6,56	1:20
Лист	Листов 1	

ЦНИИП градостроительства

Инв.№подл. | Подпись и дата | Взам. инв.№

20166 46 Копировал: Формат А3

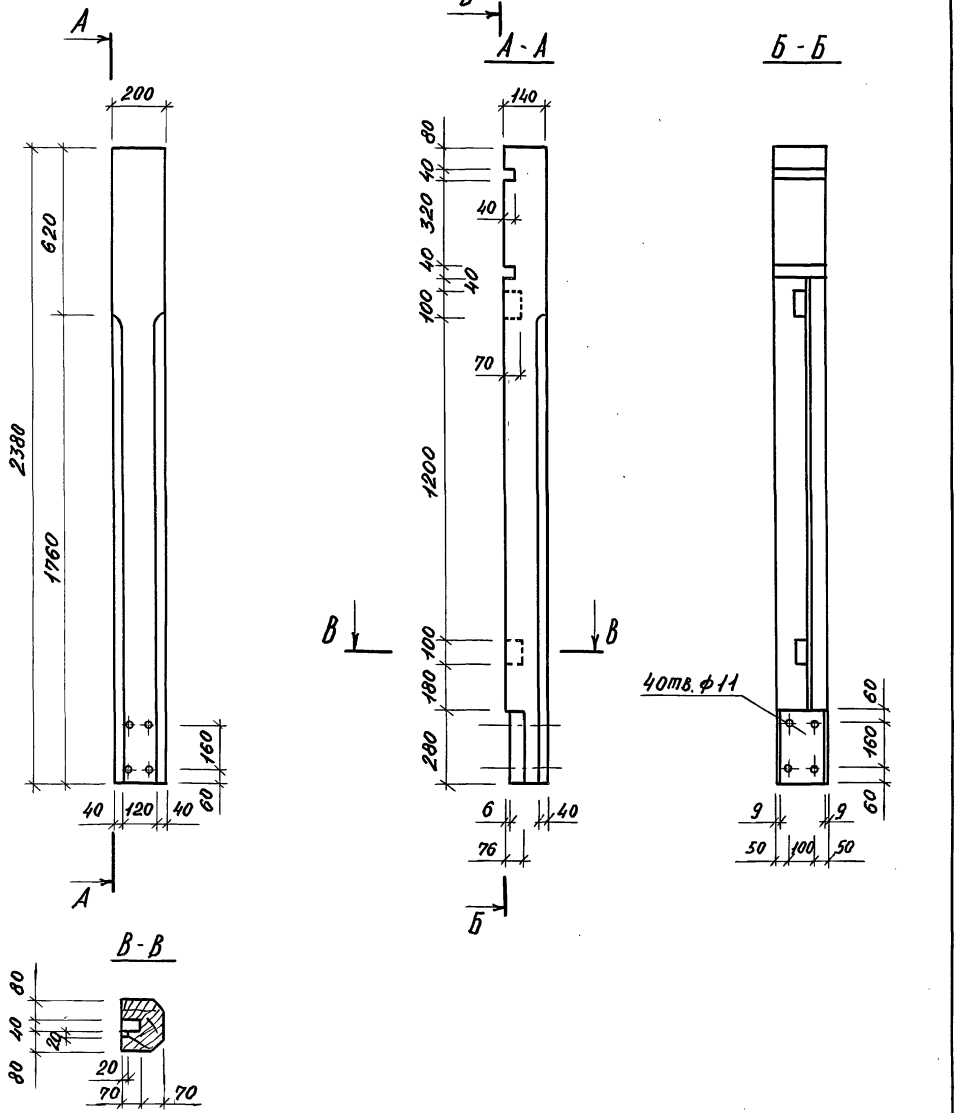

			3.300.9-1.1- 11.10.01		
Н. контр.	Алексеева		Брус СД3	Стадия: Р	Масса: 35,7	Масштаб: 1:20
Ст. инж.	Бармашин			Лист	Листов 1
Рук. гр. арх.	Горелик		Брус 150×200 сосна сорт 2 ГОСТ 8486-66, ℓ=2380	ЦНИИПградостроительства	
Гл. инж. пр.	Алексеева				
Гл. арх. пр.	Чесакова				
Гл. инж. м.	Железняк				
Рук. маст.	Овчинников				

Копировал: Формат А4

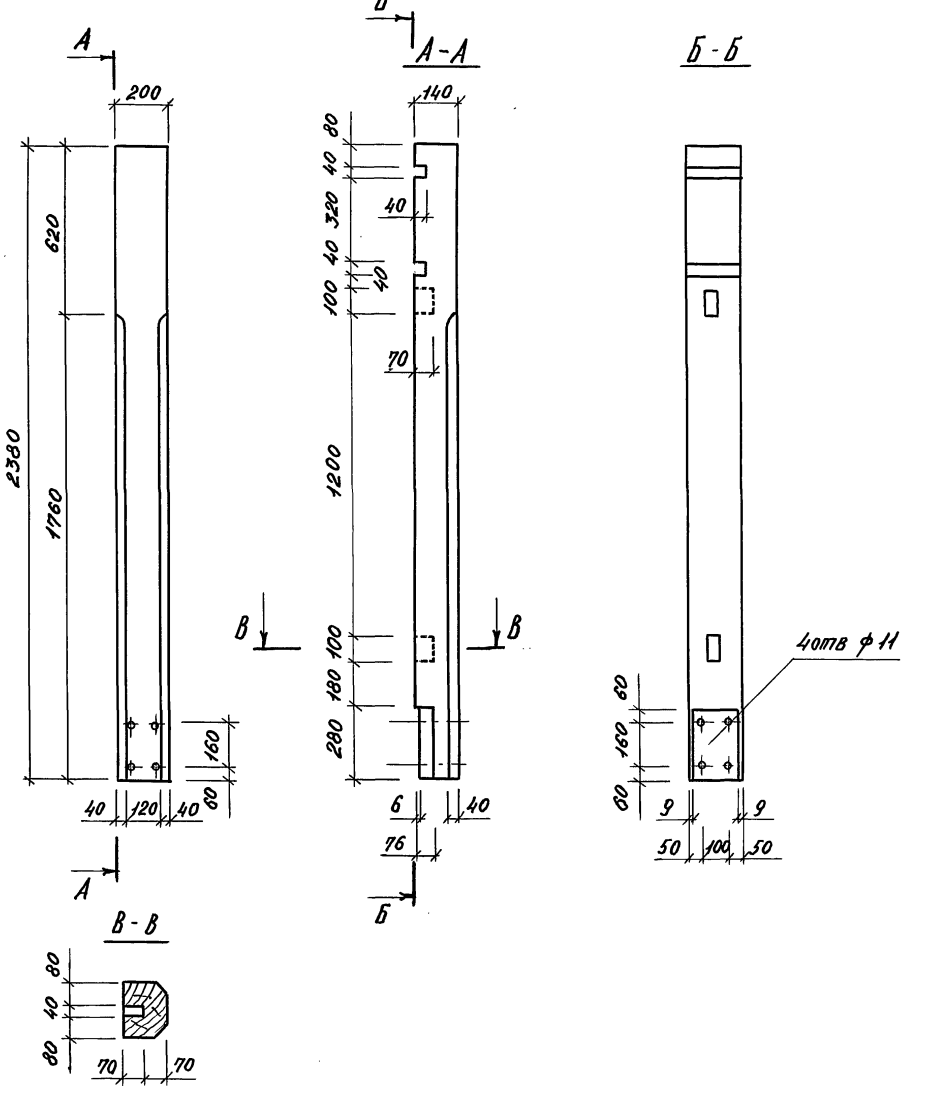

			3.300.9-1.1- 11.10.02		
Н. контр.	Алексеева		Брус СД4	Стадия: Р	Масса: 35,7	Масштаб: 1:20
Ст. инж.	Бармашин			Лист	Листов 1
Рук. гр. арх.	Горелик		Брус 150×200 сосна сорт 2 ГОСТ 8486-66, ℓ=2380	ЦНИИПградостроительства	
Гл. инж. пр.	Алексеева				
Гл. арх. пр.	Чесакова				
Гл. инж. м.	Железняк				
Рук. маст.	Овчинников				

Копировал: Формат А4

Формат	Зона	Поз.	Обозначение	Наименование	Кол.	Примеч.
				Документация		
А3			3.300.9-1.1-10.20.00 СБ	Сборочный чертеж		
А3			00.00.00 РМ	Ведомость расхода матер-лов		
				Сборочные единицы		
А4		1	10.21.00	Панель	2	
А4		2	10.22.00	Щит ЩД2	1	
				Детали		
А4		3	10.20.01	Доска	1	
А4		4	10.20.02	То же	1	
А4		5	10.20.03	"	1	
А4		6	10.20.04	"	1	
А4		7	10.20.05	"	2	
				Стандартные изделия		
				Стекло оконное ГОСТ 111-78		
		8		900×210×4	1	
		9		1040×320×4	1	
		10		Шуруп 1-5×60 ГОСТ 1145-80	24	

Инв. № подл. | Подпись и дата | Взам. инв. №

Н. контр.	Алексеева	3.300.9-1.1-10.20.00	
Ст. инж.	Бармашин		
Рук. гр. арх.	Горелик		
Гл. инж. пр.	Алексеева	Табло световое ТС1	Стадия: Р; Лист: ; Листов: 1
Гл. арх. пр.	Чесакова		ЦНИИП градостроительства
Гл. инж. м.	Железняк		
Рук. маст.	Овчинников		

Копировал: Формат А4

Формат	Зона	Поз.	Обозначение	Наименование	Кол.	Примеч.
				Документация		
А3			3.300.9-1.1-11.20.00 СБ	Сборочный чертеж		
А3			00.00.00 РМ	Ведомость расхода м-лов		
				Сборочные единицы		
А3		1	11.21.00	Панель	2	
				Детали		
А4		2	11.20.01	Доска	2	
А4		3	11.20.02	То же	1	
А4		4	11.20.03	"	1	
				Стандартные изделия		
				Стекло оконное		
				ГОСТ 111-78		
		5		1010×320×4	2	
		6		900×280×4	1	
		7		Шуруп 1-5×60 ГОСТ 1145-80	16	

Инв. № подл. | Подпись и дата | Взам. инв. №

Н. контр.	Алексеева	3.300.9-1.1-11.20.00	
Ст. инж.	Бармашин		
Рук. гр. арх.	Горелик		
Гл. арх. пр.	Чесакова	Табло световое ТС2	Стадия: Р; Лист: ; Листов: 1
Гл. инж. м.	Железняк		ЦНИИП градостроительства
Рук. маст.	Овчинников		

20166/48 Копировал: Формат А4

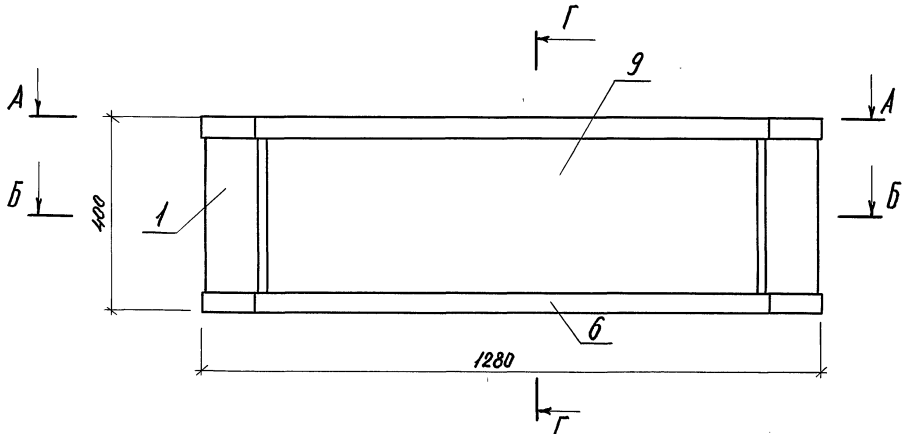

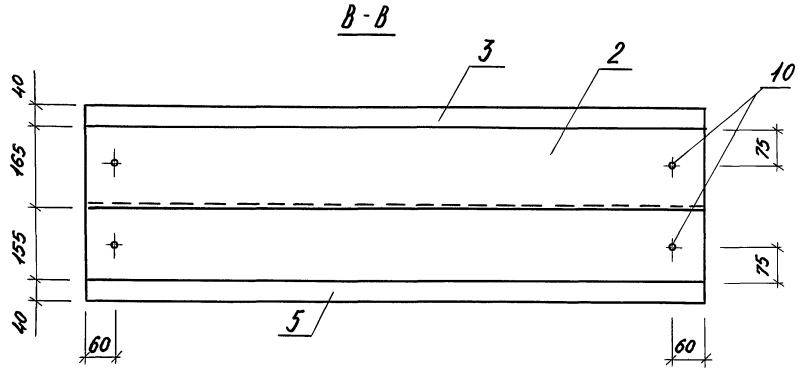

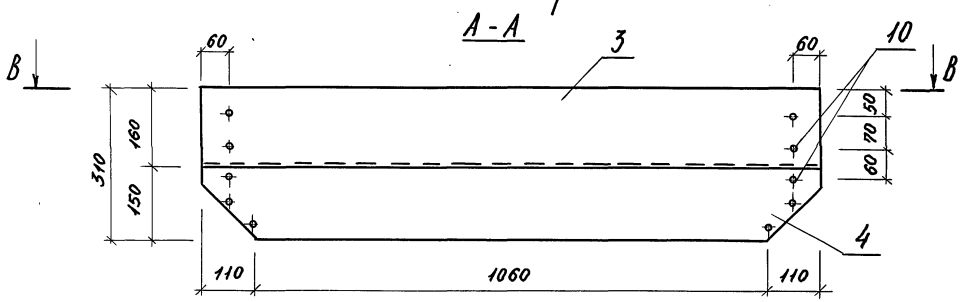

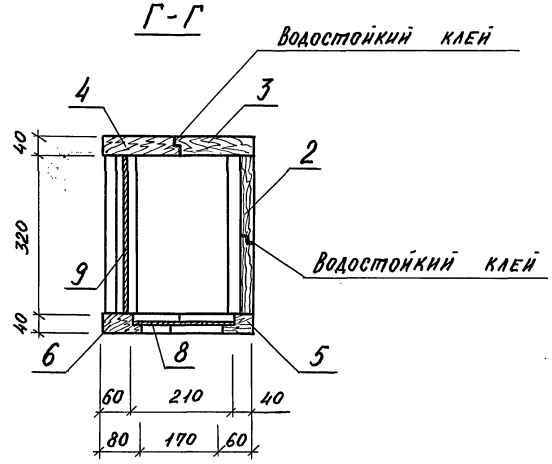

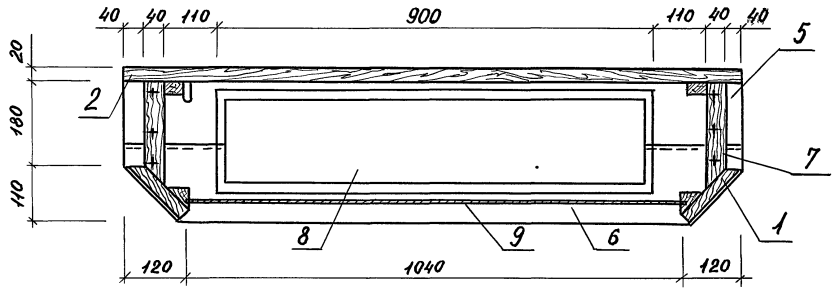

				3.300.9-1.1-10.20.00 СБ		
Н. контр.	Алексеева			Табло световое ТС1 Сборочный чертеж	Стадия: Р	Масса: 37,6
Ст. инж.	Барматин				Масштаб: 1:10	
Рук. гр. арх.	Горелик				Лист	Листов 1
Гл. инж. пр.	Алексеева				ЦНИИПградостроительства	
Гл. арх. пр.	Чесакова					
Гл. инж. м.	Железняк					
Рук. маст	Овчинников					

Инв. № подл. | Подпись и дата | Взам. инв. №

Копировал:

Формат А3

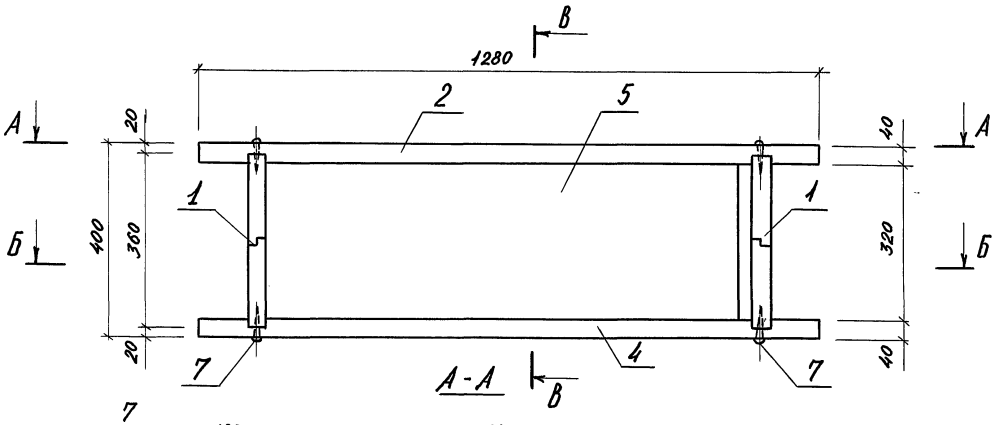

А-А

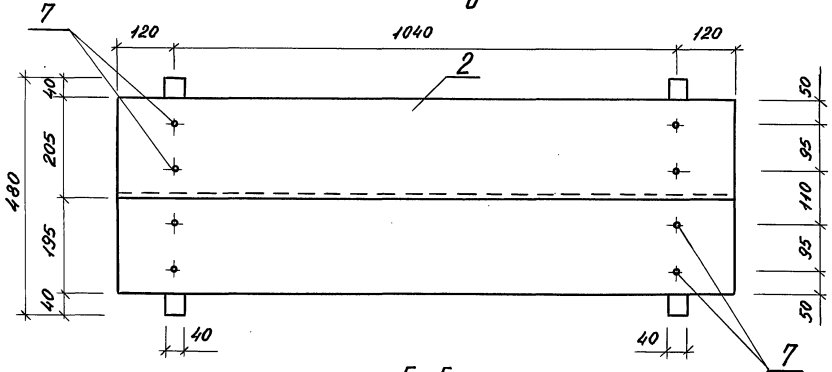

Б-Б

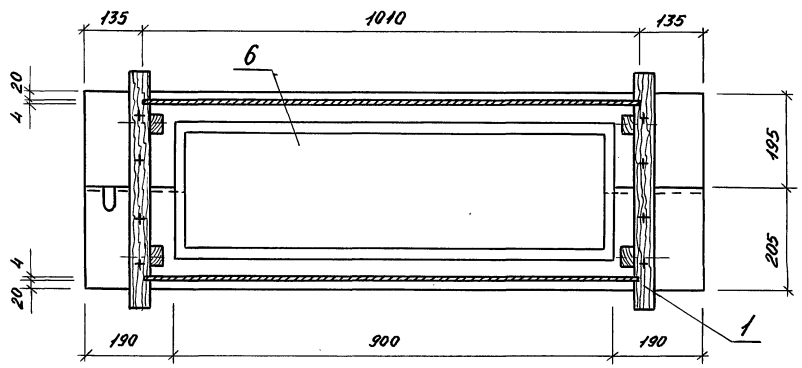

В-В

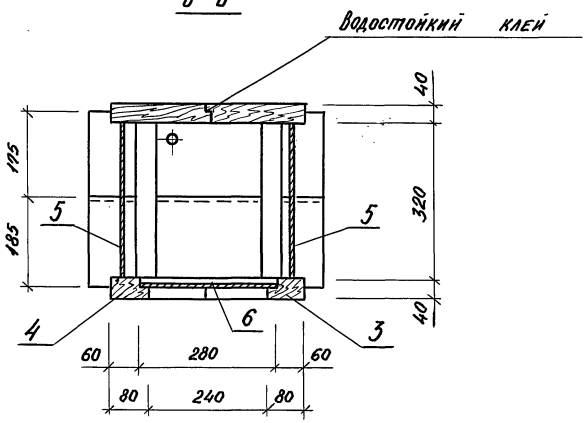

			3.300.9-1.1 – 11.20.00 СБ
Н.контр.	Алексеева		Табло световое ТС2 Сборочный чертеж
Ст. инж.	Барматин		
Рук. гр. арх.	Горелик		
Гл. инж. пр.	Алексеева		
Гл. арх. пр.	Чесакова		
Гл. инж. м.	Железняк		
Рук. маст.	Овчинников		

Стадия	Масса	Масштаб
Р	31,3	1:10
Лист	Листов 1	

ЦНИИПградостроительства

20166 50 Копировал:

Формат А3

Инв. № подл. | Подпись и дата | Взам. инв. №

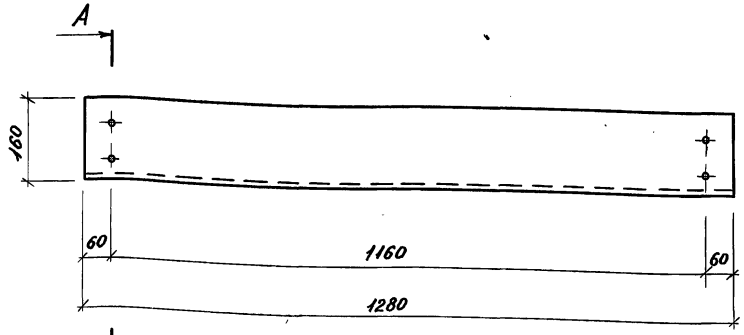

А - А
М 1:5

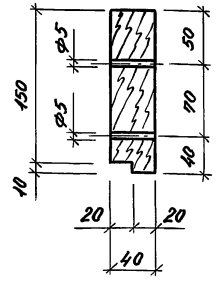

Н. контр.	Алексеева		
Ст. инж.	Барматин		
Рук. гр. арх.	Горелик		
Гл. инж. пр.	Алексеева		
Гл. арх. пр.	Чесакова		
Гл. инж.	Железняк		
Рук. маст.	Овчинников		

3.300.9-1 10.20.01

Доска

Стадия	Масса	Масштаб
Р	4,1	1:10
Лист	Листов 1	

Доска 40×160 сосна сорт 2 ГОСТ 8486-66, ℓ=1280

ЦНИИПградостроительства

Копировал: Формат А4

Инв. № подл. | Подпись и дата | Взам. инв. №

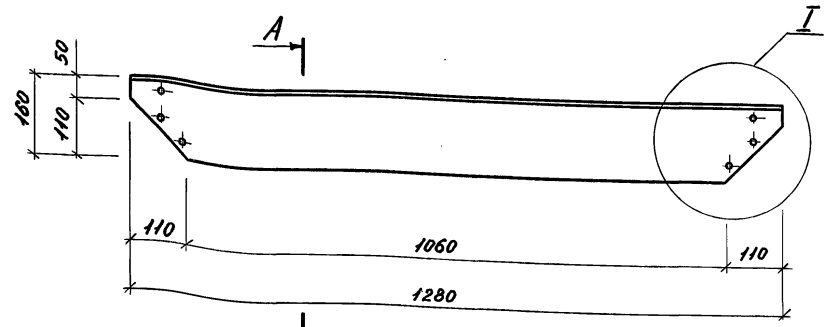

А - А
М 1:5

I
М 1:5

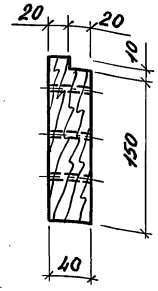

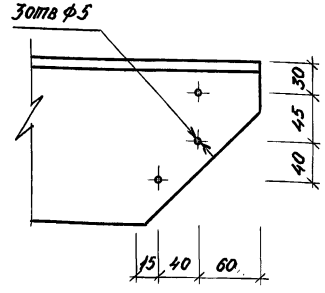

Н. контр.	Алексеева		
Ст. инж.	Барматин		
Рук. гр. арх.	Горелик		
Гл. инж. пр.	Алексеева		
Гл. арх. пр.	Чесакова		
Гл. инж. м.	Железняк		
Рук. маст.	Овчинников		

3.300.9-1 10.20.02

Доска

Стадия	Масса	Масштаб
Р	4,0	1:10
Лист	Листов 1	

Доска 40×160 сосна сорт 2 ГОСТ 8486-66, ℓ=1280

ЦНИИПградостроительства

Копировал: Формат А4

Инв. № подл. | Подпись и дата | Взам. инв. №

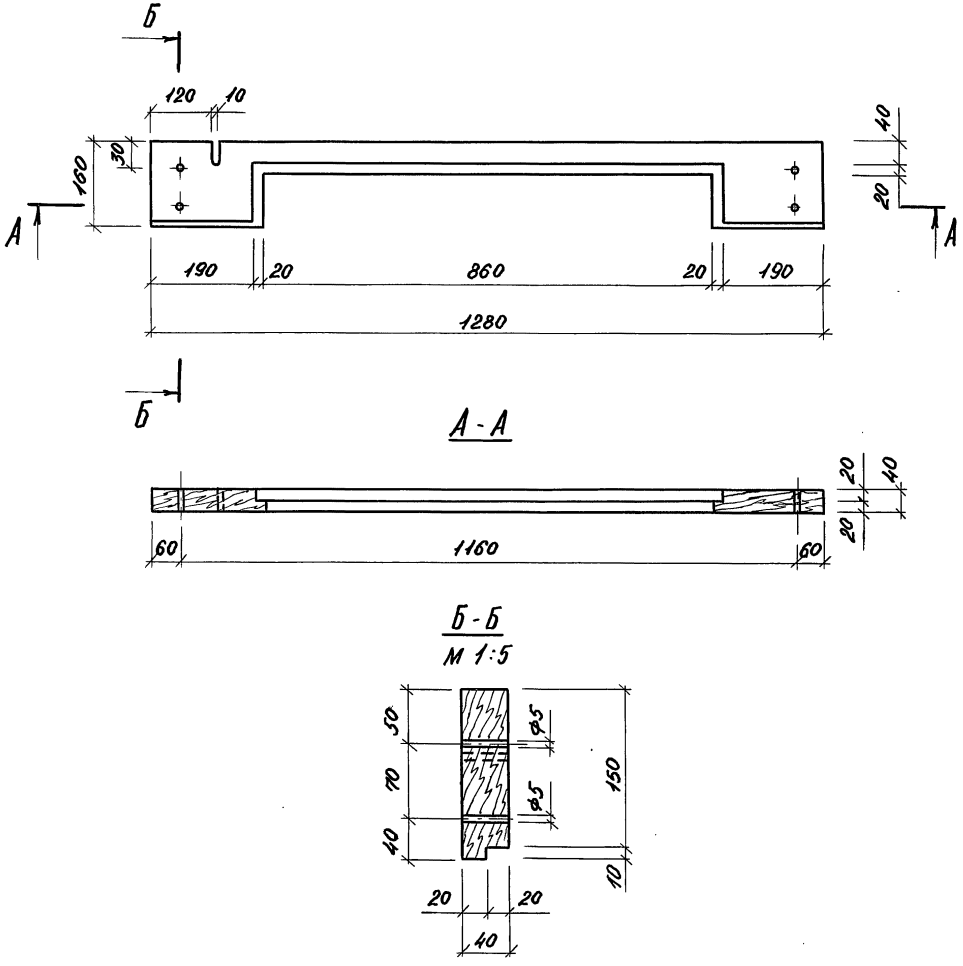

Б - Б
М 1:5

				3.300.9-1.1 - 10.20.03		
Н.контр.	Алексеева		Доска	Стадия	Масса	Масштаб
Ст.инж.	Бармотин			Р	4,1	1:10
Рук.гр.арх.	Горелик			Лист	Листов 1	
Гл.инж.пр.	Алексеева		Доска 40×160 сосна, сорт 2 ГОСТ 8486-66, ℓ=1280	ЦНИИП градостроительства		
Гл.арх.пр.	Чесакова					
Гл.инж.м.	Железняк					
Рук.маст.	Овчинников					

Копировал: Формат А4

Инв.№ подл. | Подпись и дата | Взам.инв.№

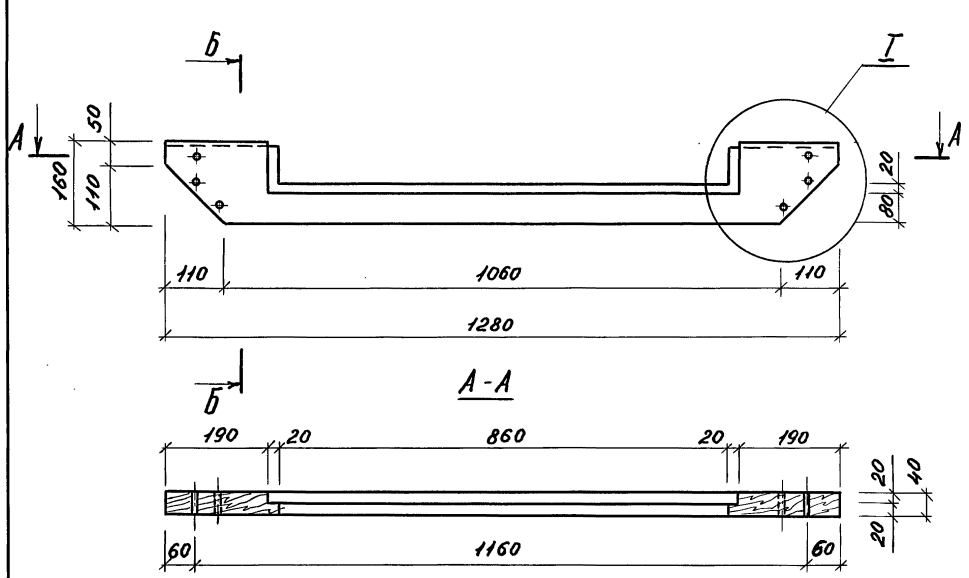

Б - Б
М 1:5

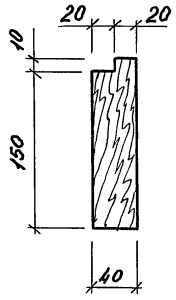

I
М 1:5

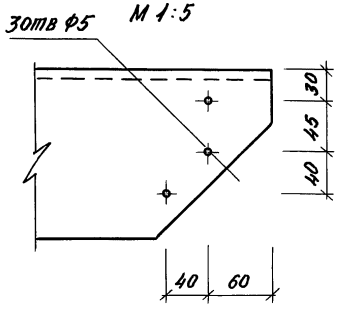

				3.300.9-1.1 - 10.20.04		
Н.контр	Алексеева		Доска	Стадия	Масса	Масштаб
Ст.инж.	Бармотин			Р	4,1	1:10
Рук.гр.арх.	Горелик			Лист	Листов 1	
Гл.инж.пр.	Алексеева		Доска 40×160 сосна, сорт 2 ГОСТ 8486-66, ℓ=1280	ЦНИИП градостроительства		
Гл.арх.пр.	Чесакова					
Гл.инж.м.	Железняк					
Рук.маст.	Овчинников					

Копировал: Формат А4

Инв.№ подл. | Подпись и дата | Взам.инв.№

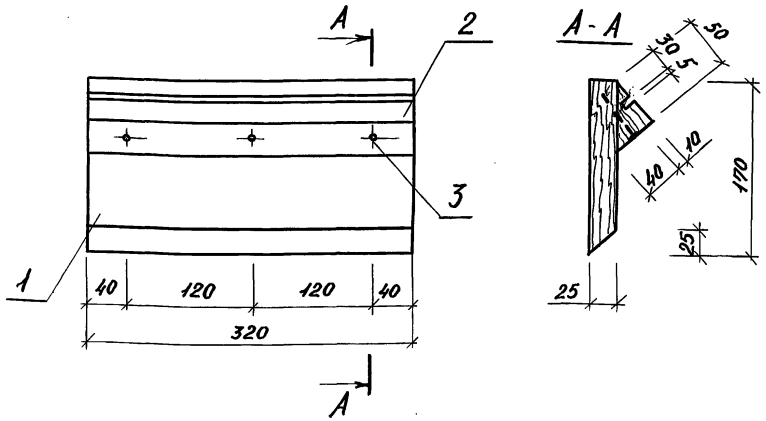

Формат	Зона	Поз.	Обозначение	Наименование	Кол.	Примеч.
				Детали		масса ед. кг
Б4		1	3.300.9-1.1-10.21.01	Доска 25×170 сосна, сорт 2 ГОСТ 8486-66, ℓ=320	1	0,68
Б4		2	10.21.02	Брусок 50×50 сосна сорт 2 ГОСТ 9685-61, ℓ=320	1	0,4
				Стандартные изделия		
Б4		3		Гвозди К 2×50 ГОСТ 4028-63	3	

Н. контр.	Алексеева		
Ст. инж.	Бармашин		
Рук. гр. арх.	Горелик		
Гл. инж. пр.	Алексеева		
Гл. арх. пр.	Чесакова		
Гл. инж. м.	Железняк		
Рук. маст.	Овчинников		

3.300.9-1.1-10.21.00

Панель

Стадия	Масса	Масштаб
Р	1,08	1:5
Лист	Листов 1	

ЦНИИП градостроительства

Копировал: Формат А4

Инв. № подл. | Подпись и дата | Взам. инв. №

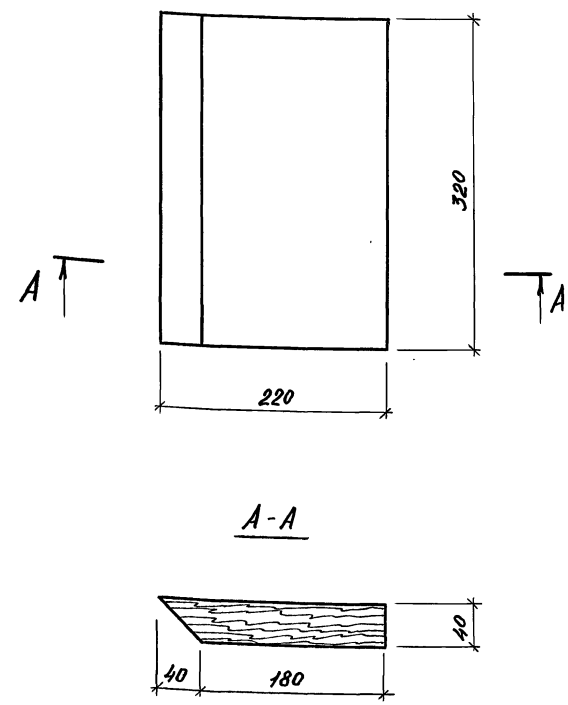

Н. контр.	Алексеева		
Ст. инж.	Бармашин		
Рук. гр. арх.	Горелик		
Гл. инж. пр.	Алексеева		
Гл. арх. пр.	Чесакова		
Гл. инж. м.	Железняк		
Рук. маст.	Овчинников		

3.300.9-1.1-10.20.05

Доска

Стадия	Масса	Масштаб
Р	1,4	1:5
Лист	Листов 1	

Доска 40×220 сосна сорт 2 ГОСТ 8486-66, ℓ=320

ЦНИИП градостроительства

Копировал: Формат А4

Инв. № подл. | Подпись и дата | Взам. инв. №

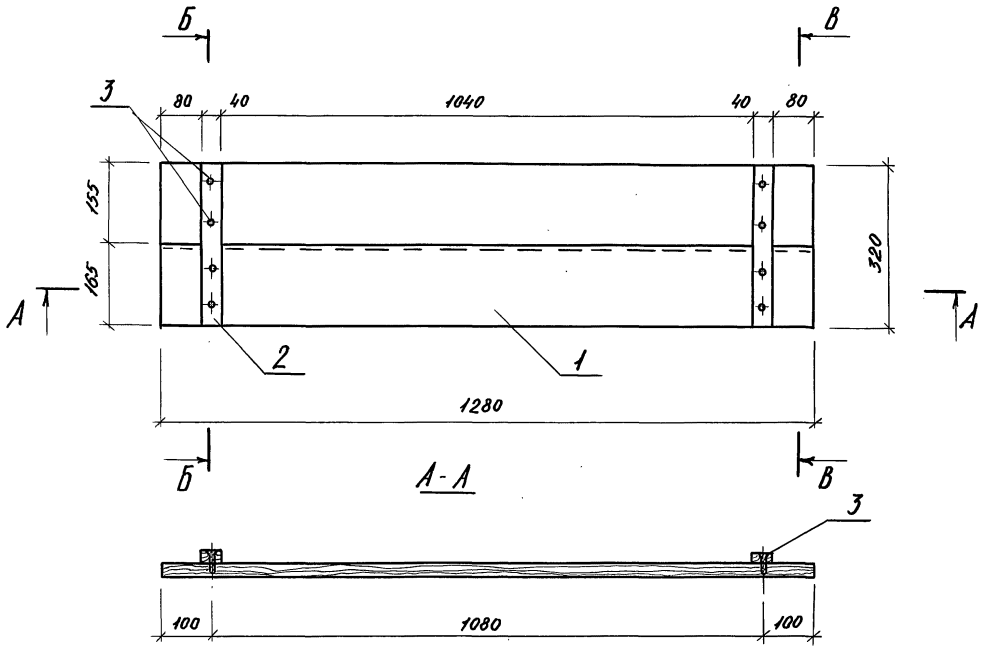

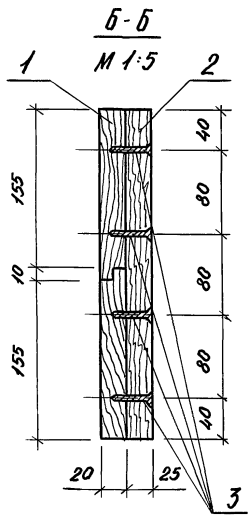

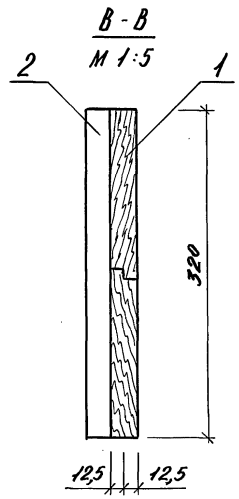

Формат	Зона	Поз.	Обозначение	Наименование	Кол.	Примеч.
				Деталн		масса ед. кг
Б.4		1	3.300.9-1.1-10.22.01	Доска 20×165 сосна сорт2 ГОСТ 8486-66, ℓ=1280	2	2,11
Б.4		2	10.22.02	Брусок 25×40 сосна сорт2 ГОСТ 9685-61, ℓ=320	2	0,16
				Стандартные изделия		
		3		Шуруп 1-5×45 ГОСТ 1145-80	8	

Н. контр.	Алексеева	
Ст. инж.	Барматин	
Рук. гр. арх.	Горелик	
Гл. инж. пр.	Алексеева	
Гл. арх. пр.	Чесакова	
Гл. инж. м.	Железнак	
Рук. маст.	Овчинников	

3.300.9-1.1-10.22.00

Щит ЩД2

Стадия	Масса	Масштаб
Р	4,54	1:10
Лист	Листов 1	

ЦНИИП градостроительства

Инв. № подл. | Подпись и дата | Взам. инв. №

Копировал: Формат А3

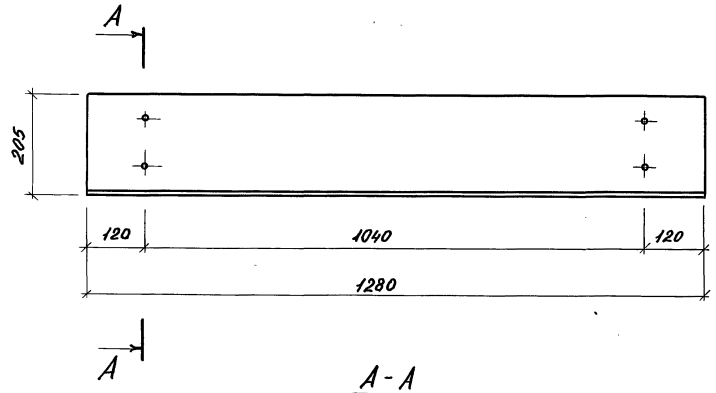

А - А
М 1:5

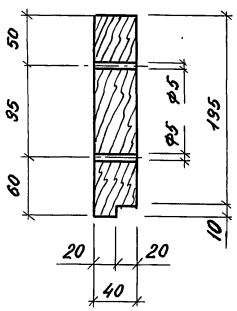

			3.300.9-1.1 - 11.20.01		
Н. контр.	Алексеева		Доска	Стадия: Р	Масса: 5,25	Масштаб: 1:10
Ст. инж.	Бармашин			Лист	Листов 1
Рук. гр. арх.	Горелик		Доска 40×205 сосна, сорт 2 ГОСТ 8486-66, ℓ=1280	ЦНИИП градостроительства	
Гл. инж. пр.	Алексеева				
Гл. арх. пр.	Чесакова				
Гл. инж. м.	Железняк				
Рук. маст.	Овинников				

Инв. № подл. | Подпись и дата | Взам. инв. №

Копировал: Формат А4

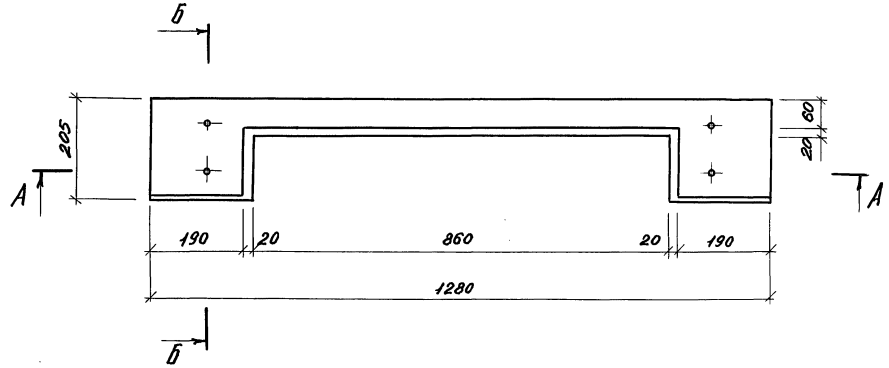

А - А

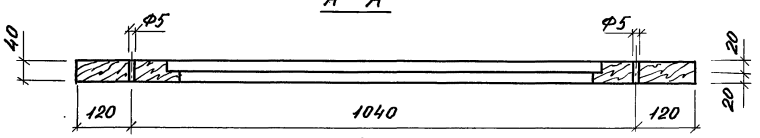

Б - Б
М 1:5

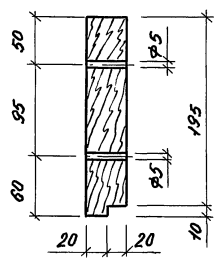

			3.300.9-1.1 - 11.20.02		
Н. контр.	Алексеева		Доска	Стадия: Р	Масса: 5,25	Масштаб: 1:10
Ст. инж.	Бармашин			Лист	Листов 1
Рук. гр. арх.	Горелик		Доска 40×205 сосна сорт 2 ГОСТ 8486-66, ℓ=1280	ЦНИИП градостроительства	
Гл. инж. пр.	Алексеева				
Гл. арх. пр.	Чесакова				
Гл. инж. м.	Железняк				
Рук. маст.	Овинников				

Инв. № подл. | Подпись и дата | Взам. инв. №

Копировал: Формат А4

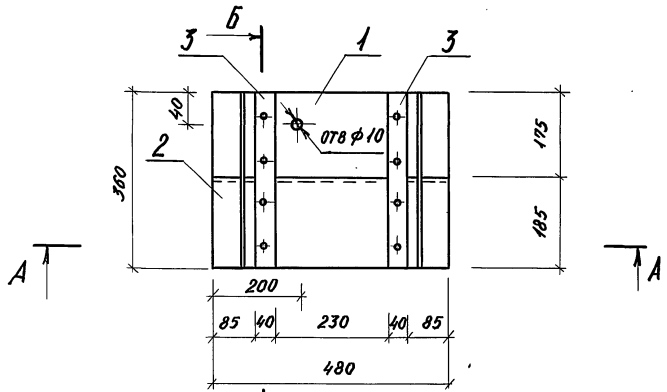

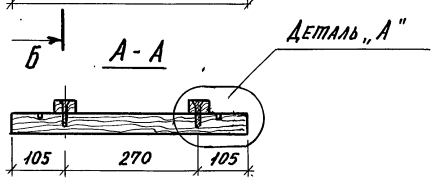

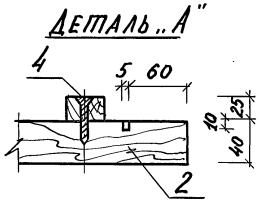

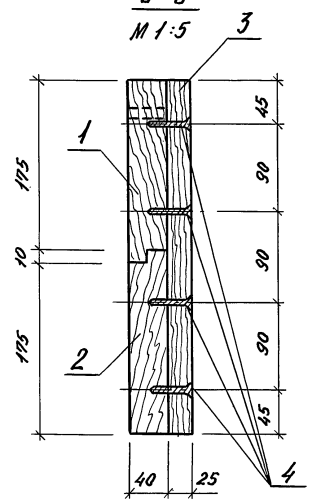

Формат	Зона	Поз.	Обозначение	Наименование	Кол.	Примеч.
				Детали		масса ед. кг
А4		1	3.300.9-1.1-11.21.01	Доска	1	
А4		2	-01	То же	1	
Б.4		3	11.21.02	Брусок 25×40 сосна, сорт 2 ГОСТ 9685-61, ℓ=360	2	0,18
				Стандартные изделия		
Б.4		4		Шуруп 1-5×45 ГОСТ 1145-80	8	

Н.контр.	Алексеева		
Ст. инж.	Барматин		
Рук. гр. арх.	Горелик		
Гл. инж. пр.	Алексеева		
Гл. арх. пр.	Чесакова		
Гл. инж. м.	Железняк		
Рук. маст.	Овчинников		

3.300.9-1.1-11.21.00

Панель

Стадия	Масса	Масштаб
Р	3,68	1:10
Лист	Листов 1	

ЦНИИП градостроительства

Инв. № подл. | Подпись и дата | Взам. инв. №

20166/56 Копировал: Формат А3

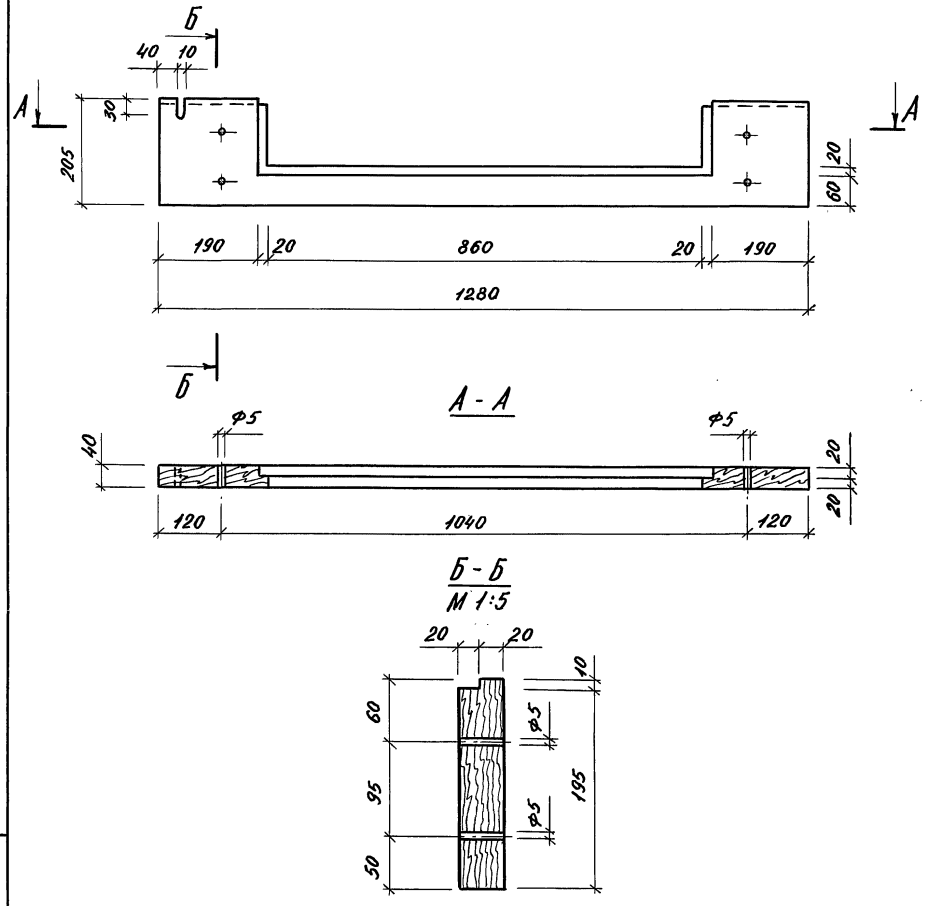

Н.контр.	Алексеева		
Ст.инж.	Барматин		
Рук.гр.арх.	Горелик		
Гл.инж.пр.	Алексеева		
Гл.арх.пр	Чесакова		
Гл.инж.м.	Железняк		
Рук.маст.	Овчинников		

3.300.9-1.1- 11.20.03

Доска	Стадия	Масса	Масштаб
	Р	5,25	1:10
	Лист	Листов 1	

Доска 40×205 сосна, сорт 2 ГОСТ 8486-66, ℓ=1280

ЦНИИП градостроительства

Копировал: Формат А4

Взам. инв. № | Подпись и дата | Инв. № подл.

Рис. 1

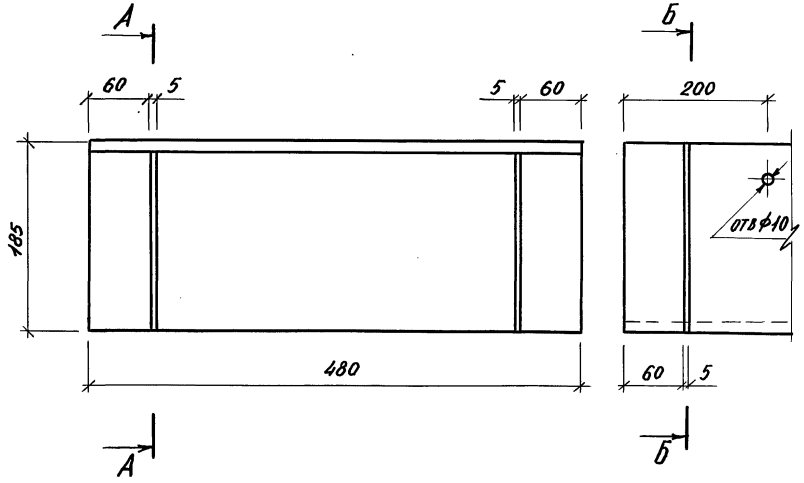

Рис. 2
(остальное см. рис 1)

А - А

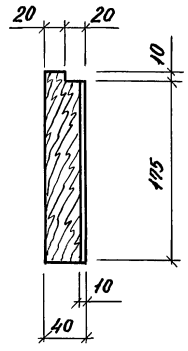

Б - Б

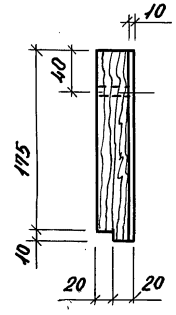

Обозначение	Рис.
3.300.9-1.1-11.21.01	1
-01	2

Н.контр.	Алексеева		
Ст.инж.	Барматин		
Рук.гр.арх.	Горелик		
Гл.инж.пр.	Алексеева		
Гл.арх.пр.	Чесакова		
Гл.инж.м.	Железняк		
Рук.маст.	Овчинников		

3.300.9-1.1- 11.21.01

Доска	Стадия	Масса	Масштаб
	Р	1,66	1:5
	Лист	Листов 1	

Доска 40×185 сосна, сорт 2 ГОСТ 8486-66, ℓ=480

ЦНИИП градостроительства

Копировал: Формат А4

Взам. инв. № | Подпись и дата | Инв. № подл.

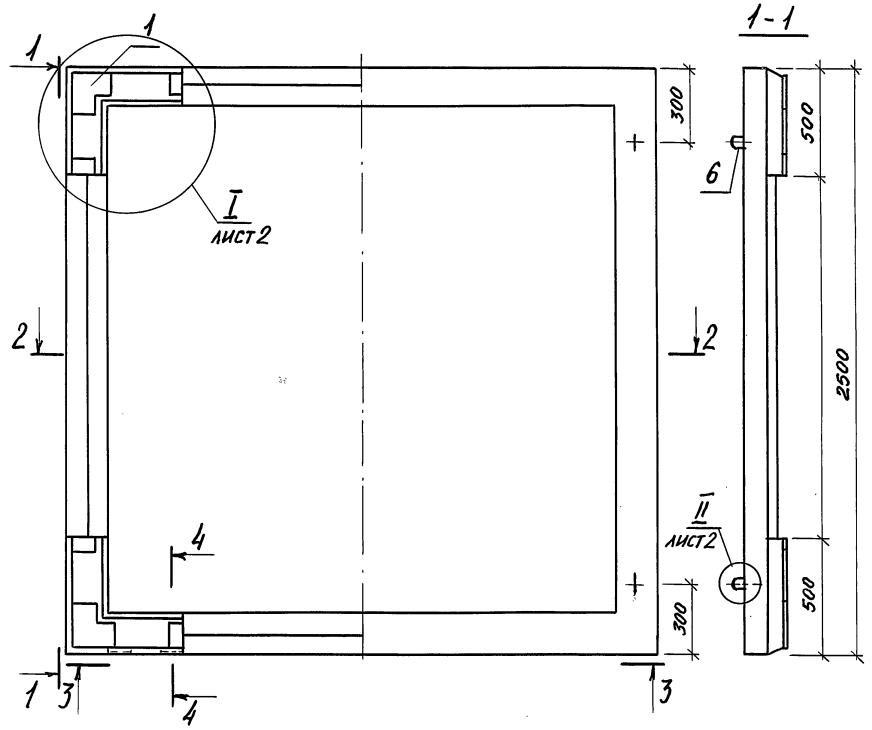

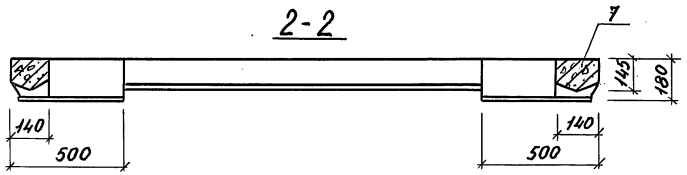

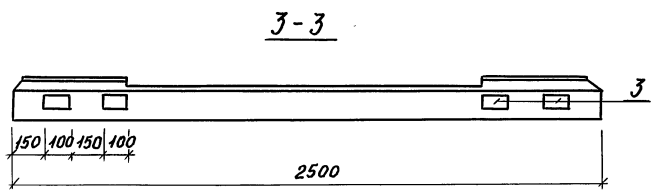

Формат	Зона	Поз.	Обозначение	Наименование	Кол.	Примеч.
				Документация		
А3			3.300.9-1.1-00.00.00. ТО	Техническое описание		
А3			00.00.00 РМ	Ведомость расхода м-лов		
А3			12.00.00 Д	Ведомость расхода стали		
				Сборочные единицы		
А4		1	12.11.00	Каркас пространственный		
				КП 1	4	
А4		2	12.13.00	Каркас плоский		
				КР 1	4	
А4		3	12.14.00	Изделие закладное		
				МН 1	4	
				Детали		Масса ед. кг
Б4		4	12.11.01	Ф8 AIII ГОСТ 5781-82		
				ℓ = 780	8	0,3
Б4		5	12.11.02	Ф4 В1 ГОСТ 5781-82		
				ℓ = 90	96	0,01
Б4		6	12.11.03	Ф10 AII ГОСТ 5781-82		
				ℓ = 660	4	0,4
				Материалы		
		7		Бетон М300	0,23	м³

Н.контр.	Шурнюк		3.300.9-1.1-12.10.00
Ст. инж.	Лисицына		Рама Р1
Гл. инж. пр.	Алексеева		Стадия: Р; Масса: 575; Масштаб: 1:20
Гл. арх. пр.	Чесакова		Лист 1; Листов 3
Гл. инж. м.	Железняк		ЦНИИПградостроительства
Рук. маст.	Овчинников		

Взам. инв. № | Подпись и дата | Инв. № подл.

20166 58 копировал:

Формат А3

4-4

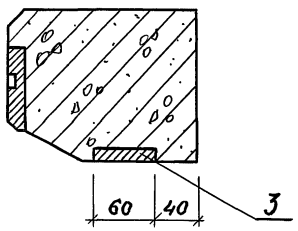

5-5

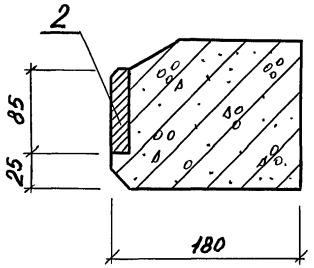

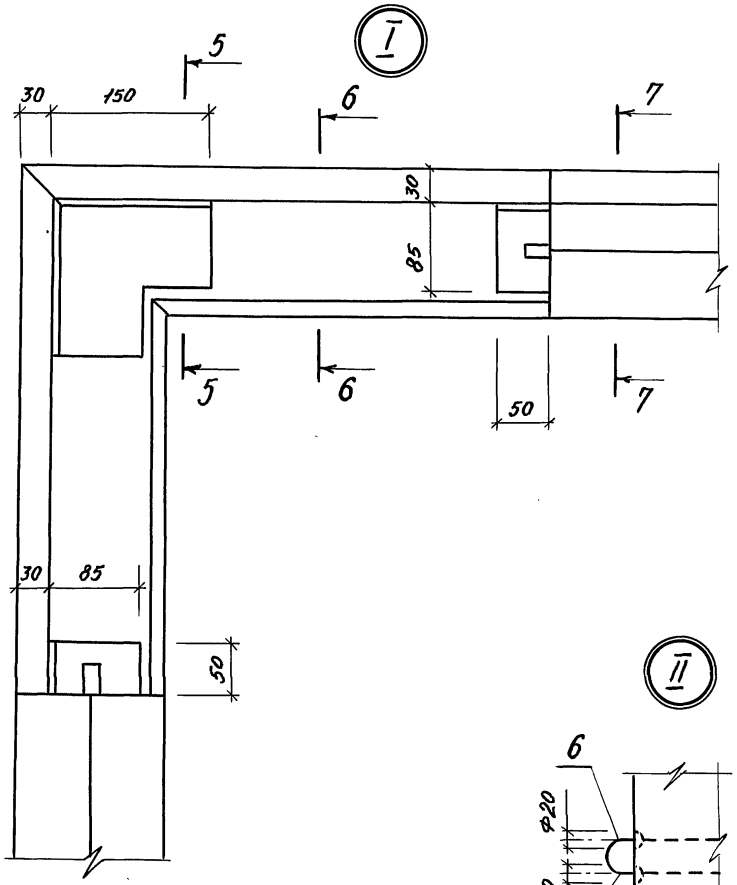

6-6

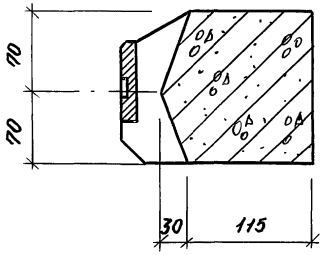

7-7

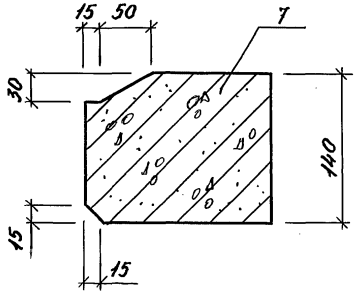

Инв. № подл.	Подпись и дата	Взам. инв. №

Схема армирования

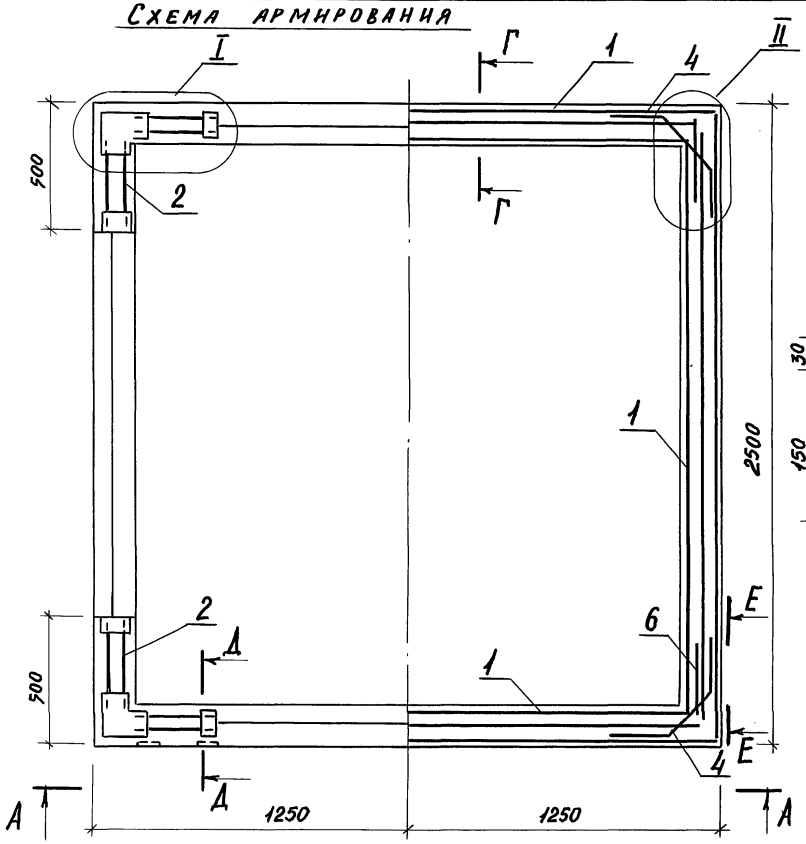

А - А

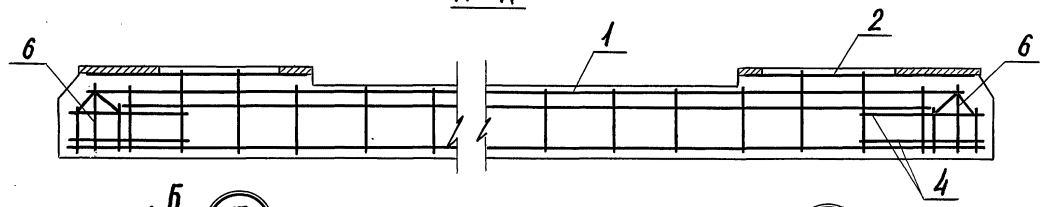

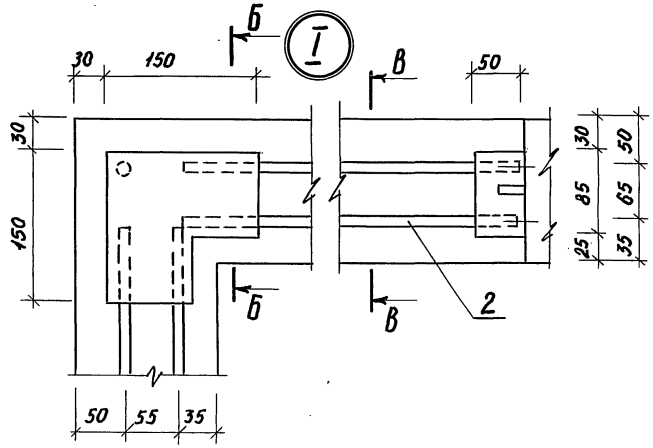

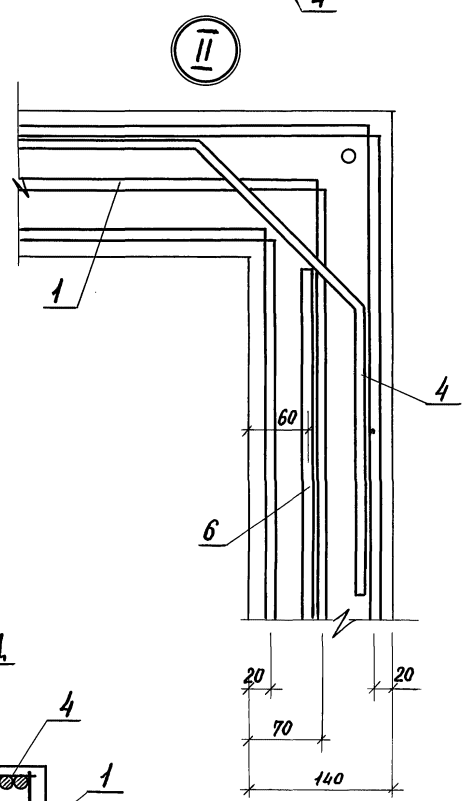

Б - Б

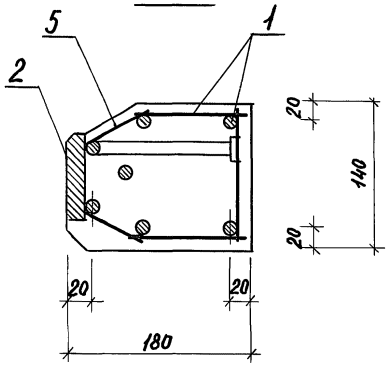

В - В

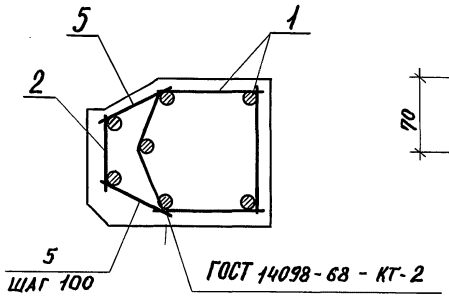

Г - Г

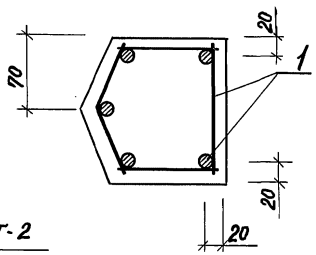

Д - Д

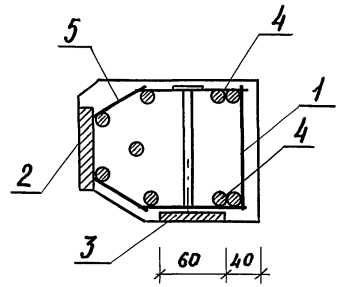

Е - Е
(повернуто)

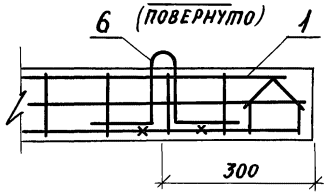

Инв. № подл.	Подпись и дата	Взам. инв. №

	3.300.9-1.112.10.00	Лист 3

Копировал 20166 60 Формат А3

Марка элемента	Изделия арматурные										Изделия закладные									Общий расход
	Арматура класса									Всего	Арматура класса			Прокат марки					Всего	
	A-III			A-I			B1				A-II			Ст 3сп						
	ГОСТ 5781-82			ГОСТ 5781-82			6727-80				ГОСТ 5781-82			ГОСТ 103-76						
	Ф 8		Итого	Ф 6		Итого	Ф 4		Итого		Ф 8		Итого	б=6	б=8	б=14		Итого		
П 1	22,5		22,5				12,25		12,25	34,75	0,4		0,4	0,4	1,6	14,8		16,8	17,2	51,95
П 1				0,3		0,3	0,4		0,4	0,7										0,7
П 2				0,3		0,3	0,24		0,24	0,54										0,54

Н. контр.	Шурнюк		3.300.9-1.1-12.10.00 Д
Ст. инж.	Лисицына		
Гл. инж. пр.	Алексеева		Ведомость расхода стали на элемент
Гл. арх. пр.	Чесакова		Стадия: Р; Лист: ; Листов: 1
Гл. инж. м.	Железняк		ЦНИИП градостроительства
Рук. маст.	Овчинников		

Инв. № подл. | Подпись и дата | Взам. инв. №

20166 61 копировал:

Формат А3

Формат	Зона	Поз.	Обозначение	Наименование	Кол.	Примечание
				Документация		
А3			3.300.9-1.1-00.00.00 ТО	Техническое описание		
А4			12.11.00 СБ	Сборочный чертеж		
				Сборочные единицы		
				Каркас плоский		
А4		1	12.12.00	КР 2	1	
А4		2	-01	КР 3	1	
А4		3	12.13.00	КР 4	1	
				Детали		Масса ед. кг
Б.ч		4	12.11.01	Ф4 В1 ГОСТ 6727-80		
				ℓ = 120	25	0,01

Н. контр.	Шурнюк	
Ст. инж.	Лисицына	
Гл. инж. пр.	Алексеева	
Гл. арх. пр.	Чесакова	
Гл. инж. м.	Железняк	
Рук. маст.	Овчинников	

3.300.9-1.1-12.11.00

Каркас пространственный КП 1

Стадия	Лист	Листов
Р		1

ЦНИИП градостроительства

Копировал: Формат А4

Инв. № подл. | Подпись и дата | Взам. инв. №

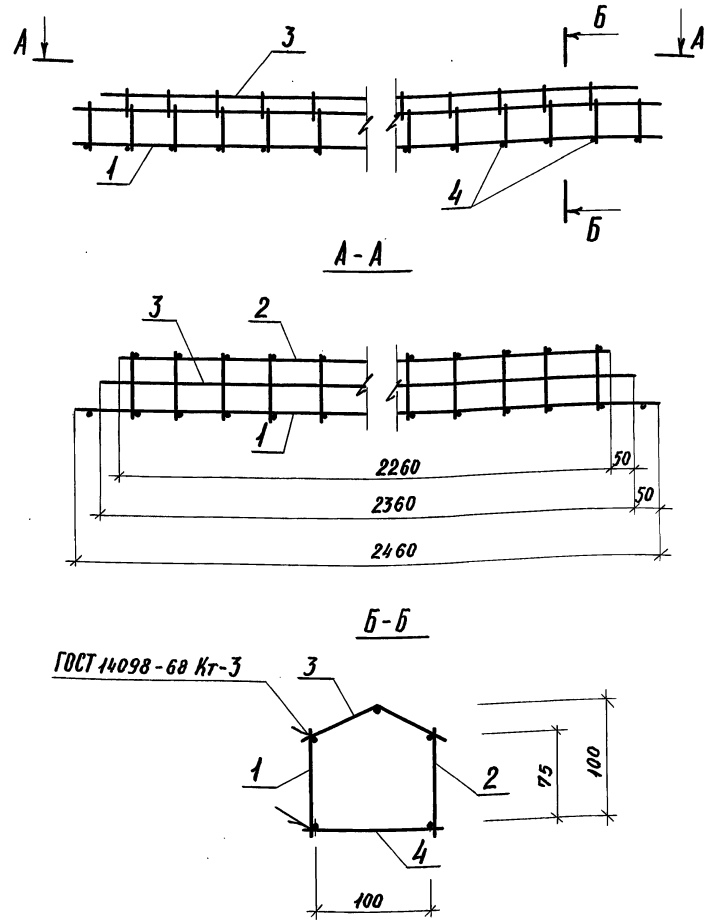

Н. контр.	Шурнюк	
Ст. инж.	Лисицына	
Гл. инж. пр.	Алексеева	
Гл. арх. пр.	Чесакова	
Гл. инж. м.	Железняк	
Рук. маст.	Овчинников	

3.300.9-1.1-12.11.00. СБ

Каркас пространственный КП 1

Сборочный чертеж

Стадия	Масса	Масштаб
Р	7,36	
Лист	Листов 1	

ЦНИИП градостроительства

20166 62 Копировал: Формат А4

Инв. № подл. | Подпись и дата | Взам. инв. №

Формат	Зона	Поз.	Обозначение	Наименование	Кол.	Примечание
				Документация		
А3			3.300.9-1.1-00.00.00.ТО	Техническое описание		
А4			12.02.00 СБ	Сборочный чертеж		
				Переменные данные для исполнений		
				12.12.00		
				Детали		Масса ед. кг
Б.ч		1	12.12.01	Ф8А-III ГОСТ 5781-82		
				ℓ = 2460	2	0,97
Б.ч		2	12.12.02	Ф4В.I ГОСТ 6727-80		
				ℓ = 100	25	0,04
				12.12.00-01		
				Детали		
Б.ч		1	12.12.01-01	Ф8А-III ГОСТ 5781-82		
				ℓ = 2260	2	0,97
Б.ч		2	12.12.02	Ф4В.I ГОСТ 6727-80		
				ℓ = 100	23	0,04

Взам. инв. № | Подпись и дата | Инв. № подл.

Н. контр.	Шурнюк	
Ст. инж.	Лисицына	
Гл. инж. пр.	Алексеева	
Гл. арх. пр.	Чесакова	
Гл. инж. м.	Железняк	
Рук. маст.	Овинников	

3.300.9-1.1-12.12.00

Каркас плоский (КР2; КР3)

Стадия	Лист	Листов
Р		1

ЦНИИП градостроительства

Копировал:

Формат А4

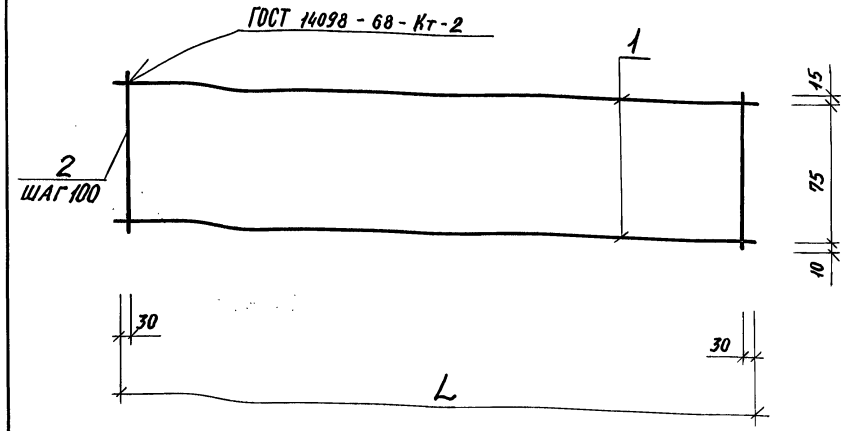

Марка	Обозначение	L, мм	Масса ед. кг
КР2	3.300.9-1.1-12.12.00	2460	2,94
КР3	-01	2260	2,86

Взам. инв. № | Подпись и дата | Инв. № подл.

Н. контр.	Шурнюк	
Ст. инж.	Лисицына	
Гл. инж. пр.	Алексеева	
Гл. арх. пр.	Чесакова	
Гл. инж. м.	Железняк	
Рук. маст.	Овинников	

3.300.9-1.1-12.12.00 СБ

Каркас плоский (КР2; КР3)
Сборочный чертеж

Стадия	Масса	Масштаб
Р	см. табл.	
Лист	Листов 1	

ЦНИИП градостроительства

Копировал:

Формат А4

Формат	Зона	Поз	Обозначение	Наименование	Кол.	Примечание
				Документация		
А3			3.300.9-1.1-00.00.00ТО	Техническое описание		
А4			12.13.00 СБ	Сборочный чертеж		
				Детали		Масса ед. кг
Б.Ч		1	12.13.01	ФВА-III ГОСТ 5781-82		
				ℓ=2360	1	0,93
Б.Ч		2	12.13.02	Ф4В1 ГОСТ 6727-80		
				ℓ=145	24	0,014

Н.контр.	Шурнюк		
Ст.инж.	Лисицына		
Гл.инж.пр.	Алексеева		
Гл.арх.пр.	Чесакова		
Гл.инж.м.	Железняк		
Рук.маст.	Овчинников		

3.300.9-1.1-12.13.00

Каркас плоский КР4

Стадия	Лист	Листов
Р		1

ЦНИИПградостроительства

Копировал: Формат А4

Инв.№ подл. | Подпись и дата | Взам.инв.№

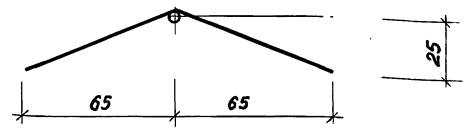

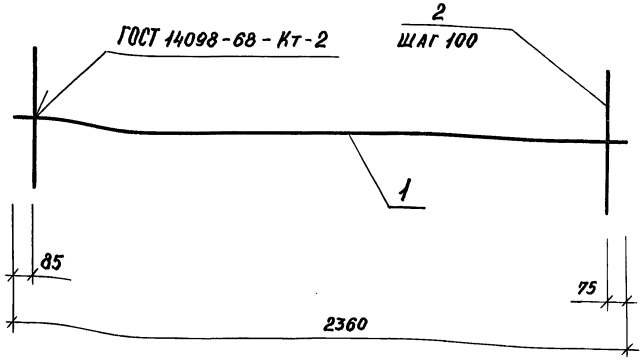

Н.контр.	Шурнюк		
Ст.инж.	Лисицына		
Гл.инж.пр.	Алексеева		
Гл.арх.пр.	Чесакова		
Гл.инж.м.	Железняк		
Рук.маст.	Овчинников		

3.300.9-1.1-12.13.00 СБ

Каркас плоский КР4
Сборочный чертеж

Стадия	Масса	Масштаб
Р	1,26	
Лист	Листов 1	

ЦНИИПградостроительства

Копировал: Формат А4

Формат	Зона	Поз	Обозначение	Наименование	Кол.	Примечание
				Документация		
А3			3.3000.9-1.1-00.00.00 ТО	Техническое описание		
А4			12.14.00 СБ	Сборочный чертеж		
				Детали		Масса ед. кг
				Полоса $\frac{\text{Б 14 ГОСТ 82-70}}{\text{Ст. 3сп. ГОСТ 14637-69}}$		
А4		1	12.14.01	150 × 150	1	
А4		2	12.14.02	60 × 85	2	
				Платик 5×30 ГОСТ 380-71		
Б4		3	12.14.03	ℓ=30	1	0,03
				ФВА-III ГОСТ 5781-82		
Б4		4	12.14.04	ℓ=150	1	0,06
Б4		5	12.14.05	ℓ=380	4	0,15

Н.контр.	Шурнюк		3.300.9-1.1-12.14.00
Ст. инж.	Лисицына		
Гл.инж.пр.	Алексеева		Каркас плоский КР1
Гл.арх.пр.	Чесакова		
Гл.инж.м.	Железняк		
Рук.маст.	Овчинников		

Стадия	Лист	Листов
Р		1

ЦНИИПградостроительства

Копировал: Формат А4

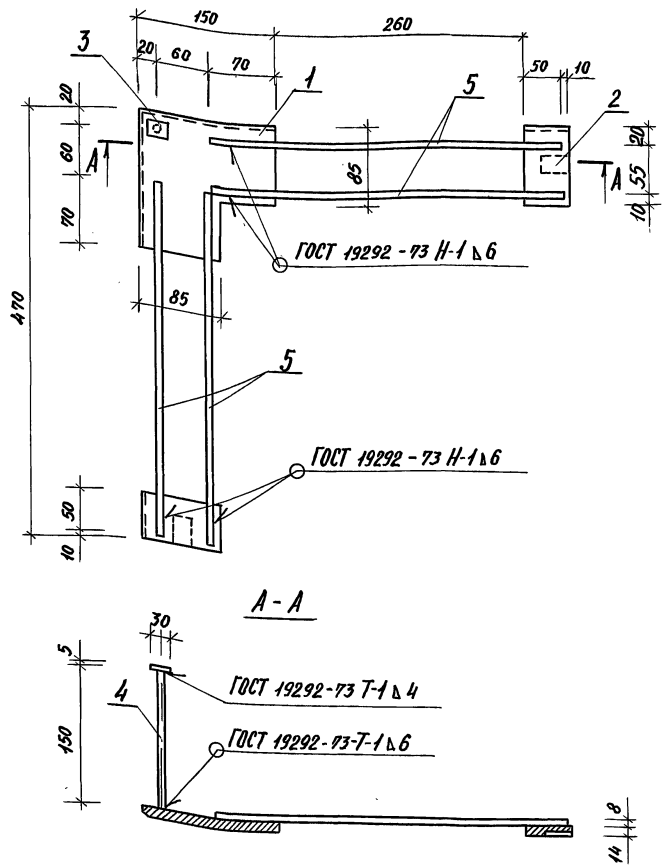

Н.контр.	Шурнюк		3.300.9-1.1-12.14.00 СБ
Ст. инж.	Лисицына		
Гл.инж.пр.	Алексеева		Каркас плоский КР1 Сборочный чертеж
Гл.арх.пр.	Чесакова		
Гл.инж.м.	Железняк		
Рук.маст.	Овчинников		

Стадия	Масса	Масштаб
Р	4,38	1:20
Лист	Листов 1	

ЦНИИПградостроительства

Копировал: Формат А4

Взам. инв. № | Подпись и дата | Инв. № подл.

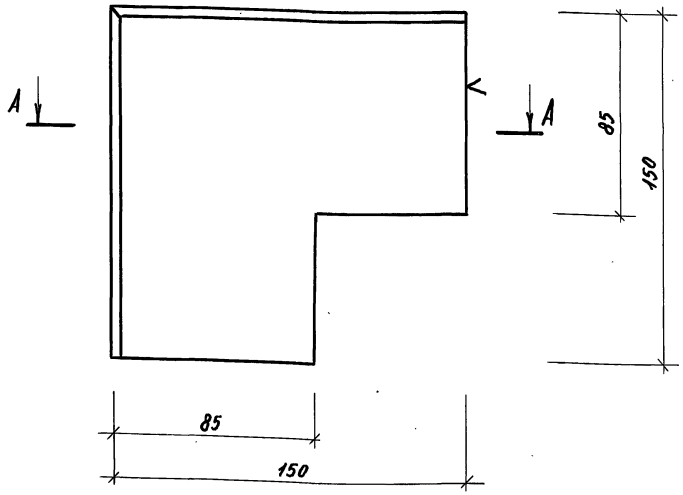

А-А

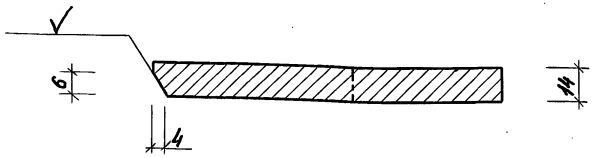

Н.контр.	Шурнюк		
Ст. инж.	Лисицына		
Гл. инж. пр.	Алексеева		
Гл. арх. пр.	Чесакова		
Гл. инж. м.	Железняк		
Рук. маст.	Овчинников		

3.300.9-1.1- 12.14.01

Деталь 1

Стадия	Масса	Масштаб
Р	2,5	1:2
Лист	Листов 1	

Полоса Б14 ГОСТ 82-70 / Ст3сп ГОСТ 14637-79

ЦНИИПградостроительства

Копировал:

Формат А4

Инв. № подл. | Подпись и дата | Взам. инв. №

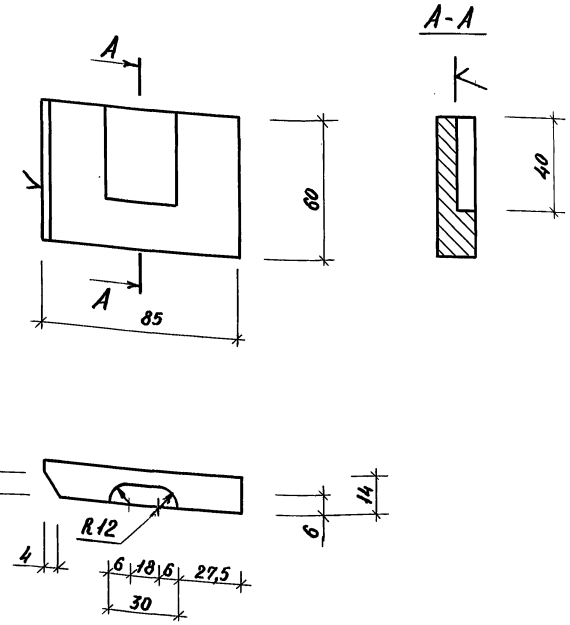

Н.контр.	Шурнюк		
Ст. инж.	Лисицына		
Гл. инж. пр.	Алексеева		
Гл. арх. пр.	Чесакова		
Гл. инж. м.	Железняк		
Рук. маст.	Овчинников		

3.300.9-1.1- 12.14.02

Деталь 2

Стадия	Масса	Масштаб
Р	0,6	1:2
Лист	Листов 1	

Полоса Б14 ГОСТ 82-70 / Ст3сп ГОСТ 14637-79

ЦНИИПградостроительства

20166/66 Копировал:

Формат А4

Инв. № подл. | Подпись и дата | Взам. инв. №

Формат	Зона	Поз.	Обозначение	Наименование	Кол.	Примечание
				Документация		
А3			3.300.9-1.1-00.00.00ТО	Техническое описание		
А4			12.15.00 СБ	Сборочный чертеж		
				Детали		Масса ед. кг
Б4		1	12.15.01	Полоса 8×60 ГОСТ 103-76 / Ст3сп ГОСТ 535-79		
				ℓ = 100	1	0,4
Б4		2	12.15.02	Платик 6×30 ГОСТ 380-71		
				ℓ = 30	2	0,04
Б4		3	12.15.03	Ф8А-III ГОСТ 5781-82		
				ℓ = 117	2	0,05

Н. контр.	Шурнюк	3.300.9-1.1-12.15.00	
Ст. инж.	Лисицына	Изделие закладное МН 1	Стадия: Р; Лист; Листов: 1
Гл. инж. пр.	Алексеева		ЦНИИПградостроительства
Гл. арх. пр.	Чесакова		
Гл. инж. м.	Железняк		
Рук. маст.	Овчинников		

Инв. № подл. | Подпись и дата | Взам. инв. №

Копировал: Формат А4

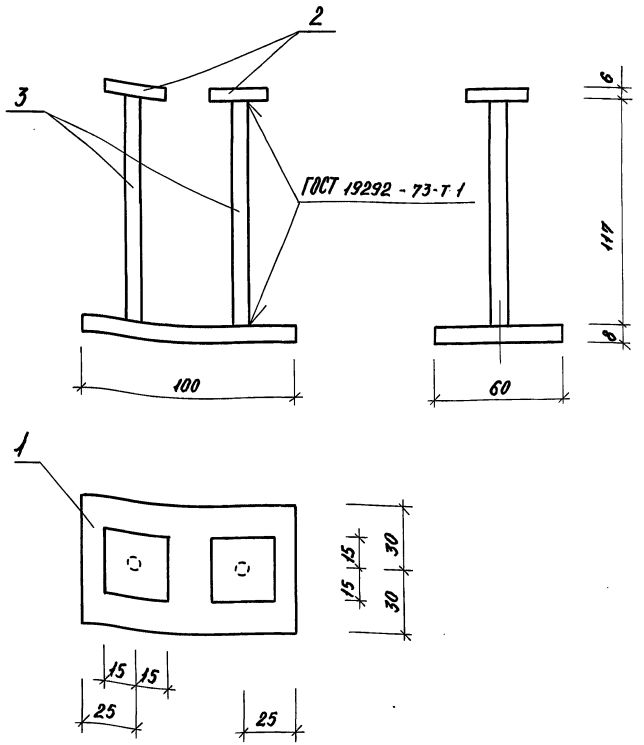

Н. контр.	Шурнюк	3.300.9-1.1-12.15.00 СБ	
Ст. инж.	Лисицына	Изделие закладное МН 1 Сборочный чертеж	Стадия: Р; Масса: 0,58; Масштаб: 1:10
Гл. инж. пр.	Алексеева		Лист; Листов 1
Гл. арх. пр.	Чесакова		ЦНИИПградостроительства
Гл. инж.	Железняк		
Рук. маст.	Овчинников		

Инв. № подл. | Подпись и дата | Взам. инв. №

Копировал: Формат А4

Формат	Зона	Поз.	Обозначение	Наименование	Кол.	Примеч.
				Документация		
А3			3.300.9-1.1-00.00.00 ТО	Техническое описание		
А3			12.20.00 СБ	Сборочный чертеж		
А3			00.00.00 РМ	Ведомость расхода материалов		
				Детали		Масса ед. кг
А4		1	12.20.01	Брус 50×80 сосна сорт 2 ГОСТ 9685-61		
				ℓ = 6000	1	
А4		2	12.20.01-01	ℓ = 6000	1	
А4		3	-02	Брус 50×50 сосна сорт 2 ГОСТ 9685-61		
				ℓ = 6000	2	
А4		4	12.20.02	ℓ = 1450	7	
Б4		5	12.20.03	Фанера ФСФ4 ГОСТ 5.1494-72		
				2200×1450	4	8,9
Б4		6	-01	800×1450	4	3,2
				Стандартные изделия		
		7		Болт М10 ГОСТ 7798-70, ℓ=110	2	
		8		Гайка М10 ГОСТ 5915-70	2	
		9		Шайба 10 ГОСТ 6958-78	2	
		10		Гвозди К 1,8×40 ГОСТ 4028-63	100	
		11		Гвозди К 1,2×20 ГОСТ 4028-63	500	

Инв. № подл. | Подпись и дата | Взам. инв. №

Н. контр.	Шурнюк	
Ст. инж.	Лисицына	
Гл. инж. пр.	Алексеева	
Гл. арх. пр.	Чесакова	
Гл. инж. м.	Железняк	
Рук. маст.	Овчинников	

3.300.9-1.1-12.20.00

Щит деревянный ЩД 1

Стадия	Лист	Листов
Р		1

ЦНИИПградостроительства

Копировал: Формат А4

Формат	Зона	Поз	Обозначение	Наименование	Кол.	Примеч.
				Документация		
А3			3.300.9-1.1-00.00.00 ТО	Техническое описание		
А3			13.00.00 СБ	Сборочный чертеж		
А3			00.00.00 РМ	Ведомость расхода материалов		
				Сборочные единицы		
А4		1	13.10.00	Стойка металлическая СМ 1	1	
А4		2	13.20.00	Изделие металлическое ИМ 1	1	
А4		3	13.30.00	Щит деревянный ЩД 1	1	
				Стандартные изделия		
		4		Болт М8 ГОСТ 7798-10, ℓ=50	6	
		5		Гайка М8 ГОСТ 5915-70	6	
		6		Шайба 8 ГОСТ 6935-78	6	

Инв. № подл. | Подпись и дата | Взам. инв. №

Н. контр.	Шурнюк	
Ст. инж.	Лисицына	
Гл. инж. пр.	Алексеева	
Гл. арх. пр.	Чесакова	
Гл. инж. м.	Железняк	
Рук. маст.	Овчинников	

3.300.9-1.1-13.00.00

Табло световое ТС 3

Стадия	Лист	Листов
Р		1

ЦНИИПградостроительства

Копировал: Формат А4

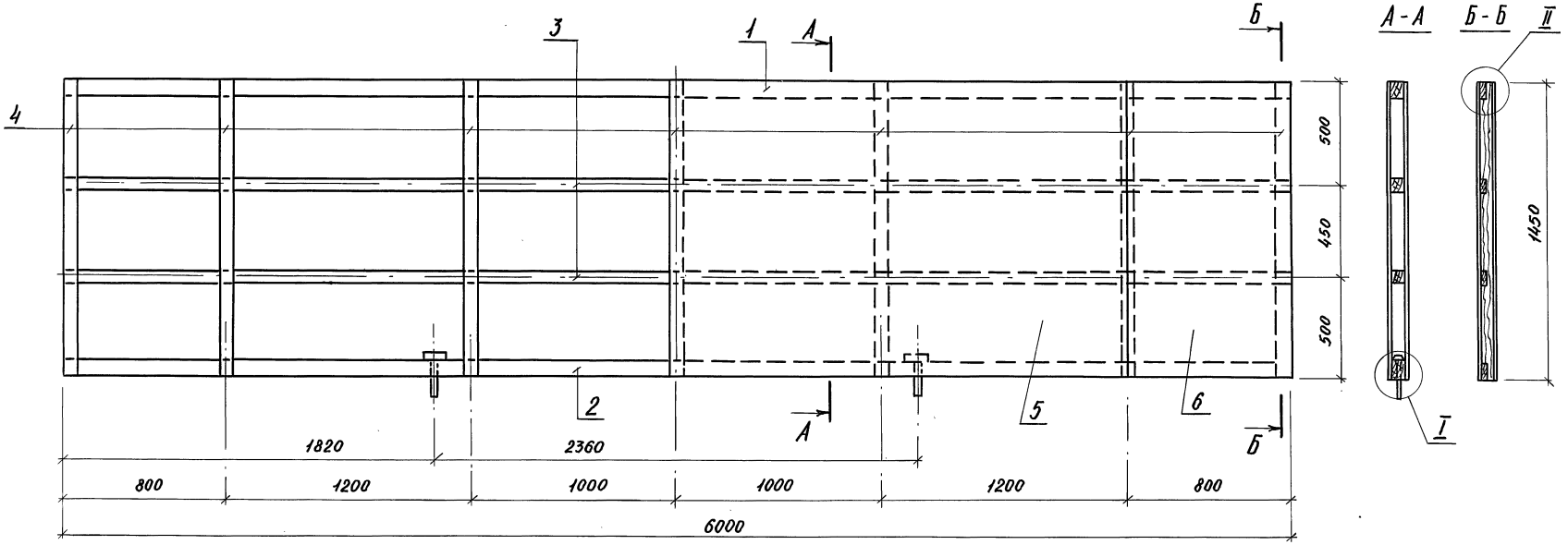

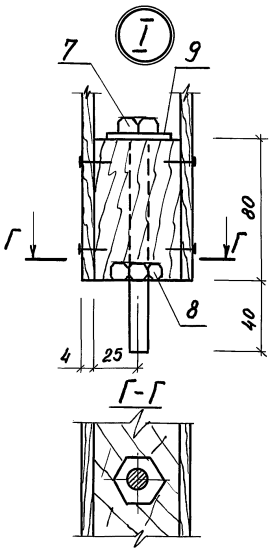

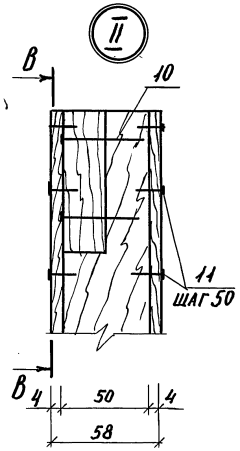

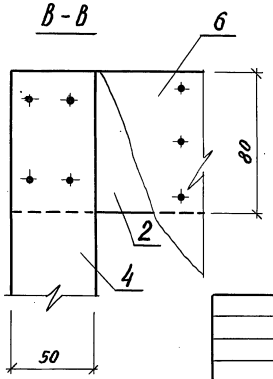

Н.контр.	Шурнюк		
Ст.инж.	Лисицына		
Гл.инж.пр.	Алексеева		
Гл.арх.пр.	Чесакова		
Гл.инж.м.	Железняк		
Рук.маст.	Овчинников		

3.300.9-1.1-12.20.00 СБ

Щит деревянный ЩД 1
Сборочный чертеж

Стадия	Масса	Масштаб
Р	100,3	1:20
Лист	Листов 1	

ЦНИИПградостроительства

20166 69 Копировал: Формат А3

Инв.№ подл. | Подпись и дата | Взам.инв.№

Рис 1

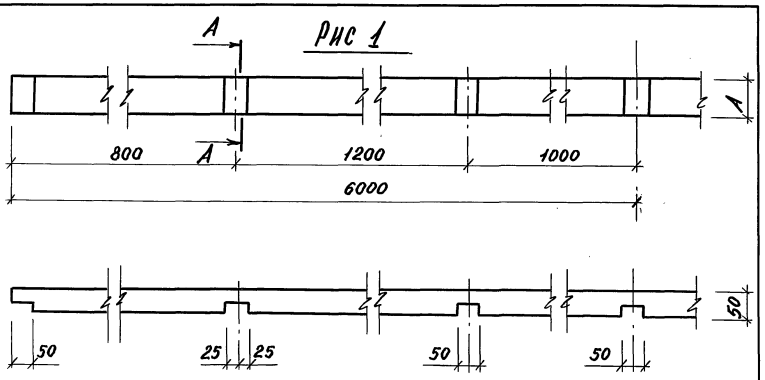

Рис 2

(остальное см. рис 1)

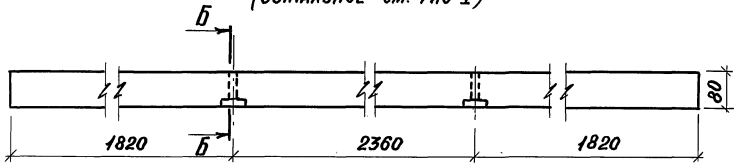

А-А

М 1:2,5

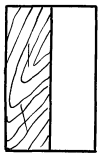

Б-Б

М 1:2,5

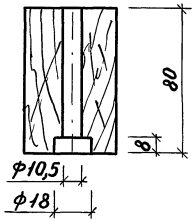

Поз	Рис	Обозначение	А,мм	Масса, ед. кг
1	1	3.300.9-1.1-12.20.01	80	12
2	2	-01	80	12
3	1	-02	50	7,5

Н. контр.	Шурнюк		
Ст. инж.	Лисицына		
Гл.инж.пр.	Алексеева		
Гл.арх.пр.	Чесакова		
Гл.инж.м.	Железняк		
Рук. маст.	Овчинников		

3.300.9-1.1-12.20.01

Деталь 1,2,3

Стадия	Масса	Масштаб
Р	см. табл.	1:10
Лист	Листов 1	

ЦНИИПградостроительства

Копировал:

Формат А4

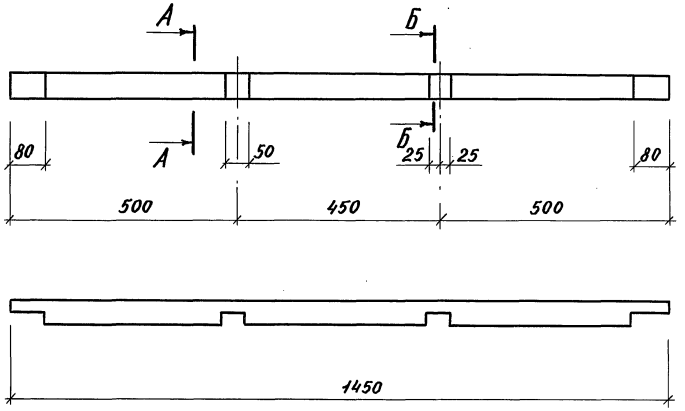

А-А

М 1:2

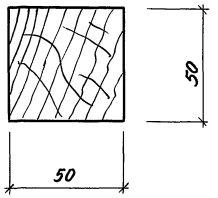

Б-Б

М 1:2

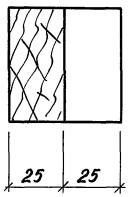

Н. контр.	Шурнюк		
Ст. инж.	Лисицына		
Гл.инж.пр.	Алексеева		
Гл.арх.пр.	Чесакова		
Гл.инж.м.	Железняк		
Рук. маст.	Овчинников		

3.300.9-1.1-12.20.02

Деталь 4

Стадия	Масса	Масштаб
Р	1,8	1:10
Лист	Листов 1	

ЦНИИПградостроительства

20166 70

Копировал:

Формат А4

Взам. инв. №

Подпись и дата

Инв. № подл.

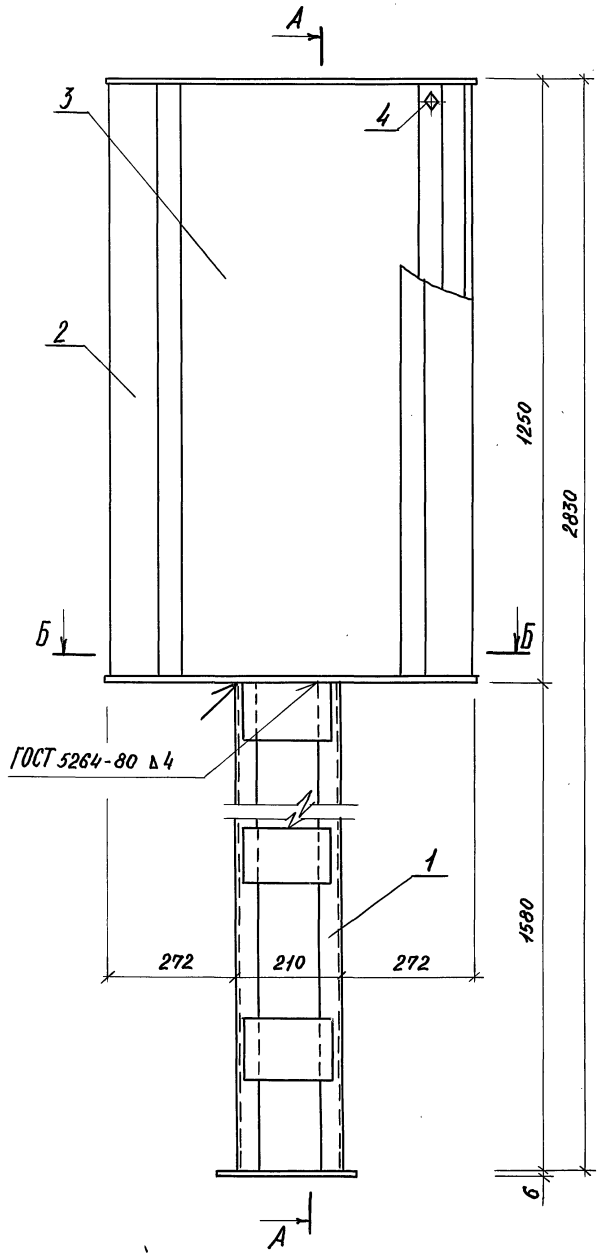

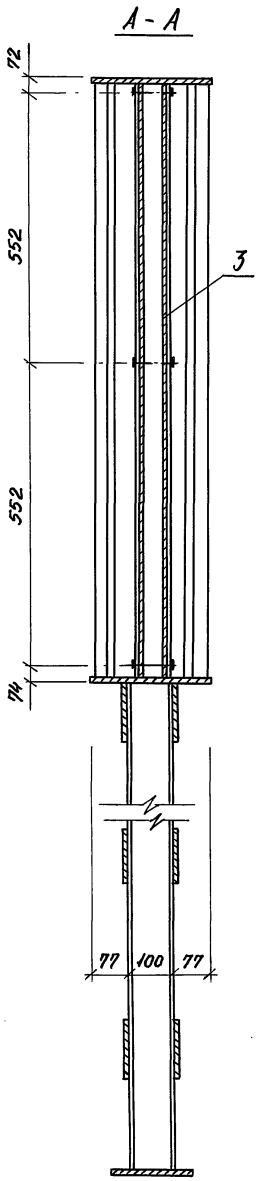

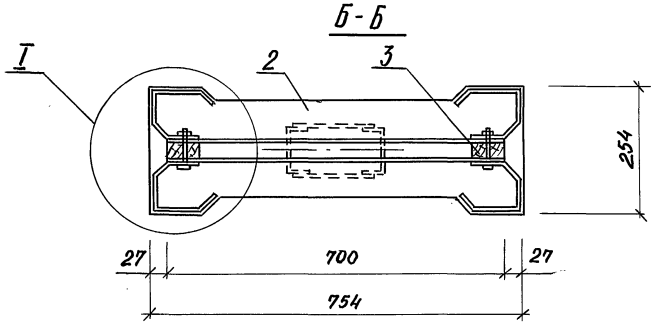

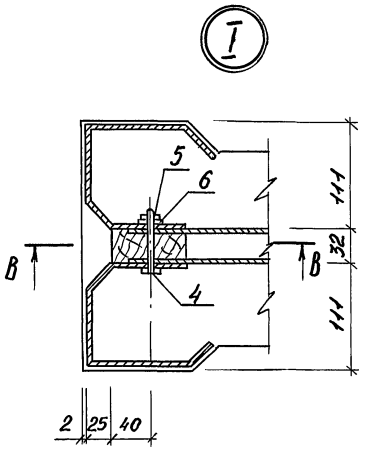

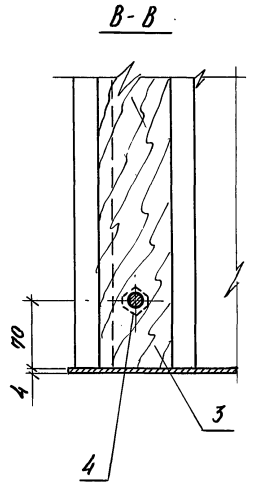

Н.контр.	Шурнюк		
Ст.инж.	Лисицына		
Гл.инж.пр	Алексеева		
Гл.арх.пр	Чесакова		
Гл.инж.м.	Железняк		
Рук. маст	Овчинников		

3.300.9-1.1-13.00.00СБ

Табло световое ТС 3

Сборочный чертеж

Стадия	Масса	Масштаб
Р	66,4	1:10
Лист	Листов 1	

ЦНИИП градостроительства

Инв. № подл. | Подпись и дата | Взам. инв. №

20166/71 Копировал: Формат А3

Формат	Зона	Поз.	Обозначение	Наименование	Кол.	Примеч.
				Документация		
А4			3.300.9-1.1-00.00.00СБ	Сборочный чертеж		
				Детали		масса ед. кг
Б.Ч		1	13.10.01	Швеллер 10 Ст 8240-72 / Ст.3сп ГОСТ 535-79		
				ℓ = 1580	2	13,5
Б.Ч		2	13.10.02	Полоса 6×120 ГОСТ 103-76 / Ст.3сп ГОСТ 535-79		
				ℓ = 180	8	1,0
Б.Ч		3	13.10.03	Полоса 6×140 ГОСТ 103-76 / Ст.3сп ГОСТ 535-79		
				ℓ = 250	1	1,65

Н.контр.	Шурнюк		3.300.9-1.1-13.10.00
Ст.инж.	Лисицына		Стойка металлическая СМ1 — Стадия: Р; Лист; Листов: 1
Гл.инж.пр.	Алексеева		ЦНИИПградостроительства
Гл.арх.пр.	Чесакова		
Гл.инж.пр.	Железняк		
Рук.маст.	Овчинников		

Копировал: Формат А4

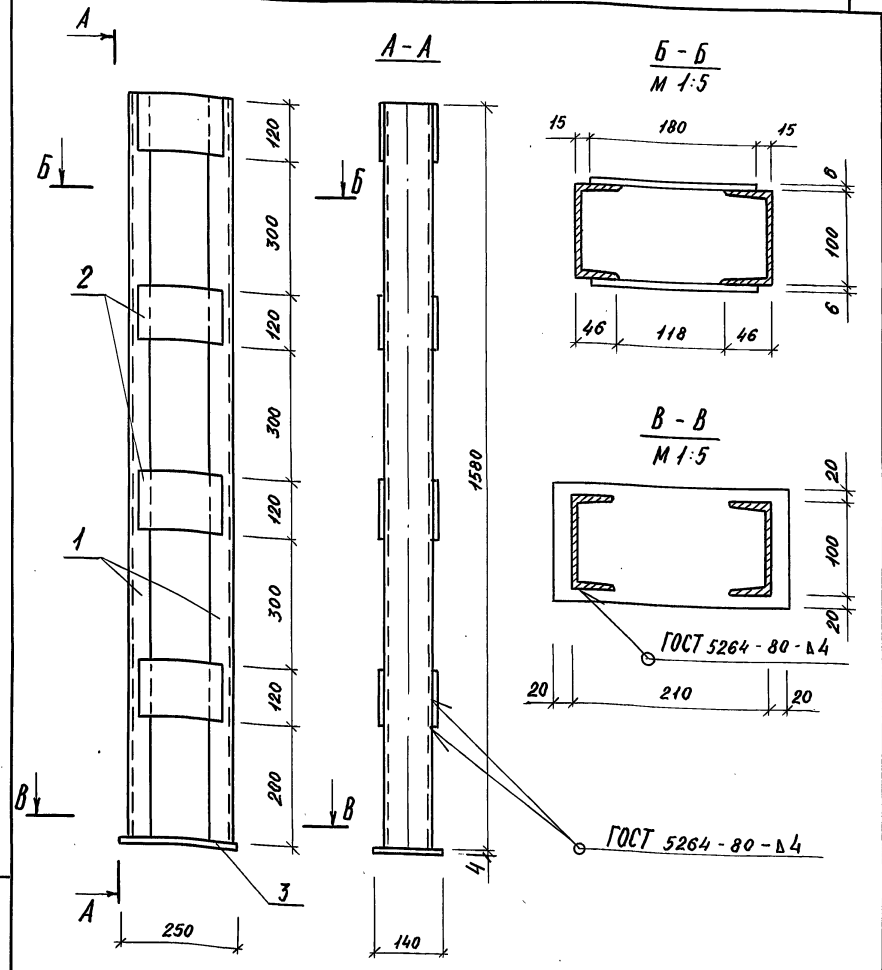

Н.контр.	Шурнюк		3.300.9-1.1-13.10.00СБ
Ст.инж.	Лисицына		Стойка металлическая СМ1 Сборочный чертеж — Стадия: Р; Масса: 36,7; Масштаб: 1:10
Гл.инж.пр.	Алексеева		Лист; Листов 1
Гл.арх.пр.	Чесакова		ЦНИИПградостроительства
Гл.инж.м.	Железняк		
Рук.маст.	Овчинников		

Копировал: Формат А4

Формат	Зона	Поз	Обозначение	Наименование	Кол.	Примечан.
				Документация		
А4			3.300.9-1.1-13.20.0 СБ	Сборочный чертеж		
				Детали		
А4		1	13.20.01	Лист 4×259 ГОСТ 19903-74 / Ст.3 ГОСТ 16523-70		
				ℓ = 754	1	
А4		2	-01	Лист 2×254 ГОСТ 19903-74 / Ст.3 ГОСТ 16523-70		
				ℓ = 754	1	
А4		3	13.20.02	Лист 1×330 ГОСТ 19903-74 / Ст.3 ГОСТ 16523-70		
				ℓ = 1244	4	

Инв. № подл. | Подпись и дата | Взам. инв. №

Н.контр.	Шурнюк	
Ст. инж.	Лисицына	
Гл. инж. пр.	Алексеева	
Гл. арх. пр.	Чесакова	
Гл. инж. м.	Железняк	
Рук. маст.	Овчинников	

3.300.9-1.1-13.20.00

Изделие металлическое ИМ1

Стадия	Лист	Листов
Р		1

ЦНИИПградостроительства

Копировал: Формат А4

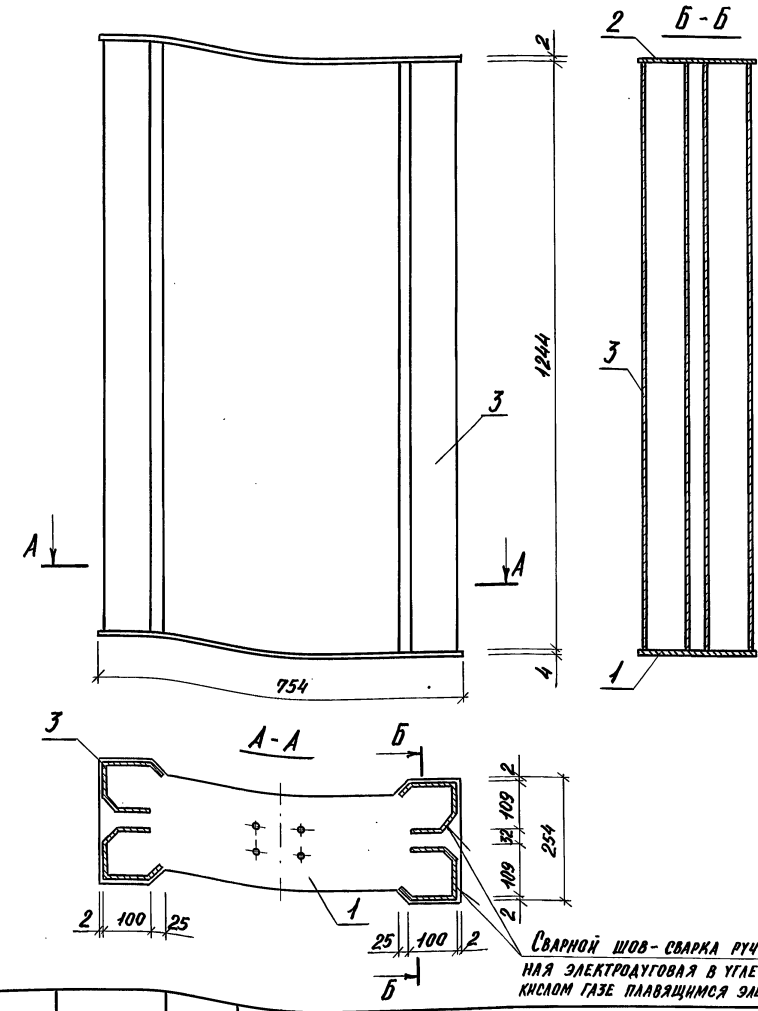

Сварной шов - сварка ручная электродуговая в углекислом газе плавящимся электродом

Инв. № подл. | Подпись и дата | Взам. инв. №

Н.контр.	Шурнюк	
Ст. инж.	Лисицына	
Гл. инж. пр.	Алексеева	
Гл. арх. пр.	Чесакова	
Гл. инж. м.	Железняк	
Рук. маст.	Овчинников	

3.300.9-1.1-13.20.00СБ

Изделие металлическое ИМ1
Сборочный чертеж

Стадия	Масса	Масштаб
Р	21,8	1:10
Лист	Листов 1	

ЦНИИПградостроительства

20166 73 Копировал: Формат А4

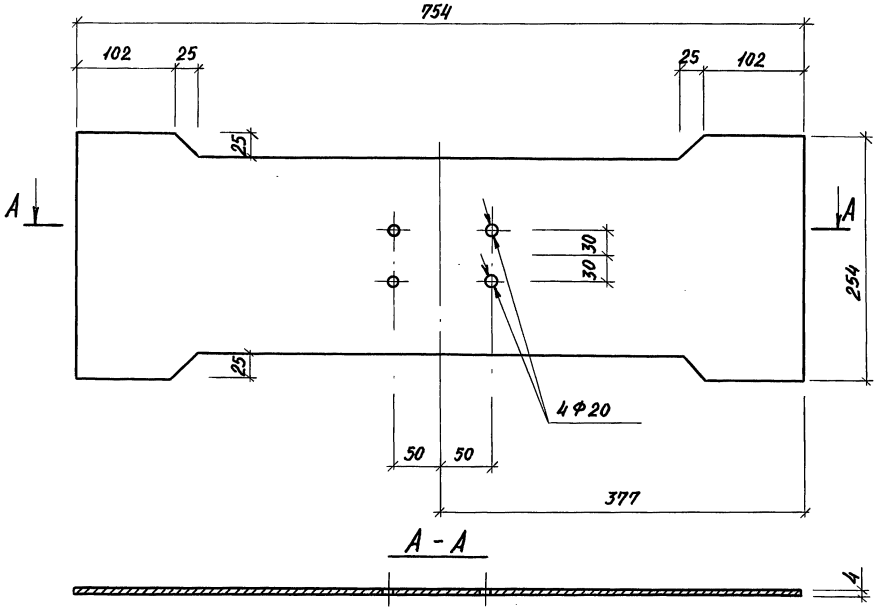

Обозначение	А, мм	Масса, ед. кг
3.300.9-1.1-13.20.01	4	6,0
-01	2	3,0

Н.контр.	Шурнюк		
Ст.инж.	Лисицына		
Гл.инж.пр.	Алексеева		
Гл.арх.пр.	Чесакова		
Гл.инж.м.	Железняк		
Рук.маст.	Овчинников		

3.300.9-1.1-13.20.01

Деталь 1

Стадия	Масса	Масштаб
Р	см. табл.	1:5
Лист	Листов 1	

ЦНИИПградостроительства

Копировал:

Формат А4

Инв. № подл. | Подпись и дата | Взам. инв. №

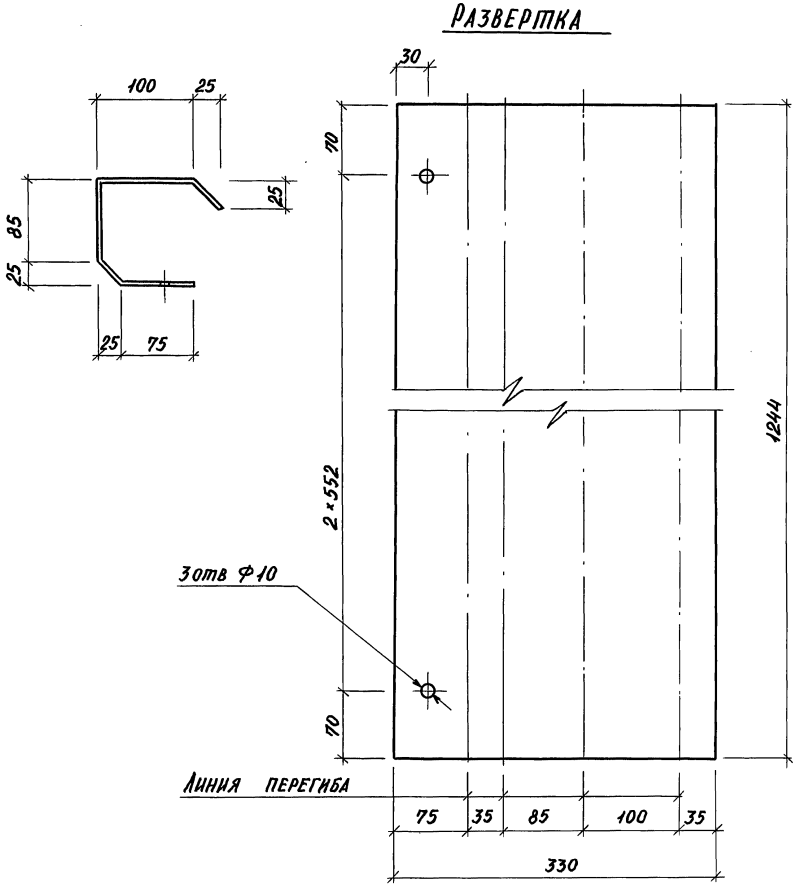

Н.контр.	Шурнюк		
Ст.инж.	Лисицына		
Гл.инж.пр.	Алексеева		
Гл.арх.пр.	Чесакова		
Гл.инж.м.	Железняк		
Рук.маст.	Овчинников		

3.300.9-1.1-13.20.02

Деталь 3

Стадия	Масса	Масштаб
Р	3,2	1:5
Лист	Листов 1	

Лист Б1 ГОСТ 19903-74 / Ст3 ГОСТ 16523-70

ЦНИИПградостроительства

20166 74

Копировал:

Формат А4

Инв. № подл. | Подпись и дата | Взам. инв. №

Формат	Зона	Поз.	Обозначение	Наименование	Кол.	Примеч.
				Документация		
А4			3.300.9-1.1-13.30.00СБ	Сборочный чертеж		
				Детали		Масса ед. кг
Б.4		1	13.30.01	Доска 32×75 сосна сорт 2 ГОСТ 9685-61		
				ℓ=1244	2	2,38
Б.4		2	13.30.02	Фанера ФСФ4 ГОСТ 5.1494-72		
				620×1244	1	3,1
				Стандартные изделия		
		3		Гвозди К 0,8×12 ГОСТ 4028-63	150	

Ст. инж.	Лисицына		3.300.9-1.1-13.30.00
Н. контр.	Шурнюк		
Гл. инж. пр.	Алексеева		
Гл. арх. пр.	Цесакова		
Гл. инж. м.	Железняк		
Рук. маст.	Овчинников		

Щит деревянный ЩД 1

Стадия	Лист	Листов
Р		1

ЦНИИП градостроительства

Копировал: Формат А4

Взам. инв. № | Подпись и дата | Инв. № подл.

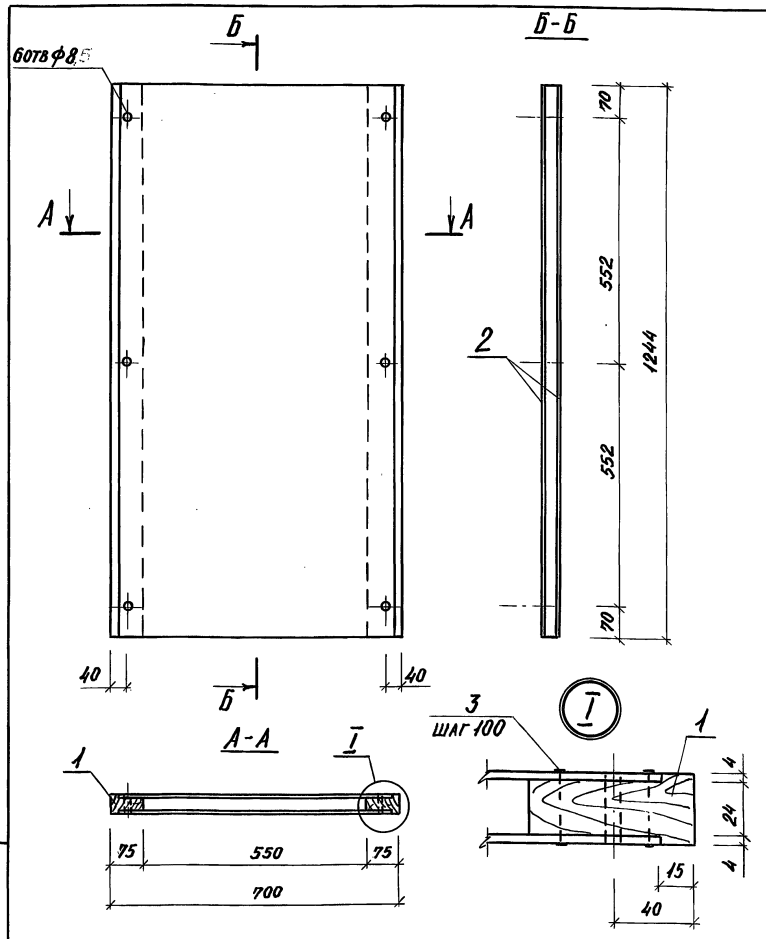

Ст. инж.	Лисицына		3.300.9-1.1-13.30.00СБ
Н. контр.	Шурнюк		
Гл. инж. пр.	Алексеева		
Гл. арх. пр.	Цесакова		
Гл. инж. м.	Железняк		
Рук. маст.	Овчинников		

Щит деревянный ЩД 1
Сборочный чертеж

Стадия	Масса	Масштаб
Р	7,9	1:10
Лист	Листов 1	

ЦНИИП градостроительства

Взам. инв. № | Подпись и дата | Инв. № подл.

20166 75

Копировал: Формат А4

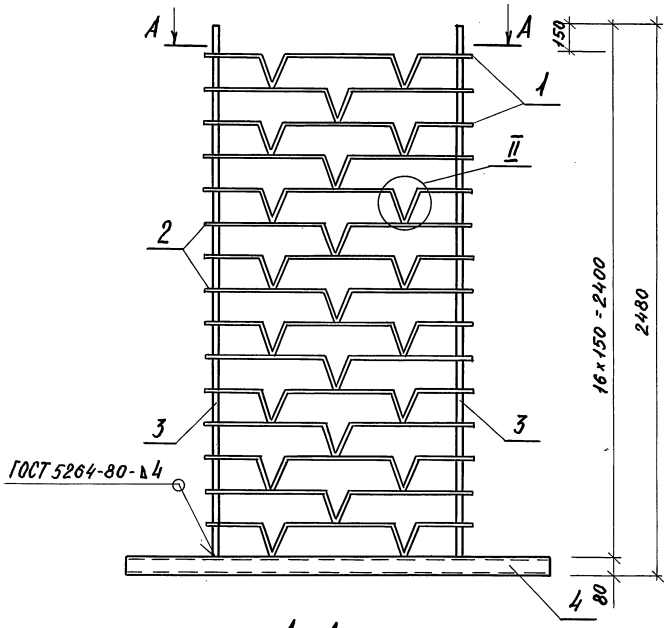

А - А

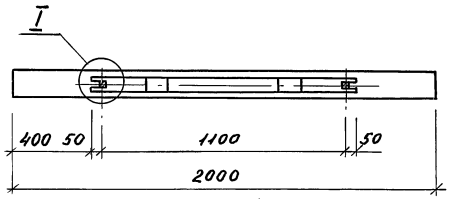

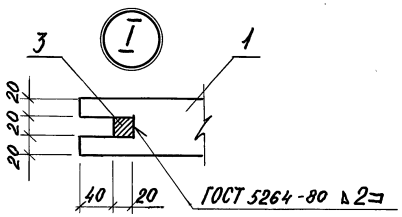

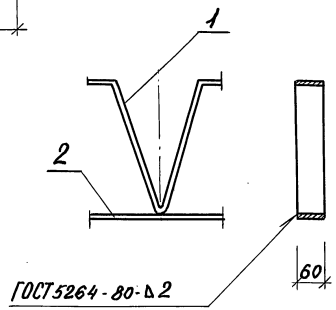

Формат	Зона	Поз	Обозначение	Наименование	Кол.	Примеч.
				Документация		
А3			3.300.9-1.1-00.00.00.ТО	Техническое описание		
А3			00.00.00 РМ	Ведомость расхода м-ов		
				Детали		Масса ед. кг
А4		1	04.00.01-06	Деталь решетки	8	
А4		2	04.00.02-05	То же	8	
Б4		3	14.00.03	Квадрат В20 ГОСТ 2591-71 / Ст.3 ГОСТ 535-79		
				ℓ = 2400	2	7,54
Б4		4	14.00.04	Труба 120×80×5 ГОСТ 8645-68		
				ℓ = 2000	1	23,8

Н. контр.	Шурнюк	
Ст. инж.	Лисицына	
Гл. инж. пр.	Алексеева	
Гл. арх. пр.	Чесакова	
Гл. инж. м.	Железняк	
Рук. маст.	Овчинников	

3.300.9-1.1-14.00.00

Элемент декоративный ЭД 1

Стадия	Масса	Масштаб
Р	68,0	1:20
Лист	Листов 1	

ЦНИИП градостроительства

Инв. № подл. | Подпись и дата | Взам. инв. №

20166/76 Копировал: Формат А3

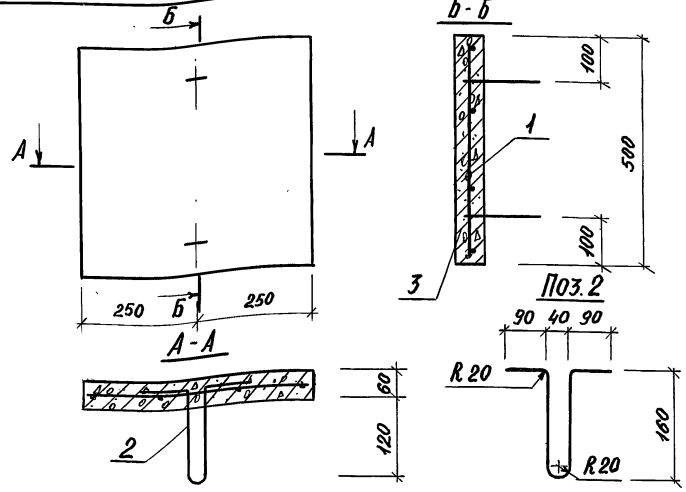

Формат	Зона	Поз.	Обозначение	Наименование	Кол.	Примеч.
				Документация		
А3			3.300.9-1.1-00.00.00 ТО	Техническое описание		
А3			00.00.00 РМ	Ведомость расхода материалов		
				Сборочные единицы		
А4		1	15.10.00	Сетка С1	1	
				Детали		Масса ед. кг
Б4		2	15.00.01	ФбА-I ГОСТ 5781-82, ℓ=640	2	0,15
				Материалы		
		3		Бетон М 300	0,015	м³

Н. контр.	Шурнюк		
Ст. инж.	Лисицына		
Гл. инж. пр.	Алексеева		
Гл. арх. пр.	Чесакова		
Гл. инж. м.	Железняк		
Рук. маст.	Овчинников		

3.300.9-1.1-15.00.00

Плита П1

Стадия	Масса	Масштаб
Р	37,5	1:10
Лист	Листов 1	

ЦНИИПградостроительства

Инв. № подл. | Подпись и дата | Взам. инв. №

Копировал:

Формат А4

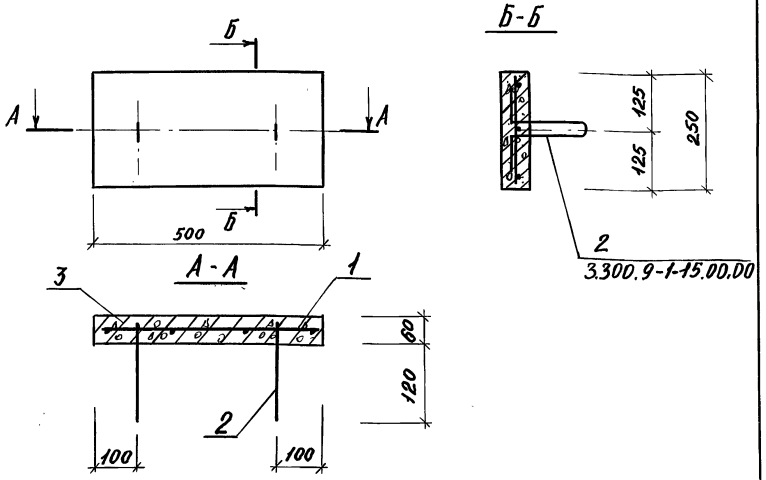

Формат	Зона	Поз.	Обозначение	Наименование	Кол.	Примеч.
				Документация		
А3			3.300.9-1.1-00.00.00 ТО	Техническое описание		
А3			00.00.00 РМ	Ведомость расхода материалов		
				Сборочные единицы		
А4		1	16.10.00	Сетка С2	1	
				Детали		Масса ед. кг
Б4		2	15.00.01	ФбА-I ГОСТ 5781-82, ℓ=640	2	0,14
				Материалы		
		3		Бетон М 300	0,008	м³

Н. контр.	Шурнюк		
Ст. инж.	Лисицына		
Гл. инж. пр.	Алексеева		
Гл. арх. пр.	Чесакова		
Гл. инж. м.	Железняк		
Рук. маст.	Овчинников		

3.300.9-1.1-16.00.00

Плита П2

Стадия	Масса	Масштаб
Р	18,75	1:10
Лист	Листов 1	

ЦНИИПградостроительства

Инв. № подл. | Подпись и дата | Взам. инв. №

20166/77

Копировал:

Формат А4

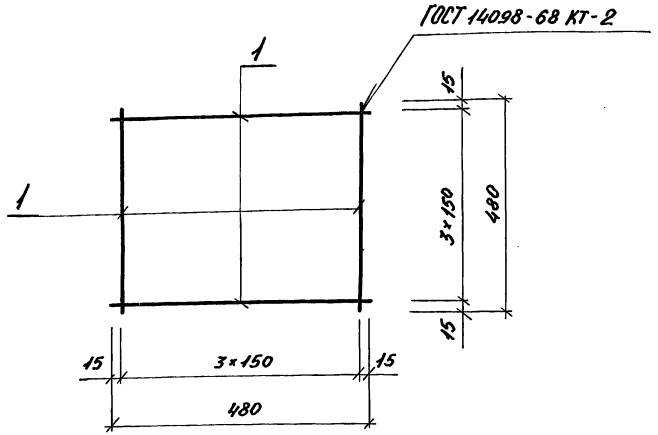

Формат	Зона	Поз	Обозначение	Наименование	Кол.	Примеч.
				Детали		Масса ед. кг
Б.Ч		1	3.300.9-1.1-15.10.01	Ф4В-I ГОСТ 6727-80, ℓ=480	8	0,05

Взам. инв. №
Подпись и дата
Инв. № подл.

Ст. инж.	Лисицына	
Н. контр.	Шурнюк	
Гл. инж. пр.	Алексеева	
Гл. арх. пр.	Чесакова	
Гл. инж. м.	Железняк	
Рук. маст.	Овчинников	

3.300.9-1.1-15.10.00

Сетка С1

Стадия	Масса	Масштаб
Р	0,4	
Лист	Листов 1	

ЦНИИП градостроительства

Копировал: Формат А4

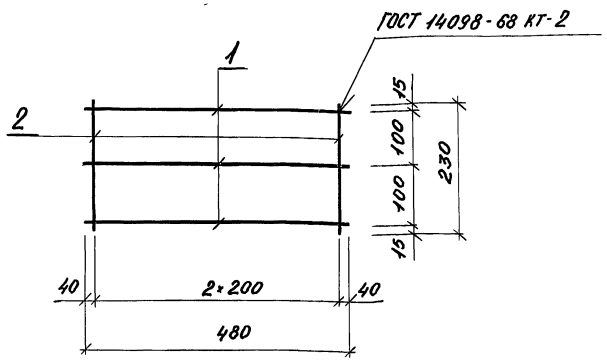

Формат	Зона	Поз.	Обозначение	Наименование	Кол.	Примеч.
				Детали		Масса ед. кг
Б.Ч		1	3.300.9-1.1-16.10.01	Ф4В-I ГОСТ 6727-80, ℓ=480	3	0,05
Б.Ч		2	16.10.02	Ф4В-I ГОСТ 6727-80, ℓ=230	3	0,023

Взам. инв. №
Подпись и дата
Инв. № подл.

Н. контр.	Шурнюк	
Ст. инж.	Лисицына	
Гл. инж. пр.	Алексеева	
Гл. арх. пр.	Чесакова	
Гл. инж. м.	Железняк	
Рук. маст.	Овчинников	

3.300.9-1.1-16.10.00

Сетка С2

Стадия	Масса	Масштаб
Р	0,21	
Лист	Листов 1	

ЦНИИП градостроительства

Копировал: Формат А4

№ строки	Наименование материала и единица измерения	Код материала	Код ед. изм	Код и марка изделия. количество на марку																
				У1	У2	У3	Т1	Т2	Т3	Фл1	Фл2	Фл3	Ст4 1	Ст5 2	Р1	Щ4 1	Тс3	Эд 1	П1	П2
1	Арматурные изделия																			
2	Сталь класса А-I ГОСТ 5781-82	093004																		
3	ф 6 кг		166																0,3	0,3
4	Сталь класса А-II ГОСТ 5781-82	"																		
5	ф 8 кг		166												0,4					
6	Сталь класса А-III ГОСТ 5781-82	"																		
7	ф 8 кг		166												22,5					
8	Проволока низкоуглеродистая																			
9	Класса В 1 ГОСТ 6727-80	121300																		
10	ф 4 кг		166												12,3				0,4	0,3
11	Сталь листовая ГОСТ 19903-74																			
12	толщ. 1мм. кг	097300	166														3,2			
13	" 2мм. кг	097200	166				20,7	10,8	28,0			9,4					3,0	23,04		
14	" 2,5мм. кг	"	166	17,7	14,9	7,9														
15	" 4мм. кг	097100	166														6,0			
16	Сталь листовая ГОСТ 380-71	093000																		
17	толщ. 4мм. кг	097100	166				0,8	0,8	2,4											
18	Сталь полосовая ГОСТ 103-76	093000																		
19	толщ. 4мм. кг	"	166	0,7	0,3	0,3			18	2,22	6,7	14,7								
20	" 6мм. кг	"	166												0,4		9,65			
21	" 8мм. кг	"	166												1,6					

Инв. № подл. | Подпись и дата | Взам. инв. №

Н. контр.	Шурнюк	
Ст. инж.	Лисицына	
Гл. инж. пр.	Алексеева	
Гл. арх. пр.	Чесакова	
Гл. инж. м.	Железняк	
Рук. маст.	Овчинников	

3.300.9-1.1-00.00.00 РМ

Ведомость расхода материалов.

Стадия	Лист	Листов
Р	1	2

ЦНИИПградостроительства

Копировал:

Формат А3

№ строки	Наименование материала и единица измерения	Код материала	Код ед. изм.	Код и марка изделия, количество на марку																
				У1	У2	У3	Т1	Т2	Т3	Фл1	Фл2	Фл3	Стс1	Стс2	Р1	Щд1	Тс3	Эд1	П1	П2
	Сталь полосовая ГОСТ 103-76	093000																		
	толщ. 10 мм кг	"		1.5	1.5	0.5														
	" 14 мм кг	"													14.8					
	Сталь квадратная ГОСТ 2591-71	093200																		
	П 20 кг						7.5	4.0										15.08		
	Швеллер ГОСТ 8240-72	092500																		
	С 10 кг																27.0			
	Уголок ГОСТ 8509-72	093100																		
	L 56×56×4 кг			37.2	18.6	18.6														
	Трубы стальные ГОСТ 8732-78																			
	76×5									54.8	186.7	310.2								
	Трубы прямоугольные ГОСТ 8645-68	131000																		
	80×50×3,5						70.3	52.7	134.6									29.8		
	Крепежные элементы кг																			
	(болты, гайки, шайбы, шурупы, гвозди)	128200		0.8	0.5	0.5				0.1	0.3	6.6	1.1	1.3		0.4	0.2			
	Древесина ГОСТ 8486-66 м³	533100		0.02	0.02	0.006						0.016	0.205	0.219		0.11	0.009			
	Фанера ГОСТ 5.1494-72 м³											0.02	0.006	0.012		0.069	0.005			
	Бетон																			
	М300 м³														0.23				0.015	0.008
	Стекло оконное δ=4мм ГОСТ 111-78. м²	591120											0.52	0.90						

Инв.№ | Подп. и дата | Взам.инв.№

gost.e-ecolog.ru

3.300.9-1.1-00.00.00 РМ

Лист 2

Пров. 21.3.91г Коп.