ТИПОВЫЕ КОНСТРУКЦИИ, ИЗДЕЛИЯ И УЗЛЫ ЗДАНИЙ И СООРУЖЕНИЙ

СЕРИЯ 3.411.2-4

ПЕРЕХОДЫ ЧЕРЕЗ ОБОРУДОВАНИЕ ЛЕСОПИЛЬНЫХ И ДЕРЕВООБРАБАТЫВАЮЩИХ ПРОИЗВОДСТВ

ВЫПУСК 0

МАТЕРИАЛЫ ДЛЯ ПРОЕКТИРОВАНИЯ

21371-01
ЦЕНА

Отпускная цена
на момент реализации
указана
в счет-накладной

gost.e-ecolog.ru

ТИПОВЫЕ КОНСТРУКЦИИ, ИЗДЕЛИЯ И УЗЛЫ ЗДАНИЙ И СООРУЖЕНИЙ

СЕРИЯ 3.411.2-4

ПЕРЕХОДЫ ЧЕРЕЗ ОБОРУДОВАНИЕ ЛЕСОПИЛЬНЫХ И ДЕРЕВООБРАБАТЫВАЮЩИХ ПРОИЗВОДСТВ

ВЫПУСК 0

МАТЕРИАЛЫ ДЛЯ ПРОЕКТИРОВАНИЯ

РАЗРАБОТАНЫ
ВОРОНЕЖСКИМ ФИЛИАЛОМ „СОЮЗГИПРОЛЕСХОЗ"

ГЛАВНЫЙ ИНЖЕНЕР ФИЛИАЛА Тырченков Н.С.
ГЛАВНЫЙ ИНЖЕНЕР ПРОЕКТА Усталов В.П.

УТВЕРЖДЕНЫ
Протокол Гослесхоза СССР
от 23.04.1986 г. № 16
Введены в действие
с 6 мая 1986 года
Приказ Воронежского филиала
института „Союзгипролесхоз" от 6.05.86 г №12

Обозначение	Наименование	Стр
	Содержание	2
34112-41 00 00 ТО	Техническое описание	2
00 00 НИ	Номенклатура опор	3
01 00	Опора ОС12	4
01 00 СБ	Опора ОС 12 Сборочный чертеж	4
02 00	Опора ОС 18, ОС 24	5
02 00 СБ	Опора ОС18 Сборочный чертеж	6
03 00	Опора ОС 30	7
03 00 СБ	Опора ОС 30 Сборочный чертеж	7
04 00	Узел 1 8	8
01 01	Планка	10
01 02	Раскос	10
05 00	Опора ОК11, ОК25	11
05 00 СБ	Опора ОК11, ОК25 Сборочный чертеж	11
05 01	Балка	12
00 00 РМ	Ведомость расхода материалов опор	(12)

Нач отд	Калабухов		
Н контр	Пачинский		
Гл спец	Нейбург		
ГИП	Усталов		
Рук гр	Федорова		

Содержание

Стадия	Лист	Листов
Р		1

Воронежский филиал „СОЮЗГИПРОЛЕСХОЗ"

Инв. № подл. | Подпись и дата | Взам. инв. №

формат А4

1 В настоящем выпуске даны рабочие чертежи опор переходов

2 Схемы расположения опор в переходе и общие данные приведены в выпуске 0 данной серии

3 Изготовление опор производить в соответствии с главой СНиП III-18-75„ Металлические конструкции."

4 Предельные отклонения размеров по ГОСТ 23120-78

5 Материал для сварки- электроды типа Э42 ГОСТ 9467- 75

6 Конструкции опор должны иметь защитное покрытие –огрунтованы в один слой грунтовкой ГФ-021 по ТУ6-10-1642-77 и ГОСТ 25129-82. При выполнении этих работ руководствоваться указаниями СНиП III-23-76 „Защита„ строительных конструкций от коррозии.

7 Маркировку конструкций производить по ГОСТ 23120-78 при помощи трафарета черной эмалью НЦ-184 по ГОСТ 18335-83, шрифтом ПУ-15 по ГОСТ 2930-62.

8 Правила приемки, методы контроля, транспортирование и хранение определяетя требованиями ГОСТ 23120-78

Нач отд	Калабухов		
Н контр	Пачинский		
Гл спец	Нейбург		
ГИП	Усталов		
Рук гр	Федорова		

34112-41 00 00 ТО

Техническое описание

Стадия	Лист	Листов
Р		1

Воронежский филиал „СОЮЗГИПРОЛЕСХОЗ"

Инв. № подл. | Подпись и дата | Взам. инв. №

Копировал Ярец 1Я.пош/ формат А4

ОС12

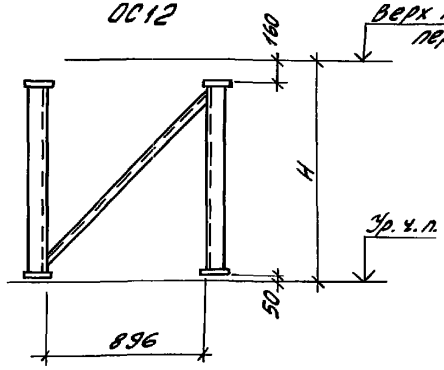

ОК2.5, ОК11

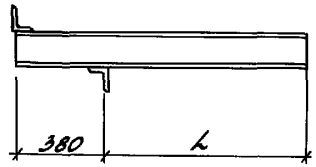

Вид опоры	Марка опоры	Размеры, мм: Высота H	Размеры, мм: Вынос L	Масса, кг
Вертикальные стойки	ОС12	1200	—	22.4
	ОС18	1800	—	35.5
	ОС24	2400	—	45.5
	ОС30	3000	—	58.7
Горизонтальные консоли	ОК2.5	—	250	9.1
	ОК11	—	1100	15,6

ОС 30

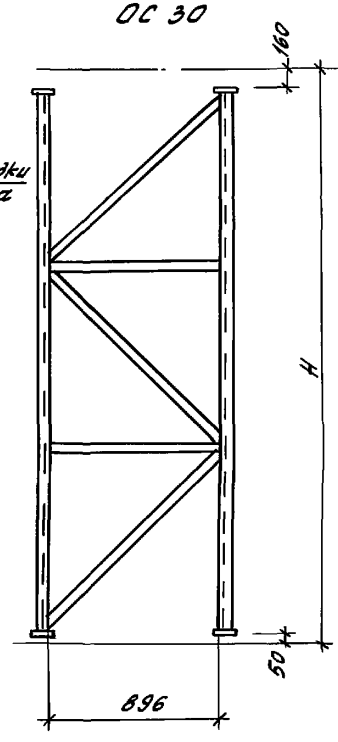

ОС18, ОС24

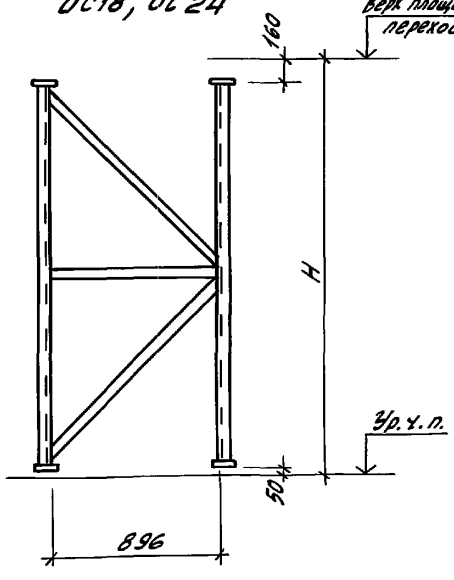

Нач. отд	Калабухов		
Н. контр	Пачинский		
Гл. спец	Нейбург		
ГИП	Усталов		
Рук. гр	Федорова		

3.411.2-4.1 00 00 НИ

Номенклатура опор

Стадия	Лист	Листов
Р		1

Воронежский филиал „СОЮЗГИПРОЛЕСХОЗ"

Инв. № подл. | Подпись и дата | Взам. инв. №

21371-01 4

Копировал Фам - Плотникова Формат А3

Формат	Зона	Поз	Обозначение	Наименование	Кол	Примечание
				Документация		
А4			34112-4.1 01 00 СБ	Сборочный чертеж		
			04 00	Узлы		
			00 00 ТО	Техническое описание		
			00 00 РМ	Ведомость расхода стали		
				Детали		
Б4		1		160×50×4 ГОСТ 8278-83 Швеллер Вст 3кп 2 ГОСТ 14474-76		
				ℓ = 970	2	75кг
А4		2	34112-41 01 01	Планка	2	
А4		3	-01	Планка	2	
А4		4	34112-41 0102-01	Раскос	1	

Нач.отд	Калабухов		34112-41 01 00		
Н.контр	Пачинский				
Гл.спец	Нейбург				
ГИП	Усталов				
Рук.гр	Федорова		Опора ОС12	Стадия: Р; Лист; Листов: 1	
Инж	Фролова			Воронежский филиал „СОЮЗГИПРОЛЕСХОЗ"	

Инв.№ подл. | Подпись и дата | Взам.инв.№

Формат А4

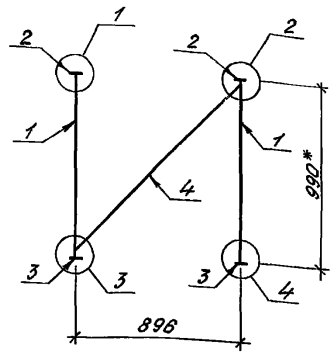

* Размер для справок
Узел 1 4 см докум 34112-41 04 00

Нач.отд	Калабухов		34112-41 01 00 СБ		
Н.контр	Пачинский				
Гл.спец	Нейбург				
ГИП	Усталов		Опора ОС12	Стадия: Р; Масса: 224; Масштаб:	
Рук.гр	Федорова		Сборочный чертеж	Лист; Листов 1	
Инж	Фролова			Воронежский филиал „СОЮЗГИПРОЛЕСХОЗ"	

Инв.№ подл. | Подпись и дата | Взам.инв.№

21371-01 5

Копировал Ярош /Ярош/ Формат А4

Формат	Зона	Поз	Обозначение	Наименование	Кол	Примечание
				Документация		
А4			34112-41 02 00 СБ	Сборочный чертеж		
			04 00	Узлы		
			00 00 ТО	Техническое описание		
			00 00 РМ	Ведомость расхода стали		
				Детали		
Б4		1		Швеллер 50×40×12×125 ГОСТ 8278-83 ВСт3кп2 ГОСТ 14474-76		
				ℓ = 900	1	16 кг
Б4		2		ℓ = 300	1	03 кг
А4		3	34112-41 0101	Планка	2	
А4		4	-01	Планка	2	
			Переменные данные	для исполнений		
				ОС 18		
				Детали		
Б4		5		Швеллер 160×50×4,4 ГОСТ 8278-83 ВСт3кп2 ГОСТ 14474-76		
				ℓ = 1570	2	121 кг

Нач отд	Калабухов		
Н контр	Начинский		
Гл спец	Нейбург		
ГИП	Усталов		
Рук гр	Федорова		
Инж	Фролова		

34112-41 02 00

Опора ОС 18, ОС 24

Стадия	Лист	Листов
Р	1	2

Воронежский филиал „СОЮЗГИПРОЛЕСХОЗ"

Инв. № подл. | Подпись и дата | Взам. инв. №

формат А4

Формат	Зона	Поз	Обозначение	Наименование	Кол	Примечание
А4		6	34112-41 0102	Раскос	1	
А4		7	-04	Раскос	1	
				ОС 24		
				Детали		
Б4		5		Швеллер 160×50×4,4 ГОСТ 8278-83 ВСт3кп2 ГОСТ 14474-76		
				ℓ = 2170	2	167 кг
А4		6	34112-41 0102-02	Раскос	1	
А4		7	-05	Раскос	1	

Инв. № подл. | Подпись и дата | Взам. инв. №

34112-41 02 00

Лист 2

21371-01 6

Копировал Ярош

формат А4

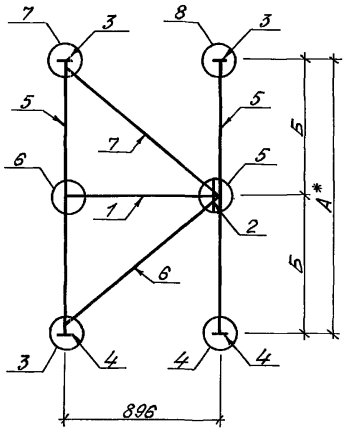

Обозначение	Марка	А,мм	Б,мм
34112-41 0200	ОС18	7590	795
-01	ОС24	2190	1095

*Размер для справок

Узел 3 .8 см докум 34112-40 04 00

Нач.отд.	Калабухов		
Н.контр.	Пачинский		
Л.спец.	Нейбург		
ГИП	Усталов		
Рук.гр.	Федорова		
Инж.	Фролова		

3.4112-41 0200 СБ

Опора ОС18, ОС24
Сборочный чертеж

Стадия	Масса	Масштаб
Р	355	

Лист | Листов 1

Воронежский филиал „СОЮЗГИПРОЛЕСХОЗ"

Инв.№подл. | Подпись и дата | Взам.инв.№

Копировал Фрош /Ярош/ формат А4

Инв.№подл. | Подпись и дата | Взам.инв.№

Лист

Формат	Зона	Поз	Обозначение	Наименование	Кол	Примечание
				Документация		
А4			3411.2-41 03 00 СБ	Сборочный чертеж		
			04 00	Узлы		
			00 00 ТО	Техническое описание		
			00 00 РМ	Ведомость расхода стали		
				Детали		
Б4		1		Швеллер 80×50×4 ГОСТ 8278-83 Ст 3 кп 2 ГОСТ 14714-78		
				ℓ = 2770	2	213,3 кг
А4		2	34112-41 01 01	Планка	2	
А4		3	-01	Планка	2	
Б4		4		Раскос	2	
А4		5	34112-41 0102-03	Раскос	2	
А4		6	-06	Раскос	1	
Б4		7		Раскос	2	

Инв. № подл. | Подпись и дата | Взам. инв. №

Нач. отд.	Калабухов		
Н. контр.	Пачинский		
Гл. спец.	Нейбург		
ГИП	Усталов		
Рук. гр.	Федорова		
Инж.	Фролова		

34112-41 03 00

Опора ОС30

Стадия	Лист	Листов
Р		1

Воронежский филиал „СОЮЗГИПРОЛЕСХОЗ"

формат А4

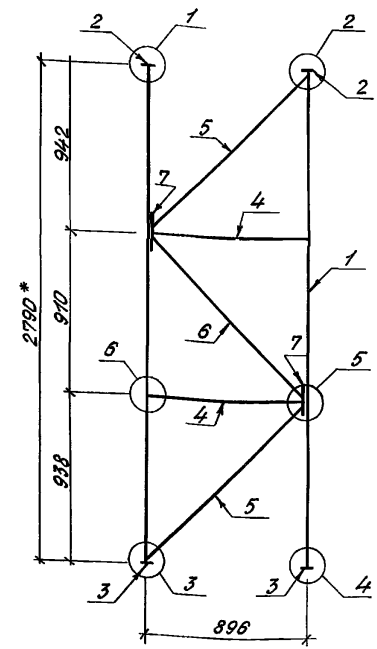

* Размер для справок
Узел 1 в см докум. 3411.2-41 04 00

Инв. № подл. | Подпись и дата | Взам. инв. №

Нач. отд.	Калабухов		
Н. контр.	Пачинский		
Гл. спец.	Нейбург		
ГИП	Усталов		
Рук. гр.	Федорова		
Инж.	Фролова		

34112-41 03 00 СБ

Опора ОС30
Сборочный чертеж

Стадия	Масса	Масштаб
Р	587	
Лист	Листов 1	

Воронежский филиал „СОЮЗГИПРОЛЕСХОЗ"

21371-01 8

Копировал Ярош

формат А4

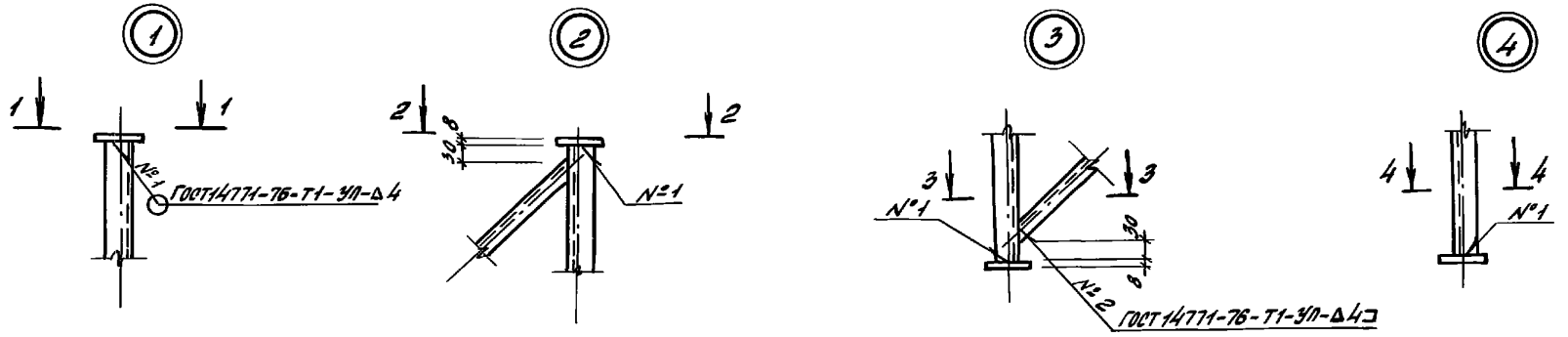

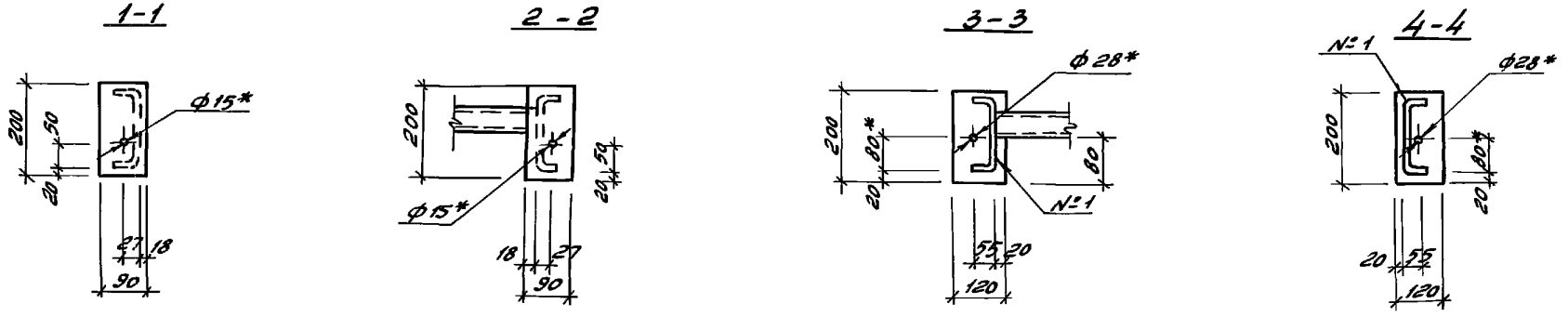

* Размер для справок

Нач отд	Калабухов		3.411.2-4.1 04.00
Н. контр.	Лачинский		
Гл. спец.	Нейбург		
ГИП	Усталов		Узел 1 … 8
Рук. гр.	Федорова		Стадия Р; Лист 1; Листов 2
Инж.	Фролова		Воронежский филиал "СОЮЗГИПРОЛЕСХОЗ"

Инв. № подл. | Подпись и дата | Взам. инв. №

Копировал Фил — Плотникова Формат А3

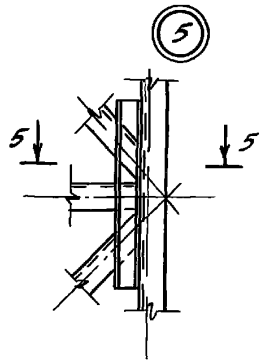

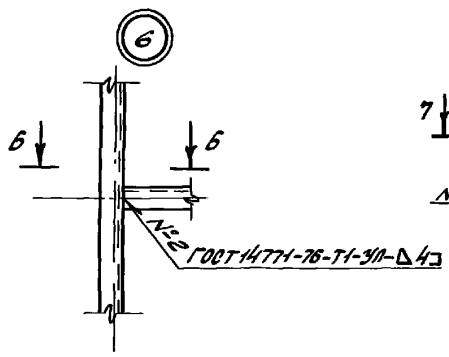

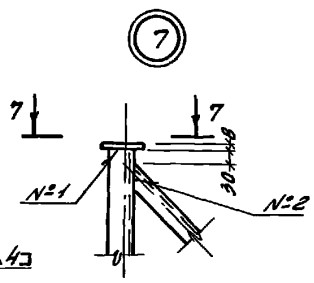

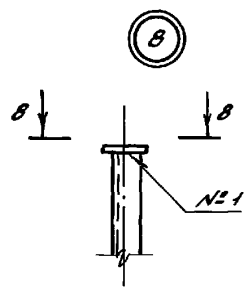

5-5

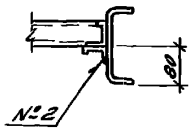

6-6

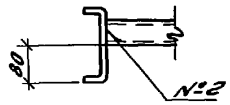

7-7

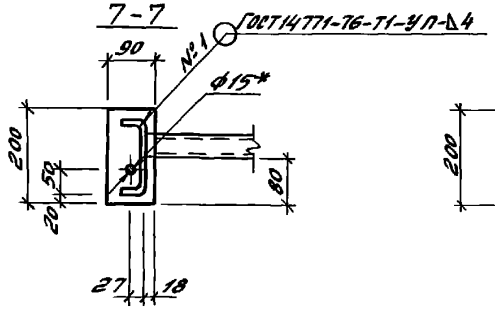

8-8

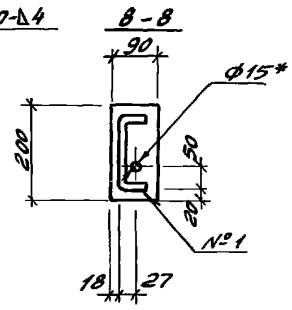

* Размер для справок

Инв. № подл. | Подпись и дата | Взам. инв. №

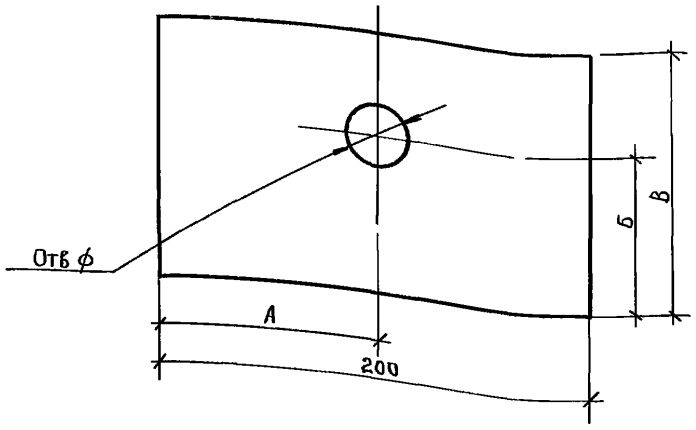

Обозначение	А, мм	Б, мм	В, мм	ф, мм	Масса, кг
3.411 2-41 01 01	70	47	90	15	11
-01	100	75	120	28	15

Нач отд	Калабухов	подп		3.411 2-41 01 01	
Н контр	Пачинский	подп			
Гл спец	Нейбург	»			
ГИП	Усталов	»		Планка	Стадия: Р; Масса: см табл; Масштаб: -
Рук гр	Федорова	»			Лист; Листов 1
Инж	Перегон	»		Лист Б-ПН8 ГОСТ 19903-74 / В Ст3 кп2 ГОСТ 14637-79	Воронежский филиал "СОЮЗГИПРОЛЕСХОЗ"

Взам инв № | Подпись и дата | Инв № подл

нрв Бурлакина 11.04.89 | кэк Корнеева

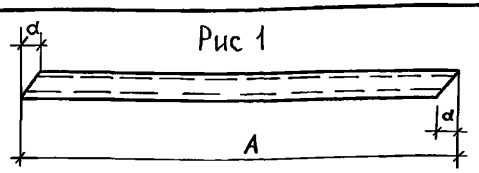

Рис 2 — зеркальное отражение
Остальное см рис 1

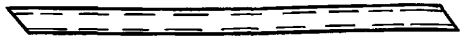

Обозначение	Рис	А, мм	а, мм	Масса, кг
3 411 2 -41 01 02	1	1154	35	20
-01		1269	38	22
-02		1364	43	24
-03		1248	36	22
-04	2	1154	35	20
-05		1364	43	24
-06		1248	36	22

* Размеры для справок

Нач отд	Калабухов	подп		3 411 2-41 01 02	
Н контр	Пачинский	подп			
Гл спец	Нейбург	»			
ГИП	Усталов	»		Раскос	Стадия: Р; Масса: см табл; Масштаб:
Рук гр	Федорова	»			Лист; Листов 1
Инж	Перегон	»		Швеллер 50×40×12×2,5 ГОСТ 8281-80 / Вст3 кп2 ГОСТ 11474-76	Воронежский филиал "СОЮЗГИПРОЛЕСХОЗ"

Взам инв № | Подпись и дата | Инв № подл

Формат	Зона	Поз.	Обозначение.	Наименование.	Кол.	Примечание.
				Документация.		
А4			3.411.2-4.1 03.00 СБ	Сборочный чертеж		
			04.00	Техническое описание		
			00.00 ТО	Ведомость расхода стали		
			00.00 РМ			
				Детали		
Б4		1		Уголок Б75×75×6 ГОСТ 8509-72 / ВСТ.3 КП2 ГОСТ 535-79		
				e=300	2	2.1 кг.
			Переменные данные для исполнений			
				ОК11		
				Детали		
А4		2	3.411.2-4.1 05.01	Балка	1	
				ОК 2.5		
				Детали		
А4		3	3.411.2-4.1 05.01-01	Балка	1	

Нач.отд.	Калабухов	подп.	
Н.контр	Пачинский	подп.	
Гл.спец.	Нейбург	"	
ГИП	Усталов	"	
Рук.гр.	Федорова	"	
Инж.	Фролова	"	

3.411.2-4.1 05.00 СБ

Опора ОК11 ОК2.5

Стадия	Лист	Листов
Р		

Воронежский филиал „СОЮЗГИПРОЛЕСХОЗ"

Инв.№ подл. | Подпись и дата | Взам.инв.№

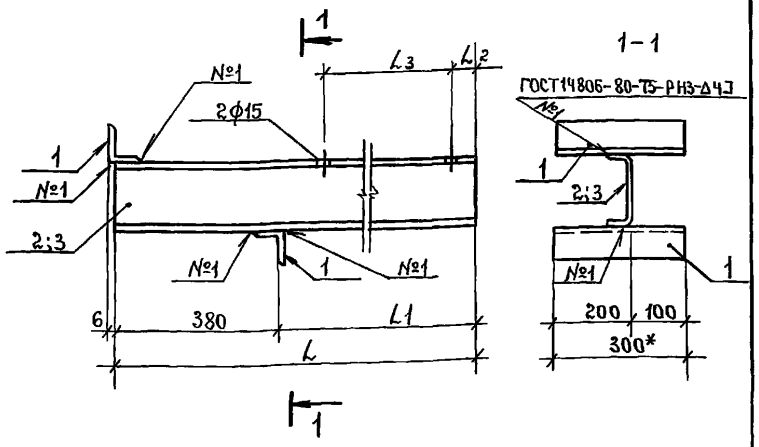

Обозначение.	Марка	L, мм.	L1, мм	L2, мм	L3, мм	Масса кг.
3.411.2-4.1 05.00	ОК11	1480	1100	55	950	15.6
-01	ОК25	630	250	40	100	9.1

* Размер для справок.

Нач.отд.	Калабухов	подп.	
Н.контр.	Пачинский	подп.	
Гл.спец.	Нейбург	"	
ГИП	Усталов	"	
Рук.гр.	Федорова	"	
Инж.	Фролова	"	

3.411.2-4.1 05.00 СБ

Опора ОК11 ОК2.5 Сборочный чертеж.

Стадия	Масса	Масштаб
Р		

Лист | Листов 1

Воронежский филиал „СОЮЗГИПРОЛЕСХОЗ"

Инв.№ подл. | Подпись и дата | Взам.инв.№

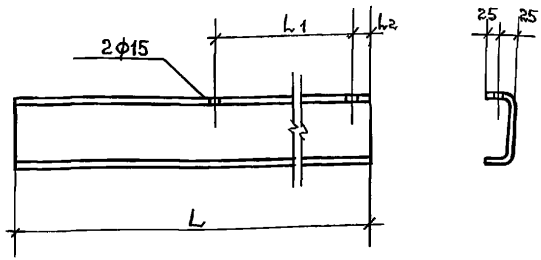

обозначение	L	L1	L2	Масса, кг.
3.411.2-4.1 05.01	1480	950	55	11.4
-01	630	100	40	4.9

Нач.отд.	Калабухов	подп.	
Н.контр.	Пачинский	»	
Гл.спец.	Нейбург	»	
ГИП	Усталов	»	
Рук.гр.	Федорова	»	
Инж.	Перерва	»	

3.411.2-4.1 05.01

БАЛКА.

Стадия	Масса	Масшт.
Р	см. табл.	
Лист	Листов 1	

Швеллер 160×50×4 гост 8278-83 / Вст.3 кп2 гост 11474-76

Воронежский филиал СОЮЗГИПРОЛЕСХОЗ

Инв.№ подл. | Подпись и дата | Взам.инв.№

Пров: Трубникова 11.07.87 Ком. Корнеева

gost.e-ecolog.ru

Марка изделия.	Наименование и код.			
	Швеллеры и балки 092500	Крупносортная сталь 093100, 095100		Толстолистовая сталь 097100
	Расход, кг			
	С 160×150×4	С 50×40×12×2.5	L 75×75×6	δ=8
ОС12	15.75	2.31	—	5.46
ОС18	25.41	6.41		
ОС24	35.07	7.25		
ОС30	44.79	11.34		
ОК2.5	5.15	—	4.41	—
ОК11	11.95			

Расход материалов приведен с учетом Котх.=1.05

Нач.отд.	Калабухов	подп.	
Н.контр.	Пачинский	»	
Гл.спец.	Нейбург	»	
ГИП	Усталов	»	
Рук.гр.	Федорова	»	
Инж.	Фролова	»	

3.411.2-4.1 00.00 РМ

Ведомость расхода материалов опор.

Стадия	Лист	Листов
Р		1

Воронежский филиал СОЮЗГИПРОЛЕСХОЗ