ТИПОВЫЕ СТРОИТЕЛЬНЫЕ КОНСТРУКЦИИ, ИЗДЕЛИЯ И УЗЛЫ

СЕРИЯ 3.0191-3

РАМПЫ И НАВЕСЫ НАД НИМИ

ВЫПУСК 2

ИЗДЕЛИЯ

РАБОЧИЕ ЧЕРТЕЖИ

25473 -03

Отпускная цена
на момент реализации
указана
в счет-накладной

gost.e-ecolog.ru

ТИПОВЫЕ СТРОИТЕЛЬНЫЕ КОНСТРУКЦИИ, ИЗДЕЛИЯ И УЗЛЫ

СЕРИЯ 3.0191-3

РАМПЫ И НАВЕСЫ НАД НИМИ

ВЫПУСК 2

ИЗДЕЛИЯ

РАБОЧИЕ ЧЕРТЕЖИ

Разработаны
ПИ ПРОМСТРОЙПРОЕКТ

Главный инженер института И.Б. Львовский
Главный инженер проекта Ю.Л. Кореневб
Главный специалист Л.Н. Малахина

Утверждены
Главным управлением организации проектирования ГОССТРОЯ СССР
Письмо от 29.11.91г. № 5/4-65
Введены в действие с 15.12.92 г.
ПИ ПРОМСТРОЙПРОЕКТ
Приказ от 24.09.92 № 37

Обозначение	Наименование	Стр.
3.019.1-3.2—ТТ	Технические требования к	
	изготовлению изделий	3
—Д1	Блок бортовой ББК 1 - П	4
—Д2	Плита фундаментная (ПФ1А-1 ;	
	ПФ1А-2; ПФ1Б-1; ПФ1Б - 2)	5
—Д2СБ	Плита фундаментная (ПФ1А-1; ПФ1А-2;	
	ПФ1Б-1; ПФ1Б-2) Сборочный чертеж	6
—Д3	Плита фундаментная (ПФ2А-1; ПФ2А - 2;	
	ПФ2Б-1; ПФ2Б - 2)	7
—Д3СБ	Плита фундаментная (ПФ2А-1; ПФ2А - 2;	
	ПФ2Б-1; ПФ2Б-2) Сборочный чертеж	8
—ВВ	Ведомость расхода стали на плиты	
	фундаментные , кг	9
—Д4	Каркас пространственный КП1	9
—Д5	Каркас плоский (КР1; КР2)	10
—Д6	Каркас плоский КР3	10
—Д7	Сетка арматурная (С1 ... С4)	11
—Д8	Сетка арматурная (С5 ... С8)	12
—Д9	Сетка арматурная (С9 ... С12)	13
—Д10	Сетка арматурная (С13 ... С16)	14
—Д11	Сетка арматурная (С17 ... С20)	15
—Д12	Изделие соединительное (МС1 ... МС3)	16
—Д13	Изделие соединительное (МС4 ... МС6)	17
—Д14	Изделие закладное МН1	17

Инв. № подл. | Подпись и дата | Взам. инв. №

Н. контр.	Коренев		
ГИП	Коренев		
Гл. спец.	Малахина		
Зав. гр.	Никифорова		

3.019.1-3.2

Содержание

Стадия	Лист	Листов
Р		1

Промстройпроект

25473-03 3

Формат А3

1.1. Настоящий выпуск содержит рабочие чертежи железобетонных и стальных изделий.

1.2. Плиты фундаментные с номинальной длиной 2,0 и 1,5м разработаны в дополнение к основным (длиной 3,0 м.), принимаемым по серии 3.002.1-1.

1.3. При изготовлении и приемке фундаментных плит руководствоваться указаниями и требованиями серии 3.002.1-1.

1.4. Арматурные и закладные изделия должны отвечать требованиям ГОСТ 10922-90.

1.5 Плоские каркасы и сетки следует изготовлять при помощи контактной точечной сварки в соответствии с ГОСТ 14098-85 "Соединения сварные арматуры и закладных изделий железобетонных конструкций. Типы, конструкции и размеры".

1.6 Объединение плоских каркасов в пространственные производить контактной сваркой с помощью сварочных клещей отдельными стержнями к продольной арматуре плоских каркасов.

1.7 Сварка тавровых соединений выполняется под слоем флюса. Дуговую сварку следует производить электродами типа Э-42 по ГОСТ 9467-75*

1.8. Все закладные изделия защитить от коррозии путем нанесения цинкового покрытия. Способ оцинковки и толщина покрытия указываются в конкретном проекте.

1.9. Сварной шов и прилегающие поверхности сварных деталей, защитные покрытия которых повреждены при сварке, после соответствующей очистки от шлака и грязи не позднее, чем через 3 дня после выполнения сварочных работ, должны быть подвергнуты дополнительной защите.

Инв. № подл. | Подпись и дата | Взам. инв. №

Н.контр.	Коренев	
ГИП	Коренев	
Гл.спец.	Малахина	
Зав.гр.	Никифорова	
Вед.инж.	Симонова	

3.019.1-3.2-ТТ

Технические требования к изготовлению изделий

Стадия	Лист	Листов
Р		1

Промстройпроект

25473-03 4

Формат А3

Формат	Зона	Поз.	Обозначение	Наименование	Кол.	Примечание
				Документация		
А3			3.019.1-3.2-ТТ	Технические требования к изготовлению изделий		
				Сборочные единицы		
А4		1	3.019.1-3.2-Д.1	Изделие закладное МН-1	2	0,3 кг
		2	-Д.4	Каркас пространственный КП1	1	1,8 кг
				Материалы		
		3	ГОСТ 9685-61*	Деревянные пробки 50×50×50	0,01 м³	
		4		Бетон на пористых заполнителях класса В15	0,09 м³	

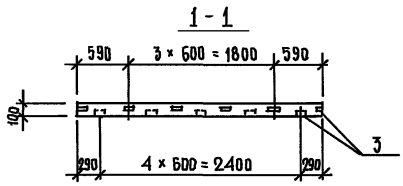

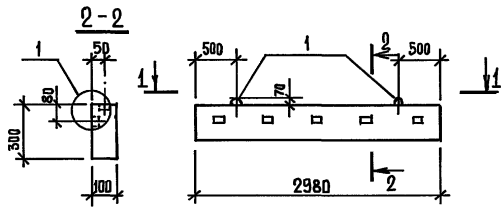

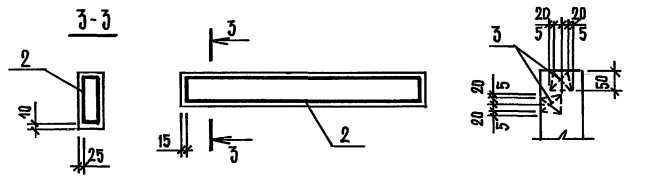

Ведомость расхода стали на элемент, кг

Марка элемента	Изделия арматурные					Изделия закладные				Общий расход
	Арматура класса				Всего	Арматура класса			Всего	
	А I					А I				
	ГОСТ 6727-80*					ГОСТ 5781-82*				
	ф3	ф4		Итого		ф6		Итого		
ББН1-П	0,7	1,2		1,9	1,9	0,6		0,6	0,6	2,5

Н. контр.	Коренев	
ГИП	Коренев	
Гл. спец.	Малахин	
Зав. гр.	Никифорова	

3.019.1-3.2-Д.1

Блок бортовой ББН1-П

Стадия	Масса	Масштаб
Р	180	
Лист	Листов 1	

Промстройпроект

Инв. № подл. | Подп. и дата | Взам. инв. №

25473-03 5

Формат А3

Формат	Зона	Поз.	Обозначение	Наименование	Количество на исполнение —	01	02	03		Примечание
				Документация						
А3			3.019.1-3.2-ТТ	Технические требования						
				к изготовлению изделий						
А3			-Д2 СБ	Сборочный чертеж						
А4			-РС	Ведомость расхода стали на						
				плиты фундаментные, кг						
				Сборочные единицы						
		8	3.002.1-1.2-170	Изделие закладное М9	4	4	4	4		2,2 кг
			Переменные данные	для исполнений:						
				Сборочные единицы						
				Сетки арматурные						
А3		1	3.019.1-3.2-Д7	С1	1	1				
А3		1	-01	С2			1	1		
А3		2	3.019.1-3.2-Д8	С5	1	1				
А3		2	-01	С6			1	1		
А3		3	3.019.1-3.2-Д9	С9		1				
А3		3	-01	С10				1		
А3		4	3.019.1-3.2-Д10	С13	1	1				
А3		4	-01	С14			1	1		
А3		5	3.019.1-3.2-Д11	С17	1	1				
А3		5	-01	С18			1	1		
А4		6	3.019.1-3.2-Д5	Каркас плоский КР1	1	1				
А4		6	-01	Каркас плоский КР2			1	1		
				Детали						
		7	3.002.1-1 вып.2	БАI ГОСТ 5781-82* ℓ=1980	1	1				0,44 кг.
		7		ℓ=1480			1	1		0,33 кг.

	ПФ1А-1	ПФ1А-2	ПФ1Б-1	ПФ1Б-2

Инв.№ подл. | Подпись и дата | Взам.инв.№

Н.контр.	Коренев	
ГИП	Коренев	
Гл.спец.	Малахина	
Зав.гр.	Никифорова	

3.019.1-3.2-Д2

Плита фундаментная (ПФ1А-1; ПФ1А-2; ПФ1Б-1; ПФ1Б-2)

Стадия	Лист	Листов
Р		1

Промстройпроект

25473-03 6

Формат А3

Опалубка
1-1

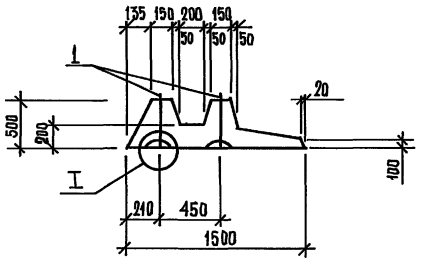

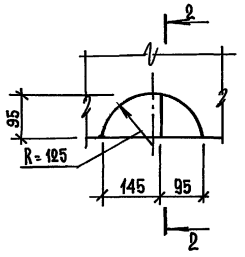

I

2-2

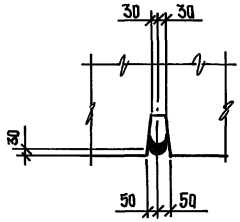

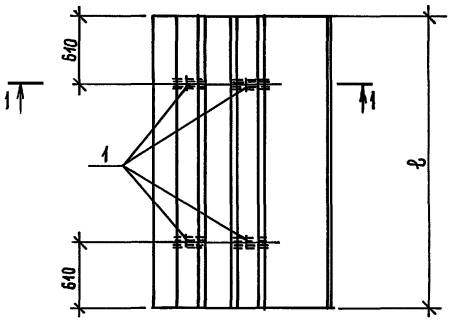

Армирование
1-1

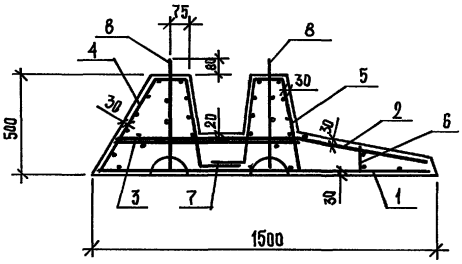

Обозначение	Марка изделия	Размер ℓ, мм	Масса, кг.
3.019.1-3.2-Д2	ПФ1А-1	1980	1930
-01	ПФ1А-2		
-02	ПФ1Б-1	1480	1450
-03	ПФ1Б-2		

Н.контр.	Коренев		
ГИП	Коренев		
Гл.спец.	Малахина		
Зав.гр.	Никифорова		

3.019.1-3.2-Д2. СБ

Плита фундаментная (ПФ1А-1; ПФ1А-2; ПФ1Б-1; ПФ1Б-2) Сборочный чертеж

Стадия	Масса	Масштаб
Р	см. табл.	
Лист	Листов 1	

Промстройпроект

Инв.№ подл. | Подпись и дата | Взам.инв.№

25473-03 7

Формат А3

Формат	Зона	Поз.	Обозначение	Наименование	Количество на исполнение —	01	02	03		Примечание
				Документация						
А3			3.019.1-3.2-ТТ	Технические требования						
				к изготовлению изделий						
А3			-Д2 СБ	Сборочный чертеж						
А4			- РС	Ведомость расхода стали на						
				плиты фундаментные, КР						
				Сборочные единицы						
		8	3.002.1-1.2-170	Изделие закладное М9	4	4	4	4		2,2 кг
			Переменные данные	для исполнений:						
				Сборочные единицы						
				Сетки арматурные						
А3		1	3.019.1-3.2-Д7-02	С 3	1	1				
А3		1	— 03	С 4			1	1		
А3		2	3.019.1-3.2-Д8-02	С 7	1	1				
А3		2	— 03	С 8			1	1		
А3		3	3.019.1-3.2-Д9-02	С 11		1				
А3		3	— 03	С 12				1		
А3		4	3.019.1-3.2-Д10-02	С 15	1	1				
А3		4	— 03	С 16			1	1		
А3		5	3.019.1-3.2-Д11-02	С 19	1	1				
А3		5	— 03	С 20			1	1		
А4		6	3.019.1-3.2-Д5	Каркас плоский КР1	1	1				
А4		6	- 01	Каркас плоский КР2			1	1		
				Детали						
		7	3.002.1-1 вып. 2	БАI ГОСТ 5781-82* ℓ=1980	1	1				0,44 кг.
		7		ℓ=1480			1	1		0,33 кг.

	ПФ2А-1	ПФ2А-2	ПФ2Б-1	ПФ2Б-2

Н. контр.	Коренев	
ГИП	Коренев	
Гл. спец.	Малахина	
Зав. гр.	Никифорова	

3.019.1-3.2-Д3

Плита фундаментная (ПФ2А-1; ПФ2А-2; ПФ2Б-1; ПФ2Б-2)

Стадия	Лист	Листов
Р		1

Промстройпроект

Инв. № подл. | Подпись и дата | Взам. инв. №

Опалубка

1-1

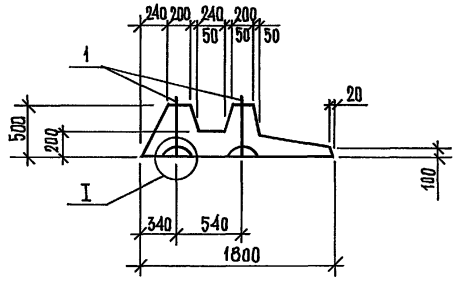

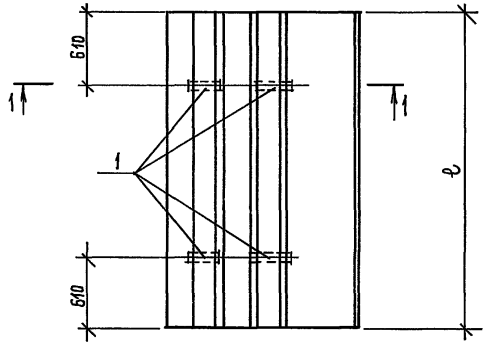

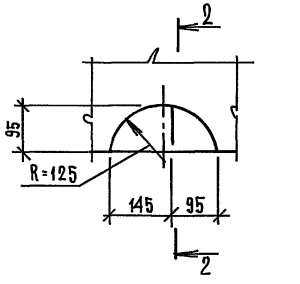

2-2

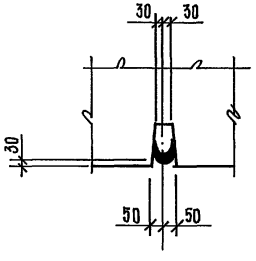

Армирование

1-1

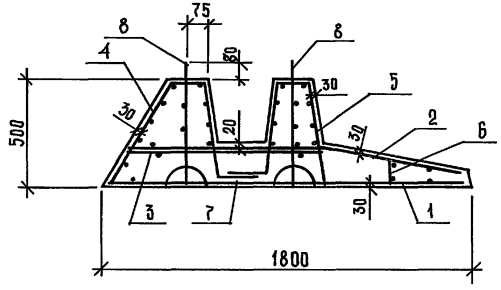

Обозначение	Марка изделия	Размер ℓ, мм	Масса кг
3.019.1-3.2-Д3	ПФ2А-1	1980	2400
-01	ПФ2А-2		
-02	ПФ2Б-1	1480	1800
-03	ПФ2Б-2		

Н. контр.	Коренев		
ГИП	Коренев		
Гл. спец.	Малахина		
Зав. гр.	Никифорова		

3.019.1-3.2-Д3 СБ

Плита фундаментная (ПФ2А-1; ПФ2А-2; ПФ2Б-1; ПФ2Б-2)

Сборочный чертеж

Стадия	Масса	Масштаб
Р	См. табл.	
Лист	Листов 1	

Промстройпроект

Инв. № подл. | Подпись и дата | Взам. инв. №

25473-03 9

Формат А3

Марка элемента	Изделия арматурные: Арматура класса А-I, ГОСТ 5781-82*: Ф6	Изделия арматурные: Арматура класса А-III, ГОСТ 5781-82*: Ф6	Изделия арматурные: Арматура класса А-III, ГОСТ 5781-82*: Ф10	Изделия арматурные: Арматура класса А-III, ГОСТ 5781-82*: Итого	Изделия арматурные: Всего	Изделия закладные: Арматура класса А-I, ГОСТ 5781-82*: Ф12	Изделия закладные: Арматура класса А-I, ГОСТ 5781-82*: Итого	Изделия закладные: Всего	Общий расход
ПФ1А-1	8,8	4,4	31,4	44,6	44,6	8,8	8,8	8,8	53,4
ПФ1А-2	8,8	5,7	35,8	50,3	50,3	8,8	8,8	8,8	59,1
ПФ1Б-1	6,4	3,2	21,9	31,6	31,6	8,8	8,8	8,8	40,3
ПФ1Б-2	6,4	4,1	24,8	35,4	35,4	8,8	8,8	8,8	44,1
ПФ2А-1	8,8	4,4	35,8	49,0	49,0	8,8	8,8	8,8	57,8
ПФ2А-2	8,8	5,7	41,4	55,9	55,9	8,8	8,8	8,8	64,7
ПФ2Б-1	6,4	3,2	25,1	34,8	34,8	8,8	8,8	8,8	43,5
ПФ2Б-2	6,4	4,1	28,8	39,3	39,3	8,8	8,8	8,8	48,1

Н.контр.	Коренев		
ГИП	Коренев		
Гл.спец.	Малахина		
Зав.гр.	Никифорова		

3.019.1-3.2-РС

Ведомость расхода стали на плиты фундаментные, кг.

Стадия	Масса	Масштаб
Р		
Лист	Листов 1	

Промстройпроект

Инв.№ подл. | Подпись и дата | Взам. инв.№

Формат А4

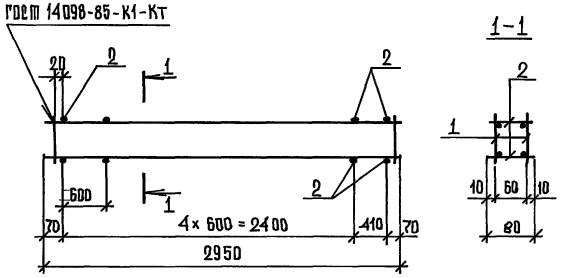

Формат	Зона	Поз.	Обозначение	Наименование	Кол.	Примечание
				Документация		
А3			3.019.1-3.2-ТТ	Технические требования к изготовлению изделий		
				Сборочные единицы		
А4	1		3.019.1-3.2-Д6	Каркас плоский Кр-3	2	0,88кг.
				Детали		
	2			3В1 ГОСТ 6727-80* l=80	12	0,04кг

Н.контр.	Коренев		
ГИП	Коренев		
Гл.спец.	Малахина		
Зав.гр.	Никифорова		

3.019.1-3.2-Д4

Каркас пространственный КП1

Стадия	Масса	Масштаб
Р	1,8	
Лист	Листов 1	

Промстройпроект

Инв.№ подл. | Подпись и дата | Взам. инв.№

25473-03 10

Формат А4

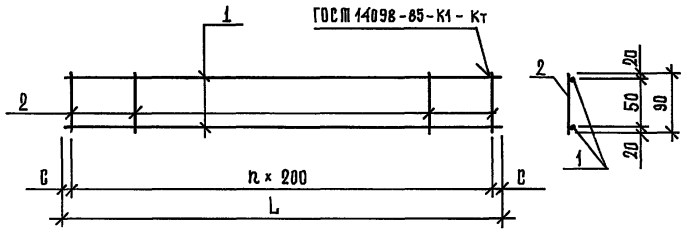

Обозначение	Марка	n шт	c мм	L мм	Масса, кг
3.019.1-3.2-Д.5	Кр 1	9	25	1850	1,0
-01	Кр 2	6	75	1350	0,74

Формат	Зона	Поз.	Обозначение	Наименование	Кол.	Примечание
				Документация		
А3			3.019.1-3.2-ТТ	Технические требования		
				к изготовлению изделий		
			Переменные данные	для исполнений:		
			3.019.1-3.2-Д.5	Кр 1		
				Детали		
		1		БАI ГОСТ 5781-82* ℓ=1850	2	0,A1 кг
		2		ℓ=90	10	0,02 кг
			3.019.1-3.2-Д.5-01	Кр 2		
				Детали		
		1		БАI ГОСТ 5781-82* ℓ=1350	2	0,30 кг.
		2		ℓ=90	7	0,02 кг.

Инв. № подл. | Подпись и дата | Взам. инв. №

Н. контр.	Коренев		
ГИП	Коренев		
Гл. спец.	Малахина		
Зав. гр.	Никифорова		

3.019.1-3.2-Д.5

Каркас плоский (Кр 1; Кр 2)

Стадия	Масса	Масштаб
Р	см. табл.	
Лист	Листов 1	

Промстройпроект

Формат А4

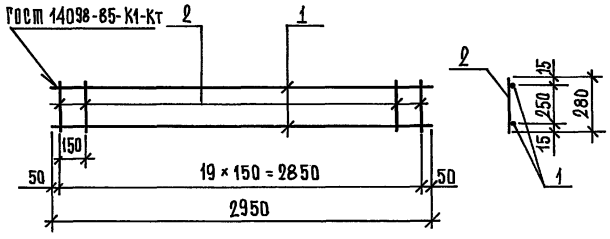

Формат	Зона	Поз.	Обозначение	Наименование	Кол.	Примечание
				Документация		
А3			3.019.1-3.2-ТТ	Технические требования		
				к изготовлению изделий		
				Детали		
		1		4ВI ГОСТ 6727-80* ℓ=2950	2	0,29 кг.
		2		3ВI ГОСТ 6727-80* ℓ=280	20	0,02 кг.

Инв. № подл. | Подпись и дата | Взам. инв. №

Н. контр.	Коренев		
ГИП	Коренев		
Гл. спец.	Малахина		
Зав. гр.	Никифорова		

3.019.1-3.2-Д.6

Каркас плоский Кр 3

Стадия	Масса	Масштаб
Р	0,88	
Лист	Листов 1	

Промстройпроект

25473-03 И

Формат А4

Формат	Зона	Поз.	Обозначение	Наименование	Кол.	Примечание
				Документация		
А3			3.019.1-3.2-ТТ	Технические требования		
				к изготовлению изделий		
			Переменные данные	для исполнений:		
			3.019.1-3.2-Д7	С1		
				Детали		
		1		10 А III ГОСТ 5781-82* ℓ=1450	10	0,89 кг.
		2		8 А III ГОСТ 5781-82* ℓ=1850	3	0,73 кг
			3.019.1-3.2-Д7-01	С2		
				Детали		
		1		10 А III ГОСТ 5781-82* ℓ=1450	7	0,89 кг
		2		8 А III ГОСТ 5781-82* ℓ=1350	3	0,53 кг
			3.019.1-3.2-Д7-02	С3		
				Детали		
		1		10 А III ГОСТ 5781-82* ℓ=1750	10	1,1 кг
		2		8 А III ГОСТ 5781-82* ℓ=1850	3	0,73 кг
			3.019.1-3.2-Д7-03	С4		
				Детали		
		1		10 А III ГОСТ 5781-82* ℓ=1750	7	1,1 кг
		2		8 А III ГОСТ 5781-82* ℓ=1350	3	0,53 кг

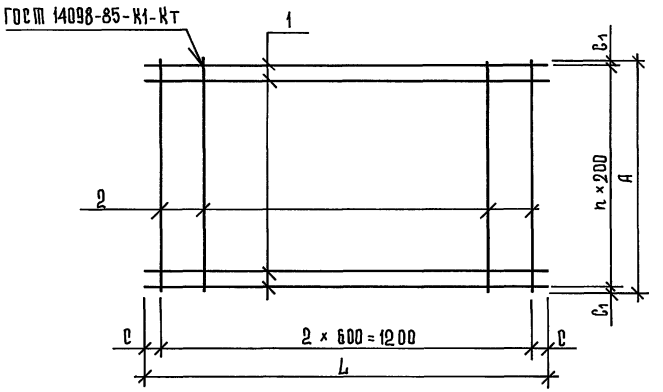

Обозначение	Марка	c_1 мм	c мм	L мм	n мм	A мм	Масса, кг
3.019.1-3.2-Д7	С1	25	125	1450	9	1850	11,1
-01	С2	75	125	1450	6	1350	7,8
-02	С3	25	275	1750	9	1850	13,2
-03	С4	75	275	1750	6	1350	9,3

Н. контр.	Коренев	
ГИП	Коренев	
Гл. спец.	Малахина	
Зав. гр.	Никифорова	

3.019.1-3.2-Д7

Сетка арматурная (С1 ... С4)

Стадия	Масса	Масштаб
Р	См. табл.	
Лист	Листов 1	

Промстройпроект

Инв.№ подл. | Подпись и дата | Взам. инв.№

Формат А3

Формат	Зона	Поз.	Обозначение	Наименование	Кол.	Примечание
				Документация		
А3			3.019.1 – 3.2 – ТТ	Технические требования		
				к изготовлению изделий		
			Переменные данные	для исполнений:		
			3.019.1-3.2-Д.8	С5		
				Детали		
		1		10 А III ГОСТ 5781-82* ℓ=1400	10	0,86 кг.
		2		8 А III ГОСТ 5781-82* ℓ=1850	3	0,73 кг.
			3.019.1-3.2-Д8-01	С6		
				Детали		
		1		10 А III ГОСТ 5781-82* ℓ=1400	7	0,86 кг.
		2		8 А III ГОСТ 5781-82* ℓ=1350	3	0,53 кг
			3.019.1-3.2-Д8-02	С7		
				Детали		
		1		10 А III ГОСТ 5781-82* ℓ=1650	10	1,0 кг
		2		8 А III ГОСТ 5781-82* ℓ=1850	3	0,73 кг
			3.019.1-3.2-Д8-03	С8		
				Детали		
		1		10 А III ГОСТ 5781-82* ℓ=1650	7	1,0 кг
		2		8 А III ГОСТ 5781-82* ℓ=1350	3	0,53 кг

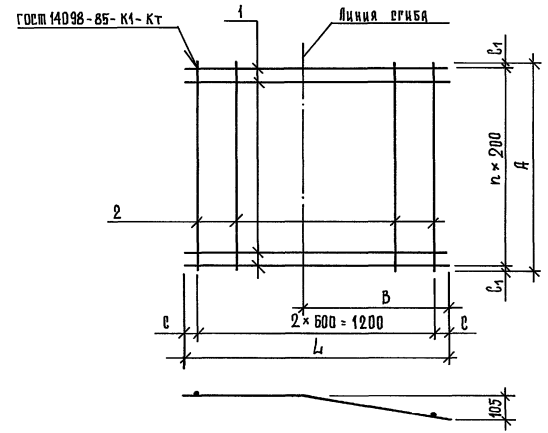

Обозначение	Марка	c мм	L мм	n шт.	c_1 мм	A мм	B мм	Масса кг.
3.019.1-3.2-Д.8	С6	100	1400	9	25	1850	750	10,8
-01	С6	100	1400	6	75	1350	750	7,6
-02	С7	225	1650	9	25	1850	800	12,2
-03	С8	225	1650	6	75	1350	800	8,6

Н. контр.	Коренев		3.019.1-3.2-Д.8
ГИП	Коренев		Сетка арматурная (С5 ... С8)
Гл. спец.	Малахина		Стадия: Р; Масса: см. табл.; Масштаб:
Зав. гр.	Никифорова		Лист; Листов 1
			Промстройпроект

Инв. № подл. | Подпись и дата | Взам. инв. №

25473-03 13

Формат А3

			Обозначение	Наименование	Кол.	Приме-чание
				Документация		
А3			3.019.1-3.2-ТТ	Технические требования к изготовлению изделий		
				Переменные данные для исполнений:		
			3.019.1-3.2-Д9	С9		
				Детали		
		1		10А-III ГОСТ 5781-82* ℓ=800	9	0,49 кг
		2		8А-III ГОСТ 5781-82* ℓ=1650	2	0,65 кг
			3.019.1-3.2-Д9-01	С10		
				Детали		
		1		10А-III ГОСТ 5781-82* ℓ=800	6	0,49 кг
		2		8А-III ГОСТ 5781-82* ℓ=1445	2	0,45 кг
			3.019.1-3.2-Д9-02	С11		
		1		Детали		
		1		10А-III ГОСТ 5781-82* ℓ=1000	9	0,62 кг
		2		8А-III ГОСТ 5781-82* ℓ=1650	2	0,65 кг
			3.019.1-3.2-Д9-03	С12		
				Детали		
		1		10А-III ГОСТ 5781-82* ℓ=1000	6	0,62 кг
		2		8А-III ГОСТ 5781-82* ℓ=1150	2	0,45 кг

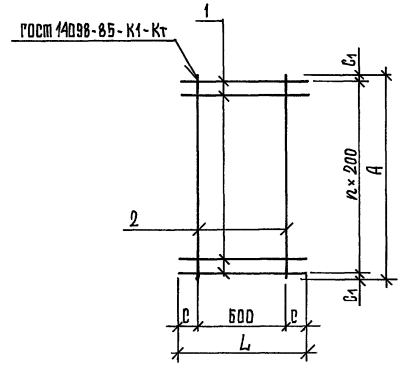

Обозначение	Марка	C_1 мм	L мм	n шт	A мм	C мм	Масса, кг.
3.019.1-3.2-Д9	С9	25	800	8	1650	100	5,7
-01	С10	75	800	5	1150	100	3,8
-02	С11	25	1000	8	1650	200	6,9
-03	С12	75	1000	5	1150	200	4,6

Н.контр.	Коренев		
ГИП	Коренев		
Гл. спец.	Малахина		
Зав. рр.	Никифорова		

3.019.1-3.2-Д.9

Сетка арматурная (С9 ... С12)

Стадия	Масса	Масштаб
Р	см. табл.	
Лист	Листов 1	

Промстройпроект

25473-03 14

Формат А3

Инв.№ подл. | Подпись и дата | Взам.инв.№

Формат	Зона	Поз.	Обозначение	Наименование	Кол.	Примечание
				Документация		
А3			3.019.1-3.2-ТТ	Технические требования		
				к изготовлению изделий		
			Переменные данные	для исполнений:		
			3.019.1-3.2-Д10	С 13		
				Детали		
		1		10А-III ГОСТ 5781-82*ℓ=1130	10	0,70 кг
		2		6А-I ГОСТ 5781-82*ℓ=1850	9	0,41 кг
			3.019.1-3.2-Д10-01	С 14		
				Детали		
		1		10А-III ГОСТ 5781-82*ℓ=1130	7	0,70 кг
		2		6А-I ГОСТ 5781-82*ℓ=1350	9	0,30 кг
			3.019.1-3.2-Д10-02	С 15		
				Детали		
		1		10А-III ГОСТ 5781-82*ℓ=1220	10	0,75 кг
		2		6А-I ГОСТ 5781-82*ℓ=1850	9	0,41 кг
			3.019.1-3.2-Д10-03	С 16		
				Детали		
		1		10А-III ГОСТ 5781-82*ℓ=1220	7	0,75 кг
		2		6А-I ГОСТ 5781-82*ℓ=1350	9	0,30 кг

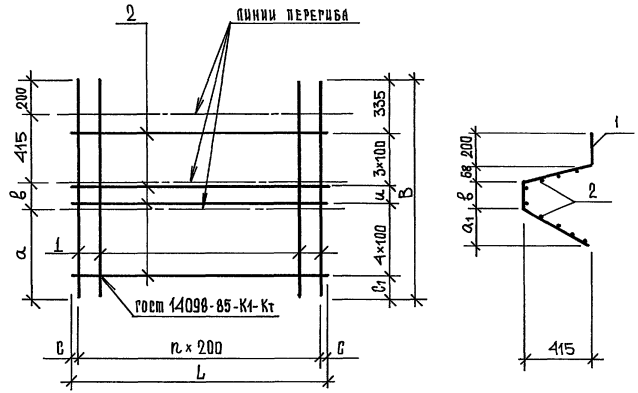

Обозначение	Марка	n шт	c мм	L мм	a мм	в мм	u мм	в1 мм	B мм	a1 мм	Масса, кг
3.019.1-3.2-Д10	С13	9	25	1850	425	90	50	45	1130	111	10,7
-01	С14	6	75	1350	425	90	50	45	1130	111	7,6
-02	С15	9	25	1850	455	150	100	75	1220	197	11,2
-03	С16	6	75	1350	455	150	100	75	1220	197	8,0

Н. контр.	Коренев		
ГИП	Коренев		
Гл. спец.	Малахина		
Зав. гр.	Никифорова		

3.019.1-3.2-Д10

Сетка арматурная (С13 ... С16)

Стадия	Масса	Масштаб
Р	см. табл.	
Лист	Листов 1	

Промстройпроект

Инв. № подл. | Подпись и дата | Взам. инв. №

25473-03 15

Формат А3

Формат	Зона	Поз.	Обозначение	Наименование	Кол.	Примечание
				Документация		
А3			3.019.1-3.2-ТТ	Технические требования		
				к изготовлению изделий		
			Переменные данные	для исполнений:		
			3.019.1-3.2-Д11	С17		
				Детали		
		1		10А-III ГОСТ 5781-82* ℓ=1120	10	0,69 кг
		2		6А-I ГОСТ 5781-82* ℓ=1850	9	0,41 кг
			3.019.1-3.2-Д11-01	С18		
				Детали		
		1		10А-III ГОСТ 5781-82* ℓ=1120	7	0,69 кг
		2		6А-I ГОСТ 5781-82* ℓ=1350	9	0,30 кг
			3.019.1-3.2-Д11-02	С19		
				Детали		
		1		10А-III ГОСТ 5781-82* ℓ=1180	10	0,73 кг
		2		6А-I ГОСТ 5781-82* ℓ=1850	9	0,41 кг
			3.019.1-3.2-Д11-03	С20		
				Детали		
		1		10А-III ГОСТ 5781-82* ℓ=1180	7	0,73 кг
		2		6А-I ГОСТ 5781-82* ℓ=1350	9	0,30 кг

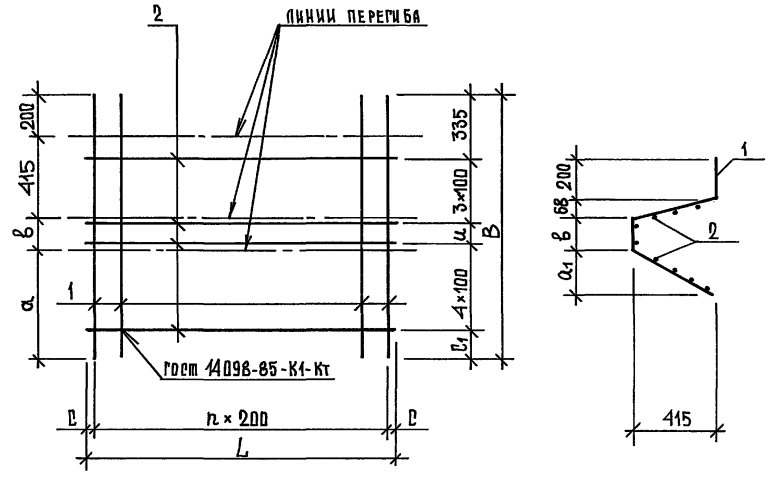

Обозначение	Марка	n шт	c мм	L мм	a мм	в мм	u мм	c1 мм	B мм	a1 мм	Масса, кг
3.019.1-3.2-Д11	С17	9	25	1850	415	90	50	35	1120	68	10,6
-01	С18	6	75	1350	415	90	50	35	1120	68	7,6
-02	С19	9	25	1850	415	150	100	45	1180	68	11,0
-03	С20	6	75	1350	415	150	100	45	1180	68	7,8

Н.контр.	Коренев	
ГИП	Коренев	
Гл.спец.	Малахина	
Зав. гр.	Никифорова	

3.019.1-3.2-Д11

Сетка арматурная (С17 ... С20)

Стадия	Масса	Масштаб
Р	См. табл.	
Лист	Листов 1	

Промстройпроект

25473-03 16

Инв. № подл. | Подпись и дата | Взам. инв. №

Формат А3

Формат	Зона	Поз.	Обозначение	Наименование	Кол.	Примечание
				Документация		
А3			3.019.1-3.2-ТТ	Технические требования		
				к изготовлению изделий		
				Детали		
		1		Полоса $\frac{Б\times50\ ГОСТ\ 82\text{-}70^{*}}{Ст3кп\ ГОСТ\ 14637\text{-}89}$ ℓ=230	2	0,54 кг
			Переменные данные для исполнений:			
				МС 1		
				Детали		
		2		Полоса $\frac{8\times160\ ГОСТ\ 82\text{-}70^{*}}{Ст3кп\ ГОСТ\ 14637\text{-}89}$ ℓ=320	1	3,2 кг
				Швеллер $\frac{12\ ГОСТ\ 8240\text{-}89}{Ст3кп\ ГОСТ\ 535\text{-}88}$ ℓ=172	2	1,8 кг
				МС 2		
				Детали		
		2		Полоса $\frac{8\times160\ ГОСТ\ 82\text{-}70^{*}}{Ст3кп\ ГОСТ\ 14637\text{-}89}$ ℓ=280	1	2,8 кг
		3		Швеллер $\frac{12\ ГОСТ\ 8240\text{-}89}{Ст3кп\ ГОСТ\ 535\text{-}88}$ ℓ=132	2	1,4 кг
				МС 3		
				Детали		
		2		Полоса $\frac{8\times160\ ГОСТ\ 82\text{-}70^{*}}{Ст3кп\ ГОСТ\ 14637\text{-}89}$ ℓ=280	1	2,8 кг
		3		Швеллер $\frac{12\ ГОСТ\ 8240\text{-}89}{Ст3кп\ ГОСТ\ 535\text{-}88}$ ℓ=82	2	0,85 кг

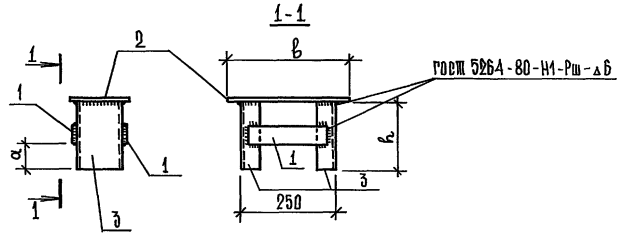

Обозначение	Марка	Размеры, мм			Масса, кг
		h	a	b	
3.019.1-3.2-Д12	МС1	172	60	320	7,9
-01	МС2	132	40	280	6,7
-02	МС3	82	20	280	5,6

Н. контр.	Коренев		
ГИП	Коренев		
Гл. спец.	Малахина		
Вед. инж.	Симонова		
Зав. гр.	Никифорова		

3.019.1-3.2-Д12

Изделие соединительное (МС1 ... МС3)

Стадия	Масса	Масштаб
Р	см. табл.	
Лист	Листов 1	

Промстройпроект

Инв.№ подл. | Подпись и дата | Взам. инв.№

25473-03 17

Формат А3

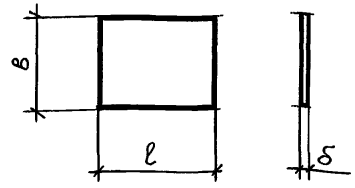

Обозначение	Марка	Размеры, мм			Масса кг
		l	B	δ	
3.019.1-3.2-Д13	МС4	140	30	16	0,53
-01	МС5	250	120	20	4,7
-02	МС6		220		8,6

Н.контр.	Кореневб	
ГИП	Кореневб	
Гл.спец.	Малахина	
Зав.груп.	Никифорова	
Вед.инж.	Симонова	

3.019.1-3.2-Д13

Изделие соединительное /МС4... МС6/

Стадия	Масса	Масштаб
Р	См. табл.	
Лист	Листов 1	

Полоса ГОСТ 82-70* Ст3кп ГОСТ 14637-89

ПРОМСТРОЙПРОЕКТ

Формат А4.

Инв.№ подл. | Подпись и дата | Взам.инв.№

gost.e-ecolog.ru

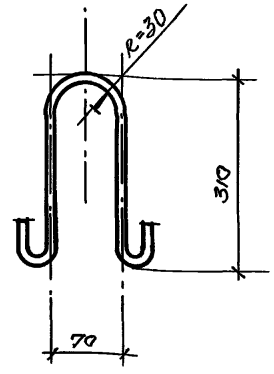

Формат	Зона	Поз.	Обозначение	Наименование	Кол.	Примеч.
				Документация		
А3			3.019.1-3.2-ТТ	Технические требования к изготовлению изделий		
				Детали		
				8А-I ГОСТ 5781-82* l=800	1	0,30 кг

Н.контр.	Кореневб	
ГИП	Кореневб	
Гл.спец.	Малахина	
Зав.гр.	Никифорова	

3.019.1-3.2-Д14

Изделие закладное МН4

Стадия	Масса	Масштаб
Р	0,30	
Лист	Листов 1	

ПРОМСТРОЙПРОЕКТ

Инв.№ подл. | Подпись и дата | Взам.инв.№