ТИПОВЫЕ СТРОИТЕЛЬНЫЕ КОНСТРУКЦИИ, ИЗДЕЛИЯ И УЗЛЫ

СЕРИЯ 3.019.1-3

РАМПЫ И НАВЕСЫ НАД НИМИ

ВЫПУСК I

КОНСТРУКЦИИ ЖЕЛЕЗОБЕТОННЫЕ

РАБОЧИЕ ЧЕРТЕЖИ

25473-02

Отпускная цена
на момент реализации
указана в счет-накладной

gost.e-ecolog.ru

ТИПОВЫЕ СТРОИТЕЛЬНЫЕ КОНСТРУКЦИИ, ИЗДЕЛИЯ И УЗЛЫ

СЕРИЯ 3.019.1-3

РАМПЫ И НАВЕСЫ НАД НИМИ

ВЫПУСК I

КОНСТРУКЦИИ ЖЕЛЕЗОБЕТОННЫЕ

РАБОЧИЕ ЧЕРТЕЖИ

Разработаны
ПИ ПРОМСТРОЙПРОЕКТ

Главный инженер института — И.Б. Львавский
Главный инженер проекта — Ю.Л. Коренев
Главный специалист — Л.Н. Малахина

Утверждены
Главным управлением организации проектирования Госстроя СССР
Письмо от 29.11.91г. № 5/4-65
Введены в действие с 15.12.92г.

ПИПРОМСТРОЙПРОЕКТ
Приказ от 24.09.92 № 37

Обозначение	Наименование	Стр.
3.019.1-3.1.-ПЗ	Пояснительная записка	5
-ТБ1	Таблица 1. Ключ подбора плит покрытия навеса по серии 1.465.1-17	6
-ТБ2	Таблица 2. Ключ подбора плит покрытия навеса по серии 1.465.1-7/84	7
-ТБ3	Таблица 3. Ключ подбора плит покрытия навеса по серии 1.465.1-3/80	8
-ТБ4	Таблица 4. Ключ подбора балок покрытия	9...23
-ТБ5	Таблица 5. Ключ подбора колонн по серии 1.423.1-3/88	24...32
-ТБ6	Таблица 6. Ключ подбора стоек по ГОСТ 23444-79	33...41
-ТБ7	Таблица 7. Ключ подбора конструкций подпорных стен по серии 3.002.1-1	42
-ТБ8	Таблица 8. Расчетные нагрузки на пилястры	43
-ТБ9	Таблица 9. Расчетные нагрузки на фундаменты по оси 1 для I снегового района	44...48
-ТБ10	Таблица 10. Расчетные нагрузки на фундаменты по оси 1 для II-III снеговых районов	49...53
-ТБ11	Таблица 11. Расчетные нагрузки на фундаменты по оси 1 для IV снегового района	54...58
-ТБ12	Таблица 12. Расчетные нагрузки на фундаменты по оси 2 для I снегового района	59...63
-ТБ13	Таблица 13. Расчетные нагрузки на фундаменты по оси 2 для II-III снеговых районов	64...68
-ТБ14	Таблица 14. Расчетные нагрузки на фундаменты по оси 2 для IV снегового района	69...73
-ТБ15	Таблица 15. Расчетные нагрузки на фундаменты по оси 3 для I-IV снеговых районов	74
-СМ1	Пример схем расположения элементов навеса для схемы 4-1.11 при S_o=1 кПа	75
-СМ2	Пример схем расположения элементов навеса для схемы 5-2.11 при S_o=1 кПа. Вариант I	76
-СМ3	Пример схем расположения элементов навеса для схемы 5-2.11 при S_o=1 кПа. Вариант II	77

Инв.№ подл. | Подпись и дата | Взам.инв.№

Н.контр.	Каренев	
ГИП	Каренев	
Гл.спец.	Малахина	
Вед.инж.	Ситонова	

3.019.1-3.1

Содержание

Стадия	Лист	Листов
Р	1	3

ПРОМСТРОЙПРОЕКТ

Обозначение	Наименование	Стр.
- СМ4	Пример схем расположения элементов	
	навеса для схемы 7-1.11 при S_o=1 кПа	78
- СМ5	Пример схем расположения элементов	
	навеса для схемы 9-2.12 при $2S_o$=2 кПа.	
	Вариант I.	79
- СМ6	Пример схем расположения элементов	
	навеса для схемы 9-2.11 при $2S_o$=2 кПа.	
	Вариант II	80
- СМ7	Пример схем расположения элементов	
	навеса для схемы 11-2.11 при $4S_o$=4 кПа	81
- СМ8	Пример схем расположения элементов	
	навеса для схемы 12-2.20 при S_o=1 кПа	82
- СМ9	Пример схем расположения элементов	
	навеса для схемы 13-2.19 при S_o=1 кПа	83
- СМ10	Пример схем расположения элементов	
	навеса для схемы 14-2.8 при $6S_o$=6 кПа.	
	Вариант I	84
- СМ11	Пример схем расположения элементов	
	навеса для схемы 14-2.8 при $6S_o$=6 кПа	
	Вариант II	85
- СМ12	Пример схемы расположения элементов	
	навеса для схемы 17-2.27 при S_o=1 кПа	86
- СМ13	Пример схемы расположения элементов	
	рампы для конструктивных схем 1; 2;	
	11... 18	87
- СМ14	Пример схемы расположения элементов	
	рампы для схем 3... 10; 17 при $q \leq 40$ кПа	88

Обозначение	Наименование	Стр.
- СМ15	Пример схемы расположения	
	элементов устройства пандуса и	
	лестницы при $q \leq 40$ кПа для схем	
	3... 10; 17	89
- Д1	Плита покрытия (1ПГ12-...А$_t$V-1; 1ПГ12...А$_t$I-1;	
	1ПГ12-...АII-1; 1ПГ12-...АIII-1; 1ПГ12-...А$_t$IIIС-1;	
	1ПГ12-...АIIIВ-1; 1ПГ12-...В$_p$II-1; 1ПГ12-...К7-1)	90
- Д2	Плита покрытия (3ПГ6-...-с; 2ПГ6-...-1)	91
- Д3	Балка БСП6.1-...-1	92
- Д4	Балка (15СП12-...-А; 2БСП12-...-А)	92
- Д5	Балка (БСП6.1-...-2; БСП9.2-...-1;	
	БСП9.2-...-2; 15СП12-...-Б; 2БСП12-...-Б)	93
- Д6	Балка (15П6-...-2; БП12-...-2;	
	БП12-...-3)	94
- Д7	Колонна (1К30-...-1; 1К36-...-1; 1К42-...-1;	
	1К48-...-1; 1К54-...-1; 1К60-...-1)	95
- Д8	Колонна (1К30-...-2; 1К36-...-2; 1К42-...-2;	
	1К48-...-2; 1К54-...-2; 1К60-...-2)	96
- Д9	Колонна (2К30-...-1; 2К36-...-1; 2К42-...-1;	
	4К48-...-1; 2К54-...-1; 4К60-...-1)	97
- РС	Ведомость расхода стали на до-	
	полнительные закладные изделия в	
	колоннах (на 1 шт., кг)	98
- У1	Узел 1 (балка по серии 1.462.1-18, выпуск 2)	99
- У2	Узел 2 (балка по серии 1.462.1-18, выпуск 2)	99
- У3	Узел 3	100
- У4	Узел 4	100
- У5	Узел 5	101

Инв. № подл. | Подпись и дата | Взам. инв. №

Обозначение	Наименование	Стр.
- У6	Узел 6	101
-У7	Узел 7	102
-У8	Узел 8	102
-У9	Узел 9	103
-У10	Узел 10	103
-У11	Узел 11	104
-У12	Узел 12	104

Инв.№ подл. | Подпись и дата | Взам.инв.№

В настоящем выпуске приведены ключи для подбора элементов железобетонных конструкций, расчётные нагрузки на пилястры и фундаменты, подлежащие разработке в конкретном проекте. Приведены примеры схем расположения элементов навесов, рамп и устройства пандуса, монтажные узлы элементов конструкций, а так же изделий в индустриальных сборных железобетонных конструкциях.

Ручную дуговую сварку в узлах 1...12 выполнять по ГОСТ 5264-80.

Инв. № подл. | Подпись и дата | Взам. инв. №

			3.019.1-3.1 - ПЗ
Н.конт.	Каренев		
ГИП	Каренев		
Гл.спец.	Малыхина		Пояснительная записка
Вед.инж.	Ситонова		

Стадия	Лист	Листов
Р		1

ПРОМСТРОЙПРОЕКТ

№ конструктивной схемы	№ габаритной схемы	Районы по скоростному напору ветра I-IV; Районы по весу снегового покрова I				II-III				IV			
		S₀	2S₀	4S₀	6S₀	S₀	2S₀	4S₀	6S₀	S₀	2S₀	4S₀	6S₀
		Плиты, изготовленные из тяжелого бетона											
		3ПГ6-1А$_т$V	3ПГ6-2А$_т$V	3ПГ6-3А$_т$V	3ПГ6-4А$_т$V	3ПГ6-2А$_т$V	3ПГ6-3А$_т$V	3ПГ6-4А$_т$V	3ПГ6-6А$_т$V	3ПГ6-3А$_т$V	3ПГ6-4А$_т$V	3ПГ6-6А$_т$V	3ПГ6-7А$_т$V
		3ПГ6-1А$_т$IV	3ПГ6-2А$_т$IV	3ПГ6-3А$_т$IV	3ПГ6-4А$_т$IV	3ПГ6-2А$_т$IV	3ПГ6-3А$_т$IV	3ПГ6-6А$_т$IV	3ПГ6-8А$_т$IV	3ПГ6-3А$_т$IV	3ПГ6-4А$_т$IV	3ПГ6-8А$_т$IV	3ПГ6-8А$_т$IV
		3ПГ6-1А$_т$III$_в$	3ПГ6-2А$_т$III$_в$	3ПГ6-3А$_т$III$_в$	3ПГ6-4А$_т$III$_в$	3ПГ6-2А$_т$III$_в$	3ПГ6-3А$_т$III$_в$	3ПГ6-6А$_т$III$_в$	3ПГ6-7А$_т$III$_в$	3ПГ6-3А$_т$III$_в$	3ПГ6-4А$_т$III$_в$	3ПГ6-7А$_т$III$_в$	3ПГ6-9А$_т$III$_в$
11, 12	1.5 .. 1.12; 1.17 .. 1.24; 2.7; 2.8 2.11; 2.12 2.19; 2.20 2.23; 2.24	Плиты, изготовленные из легкого бетона											
		3ПГ6-1А$_т$V$_л$	3ПГ6-2А$_т$V$_л$	3ПГ6-3А$_т$V$_л$	3ПГ6-4А$_т$V$_л$	3ПГ6-2А$_т$V$_л$	3ПГ6-3А$_т$V$_л$	—	—	3ПГ6-2А$_т$V$_л$	3ПГ6-3А$_т$V$_л$	—	—
		3ПГ6-1А$_т$V$_л$	3ПГ6-2А$_т$V$_л$	3ПГ6-3А$_т$V$_л$	3ПГ6-4А$_т$V$_л$	3ПГ6-2А$_т$V$_л$	3ПГ6-3А$_т$V$_л$	—	—	3ПГ6-2А$_т$V$_л$	3ПГ6-4А$_т$V$_л$	—	—
		3ПГ6-1А$_т$IV$_сл$	3ПГ6-2А$_т$IV$_сл$	3ПГ6-3А$_т$IV$_сл$	3ПГ6-4А$_т$IV$_сл$	3ПГ6-2А$_т$IV$_сл$	3ПГ6-3А$_т$IV$_сл$	—	—	3ПГ6-2А$_т$IV$_сл$	3ПГ6-4А$_т$IV$_сл$	—	—
		3ПГ6-1А$_т$III$_в$л	3ПГ6-2А$_т$III$_в$л	3ПГ6-3А$_т$III$_в$л	3ПГ6-4А$_т$III$_в$л	3ПГ6-2А$_т$III$_в$л	3ПГ6-3А$_т$III$_в$л	—	—	3ПГ6-2А$_т$III$_в$л	3ПГ6-4А$_т$III$_в$л	—	—

1. У торца и у температурного шва указанные марки имеют индекс 1.
2. Плиты с индексом 1 см. документ - ДР.

Н. контр.	Кареневский	
ГИП	Кареневский	
Рук. спец.	Малахинский	

3.019.1-3.1-151

Таблица 1
Ключ подбора плит покрытия навеса по серии 1.465.1-17

Стадия	Лист	Листов
Р		1

ПРОМСТРОЙПРОЕКТ

Инв. № подл. | Подпись и дата | Взам. инв. №

№ конструктивной схемы	№ габаритной схемы	Районы по скоростному напору ветра											
		I-IV											
		Районы по весу снегового покрова											
		I				II-III				IV			
		S_0	$2S_0$	$4S_0$	$6S_0$	S_0	$2S_0$	$4S_0$	$6S_0$	S_0	$2S_0$	$4S_0$	$6S_0$
11; 12	1,5...1,12 1,17...1,24 2,7; 2,8;	Плиты, изготовленные из тяжелого бетона											
		2ПГ6-1АтVIТ	2ПГ6-1АтVIТ	2ПГ6-2АтVIТ	2ПГ6-2АтVIТ	2ПГ6-1АтVIТ	2ПГ6-2АтVIТ	2ПГ6-3АтVIТ	2ПГ6-4АтVIТ	2ПГ6-1АтVIТ	2ПГ6-2АтVIТ	2ПГ6-4АтVIТ	2ПГ6-4АтVIТ
		2ПГ6-1АтVТ	2ПГ6-1АтVТ	2ПГ6-2АтVТ	2ПГ6-2АтVТ	2ПГ6-1АтVТ	2ПГ6-2АтVТ	2ПГ6-3АтVТ	2ПГ6-5АтVТ	2ПГ6-2АтVТ	2ПГ6-3АтVТ	2ПГ6-5АтVТ	2ПГ6-6АтVТ
		2ПГ6-1АIVТ	2ПГ6-2АIVТ	2ПГ6-3АIVТ	2ПГ6-3АIVТ	2ПГ6-2АIIIТ	2ПГ6-3АIIIТ	2ПГ6-4АIIIТ	2ПГ6-6АIIIТ	2ПГ6-2АIVТ	2ПГ6-3АIVТ	2ПГ6-6АIVТ	2ПГ6-6АIVТ
		2ПГ6-1АIIIвТ	2ПГ6-1АIIIвТ	2ПГ6-2АIIIвТ	2ПГ6-3АIIIвТ	2ПГ6-1АIIIвТ	2ПГ6-2АIIIвТ	2ПГ6-4АIIIвТ	2ПГ6-5АIIIвТ	2ПГ6-2АIIIвТ	2ПГ6-3АIIIвТ	2ПГ6-5АIIIвТ	2ПГ6-6АIIIвТ
	2,11; 2,12 2,19; 2,20 2,23; 2,24	Плиты, изготовленные из легкого бетона											
		2ПГ6-1АтVIл	2ПГ6-1АтVIл	2ПГ6-1АтVIл	2ПГ6-2АтVIл	2ПГ6-1АтVIл	2ПГ6-1АтVIл	2ПГ6-3АтVIл	—	2ПГ6-1АтVIл	2ПГ6-2АтVIл	—	—
		2ПГ6-1АтVл	2ПГ6-1АтVл	2ПГ6-2АтVл	2ПГ6-2АтVл	2ПГ6-1АтVл	2ПГ6-2АтVл	2ПГ6-3АтVл	—	2ПГ6-2АтVл	2ПГ6-3АтVл	—	—
		2ПГ6-1АIVл	2ПГ6-2АIIIл	2ПГ6-3АIVл	2ПГ6-3АIVл	2ПГ6-1АIVл	2ПГ6-3АIVл	2ПГ6-4АIVл	—	2ПГ6-2АIVл	2ПГ6-3АIVл	—	—
		2ПГ6-1АIIIвл	2ПГ6-1АIIIвл	2ПГ6-2АIIIвл	2ПГ6-3АIIIвл	2ПГ6-1АIIIвл	2ПГ6-2АIIIвл	2ПГ6-4АIIIвл	—	2ПГ6-2АIIIвл	2ПГ6-3АIIIвл	—	—

1. У торца и у температурного шва указанные марки плит имеют индекса 1.
2. Плиты с индексом 1 см. документ - Д2

Н.контр.	коренев	
ГИП	коренев	
Гл.спец.	Малахина	

3.019.1-3.1-ТБ2

Таблица 2
Ключ подбора плит покрытия навесов по серии 1.465.1-7/84

Стадия	Лист	Листов
Р		1

ПРОМСТРОЙПРОЕКТ

25473-02 8

Формат А3

Инв.№ подл. | Подпись и дата | Взам.инв.№

№ конструктивной схемы	№ габаритной схемы	Районы по скоростному напору ветра I-IV; Районы по весу снегового покрова I				II-III				IV			
		S_0	$2S_0$	$4S_0$	$6S_0$	S_0	$2S_0$	$4S_0$	$6S_0$	S_0	$2S_0$	$4S_0$	$6S_0$
		Плиты, изготовленные из тяжелого бетона											
4; 7; 13; 17	1.5...1.28; 2.11; 2.12; 2.19; 2.20; 2.23; 2.24; 2.27; 2.28	1ПГ12 2АIVТ	1ПГ12-3АIVТ	1ПГ12-6АIVТ	—	1ПГ12-3АIVТ	1ПГ12-6АIVТ	—	—	1ПГ12-4АIVТ	—	—	—
		1ПГ12-2АVТ	1ПГ12-3АVТ	1ПГ12-6АVТ	1ПГ12-7АVТ	1ПГ12-3АVТ	1ПГ12-6АVТ	—	—	1ПГ12-4АVТ	1ПГ12-7АVТ	—	—
		1ПГ12-2А$_т$IVсТ	1ПГ12-3А$_т$IVсТ	1ПГ12-6А$_т$IVсТ	1ПГ12-7А$_т$IVсТ	1ПГ12-3А$_т$IVсТ	1ПГ12-6А$_т$IVсТ	—	—	1ПГ12-4А$_т$IVсТ	1ПГ12-7А$_т$IVсТ	—	—
		1ПГ12-2А$_т$VТ	1ПГ12-3А$_т$VТ	1ПГ12-6А$_т$VТ	1ПГ12-7А$_т$VТ	1ПГ12-3А$_т$VТ	1ПГ12-6А$_т$VТ	—	—	1ПГ12-4А$_т$VТ	1ПГ12-7А$_т$VТ	—	—
		1ПГ12-2АVIТ	1ПГ12-3АVIТ	1ПГ12-5А$_т$VIТ	1ПГ12-6А$_т$VIТ	1ПГ12-3А$_т$VIТ	1ПГ12-5А$_т$VIТ	—	—	1ПГ12-4А$_т$VIТ	1ПГ12-6А$_т$VIТ	—	—
		1ПГ12-2АIIIВТ	1ПГ12-3АIIIВТ	1ПГ12-5АIIIВТ	1ПГ12-7АIIIВТ	1ПГ12-3АIIIВТ	1ПГ12-5АIIIВТ	—	—	1ПГ12-4АIIIВТ	1ПГ12-7АIIIВТ	—	—
		1ПГ12-2В$_р$IIТ	1ПГ12-3В$_р$IIТ	1ПГ12-5В$_р$IIТ	1ПГ12-7В$_р$IIТ	1ПГ12-3В$_р$IIТ	1ПГ12-5В$_р$IIТ	—	—	1ПГ12-4В$_р$IIТ	1ПГ12-7В$_р$IIТ	—	—
		1ПГ12-2К7Т	1ПГ12-2К7Т	1ПГ12-5К7Т	1ПГ12-7К7Т	1ПГ12-2К7Т	1ПГ12-5К7Т	—	—	1ПГ12-3К7Т	1ПГ12-7К7Т	—	—
		Плиты, изготовленные из легкого бетона											
		1ПГ12-2АIIIП	1ПГ12-3АIVП	—	—	1ПГ12-3АIVП	—	—	—	1ПГ12-4АIVП	—	—	—
		1ПГ12-2АVП	1ПГ12-3АVП	—	—	1ПГ12-3АVП	—	—	—	1ПГ12-4АVП	—	—	—
		1ПГ12-2А$_т$IVсП	1ПГ12-3А$_т$IVсП	—	—	1ПГ12-3А$_т$IVсП	—	—	—	1ПГ12-4А$_т$IVсП	—	—	—
		—	—	—	—	—	—	—	—	—	—	—	—
		1ПГ12-2АIIIВП	1ПГ12-3АIIIВП	—	—	1ПГ12-3АIIIВП	—	—	—	1ПГ12-4АIIIВП	—	—	—
		1ПГ12-2В$_р$IIП	1ПГ12-3В$_р$IIП	—	—	1ПГ12-3В$_р$IIП	—	—	—	1ПГ12-4В$_р$IIП	—	—	—
		1ПГ12-2К7П	1ПГ12-2К7ВП	—	—	1ПГ12-2К7П	—	—	—	1ПГ12-3К7П	—	—	—

1. У торца и у температурного шва указанные марки плит имеют индекс 1.
2. Плиты с индексом 1 см. документ-Д1.

Инв.№ подл. | Подпись и дата | Взам.инв.№

Н.контр.	Коренев	
ГИП	Коренев	
Гл.спец.	Малахина	

3.019.1-3.1-ТБ3

Таблица 3. Ключ подбора плит покрытия навеса по серии 1.465.1-3/80

Стадия	Лист	Листов
Р		1

ПРОМСТРОЙПРОЕКТ

№ конструктивной схемы	№ габаритной схемы	Схема загружения балки	Районы по скоростному напору ветра I-IV. Районы по весу снегового покрова											
			I				II-III				IV			
			S_0	$2S_0$	$4S_0$	$6S_0$	S_0	$2S_0$	$4S_0$	$6S_0$	S_0	$2S_0$	$4S_0$	$6S_0$
5; 9	1.5...1.8	1	Ось 1. Вариант I.											
			БСП6.1 - 1АIV-1											БСП6.1-4АIV-1
			БСП6.1 - 1АV-1											БСП6.1-5АV-1
	2.7; 2.8		БСП6.1 - 1АIII-1											БСП6.1-4АIII-1
			БСП6.1 - 2АIIIв-1											БСП6.1-4АIIIв-1
	1.9...1.12		БСП6.1-1АIV-1							БСП6.1-3АIV-1	БСП6.1-1АIV-1		БСП6.1-4АIV-1	БСП6.1-8АIV-1
			БСП6.1-1АV-1							БСП6.1-3АV-1	БСП6.1-1АV-1		БСП6.1-5АV-1	БСП6.1-8АV-1
	2.11; 2.12		БСП6.1-1АIII-1							БСП6.1-3АIII-1	БСП6.1-1АIII-1		БСП6.1-4АIII-1	БСП6.1-7АIII-1
			БСП6.1-2АIIIв-1							БСП6.1-4АIIIв-1	БСП6.1-2АIIIв-1		БСП6.1-4АIIIв-1	БСП6.1-8АIIIв-1
	1.13...1.16		БСП6.1-1АIV-1						БСП6.1-2АIV-1	БСП6.1-7АIV-1	БСП6.1-1АIV-1		БСП6.1-7АIV-1	БСП6.1-9АIV-1
			БСП6.1-1АV-1						БСП6.1-2АV-1	БСП6.1-6АV-1	БСП6.1-1АV-1		БСП6.1-6АV-1	БСП6.1-9АV-1
	2.15; 2.16		БСП6.1-1АIII-1						БСП6.1-2АIII-1	БСП6.1-6АIII-1	БСП6.1-1АIII-1		БСП6.1-6АIII-1	БСП6.1-9АIII-1
			БСП6.1-2АIIIв-1						БСП6.1-2АIIIв-1	БСП6.1-6АIIIв-1	БСП6.1-2АIIIв-1		БСП6.1-6АIIIв-1	БСП6.1-9АIIIв-1

Балки см. документ-43

Инв. № подл. | Подпись и дата | Взам. инв. №

			3.019.1-3.1-ТБ4
Н. конт.	Коренев		Таблица 4 Ключ подбора балок покрытия
ГИП	Коренев		
Ст. спец.	Малахина		

Стадия	Лист	Листов
Р	1	15

ПРОМСТРОЙПРОЕКТ

25473-02 10

Формат А3

№ конструктивной схемы	№ габаритной схемы	Схема загружения балки	Районы по скоростному напору ветра I-IV; Районы по весу снегового покрова											
			I				II-III				IV			
			S_0	$2S_0$	$4S_0$	$6S_0$	S_0	$2S_0$	$4S_0$	$6S_0$	S_0	$2S_0$	$4S_0$	$6S_0$
5; 9		2	Ось 1. Вариант I											
	1,5...1,8		БСП6.1-1АIV-1											БСП6.1-4АIV-1
			БСП6.1-1АV-1											БСП6.1-5АV-1
	2,7; 2,8		БСП6.1-1АIII-1											БСП6.1-4АIII-1
			БСП6.1-2АIIIв-1											БСП6.1-4АIIIв-1
	1,9...1,12		БСП6.1-1АIV-1							БСП6.1-2АIV-1	БСП6.1-1АIV-1		БСП6.1-2АIV-1	БСП6.1-7АIV-1
			БСП6.1-1АV-1							БСП6.1-2АV-1	БСП6.1-1АV-1		БСП6.1-2АV-1	БСП6.1-6АV-1
	2,11, 2,12		БСП6.1-1АIII-1							БСП6.1-2АIII-1	БСП6.1-1АIII-1		БСП6.1-2АIII-1	БСП6.1-7АIII-1
			БСП6.1-2АIIIв-1							БСП6.1-2АIIIв-1	БСП6.1-2АIIIв-1		БСП6.1-2АIIIв-1	БСП6.1-8АIIIв-1
	1,13...1,16		БСП6.1-1АIV-1						БСП6.1-2АIV-1	БСП6.1-3АIV-1	БСП6.1-1АIV-1		БСП6.1-3АIV-1	БСП6.1-8АIV-1
			БСП6.1-1АV-1						БСП6.1-2АV-1	БСП6.1-5АV-1	БСП6.1-1АV-1		БСП6.1-5АV-1	БСП6.1-8АV-1
	2,15; 2,16		БСП6.1-1АIII-1						БСП6.1-2АIII-1	БСП6.1-3АIII-1	БСП6.1-1АIII-1		БСП6.1-3АIII-1	БСП6.1-8АIII-1
			БСП6.1-2АIIIв-1						БСП6.1-2АIIIв-1	БСП6.1-4АIIIв-1	БСП6.1-2АIIIв-1		БСП6.1-4АIIIв-1	БСП6.1-8АIIIв-1

Балки см. документ-ДЗ

Инв.№ подл. | Подпись и дата | Взам. инв.№

№ конструктивной схемы	№ габаритной схемы	Схема загружения балки	Районы по скоростному напору ветра: I-IV. Районы по весу снегового покрова: I				II-III				IV			
			S_0	$2S_0$	$4S_0$	$6S_0$	S_0	$2S_0$	$4S_0$	$6S_0$	S_0	$2S_0$	$4S_0$	$6S_0$
5; 9			Ось 1 (по средним рядам колонн) Вариант II											
	1.5...1.8		6СП6.1-1АIV-1											6СП6.1-4АIII-1
	2.7; 2.8		6СП6.1-1АV-1											6СП6.1-5АVI-1
			6СП6.1-1АIII-1											6СП6.1-4АIIIв-1
			6СП6.1-2АIIIв-1											6СП6.1-4АIIIв-1
	1.9...1.12		6СП6.1-1АIV-1							6СП6.1-3АIV-1	6СП6.1-1АIV-1		6СП6.1-4АIV-1	6СП6.1-8АIV-1
			6СП6.1-1АV-1							6СП6.1-5АV-1	6СП6.1-1АV-1		6СП6.1-5АVI-1	6СП6.1-8АV-1
	2.11; 2.12		6СП6.1-1АIII-1							6СП6.1-3АIII-1	6СП6.1-1АIII-1		6СП6.1-4АIII-1	6СП6.1-7АIII-1
			6СП6.1-2АIIIв-1							6СП6.1-4АIIIв-1	6СП6.1-2АIIIв-1		6СП6.1-4АIIIв-1	6СП6.1-8АIIIв-1
	1.13...1.16	1	6СП6.1-1АIV-1						6СП6.1-2АIII-1	6СП6.1-7АIII-1	6СП6.1-1АIV-1		6СП6.1-7АIII-1	6СП6.1-9АIV-1
			6СП6.1-1АV-1						6СП6.1-2АIII-1	6СП6.1-6АV-1	6СП6.1-1АV-1		6СП6.1-7АVI-1	6СП6.1-9АV-1
	2.15; 2.16		6СП6.1-1АIII-1						6СП6.1-2АIII-1	6СП6.1-6АIII-1	6СП6.1-1АIII-1		6СП6.1-7АIII-1	6СП6.1-9АIII-1
			6СП6.1-2АIIIв-1						6СП6.1-2АIIIв-1	6СП6.1-6АIIIв-1	6СП6.1-2АIIIв-1		6СП6.1-7АIIIв-1	6СП6.1-9АIIIв-1
			У торца и у температурного шва. Вариант II											
	1.5...1.16		1БП6-1АIV-2											
	2.7; 2.8		1БП6-1АV-2											
	2.11; 2.12		1БП6-1АIIIв-2											
	2.15; 2.16													

Балки см. документы-Д3 и -Д6

Инв.№ подл. | Подпись и дата | Взам.инв.№

№ конструктивной схемы	№ габаритной схемы	Схема загружения балки	Районы по скоростному напору ветра											
			I-IV											
			Районы по весу снегового покрова											
			I				II-III				IV			
			S_0	$2S_0$	$4S_0$	$6S_0$	S_0	$2S_0$	$4S_0$	$6S_0$	S_0	$2S_0$	$4S_0$	$6S_0$
5; 9		2	Ось 1 (по средним рядам колонн). Вариант II											
	1.5...1.8; 2.7; 2.8		БСП6.1-1АIV-1											БСП6.1-4АIV-1
			БСП6.1-1АV-1											БСП6.1-5АV-1
			БСП6.1-1АIII-1											БСП6.1-4АIII-1
			БСП6.1-1АIIIв-1											БСП6.1-4АIIIв-1
	1.9...1.12; 2.11; 2.12		БСП6.1-1АIV-1				БСП6.1-2АIV-1				БСП6.1-1АIV-1		БСП6.1-2АIV-1	БСП6.1-7АIV-1
			БСП6.1-1АV-1				БСП6.1-2АV-1				БСП6.1-1АV-1		БСП6.1-2АV-1	БСП6.1-6АV-1
			БСП6.1-1АIII-1				БСП6.1-2АIII-1				БСП6.1-1АIII-1		БСП6.1-2АIII-1	БСП6.1-7АIII-1
			БСП6.1-2АIIIв-1				БСП6.1-2АIIIв-1				БСП6.1-2АIIIв-1		БСП6.1-2АIIIв-1	БСП6.1-8АIIIв-1
	1.13...1.16; 2.15; 2.16		БСП6.1-1АIV-1				БСП6.1-3АIV-1				БСП6.1-1АIV-1		БСП6.1-3АIV-1	БСП6.1-8АIV-1
			БСП6.1-1АV-1				БСП6.1-5АV-1				БСП6.1-1АV-1		БСП6.1-5АV-1	БСП6.1-8АV-1
			БСП6.1-1АIII-1				БСП6.1-3АIII-1				БСП6.1-1АIII-1		БСП6.1-3АIII-1	БСП6.1-8АIII-1
			БСП6.1-2АIIIв-1				БСП6.1-4АIIIв-1				БСП6.1-2АIIIв-1		БСП6.1-4АIIIв-1	БСП6.1-8АIIIв-1
	1.5...1.16; 2.7; 2.8; 2.11; 2.12; 2.15; 2.16		У торца и у температурного шва. Вариант II											
			БСП6-1АIV-2											
			БСП6-1АV-2											
			БСП6-1АIIIв-2											

Балки см. документы -ДЗ и -Д5.

Инв. № подл. | Подпись и дата | Взам. инв. №

№ конструктивной схемы	№ габаритной схемы	Схема загружения балки	Районы по скоростному напору ветра I-IV; Районы по весу снегового покрова											
			I				II-III				IV			
			S_0	$2S_0$	$4S_0$	$6S_0$	S_0	$2S_0$	$4S_0$	$6S_0$	S_0	$2S_0$	$4S_0$	$6S_0$
			Ось 2 (по средним рядам колонн) Вариант I.											
5; 9	1,5... 1,8	1	1БСП12 - 1К7 - А							1БСП12-2К7-А	1БСП12 - 1К7 - А	1БСП12-2К7-А	1БСП12-4К7-А	
			1БСП12 - 1А$III_В$ - А							1БСП12-2А$III_В$-А	1БСП12 - 1А$III_В$ - А	1БСП12-2А$III_В$-А	1БСП12-4А$III_В$-А	
			1БСП12 - 1АIV - А							1БСП12-2АIV-А	1БСП12 - 1АIV - А	1БСП12-2АIV-А	1БСП12-4АIV-А	
			1БСП12 - 1АV - А							1БСП12-2АV-А	1БСП12 - 1АV - А	1БСП12-2АV-А	1БСП12-4АV-А	
			1БСП12 - 1АVI - А							1БСП12-2АVI-А	1БСП12 - 1АVI - А	1БСП12-2АVI-А	1БСП12-4АVI-А	
			1БСП12 - 1А$_т$$VI$ - А							1БСП12-2А$_т$$VI$-А	1БСП12 - 1А$_т$$VI$ - А	1БСП12-2А$_т$$VI$-А	1БСП12-4А$_т$$VI$-А	
	1,9... 1,12		1БСП12 - 1К7 - А							1БСП12-2К7-А	1БСП12 - 1К7 - А	1БСП12-3К7-А	1БСП12-4К7-А	
			1БСП12 - 1А$III_В$ - А							1БСП12-2А$III_В$-А	1БСП12 - 1А$III_В$ - А	1БСП12-3А$III_В$-А	1БСП12-4А$III_В$-А	
			1БСП12 - 1АIV - А							1БСП12-2АIV-А	1БСП12 - 1АIV - А	1БСП12-3АIV-А	1БСП12-4АIV-А	
			1БСП12 - 1АV - А							1БСП12-2АV-А	1БСП12 - 1АV - А	1БСП12-3АV-А	1БСП12-4АV-А	
			1БСП12 - 1АVI - А							1БСП12-2АVI-А	1БСП12 - 1АVI - А	1БСП12-3АVI-А	1БСП12-4АVI-А	
			1БСП12 - 1А$_т$$VI$ - А							1БСП12-2А$_т$$VI$-А	1БСП12 - 1А$_т$$VI$ - А	1БСП12-3А$_т$$VI$-А	1БСП12-4А$_т$$VI$-А	
	1,13... 1,16		1БСП12 - 1К7 - А							1БСП12-3К7-А	1БСП12 - 1К7 - А	1БСП12-3К7-А	1БСП12-5К7-А	
			1БСП12 - 1А$III_В$ - А				1БСП12-2А$III_В$-А			1БСП12-3А$III_В$-А	1БСП12 - 1А$III_В$ - А	1БСП12-3А$III_В$-А	1БСП12-5А$III_В$-А	
			1БСП12 - 1АIV - А				1БСП12-2АIV-А			1БСП12-3АIV-А	1БСП12 - 1АIV - А	1БСП12-3АIV-А	1БСП12-5АIV-А	
			1БСП12 - 1АV - А				1БСП12-2АV-А			1БСП12-3АV-А	1БСП12 - 1АV - А	1БСП12-3АV-А	1БСП12-5АV-А	
			1БСП12 - 1АVI - А				1БСП12-2АVI-А			1БСП12-3АVI-А	1БСП12 - 1АVI - А	1БСП12-3АVI-А	1БСП12-5АVI-А	
			1БСП12 - 1А$_т$$VI$ - А				1БСП12-2А$_т$$VI$-А			1БСП12-3А$_т$$VI$-А	1БСП12 - 1А$_т$$VI$ - А	1БСП12-3А$_т$$VI$-А	1БСП12-5А$_т$$VI$-А	

Балки см. документ - Д4.

Инв. № подл. | Подпись и дата | Взам. инв. №

№ конструктивной схемы	№ габаритной схемы	Схема загружения балки	Районы по скоростному напору ветра: I-IV. Районы по весу снегового покрова: I				II-III				IV			
			S_0	$2S_0$	$4S_0$	$6S_0$	S_0	$2S_0$	$4S_0$	$6S_0$	S_0	$2S_0$	$4S_0$	$6S_0$
5; 9	1.5...1.8	2	Ось 2 (по средним рядам колонн) Вариант I											
			1БСП12 - 1К7 - А											1БСП12-2К7-А
			1БСП12 - 1А$\overline{\text{III}}_В$ - А											1БСП12-2А$\overline{\text{III}}_В$-А
			1БСП12 - 1А$\overline{\text{IV}}$ - А											1БСП12-2А$\overline{\text{IV}}$-А
			1БСП12 - 1А$\overline{\text{V}}$ - А											1БСП12-2А$\overline{\text{V}}$-А
			1БСП12 - 1А$\overline{\text{VI}}$ - А											1БСП12-2А$\overline{\text{VI}}$-А
			1БСП12 - 1А$_т$ $\overline{\text{VI}}$ - А											1БСП12-2А$_т$$\overline{\text{VI}}$-А
	1.9...1.12		1БСП12 - 1К7 - А											1БСП12-3К7-А
			1БСП12 - 1А$\overline{\text{III}}_В$ - А											1БСП12-3А$\overline{\text{III}}_В$-А
			1БСП12 - 1А$\overline{\text{IV}}$ - А											1БСП12-3А$\overline{\text{IV}}$-А
			1БСП12 - 1А$\overline{\text{V}}$ - А											1БСП12-3А$\overline{\text{V}}$-А
			1БСП12 - 1А$\overline{\text{VI}}$ - А											1БСП12-3А$\overline{\text{VI}}$-А
			1БСП12 - 1А$_т$ $\overline{\text{VI}}$ - А											1БСП12-3А$_т$$\overline{\text{VI}}$-А
	1.13...1.16		1БСП12 - 1К7 - А											1БСП12-3К7-А
			1БСП12 - 1А$\overline{\text{III}}_В$ - А											1БСП12-3А$\overline{\text{III}}_В$-А
			1БСП12 - 1А$\overline{\text{IV}}$ - А											1БСП12-3А$\overline{\text{IV}}$-А
			1БСП12 - 1А$\overline{\text{V}}$ - А											1БСП12-3А$\overline{\text{V}}$-А
			1БСП12 - 1А$\overline{\text{VI}}$ - А											1БСП12-3А$\overline{\text{VI}}$-А
			1БСП12 - 1А$_т$ $\overline{\text{VI}}$ - А											1БСП12-3А$_т$$\overline{\text{VI}}$-А

Балки см. документ - Д4.

Инв. № подл. | Подпись и дата | Взам. инв. №

№ конструктивной схемы	№ габаритной схемы	Схема загружения балки	Районы по скоростному напору ветра I-IV; Районы по весу снегового покрова I: S₀	I: 2S₀	I: 4S₀	I: 6S₀	II-III: S₀	II-III: 2S₀	II-III: 4S₀	II-III: 6S₀	IV: S₀	IV: 2S₀	IV: 4S₀	IV: 6S₀
5; 9	2.7; 2.8	1	Ось 2. Вариант I											
			1БСП12-1К7-А						1БСП12-2К7-А	1БСП12-5К7-А	1БСП12-1К7-А	1БСП12-2К7-А	1БСП12-5К7-А	1БСП12-7К7-А
			1БСП12-1АIIIВ-А						1БСП12-2АIIIВ-А	1БСП12-5АIIIВ-А	1БСП12-1АIIIВ-А	1БСП12-2АIIIВ-А	1БСП12-5АIIIВ-А	1БСП12-7АIIIВ-А
			1БСП12-1АIV-А						1БСП12-2АIV-А	1БСП12-5АIV-А	1БСП12-1АIV-А	1БСП12-2АIV-А	1БСП12-5АIV-А	1БСП12-7АIV-А
			1БСП12-1АV-А						1БСП12-2АV-А	1БСП12-5АV-А	1БСП12-1АV-А	1БСП12-2АV-А	1БСП12-5АV-А	1БСП12-7АV-А
			1БСП12-1АVI-А						1БСП12-2АVI-А	1БСП12-5АVI-А	1БСП12-1АVI-А	1БСП12-2АVI-А	1БСП12-5АVI-А	1БСП12-7АVI-А
			1БСП12-1А$_т$VI-А						1БСП12-2А$_т$VI-А	1БСП12-5А$_т$VI-А	1БСП12-1А$_т$VI-А	1БСП12-2А$_т$VI-А	1БСП12-5А$_т$VI-А	1БСП12-7А$_т$VI-А
	2.11; 2.12		1БСП12-1К7-А						1БСП12-2К7-А	1БСП12-4К7-А	1БСП12-1К7-А	1БСП12-2К7-А	1БСП12-4К7-А	1БСП12-6К7-А
			1БСП12-1АIIIВ-А						1БСП12-2АIIIВ-А	1БСП12-4АIIIВ-А	1БСП12-1АIIIВ-А	1БСП12-2АIIIВ-А	1БСП12-4АIIIВ-А	1БСП12-6АIIIВ-А
			1БСП12-1АIV-А						1БСП12-2АIV-А	1БСП12-4АIV-А	1БСП12-1АIV-А	1БСП12-2АIV-А	1БСП12-4АIV-А	1БСП12-6АIV-А
			1БСП12-1АV-А						1БСП12-2АV-А	1БСП12-4АV-А	1БСП12-1АV-А	1БСП12-2АV-А	1БСП12-4АV-А	1БСП12-6АV-А
			1БСП12-1АVI-А						1БСП12-2АVI-А	1БСП12-4АVI-А	1БСП12-1АVI-А	1БСП12-2АVI-А	1БСП12-4АVI-А	1БСП12-6АVI-А
			1БСП12-1А$_т$VI-А						1БСП12-2А$_т$VI-А	1БСП12-4А$_т$VI-А	1БСП12-1А$_т$VI-А	1БСП12-2А$_т$VI-А	1БСП12-4А$_т$VI-А	1БСП12-6А$_т$VI-А
	2.15; 2.16		1БСП12-1К7-А						1БСП12-2К7-А	1БСП12-3К7-А	1БСП12-1К7-А		1БСП12-4К7-А	1БСП12-6К7-А
			1БСП12-1АIIIВ-А						1БСП12-2АIIIВ-А	1БСП12-3АIIIВ-А	1БСП12-1АIIIВ-А		1БСП12-4АIIIВ-А	1БСП12-6АIIIВ-А
			1БСП12-1АIV-А						1БСП12-2АIV-А	1БСП12-3АIV-А	1БСП12-1АIV-А		1БСП12-4АIV-А	1БСП12-6АIV-А
			1БСП12-1АV-А						1БСП12-2АV-А	1БСП12-3АV-А	1БСП12-1АV-А		1БСП12-4АV-А	1БСП12-6АV-А
			1БСП12-1АVI-А						1БСП12-2АVI-А	1БСП12-3АVI-А	1БСП12-1АVI-А		1БСП12-4АVI-А	1БСП12-6АVI-А
			1БСП12-1А$_т$VI-А						1БСП12-2А$_т$VI-А	1БСП12-3А$_т$VI-А	1БСП12-1А$_т$VI-А		1БСП12-4А$_т$VI-А	1БСП12-6А$_т$VI-А

1. Балки см. документ - Д4.
2. У торца и у температурного шва марки балок имеют дополнительный индекс 3.

Инв. № подл. | Подпись и дата | Взам. инв. №

№ конструктивной схемы	№ габаритной схемы	Схема загружения балки	Районы по скоростному напору ветра											
			I-IV											
			Районы по весу снегового покрова											
			I				II-III				IV			
			S_0	$2S_0$	$4S_0$	$6S_0$	S_0	$2S_0$	$4S_0$	$6S_0$	S_0	$2S_0$	$4S_0$	$6S_0$
5; 9	2,7; 2,8	2	Ось 2. Вариант I.											
			1БСП12-1К7-А											1БСП12-5К7-А
			1БСП12-1А$\text{III}_В$-А											1БСП12-5А$\text{III}_В$-А
			1БСП12-1АIV-А											1БСП12-5АIV-А
			1БСП12-1АV-А											1БСП12-5АV-А
			1БСП12-1АVI-А											1БСП12-5АVI-А
			1БСП12-1А$_Т$$\text{VI}$-А											1БСП12-5А$_Т$$\text{VI}$-А
	2,11; 2,12 2,15; 2,16		1БСП12-1К7-А											1БСП12-4К7-А
			1БСП12-1А$\text{III}_В$-А											1БСП12-4А$\text{III}_В$-А
			1БСП12-1АIV-А											1БСП12 4АIV-А
			1БСП12-1АV-А											1БСП12-4АV-А
			1БСП12-1АVI-А											1БСП12-4АVI-А
			1БСП12-1А$_Т$$\text{VI}$-А											1БСП12-4А$_Т$$\text{VI}$-А
	1,5...1,16 2,7; 2,8 2,11; 2,12 2,15; 2,16	1,2	Ось 2. (Посредним рядом колонн). Вариант II.											
			БП12-1АIV-2											
			БП12-1АV-2											
			БП12-1А$\text{III}_В$-2											
			БП12-1К7-2											
			Ось 2. (у торца и у температурного шва) Вариант II.											
			БП12-1АIV-3											
			БП12-1АV-3											
			БП12-1А$\text{III}_В$-3											
			БП12-1К7-3											

Балки см. документы – Д4 и Д6.

Инв. № подл. | Подпись и дата | Взам. инв. №

3.019.1-3.1-ТБ4 | Лист 8

№ конструктивной схемы	№ габаритной схемы	Схема загружения балки	Районы по скоростному напору ветра: I-IV. Районы по весу снегового покрова: I				II-III				IV			
			S_0	$2S_0$	$4S_0$	$6S_0$	S_0	$2S_0$	$4S_0$	$6S_0$	S_0	$2S_0$	$4S_0$	$6S_0$
12	1,17...1,20; 2,19; 2,20	1	Балки по серии 1.462.1-10/89											
			БСП 9.2-1АIV-1		БСП 9.2-3АIV-1	БСП 9.2-5АIV-1	БСП 9.2-1АIV-1	БСП 9.2-3АIV-1	БСП 9.2-6АIV-1	БСП 9.2-9АIV-1	БСП 9.2-3АIV-1	БСП 9.2-5АIV-1	БСП 9.2-9АIV-1	БСП 9.2-10АIV-1
			БСП 9.2-1АV-1		БСП 9.2-3АV-1	БСП 9.2-6АV-1	БСП 9.2-1АV-1	БСП 9.2-3АV-1	БСП 9.2-8АV-1	БСП 9.2-9АV-1	БСП 9.2-3АV-1	БСП 9.2-6АV-1	БСП 9.2-9АV-1	БСП 9.2-10АV-1
			БСП 9.2-1АIII-1		БСП 9.2-3АIII-1	БСП 9.2-5АIII-1	БСП 9.2-1АIII-1	БСП 9.2-3АIII-1	БСП 9.2-7АIII-1	БСП 9.2-9АIII-1	БСП 9.2-3АIII-1	БСП 9.2-5АIII-1	БСП 9.2-9АIII-1	—
			БСП 9.2-1АIIIв-1		БСП 9.2-3АIIIв-1	БСП 9.2-5АIIIв-1	БСП 9.2-1АIIIв-1	БСП 9.2-3АIIIв-1	БСП 9.2-7АIIIв-1	БСП 9.2-9АIIIв-1	БСП 9.2-3АIIIв-1	БСП 9.2-5АIIIв-1	БСП 9.2-9АIIIв-1	БСП 9.2-10АIIIв-1
			Балки по серии 1.462.1-1/88											
	1,9...1,12; 1,21...1,24 2,11; 2,12 2,23; 2,24		1БСП 12-1к7-Б		1БСП 12-2к7-Б	1БСП 12-3к7-Б	1БСП 12-2к7-Б		1БСП 12-4к7-Б	1БСП 12-6к7-Б	1БСП 12-2к7-Б	1БСП 12-4к7-Б	1БСП 12-7к7-Б	—
			1БСП 12-1АIIIв-Б		1БСП 12-2АIIIв-Б	1БСП 12-3АIIIв-Б	1БСП 12-2АIIIв-Б		1БСП 12-4АIIIв-Б	1БСП 12-6АIIIв-Б	1БСП 12-2АIIIв-Б	1БСП 12-4АIIIв-Б	1БСП 12-7АIIIв-Б	—
			1БСП 12-1АIV-Б		1БСП 12-2АIV-Б	1БСП 12-3АIV-Б	1БСП 12-2АIV-Б		1БСП 12-4АIV-Б	1БСП 12-6АIV-Б	1БСП 12-2АIV-Б	1БСП 12-4АIV-Б	1БСП 12-7АIV-Б	—
			1БСП 12-1АV-Б		1БСП 12-2АV-Б	1БСП 12-3АV-Б	1БСП 12-2АV-Б		1БСП 12-4АV-Б	1БСП 12-6АV-Б	1БСП 12-2АV-Б	1БСП 12-4АV-Б	1БСП 12-7АV-Б	—
			1БСП 12-1АVI-Б		1БСП 12-2АVI-Б	1БСП 12-3АVI-Б	1БСП 12-2АVI-Б		1БСП 12-4АVI-Б	1БСП 12-6АVI-Б	1БСП 12-2АVI-Б	1БСП 12-4АVI-Б	1БСП 12-7АVI-Б	—
			1БСП 12-1АтVI-Б		1БСП 12-2АтVI-Б	1БСП 12-3АтVI-Б	1БСП 12-2АтVI-Б		1БСП 12-4АтVI-Б	1БСП 12-6АтVI-Б	1БСП 12-2АтVI-Б	1БСП 12-4АтVI-Б	1БСП 12-7АтVI-Б	—
	1,17...1,20; 2,19; 2,20	2	Балки по серии 1.462.1-10/89											
			БСП 9.2-1АIV-1						БСП 9.2-5АIV-1		БСП 9.2-3АIV-1		БСП 9.2-5АIV-1	БСП 9.2-9АIV-1
			БСП 9.2-1АV-1						БСП 9.2-6АV-1		БСП 9.2-3АV-1		БСП 9.2-6АV-1	БСП 9.2-9АV-1
			БСП 9.2-1АIII-1						БСП 9.2-5АIII-1		БСП 9.2-3АIII-1		БСП 9.2-5АIII-1	БСП 9.2-9АIII-1
			БСП 9.2-1АIIIв-1						БСП 9.2-5АIIIв-1		БСП 9.2-3АIIIв-1		БСП 9.2-5АIIIв-1	БСП 9.2-9АIIIв-1
			Балки по серии 1.462-1/88											
	1,9...1,12; 1,21...1,24 2,11; 2,12; 2,23; 2,24		1БСП 12-1к7-Б				1БСП 12-2к7-Б		1БСП 12-4к7-Б		1БСП 12-2к7-Б		1БСП 12-4к7-Б	—
			1БСП 12-1АIIIв-Б				1БСП 12-2АIIIв-Б		1БСП 12-4АIIIв-Б		1БСП 12-2АIIIв-Б		1БСП 12-4АIIIв-Б	—
			1БСП 12-1АIV-Б				1БСП 12-2АIV-Б		1БСП 12-4АIV-Б		1БСП 12-2АIV-Б		1БСП 12-4АIV-Б	—
			1БСП 12-1АV-Б				1БСП 12-2АV-Б		1БСП 12-4АV-Б		1БСП 12-2АV-Б		1БСП 12-4АV-Б	—
			1БСП 12-1АVI-Б				1БСП 12-2АVI-Б		1БСП 12-4АVI-Б		1БСП 12-2АVI-Б		1БСП 12-4АVI-Б	—
			1БСП 12-1АтVI-Б				1БСП 12-2АтVI-Б		1БСП 12-4АтVI-Б		1БСП 12-2АтVI-Б		1БСП 12-4АтVI-Б	—

Балки см. документ - Д5

Инв.№ подл. | Подпись и дата | Взам. инв.№

№ конструктивной схемы	№ габаритной схемы	Схема загружения балки	Районы по скоростному напору ветра I-IV; Районы по весу снегового покрова I				II-III				IV			
			S_0	$2S_0$	$4S_0$	$6S_0$	S_0	$2S_0$	$4S_0$	$6S_0$	S_0	$2S_0$	$4S_0$	$6S_0$
13	1,17...1,20 2,19; 2,20	1	**Балки по серии 1.462.1-10/89**											
			6СП92-7АIV-1	6СП92-8АIV-1	6СП92-АIV-1	6СП92-10АIV-1	6СП92-9АIV-1	6СП92-10АIV-1	—	—	6СП92-10АIV-1	6СП92-10АIV-1	—	—
			6СП92-8АV-1	6СП92-8АV-1	6СП92-10АV-1	6СП92-10АV-1	6СП92-9АV-1	6СП92-10АV-1	—	—	6СП92-10АV-1	6СП92-10АV-1	—	—
			6СП92-7АIII-1	6СП92-8АIII-1	6СП92-10АIII-1	6СП92-10АIII-1	6СП92-9АIII-1	6СП92-10АIII-1	—	—	6СП92-10АIII-1	—	—	—
			6СП92-7АIII$_В$-1	6СП92-8АIII$_Б$-1	6СП92-10АIII$_Б$-1	6СП92-10АIII$_Б$-1	6СП92-9АIII$_В$-1	6СП92-10АIII$_В$-1	—	—	6СП92-10АIII$_В$-1	6СП92-10АIII$_В$-1	—	—
	1,9...1,12 1,21...1,24 2,11; 2,12 2,23; 2,24		**Балки по серии 1.462.1-1/88**											
			1БСП12-4К7-Б	1БСП12-5К7-Б	2БСП12-7К7-Б	—	1БСП12-6К7-Б	2БСП12-7К7-Б	—	—	2БСП12-7К7-Б	—	—	—
			1БСП12-4АIII$_В$-Б	1БСП12-5АIII$_В$-Б	2БСП12-7АIII$_В$-Б	—	1БСП12-6АIII$_В$-Б	2БСП12-7АIII$_В$-Б	—	—	2БСП12-7АIII$_В$-Б	—	—	—
			1БСП12-4АIV-Б	1БСП12-5АIV-Б	2БСП12-7АIV-Б	—	1БСП12-6АIV-Б	2БСП12-7АIV-Б	—	—	2БСП12-7АIV-Б	—	—	—
			1БСП12-4АV-Б	1БСП12-5АV-Б	2БСП12-7АV-Б	—	1БСП12-6АV-Б	2БСП12-7АV-Б	—	—	2БСП12-7АV-Б	—	—	—
			1БСП12-4АVI-Б	1БСП12-5АVI-Б	2БСП12-7АVI-Б	—	1БСП12-6АVI-Б	2БСП12-7АVI-Б	—	—	2БСП12-7АVI-Б	—	—	—
			1БСП12-4А$_Т$VI-Б	1БСП12-5А$_Т$VI-Б	2БСП12-7А$_Т$VI-Б	—	1БСП12-6А$_Т$VI-Б	2БСП12-7А$_Т$VI-Б	—	—	2БСП12-7А$_Т$VI-Б	—	—	—
	1,17...1,20 2,19; 2,20	2	**Балки по серии 1.462.1-10/89**											
			6СП92-7АIV-1	6СП9.2-5АIV-1	6СП92-8АIV-1	6СП9.2-9АIV-1	6СП92-8АIV-1	—	—	6СП92-10АIV-1	6СП92-8АIV-1	—	—	
			6СП92-8АV-1	6СП92-6АV-1	6СП92-6АV-1	6СП92-9АV-1	6СП92-8АV-1	—	—	6СП92-10АV-1	6СП92-8АV-1	—	—	
			6СП92-7АIII-1	6СП92-5АIII-1	6СП92-7АIII-1	6СП92-9АIII-1	6СП92-7АIII-1	—	—	6СП92-10АIII-1	6СП92-8АIII-1	—	—	
			6СП92-7АIII$_В$-1	6СП9.2-5АIII$_В$-1	6СП92-7АIII$_Б$-1	6СП92-9АIII$_В$-1	6СП92-7АIII$_Б$-1	—	—	6СП92-10АIII$_В$-1	6СП92-8АIII$_В$-1	—	—	
	1,9...1,12 1,21...1,24 2,11; 2,12 2,23; 2,24		**Балки по серии 1.462.1-1/88**											
			1БСП12-4К7-Б		1БСП12-5К7-Б	1БСП12-6К7-Б	—	—	2БСП12-7К7-Б	—	—			
			1БСП12-4АIII$_В$-Б		1БСП12-5АIII$_В$-Б	1БСП12-6АIII$_В$-Б	—	—	2БСП12-7АIII$_В$-Б	—	—			
			1БСП12-4АIV-Б		1БСП12-5АIV-Б	1БСП12-6АIV-Б	—	—	2БСП12-7АIV-Б	—	—			
			1БСП12-4АV-Б		1БСП12-5АV-Б	1БСП12-6АV-Б	—	—	2БСП12-7АV-Б	—	—			
			1БСП12-4АVI-Б		1БСП12-5АVI-Б	1БСП12-6АVI-Б	—	—	2БСП12-7АVI-Б	—	—			
			1БСП12-4А$_Т$VI-Б		1БСП12-5А$_Т$VI-Б	1БСП12-6А$_Т$VI-Б	—	—	2БСП12-7А$_Т$VI-Б	—	—			

Балки см. документ-45

Инв.№ подл. | Подпись и дата | Взам.инв.№

№ конструктивной схемы	№ габаритной схемы	Схема загружения балки	Районы по скоростному напору ветра											
			I-IV											
			Районы по весу снегового покрова											
			I				II-III				IV			
			S_0	$2S_0$	$4S_0$	$6S_0$	S_0	$2S_0$	$4S_0$	$6S_0$	S_0	$2S_0$	$4S_0$	$6S_0$
14	1,5...1,8; 2,7; 2,8	1	Ось 1 (Варианты I и II)											
			БСП6.1-1АIV-1						6СП6.1-3АIV-1	6СП6.1-7АIV-1	БСП6.1-1АIV-1		6СП6.1-7АIV-1	6СП6.1-9АIV-1
			БСП6.1-1АV-1						6СП6.1-5АV-1	6СП6.1-8АV-1	БСП6.1-1АV-1		6СП6.1-8АV-1	6СП6.1-9АV-1
			БСП6.1-1АIII-1						6СП6.1-4АIII-1	6СП6.1-8АIII-1	БСП6.1-1АIII-1		6СП6.1-8АIII-1	6СП6.1-9АIII-1
			БСП6.1-2АIIIв-1						6СП6.1-4АIIIв-1	6СП6.1-8АIIIв-1	БСП6.1-2АIIIв-1		6СП6.1-8АIIIв-1	6СП6.1-9АIIIв-1
	1,9...1,12; 2,11; 2,12		БСП6.1-1АIV-1						6СП6.1-3АIV-1	6СП6.1-7АIV-1	БСП6.1-2АIV-1		6СП6.1-8АIV-1	6СП6.1-10АIV-1
			БСП6.1-1АV-1						6СП6.1-5АV-1	6СП6.1-8АV-1	БСП6.1-2АV-1		6СП6.1-8АV-1	6СП6.1-10АV-1
			БСП6.1-1АIII-1						6СП6.1-3АIII-1	6СП6.1-7АIII-1	БСП6.1-2АIII-1		6СП6.1-8АIII-1	6СП6.1-10АIII-1
			БСП6.1-2АIIIв-1						6СП6.1-4АIIIв-1	6СП6.1-8АIIIв-1	БСП6.1-4АIIIв-1		6СП6.1-8АIIIв-1	6СП6.1-10АIIIв-1
	1,13...1,16; 2,15; 2,16		БСП6.1-1АIV-1	6СП6.1-2АIV-1	БСП6.1-1АIV-1		6СП6.1-4АIV-1	6СП6.1-8АIV-1	6СП6.1-1АIV-1	6СП6.1-3АIV-1	6СП6.1-8АIV-1	6СП6.1-10АIV-1		
			БСП6.1-1АV-1	6СП6.1-2АV-1	БСП6.1-1АV-1		6СП6.1-5АV-1	6СП6.1-8АV-1	6СП6.1-1АV-1	6СП6.1-5АV-1	6СП6.1-8АV-1	6СП6.1-10АV-1		
			БСП6.1-1АIII-1	6СП6.1-2АIII-1	БСП6.1-1АIII-1		6СП6.1-4АIII-1	6СП6.1-8АIII-1	6СП6.1-1АIII-1	6СП6.1-3АIII-1	6СП6.1-8АIII-1	6СП6.1-10АIII-1		
			БСП6.1-2АIIIв-1	6СП6.1-2АIIIв-1	БСП6.1-2АIIIв-1		6СП6.1-4АIIIв-1	6СП6.1-8АIIIв-1	6СП6.1-2АIIIв-1	6СП6.1-4АIIIв-1	6СП6.1-8АIIIв-1	6СП6.1-10АIIIв-1		
	1,5...1,16; 2,7; 2,8; 2,11; 2,12; 2,15; 2,16		Ось 2 (Варианты I и II)											
			БСП6.1-1АIV-1						6СП6.1-2АIV-1	6СП6.1-4АIV-1	БСП6.1-1АIV-1		6СП6.1-4АIV-1	6СП6.1-8АIV-1
			БСП6.1-1АV-1						6СП6.1-2АV-1	6СП6.1-5АV-1	БСП6.1-1АV-1		6СП6.1-8АV-1	6СП6.1-8АV-1
			БСП6.1-1АIII-1						6СП6.1-2АIII-1	6СП6.1-4АIII-1	БСП6.1-1АIII-1		6СП6.1-4АIII-1	6СП6.1-8АIII-1
			БСП6.1-2АIIIв-1						6СП6.1-2АIIIв-1	6СП6.1-4АIIIв-1	БСП6.1-2АIIIв-1		6СП6.1-4АIIIв-1	6СП6.1-8АIIIв-1

Балки см. документ-43

Инв.№ подл. | Подпись и дата | Взам.инв.№

№ конструктивной схемы	№ габаритной схемы	Схема загружения балки	Районы по скоростному напору ветра I-IV; Районы по весу снегового покрова I				II-III				IV			
			S_0	$2S_0$	$4S_0$	$6S_0$	S_0	$2S_0$	$4S_0$	$6S_0$	S_0	$2S_0$	$4S_0$	$6S_0$
14	1,5...1,8; 2,7; 2,8	2	Ось 1 Варианты I и II											
			БСП6.1-1АIV-1							6СП6.1-3АIV-1	БСП6.1-1АIV-1		6СП6.1-3АIV-1	6СП6.1-8АIV-1
			БСП6.1-1АV-1							6СП6.1-5АV-1	БСП6.1-1АV-1		6СП6.1-5АV-1	6СП6.1-8АV-1
			БСП6.1-1АIII-1							6СП6.1-3АIII-1	БСП6.1-1АIII-1		6СП6.1-3АIII-1	6СП6.1-8АIII-1
			БСП6.1-2АIIIв-1							6СП6.1-4АIIIв-1	БСП6.1-2АIIIв-1		6СП6.1-4АIIIв-1	6СП6.1-8АIIIв-1
	1,9...1,12; 2,11; 2,12		БСП6.1-1АIV-1							6СП6.1-3АIV-1	БСП6.1-1АIV-1		6СП6.1-4АIV-1	6СП6.1-9АIV-1
			БСП6.1-1АV-1							6СП6.1-5АV-1	БСП6.1-1АV-1		6СП6.1-5АV-1	6СП6.1-9АV-1
			БСП6.1-1АIII-1							6СП6.1-3АIII-1	БСП6.1-1АIII-1		6СП6.1-4АIII-1	6СП6.1-9АIII-1
			БСП6.1-2АIIIв-1							6СП6.1-4АIIIв-1	БСП6.1-2АIIIв-1		6СП6.1-4АIIIв-1	6СП6.1-9АIIIв-1
	1,13...1,16; 2,15; 2,16		БСП6.1-1АIV-1							6СП6.1-3АIV-1	БСП6.1-1АIV-1		6СП6.1-4АIV-1	6СП6.1-9АIV-1
			БСП6.1-1АV-1							6СП6.1-5АV-1	БСП6.1-1АV-1		6СП6.1-5АV-1	6СП6.1-9АV-1
			БСП6.1-1АIII-1							6СП6.1-3АIII-1	БСП6.1-1АIII-1		6СП6.1-4АIII-1	6СП6.1-9АIII-1
			БСП6.1-2АIIIв-1							6СП6.1-4АIIIв-1	БСП6.1-2АIIIв-1		6СП6.1-4АIIIв-1	6СП6.1-9АIIIв-1
	1,5...1,16; 2,7; 2,8; 2,11; 2,12; 2,15; 2,16		Ось 2 Варианты I и II											
			БСП6.1-1АIV-1											6СП6.1-3АIV-1
			БСП6.1-1АV-1											6СП6.1-5АV-1
			БСП6.1-1АIII-1											6СП6.1-3АIII-1
			БСП6.1-2АIIIв-1											6СП6.1-4АIIIв-1

Балки см. документ-ДЗ

Инв.№ подл. | Подпись и дата | Взам.инв.№

№ конструктивной схемы	№ габаритной схемы	Схема загружения балки	Районы по скоростному напору ветра											
			I-IV											
			Районы по весу снегового покрова											
			I				II-III				IV			
			S_0	$2S_0$	$4S_0$	$6S_0$	S_0	$2S_0$	$4S_0$	$6S_0$	S_0	$2S_0$	$4S_0$	$6S_0$
			Оси 1,2 (Вариант II) (у торца и у температурного шва)											
14	1,5...1,8 2,7; 2,8	1	1БПБ-1АIV-2											1БПБ-2АIV-2
			1БПБ-1АV-2											1БПБ-2АV-2
			1БПБ-1АIIIв-2											1БПБ-2АIIIв-2
	1,9...1,12 2,11; 2,12		1БПБ-1АIV-2				1БПБ-2АIV-2				1БПБ-1АIV-2			1БПБ-3АIV-2
			1БПБ-1АV-2				1БПБ-2АV-2				1БПБ-1АV-2			1БПБ-3АV-2
			1БПБ-1АIIIв-2				1БПБ-2АIIIв-2				1БПБ-1АIIIв-2			1БПБ-3АIIIв-2
	1,13...1,16 2,15; 2,16		1БПБ-1АIV-2				1БПБ-2АIV-2				1БПБ-1АIV-2			1БПБ-3АIV-2
			1БПБ-1АV-2				1БПБ-2АV-2				1БПБ-1АV-2			1БПБ-3АV-2
			1БПБ-1АIIIв-2				1БПБ-2АIIIв-2				1БПБ-1АIIIв-2			1БПБ-3АIIIв-2
	1,5...1,8 2,7; 2,8	2	1БПБ-1АIV-2											1БПБ-2АIV-2
			1БПБ-1АV-2											1БПБ-2АV-2
			1БПБ-1АIIIв-2											1БПБ-2АIIIв-2
	1,9...1,12; 2,11, 2,12		1БПБ-1АIV-2											1БПБ-2АIV-2
			1БПБ-1АV-2											1БПБ-2АV-2
			1БПБ-1АIIIв-2											1БПБ-2АIIIв-2
	1,13...1,16 2,15; 2,16		1БПБ-1АV-2											1БПБ-2АV-2
			1БПБ-1АIV-2											1БПБ-2АIV-2
			1БПБ-1АIIIв-2											1БПБ-2АIIIв-2

Балки ст. Документ-Д6

Инв.№ подл. | Подпись и дата | Взам. инв.№

№ конструктивной схемы	№ габаритной схемы	Схема загружения балки	Районы по скоростному напору ветра I-IV; Районы по весу снегового покрова											
			I				II-III				IV			
			S_0	$2S_0$	$4S_0$	$6S_0$	S_0	$2S_0$	$4S_0$	$6S_0$	S_0	$2S_0$	$4S_0$	$6S_0$
17	1,25...128; 2,27; 2,28	1	Оси 1-2											
			1БПБ-1АIV-1	1БПБ-2АIV-1	1БПБ-3АIV-1	1БПБ-7АIV-1	1БПБ-2АIV-1	1БПБ-3АIV-1	—	—	1БПБ-2АIV-1	1БПБ-7АIV-1	—	—
			1БПБ-1АV-1	1БПБ-2АV-1	1БПБ-3АV-1	1БПБ-7АV-1	1БПБ-2АV-1	1БПБ-3АV-1	—	—	1БПБ-2АV-1	1БПБ-7АV-1	—	—
			1БПБ-1АIIIВ-1	1БПБ-2АIIIВ-1	1БПБ-3АIIIВ-1	1БПБ-7АIIIВ-1	1БПБ-2АIIIВ-1	1БПБ-3АIIIВ-1	—	—	1БПБ-2АIIIВ-1	1БПБ-7АIIIВ-1	—	—
			Оси 2-3											
			1БПБ-1АIV-1		1БПБ-2АIV-1	1БПБ-7АIV-1	1БПБ-2АIV-1		—	—	1БПБ-2АIV-1	1БПБ-3АIV-1	—	—
			1БПБ-1АV-1		1БПБ-2АV-1	1БПБ-7АV-1	1БПБ-2АV-1		—	—	1БПБ-2АV-1	1БПБ-3АV-1	—	—
			1БПБ-1АIIIВ-1		1БПБ-2АIIIВ-1	1БПБ-7АIIIВ-1	1БПБ-2АIIIВ-1		—	—	1БПБ-2АIIIВ-1	1БПБ-3АIIIВ-1	—	—
		2	Оси 1-2											
			1БПБ-1АIV-1		1БПБ-2АIV-1		1БПБ-1АIV-1		—	—	1БПБ-2АIV-1		—	—
			1БПБ-1АV-1		1БПБ-2АV-1		1БПБ-1АV-1		—	—	1БПБ-2АV-1		—	—
			1БПБ-1АIIIВ-1		1БПБ-2АIIIВ-1		1БПБ-1АIIIВ-1		—	—	1БПБ-2АIIIВ-1		—	—
			Оси 2-3											
			1БПБ-1АIV-1				1БПБ-2АIV-1		—	—	1БПБ-2АIV-1		—	—
			1БПБ-1АV-1				1БПБ-2АV-1		—	—	1БПБ-2АV-1		—	—
			1БПБ-1АIIIВ-1				1БПБ-2АIIIВ-1		—	—	1БПБ-2АIIIВ-1		—	—

Балки приняты по серии 1.462.1-18

№ конструктивной схемы	№ габаритной схемы	Схема загружения балки	Районы по скоростному напору ветра I-IV; Районы по весу снегового покрова I				II-III				IV			
			S_0	$2S_0$	$4S_0$	$6S_0$	S_0	$2S_0$	$4S_0$	$6S_0$	S_0	$2S_0$	$4S_0$	$6S_0$
17	1,25...1,28 2,27;2,28	1	**Оси 1-2**											
			БСП6.1-7АIV	БСП6.1-8АIV	БСП6.1-9АIV	—	БСП6.1-8АIV	БСП6.1-10АIV	—	—	БСП6.1-10АIV	—	—	—
			БСП6.1-6АV	БСП6.1-8АV	БСП6.1-10АV	—	БСП6.1-9АV	БСП6.1-10АV	—	—	БСП6.1-10АV	—	—	—
			БСП6.1-7АIII	БСП6.1-8АIII	БСП6.1-10АIII	—	БСП6.1-8АIII	БСП6.1-10АIII	—	—	БСП6.1-9АIII	—	—	—
			БСП6.1-8АIII$_В$	БСП6.1-8АIII$_В$	БСП6.1-10АIII$_В$	—	БСП6.1-8АIII$_В$	БСП6.1-10АIII$_В$	—	—	БСП6.1-10АIII$_В$	—	—	—
			Оси 2-3											
			БСП6.1-7АIV		БСП6.1-9АIV	—	БСП6.1-8АIV	БСП6.1-9АIV	—	—	БСП6.1-10АIV	—	—	—
			БСП6.1-6АV		БСП6.1-10АV	—	БСП6.1-9АV	БСП6.1-10АV	—	—	БСП6.1-10АV	—	—	—
			БСП6.1-7АIII		БСП6.1-9АIII	—	БСП6.1-8АIII	БСП6.1-9АIII	—	—	БСП6.1-9АIII	—	—	—
			БСП6.1-8АIII$_В$		БСП6.1-9АIII$_В$	—	БСП6.1-8АIII$_В$	БСП6.1-9АIII$_В$	—	—	БСП6.1-10АIII$_В$	—	—	—
		2	**Оси 1-2**											
			БСП6.1-7АIV			БСП6.1-8АIV	БСП6.1-8АIV		—	—	БСП6.1-10АIV	—	—	—
			БСП6.1-6АV			БСП6.1-8АV	БСП6.1-9АV		—	—	БСП6.1-10АV	—	—	—
			БСП6.1-7АIII			БСП6.1-8АIII	БСП6.1-8АIII		—	—	БСП6.1-9АIII	—	—	—
			БСП6.1-8АIII$_В$			БСП6.1-8АIII$_В$	БСП6.1-8АIII$_В$		—	—	БСП6.1-10АIII$_В$	—	—	—
			Оси 2-3											
			БСП6.1-7АIV				БСП6.1-8АIV		—	—	БСП6.1-10АIV	—	—	—
			БСП6.1-6АV				БСП6.1-9АV		—	—	БСП6.1-10АV	—	—	—
			БСП6.1-7АIII				БСП6.1-8АIII		—	—	БСП6.1-9АIII	—	—	—
			БСП6.1-8АIII$_В$				БСП6.1-8АIII$_В$		—	—	БСП6.1-10АIII$_В$	—	—	—

Балки приняты по серии 1.462.1-10/89.

Инв.№ подл. | Подпись и дата | Взам. инв.№

№ конструктивной схемы	№ габаритной схемы	Схема загружения балки	Районы по скоростному напору ветра											
			I-IV											
			Районы по весу снегового покрова											
			I				II-III				IV			
			S_0	$2S_0$	$4S_0$	$6S_0$	S_0	$2S_0$	$4S_0$	$6S_0$	S_0	$2S_0$	$4S_0$	$6S_0$
4;7	1.5...1.16 2.11,2.12	1,2	Ось 2											
			1К30 - 1М2-1						—	—	1К30 - 1М2-1		—	—
			1К36 - 1М2-1						—	—	1К36 - 1М2-1		—	—
			1К42 - 1М2-1						—	—	1К42 - 1М2-1		—	—
			1К48 - 1М2-1						—	—	1К48 - 1М2-1		—	—
			1К42 - 1М2-1						—	—	1К42 - 1М2-1		—	—
			1К48 - 1М2-1						—	—	1К48 - 1М2-1		—	—
7			Ось 1											
			1К30 - 1М2-1						—	—	1К30 - 1М2-1		—	—
			1К36 - 1М2-1						—	—	1К36 - 1М2-1		—	—
			1К42 - 1М2-1						—	—	1К42 - 1М2-1		—	—
			1К48 - 1М2-1						—	—	1К48 - 1М2-1		—	—
			1К42 - 1М2-1						—	—	1К42 - 1М2-1		—	—
			1К48 - 1М2-1						—	—	1К48 - 1М2-1		—	—

Колонны см. документ - ДТ

Инв. № подл. | Подпись и дата | Взам. инв. №

Н.контр.	Коренев		
ГИП	Коренев		
Гл.спец.	Малахина		

3.0191-3.1-ТБ5

Таблица 5. Ключ подбора колонн по серии 1.423.1 - 3/88

Стадия	Лист	Листов
Р	1	9

ПРОМСТРОЙПРОЕКТ

№ конструктивной схемы	№ габаритной схемы	Схема загружения балки	Районы по скоростному напору ветра											
			I-II											
			Районы по весу снегового покрова											
			I				II-III				IV			
			S_0	$2S_0$	$4S_0$	$6S_0$	S_0	$2S_0$	$4S_0$	$6S_0$	S_0	$2S_0$	$4S_0$	$6S_0$
5; 9	1.5...1.16 2.7; 2.8; 2.11; 2.12	1	ось 2. Вариант I											
			Колонны рядовые и у температурного шва											
			2К30-1М2-1										—	—
			2К36-1М2-1										—	—
			2К42-1М2-1										—	—
			4К48-1М2-1										—	—
			Колонны у торца											
			1К30-1М2-1										—	—
			1К36-1М2-1										—	—
			1К42-1М2-1										—	—
			1К48-1М2-1										—	—
	2.15; 2.16	2	Колонны рядовые и у температурного шва											
			2К30-1М2-1											2К30-4М3-С1
			2К36-1М2-1											2К36-4М3-С1
			2К42-1М2-1											2К42-4М3-С1
			4К48-1М2-1											4К48-4М2-1
			Колонны у торца											
			1К30-1М2-1											
			1К36-1М2-1											
			1К42-1М2-1											
			1К48-1М2-1											

Колонны см. документы-Д7 и -Д9

№ конструктивной схемы	№ габаритной схемы	Схема загружения балки	Районы по скоростному напору ветра											
			I-IV											
			Районы по весу снегового покрова											
			I				II-III				IV			
			So	2So	4So	6So	So	2So	4So	6So	So	2So	4So	6So
5; 9	1,5...1,16; 2,7; 2,8; 2,11; 2,12 2,15; 2,16	1	ось 2 (II Вариант)											
			колонны рядовые											
			2К36-1М2-1										—	—
			2К42-1М2-1										—	—
			4К48-1М2-1										—	—
			2К54-1М2-1										—	—
			Колонны у торца и у температурного шва											
			1К36-1М2-2										—	—
			1К42-1М2-2										—	—
			1К48-1М2-2										—	—
			1К54-1М2-2										—	—
		2	колонны рядовые											
			2К36-1М2-1											2К36-4М3-С-1
			2К42-1М2-1											2К42-4М3-С-1
			4К48-1М2-1											4К48-4М2-1
			2К54-1М2-1											2К54-3М2-1
			Колонны у торца и у температурного шва											
			1К36-1М2-2											
			1К42-1М2-2											
			1К48-1М2-2											
			1К54-1М2-2											

Колонны см. документы Д8 и - Д9

Инв. № подл. | Подпись и дата | Взам. инв. №

№ конструктивной схемы	№ геометрической схемы	Схема загружения балки	Районы по скоростному напору ветра											
			I-IV											
			Районы по весу снегового покрова											
			I				II-III				IV			
			S_0	$2S_0$	$4S_0$	$6S_0$	S_0	$2S_0$	$4S_0$	$6S_0$	S_0	$2S_0$	$4S_0$	$6S_0$
9	1.5...1.16; 2.7; 2.8; 2.11; 2.12; 2.15; 2.16	1	Ось 1 (Варианты I и II)											
			Колонны рядовые											
			2К36-1М2-1											2К36-4М3-С
			2К42-1М2-1											2К42-3М2-1
			4К48-1М2-1											4К48-3М2-1
			2К54-1М2-1											2К54-3М2-1
			Колонны у торца и у температурного шва*											
			1К36-1М2-1(2)											
			1К42-1М2-1(2)											
			1К48-1М2-1(2)											
			1К54-1М2-1(2)											
		2	Колонны рядовые											
			2К36-1М2-1											2К36-2М3-С-1
			2К42-1М2-1											2К42-2М2-1
			4К48-1М2-1											4К48-2М2-1
			2К54-1М2-1											2К54-2М2-1
			Колонны у торца и у температурного шва*											
			1К36-1М2-1(2)											
			1К42-1М2-1(2)											
			1К48-1М2-1(2)											
			1К54-1М2-1(2)											

* Колонны у торца и у температурного шва с индексом 1 предназначены для варианта I, с индексом 2 - для варианта II

См. документы - Д7...Д9

Инв. № подл. | Подпись и дата | Взам. инв. №

№ конструктивной схемы	№ габаритной схемы	Схема загружения балки	Районы по скоростному напору ветра: I-IV; Районы по весу снегового покрова: I — S_0	I — $2S_0$	I — $4S_0$	I — $6S_0$	II-III — S_0	II-III — $2S_0$	II-III — $4S_0$	II-III — $6S_0$	IV — S_0	IV — $2S_0$	IV — $4S_0$	IV — $6S_0$
11; 12	1.5...1.12; 1.17...1.24; 2.7; 2.8; 2.11; 2.12; 2.19; 2.20; 2.23; 2.24	1; 2	Ось 1											
			Колонны рядовые; у торца и у температурного шва											
			1К30-1М2-1											
			1К36-1М2-1											
			1К42-1М2-1											
			1К48-1М2-1											
			Ось 2											
			Колонны рядовые; у торца и у температурного шва											
			1К42-1М2-1											
			1К48-1М2-1											
			1К54-1М2-1											
			1К60-1М2-1											

Колонны см. документ - Д7.

№ конструктивной схемы	№ габаритной схемы	Схема загружения балки	Районы по скоростному напору ветра I-IV; Районы по весу снегового покрова I				II-III				IV			
			So	2So	4So	6So	So	2So	4So	6So	So	2So	4So	6So
13	1.9...1.12; 2.11; 2.12; 1.17...1.24; 2.19; 2.20; 2.23; 2.24	1	Ось 1											
			Колонны рядовые; у торца и у температурного шва											
			1К30-1М2-1						—	—	1К30-1М2-1		—	—
			1К36-1М2-1						—	—	1К36-1М2-1		—	—
			1К42-1М2-1						—	—	1К42-1М2-1		—	—
			1К48-1М2-1						—	—	1К48-1М2-1		—	—
			Ось 2											
			Колонны рядовые; у торца и у температурного шва											
			1К42-1М2-1						—	—	1К42-1М2-1		—	—
			1К48-1М2-1						—	—	1К48-1М2-1		—	—
			1К54-1М2-1						—	—	1К54-1М2-1		—	—
			1К60-1М2-1						—	—	1К60-1М2-1		—	—
		2	Ось 1											
			Колонны рядовые; у торца и у температурного шва											
			1К30-1М2-1						—	—	1К30-1М2-1		—	—
			1К36-1М2-1						—	—	1К36-1М2-1		—	—
			1К42-1М2-1						—	—	1К42-1М2-1		—	—
			1К48-1М2-1						—	—	1К48-1М2-1		—	—
			Ось 2											
			Колонны рядовые; у торца и у температурного шва											
			1К42-1М2-1						—	—	1К42-1М2-1		—	—
			1К48-1М2-1						—	—	1К48-1М2-1		—	—
			1К54-1М2-1						—	—	1К54-1М2-1		—	—
			1К60-1М2-1						—	—	1К60-1М2-1		—	—

Колонны см. документ-Д7.

Инв. № подл. | Подпись и дата | Взам. инв. №

№ конструктивной схемы	№ габаритной схемы	Схема загружения балки	Районы по скоростному напору ветра I-IV; Районы по весу снегового покрова I				II-III				IV			
			S_0	$2S_0$	$4S_0$	$6S_0$	S_0	$2S_0$	$4S_0$	$6S_0$	S_0	$2S_0$	$4S_0$	$6S_0$
14	1.5...1.16; 2.7; 2.8; 2.11; 2.12 2.15; 2.16	1,2	Ось 1 (Вариант I)											
			Колонны рядовые и у температурного шва											
			2к30 - 1М2-1											
			2к36 - 1М2-1											
			2к42 - 1М2-1											
			4к48 - 1М2-1											
			Колонны у торца											
			1к30 - 1М2-1											
			1к36 - 1М2-1											
			1к42 - 1М2-1											
			1к48 - 1М2-1											
			Ось 2											
			Колонны рядовые и у температурного шва											
			2к42 - 1М2-1											
			4к48 - 1М2-1											
			2к54 - 1М2-1											
			4к60 - 1М2-1											
			Колонны у торца											
			1к42 - 1М2-1											
			1к48 - 1М2-1											
			1к54 - 1М2-1											
			1к60 - 1М2-1											

Колонны см. документы - Д7 и Д9

Инв. № подл. | Подпись и дата | Взам. инв. №

№ конструктивной схемы	№ габаритной схемы	Схема загружения балки	Районы по скоростному напору ветра I-IV; Районы по весу снегового покрова I				II-III				IV			
			S_0	$2S_0$	$4S_0$	$6S_0$	S_0	$2S_0$	$4S_0$	$6S_0$	S_0	$2S_0$	$4S_0$	$6S_0$
14	1.5...1.16 2.7; 2.8; 2.11; 2.12 2.15; 2.16	1,2	Ось 1 (Вариант II)											
			Колонны рядовые											
			2К30 - 1М2-1											
			2К36 - 1М2-1											
			2К42 - 1М2-1											
			4К48 - 1М2-1											
			Колонны у температурного шва и у торца											
			1К30 - 1М2-2											
			1К36 - 1М2-2											
			1К42 - 1М2-2											
			1К48 - 1М2-2											
			Ось 2											
			Колонны рядовые											
			2К42 - 1М2-1											
			4К48 - 1М2-1											
			2К54 - 1М2-1											
			4К60 - 1М2-1											
			Колонны у температурного шва и у торца											
			1К42 - 1М2-2											
			1К48 - 1М2-2											
			1К54 - 1М2-2											
			1К60 - 1М2-2											

Колонны см. документы - Д8 и Д9

Инв. № подл. | Подпись и дата | Взам. инв. №

№ конструктивной схемы	№ габаритной схемы	Схема загружения балки	Районы по скоростному напору ветра I-IV; Районы по весу снегового покрова I				II-III				IV			
			S_0	$2S_0$	$4S_0$	$6S_0$	S_0	$2S_0$	$4S_0$	$6S_0$	S_0	$2S_0$	$4S_0$	$6S_0$
17	1.25...1.28 2.27,2.28	1,2	**Ось 1**											
			Колонны рядовые, у торца и у температурного шва											
			1К30-1М2-1				—	—			1К30-1М2-1		—	—
			1К36-1М2-1				—	—			1К36-1М2-1		—	—
			1К42-1М2-1				—	—			1К42-1М2-1		—	—
			1К48-1М2-1				—	—			1К48-1М2-1		—	—
			Ось 2											
			Колонны рядовые, у торца и у температурного шва											
			2К30-1М2-1				—	—			2К30-1М2-1		—	—
			2К36-1М2-1				—	—			2К36-1М2-1		—	—
			2К42-1М2-1				—	—			2К42-1М2-1		—	—
			4К48-1М2-1				—	—			4К48-1М2-1		—	—
			Ось 3											
			Колонны рядовые; у торца и у температурного шва											
			1К42-1М2-1				—	—			1К42-1М2-1		—	—
			1К48-1М2-1				—	—			1К48-1М2-1		—	—
			1К54-1М2-1				—	—			1К54-1М2-1		—	—
			1К60-1М2-1				—	—			1К60-1М2-1		—	—

Колонны ат. документы - Д7 и Д9

Инв. № подл. | Подпись и дата | Взам. инв. №

№ конструктивной схемы	№ геометрической схемы	Схема загружения балки	Районы по скоростному напору ветра I-IV; Районы по весу снегового покрова I				II-III				IV			
			S_0	$2S_0$	$4S_0$	$6S_0$	S_0	$2S_0$	$4S_0$	$6S_0$	S_0	$2S_0$	$4S_0$	$6S_0$
4; 7	1,5...1.16; 2.11; 2.12	1; 2	Ось 2											
			СЗ.36.5 - К1АМ3						—	—	СЗ.36.5 - К1АМ3		—	—
			СЗ.42.5 - К1АМ3						—	—	СЗ.42.5 - К1АМ3		—	—
			СЗ.48.5 - К1АМ3						—	—	СЗ.48.5 - К1АМ3		—	—
			СЗ.54.5 - К1АМ3						—	—	СЗ.54.5 - К1АМ3		—	—
			СЗ.48.5 - К1АМ3						—	—	СЗ.48.5 - К1АМ3		—	—
			СЗ.54.5 - К1АМ3						—	—	СЗ.54.5 - К1АМ3		—	—
7			Ось 1											
			СЗ.36.5 - К1АМ3						—	—	СЗ.36.5 - К1АМ3		—	—
			СЗ.42.5 - К1АМ3						—	—	СЗ.42.5 - К1АМ3		—	—
			СЗ.48.5 - К1АМ3						—	—	СЗ.48.5 - К1АМ3		—	—
			СЗ.54.5 - К1АМ3						—	—	СЗ.54.5 - К1АМ3		—	—
			СЗ.48.5 - К1АМ3						—	—	СЗ.48.5 - К1АМ3		—	—
			СЗ.54.5 - К1АМ3						—	—	СЗ.54.5 - К1АМ3		—	—

Инв. № подл. | Подпись и дата | Взам. инв. №

Н. контр.	Коренев		3.019.1-3.1-ТБ6
РИП	Коренев		Таблица 6 ключ подбора стоек по ГОСТ 23444-79
Гл. спец.	Малакина		Стадия: Р; Лист: 1; Листов: 9
			ПРОМСТРОЙПРОЕКТ

№ конструктивной схемы	№ габаритной схемы	Схема загружения балки	Районы по скоростному напору q I-IV; Районы по весу снегового покрова I				II-III				IV			
			S_0	$2S_0$	$4S_0$	$6S_0$	S_0	$2S_0$	$4S_0$	$6S_0$	S_0	$2S_0$	$4S_0$	$6S_0$
			Ось 2 (Вариант I)											
			Колонны рядовые и у температурного шва											
5,9	1.5...1.16 2,7; 2,8 2,11; 2,12; 2,15; 2,16	1	С3.36.5-К1АМ3			С3.36.5-К2АМ3	С3.36.5-К1АМ3			С3.36.5-К2АМ3	С4.36.6-К5М3			—
			С3.42.5-К1АМ3			С3.42.5-К2АМ3	С3.42.5-К1АМ3			С3.42.5-К2АМ3	С4.42.6-К5М3			—
			С3.48.5-К1АМ3			С3.48.5-К2АМ3	С3.48.5-К1АМ3			С3.48.5-К2АМ3	С4.48.6-К5М3			—
			С3.54.5-К1АМ3			С3.54.5-К2АМ3	С3.54.5-К1АМ3			С3.54.5-К2АМ3	С4.54.6-К5М3			—
			С3.48.5-К1АМ3			С3.48.5-К2АМ3	С3.48.5-К1АМ3			С3.48.5-К2АМ3	С4.48.6-К5М3			—
			С3.54.5-К1АМ3			С3.54.5-К2АМ3	С3.54.5-К1АМ3			С3.54.5-К2АМ3	С4.54.6-К5М3			—
			Колонны у торца											
			С3.36.5-К1АМ3							С3.36.5-К2АМ3	С3.36.5-К1АМ3		С3.36.5-К2АМ3	—
			С3.42.5-К1АМ3							С3.42.5-К2АМ3	С3.42.5-К1АМ3		С3.42.5-К2АМ3	—
			С3.48.5-К1АМ3							С3.48.5-К2АМ3	С3.48.5-К1АМ3		С3.48.5-К2АМ3	—
			С3.54.5-К1АМ3							С3.54.5-К2АМ3	С3.54.5-К1АМ3		С3.54.5-К2АМ3	—
			С3.48.5-К1АМ3							С3.48.5-К2АМ3	С3.48.5-К1АМ3		С3.48.5-К2АМ3	—
			С3.54.5-К1АМ3							С3.54.5-К2АМ3	С3.54.5-К1АМ3		С3.54.5-К2АМ3	—

Инв.№ подл. | Подпись и дата | Взам.инв.№

№ конструктивной схемы	№ габаритной схемы	Схема загружения балки	Районы по скоростному напору ветра											
			I-IV											
			Районы по весу снегового покрова											
			I				II-III				IV			
			S₀	2S₀	4S₀	6S₀	S₀	2S₀	4S₀	6S₀	S₀	2S₀	4S₀	6S₀
			Ось 2 (Вариант II)											
			Колонны рядовые											
5; 9	1.5...1.16 2.7; 2.8; 2.11; 2.12; 2.15; 2.16	1	С3.42.5-к1АТ3	С3.42.5-к2АТ3			С3.42.5-к1АТ3	С3.42.5-к2АТ3	С4.42.6-к5Т3		С3.42.5-к1АТ3	С3.42.5-к2АТ3	С4.42.6-к5Т3	—
			С3.48.5-к1АТ3	С3.48.5-к2АТ3			С3.48.5-к1АТ3	С3.48.5-к2АТ3	С4.48.6-к5Т3		С3.48.5-к1АТ3	С3.48.5-к2АТ3	С4.48.6-к5Т3	—
			С3.54.5-к1АТ3	С3.54.5-к2АТ3			С3.54.5-к1АТ3	С3.54.5-к2АТ3	С4.54.6-к5Т3		С3.54.5-к1АТ3	С3.54.5-к2АТ3	С4.54.6-к5Т3	—
			С3.60.5-к1АТ3	С3.60.5-к2АТ3			С3.60.5-к1АТ3	С3.60.5-к2АТ3	С4.60.6-к5Т3		С3.60.5-к1АТ3	С3.60.5-к2АТ3	С4.60.6-к5Т3	—
			С3.54.5-к1АТ3	С3.54.5-к2АТ3			С3.54.5-к1АТ3	С3.54.5-к2АТ3	С4.54.6-к5Т3		С3.54.5-к1АТ3	С3.54.5-к2АТ3	С4.54.6-к5Т3	—
			С3.60.5-к1АТ3	С3.60.5-к2АТ3			С3.60.5-к1АТ3	С3.60.5-к2АТ3	С4.60.6-к5Т3		С3.60.5-к1АТ3	С3.60.5-к2АТ3	С4.60.6-к5Т3	—
			Колонны у торца и у температурного шва											
			С3.42.5-к1АТ3					С3.42.5-к2АТ3			С3.42.5-к1АТ3		С3.42.5-к2АТ3	—
			С3.48.5-к1АТ3					С3.48.5-к2АТ3			С3.48.5-к1АТ3		С3.48.5-к2АТ3	—
			С3.54.5-к1АТ3					С3.54.5-к2АТ3			С3.54.5-к1АТ3		С3.54.5-к2АТ3	—
			С3.60.5-к1АТ3					С3.60.5-к2АТ3			С3.60.5-к1АТ3		С3.60.5-к2АТ3	—
			С3.54.5-к1АТ3					С3.54.5-к2АТ3			С3.54.5-к1АТ3		С3.54.5-к2АТ3	—
			С3.60.5-к1АТ3					С3.60.5-к2АТ3			С3.60.5-к1АТ3		С3.60.5-к2АТ3	—

Инв.№ подл. | Подпись и дата | Взам. инв.№

№ конструктивной схемы	№ габаритной схемы	Схема загружения балки	Районы по скоростному напору ветра I-IV; Районы по весу снегового покрова I				II-III				IV			
			So	2So	4So	6So	So	2So	4So	6So	So	2So	4So	6So
			Ось 2 (Вариант I)											
			Колонны рядовые и у температурного шва											
			СЗ.36.5-к1АМ3											СЗ.36.6-к5М3
			СЗ.42.5-к1АМ3											СЗ.42.6-к5М3
			СЗ.48.5-к1АМ3											СЗ.48.6-к5М3
			СЗ.54.5-к1АМ3											СЗ.54.6-к5М3
			СЗ.48.5-к1АМ3											СЗ.48.6-к5М3
			СЗ.54.5-к1АМ3											СЗ.54.6-к5М3
5; 9	1.5...1.16 2.7; 2.8; 2.11; 2.12; 2.15; 2.16	2	Колонны у торца											
			СЗ.36.5-к1АМ3											
			СЗ.42.5-к1АМ3											
			СЗ.48.5-к1АМ3											
			СЗ.54.5-к1АМ3											
			СЗ.48.5-к1АМ3											
			СЗ.54.5-к1АМ3											

Инв.№ подл. | Подпись и дата | Взам.инв.№

№ конструктивной схемы	№ габаритной схемы	Схема загружения балки	Районы по скоростному напору ветра											
			I-IV											
			Районы по весу снегового покрова											
			I				II-III				IV			
			S_0	$2S_0$	$4S_0$	$6S_0$	S_0	$2S_0$	$4S_0$	$6S_0$	S_0	$2S_0$	$4S_0$	$6S_0$
5; 9	1.5...1.16; 2.7; 2.8; 2.11; 2.12; 2.15; 2.16	2	Ось 2 (Вариант II)											
			Колонны рядовые											
			С3.42.5 - К1АТ3											С4.42.6-К5Т3
			С3.48.5 - К1АТ3											С4.48.6-К5Т3
			С3.54.5 - К1АТ3											С4.54.6-К5Т3
			С3.60.5 - К1АТ3											С4.60.6-К5Т3
			С3.54.5 - К1АТ3											С4.54.6-К5Т3
			С3.60.5 - К1АТ3											С4.60.6-К5Т3
			Колонны у торца и у температурного шва											
			С3.42.5 - К1АТ3											
			С3.48.5 - К1АТ3											
			С3.54.5 - К1АТ3											
			С3.60.5 - К1АТ3											
			С3.54.5 - К1АТ3											
			С3.60.5 - К1АТ3											

Инв. № подл. | Подпись и дата | Взам. инв. №

№ конструктивной схемы	№ габаритной схемы	Схема загружения балки	Районы по скоростному напору ветра											
			I-IV											
			Районы по весу снегового покрова											
			I				II-III				IV			
			S_0	$2S_0$	$4S_0$	$6S_0$	S_0	$2S_0$	$4S_0$	$6S_0$	S_0	$2S_0$	$4S_0$	$6S_0$
9	1.5...1.16; 2.7; 2.8 2.11; 2.12; 2.15; 2.16	1.2	Ось 1											
			Колонны рядовые											
			С3.36.5 - к1АМ3											С3.36.5-к2АМ3
			С3.42.5 - к1АМ3											С3.42.5-к2АМ3
			С3.48.5 - к1АМ3											С3.48.5-к2АМ3
			С3.54.5 - к1АМ3											С3.54.5-к2АМ3
			Колонны у торца и температурного шва											
			С3.36.5 - к1АМ3											
			С3.42.5 - к1АМ3											
			С3.48.5 - к1АМ3											
			С3.54.5 - к1АМ3											

Инв.№ подл. | Подпись и дата | Взам. инв.№

№ конструктивной схемы	№ габаритной схемы	Схема загружения балки	Районы по скоростному напору ветра											
			I-IV											
			Районы по весу снегового покрова											
			I				II-III				IV			
			S_0	$2S_0$	$4S_0$	$6S_0$	S_0	$2S_0$	$4S_0$	$6S_0$	S_0	$2S_0$	$4S_0$	$6S_0$
11; 12; 14	1.5...1.16 1.17...1.24 2.7; 2.8 2.11; 2.12 2.15; 2.16 2.19; 2.20 2.23; 2.24	1,2	Колонны по оси 1 С3.36.5 - К1АМ3 С3.42.5 - К1АМ3 С3.48.5 - К1АМ3 С3.54.5 - К1АМ3 Колонны по оси 2 С3.48.5 - К1АМ3 С3.54.5 - К1АМ3 С3.60.5 - К1АМ3 С4.72.5 - К1АМ3											

Инв. № подл. | Подпись и дата | Взам. инв. №

№ конструктивной схемы	№ габаритной схемы	Схема загружения балки	Районы по скоростному напору ветра: I-IV; Районы по весу снегового покрова: I				II-III				IV			
			S_0	$2S_0$	$4S_0$	$6S_0$	S_0	$2S_0$	$4S_0$	$6S_0$	S_0	$2S_0$	$4S_0$	$6S_0$
13	1.9...1.12 2.11; 2.12 1.17...1.24 2.19; 2.20 2.23; 2.24	1,2	Колонны по оси 1											
			3.36.5-К1АМ3						—	—	3.36.5-К1АМ3		—	—
			3.42.5-К1АМ3						—	—	3.42.5-К1АМ3		—	—
			3.48.5-К1АМ3						—	—	3.48.5-К1АМ3		—	—
			3.54.5-К1АМ3						—	—	3.54.5-К1АМ3		—	—
			Колонны по оси 2.											
			3.48.5-К1АМ3						—	—	3.48.5-К1АМ3		—	—
			3.54.5-К1АМ3						—	—	3.54.5-К1АМ3		—	—
			3.60.5-К1АМ3						—	—	3.60.5-К1АМ3		—	—
			4.72.5-К1АМ3						—	—	4.72.5-К1АМ3		—	—

Инв. № подл. | Подпись и дата | Взам. инв. №

№ конструктивной схемы	№ габаритной схемы	Схема загружения балки	Районы по скоростному напору ветра I-IV; Районы по весу снегового покрова I				II-III				IV			
			S_0	$2S_0$	$4S_0$	$6S_0$	S_0	$2S_0$	$4S_0$	$6S_0$	S_0	$2S_0$	$4S_0$	$6S_0$
17	1,25...1,28 2,27, 2,28	1, 2	Колонны по осям 1,2											
			СЗ.36.5 - К1АМ3				—	—			СЗ.36.5 - К1АМ3		—	—
			СЗ.42.5 - К1АМ3				—	—			СЗ.42.5 - К1АМ3		—	—
			СЗ.48.5 - К1АМ3				—	—			СЗ.48.5 - К1АМ3		—	—
			СЗ.54.5 - К1АМ3				—	—			СЗ.54.5 - К1АМ3		—	—
			Колонны по оси 3											
			СЗ.48.5 - К1АМ3				—	—			СЗ.48.5 - К1АМ3		—	—
			СЗ.54.5 - К1АМ3				—	—			СЗ.54.5 - К1АМ3		—	—
			СЗ.60.5 - К1АМ3				—	—			СЗ.60.5 - К1АМ3		—	—
			С4.72.5 - К1АМ3				—	—			С4.72.5 - К1АМ3		—	—

Инв.№ подл. | Подпись и дата | Взам. инв.№

Высота подпора грунта $H_п$, м	Вид грунта	Нормативный угол внутреннего трения φ_0	Объемный вес γ кН/м³	Нормативное удельное сцепление С, кПа	Расчетные нагрузки на поверхности грунта, кПа							
					Плиты							
					10		20		30		40	
					Лицевые	Фунд.	Лицевые	Фунд.	Лицевые	Фунд.	Лицевые	Фунд.
1,2	Песчаные грунты	40	17,7	—	ПЛ1-1; ПЛ2-1	ПФ1-1	ПЛ1-1; ПЛ2-1	ПФ1-1	ПЛ1-1; ПЛ2-1	ПФ1-1	ПЛ1-1	ПФ1-1
											ПЛ2-3	ПФ1-2
		38							ПЛ1-1	ПФ1-1	ПЛ1-1	ПФ1-1
									ПЛ2-2	ПФ1-2	ПЛ2-3	ПФ1-2
		36					ПЛ1-1		ПЛ1-1	ПФ1-1	ПЛ1-2	ПФ1-1
									ПЛ2-2	ПФ1-2	ПЛ2-3	ПФ1-2
		32					ПЛ2-2		ПЛ1-1	ПФ1-1	ПЛ1-2	ПФ2-1
									ПЛ2-3	ПФ1-2	ПЛ2-4	ПФ1-2
	Супеси	29		10,8			ПЛ1-1; ПЛ2-1		ПЛ1-1	ПФ2-1	ПЛ1-1	ПФ1-1
									ПЛ2-2		ПЛ2-3	ПФ2-2
	Суглинки	26		20,6					ПЛ1-1	ПФ1-1	ПЛ1-1	ПФ2-1
									ПЛ2-1	ПФ2-1	ПЛ2-2	ПФ2-2

Доборные фундаментные плиты длиной 2,0 и 1,5 м (с индексом А и Б) в таблицу не включены.

Инв. № подл. | Подпись и дата | Взам. инв. №

Н. контр.	Коренев	
РИП	Коренев	
Гл. спец.	Малакина	

3.019.1-3.1-ТБ7

Таблица 7
Ключ подбора конструкций подпорных стен по серии 3.002.1-1

Стадия	Лист	Листов
Р		1

ПРОМСТРОЙПРОЕКТ

25473-02 43

Формат А3

№ конструктивной схемы	№ габаритной схемы	Районы по скоростному напору ветра I–IV; Районы по весу снегового покрова I				II–III				IV				I				II–III				IV			
		S_0	$2S_0$	$4S_0$	$6S_0$	S_0	$2S_0$	$4S_0$	$6S_0$	S_0	$2S_0$	$4S_0$	$6S_0$	S_0	$2S_0$	$4S_0$	$6S_0$	S_0	$2S_0$	$4S_0$	$6S_0$	S_0	$2S_0$	$4S_0$	$6S_0$
		при B^{*}) = 15 м												при B^{*}) = 2 h											
3	1,5…1,8	16	24	40	57	27	46	83	121	38	65	121	178	16	16	22	35	27	30	65	103	38	49	108	168
	1,9…1,12	25	35	57	79	41	66	115	166	55	91	180	242	25	25	29	44	41	41	82	138	55	62	140	224
	1,13…1,16	32	45	73	100	53	82	145	208	72	114	209	303	32	32	36	52	53	53	95	160	72	74	164	266
	2,7; 2,8	10	17	33	49	20	38	74	109	31	56	110	164	10	10	17	31	20	25	61	101	31	44	103	163
	2,11; 2,12	20	30	52	73	35	59	107	157	49	84	158	231	20	20	26	41	35	36	79	134	49	59	136	221
	2,15; 2,16	29	41	68	95	49	77	138	199	73	109	201	293	29	29	34	49	49	49	92	158	73	73	161	271
4	1,5…1,8	36	47	66	86	45	66	105	144	54	85	143	204	36	37	55	80	45	56	108	156	54	80	155	211
	1,9…1,12; 2,11…2,12	40	55	81	105	50	79	129	181	59	102	180	258	40	41	60	87	50	61	122	201	59	87	198	294
	1,13…1,16	95	114	158	200	118	158	244	327	142	202	328	456	95	95	108	139	118	118	184	278	142	152	281	432
5	1,5…1,8	39	46	60	74	48	64	97	129	57	81	129	179	39	37	46	60	48	51	81	113	57	67	117	169
	1,9…1,12	47	56	74	94	81	81	124	168	73	104	180	234	47	44	53	68	81	60	96	144	73	79	146	218
	1,13…1,16	54	65	88	113	97	97	151	205	88	124	206	287	54	50	60	75	97	69	108	164	88	90	167	255
	2,7…2,8	33	39	33	66	42	57	88	118	51	73	119	165	33	33	41	54	42	46	77	111	51	63	113	164
	2,11…2,12	43	51	70	88	56	76	117	160	68	97	161	224	43	41	50	64	56	57	93	140	68	76	142	215
	2,15; 2,16	51	61	84	107	68	92	144	197	83	120	199	277	51	47	57	73	68	66	105	162	120	88	164	259
6	1,5…1,8	16	24	40	58	28	46	82	120	38	64	122	178	16	16	22	36	28	30	66	102	38	48	108	168
	1,9…1,12	24	34	58	80	40	64	116	166	56	92	180	242	24	24	30	44	42	42	82	138	56	62	140	224
	1,13…1,16	32	46	72	100	54	82	146	208	72	114	208	304	32	32	36	52	54	54	94	160	72	74	164	266
	2,7; 2,8	10	16	34	48	20	38	74	110	30	56	110	164	10	10	18	30	20	26	62	104	30	44	102	164
	2,11; 2,12	20	30	52	74	36	58	108	156	50	84	158	232	20	20	26	40	36	36	78	134	50	58	136	220
	2,15; 2,16	28	40	68	94	50	76	138	200	74	110	202	292	28	28	34	50	50	50	92	158	74	74	162	272

*) B - длина зоны повышенных снегоотложений

Нагрузки даны на рядовые пилястры В кН.

Н.контр.	Кореневб	
ГИП	Кореневб	
Гл.спец.	Малахинб	
Вед.инж.	Симонова	

3.019.1-3.1-ТБ8

Таблица 8. Расчетные нагрузки на пилястры

Стадия	Лист	Листов
Р		1

ПРОМСТРОЙПРОЕКТ

Инв.№ подл. | Подпись и дата | Взам.инв.№

Районы по скоростному напору ветра I÷IV

I снеговой район (S_0 = 0,5 кПа)

№ конструктивной схемы	№ геометрической схемы	Схема загружения балки	Вертикальные нагрузки N max (кН) при S_0	$2S_0$	$4S_0$	$6S_0$	Усилия в попереч. направ. от ветра M_x (кНм)	Q_x (кН)	M_y (кНм)	Q_y (кН)	Усилия в продольном направлении от температурных смещений (max) M_y (кНм)	Q_y (кН)	M_y (кНм)	Q_y (кН)
											Для прямоуг. колонн		Для круглых колонн	
											300 × 300 и 300 × 400 (мм)	300 × 300 и 300 × 400 (мм)	ф300 и ф400 (мм)	ф300 и ф400 (мм)
7	1,17 ... 1,20	1	50	61	80	100	13,5;16,1;18,7;21,3	4,3	0,4;0,5;0,6,0,7	0,14	14,2;10,1;7,4;5,9	4,5;2,7;1,7;1,2	10,7;7,5;5,6;4,4	3,4;2,0;1,3;0,9
		2		51	69	94								
	1,9 ... 1,12; 2,11 ; 2,12	1	54	69	95	119	13,5;16,1;18,7;21,3	4 , 3	0,6;0,7 ;0,9;1,0	0,2	14,2;10,1;7,4;5,9	4,5;2,7;1,7;1,2	10,7;7,5;5,6;4,4	3,4;2,0,1,3;0,9
		2		55	74	101								
	1,21 ... 1,24	1	109	128	172	214	13,5;16,1;18,7;21,3	4,3	0,6;0,7;0,9;1,0	0,2	14,2;10,1;7,4;5,9	4,5;2,7;1,7;1,2	10,7;7,5;5,6;4,4	3,4;2,0;1,3;0,9
		2		109	122	153								
8	1,5 ... 1,8	1	22	30	46	63	10,4;12,4;14,4;16,3	3,3	0,2;0,3;0,3;0,4	0,08	—	—	—	—
		2		22	28	41								
	1,9 ... 1,12	1	31	41	63	85	10,4;12,4;14,4;16,3	3,3	0,3;0,3;0,4;0,4	0,09	—	—	—	—
		2		31	35	50								
	1,13 ... 1,16	1	38	51	79	106	10,4;12,4;14,4;16,3	3,3	0,4;0,4;0,5;0,6	0,11	—	—	—	—
		2		38	42	58								
	2.7 ; 2,8	1	16	23	39	55	10,4;12,4;14,4;16,3	3,3	0,2;0,3;0,3;0,4	0,08	—	—	—	—
		2		16	23	37								
	2,11 ; 2,12	1	26	35	58	79	10,4;12,4;14,4,16,3	3,3	0,3;0,3;0,4;0,4	0,09	—	—	—	—
		2		26	32	47								
	2,15 ; 2,16	1	35	47	74	101	10,4;12,4;14,4;16,3	3,3	0,4;0,4;0,5;0,6	0,11	—	—	—	—
		2		35	40	55								

Усилия M_y и Q_y от температурных смещений прямоугольных колонн даны для бетона классов В15 и в скобках для В22,5.

Инв. № подл. | Подпись и дата | Взам. инв. №

Н.контр.	Коренев	
ГИП	Коренев	
Гл. спец.	Малахина	
Вед. инж.	Симонова	

3.019.1-3.1-ТБ9

Таблица 9. Расчетные нагрузки на фундаменты по оси 1 для I снегового района

Стадия	Лист	Листов
Р	1	5

ПРОМСТРОЙПРОЕКТ

№ конструктивной схемы	№ габаритной схемы	Схема загружения балки	Районы по скоростному напору ветра I÷IV; I снеговой район (S_0 = 0,5 кПа); Вертикальные нагрузки: Nmax (кН) при S_0	$2S_0$	$4S_0$	$6S_0$	Усилия в поперечном направлении: от ветра Mx (кНм)	Qx (кН)	Усилия в продольном направлении: от ветра My (кНм)	Qy (кН)	от температурных смещений (max) My (кНм) для прямоуг. колонн 300×300 и 300×400 (мм)	Qy (кН) для прямоуг. колонн 300×300 и 300×400 (мм)	My (кНм) для круглых колонн ф300 и ф400 (мм)	Qy (кН) для круглых колонн ф300 и ф400 (мм)
9	1,5...1,8	1	41	48	62	76	7,9; 9,4; 10,9; 12,4	2,5	0,2; 0,2; 0,2; 0,3	0,05	14,2; 10,1; 7,4; 5,9 (17,6; 12,4; 9,1; 6,9)	4,5; 2,7; 1,7; 1,2 (5,6; 3,3; 2,1; 1,4)	10,7; 7,5; 5,6; 4,4	3,4; 2,0; 1,3; 0,9
		2		39	48	62								
	1.9...1.12	1	49	58	76	96	7,9; 9,4; 10,9; 12,4	2,5	0,2; 0,2; 0,3; 0,3	0,06	14,2; 10,1; 7,4; 5,9 (17,6; 12,4; 9,1; 6,9)	4,5; 2,7; 1,7; 1,2 (5,6; 3,3; 2,1; 1,4)	10,7; 7,5; 5,6; 4,4	3,4; 2,0; 1,3; 0,9
		2		46	55	70								
	1.13...1,16	1	56	67	90	114	7,9; 9,4; 10,9; 12,4	2,5	0,2; 0,3; 0,3; 0,3	0,07	14,2; 10,1; 7,4; 5,9 (17,6; 12,4; 9,1; 6,9)	4,5; 2,7; 1,7; 1,2 (5,6; 3,3; 2,1; 1,4)	10,7; 7,5; 5,6; 4,4	3,4; 2,0; 1,3; 0,9
		2		52	62	77								
	2,7; 2,8	1	35	41	55	68	7,9; 9,4; 10,9; 12,4	2,5	0,2; 0,2; 0,2; 0,3	0,05	14,2; 10,1; 7,4; 5,9 (17,6; 12,4; 9,1; 6,9)	4,5; 2,7; 1,7; 1,2 (5,6; 3,3; 2,1; 1,4)	10,7; 7,5; 5,6; 4,4	3,4; 2,0; 1,3; 0,9
		2		35	44	56								
	2,11; 2,12	1	45	53	72	90	7,9; 9,4; 10,9; 12,4	2,5	0,2; 0,2; 0,3; 0,3	0,06	14,2; 10,1; 7,4; 5,9 (17,6; 12,4; 9,1; 6,9)	4,5; 2,7; 1,7; 1,2 (5,6; 3,3; 2,1; 1,4)	10,7; 7,5; 5,6; 4,4	3,4; 2,0; 1,3; 0,9
		2		43	52	66								
	2,15; 2,16	1	53	63	86	109	7,9; 9,4; 10,9; 12,4	2,5	0,2; 0,3; 0,3; 0,3	0,07	14,2; 10,1; 7,4; 5,9 (17,6; 12,4; 9,1; 6,9)	4,5; 2,7; 1,7; 1,2 (5,6; 3,3; 2,1; 1,4)	10,7; 7,5; 5,6; 4,4	3,4; 2,0; 1,3; 0,9
		2		49	59	75								

Инв. № подл. | Подпись и дата | Взам. инв. №

№ конструктивной схемы	№ габаритной схемы	Схема загружения балки	Районы по скоростному напору ветра I÷IV, I снеговой район (S_0 = 0,5 кПа): Вертикальные нагрузки N_{max} (кН) при S_0	$2S_0$	$4S_0$	$6S_0$	Усилия в попереч. направ. от ветра M_x (кНм)	Q_x (кН)	Усилия в продольном направлении от ветра M_y (кНм)	Q_y (кН)	Усилия в продольном направлении от температурных смещений (max) M_y (кНм) Для прямоуг. колонн 300×300 и 300×400 (мм)	Q_y (кН) Для прямоуг. колонн 300×300 и 300×400 (мм)	M_y (кНм) Для круглых колонн ф300 и ф400 (мм)	Q_y (кН) Для круглых колонн ф300 и ф400 (мм)
10	1.5 ... 1.8	1	22	30	46	63	5,4; 6,4; 7,4; 8,4	1,7	0,2; 0,2; 0,3; 0,3	0,06	—	—	—	—
		2		22	28	41								
	1.9 ... 1.12	1	31	41	63	85	5,4; 6,4; 7,4; 8,4	1,7	0,2; 0,3; 0,3; 0,3	0,06	—	—	—	—
		2		31	38	50								
	1.13 ... 1.16	1	38	51	79	106	5,4; 6,4; 7,4; 8,4	1,7	0,3; 0,4; 0,5; 0,5	0,11	—	—	—	—
		2		38	42	58								
	2.7; 2.8	1	16	23	39	55	5,4; 6,4; 7,4; 8,4	1,7	0,2; 0,2; 0,3; 0,3	0,06	—	—	—	—
		2		16	23	37								
	2.11; 2.12	1	26	35	58	79	5,4; 6,4; 7,4; 8,4	1,7	0,2; 0,3; 0,3; 0,3	0,06	—	—	—	—
		2		26	32	47								
	2.15; 2.16	1	35	47	74	101	5,4; 6,4; 7,4; 8,4	1,7	0,3; 0,4; 0,5; 0,5	0,11	—	—	—	—
		2		35	40	55								
11	1.5 ... 1.8; 2.7; 2.8	1	114	128	159	191	7,2; 8,6; 10,0; 11,4	2,3	1,0; 1,2; 1,3; 1,5	0,31	14,2; 10,1; 7,4; 5,9	4,5; 2,7; 1,7; 1,2	—	—
		2		144	116	133								
	1.9 ... 1.12; 2.11; 2.12	1	128	142	178	212	7,2; 8,6; 10,0; 11,4	2,3	0,8; 1,3; 1,5; 1,7	0,34	14,2; 10,1; 7,4; 5,9	4,5; 2,7; 1,7; 1,2	—	—
		2		128	129	146								
	1.21 ... 1.24; 2.23; 2.24	1	128	142	178	212	7,2; 8,6; 10,0; 11,4	2,3	1,1; 1,3; 1,5; 1,7	0,35	14,2; 10,4; 7,4; 5,9	4,5; 2,7; 1,7; 1,2	—	—
		2		128	129	146								

Инв. № подл. | Подпись и дата | Взам. инв. №

№ конструктивной схемы	№ геометрической схемы	Схема загружения балки	Районы по скоростному напору ветра I÷IV. I снеговой район (S_0 = 0,5 кПа). Вертикальные нагрузки: N max (кН) при S_0	при $2S_0$	при $4S_0$	при $6S_0$	Усилия в попереч. направ. от ветра: M_x (кНм)	Q_x (кН)	Усилия в продольном направлении от ветра: M_y (кНм)	Q_y (кН)	Усилия в продольном направлении от температурных смещений (max): M_y (кНм) для прямоуг. колонн 300 × 300 и 300 × 400 (мм)	Q_y (кН) для прямоуг. колонн 300 × 300 и 300 × 400 (мм)	M_y (кНм) для круглых колонн ф300 и ф400 (мм)	Q_y (кН) для круглых колонн ф300 и ф400 (мм)
12	1.17…1.20; 2.19; 2.20	1	88	101	130	159	7,2; 8,6; 10,0; 11,4	2,3	0,8; 1,0; 1,1; 1,3	0,26	14,2; 10,1; 7,4; 5,9	4,5; 2,7; 1,7; 1,2	10,7; 7,5; 5,6; 4,4	3,4; 2,0; 1,3; 0,9
		2		82	91	108								
	1.9…1.12; 2.11; 2.12	1	113	128	164	200	7,2; 8,6; 10,0; 11,4	2,3	0,8; 1,3; 1,5; 1,7	0,34	14,2; 10,1; 7,4; 5,9	4,5; 2,7; 1,7; 1,2	10,7; 7,5; 5,6; 4,4	3,4; 2,0; 1,3; 0,9
		2		104	114	131								
	1.21…1.24; 2.23; 2.24	1	113	128	164	200	7,2; 8,6; 10,0; 11,4	2,3	1,1; 1,3; 1,5; 1,7	0,35	14,2; 10,1; 7,4; 5,9	4,5; 2,7; 1,7; 1,2	10,7; 7,5; 5,6; 4,4	3,4; 2,0; 1,3; 0,9
		2		104	114	131								
13	1.17…1.20; 2.19; 2.20	1	176	201	259	317	15,8; 18,8; 21,8; 24,8	5,0	1,7; 2,0; 2,4; 2,7	0,54	14,2; 10,1; 7,4; 5,9 (17,6; 12,4; 9,1; 6,9)	4,5; 2,7; 1,7; 1,2 (5,6; 3,3; 2,1; 1,4)	10,7; 7,5; 5,6; 4,4	3,4; 2,0; 1,3; 0,9
		2		162	183	216								
	1.9…1.12; 2.11; 2.12	1	230	260	331	403	15,8; 18,8; 21,8; 24,8	5,0	2,2; 2,7; 3,1; 3,5	0,71	14,2; 10,1; 7,4; 5,9 (17,6; 12,4; 9,1; 6,9)	4,5; 2,7; 1,7; 1,2 (5,6; 3,3; 2,1; 1,4)	10,7; 7,5; 5,6; 4,4	3,4; 2,0; 1,3; 0,9
		2		211	232	266								
	1.21…1.24; 2.23; 2.24	1	230	260	331	403	15,8; 18,8; 21,8; 24,8	5,0	2,3; 2,7; 3,1; 3,5	0,71	14,2; 10,1; 7,4; 5,9 (17,6; 12,4; 9,1; 6,9)	4,5; 2,7; 1,7; 1,2 (5,6; 3,3; 2,1; 1,4)	10,7; 7,5; 5,6; 4,4	3,4; 2,0; 1,3; 0,9
		2		211	232	266								
14	1,5…1,8; 2,7; 2,8	1	85	99	128	158	6,0; 7,1; 8,3; 9,4	1,9	0,4; 0,4; 0,5; 0,6	0,11	14,2; 10,1; 7,4; 5,9	4,5; 2,7; 1,7; 1,2	10,7; 7,5; 5,6; 4,4	3,4; 2,0; 1,3; 0,9
		2		85	89	104								
	1.9…1.12; 2.11; 2.12	1	97	108	140	174	6,0; 7,1; 8,3; 9,4	1,9	0,4; 0,5; 0,6; 0,6	0,13	14,2; 10,1; 7,4; 5,9	4,5; 2,7; 1,7; 1,2	10,7; 7,5; 5,6; 4,4	3,4; 2,0; 1,3; 0,9
		2		97	99	116								
	1.13…1.16; 2.15; 2.16	1	100	116	150	188	6,0; 7,1; 8,3; 9,4	1,9	0,5; 0,6; 0,7; 0,7	0,15	14,2; 10,1; 7,4; 5,9	4,5; 2,7; 1,7; 1,2	10,7; 7,5; 5,6; 4,4	3,4; 2,0; 1,3; 0,9
		2		100	102	118								

Инв. № подл. | Подпись и дата | Взам. инв. №

№ конструктивной схемы	№ габаритной схемы	Схема загружения балки	Районы по скоростному напору ветра I÷IV; I снеговой район (S_0 = 0,5 кПа)											
			Вертикальные нагрузки				Усилия в поперечном напр.	Усилия в продольном направлении						
			N max (кН) при				от ветра				от температурных смещений (max)			
			S_0	$2S_0$	$4S_0$	$6S_0$	M_x (кНм)	Q_x (кН)	M_y (кНм)	Q_y (кН)	M_y (кНм) Для прямоуг. колонн 300×300 и 300×400 (мм)	Q_y (кН) Для прямоуг. колонн 300×300 и 300×400 (мм)	M_y (кНм) Для круглых колонн ф300 и ф400 (мм)	Q_y (кН) Для круглых колонн ф300 и ф400 (мм)
15	1.17…1.20; 2.19; 2.20	1	36	49	77	105	5,0; 6,0; 7,0; 7,9	1,6	0,6; 0,7; 0,8; 0,9	0,18	—	—	—	—
		2		36	40	56								
	1.9…1.12 2.11; 2.12	1	43	57	88	121	5,7; 6,8; 7,8; 8,9	1,8	0,8; 0,9; 1,1; 1,2	0,25	—	—	—	—
		2		43	45	62								
	1.21…1.24; 2.23; 2.24	1	47	62	97	131	6,0; 7,1; 8,3; 9,4	1,9	0,9; 1,1; 1,3; 1,5	0,3	—	—	—	—
		2		47	48	65								
16	1,5…1,8; 2,7; 2,8	1	64	78	108	138	5,3; 6,4; 7,4; 8,4	1,7	0,4; 0,4; 0,5; 0,6	0,11	—	—	—	—
		2		64	68	84								
	1.9…1.12; 2.11; 2.12	1	72	88	120	154	5,4; 6,4; 7,4; 8,4	1,7	0,4; 0,5; 0,6; 0,6	0,13	—	—	—	—
		2		72	74	92								
	1,13…1,16; 2,15; 2,16	1	80	96	130	168	5,3; 6,4; 7,4; 8,4	1,7	0,5; 0,6; 0,7; 0,8	0,15	—	—	—	—
		2		80	82	98								
17	1.25…1.28	1	128	134	157	180	4,1; 4,9; 5,7; 6,4	1,3	0,8; 1,0; 1,2; 1,3	0,27	14,2; 10,1; 7,4; 5,9	4,5; 2,7; 1,7; 1,2	10,7; 7,5; 5,6; 4,4	3,4; 2,0; 1,3; 0,9
		2		116	116	116								
	2.27; 2.28	1	128	134	157	180	4,1; 4,9; 5,7; 6,4	1,3	0,8; 1,0; 1,2; 1,3	0,27	14,2; 10,1; 7,4; 5,9	4,5; 2,7; 1,7; 1,2	10,7; 7,5; 5,6; 4,4	3,4; 2,0; 1,3; 0,9
		2		116	116	116								

Инв. № подл. | Подпись и дата | Взам. инв. №

№ конструктивной схемы	№ габаритной схемы	Схема загружения балки	Районы по скоростному напору ветра I÷IV. II-III снеговой район (S_0 = 1,0 кПа). Вертикальные нагрузки: Nmax (кН) при S_0	при $2S_0$	при $4S_0$	при $6S_0$	Усилия в попереч. направ. от ветра: Mx (кНм)	Qx (кН)	Усилия в продольном направлении от ветра: My (кНм)	Qy (кН)	от температурных смещений (max): My (кНм) для прямоуг. колонн 300×300 и 300×400 (мм)	Qy (кН) для прямоуг. колонн 300×300 и 300×400 (мм)	My (кНм) для круглых колонн ф300 и ф400 (мм)	Qy (кН) для круглых колонн ф300 и ф400 (мм)
7	1.17...1.20	1	59	80	—	—	13,5;16,1;18,7;21,3	4,3	0,4;0,5;0,6;0,7	0,14	14,2;10,1;7,4;5,9	4,5;2,7;1,7;1,2	10,7;7,5;5,6;4,4	3,4;2,0;1,3;0,9
		2		70	—	—								
	1.9...1.12; 2.11; 2.12	1	64	93	—	—	13,5;16,1;18,7;21,3	4,3	0,6;0,7;0,9;1,0	0,2	14,2;10,1;7,4;5,9	4,5;2,7;1,7;1,2	10,7;7,5;5,6;4,4	3,4;2,0;1,3;0,9
		2		75	—	—								
	1.21...1.24	1	132	172	—	—	13,5;16,1;18,7;21,3	4,3	0,6;0,7;0,9;1,0	0,2	14,2;10,1;7,4;5,9	4,5;2,7;1,7;1,2	10,7;7,5;5,6;4,4	3,4;2,0;1,3;0,9
		2		132	—	—								
8	1.5...1.8	1	33	52	89	127	10,4;12,4;14,4;16,3	3,3	0,2;0,3;0,3;0,4	0,08	—	—	—	—
		2		36	71	109								
	1.9...1.12	1	47	71	121	172	10,4;12,4;14,4;16,3	3,3	0,3;0,3;0,4;0,4	0,09	—	—	—	—
		2		47	88	144								
	1.13...1.16	1	59	88	151	214	10,4;12,4;14,4;16,3	3,3	0,4;0,4;0,5;0,6	0,11	—	—	—	—
		2		59	101	166								
	2.7; 2.8	1	26	44	80	115	10,4;12,4;14,4;16,3	3,3	0,2;0,3;0,3;0,4	0,08	—	—	—	—
		2		31	67	107								
	2.11; 2.12	1	41	65	113	163	10,4;12,4;14,4;16,3	3,3	0,3;0,3;0,4;0,4	0,09	—	—	—	—
		2		42	85	140								
	2.15; 2.16	1	55	55	98	164	10,4;12,4;14,4;16,3	3,3	0,4;0,4;0,5;0,6	0,11	—	—	—	—
		2		55	98	164								

Усилия My и Qy от температурных смещений прямоугольных колонн даны для бетона классов В15 и в скобках для В22,5.

Инв.№ подл. | Подпись и дата | Взам.инв.№

Н. контр.	Коренев		3.019.1-3.1-ТБ10
ГИП	Коренев		
Гл. спец.	Малахина		Таблица 10. Расчетные нагрузки на фундаменты по оси 1 для II-III снеговых районов
Вед. инж.	Симонова		Стадия Р; Лист 1; Листов 5
			ПРОМСТРОЙПРОЕКТ

№№ конструктивной схемы	№№ геометрической схемы	Схема загружения балки	Районы по скоростному напору ветра I÷IV; II-III снеговой район (S_0 = 1,0 кПа)											
			Вертикальные нагрузки				Усилия в попереч. направ.	Усилия в продольном направлении						
			Nmax (кН) при				от ветра				от температурных смещений (max)			
											My (кНм)	Qy (кН)	My (кНм)	Qy (кН)
											Для прямоуг. колонн		Для круглых колонн	
			S_0	$2S_0$	$4S_0$	$6S_0$	Mx (кНм)	Qx (кН)	My (кНм)	Qy (кН)	300 × 300 и 300 × 400 (мм)	300 × 300 и 300 × 400 (мм)	ф 300 и ф 400 (мм)	ф 300 и ф 400 (мм)
9	1,5 ... 1,8	1	51	66	99	130	7,9; 9,4; 10,9; 12,4	2,5	0,2; 0,2; 0,2; 0,3	0,05	14,2; 10,1; 7,4; 5,9 (17,6; 12,4; 9,1; 6,9)	4,5; 2,7; 1,7; 1,2 (5,6; 3,3; 2,1; 1,4)	10,7; 7,5; 5,6; 4,4	3,4; 2,0; 1,3; 0,9
		2		53	84	115								
	1,9 ... 1,12	1	62	84	126	170	7,9; 9,4; 10,9; 12,4	2,5	0,2; 0,2; 0,3; 0,3	0,06	14,2; 10,1; 7,4; 5,9 (17,6; 12,4; 9,1; 6,9)	4,5; 2,7; 1,7; 1,2 (5,6; 3,3; 2,1; 1,4)	10,7; 7,5; 5,6; 4,4	3,4; 2,0; 1,3; 0,9
		2		62	98	146								
	1,13 ... 1,16	1	74	99	153	206	7,9; 9,4; 10,9; 12,4	2,5	0,2; 0,3; 0,3; 0,3	0,07	14,2; 10,1; 7,4; 5,9 (17,6; 12,4; 9,1; 6,9)	4,5; 2,7; 1,7; 1,2 (5,6; 3,3; 2,1; 1,4)	10,7; 7,5; 5,6; 4,4	3,4; 2,0; 1,3; 0,9
		2		71	110	166								
	2.7; 2.8	1	44	59	90	121	7,9; 9,4; 10,9; 12,4	2,5	0,2; 0,2; 0,2; 0,3	0,05	14,2; 10,1; 7,4; 5,9 (17,6; 12,4; 9,1; 6,9)	4,5; 2,7; 1,7; 1,2 (5,6; 3,3; 2,1; 1,4)	10,7; 7,5; 5,6; 4,4	3,4; 2,0; 1,3; 0,9
		2		48	52	114								
	2,11; 2,12	1	58	78	119	162	7,9; 9,4; 10,9; 12,4	2,5	0,2; 0,2; 0,3; 0,3	0,06	14,2; 10,1; 7,4; 5,9 (17,6; 12,4; 9,1; 6,9)	4,5; 2,7; 1,7; 1,2 (5,6; 3,3; 2,1; 1,4)	10,7; 7,5; 5,6; 4,4	3,4; 2,0; 1,3; 0,9
		2		59	95	142								
	2.15; 2.16	1	70	94	146	199	7,9; 9,4; 10,9; 12,4	2,5	0,2; 0,3; 0,3; 0,3	0,07	14,2; 10,1; 7,4; 5,9 (17,6; 12,4; 9,1; 6,9)	4,5; 2,7; 1,7; 1,2 (5,6; 3,3; 2,1; 1,4)	10,7; 7,5; 5,6; 4,4	3,4; 2,0; 1,3; 0,9
		2		68	107	164								

Инв. № подл. | Подпись и дата | Взам. инв. №

№ конструктивной схемы	№ геометрической схемы	Схема загружения балки	Районы по скоростному напору ветра I÷IV, II-III снеговой район (S_0 = 1,0 кПа). Вертикальные нагрузки N max (кН) при S_0	при $2S_0$	при $4S_0$	при $6S_0$	Усилия в попереч. напр. от ветра M_x (кНм)	Q_x (кН)	Усилия в продольном направлении от ветра M_y (кНм)	Q_y (кН)	Усилия в продольном направлении от температурных атмосферных воздействий (max) M_y (кНм)	Q_y (кН)	M_y (кНм)	Q_y (кН)
											Для прямоуг. колонн		Для круглых колонн	
											300 × 300 и 300 × 400 (мм)	300 × 300 и 300 × 400 (мм)	ф300 и ф400 (мм)	ф300 и ф400 (мм)
10	1.5 ... 1.8	1	33	52	89	127	5,4; 6,4; 7,4; 8,4	1,7	0,2; 0,2; 0,3; 0,3	0,06	—	—	—	—
		2		36	71	109								
	1,9 ... 1,12	1	47	71	121	172	6,4; 6,4; 7,4; 8,4	1,7	0,2; 0,3; 0,3; 0,3	0,06	—	—	—	—
		2		47	88	144								
	1,13 ... 1,16	1	59	88	151	214	5,4; 6,4; 7,4; 8,4	1,7	0,3; 0,4; 0,5; 0,5	0,11	—	—	—	—
		2		59	101	167								
	2.7; 2,8	1	26	44	80	115	5,4; 6,4; 7,4; 8,4	1,7	0,2; 0,2; 0,3; 0,3	0,06	—	—	—	—
		2		31	67	107								
	2.11; 2,12	1	41	65	113	163	5,4; 6,4; 7,4; 8,4	1,7	0,2; 0,3; 0,3; 0,3	0,06	—	—	—	—
		2		42	85	140								
	2.15; 2,16	1	55	83	144	205	5,4; 6,4; 7,4; 8,4	1,7	0,3; 0,4; 0,5; 0,5	0,11	—	—	—	—
		2		55	98	164								
11	1.5 ... 1.8 2,7; 2,8	1	135	161	226	291	7,2; 8,6; 10,0; 11,4	2,3	1,0; 1,2; 1,3; 1,5	0,31	14,2; 10,1; 7,4; 5,9	4,5; 2,7; 1,7; 1,2	—	—
		2		135	163	221								
	1,9 ... 1,12 2,11; 2,12	1	152	180	250	322	7,2; 8,6; 10,0; 11,4	2,3	0,8; 1,3; 1,5; 1,7	0,34	14,2; 10,1; 7,4; 5,9	4,5; 2,7; 1,7; 1,2	—	—
		2		152	178	238								
	1,21 ... 1,24 2,23; 2,24	1	152	180	250	322	7,2; 8,6; 10,0; 11,4	2,3	1,1; 1,3; 1,5; 1,7	0,35	14,2; 10,1; 7,4; 5,9	4,5; 2,7; 1,7; 1,2	—	—
		2		152	178	238								

Инв. № подл. | Подпись и дата | Взам. инв. №

№ конструктивной схемы	№ габаритной схемы	Схема загружения балки	Районы по скоростному напору ветра I÷IV, II-III снеговой район (S_o=1,0 кПа)											
			Вертикальные нагрузки				Усилия в поперечн. напр.		Усилия в продольном направлении					
			N max (кН) при				от ветра				от температурных стещений (max)			
			S_o	$2S_o$	$4S_o$	$6S_o$	M_x (кНм)	Q_x (кН)	M_y (кНм)	Q_y (кН)	M_y(кНм) Для прямоуг. колонн	Q_y(кН) Для прямоуг. колонн	M_y(кНм) Для круглых колонн	Q_y(кН) Для круглых колонн
											300×300 и 300×400 (мм)	300×300 и 300×400 (мм)	ф300 и ф400 (мм)	ф300 и ф400 (мм)
12	1,17...1,20; 2,19; 2,20	1	106	132	191	234	7,2; 8,6; 10,0; 11,4	2,3	0,8; 1,0; 1,1; 1,3	0,26	14,2; 10,1; 7,4; 5,9	4,5; 2,7; 1,7; 1,2	10,7; 7,5; 5,6; 4,4	3,4; 2,0; 1,3; 0,9
		2		99	137	192								
	1,9...1,12; 2,11; 2,12	1	138	167	239	311	7,2; 8,6; 10,0; 11,4	2,3	0,8; 1,3; 1,5; 1,7	0,34	14,2; 10,1; 7,4; 5,9	4,5; 2,7; 1,7; 1,2	10,7; 7,5; 5,6; 4,4	3,4; 2,0; 1,3; 0,9
		2		125	163	225								
	1,21...1,24; 2,23; 2,24	1	138	167	239	311	7,2; 8,6; 10,0; 11,4	2,3	1,1; 1,3; 1,5; 1,7	0,35	14,2; 10,1; 7,4; 5,9	4,5; 2,7; 1,7; 1,2	10,7; 7,5; 5,6; 4,4	3,4; 2,0; 1,3; 0,9
		2		125	163	225								
13	1,17...1,20; 2,19; 2,20	1	212	263	—	—	15,8; 18,8; 21,8; 24,8	5,0	1,7; 2,0; 2,4; 2,7	0,54	14,2; 10,1; 7,4; 5,9 (17,6; 12,4; 9,1; 6,9)	4,5; 2,7; 1,7; 1,2 (5,6; 3,3; 2,1; 1,4)	10,7; 7,5; 5,6; 4,4	3,4; 2,0; 1,3; 0,9
		2		197	—	—								
	1,9...1,12; 2,11; 2,12	1	279	338	—	—	15,8; 18,8; 21,8; 24,8	5,0	2,2; 2,7; 3,1; 3,5	0,71	14,2; 10,1; 7,4; 5,9 (17,6; 12,4; 9,1; 6,9)	4,5; 2,7; 1,7; 1,2 (5,6; 3,3; 2,1; 1,4)	10,7; 7,5; 5,6; 4,4	3,4; 2,0; 1,3; 0,9
		2		253	—	—								
	1,21...1,24; 2,23; 2,24	1	279	338	—	—	15,8; 18,8; 21,8; 24,8	5,0	2,3; 2,7; 3,1; 3,5	0,71	14,2; 10,1; 7,4; 5,9 (17,6; 12,4; 9,1; 6,9)	4,5; 2,7; 1,7; 1,2 (5,6; 3,3; 2,1; 1,4)	10,7; 7,5; 5,6; 4,4	3,4; 2,0; 1,3; 0,9
		2		253	—	—								
14	1,5...1,8; 2,7; 2,8	1	104	128	190	250	6,0; 7,1; 8,3; 9,4	1,9	0,4; 0,4; 0,5; 0,6	0,11	14,2; 10,1; 7,4; 5,9	4,5; 2,7; 1,7; 1,2	10,7; 7,5; 5,6; 4,4	3,4; 2,0; 1,3; 0,9
		2		104	132	188								
	1,9...1,12; 2,11; 2,12	1	114	142	208	276	6,0; 7,1; 8,3; 9,4	1,9	0,4; 0,5; 0,6; 0,6	0,13	14,2; 10,1; 7,4; 5,9	4,5; 2,7; 1,7; 1,2	10,7; 7,5; 5,6; 4,4	3,4; 2,0; 1,3; 0,9
		2		114	142	200								
	1,13...1,16; 2,15; 2,16	1	126	154	228	298	6,0; 7,1; 8,3; 9,4	1,9	0,5; 0,6; 0,7; 0,7	0,15	14,2; 10,1; 7,4; 5,9	4,5; 2,7; 1,7; 1,2	10,7; 7,5; 5,6; 4,4	3,4; 2,0; 1,3; 0,9
		2		126	150	212								

Инв. № подл. | Подпись и дата | Взам. инв. №

№ конструктивной схемы	№ габаритной схемы	Схема загружения балки	Районы по скоростному напору ветра I÷IV, II-III снеговой район (S_0 = 1,0 кПа)											
			Вертикальные нагрузки				Усилия в попереч. направ.	Усилия в продольном направлении						
			N_{max} (кН) при				от ветра				от температурных смещений (max)			
			S_0	$2S_0$	$4S_0$	$6S_0$	M_x (кНм)	Q_x (кН)	M_y (кНм)	Q_y (кН)	M_y (кНм) Для прямоуг. колонн 300×300 и 300×400 (мм)	Q_y (кН) Для прямоуг. колонн 300×300 и 300×400 (мм)	M_y (кНм) Для круглых колонн ф300 и ф400 (мм)	Q_y (кН) Для круглых колонн ф300 и ф400 (мм)
15	1.17…1.20; 2.19; 2.20	1	54	78	136	194	5,0; 6,0; 7,0; 7,9	1,6	0,6; 0,7; 0,8; 0,9	0,18	—	—	—	—
		2		54	83	138								
	1.9…1.12; 2.11; 2.12	1	65	91	156	186	5,7; 6,8; 7,8; 8,9	1,8	0,8; 0,9; 1,1; 1,2	0,25	—	—	—	—
		2		65	91	150								
	1.21…1.24; 2.23; 2.24	1	71	99	169	239	6,0; 7,1; 8,3; 9,4	1,9	0,9; 1,1; 1,3; 1,5	0,3	—	—	—	—
		2		71	96	156								
16	1.5…1.8; 2.7; 2.8	1	84	108	170	230	5,3; 6,4; 7,4; 8,4	1,7	0,4; 0,4; 0,5; 0,6	0,11	—	—	—	—
		2		84	112	168								
	1.9…1.12; 2.11; 2.12	1	94	122	188	256	5,4; 6,4; 7,4; 8,4	1,7	0,4; 0,5; 0,6; 0,6	0,13	—	—	—	—
		2		94	122	180								
	1.13…1.16; 2.15; 2.16	1	106	134	208	278	5,3; 6,4; 7,4; 8,4	1,7	0,5; 0,6; 0,7; 0,8	0,15	—	—	—	—
		2		106	130	192								
17	1.25…1.28	1	152	163	—	—	4,1; 4,9; 5,7; 6,4	1,3	0,8; 1,0; 1,2; 1,3	0,27	14,2; 10,1; 7,4; 5,9	4,5; 2,7; 1,7; 1,2	10,7; 7,5; 5,6; 4,4	3,4; 2,0; 1,3; 0,9
		2		128	—	—								
	2.27; 2.28	1	152	163	—	—	4,1; 4,9; 5,7; 6,4	1,3	0,8; 1,0; 1,2; 1,3	0,27	14,2; 10,1; 7,4; 5,9	4,5; 2,7; 1,7; 1,2	10,7; 7,5; 5,6; 4,4	3,4; 2,0; 1,3; 0,9
		2		128	—	—								

Инв. № подл. | Подпись и дата | Взам. инв. №

№ конструктивной схемы	№ габаритной схемы	Схема загружения башки	Район по скоростному напору ветра I÷II, IV снеговой район (S_0 = 1,5 кПа). Вертикальные нагрузки: N max (кН) при S_0	$2S_0$	$4S_0$	$6S_0$	Усилия в попереч. направ. от ветра: Mx (кНм)	Qx (кН)	Усилия в продольном направлении от ветра: My (кНм)	Qy (кН)	Усилия в продольном направлении от температурных смещений (max): My (кНм) Для прямоуг. колонн 300×300 и 300×400 (мм)	Qy (кН) Для прямоуг. колонн 300×300 и 300×400 (мм)	My (кНм) Для круглых колонн ф300 и ф400 (мм)	Qy (кН) Для круглых колонн ф300 и ф400 (мм)
7	1,17...1,20	1	68	99	—	—	13,5;16,1;18,7;21,3	4,3	0,4;0,5;0,6;0,7	0,14	14,2;10,1;7,4;5,9	4,5;2,7;1,7;1,2	10,7;7,5;5,6;4,4	3,4;2,0;1,3;0,9
		2		94	—	—								
	1,9...1,12; 2,11; 2,12	1	73	116	—	—	13,5;16,1;18,7;21,3	4,3	0,6;0,7;0,9;1,0	0,2	14,2;10,1;7,4;5,9	4,5;2,7;1,7;1,2	10,7;7,5;5,6;4,4	3,4;2,0;1,3;0,9
		2		101	—	—								
	1,21...1,24	1	156	216	—	—	13,5;16,1;18,7;21,3	4,3	0,6;0,7;0,9;1,0	0,2	14,2;10,1;7,4;5,9	4,5;2,7;1,7;1,2	10,7;7,5;5,6;4,4	3,4;2,0;1,3;0,9
		2		166	—	—								
8	1,5...1,8	1	44	71	127	184	10,4;12,4;14,4;16,3	3,3	0,2;0,3;0,3;0,4	0,08	—	—	—	—
		2		55	113	174								
	1,9...1,12	1	61	97	186	248	10,4;12,4;14,4;16,3	3,3	0,3;0,3;0,4;0,4	0,09	—	—	—	—
		2		68	146	230								
	1,13...1,16	1	78	120	215	309	10,4;12,4;14,4;16,3	3,3	0,4;0,4;0,5;0,6	0,11	—	—	—	—
		2		80	170	272								
	2,7; 2,8	1	37	62	116	170	10,4;12,4;14,4;16,3	3,3	0,2;0,3;0,3;0,4	0,08	—	—	—	—
		2		50	109	169								
	2,11; 2,12	1	55	90	164	237	10,4;12,4;14,4;16,3	3,3	0,3;0,3;0,4;0,4	0,09	—	—	—	—
		2		65	142	227								
	2,15; 2,16	1	79	115	207	299	10,4;12,4;14,4;16,3	3,3	0,4;0,4;0,5;0,6	0,11	—	—	—	—
		2		79	167	277								

Усилия My и Qy от температурных смещений прямоугольных колонн даны для бетона классов В15 и В (скобках для В 22,5

Инв. № подл. | Подпись и дата | Взам. инв. №

Н.контр.	Кореневв	
ГИП	Кореневв	
Гл.спец.	Малахина	
Вед.инж.	Симонова	

3.019.1-3.1-ТБ11

Таблица 11. Расчетные нагрузки на фундаменты по оси 1 для IV снегового района.

Стадия	Лист	Листов
Р	1	5

ПРОМСТРОЙПРОЕКТ

25473-02 55 Формат А3

№ конструктивной схемы	№ габаритной схемы	Схема загружения балки	Районы по скоростному напору ветра I ÷ IV											
			IV снеговой район (S_0 = 1,5 кПа)											
			Вертикальные нагрузки				Усилия в попереч. направ.		Усилия в продольном направлении					
			N_{max} (кН)				от ветра				от температурных смещений (max)			
			при								M_y (кНм)	Q_y (кН)	M_y (кНм)	Q_y (кН)
											Для прямоуг. колонн		Для круглых колонн	
			S_0	$2S_0$	$4S_0$	$6S_0$	M_x (кНм)	Q_x (кН)	M_y (кНм)	Q_y (кН)	300 × 300 и 300 × 400 (мм)	300 × 300 и 300 × 400 (мм)	ф 300 и ф 400 (мм)	ф 300 и ф 400 (мм)
9	1.5...1.8	1	59	83	131	179	7,9;9,4;10,9;12,4	2,5	0,2;0,2;0,2;0,3	0,05	14,2;10,1;7,4;5,9 (17,6;12,4;9,1;6,9)	4,5;2,7;1,7;1,2 (5,6;3,3;2,1;1,4)	10,7;7,5;5,6;4,4	3,4;2,0;1,3;0,9
		2		69	119	171								
	1,9...1,12	1	75	106	182	236	7,9;9,4;10,9;12,4	2,5	0,2;0,2;0,3;0,3	0,06	14,2;10,1;7,4;5,9 (17,6;12,4;9,1;6,9)	4,5;2,7;1,7;1,2 (5,6;3,3;2,1;1,4)	10,7;7,5;5,6;4,4	3,4;2,0;1,3;0,9
		2		90	148	220								
	1.13...1.16	1	90	126	208	289	7,9;9,4;10,9;12,4	2,5	0,2;0,3;0,3;0,3	0,07	14,2;10,1;7,4;5,9 (17,6;12,4;9,1;6,9)	4,5;2,7;1,7;1,2 (5,6;3,3;2,1;1,4)	10,7;7,5;5,6;4,4	3,4;2,0;1,3;0,9
		2		92	169	257								
	2,7;2,8	1	53	75	121	167	7,9;9,4;10,9;12,4	2,5	0,2;0,2;0,2;0,3	0,05	14,2;10,1;7,4;5,9 (17,6;12,4;9,1;6,9)	4,5;2,7;1,7;1,2 (5,6;3,3;2,1;1,4)	10,7;7,5;5,6;4,4	3,4;2,0;1,3;0,9
		2		65	115	166								
	2,11;2,12	1	70	99	163	226	7,9;9,4;10,9;12,4	2,5	0,2;0,2;0,3;0,3	0,06	14,2;10,1;7,4;5,9 (17,6;12,4;9,1;6,9)	4,5;2,7;1,7;1,2 (5,6;3,3;2,1;1,4)	10,7;7,5;5,6;4,4	3,4;2,0;1,3;0,9
		2		78	144	218								
	2.15;2,16	1	85	122	201	279	7,9;9,4;10,9;12,4	2,5	0,2;0,3;0,3;0,3	0,07	14,2;10,1;7,4;5,9 (17,6;12,4;9,1;6,9)	4,5;2,7;1,7;1,2 (5,6;3,3;2,1;1,4)	10,7;7,5;5,6;4,4	3,4;2,0;1,3;0,9
		2		90	166	261								

Инв. № подл. | Подпись и дата | Взам. инв. №

№ конструктивной схемы	№ габаритной схемы	Схема загружения балки	Районы по скоростному напору ветра I÷IV IV снеговой район (S_o = 1,5 кПа) Вертикальные нагрузки N_{max} (кН) при				Усилия в попереч. направ. от ветра				Усилия в продольном направлении от температурных смещений (max)			
											M_y (кНм)	Q_y (кН)	M_y (кНм)	Q_y (кН)
											Для прямоуг. колонн		Для круглых колонн	
			S_o	$2S_o$	$4S_o$	$6S_o$	M_x (кНм)	Q_x (кН)	M_y (кНм)	Q (кН)	300 × 300 и 300 × 400 (мм)	300 × 300 и 300 × 400 (мм)	ф300 и ф400 (мм)	ф300 и ф400 (мм)
10	1.5...1.8	1	44	71	127	184	5,4; 6,4; 7,4; 8,4	1,7	0,2; 0,2; 0,3; 0,3	0,06	—	—	—	—
		2		55	113	174								
	1.9...1.12	1	61	97	186	248	5,4; 6,4; 7,4; 8,4	1,7	0,2; 0,3; 0,3; 0,3	0,06	—	—	—	—
		2		68	146	230								
	1.13...1.16	1	78	120	215	309	5,4; 6,4; 7,4; 8,4	1,7	0,3; 0,4; 0,5; 0,5	0,11	—	—	—	—
		2		80	170	272								
	2.7; 2.8	1	37	62	116	170	5,4; 6,4; 7,4; 8,4	1,7	0,2; 0,2; 0,3; 0,3	0,06	—	—	—	—
		2		50	109	169								
	2.11; 2.12	1	55	90	164	237	5,4; 6,4; 7,4; 8,4	1,7	0,2; 0,3; 0,3; 0,3	0,06	—	—	—	—
		2		65	142	227								
	2.15; 2.16	1	79	115	207	299	5,4; 6,4; 7,4; 8,4	1,7	0,3; 0,4; 0,5; 0,5	0,11	—	—	—	—
		2		79	167	277								
11	1.5...1.8; 2.7; 2.8	1	156	196	292	390	7,2; 8,6; 10,0; 11,4	2,3	1,0; 1,2; 1,3; 1,5	0,31	14,2; 10,1; 7,4; 5,9	4,5; 2,7; 1,7; 1,2	—	—
		2		156	226	336								
	1.9...1.12; 2.11; 2.12	1	176	218	324	430	7,2; 8,6; 10,0; 11,4	2,3	0,8; 1,3; 1,5; 1,7	0,34	14,2; 10,1; 7,4; 5,9	4,5; 2,7; 1,7; 1,2	—	—
		2		176	245	363								
	1.21...1.24; 2.23; 2.24	1	176	218	324	430	7,2; 8,6; 10,0; 11,4	2,3	1,1; 1,3; 1,5; 1,7	0,35	14,2; 10,1; 7,4; 5,9	4,5; 2,7; 1,7; 1,2	—	—
		2		176	245	363								

Инв. № подл. | Подпись и дата | Взам. инв. №

№ конструктивной схемы	№ габаритной схемы	Число загружения балки	Районы по скоростному напору ветра I÷IV IV снеговой район (S_0 = 1,5 кПа) Вертикальные нагрузки N_{max} (кН) при				Усилия в поперечном направлении от ветра		Усилия в продольном направлении от ветра		Усилия в продольном направлении от температурных смещений (max)			
			S_0	$2S_0$	$4S_0$	$6S_0$	M_x (кНм)	Q_x (кН)	M_y (кНм)	Q_y (кН)	M_y (кНм)	Q_y (кН)	M_y (кНм)	Q_y (кН)
											Для прямоуг. колонн		Для круглых колонн	
											300 × 300 и 300 × 400 (мм)	300 × 300 и 300 × 400 (мм)	ф300 и ф400 (мм)	ф300 и ф400 (мм)
12	1,17...1,20; 2,19; 2,20	1	125	163	250	338	7,2; 8,6; 10,0; 11,4	2,3	0,8; 1,0; 1,1; 1,3	0,26	14,2; 10,1; 7,4; 5,9	4,5; 2,7; 1,7; 1,2	10,7; 7,5; 5,6; 4,4	3,4; 2,0; 1,3; 0,9
		2		121	196	296								
	1,9...1,20; 2,11; 2,12	1	162	206	314	421	7,2; 8,6; 10,0; 11,4	2,3	1,1; 1,3; 1,5; 1,7	0,34	14,2; 10,1; 7,4; 5,9	4,5; 2,7; 1,7; 1,2	10,7; 7,5; 5,6; 4,4	3,4; 2,0; 1,3; 0,9
		2		150	232	352								
	1,21...1,24; 2,23; 2,24	1	162	206	314	421	7,2; 8,6; 10,0; 11,4	2,3	1,1; 1,3; 1,5; 1,7	0,35	14,2; 10,1; 7,4; 5,9	4,5; 2,7; 1,7; 1,2	10,7; 7,5; 5,6; 4,4	3,4; 2,0; 1,3; 0,9
		2		150	232	352								
13	1,17...1,20; 2,19; 2,20	1	258	325	—	—	15,8; 18,8; 21,8; 24,8	5,0	1,7; 2,0; 2,3; 2,7	0,54	14,2; 10,1; 7,4; 5,9 (17,6; 12,4; 9,1; 6,9)	4,5; 2,7; 1,7; 1,2 (5,6; 3,3; 2,1; 1,4)	10,7; 7,5; 5,6; 4,4	3,4; 2,0; 1,3; 0,9
		2		241	—	—								
	1,9...1,20; 2,11; 2,12	1	328	416	—	—	15,8; 18,8; 21,8; 24,8	5,0	2,2; 2,7; 3,1; 3,5	0,71	14,2; 10,1; 7,4; 5,9 (17,6; 12,4; 9,1; 6,9)	4,5; 2,7; 1,7; 1,2 (5,6; 3,3; 2,1; 1,4)	10,7; 7,5; 5,6; 4,4	3,4; 2,0; 1,3; 0,9
		2		304	—	—								
	1,21...1,24; 2,23; 2,24	1	328	416	—	—	15,8; 18,8; 21,8; 24,8	5,0	2,2; 2,7; 3,1; 3,5	0,71	14,2; 10,1; 7,4; 5,9 (17,6; 12,4; 9,1; 6,9)	4,5; 2,7; 1,7; 1,2 (5,6; 3,3; 2,1; 1,4)	10,7; 7,5; 5,6; 4,4	3,4; 2,0; 1,3; 0,9
		2		304	—	—								
14	1,5...1,8; 2,7; 2,8	1	130	176	278	382	6,0; 7,1; 8,3; 9,4	1,9	0,3; 0,4; 0,5; 0,5	0,11	14,2; 10,1; 7,4; 5,9	4,5; 2,7; 1,7; 1,2	10,7; 7,5; 5,6; 4,4	3,4; 2,0; 1,3; 0,9
		2		124	214	376								
	1,9...1,12; 2,11; 2,12	1	146	194	308	422	6,0; 7,1; 8,3; 9,4	1,9	0,4; 0,5; 0,6; 0,6	0,13	14,2; 10,1; 7,4; 5,9	4,5; 2,7; 1,7; 1,2	10,7; 7,5; 5,6; 4,4	3,4; 2,0; 1,3; 0,9
		2		146	216	384								
	1,13...1,16; 2,15; 2,16	1	160	212	334	452	6,0; 7,1; 8,3; 9,4	1,9	0,5; 0,6; 0,7; 0,7	0,15	14,2; 10,1; 7,4; 5,9	4,5; 2,7; 1,7; 1,2	10,7; 7,5; 5,6; 4,4	3,4; 2,0; 1,3; 0,9
		2		160	220	388								

Инв. № подл. | Подпись и дата | Взам. инв. №

№ конструктивной схемы	№ габаритной схемы	Число загружения балки	Районы по скоростному напору ветра I÷IV, IV снеговой район (S_0 = 1,5 кПа). Вертикальные нагрузки N_{max} (кН) при S_0	$2S_0$	$4S_0$	$6S_0$	Усилия в попереч. направ. от ветра M_x (кНм)	Q_x (кН)	M_y (кНм)	Q_y (кН)	Усилия в продольном направлении от температурных смещений (max) M_y (кНм)	Q_y (кН)	M_y (кНм)	Q_y (кН)
											Для прямоуг. колонн		Для круглых колонн	
											300 × 300 и 300 × 400 (мм)	300 × 300 и 300 × 400 (мм)	ф 300 и ф 400 (мм)	ф 300 и ф 400 (мм)
15	1.17... 1.20; 2.19; 2.20	1	71	109	195	282	5,0; 6,0; 7,0; 7,9	1,6	0,6; 0,7; 0,8; 0,9	0,18	—	—	—	—
		2		71	142	242								
	1.9... 1.12; 2.11; 2.12	1	84	127	224	323	5,7; 6,8; 7,8; 8,9	1,8	0,8; 0,9; 1,1; 1,2	0,25	—	—	—	—
		2		84	155	267								
	1.21... 1.24; 2.23; 2.24	1	93	137	243	348	6,0; 7,1; 8,3; 9,4	1,9	0,9; 1,1; 1,3; 1,5	0,3	—	—	—	—
		2		93	163	281								
16	1.5... 1.8; 2.7; 2.8	1	110	156	258	362	5,3; 6,4; 7,4; 8,4	1,7	0,4; 0,4; 0,5; 0,6	0,11	—	—	—	—
		2		110	194	356								
	1.9... 1.12; 2.11; 2.12	1	126	174	288	402	5,4; 6,4; 7,4; 8,4	1,7	0,4; 0,5; 0,6; 0,6	0,13	—	—	—	—
		2		126	196	364								
	1.13 ... 1.16; 2.15; 2.16	1	140	192	314	432	5,3; 6,4; 7,4; 8,4	1,7	0,5; 0,6; 0,7; 0,8	0,15	—	—	—	—
		2		140	200	368								
17	1.25... 1.28	1	176	192	—	—	4,1; 4,9; 5,7; 6,4	1,3	0,8; 1,0; 1,2; 1,3	0,27	14,2; 10,1; 7,4; 5,9	4,5; 2,7; 1,7; 1,2	10,7; 7,5; 5,6; 4,4	3,4; 2,0; 1,3; 0,9
		2		140	—	—								
	2.27; 2.28	1	176	192	—	—	4,1; 4,9; 5,7; 6,4	1,3	0,8; 1,0; 1,2; 1,3	0,27	14,2; 10,1; 7,4; 5,9	4,5; 2,7; 1,7; 1,2	10,7; 7,5; 5,6; 4,4	3,4; 2,0; 1,3; 0,9
		2		140	—	—								

Инв. № подл. | Подпись и дата | Взам. инв. №

№ конструктивной схемы	№ габаритной схемы	Схема загружения балки	Районы по скоростному напору ветра I÷IV. I снеговой район (S_0 = 0,5 кПа). Вертикальные нагрузки N max (кН) при S_0	$2S_0$	$4S_0$	$6S_0$	Усилия в поперечн. направ. от ветра M_x (кНм)	Q_x (кН)	Усилия в продольном направлении от ветра M_y (кНм)	Q_y (кН)	Усилия в продольном направлении от температурных смещений (max) M_y (кНм)	Q_y (кН)	M_y (кНм)	Q_y (кН)
											Для прямоуг. колонн		Для круглых колонн	
											300 × 300 и 300 × 400 (мм)		ф300 и ф400 (мм)	
3; 8	1,5...1,8	1	40	46	63	80	20,5; 24,4	6,5	1,4; 1,7;	0,4	—	—	—	—
		2		40	40	41	28,2; 32,2		1,9; 2,2					
	1,9...1,12	1	42	50	69	89	20,5; 24,4	6,5	1,7; 2,0;	0,5	—	—	—	—
		2		42	42	42	28,2; 32,2		2,4; 2,7					
	1,13...1,16	1	50	58	81	104	20,5; 24,4;	6,5	1,9; 2,3;	0,6	—	—	—	—
		2		50	50	50	28,2; 32,2		2,7; 3,0					
	2,7; 2,8	1	61	71	102	131	20,5; 24,4;	6,5	1,4; 1,7;	0,4	—	—	—	—
		2		61	61	61	28,2; 32,2		1,9; 2,2					
	2,11; 2,12	1	60	66	90	111	20,5; 24,4;	6,5	1,7; 2,0;	0,5	—	—	—	—
		2		60	60	60	28,2; 32,2		2,4; 2,7					
	2,15; 2,16	1	62	66	89	111	20,5; 24,4;	6,5	1,9; 2,3;	0,6	—	—	—	—
		2		62	62	62	28,2; 32,2		2,7; 3,0					
4; 7	1,5...1,8 1,17...1,20	1	174	196	252	310	13,5; 16,1;	4,3	1,4; 1,7;	0,4	14,2; 10,1; 7,4; 5,9	4,5; 2,7; 1,7; 1,2	10,7; 7,5; 5,6; 4,4	3,4; 2,0; 1,3; 0,9
		2		174	174	174	18,7; 21,3		1,9; 2,2					
	1,9...1,12; 2,11; 2,12	1	275	296	374	444	13,5; 16,1;	4,3	2,2; 2,6;	0,7	14,2; 10,1; 7,4; 5,9	4,5; 2,7; 1,7; 1,2	10,7; 7,5; 5,6; 4,4	3,4; 2,0; 1,3; 0,9
		2		275	275	275	18,7; 21,3		3,0; 3,5					
	1,13...1,16 1,21...1,24	1	211	228	288	344	13,5; 16,1;	4,3	2,2; 2,6;	0,7	14,2; 10,1; 7,4; 5,9	4,5; 2,7; 1,7; 1,2	10,7; 7,5; 5,6; 4,4	3,4; 2,0; 1,3; 0,9
		2		211	211	211	18,7; 21,3		3,0; 3,5					

Инв. № подл. | Подпись и дата | Взам. инв. №

Н. контр.	Коренев	
ГИП	Коренев	
Гл. спец.	Малахина	
Вед. инж.	Симонова	

3.019.1-3.1-ТБ12

Таблица 12. Расчетные нагрузки на фундаменты по оси 2 для I снегового района.

Стадия	Лист	Листов
Р	1	5

ПРОМСТРОЙПРОЕКТ

25473-02 60

Формат А3

№ конструктивной схемы	№ геометрической схемы	Схема загружения балки	Районы по скоростному напору ветра I÷IV; I снеговой район (S_0 = 0,5 кПа)											
			Вертикальные нагрузки				Усилия в попереч. направ.	Усилия в продольном направлении						
			N_{max} (кН) при				от ветра				от температурных смещений (max)			
			S_0	$2S_0$	$4S_0$	$6S_0$	M_x (кНм)	Q_x (кН)	M_y (кНм)	Q_y (кН)	M_y (кНм)	Q_y (кН)	M_y (кНм)	Q_y (кН)
											Для прямоуг. колонн		Для круглых колонн	
											300 × 300 и 300 × 400 (мм)	300 × 300 и 300 × 400 (мм)	ф300 и ф400 (мм)	ф300 и ф400 (мм)
5; 9	1.5 ... 1.8	1	99	106	123	139	15,4; 18,4; 21,3; 24,3	4,9	0,9; 1,1; 1,3; 1,4	0,3	14,2; 10,1; 7,4; 5,9	4,5; 2,7; 1,7; 1,2	10,7; 7,5; 5,6; 4,4	3,4; 2,0; 1,3; 0,9
		2		92	93	100					(17,6; 12,4; 9,1; 6,9)	(5,6; 3,3; 2,1; 1,4)	34,3; 24,4; 18,3; 13,9	10,9; 6,5; 4,2; 2,8
	1.9 ... 1.12	1	102	110	129	147	15,4; 18,4; 21,3; 24,3	4,9	1,1; 1,3; 1,6; 1,8	0,36	14,2; 10,1; 7,4; 5,9	4,5; 2,7; 1,7; 1,2	10,7; 7,5; 5,6; 4,4	3,4; 2,0; 1,3; 0,9
		2		96	97	101					(17,6; 10,1; 7,4; 5,9)	(5,6; 3,3; 2,1; 1,4)	34,3; 24,4; 18,3; 13,9	10,9; 6,5; 4,2; 2,8
	1.13 ... 1.16	1	109	117	140	163	15,4; 18,4; 21,3; 24,3	4,9	1,3; 1,6; 1,8; 2,1	0,41	14,2; 10,1; 7,4; 5,9	4,5; 2,7; 1,7; 1,2	10,7; 7,5; 5,6; 4,4	3,4; 2,0; 1,3; 0,9
		2		100	101	105					(17,6; 10,1; 7,4; 5,9)	(5,6; 3,3; 2,1; 1,4)	34,3; 24,4; 18,3; 13,9	10,9; 6,5; 4,2; 2,8
	2.7 ; 2.8	1	120	130	160	189	15,4; 18,4; 21,3; 24,3	4,9	0,9; 1,1; 1,3; 1,4	0,3	14,2; 10,1; 7,4; 5,9	4,5; 2,7; 1,7; 1,2	10,7; 7,5; 5,6; 4,4	3,4; 2,0; 1,3; 0,9
		2		107	107	110					(17,6; 10,1; 7,4; 5,9)	(5,6; 3,3; 2,1; 1,4)	34,3; 24,4; 18,3; 13,9	10,9; 6,5; 4,2; 2,8
	2,11 ; 2,12	1	120	126	149	170	15,4; 18,4; 21,3; 24,3	4,9	1,1; 1,3; 1,6; 1,8	0,36	14,2; 10,1; 7,4; 5,9	4,5; 2,7; 1,7; 1,2	10,7; 7,5; 5,6; 4,4	3,4; 2,0; 1,3; 0,9
		2		109	109	110					(17,6; 10,1; 7,4; 5,9)	(5,6; 3,3; 2,1; 1,4)	34,3; 24,4; 18,3; 13,9	10,9; 6,5; 4,2; 2,8
	2,15 ; 2,16	1	122	126	147	169	15,4; 18,4; 21,3; 24,3	4,9	1,3; 1,6; 1,8; 2,1	0,41	14,2; 10,1; 7,4; 5,9	4,5; 2,7; 1,7; 1,2	10,7; 7,5; 5,6; 4,4	3,4; 2,0; 1,3; 0,9
		2		110	110	113					(17,6; 10,1; 7,4; 5,9)	(5,6; 3,3; 2,1; 1,4)	34,3; 24,4; 18,3; 13,9	10,9; 6,5; 4,2; 2,8

Инв. № подл. | Подпись и дата | Взам. инв. №

№ конструктивной схемы	№ габаритной схемы	Схема загружения балки	Районы по скоростному напору ветра I÷IV. I снеговой район (S_0 = 0,5 кПа). Вертикальные нагрузки N_{max} (кН) при S_0	$2S_0$	$4S_0$	$6S_0$	Усилия в попереч. напр. от ветра M_x (кНм)	Q_x (кН)	Усилия в продольном направлении от ветра M_y (кНм)	Q_y (кН)	Усилия в продольном направлении от температурных смещений (max) M_y (кНм) для прямоуг. колонн 300×300 и 300×400 (мм)	Q_y (кН) для прямоуг. колонн 300×300 и 300×400 (мм)	M_y (кНм) для круглых колонн ф300 и ф400 (мм)	Q_y (кН) для круглых колонн ф300 и ф400 (мм)
6; 10	1.5 ... 1.8	1	83	95	130	164	10,4; 12,4; 14,4; 16,3	3,3	1,0; 1,2; 1,4; 1,6	0,3	—	—	—	—
		2		83	83	84								
	1.9 ... 1.12	1	88	104	142	180	10,4; 12,4; 14,4; 16,3	3,3	1,3; 1,5; 1,7; 2,0	0,4	—	—	—	—
		2		88	88	88								
	1.13 ... 1.16	1	102	119	165	211	10,4; 12,4; 14,4; 16,3	3,3	1,5; 1,8; 2,1; 2,4	0,48	—	—	—	—
		2		102	102	102								
	2.7; 2.8	1	125	144	207	264	10,4; 12,4; 14,4; 16,3	3,3	1,0; 1,2; 1,4; 1,6	0,3	—	—	—	—
		2		125	125	125								
	2.11; 2.12	1	124	136	183	226	10,4; 12,4; 14,4; 16,3	3,3	1,3; 1,5; 1,7; 2,0	0,4	—	—	—	—
		2		124	124	124								
	2.15; 2.16	1	128	136	180	225	10,4; 12,4; 14,4; 16,3	3,3	1,5; 1,8; 2,1; 2,4	0,48	—	—	—	—
		2		128	128	128								
11	1.5 ... 1.8; 2.7; 2.8	1	122	129	150	171	10,0; 11,4; 12,8; 14,1	2,3	1,3; 1,5; 1,7; 1,9	0,31	7,4; 5,9; 4,4; 3,7	1,7; 1,2; 0,8; 0,6	—	—
		2		122	122	122								
	1.9 ... 1.12 2.11; 2.12	1	136	140	164	194	10,0; 11,4; 12,8; 14,1	2,3	1,5; 1,7; 1,9; 2,1	0,34	7,4; 5,9; 4,4; 3,7	1,7; 1,2; 0,8; 0,6	—	—
		2		136	136	136								
	1.21 ... 1.24 2.23; 2.24	1	136	140	164	194	10,0; 11,4; 12,8; 14,1	2,3	1,5; 1,7; 1,9; 2,1	0,35	7,4; 5,9; 4,4; 3,7	1,7; 1,2; 0,8; 0,6	—	—
		2		136	136	136								

Инв. № подл. | Подпись и дата | Взам. инв. №

№ конструктивной схемы	№ геометрической схемы	Схема загружения балки	Районы по скоростному напору ветра I÷IV. I Снеговой район (S_0 = 0,5 кПа). Вертикальные нагрузки: N max (кН) при S_0	$2S_0$	$4S_0$	$6S_0$	Усилия в поперечном направлении от ветра: M_x (кНм)	Q_x (кН)	Усилия в продольном направлении от ветра: M_y (кНм)	Q_y (кН)	Усилия в продольном направлении от температурных смещений (max): M_y (кНм) Для прямоуг. колонн 300×300 и 300×400 (мм)	Q_y (кН) Для прямоуг. колонн 300×300 и 300×400 (мм)	M_y (кНм) Для круглых колонн ф300 и ф400 (мм)	Q_y (кН) Для круглых колонн ф300 и ф400 (мм)
12	1,17 ... 1,20; 2,19 ; 2,20	1	98	103	126	148	10,0; 11,4; 12,8; 14,1	2,3	1,1; 1,3; 1,4; 1,6	0,26	7,4; 5,9; 4,4; 8,6	1,7; 1,2; 0,8 ; 1,4	5,6 ; 4,4 ; 3,3 / 9,2	1,3 ; 0,9 ; 0,6 / 1,5
		2		88	88	91								
	1,9 ... 1,12 2,11 ; 2,12	1	113	118	142	165	10,0; 11,4; 12,8; 14,1	2,3	1,5; 1,7; 1,9; 2,1	0,34	7,4; 5,9; 4,4; 8,6	1,7; 1,2; 0,8; 1,4	5,6 ; 4,4 ; 3,3 / 9,2	1,3 ; 0,9 ; 0,6 / 1,5
		2		101	102	104								
	1,21 ... 1,24 2,23 ; 2,24	1	113	118	142	165	10,0; 11,4; 12,8; 14,1	2,3	1,5; 1,7; 1,9; 2,1	0,35	7,4; 5,9; 4,4; 8,6	1,7; 1,2; 0,8; 1,4	5,6 ; 4,4 ; 3,3 / 9,2	1,3 ; 0,9 ; 0,6 / 1,5
		2		101	102	104								
13	1,17 ... 1,20; 2,19 ; 2,20	1	184	199	243	286	21,8; 24,8; 27,8; 30,8	5,0	2,3 ; 2,7 ; 3,0 ; 3,3	0,54	7,4; 5,9; 4,4; 8,6 (9,1; 6,9; 5,5; 11,0)	1,7; 1,2; 0,8; 1,4 (2,1; 1,4; 1,0; 1,8)	5,6 ; 4,4 ; 3,3 / 9,2	1,3 ; 0,9 ; 0,6 / 1,5
		2		165	167	172								
	1,9 ... 1,12 2,11 ; 2,12	1	230	240	287	333	21,8; 24,8; 27,8; 30,8	5,0	3,1; 3,5; 3,9; 4,4	0,71	7,4 ; 5,9; 4,4; 8,6 (9,1; 6,9; 5,5; 11,0)	1,7; 1,2; 0,8; 1,4 (2,1 ; 1,4; 1,0; 1,8)	5,6 ; 4,4 ; 3,3 / 9,2	1,3 ; 0,9 ; 0,6 / 1,5
		2		206	208	211								
	1,21 ... 1,24 2,23 ; 2,24	1	230	240	287	333	21,8; 24,8; 27,8; 30,8	5,0	3,1 ; 3,5 ; 3,9; 4,4	0,71	7,4; 5,9; 4,4; 8,6 (9,1; 6,9; 5,5; 11,0)	1,7; 1,2; 0,8; 1,4 (2,1 ; 1,4; 1,0; 1,8)	5,6 ; 4,4 ; 3,3 / 9,2	1,3 ; 0,9 ; 06 / 1,5
		2		206	208	211								
14	1,5 ... 1,8 ; 2,7 ; 2,8	1	54	57	69	81	8,3; 9,4; 10,5; 11,7	1,9	0,5; 0,6; 0,7; 0,7	0,12	7,4; 5,9; 4,4; 8,6	1,7; 1,2; 0,8; 1,4	5,6 ; 4,4 ; 3,3 / 9,2	1,3 ; 0,9 ; 0,6 / 1,5
		2		54	54	54								
	1,9 ... 1,12; 2,11 ; 2,12	1	57	63	72	84	8,3; 9,4; 10,5; 11,7	1,9	0,6; 0,7; 0,8; 0,9	0,14	7,4 ; 5,9; 4,4; 8,6	1,7; 1,2; 0,8; 1,4	5,6 ; 4,4 ; 3,3 / 9,2	1,3 ; 0,9 ; 0,6 / 1,5
		2		57	60	72								
	1,13 ... 1,16; 2,15 ; 2,16	1	63	63	75	87	8,3; 9,4; 10,5; 11,7	1,9	0,7; 0,8; 0,9; 1,0	0,17	7,4 ; 5,9; 4,4; 8,6	1,7; 1,2; 0,8; 1,4	5,6 ; 4,4 ; 3,3 / 9,2	1,3 ; 0,9 ; 0,6 / 1,5
		2		63	63	63								

Инв. № подл. | Подпись и дата | Взам. инв. №

№ конструктивной схемы	№ геометрической схемы	Схема загружения балки	Районы по скоростному напору ветра I÷IV. I снеговой район (S_0 = 0,5 кПа). Вертикальные нагрузки: Nmax (кН) при S_0	при $2S_0$	при $4S_0$	при $6S_0$	Усилия в попереч. напроб. от ветра: Mx (кНм)	Qx (кН)	Усилия в продольном направлении от ветра: My (кНм)	Qy (кН)	Усилия в продольном направлении от температурных стещений (max): My (кНм) Для прямоуг. колонн 300 × 300 и 300 × 400 (мм)	Qy (кН) Для прямоуг. колонн 300 × 300 и 300 × 400 (мм)	My (кНм) Для круглых колонн ф300 и ф400 (мм)	Qy (кН) Для круглых колонн ф300 и ф400 (мм)
15	1.17 ... 1.20	1	36	44	65	86	7,0; 7,9; 8,9; 9,8	1,6	0,8; 0,9; 1,0; 1,1	0,18	—	—	—	—
	2.19; 2.20	2		36	36	36								
	1.9 ... 1.12	1	43	49	70	93	7,8; 8,9; 10,0; 11,0	1,8	1,1; 1,2; 1,4; 1,5	0,25	—	—	—	—
	2.11; 2.12	2		43	43	43								
	1.21 ... 1.24	1	47	52	73	96	8,3; 9,4; 10,5; 11,7	1,9	1,3; 1,5; 1,7; 1,8	0,3	—	—	—	—
	2.23; 2.24	2		47	47	47								
16	1.5 ... 1.8	1	64	70	94	118	14,4; 16,3; 18,3; 20,2	3,3	1,0; 1,1; 1,3; 1,4	0,22	—	—	—	—
	2.7; 2.8	2		64	64	64								
	1.9 ... 1.12	1	70	82	100	124	14,4; 16,3; 18,3; 20,2	3,3	1,2; 1,3; 1,5; 1,7	0,27	—	—	—	—
	2.11; 2.12	2		70	76	80								
	1.13 ... 1.16	1	82	82	106	130	14,4; 16,3; 18,3; 20,2	3,3	1,4; 1,6; 1,7; 1,9	0,31	—	—	—	—
	2.15; 2.16	2		82	82	82								
17	1.25 ... 1.28	1	227	247	306	364	4,1; 4,9; 5,7; 6,4	1,3	1,8; 2,1; 2,4; 2,8	0,55	14,2; 10,1; 7,4; 5,9	4,5; 2,7; 1,7; 1,2	10,7; 7,5; 5,6; 4,4	3,4; 2,0; 1,3; 0,9
	2.27; 2.28	2		203	206	214								

Инв. № подл. | Подпись и дата | Взам. инв. №

№ конструктивной схемы	№ геометрической схемы	Длина загружения балки	Районы по скоростному напору ветра I÷IV, II-III снеговой район (S_0 = 1,0 кПа)											
			Вертикальные нагрузки N max (кН) при				Усилия в попереч. направ. от ветра		Усилия в продольном направлении от ветра		от температурных смещений (max)			
			S_0	$2S_0$	$4S_0$	$6S_0$	M_x (кНм)	Q_x (кН)	M_y (кНм)	Q_y (кН)	M_y (кНм) Для прямоуг. колонн 300 × 300 и 300 × 400 (мм)	Q_y (кН) Для прямоуг. колонн 300 × 300 и 300 × 400 (мм)	M_y (кНм) Для круглых колонн ф300 и ф400 (мм)	Q_y (кН) Для круглых колонн ф300 и ф400 (мм)
3;8	1,5...1,8	1	56	71	117	149	20,5;24,4;28,3;32,2	6,5	1,4;1,7;1,9;2,2	0,4	—	—	—	—
		2		56	62	95								
	1,9...1,12	1	59	69	121	159	20,5;24,4;28,3;32,2	6,5	1,7;2,0;2,4;2,7	0,54	—	—	—	—
		2		59	62	109								
	1,13...1,16	1	71	90	143	194	20,5;24,4;28,3;32,2	6,5	1,9;2,3;2,7;3,0	0,61	—	—	—	—
		2		90	143	194								
	2,7; 2,8	1	91	114	165	249	20,5;24,4;28,3;32,2	6,5	1,4;1,7;1,9;2,2	0,4	—	—	—	—
		2		91	91	117								
	2,11; 2,12	1	87	98	153	206	20,5;24,4;28,3;32,2	6,5	1,7;2,0;2,4;2,7	0,54	—	—	—	—
		2		87	87	113								
	2,15; 2,16	1	87	98	149	206	20,5;24,4;28,3;32,2	6,5	1,9;2,3;2,7;3,0	0,61	—	—	—	—
		2		87	87	111								
4;7	1,5...1,8 1,17...1,20	1	213	258	—	—	13,5;16,1;18,7;21,3	4,3	1,4;1,7;1,9;2,2	0,4	14,2;10,1;7,4;5,9	4,5;2,7;1,7;1,2	10,7;7,5;5,6;4,4	3,4;2,0;1,3;0,9
		2		213	—	—								
	1,9...1,12; 2,11; 2,12	1	337	384	—	—	13,5;16,1;18,7;21,3	4,3	2,2;2,6;3,0;3,5	0,7	14,2;10,1;7,4;5,9	4,5;2,7;1,7;1,2	10,7;7,5;5,6;4,4	3,4;2,0;1,3;0,9
		2		337	—	—								
	1,13...1,16 1,21...1,24	1	260	296	—	—	13,5;16,1;18,7;21,2	4,3	2,2;2,6;3,0;3,5	0,7	14,2;10,1;7,4;5,9	4,5;2,7;1,7;1,2	10,7;7,5;5,6;4,4	3,4;2,0;1,3;0,9
		2		260	—	—								

1. Усилия M_y и Q_y от температурных смещений прямоугольных колонн даны для бетона классов В15 и В (в скобках) для В22,5.
2. Усилия M_y и Q_y от температурных смещений круглых колонн в числителе при ф300, в знаменателе для ф400 для бетона класса В 22,5.

Н. контр.	Коренев	
ГИП	Коренев	
Гл. спец.	Малахина	
Вед. инж.	Симонова	

3.019.1-3.1-ТБ13

Таблица 13. Расчетные нагрузки на фундаменты по оси 2 для II-III снеговых районов

Стадия	Лист	Листов
Р	1	6

ПРОМСТРОЙПРОЕКТ

Инв. № подл. | Подпись и дата | Взам. инв. №

№ конструктивной схемы	№ геометрической схемы	Схема загружения балки	Районы по скоростному напору ветра I÷IV, II-III снеговой район (S_0 = 1,0 кПа)											
			Вертикальные нагрузки				Усилия в попереч. напр.		Усилия в продольном направлении					
			N max (кН) при				от ветра				от температурных стеснений (max)			
			S_0	$2S_0$	$4S_0$	$6S_0$	M_x (кНм)	Q_x (кН)	M_y (кНм)	Q_y (кН)	M_y (кНм) Для прямоуг. колонн 300×300 и 300×400 (мм)	Q_y (кН) Для прямоуг. колонн 300×300 и 300×400 (мм)	M_y (кНм) Для круглых колонн ф300 и ф400 (мм)	Q_y (кН) Для круглых колонн ф300 и ф400 (мм)
5; 9	1.5 ... 1,8	1	116	130	175	206	15,4; 18,4; 21,3; 24,3	4,9	0,9; 1,1; 1,3; 1,4	0,3	14,2; 10,1; 7,4; 5,9	4,5; 2,7; 1,7; 1,2	10,7; 7,5; 5,6; 4,4	3,4; 2,0; 1,3; 0,9
		2		100	117	146					(17,6; 12,4; 9,1; 6,9)	(5,6; 3,3; 2,1; 1,4)	34,3; 24,4; 18,3; 13,9	10,9; 6,5; 4,2; 2,8
	1,9 ... 1,12	1	118	137	179	217	15,4; 18,4; 21,3; 24,3	4,9	1,1; 1,3; 1,6; 1,8	0,36	14,2; 10,1; 7,4; 5,9	4,5; 2,7; 1,7; 1,2	10,7; 7,5; 5,6; 4,4	3,4; 2,0; 1,3; 0,9
		2		104	118	157					(17,6; 12,4; 9,1; 6,9)	(5,6; 3,3; 2,1; 1,4)	34,3; 24,4; 18,3; 13,9	10,9; 6,5; 4,2; 2,8
	1,13 ... 1,16	1	130	149	200	250	15,4; 18,4; 21,3; 24,3	4,9	1,3; 1,6; 1,8; 2,1	0,41	14,2; 10,1; 7,4; 5,9	4,5; 2,7; 1,7; 1,2	10,7; 7,5; 5,6; 4,4	3,4; 2,0; 1,3; 0,9
		2		110	122	153					(17,6; 12,4; 9,1; 6,9)	(5,6; 3,3; 2,1; 1,4)	34,3; 24,4; 18,3; 13,9	10,9; 6,5; 4,2; 2,8
	2,7 ; 2,8	1	150	173	222	305	15,4; 18,4; 21,3; 24,3	4,9	0,9; 1,1; 1,3; 1,4	0,3	14,2; 10,1; 7,4; 5,9	4,5; 2,7; 1,7; 1,2	10,7; 7,5; 5,6; 4,4	3,4; 2,0; 1,3; 0,9
		2		120	127	164					(17,6; 12,4; 9,1; 6,9)	(5,6; 3,3; 2,1; 1,4)	34,3; 24,4; 18,3; 13,9	10,9; 6,5; 4,2; 2,8
	2,11 ; 2,12	1	146	162	210	263	15,4; 18,4; 21,3; 24,3	4,9	1,1; 1,3; 1,6; 1,8	0,36	14,2; 10,1; 7,4; 5,9	4,5; 2,7; 1,7; 1,2	10,7; 7,5; 5,6; 4,4	3,4; 2,0; 1,3; 0,9
		2		121	127	164					(17,6; 12,4; 9,1; 6,9)	(5,6; 3,3; 2,1; 1,4)	34,3; 24,4; 18,3; 13,9	10,9; 6,5; 4,2; 2,8
	2,15 ; 2,16	1	146	156	206	256	15,4; 18,4; 21,3; 24,3	4,9	1,3; 1,6; 1,8; 2,1	0,41	14,2; 10,1; 7,4; 5,9	4,5; 2,7; 1,7; 1,2	10,7; 7,5; 5,6; 4,4	3,4; 2,0; 1,3; 0,9
		2		121	129	161					(17,6; 12,4; 9,1; 6,9)	(5,6; 3,3; 2,1; 1,4)	34,3; 24,4; 18,3; 13,9	10,9; 6,5; 4,2; 2,8

Инв. № подл. | Подпись и дата | Взам. инв. №

№ конструктивной схемы	№ габаритной схемы	Схема загружения балки	Районы по скоростному напору ветра I÷IV, снеговой район (S_o = 1,0 кПа)											
			Вертикальные нагрузки				Усилия в поперечн. напр.		Усилия в продольном направлении					
			N max (кН) при				от ветра				от температурных смещений (max)			
			S_o	$2S_o$	$4S_o$	$6S_o$	Mx (кНм)	Qx (кН)	My (кНм)	Qy (кН)	My(кНм) Для прямоуг. колонн 300×300 и 300×400 (мм)	Qy(кН) Для прямоуг. колонн 300×300 и 300×400 (мм)	My(кНм) Для круглых колонн ф300 и ф400 (мм)	Qy(кН) Для круглых колонн ф300 и ф400 (мм)
6;10	1,5 ... 1,8	1	116	146	237	300	10,4; 12,4; 14,4; 16,3	3,3	1,0; 1,2; 1,4; 1,6	0,3	—	—	—	—
		2		116	128	193								
	1,9 ... 1,12	1	120	141	245	322	10,4; 12,4; 14,4; 16,3	3,3	1,3; 1,5; 1,7; 2,0	0,4	—	—	—	—
		2		120	128	221								
	1,13 ... 1,16	1	144	184	288	390	10,4; 12,4; 14,4; 16,3	3,3	1,5; 1,8; 2,1; 2,4	0,48	—	—	—	—
		2		144	144	209								
	2,7; 2,8	1	185	232	333	501	10,4; 12,4; 14,4; 16,3	3,3	1,0; 1,2; 1,4; 1,6	0,3	—	—	—	—
		2		185	185	238								
	2,11; 2,12	1	178	210	309	415	10,4; 12,4; 14,4; 16,3	3,3	1,3; 1,5; 1,7; 2,0	0,4	—	—	—	—
		2		178	178	230								
	2,15; 2,16	1	178	198	300	401	10,4; 12,4; 14,4; 16,3	3,3	1,5; 1,8; 2,1; 2,4	0,48	—	—	—	—
		2		178	178	226								
11	1,5 ... 1,8 2,7; 2,8	1	143	153	199	244	10,0; 11,4; 12,8; 14,1	2,3	1,3; 1,5; 1,7; 1,9	0,31	7,4; 5,9; 4,4; 3,7	1,7; 1,2; 0,8; 0,6	—	—
		2		143	143	147								
	1,9 ... 1,12 2,11; 2,12	1	160	168	212	260	10,0; 11,4; 12,8; 14,1	2,3	1,5; 1,7; 1,9; 2,1	0,34	7,4; 5,9; 4,4; 3,7	1,7; 1,2; 0,8; 0,6	—	—
		2		160	160	160								
	1,21 ... 1,24 2,23; 2,24	1	160	168	212	260	10,0; 11,4; 12,8; 14,1	2,3	1,5; 1,7; 1,9; 2,1	0,35	7,4; 5,9; 4,4; 3,7	1,7; 1,2; 0,8; 0,6	—	—
		2		160	160	160								

Инв. № подл. | Подпись и дата | Взам. инв. №

№ конструктивной схемы	№ габаритной схемы	Схема загружения балки	Районы по скоростному напору ветра I÷IV. II-III Снеговой район (S_0 = 1,0 кПа). Вертикальные нагрузки: Nmax (кН) при S_0	$2S_0$	$4S_0$	$6S_0$	Усилия в попереч. направ. от ветра: Mx (кНм)	Qx (кН)	My (кНм)	Qy (кН)	Усилия в продольном направлении. От температурных смещений (max): My (кНм)	Qy (кН)	My (кНм)	Qy (кН)
											Для прямоуг. колонн		Для круглых колонн	
											300 х 300 и 300 х 400 (мм)	300 х 300 и 300 х 400 (мм)	ф 300 и ф 400 (мм)	ф 300 и ф 400 (мм)
12	1.17…1.20	1	114	129	173	217	10,0; 11,4; 12,8; 14,1	2,3	1,1; 1,3; 1,4; 1,6	0,26	7,4; 5,9; 4,4; 8,6	1,7; 1,2; 0,8; 1,4	5,6; 4,4; 3,3 / 9,2	1,3; 0,9; 0,6 / 1,5
	2.19; 2.20	2		97	104	126								
	1.9…1.12	1	138	148	194	240	10,0; 11,4; 12,8; 14,1	2,3	1,5; 1,7; 1,9; 2,1	0,34	7,4; 5,9; 4,4; 8,6	1,7; 1,2; 0,8; 1,4	5,6; 4,4; 3,3 / 9,2	1,3; 0,9; 0,6 / 1,5
	2.11; 2.12	2		114	120	136								
	1.21…1.24	1	138	148	194	240	10,0; 11,4; 12,8; 14,1	2,3	1,5; 1,7; 1,9; 2,1	0,35	7,4; 5,9; 4,4; 8,6	1,7; 1,2; 0,8; 1,4	5,6; 4,4; 3,3 / 9,2	1,3; 0,9; 0,6 / 1,5
	2.23; 2.24	2		114	120	136								
13	1.17…1.20	1	212	250	337	425	21,8; 24,8; 27,8; 30,8	5,0	2,3; 2,7; 3,0; 3,3	0,54	7,4; 5,9; 4,4; 8,6 (9,1; 6,9; 5,5; 11,0)	1,7; 1,2; 0,8; 1,4 (2,1; 1,4; 1,0; 1,8)	5,6; 4,4; 3,3 / 9,2	1,3; 0,9; 0,6 / 1,5
	2.19; 2.20	2		185	200	243								
	1.9…1.12	1	279	299	391	484	21,8; 24,8; 27,8; 30,8	5,0	3,1; 3,5; 3,9; 4,4	0,71	7,4; 5,9; 4,4; 8,6 (9,1; 6,9; 5,5; 11,0)	1,7; 1,2; 0,8; 1,4 (2,1; 1,4; 1,0; 1,8)	5,6; 4,4; 3,3 / 9,2	1,3; 0,9; 0,6 / 1,5
	2.11; 2.12	2		232	243	275								
	1.21…1.24	1	279	299	391	484	21,8; 24,8; 27,8; 30,8	5,0	3,1; 3,5; 3,9; 4,4	0,71	7,4; 5,9; 4,4; 8,6 (9,1; 6,9; 5,5; 11,0)	1,7; 1,2; 0,8; 1,4 (2,1; 1,4; 1,0; 1,8)	5,6; 4,4; 3,3 / 9,2	1,3; 0,9; 0,6 / 1,5
	2.23; 2.24	2		232	243	275								
14	1.5…1.8	1	63	71	93	114	8,3; 9,4; 10,5; 11,7	1,9	0,5; 0,6; 0,7; 0,7	0,12	7,4; 5,9; 4,4; 8,6	1,7; 1,2; 0,8; 1,4	5,6; 4,4; 3,3 / 9,2	1,3; 0,9; 0,6 / 1,5
	2.7; 2.8	2		63	63	69								
	1.9…1.12	1	69	75	96	120	8,3; 9,4; 10,5; 11,7	1,9	0,6; 0,7; 0,8; 0,9	0,14	7,4; 5,9; 4,4; 8,6	1,7; 1,2; 0,8; 1,4	5,6; 4,4; 3,3 / 9,2	1,3; 0,9; 0,6 / 1,5
	2 11; 2.12	2		69	69	69								
	1.13…1.16	1	75	75	102	123	8,3; 9,4; 10,5; 11,7	1,9	0,7; 0,8; 0,9; 1,0	0,17	7,4; 5,9; 4,4; 8,6	1,7; 1,2; 0,8; 1,4	5,6; 4,4; 3,3 / 9,2	1,3; 0,9; 0,6 / 1,5
	2.15; 2.16	2		75	75	75								

Инв. № подл. | Подпись и дата | Взам. инв. №

№ конструктивной схемы	№ габаритной схемы	Схема загружения балки	Районы по скоростному напору ветра I÷IV; II-III снеговой район (S_0 = 1.0 кПа)											
			Вертикальные нагрузки Nmax (кН) при				Усилия в попереч. напр. от ветра		Усилия в продольном направлении от ветра		от температурных смещений (max)			
			S_0	$2S_0$	$4S_0$	$6S_0$	Mx (кНм)	Qx (кН)	My (кНм)	Qy (кН)	My (кНм)	Qy (кН)	My (кНм)	Qy (кН)
											Для прямоуг. колонн		Для круглых колонн	
											300 × 300 и 300 × 400 (мм)	300 × 300 и 300 × 400 (мм)	ф 300 и ф 400 (мм)	ф 300 и ф 400 (мм)
15	1,17 ... 1,20	1	54	68	116	155	7.0; 7.9; 8.9; 9.8	1.6	0,8; 0,9; 1,0; 1,1	0,18	—	—	—	—
	2,19; 2,20	2		54	54	65								
	1,9 ... 1,12	1	65	77	120	139	7.8; 8.9; 10.0; 11.0	1.8	1,1; 1,2; 1,4; 1,5	0,25	—	—	—	—
	2,11; 2,12	2		65	65	72								
	1,21 ... 1,24	1	71	80	125	169	8.3; 9,4; 10,5; 11.7	1.9	1,3; 1,5; 1,7; 1,8	0,3	—	—	—	—
	2.23; 2,24	2		71	96	156								
16	1,17 ... 1,20	1	82	97	142	184	14.4; 16.3; 18.3; 20.2	3.3	1,0; 1,1; 1,3; 1,4	0,22	—	—	—	—
	2,19; 2,20	2		82	82	94								
	1,9 ... 1,12	1	94	106	148	196	14.4; 16.3; 18.3; 20.2	3.3	1,2; 1,3; 1,5; 1,7	0,27	—	—	—	—
	2,11; 2,12	2		94	94	94								
	1,21 ... 1,24	1	106	106	160	202	14.4; 16.3; 18.3; 20.2	3.3	1,4; 1,6; 1,7; 1,9	0,31	—	—	—	—
	2,23; 2,24	2		106	106	106								
17	1,25 ... 1,28	1	274	315	431	540	4.1; 4.9; 5.7; 6.4	1.3	1,8; 2,1; 2,4; 2.8	0,55	14,2; 10,1; 7,4; 5,9	4,5; 2,7; 1,7; 1,2	10.7; 7,5; 5,6; 4,4	3,4; 2,0; 1,3; 0,9
	2,27; 2,28	2		229	252	314								

Инв. № подл. | Подпись и дата | Взам. инв. №

№ конструктивной схемы	№ габаритной схемы	Схема загружения балки	Районы по скоростному напору ветра I÷IV. IV снеговой район (S_0 = 1,5 кПа). Вертикальные нагрузки: Nmax (кН) при S_0	$2S_0$	$4S_0$	$6S_0$	Усилия в попереч. направ. от ветра: M_x (кНм)	Q_x (кН)	Усилия в продольном направлении от ветра: M_y (кНм)	Q_y (кН)	Усилия в продольном направлении от температурных смещений (max): M_y (кНм) для прямоуг. колонн 300×300 и 300×400 (мм)	Q_y (кН) для прямоуг. колонн 300×300 и 300×400 (мм)	M_y (кНм) для круглых колонн ф300 и ф400 (мм)	Q_y (кН) для круглых колонн ф300 и ф400 (мм)
3,8	1,5...1,8	1	71	94	153	210	20,5; 24,4; 28,2; 32,2	6,5	1,4; 1,7; 1,9; 2,2	0,4	—	—	—	—
		2		71	104	164								
	1,9...1,12	1	73	102	192	231	20,5; 24,4 28,2; 32,2	6,5	1,7; 2,0; 2,4; 2,7	0,5	—	—	—	—
		2		73	113	195								
	1,13...1,16	1	89	118	197	273	20,5; 24,4 28,2; 32,2	6,5	1,9; 2,3; 2,7; 3,0	0,6	—	—	—	—
		2		89	110	200								
	2,7; 2,8	1	99	155	254	356	20,5; 24,4; 28,2; 32,2	6,5	1,4; 1,7; 1,9; 2,2	0,4	—	—	—	—
		2		99	125	246								
	2,11; 2,12	1	111	136	210	288	20,5; 24,4; 28,2; 32,2	6,5	1,7; 2,0 2,4; 2,7	0,5	—	—	—	—
		2		111	119	196								
	2,15; 2,16	1	110	126	202	278	20,5; 24,4; 28,2; 32,2	6,5	1,9; 2,3 2,7; 3,0	0,6	—	—	—	—
		2		110	118	225								
4,7	1,5...1,8 1,17...1,20	1	252	320	—	—	13,5; 16,1 18,7; 21,3	4,3	1,4; 1,7; 1,9; 2,2	0,4	14,2; 10,1; 7,4; 5,9	4,5; 2,7; 1,7; 1,2	10,7; 7,5; 5,6; 4,4	3,4; 2,0; 1,3; 0,9
		2		252	—	—								
	1,9...1,12; 2,11; 2,12	1	400	470	—	—	13,5; 16,1; 18,7; 21,3	4,3	2,2; 2,6; 3,0; 3,5	0,7	14,2; 10,1; 7,4; 5,9	4,5; 2,7; 1,7; 1,2	10,7; 7,5; 5,6; 4,4	3,4; 2,0; 1,3; 0,9
		2		400	—	—								
	1,13...1,16 1,21...1,24	1	308	365	—	—	13,5; 16,1; 18,7; 21,3	4,3	2,2; 2,6; 3,0; 3,5	0,7	14,2; 10,1; 7,4; 5,9	4,5; 2,7; 1,7; 1,2	10,7; 7,5; 5,6; 4,4	3,4; 2,0; 1,3; 0,9
		2		308	—	—								

1. Усилия M_y и Q_y от температурных смещений прямоугольных колонн даны для бетона классов В 15 и В (скобках) для В 22,5.
2. Усилия M_y и Q_y от температурных смещений круглых колонн в числителе при ф 300; в знаменателе для ф 400 для бетона класса В 22,5.

Н. контр.	Кореневб	
ГИП	Кореневб	
Рл. спец.	Малахина	
Вед. инж.	Ситнова	

3.019.1-3.1-ТБ 14

Таблица 14. Расчетные нагрузки на фундаменты по оси 2 для IV снегового района

Стадия	Лист	Листов
Р	1	6

ПРОМСТРОЙПРОЕКТ

Инв. № подл. | Подпись и дата | Взам. инв. №

№ конструктивной схемы	№ габаритной схемы	Схема загружения балки	Районы по скоростному напору ветра I÷IV; IV снеговой район (S_0 = 1,5 кПа)											
			Вертикальные нагрузки N max (кН) при				Усилия в попереч. направ. от ветра				Усилия в продольном направлении от температурных смещений (max)			
			S_0	$2S_0$	$4S_0$	$6S_0$	M_x (кНм)	Q_x (кН)	M_y (кНм)	Q_y (кН)	M_y (кНм) Для прямоуг. колонн	Q_y (кН) Для прямоуг. колонн	M_y (кНм) Для круглых колонн	Q_y (кН) Для круглых колонн
											300 × 300 и 300 × 400 (мм)	300 × 300 и 300 × 400 (мм)	ф300 и ф400 (мм)	ф300 и ф400 (мм)
5,9	1,5 ... 1,8	1	130	153	210	—	15,4; 18,4; 21,3; 24,3	4,9	0,9; 1,1; 1,2; 1,4	0,3	14,2; 10,1; 7,4; 5,9 (17,6; 12,4; 9,1; 6,9)	4,5; 2,7; 1,7; 1,2 (5,6; 3,3; 2,1; 1,4)	10,7; 7,5; 5,6; 4,4 34,3; 24,4; 18,3; 13,9	3,4; 2,0; 1,3; 0,9 10,9; 6,5; 4,2; 2,8
		2		108	153	204								
	1,9 ... 1,12	1	132	160	249	—	15,4; 18,4; 21,3; 24,3	4,9	1,1; 1,3; 1,5; 1,8	0,36	14,2; 10,1; 7,4; 5,9 (17,6; 12,4; 9,1; 6,9)	4,5; 2,7; 1,7; 1,2 (5,6; 3,3; 2,1; 1,4)	10,7; 7,5; 5,6; 4,4 34,3; 24,4; 18,3; 13,9	3,4; 2,0; 1,3; 0,9 10,9; 6,5; 4,2; 2,8
		2		114	161	232								
	1,13 ... 1,16	1	148	176	253	—	15,4; 18,4; 21,3; 24,3	4,9	1,3; 1,5; 1,8; 2,1	0,4	14,2; 10,1; 7,4; 5,9 (17,6; 12,4; 9,1; 6,9)	4,5; 2,7; 1,7; 1,2 (5,6; 3,3; 2,1; 1,4)	10,7; 7,5; 5,6; 4,4 34,3; 24,4; 18,3; 13,9	3,4; 2,0; 1,3; 0,9 10,9; 6,5; 4,2; 2,8
		2		122	159	236								
	2,7; 2,8	1	158	213	310	—	15,4; 18,4; 21,3; 24,3	4,9	0,9; 1,1; 1,2; 1,4	0,3	14,2; 10,1; 7,4; 5,9 (17,6; 12,4; 9,1; 6,9)	4,5; 2,7; 1,7; 1,2 (5,6; 3,3; 2,1; 1,4)	10,7; 7,5; 5,6; 4,4 34,3; 24,4; 18,3; 13,9	3,0; 2,0; 1,3; 0,9 10,9; 6,5; 4,2; 2,8
		2		131	172	276								
	2,11; 2,12	1	170	194	287	—	15,4; 18,4; 21,3; 24,3	4,9	1,1; 1,3; 1,5; 1,8	0,36	14,2; 10,1; 7,4; 5,9 (17,6; 12,4; 9,1; 6,9)	4,5; 2,7; 1,7; 1,2 (5,6; 3,3; 2,1; 1,4)	10,7; 7,5; 5,6; 4,4 34,3; 24,4; 18,3; 13,9	3,4; 2,0; 1,3; 0,9 10,9; 6,5; 4,2; 2,8
		2		130	167	233								
	2,15; 2,16	1	169	184	291	—	15,4; 18,4; 21,3; 24,3	4,9	1,3; 1,5; 1,8; 2,1	0,4	14,2; 10,1; 7,4; 5,9 (17,6; 12,4; 9,1; 6,9)	4,5; 2,7; 1,7; 1,2 (5,6; 3,3; 2,1; 1,4)	10,7; 7,5; 5,6; 4,4 34,3; 24,4; 18,3; 13,9	3,4; 2,0; 1,3; 0,9 10,9; 6,5; 4,2; 2,8
		2		131	167	259								

Инв. № подл. | Подпись и дата | Взам. инв. №

№ конструктивной схемы	№ геометрической схемы	Схема загружения балки	Районы по скоростному напору ветра I÷IV; IV снеговой район (S_0 = 1,5 кПа)											
			Вертикальные нагрузки				Усилия в попереч. направ.	Усилия в продольном направлении						
			N_{max} (кН) при				от ветра				от температурных смещений (max)			
											M_y (кНм)	Q_y (кН)	M_y (кНм)	Q_y (кН)
											Для прямоуг. колонн		Для круглых колонн	
			S_0	$2S_0$	$4S_0$	$6S_0$	M_x (кНм)	Q_x (кН)	M_y (кНм)	Q_y (кН)	300×300 и 300×400 (мм)	300×300 и 300×400 (мм)	ф300 и ф400 (мм)	ф300 и ф400 (мм)
Б;10	1.5 ... 1.8	1	145	191	309	424	10.4; 12.4	3.3	1.0; 1.2; 1.4; 1.8	0.3	—	—	—	—
		2		145	210	330	14.4; 16.3							
	1.9 ... 1.12	1	149	207	388	465	10.4; 12.4	3.3	1.3; 1.5; 1.7; 2.0	0.4	—	—	—	—
		2		149	228	392	14.4; 16.3							
	1.13 ... 1.16	1	181	239	396	550	10.4; 12.4; 14.4; 16.3	3.3	1.5; 1.8; 2.1; 2.4	0.5	—	—	—	—
		2		181	223	402								
	2.7; 2.8	1	202	314	511	716	10.4; 12.4	3.3	1.0; 1.2; 1.4; 1.8	0.3	—	—	—	—
		2		202	254	495	14.4; 16.3							
	2.11; 2.12	1	226	275	424	580	10.4; 12.4	3.3	1.3; 1.5; 1.7; 2.0	0.4	—	—	—	—
		2		226	240	395	14.4; 16.3							
	2.15; 2.16	1	224	255	407	560	10.4; 12.4	3.3	1.5; 1.8; 2.1; 2.4	0.5	—	—	—	—
		2		224	239	453	14.4; 16.3							
11	1.5 ... 1.8; 2.7; 2.8	1	164	181	248	318	10.0; 11.4; 12.8; 14.1	2.3	1.3; 1.5; 1.7; 1.9	0.3	7.4; 5.9; 4.4; 3.7	1.7; 1.2; 0.8; 0.6	—	—
		2		164	164	217								
	1.9 ... 1.12; 2.11; 2.12	1	184	196	264	332	10.0; 11.4; 12.8; 14.1	2.3	1.5; 1.7 1.9; 2.1	0.34	7.4; 5.9; 4.4; 3.7	1.7; 1.2; 0.8; 0.6	—	—
		2		184	184	222								
	1.21 ... 1.24; 2.23; 2.24	1	184	196	264	332	10.0; 11.4; 12.8; 14.1	2.3	1.5; 1.7 1.9; 2.1	0.34	7.4; 5.9; 4.4; 3.7	1.7; 1.2; 0.8; 0.6	—	—
		2		184	184	222								

Инв. № подл. | Подпись и дата | Взам. инв. №

№ конструктивной схемы	№ габаритной схемы	Схема загружения балки	Районы по скоростному напору ветра I÷IV IV снеговой район (S_0 = 1,5 кПа)											
			Вертикальные нагрузки Nmax (кН) при				Усилия в попереч. направ. от ветра				Усилия в продольном направлении от температурных отмечений (max)			
			S_0	$2S_0$	$4S_0$	$6S_0$	M_x (кНм)	Q_x (кН)	M_y (кНм)	Q_y (кН)	M_y (кНм) Для прямоуг. колонн 300×300 и 300×400 (мм)	Q_y (кН) Для прямоуг. колонн 300×300 и 300×400 (мм)	M_y (кНм) Для круглых колонн ф300 и ф400 (мм)	Q_y (кН) Для круглых колонн ф300 и ф400 (мм)
12	1.17 ... 1.20	1	133	154	221	287	10,0; 11,4;	2,3	1,1; 1,3;	0,26	7,4; 5,9; 4,4; 8,6	1,7; 1,2; 0,8; 1,4	5,6; 4,4; 3,3	1,3; 0,9; 0,6
	2.19; 2.20	2		108	126	204	12,8; 14,1		1,4; 1,6				9,2	1,5
	1.9 ... 1.12;	1	162	177	246	316	10,0; 11,4;	2,3	1,5; 1,7;	0,34	7,4; 5,9; 4,4; 8,6	1,7; 1,2; 0,8; 1,4	5,6; 4,4; 3,3	1,3; 0,9; 0,6
	2.11; 2.12	2		128	147	201	12,8; 14,1		1,9; 2,1				9,2	1,5
	1.21 ... 1.24	1	162	177	246	316	10,0; 11,4;	2,3	1,5; 1,7	0,34	7,4; 5,9; 4,4; 8,6	1,7; 1,2; 0,8; 1,4	5,6; 4,4; 3,3	1,3; 0,9; 0,6
	2.23; 2.24	2		128	147	201	12,8; 14,1		1,9; 2,1				9,2	1,5
13	1.17 .. 1.20	1	266	301	—	—	21,8; 24,8;	5,0	2,3; 2,7;	0,54	7,4; 5,9; 4,4; 8,6 (9,1; 6,9; 5,5; 11,0)	1,7; 1,2; 0,8; 1,4 (2,1; 1,4; 1,0; 1,8)	5,6; 4,4; 3,3	1,3; 0,9; 0,6
	2.19; 2.20	2		207	—	—	27,8; 30,8		3,0; 3,3				9,2	1,5
	1.9 ... 1.12;	1	328	357	—	—	21,8; 24,8;	5,0	3,1; 3,5;	0,71	7,4; 5,9; 4,4; 8,6 (9,1; 6,9; 5,5; 11,0)	1,7; 1,2; 0,8; 1,4 (2,1; 1,4; 1,0; 1,8)	5,6; 4,4; 3,3	1,3; 0,9; 0,6
	2.11; 2.12	2		259	—	—	27,8; 30,8		3,9; 4,4				9,2	1,5
	1.21 ... 1.24;	1	328	357	—	—	21,8; 24,8;	5,0	3,1; 3,5	0,71	7,4; 5,9; 4,4; 8,6 (9,1; 6,9; 5,5; 11,0)	1,7; 1,2; 0,8; 1,4 (2,1; 1,4; 1,0; 1,8)	5,6; 4,4; 3,3	1,3; 0,9; 0,6
	2.23; 2.24	2		259	—	—	27,8; 30,8		3,9; 4,4				9,2	1,5
14	1.5 ... 1.8;	1	78	84	117	150	6,0; 7,1;	1,9	0,5; 0,6;	0,12	7,4; 5,9; 4,4; 8,6	1,7; 1,2; 0,8; 1,4	5,6; 4,4; 3,3	1,3; 0,9; 0,6
	2,7; 2,8	2		78	78	105	8,3; 9,4		0,7; 0,7				9,2	1,5
	1.9 ... 1.12;	1	84	90	123	156	6,0; 7,1;	1,9	0,6; 0,7;	0,14	7,4; 5,9; 4,4; 8,6	1,7; 1,2; 0,8; 1,4	5,6; 4,4; 3,3	1,3; 0,9; 0,6
	2.11; 2.12	2		84	84	105	8,3; 9,4		0,8; 0,9				9,2	1,5
	1.13 ... 1.16;	1	93	93	126	159	6,0; 7,1;	1,9	0,7; 0,8;	0,17	7,4; 5,9; 4,4; 8,6	1,7; 1,2; 0,8; 1,4	5,6; 4,4; 3,3	1,3; 0,9; 0,6
	2.15; 2.16	2		93	93	105	8,3; 9,4		0,9; 1,0				9,2	1,5

Инв. № подл. | Подпись и дата | Взам. инв. №

№ конструктивной схемы	№ геометрической схемы	Схема загружения балки	Районы по скоростному напору ветра I÷IV IV снеговой район (S_0 = 1,5 кПа) Вертикальные нагрузки N_{max} (кН) при S_0	$2S_0$	$4S_0$	$6S_0$	Усилия в поперечн. направ. от ветра M_x (кНм)	Q_x (кН)	Усилия в продольном направлении от ветра M_y (кНм)	Q_y (кН)	от температурных атещений (max) M_y (кНм) Для прямоуг. колонн 300×300 и 300×400 (мм)	Q_y (кН) 300×300 и 300×400 (мм)	M_y (кНм) Для круглых колонн ф300 и ф400 (мм)	Q_y (кН) ф300 и ф400 (мм)
15	1.17 ... 1.20; 2.19; 2.20	1	71	93	157	224	8,3; 9,4; 10,5; 11,7	1,9	0,8; 0,9; 1,0; 1,1	0,18	—	—	—	—
		2		71	73	144								
	1.9 ... 1.12; 2.11; 2.12	1	84	103	170	239	8,3; 9,4; 10,5; 11,7	1,9	1,1; 1,2; 1,4; 1,5	0,25	—	—	—	—
		2		84	84	136								
	1.21 ... 1.24 2.23; 2.24	1	93	137	243	348	8,3; 9,4; 10,5; 11,7	1,9	1,3; 1,5; 1,7; 1,8	0,3	—	—	—	—
		2		93	93	133								
16	1.17 ... 1.20; 2.19; 2.20	1	220	244	376	508	14,4; 16,3; 18,3; 20,2	3,3	1.0; 1,1; 1,3; 1,4	0,22	—	—	—	—
		2		220	220	328								
	1.9 ... 1.12 2.11; 2,12	1	244	268	400	532	14,4; 16,3 18,3; 20,2	3,3	1,2; 1,3; 1,5; 1,7	0,27	—	—	—	—
		2		244	244	328								
	1,21 ... 1,24 2.23; 2.24	1	280	280	434	544	14,4; 16,3; 18,3; 20,2	3,3	1,4; 1,6; 1,7; 1,9	0,31	—	—	—	—
		2		280	280	328								
17	1.25 ... 1,28; 2,27; 2,28	1	332	381	—	—	4,1; 4,9; 5,7; 6,4	1,3	1,8; 2,1; 2,4; 2,8	0,55	14,2; 10,1; 7,4; 5,9	4,5; 2,7; 1,7; 1,2	10,7; 7,5; 5,6; 4,4	3,4; 2,0; 1,3; 0,9
		2		259	—	—								

Инв. № подл. | Подпись и дата | Взам. инв. №

№ конструктивной схемы	№ габаритной схемы	Схема загружения балки	Районы по скоростному напору ветра I÷IV. I-IV снеговой район. Вертикальные нагрузки N max (кН) при S_0	при $2S_0$	при $4S_0$	при $6S_0$	Усилия в попереч. направ. от ветра M_x (кНм)	Q_x (кН)	Усилия в продольном направлении от ветра M_y (кНм)	Q_y (кН)	от температурных смещений (max) M_y (кНм) для прямоуг. колонн 300×300 и 300×400 (мм)	Q_y (кН) для прямоуг. колонн 300×300 и 300×400 (мм)	M_y (кНм) для круглых колонн ф300 и ф400 (мм)	Q_y (кН) для круглых колонн ф300 и ф400 (мм)
I снеговой район (S_0 = 0,5 кПа)														
17	1,25...1,28; 2,27; 2,28	1	128	129	147	163	5,6; 6,4; 7,2; 8,0	1,3	1,3; 1,5; 1,7; 1,8	0,27	14,2; 10,1; 7,4; 5,9	4,5; 2,7; 1,7; 1,2	10,7; 7,5; 5,6; 4,4	3,4; 2,0; 1,3; 0,9
		2		116	116	116								
II-III снеговой район (S_0 = 1,0 кПа)														
17	1,25...1,28; 2,27; 2,28	1	152	154	—	—	5,6; 6,4; 7,2; 8,0	1,3	1,3; 1,5; 1,7; 1,8	0,27	14,2; 10,1; 7,4; 5,9	4,5; 2,7; 1,7; 1,2	10,7; 7,5; 5,6; 4,4	3,4; 2,0; 1,3; 0,9
		2		128	—	—								
IV снеговой район (S_0 = 1,5 кПа)														
17	1,25...1,28; 2,27; 2,28	1	176	179	—	—	5,6; 6,4; 7,2; 8,0	1,3	1,3; 1,5; 1,7; 1,8	0,27	14,2; 10,1; 7,4; 5,9	4,5; 2,7; 1,7; 1,2	10,7; 7,5; 5,6; 4,4	3,4; 2,0; 1,3; 0,9
		2		140	—	—								

Усилия M_y и Q_y от температурных смещений прямоугольных колонн даны для бетона класса В15.

Н.конт.	Коренев	
ГИП	Коренев	
Гл.спец.	Малахина	
Вед.инж.	Симонова	

3.019.1-3.1-ТБ15

Таблица 15. Расчетные нагрузки на фундаменты по оси 3 для I-IV снеговых районов.

Стадия	Лист	Листов
Р		1

ПРОМСТРОЙПРОЕКТ

Инв.№ подл. | Подпись и дата | Взам.инв.№

Схема расположения колонн и балок

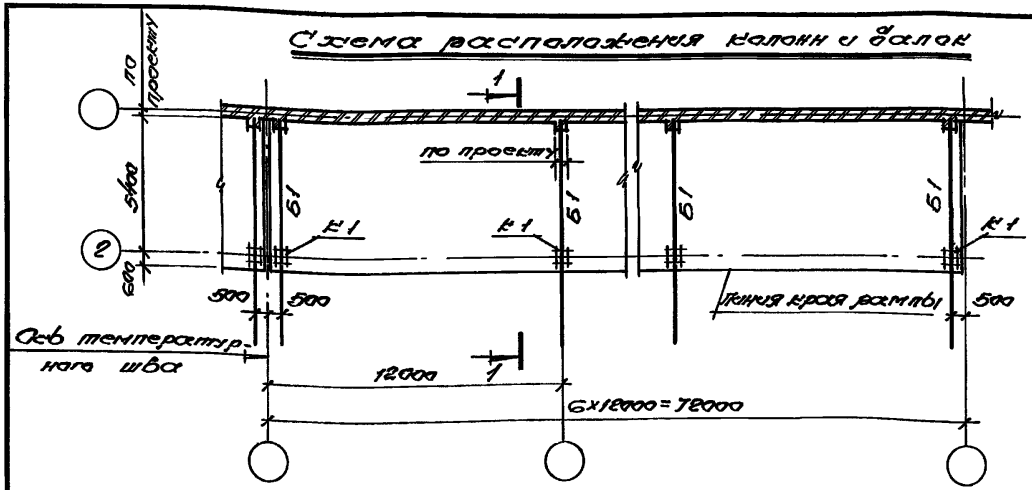

Схема расположения плит покрытия

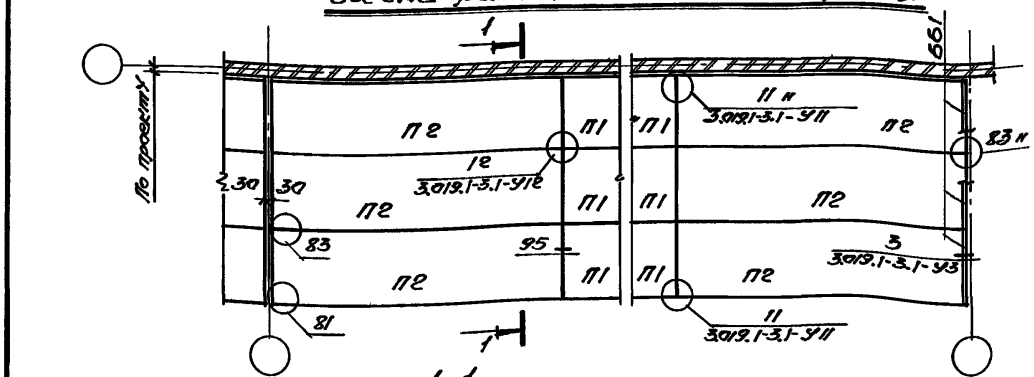

1–1

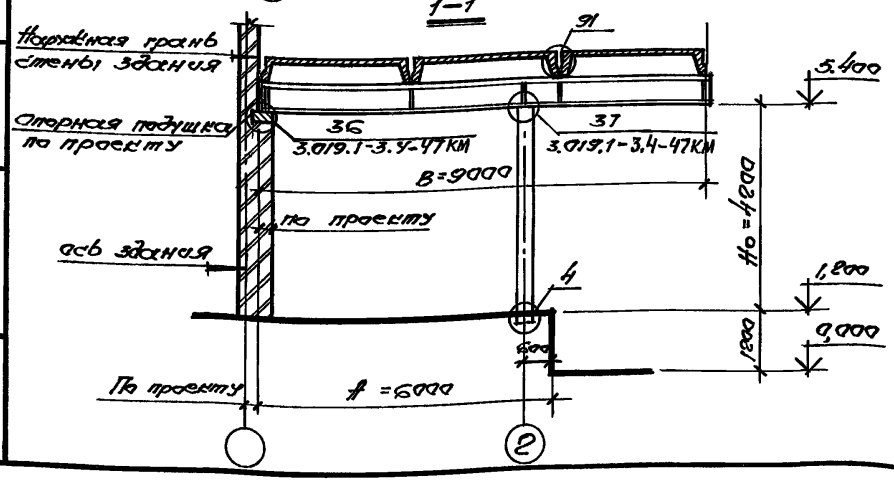

Спецификация к схемам расположения элементов навеса

Марка, позиц.	Обозначение	Наименование	Кол.	Масса ед. кг.	Примечание
		Схема расположен. колонн и балок			
К1	3.019.1-3.1-Д7-02	Колонна 1К42-1М2-1	7	1100	
Б1	3.019.1-3.4-16КМ	Балка 4.60 БС3	7	668	
		Изделия соединительные			
МС5	3.019.1-3.2-Д13-01	МС5	10	4,7	
МС6	3.019.1-3.2-Д13-02	МС6	20	8,6	
		Схема расположен. плит покрытия			
П1	1.465.1-3/80.1-1	Плита 1ПГ12-3А IV Т	12	6200	
П2	3.019.1-3.1-Д1	1ПГ12-3А IV Т-1	6	6200	
ББ1	3.019.1-3.2-Д1	Блок бортовой ББН 1-П	3	180	

1. Узлы, кроме оговоренных, замаркированы по серии 2.400-Т вып. 1.
2. В примере рассмотрен торцовой температурный блок навеса.

Н.контр.	Коренев			3.019.1-3.1-СМ1
ГИП	Коренев			Пример схем расположения элементов навеса для схемы 4-1.11 при S_0=1 кПа.
Гл.спец.	Малахина			Стадия: Р; Лист; Листов: 1
Ведущ.	Симонова			Промстройпроект

Инв.№ подл. | Подпись и дата | Взам.инв.№

Схема расположения колонн и балок

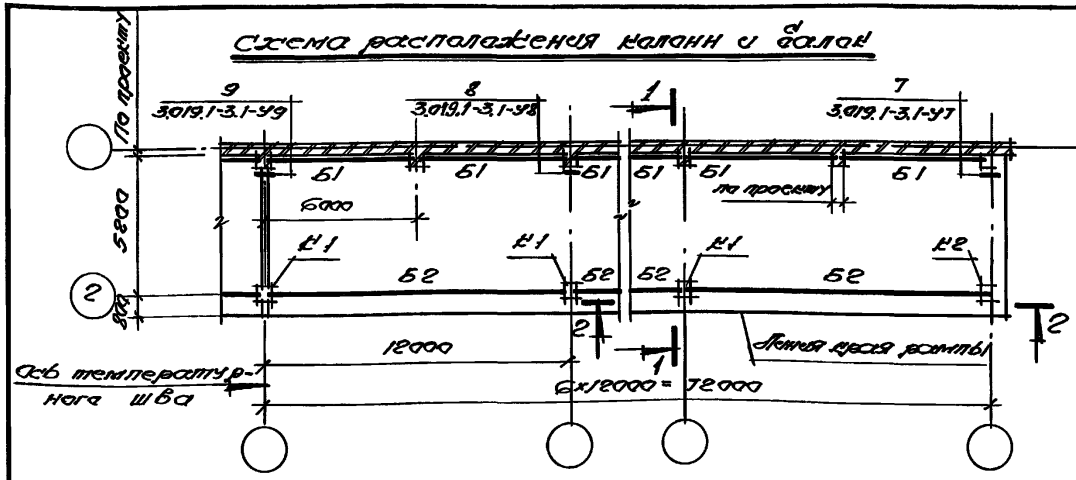

Схема расположения плиты покрытия

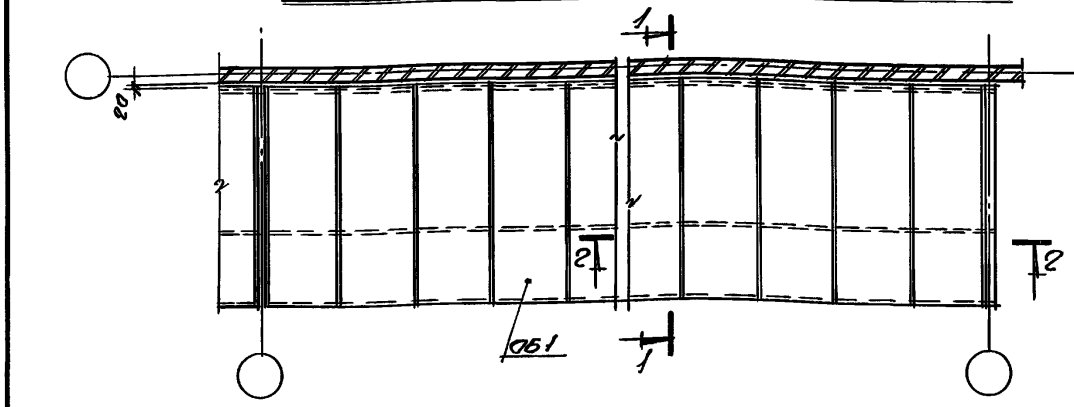

Спецификация к схемам расположения элементов навеса

Марка, позиц.	Обозначение	Наименование	Кол.	Масса ед., кг	Прим.
		Схема расположения колонн и балок			
К1	3.019.1-3.1-49-02	Колонна 2К42-1МС-1	6	1800	
К2	3.019.1-3.1-47-02	1К42-1МС-1	1	1100	
Б1	3.019.1-3.1-43	Балка БСПС.1-1АIV-1	12	1150	
Б2	3.0121-3.1-44	1БСП12-1АIV-А	6	4500	
МС4	3.019.1-3.2-113	Изделие соединит. МС4	2	0,53	
		Схема расположения плиты покрытия			
ОБ1	3.019.1-3.3-П3; ...-Д7	Ячеистобетонная балочная			
		ОБАм-6,0-3,5-1-П	1		

1. В примере рассмотрен торцовой температурный блок навеса с решением т.ш. на одной колонне.
2. Узлы, в раме оговоренных, замаркированы по серии 2.400-7, вып. 1

1–1

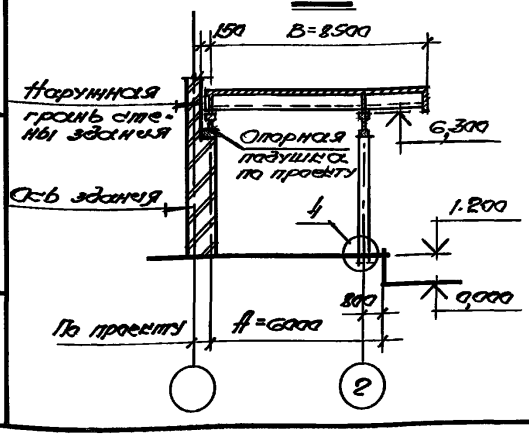

2–2

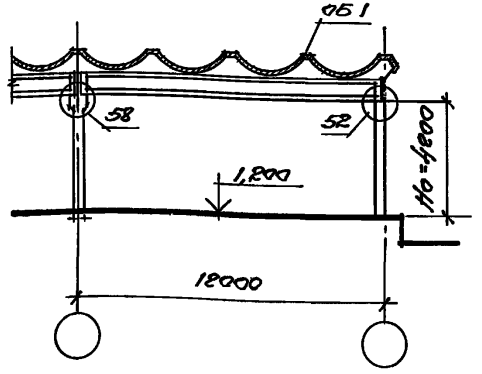

Инспектор	Коренев		
ГИП	Коренев		
Гл.спец.	Москвина		
Ведущ.	Силонова		

3.019.1-3, 1-СМ2

Пример схем расположения элементов навеса для схемы 5-2.11 при S_0 = 1 кПа. Вариант I.

Стадия	Лист	Листов
Р		1

Промстройпроект

Подпись и дата | Инв.№ подл. | Взам.инв.№

Копировал: 25473-02 77 Формат А3

Схема расположения колонн и балок

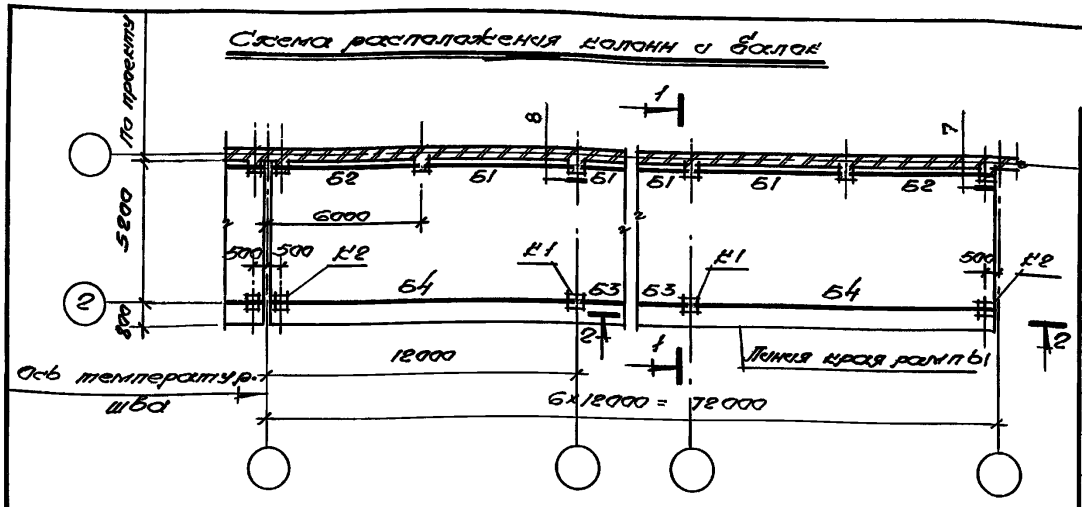

Схема расположения плиты покрытия

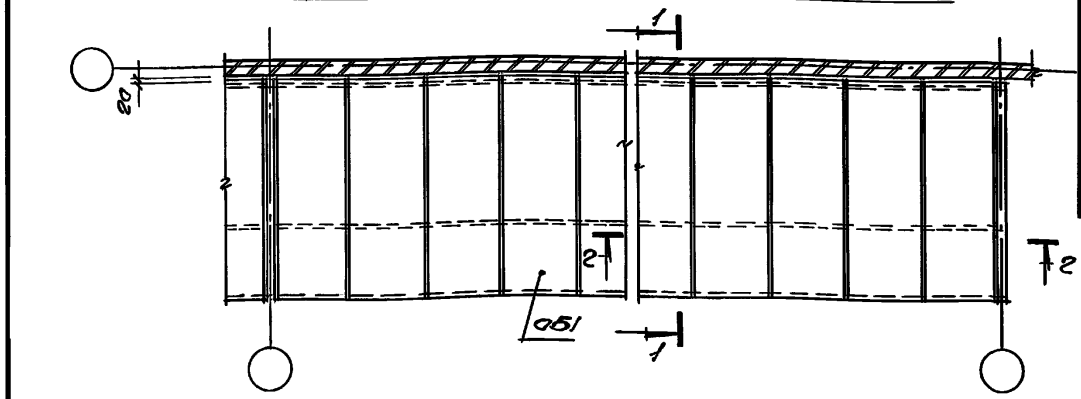

Спецификация к схемам расположения элементов навеса

Марка позиц.	Обозначение	Наименование	Кол.	Масса ед. кг	Прим.
		Схема расположения колонн и балок			
К1	3.019.1-3.1-Д9-03	Колонна 4К48-1М2-1	5	1300	
К2	3.019.1-3.1-Д8-03	1К48-1М2-2	2	1300	
Б1	3.019.1-3.1-Д3	Балка БСП6.1-1АIV-1	10	1150	
Б2	3.019.1-3.1-Д6	1БП6-1АIV-2	2	2200	
Б3	3.019.1-3.1-Д6-01	БП12-1АIV-2	4	8500	
Б4	3.019.1-3.1-Д6-02	БП12-1АIV-3	2	8500	
		Схема расположения плиты покрытия			
ОБ1	3.019.1-3.3-П3;...Д7	Армоцементная оболоч. ОБАм-6,0-8,5-1-П	1		

1. Узлы, кроме оговоренных, см. в выпуске 1.
2. В примере рассмотрен торцовой температурный блок навеса с решением т.ш. на 2х колоннах.

1–1

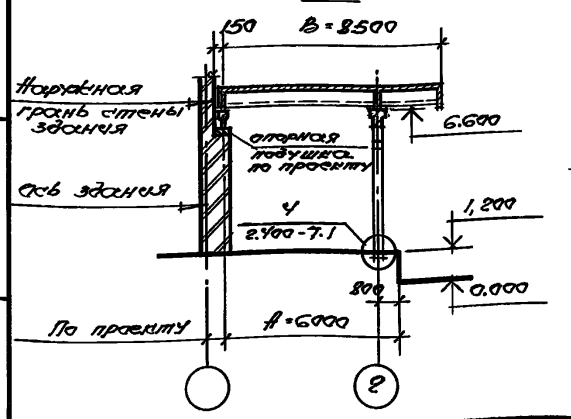

2–2

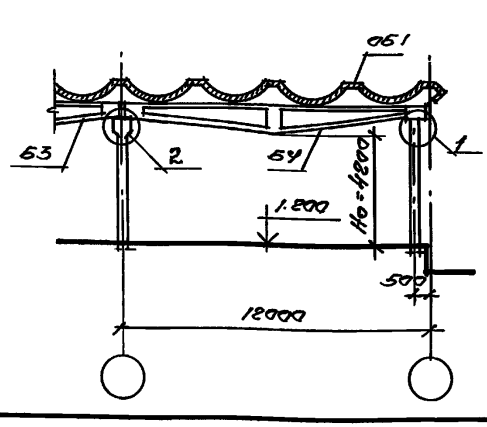

Н.контр.	Коренев	
ГИП	Коренев	
Гл.спец.	Малахина	
Вед.инж.	Симанова	

3.019.1-3.1-СМ3

Пример схем расположения элементов навеса для схемы 5-2.11 при S_0 = 1к Па. Вариант II.

Стадия	Лист	Листов
Р		1

Промстройпроект

Инв.№ подл. | Подпись и дата | Взам.инв.№

Схема расположения колонн и балок

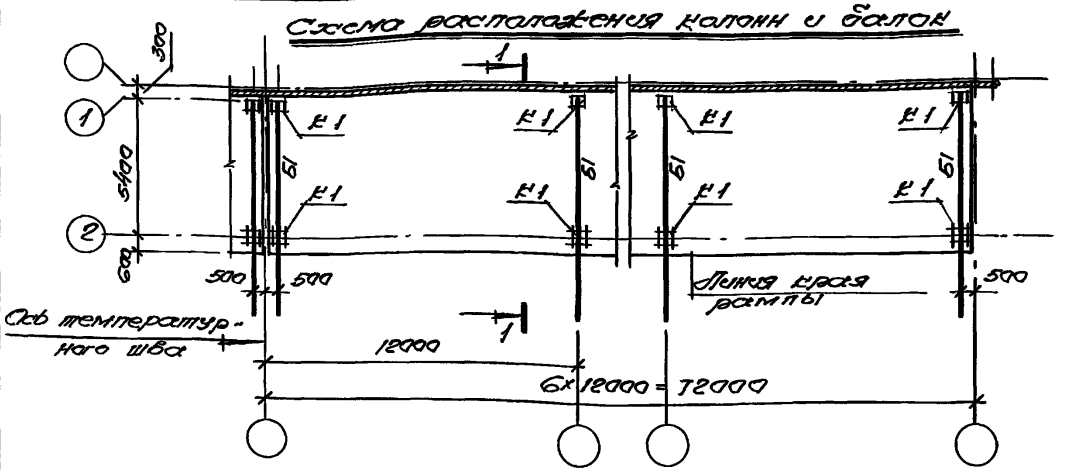

Схема расположения плит покрытия

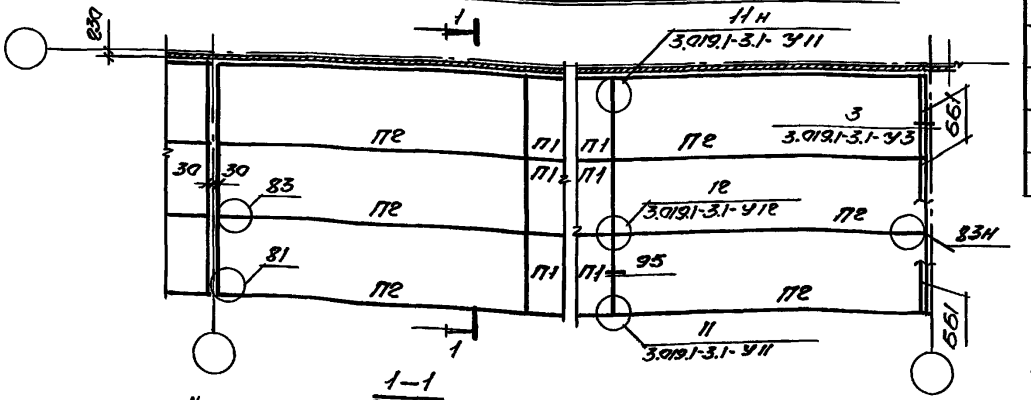

1–1

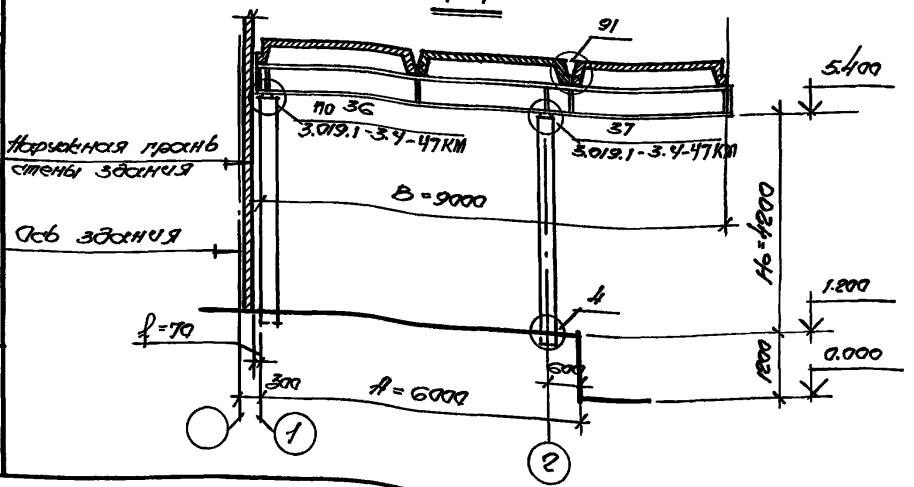

Спецификация к схемам расположения элементов навеса

Марка позиц.	Обозначение	Наименование	Кол	Масса ед,кг	Примечание
		Схема расположения колонн и балок			
К1	3.019.1-3.1-Д7-02	Колонна 1К42-1М2-1	14	1100	
Б1	3.019.1-3.4-16 КМ	Балка 7.60БС3	7	668	
		Изделия соединительные			
МС3	3.019.1-3.2-Д13-01	МС5	10	4.7	
МС6	3.019.1-3.2-Д13-02	МС6	20	8,6	
		Схема расположения плит покрытия			
П1	1.465.1-3/80.1-1	Плита 1ПГ12-3А IV Т	12	6200	
П2	3.019.1-3.1-Д1	1ПГ12-3А IV Т-1	6	6200	
ББ1	3.019.1-3.2-Д1	Блок бортовой ББН1-П	3	180	

1. В примере рассмотрен торцовой температурный блок навеса.
2. Толщина наружной стены здания принята 200мм.
3. Узлы, кроме оговоренных, замаркированы по серии 2.400-7 вып. 1.

				3.019.1-3.1-СМ4			
Н.контр.	Коренев			Пример схем расположения элементов навеса для схемы 7-1.11 при S_0=1кПа	Стадия	Лист	Листов
ГИП	Коренев				Р		1
Гл.спец.	Малахина				Промстройпроект		
Вед.инж.	Симонова						

Инв.№ подл. | Подпись и дата | Взам.инв.№

Копировал 25473-02 79 формат А3

Схема расположения колонн и балок

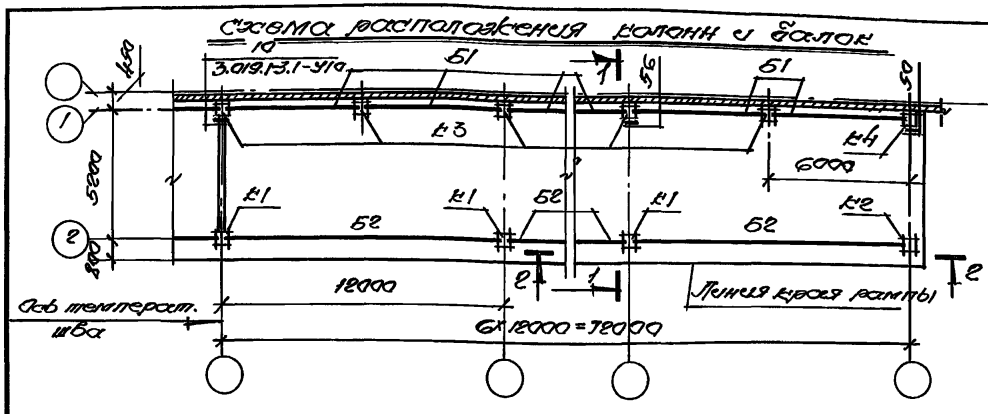

Схема расположения плиты покрытия

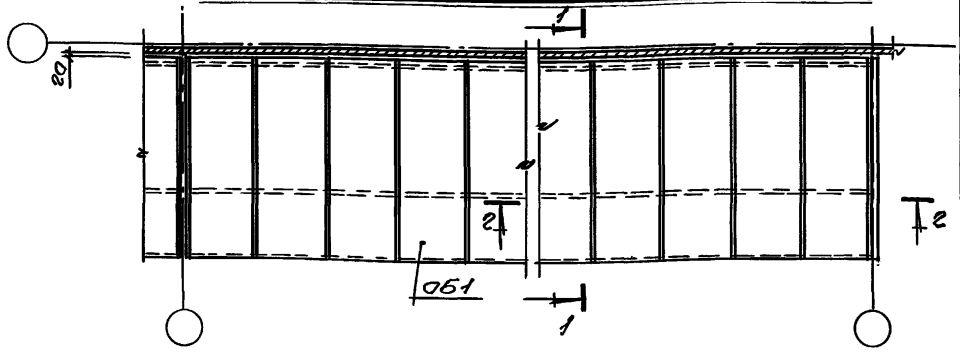

Спецификация к схемам расположения элементов навеса

Марка позиц.	Обозначение	Наименование	Кол.	Масса ед., кг.	Примечание
		Схема расположения			
		колонн и балок			
К1	3.019.1-3.1-49-03	Колонна 4К48-1М2-1	9	1300	
К2	3.019.1-3.1-47-03	1К48-1М2-1	1	1300	
К3	3.019.1-3.1-49-04	6К54-1М2-1	9	1500	
К4	3.019.1-3.1-47-04	1К54-1М2-1	1	1400	
Б1	3.019.1-3.1-43	Балка БСПБ.1-1АIV-1	12	1150	
Б2	3.019.1-3.1-44	1БСП12-1АIV-А	6	4500	
МС4	3.019.1-3.2-4.13	Изделие соединительное МС4	2	0,53	
		Схема расположения плиты покрытия			
ОБ1	3.019.1-3.3-113	Ячеистобетонная оболочка			
		ОБЯм-6-В,5-1-П	1		

1. В примере рассмотрен торцовый температурный блок навеса с решением т.ш. на одной колонне.
2. Толщина наружной стены здания принята 200 мм.
3. Узлы, кроме оговорённых, замаркированы по серии 2.400-7 Вып. 1.

1—1

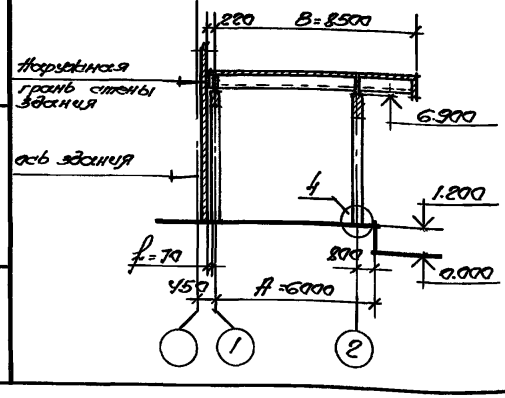

2—2

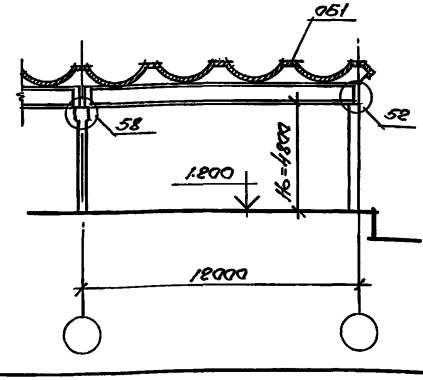

Н.контр.	Коренев		
ГИП	Коренев		
Гл.спец.	Малахина		
Вед.инж.	Силонова		

3.019.1-3.1-СМ5

Пример схем расположения элементов навеса для схемы 9-2.12 при Q = 2 кПа. Вариант I.

Стадия	Лист	Листов
Р		1

ТЕПЛОСТРОЙПРОЕКТ

Инв.№ подл. | Подпись и дата | Взам. инв.№

Типовой 25473-02 80 Формат А3

Схема расположения колонн и балок

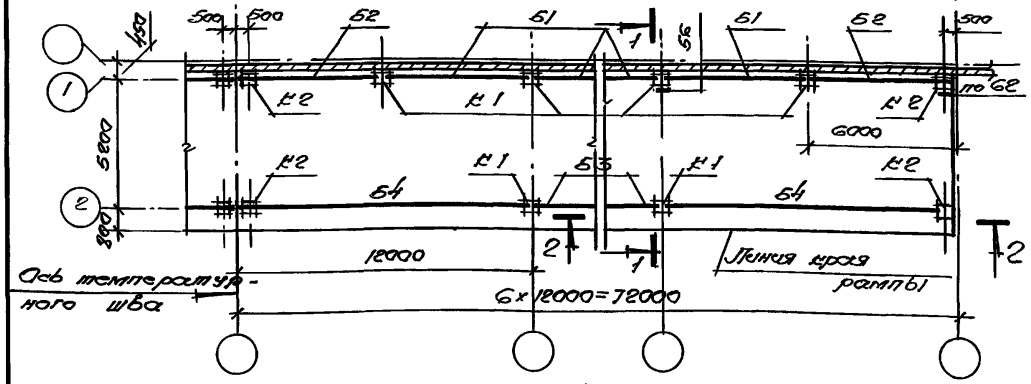

Схема расположения плиты покрытия

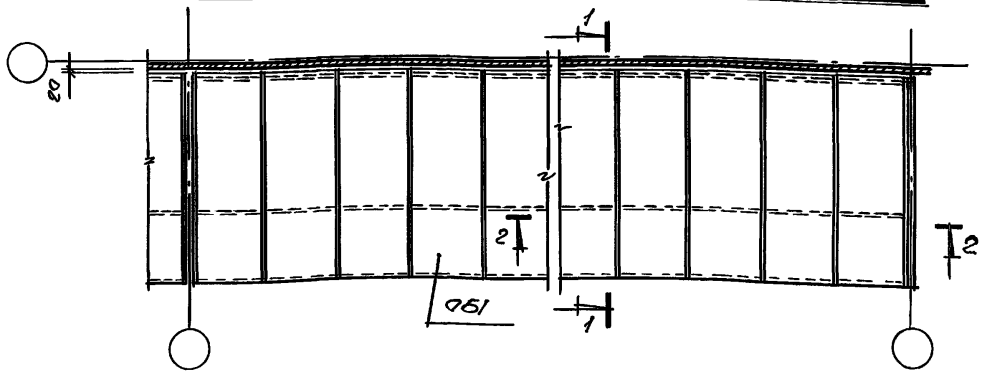

Спецификация к схемам расположения элементов навеса

Марка позиц	Обозначение	Наименование	Кол	Масса ед, кг	Примечание
		Схема расположения			
		колонн и балок			
К1	3.019.1-3.1-Д9-03	Колонна 4К48-1М2-1	16	1300	
К2	3.019.1-3.1-Д8-03	1К48-1М2-2	4	1300	
		Балки			
Б1	3.019.1-3.1-Д3	БСП6.1-1АIV-1	10	1150	
Б2	3.019.1-3.1-Д6	1БП6-1АIV-2	2	2200	
Б3	3.019.1-3.1-Д6-01	БП12-1АIV-2	4	8500	
Б4	3.019.1-3.1-Д6-02	БП12-1АIV-3	2	8500	
		Схема расположе-			
		ния плиты покрыт.	1		
ОБ1	3.019.1-3.3-П3	Армоцементная оболочка			
		ОБАМ-6,0-8,5-1-П	1		

1. В примере рассмотрен торцовой температурный блок навеса с решением темп. шва на 2х колоннах.
2. Толщина наружной стены здания принята 200мм.
3. Узлы, кроме оговоренных, замаркированы по серии 2.400-7 Вып. 1.

1–1

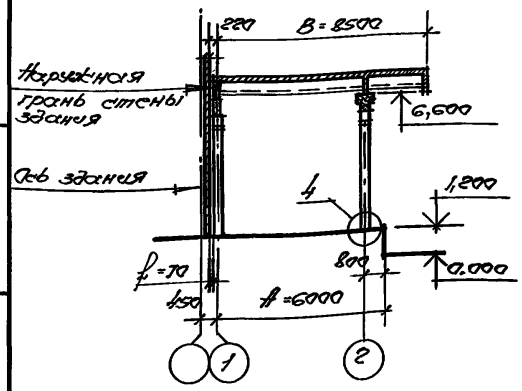

2–2

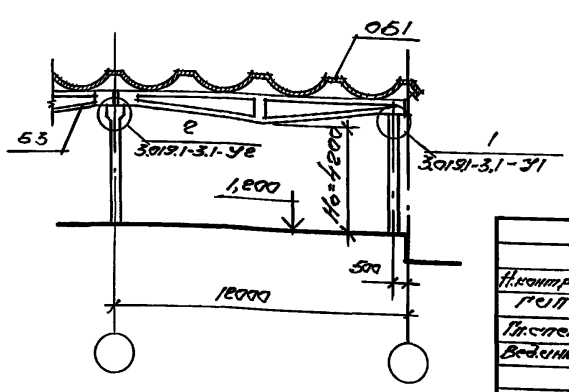

Н.контр.	Коренев		
ГИП	Коренев		
Гл.спец.	Малахина		
Вед.инж.	Синонова		

3.019.1-3.1-СМ6

Пример схем расположения элементов навеса для схемы 9.2.11 при $2S_0 = 2кПа$ Вариант II.

Стадия	Лист	Листов
Р		1

Промстройпроект

Инв. № подл. | Подпись и дата | Взам. инв. №

Копировал: 25473-02 81 формат А3

Схема расположения колонн и балок

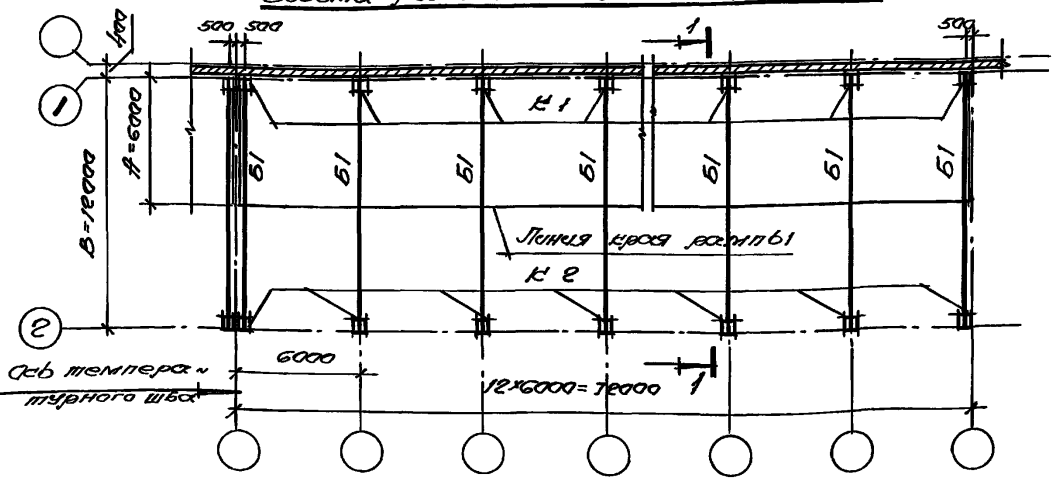

Схема расположения плит покрытия

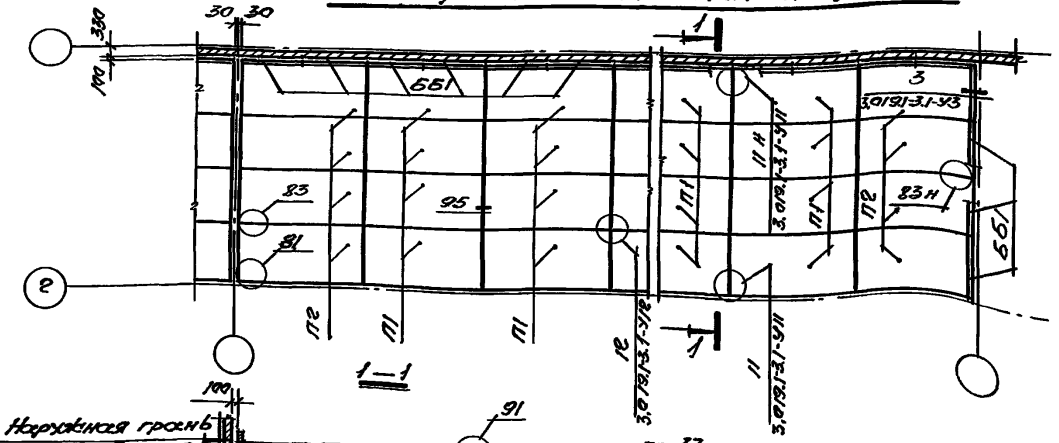

1—1

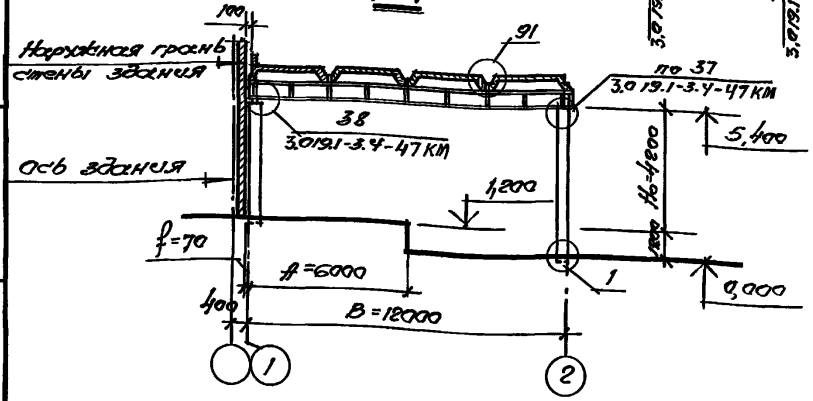

Спецификация к схемам расположения элементов навеса

Марка позиц.	Обозначение	Наименование	Кол.	Масса, ед., кг	Прим.
		Схема расположения колонн и балок			
К 1	3.019.1-3.1-Д7-02	Колонна 1К42-1М2-1	13	1100	
К 2	3.019.1-3.1-Д7-04	1К54-1М2-1	13	1400	
Б1	3.019.1-3.4-23КМ	Балка 11.60 БС3	13	895	
		Изделия соединительные			
МС5	3.019.1-3.2-Д13-01	МС5	22	4,7	
МС6	3.019.1-3.2-Д13-02	МС6	33	8,6	
		Схема расположения плит покрытия			
П1	1.465.1-17 Вып. 1	Плита 3ПГ6-4АтIVт	40	2100	
П2	3.019.1-3.1-Д2	3ПГ6-4АтIVт-а	8	2100	
ББ1	3.019.1-3.2-Д1	Блок бортовой ББН1-П	28	180	

1. Узлы, кроме оговоренных, замаркированы по серии 2.400-7 вып. 1.
2. Толщина наружной стены здания принята 300мм.
3. В примере рассмотрен торцовой температурный блок навеса.

Н.контр.	Коренев		3.019.1-3.1-СМ7	
гип	Коренев		Пример схем расположения элементов навеса для схемы 11-2.11 при $4S_0=4$кПа	Стадия: Р; Лист; Листов: 1
Гл.спец.	Малахина			Промстройпроект
Вед.инж.	Симонова			

Копировал: 25473-02 82 формат А3

Инв.№ подл. | Подпись и дата | Взам.инв.№

Схема расположения стоек и балок

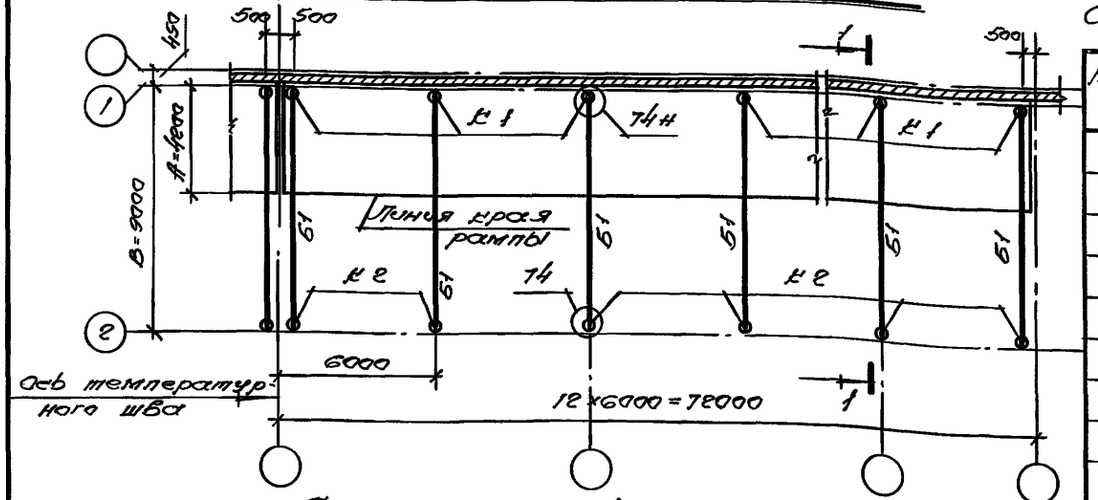

Схема расположения плит покрытия

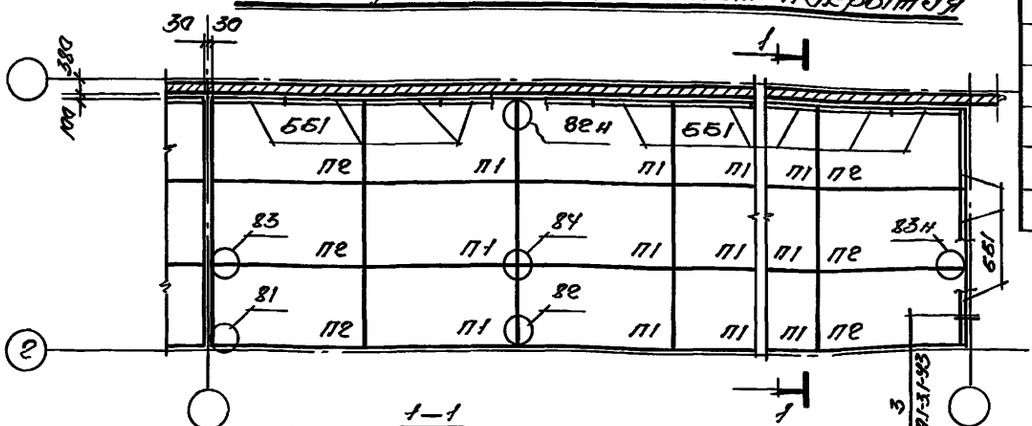

1—1

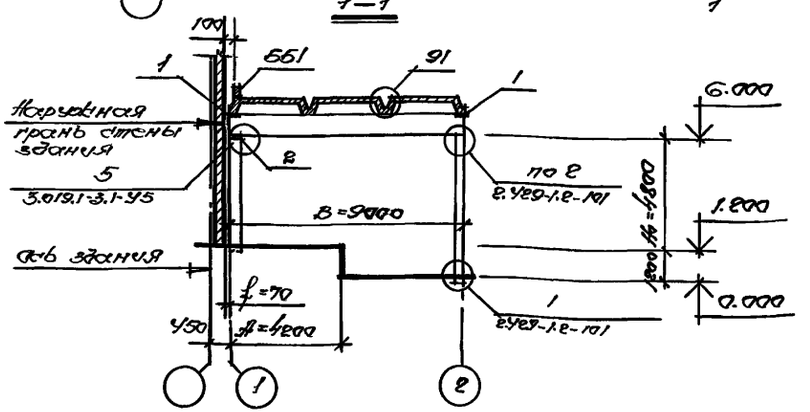

Спецификация к схемам расположения элементов навеса

Марка позиц.	Обозначение	Наименование	Кол.	Масса ед, кг	Примечание
		Схема расположения стоек и балок			
К1	ГОСТ 23444-79	Стойка С3.545-К1а.М3	13	600	
К2		С4.72.5-К1а.М3	13	1100	
Б1	3.019.1-3.1-Д5-01	Балка БСП9.2-1А IV-1	13	2750	
		Изделия соединительные			
МС-1	2.429-1.3 0100	МС-1	13	3,6	
МС-2	2.429-13 0100-01	МС-2	13	4,7	
1	2.400-7.2-19	МС52	26	1,6	
2	3.019.1-3.2-Д12-01	МС2	13	6,7	
		Схема расположения плит покрытия			
П1	1.465.1-17 Вып. 1	Плита 3ПГ6-2Ат VI Т	30	2680	
П2	3.019.1-3.1-Д2	3ПГ6-2Ат VI Т-а	6	2680	
ББ1	3.019.1-3.2-Д1	Блок бортовой ББН1-П	27	180	

1. Узлы, кроме оговоренных, замаркированы по серии 2400-7 Вып. 1
2. Толщина наружной стены здания принята 350 мм.
3. В примере рассмотрен торцовой температурный блок навеса.

Н.контр.	Коренев		
ГИП	Коренев		
Гл.спец.	Малахина		
Вед.инж.	Симонова		

3.019.1-3.1-СМ8

Пример схем расположения элементов навеса для схемы 12-2.20 при S_0=1 кПа

Стадия	Лист	Листов
Р		1

ПРОМСТРОЙПРОЕКТ

Инв.№ подл. | Подпись и дата | Взам.инв.№

Копировал: 25473-02 83 формат А3

Схема расположения колонн и балок.

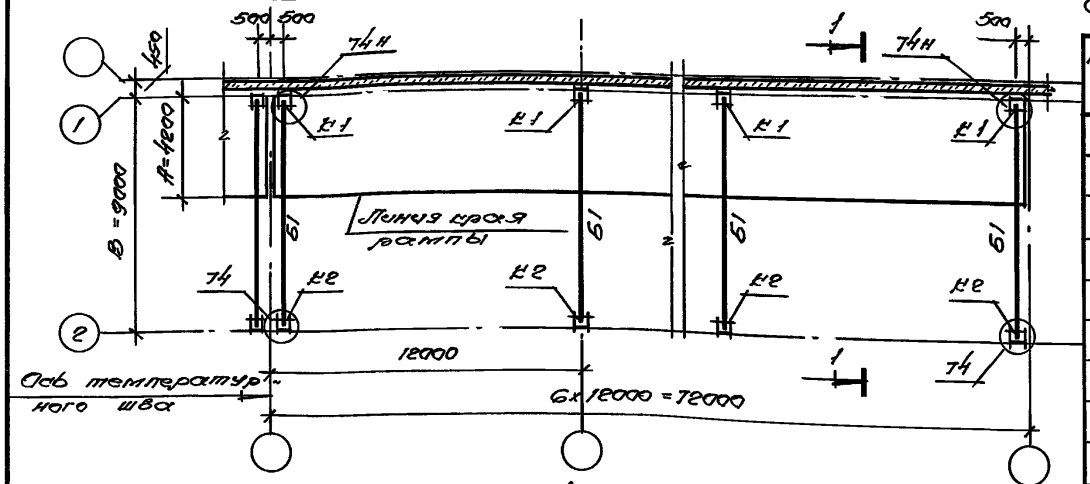

Схема расположения плит покрытия.

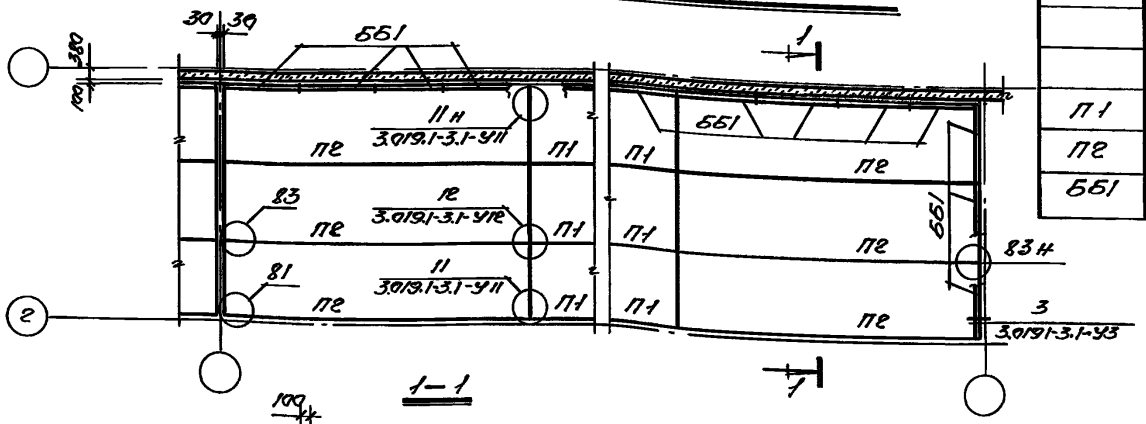

1–1

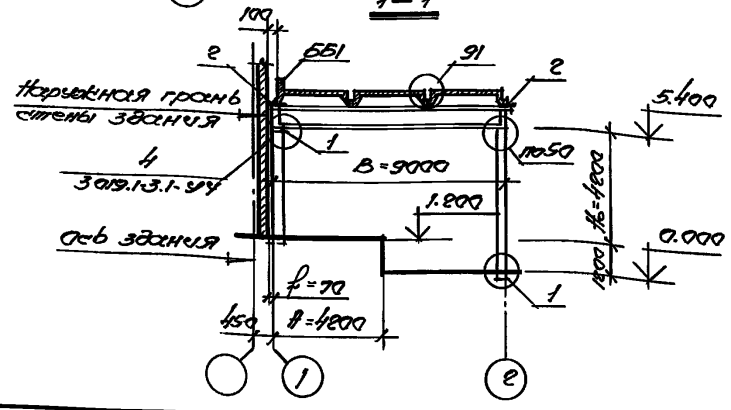

Спецификация к схемам расположения элементов навеса

Марка позиц	Обозначение	Наименование	Кол.	Масса ед, кг	Примечание
		Схема расположения			
		колонн и балок			
К1	3.019.1-3.1-47-02	Колонна 1К42-1М2-1	7	1100	
К2	3.019.1-3.1-47-04	1К54-1М2-1	7	1400	
Б1	3.019.1-3.1-45-01	Балка БСП9.2-9АIV-1	7	2750	
		Изделия соединительные			
1	3.019.1-3.2-41.2-01	МС 2	7	5,7	
МС5	3.019.1-3.2-413-01	МС 5	10	4,7	
МС6	3.019.1-3.2-413-02	МС 6	10	8,6	
2	2.400-7.2-19	МС 52	14	1,6	
		Схема расположения			
		плит покрытия			
П1	1.465.1-3/89.1-1	Плита 1ПГ12-3АIVТ	12	6200	
П2	3.019.1-31-41	1ПГ12-3АIVТ-1	6	6200	
ББ1	3.019.1-3.2-41	Блок бортовой ББН1-П	27	180	

1. Узлы, кроме оговоренных, замаркированы по серии 2.400 - 7 вып. 1.
2. Толщина наружной стены здания принята 350 мм.
3. В примере рассмотрен торцовой температурный блок навеса.

Н.контр.	Кареев		
ГИП	Кареев		
Нач.отд.	Малахина		
Вед.инж.	Симонова		

3.019.1-3.1-СМ9

Пример схем расположения элементов навеса для схемы 13-2.19 при S_0 = 1 кПа

Стадия	Лист	Листов
Р		1

Промстройпроект

Копировал: 25473-02 84 Формат А3

Инв.№ подл. | Подпись и дата | Взам.инв.№

Схема расположения колонн и балок

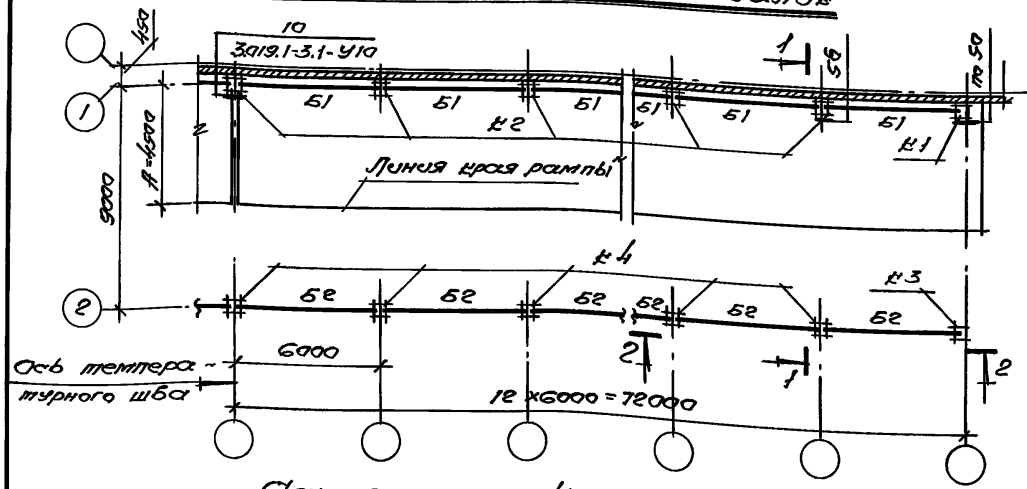

Схема расположения плиты покрытия

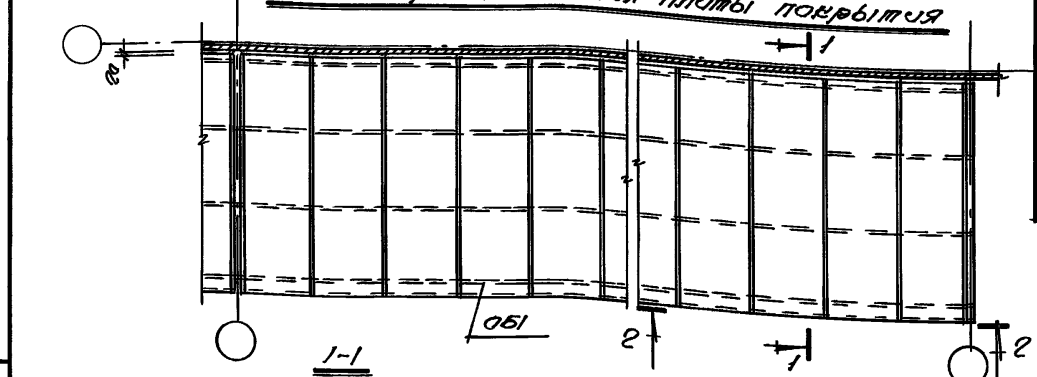

1-1

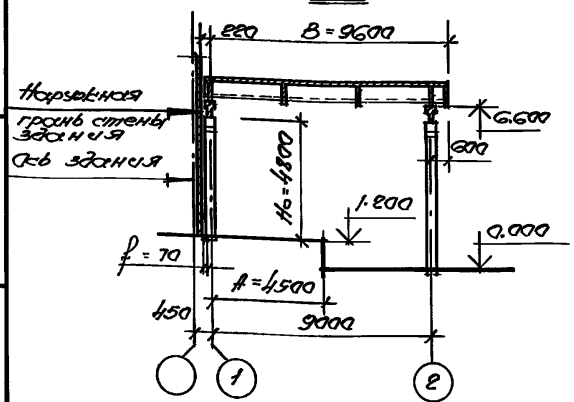

2-2

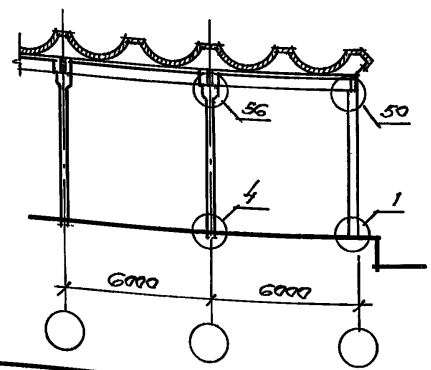

Спецификация к схемам расположения элементов навеса

Марка позиц.	Обозначение	Наименование	Кол.	Масса ед., кг	Примечание
		Схема расположения			
		колонн и балок			
К1	3.019.1-3.1-Д7-03	Колонна 1К48-1М2-1	1	1300	
К2	3.019.1-3.1-Д9-03	4К48-1М2-1	12	1300	
К3	3.019.1-3.1-Д7-05	1К60-1М2-1	1	2000	
К4	3.019.1-3.1-Д9-05	4К60-1М2-1	12	2100	
Б1	3.019.1-3.1-Д3	Балка БСП6.1-3АIV-1	12	1150	
Б2	3.019.1-3.1-Д3	БСП6.1-1АIV-1	12	1150	
МС4	3.019.1-3.2-Д13	изделие соединит. МС-4	2	0,53	
		Схема расположе-			
		ния плиты покрытия			
ОБ1	3.019.1-3.3-П3	Армоцементная оболочка			
		ОБАм-4,5-2-П	1		

1. Узлы, кроме оговоренных, замаркированы по серии 2.400-7 вып. 1.
2. Толщина наружной стены здания принята 200мм.
3. В примере рассмотрен торцовой температурный блок навеса с решением тем шва на одной колонне.
4. В примере принята длина зоны снеговой нагрузки (СН и П 2.01.07-85 приложение 3) $b = 2h$.

Н.контр.	Коренев			3.019.1-3.1-СМ10
ГИП	Коренев			Пример схем расположения элементов навеса для схемы 14-2.8 при 6 S_0=6 кПа. Вариант I.
Гл.спец.	Малахина			Стадия: Р; Лист; Листов: 1
Вед.инж.	Симонова			ПРОМСТРОЙПРОЕКТ

Инв.№ подл. | Подпись и дата | Взам.инв.№

Копировал: 25473-02 85 Формат А3

Схема расположения колонн и балок

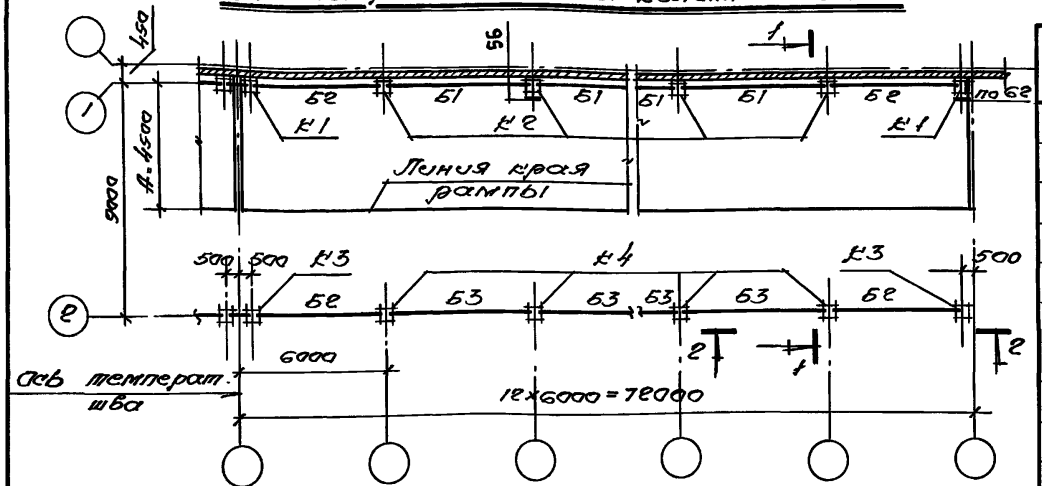

Схема расположения плиты покрытия

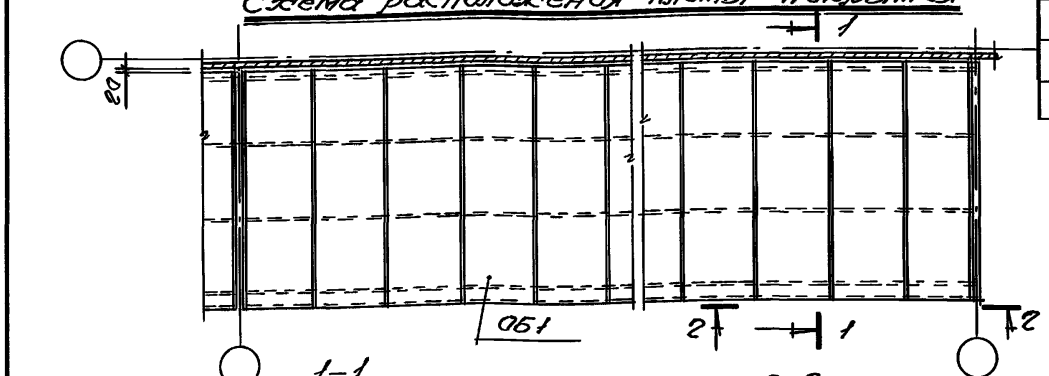

1–1

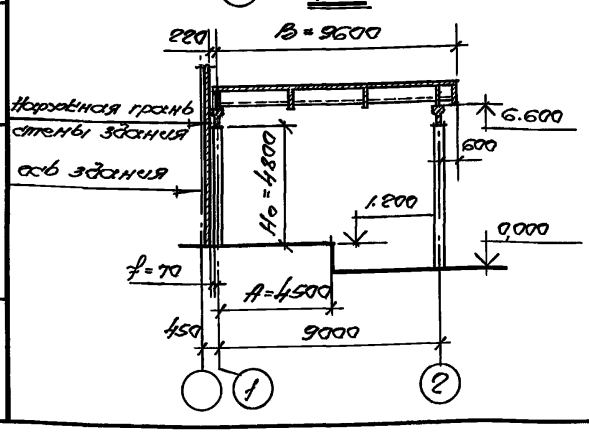

2–2

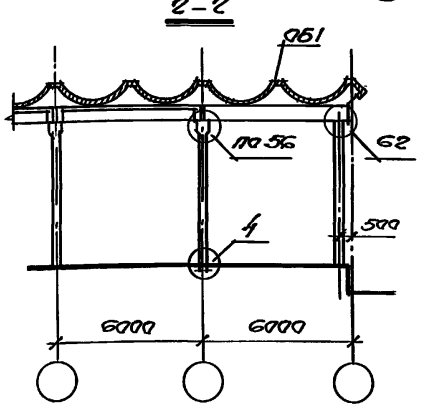

Спецификация к схемам расположения элементов навеса

Марка позиц.	Обозначение	Наименование	Кол.	Масса ед, кг	Примечание
		Схема расположения колонн и балок			
К1	3.019.1-3.1-Д8-03	Колонна 1К48-1М2-2	2	1300	
К2	3.019.1-3.1-Д9-03	4К48-1М2-1	11	1300	
К3	3.019.1-3,1-Д8-05	1К60-1М2-2	2	2000	
К4	3.019.1-3,1-Д9-05	4К60-1М2-1	11	2100	
Б1	3.019.1-3,1-Д3	Балка БСП6.1-7А IV-1	10	1150	
Б2	3.019.1-3.1-Д6	1БП6-1А IV-2	4	2200	
Б3	3.019.1-3.1-Д3	БСП6.1-4А IV-1	10	1150	
		Схема расположения плиты покрыт.			
ОБ1	3.019.1-3.3-П3	Армоцементная оболочка			
		ОБАм-4,5-2-П	1		

1. Узлы замаркированы по серии 2.400-7 вып. 1.
2. Толщина наружной стены здания принята 200мм.
3. В примере рассмотрен торцовой температурный блок навеса.
4. В примере принята длина зоны снеговой нагрузки (СНиП 2.01.07-85 приложение 3) в=15м.

Н.контр.	Коренев		
ГИП	Коренев		
Гл.спец.	Малахина		
Вед.инж.	Симонова		

3.019.1-3.1-СМ 11

Пример схем располож. элементов навеса для схемы 14-28 при $6\,S_0=6$ кПа. Вариант II

Стадия	Лист	Листов
Р		1

Промстройпроект

Инв.№ подл. | Подпись и дата | Взам.инв.№

Копировал 25473-02 86 формат А3

Схема расположения колонн и балок

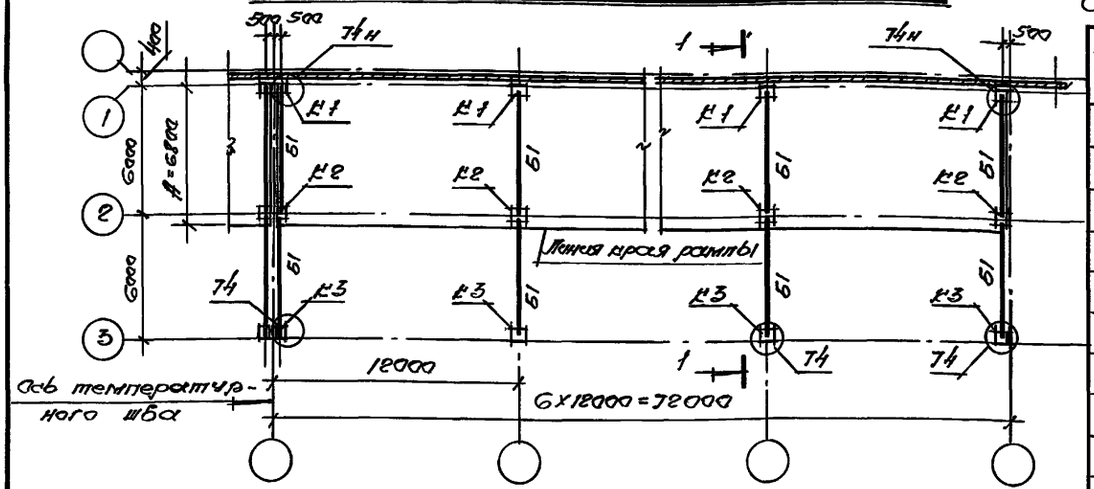

Схема расположения плит покрытия

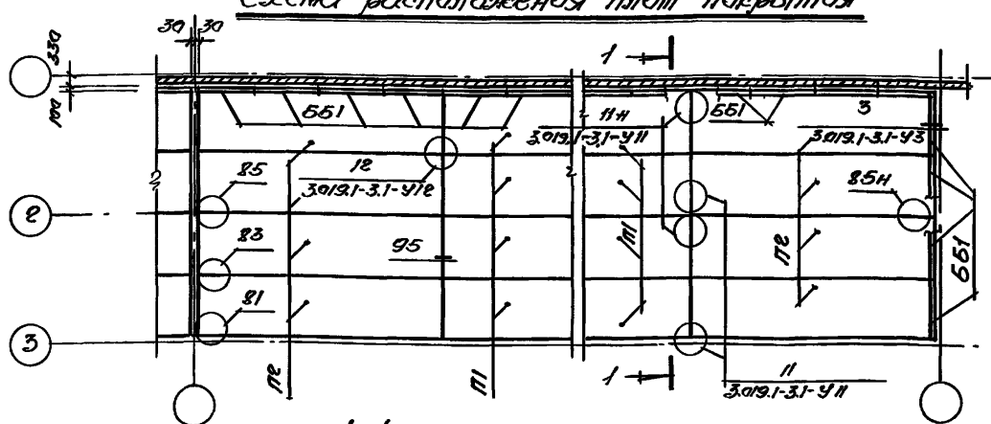

1–1

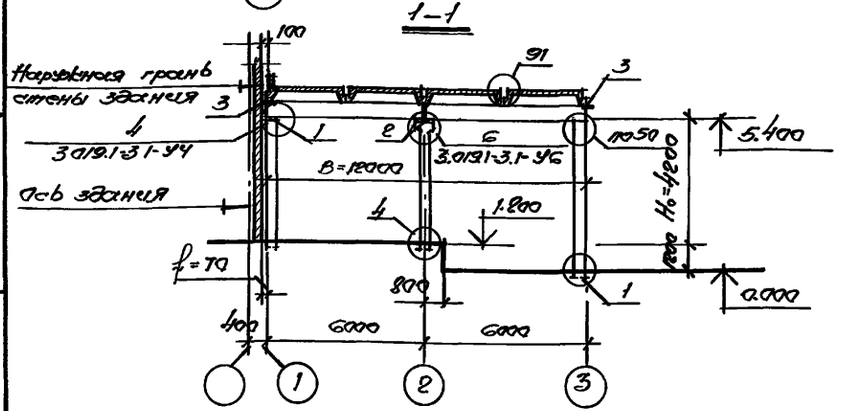

Спецификация к схемам расположения элементов навеса

Марка поз.	Обозначение	Наименование	Кол.	Масса ед., кг	Примечание
		Схема расположения			
		колонн и балок			
К1	3.019.1-3.1-Д7-02	Колонна 1К42-1М2-1	7	1100	
К2	3.019.1-3.1-Д9-02	2К42-1М2-1	7	1200	
К3	3.019.1-3.1-Д7-04	1К54-1М2-1	7	1400	
Б1	3.019.1-3.1-Д3	Балка БСПС.1-8АIV-1	14	1150	
		Изделия соединительные			
1	3.019.1-3.2-Д12	МС1	7	7,9	
2	3.019.1-3.2-Д12-02	МС3	14	5,6	
МС5	3.019.1-3.2-Д13-01	МС5	20	4,7	
МС6	3.019.1-3.2-Д13-02	МС6	10	8,6	
3	2.400-7.2-19	МС52	14	1,6	
		Схема расположения			
		плит покрытия			
П1	1.465.1-3/80.1-1	Плита 1ПГ12-3АIVТ	16	6200	
П2	3.019.1-3.1-Д1	1ПГ12-3АIVТ-1	8	6200	
Б61	3.019.1-3.2-Д1	Блок бортовой ББН1-П	28	180	

1. Узлы, кроме оговоренных, запроектированы по серии 2.400-7 Вып.1
2. Толщина наружной стены здания принята 300 мм
3. В примере рассмотрен торцовый температурный блок навеса.

Н.контр.	Коренев	
ГИП	Коренев	
Гл.спец.	Мокрякина	
Вед.инж.	Симонова	

3.019.1-3.1-СМ 12

Пример схем расположения элементов навеса для схемы 17-2.27 при S_0 = 1 кПа.

Стадия	Лист	Листов
Р		1

ПРОМСТРОЙПРОЕКТ

Копировал: 25473-02 87 Формат А3.

Инв.№ подл. | Подпись и дата | Взам.инв.№

Схема расположения жел. бет. элементов рампы при 10 кПа ≤ q^p ≤ 40 кПа

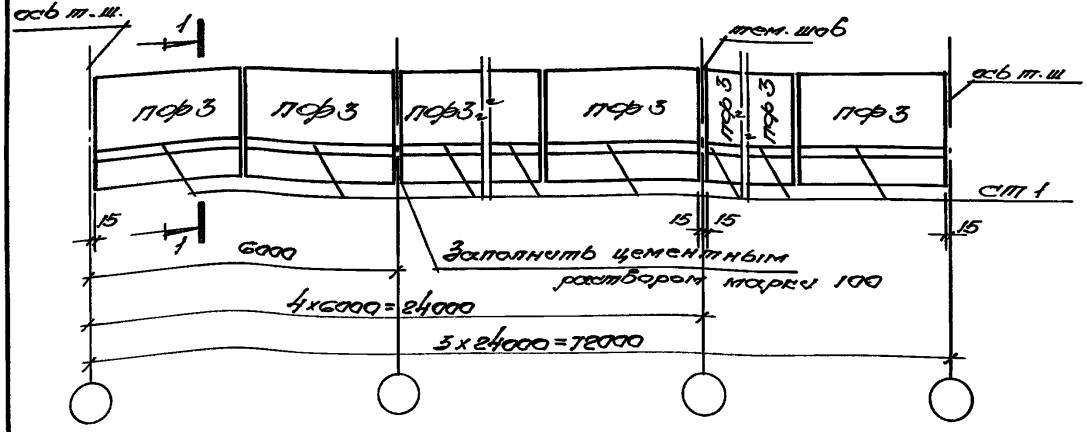

1—1

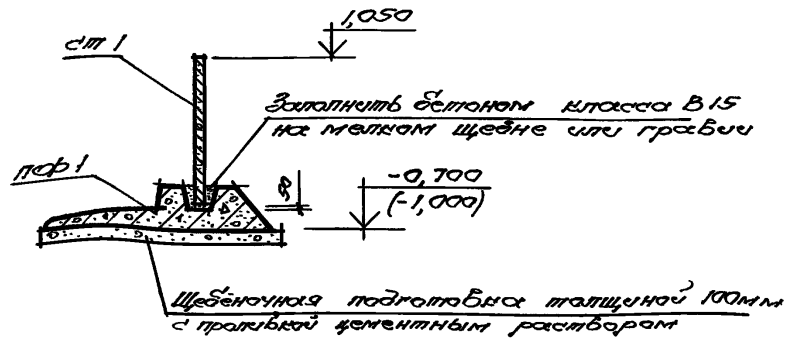

Марка позиц.	Обозначение	Наименование	Кол.	Масса кг	Примечание
		Схема расположения			
		жел. бет. элементов			
		подпорных стенок рампы			
ПФ3	3.002.1-1.1-10	Фундаментная плита ПФ1(2)*...	24	2900	(3600)
ст 1	1-01	Лицевая плита ПЛ1(2)*...	24	1500	(1800)
		Материалы			
		Бетон класса В15	3,1	(4,0) *	$м^3$

*см. п 2 общих указаний

1. Длина температурного блока рампы - 24м.
2. Объем бетона в скобках дан для фундаментных плит ПФ 2

Н.контр	Коренев		
ГИП	Коренев		
Гл.спец	Малахина		
Ведущ	Симонова		

3.019.1-3.1-СМ13

Пример схемы расположения элементов рампы для конструктивных схем 1;2; 11...16

Стадия	Лист	Листов
Р		1

Промстройпроект

Инв.№ подл | Подпись и дата | Взам инв.№

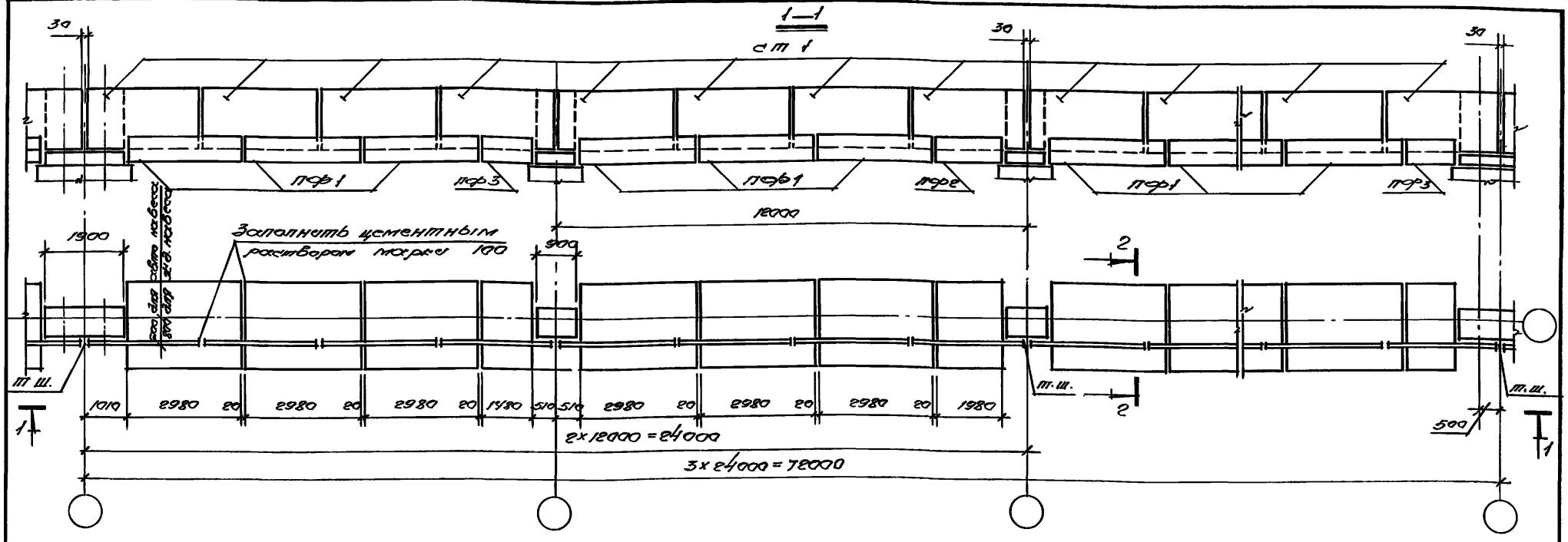

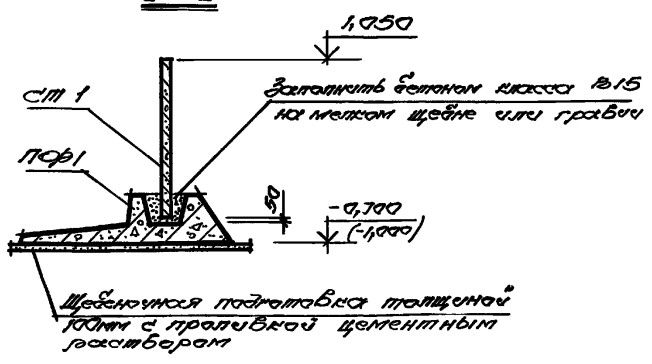

1 Длина температурного блока рампы - 24м.
2 Объём бетона в скобках дан для фундаментных плит ПФ 2.

Спецификация к схемам расположения элементов рампы

Марка, позиц.	Обозначение	Наименование	Кол.	Масса, кг.	Прим.
		Сборочные единицы			
ПФ 1	3.002.1-1.1-10	Фундаментная плита ПФ1(2)...	18	2900	(3600)
ПФ 2	3.019.1-3.2-Д2(Д3)	ПФ1(2)А...	4	1930	(2400)
ПФ 3	-02	ПФ1(2)Б...	2	1450	(1800)
СТ 1	3.002.1-1.1-01	Лицевая плита ПЛ1(2)...	24	1500	(1800)
		Материалы			
		Бетон класса В15	2,8	(3,6)*	$м^3$

* см. п. 2 общих указаний

Н.контр.	Кореневъ		
Гип	Кореневъ		
Гл.спец.	Малахина		
Вед.инж.	Симонова		

3.019.1-3.1-СМ 14

Пример схемы расположения элементов рампы для схем 3...10;17 при $q^p \leq 40$ КПА

Стадия	Лист	Листов
Р		1

Промстройпроект

Копировал: 25473-02 89 формат А3

Инв.№ подл. | Подпись и дата | Взам.инв.№

Схема расположения жел. бет. элементов и бетонных блоков для устройства пандуса и лестницы при $q^P \le 40$ кПа

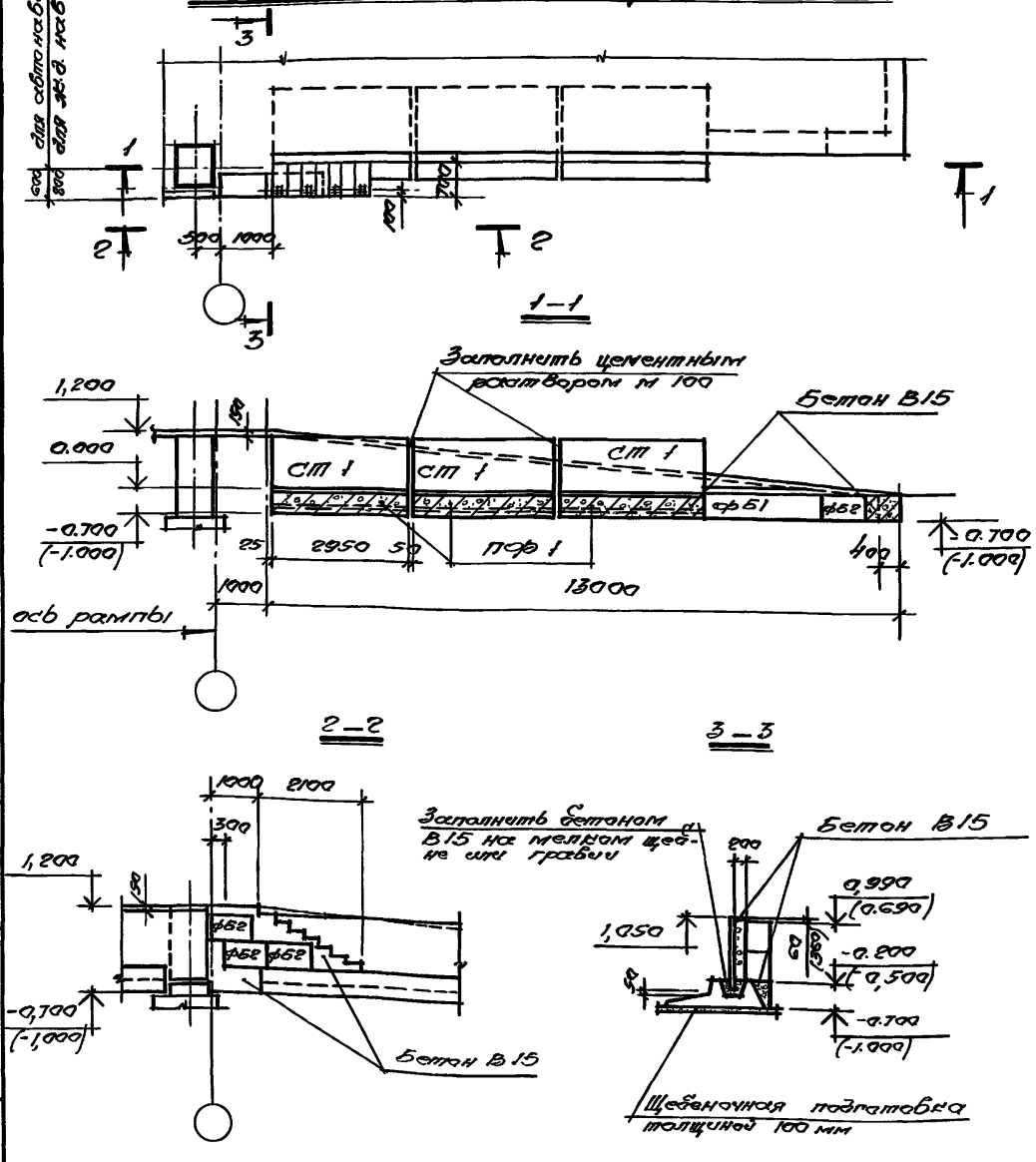

Спецификация элементов к схеме расположения

Марка позиц.	Обозначение	Примечание	Кол	Масса ед. кг	Примечание
СТ 1	3.002.1-1.1-01	Плита лицевая ПЛ 1(2)-...	3	1500	(1800)
ПФ 1	3.002.1-1.1-10	Плита фундаментная ПФ 1(2)-...	3	2900	(3600)
		Бетонные блоки			
ФБ1	ГОСТ 13579-78	ФБС 24.5.6-Т	1	1630	
ФБ2		ФБС 9.5.6-Т	4	590	
МН1	1.400-15.В1.540	Изделие закладное МН 548	8	4,2	
		Материалы			
		Бетон класса В15	2,8	(3,5)*	$м^3$

* Об'ём бетона в скобках дан для фундаментных плит ПФ 2.

Н.контр.	Коренев			3.019.1-3.1-СМ 15
Гип	Коренев			Пример схемы расположения элементов устройства пандуса и лестницы при $q^P \le 40$ кПа для схем 3...10; 17
Гл.спец.	Малахина			Стадия: Р; Лист; Листов: 1
Вед.инж.	Симонова			Промстройпроект

Инв.№ подл. | Подпись и дата | Взам.инв.№

Копировал: 25473-02 90 Формат А3

Формат	Зона	Поз.	Обозначение	Наименование	Количество на исполнение —	01	02	03	04	05	06	07	Примечание
				Сборочные единицы									
				Плиты покрытия									
			1.465.1-3/80.1-1	1ПГ12-...АтVI	1								
				1ПГ12-...АтV		1							
				1ПГ12-...АV			1						
				1ПГ12-...АIV				1					
				1ПГ12-...АтIVс					1				
				1ПГ12-...АIIIв						1			
				1ПГ12-...ВрII							1		
				1ПГ12-...К7								1	
				Изделия закладные									
		1	1.465.1-3/80.4-0250	М10	2	2	2	2	2	2			1,5 кг
		1		М11							2	2	1,5 кг
					1ПГ12-...АтVI-1	1ПГ12-...АтV-1	1ПГ12-...АV-1	1ПГ12-...АIV-1	1ПГ12-...АтIVс-1	1ПГ12-...АIIIв-1	1ПГ12-...ВрII-1	1ПГ12-...К7-1	

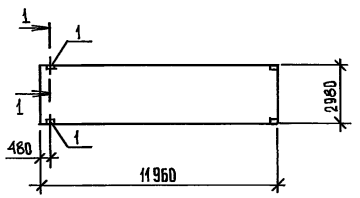

1 - 1

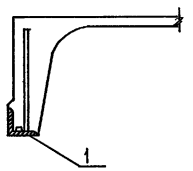

Ведомость расхода стали на дополнительные закладные изделия, кг

Марка элемента	Изделия закладные: Арматура класса А-III, ГОСТ 5781-82*, Ф10		Итого	Прокат марки С 235, ГОСТ 103-76*, $\frac{L}{90\times90\times8}$		Итого	Всего
1ПГ12-...АтVI-1; 1ПГ12-...АтV-1; 1ПГ12-...АV-1; 1ПГ12-...АIV-1; 1ПГ12-...АтIVс-1; 1ПГ12-...АIIIв-1; 1ПГ12-...ВрII-1; 1ПГ12-...К7-1	0,8		0,8	2,2		2,2	3,0

Н. контр.	Коренев		
ГИП	Коренев		
Гл. спец.	Малахина		
Вед. инж.	Симонова		

3.019.1-3.1-Д1

Плита покрытия (1ПГ12-...АтVI-1; 1ПГ12-...АтV-1; 1ПГ12-...АV-1; 1ПГ12-...АIV-1; 1ПГ12-...АтIVс-1; 1ПГ12-...АIIIв-1; 1ПГ12-...ВрII-1; 1ПГ12-...К7-1)

Стадия	Масса	Масштаб
Р		
Лист	Листов 1	

Промстройпроект

Инв. № подл. | Подпись и дата | Взам. инв. №

Формат	Зона	Поз.	Обозначение	Наименование	Кол-во на испол. —	01			Примечание
				Сборочные единицы					
				Плиты покрытия					
			1.465.1-17 вып. 1	3ПГ6-...	1				
			1.465.1-7/84.1-1	2ПГ6-...		1			
				Изделия закладные					
		1	1.465.1-7/84.2-170	М3		2			0,90 кг
		1	1.465.1-17.4-35	Мн7	2				1,1 кг
					3ПГ6-...-а	2ПГ6-...-1			

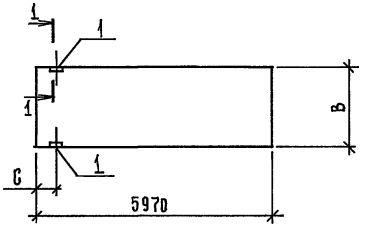

Обозначение	Марка	Размеры, мм В	Размеры, мм С	Масса, кг
3.019.1-3.1-Д.2	3ПГ6-...-а	2980	485	2680
-01	2ПГ6-...-1	1490	480	1500

Ведомость расхода стали на дополнительные закладные изделия, кг.

Марка элемента	Изделия закладные									
	Арматура класса А-III ГОСТ 5781-82*					Прокат марки С 235 ГОСТ 103-76*				Всего
	Ф8	Ф10	Ф14	Ф16	Итого	L 63×63×6	L 75×75×6		Итого	
3ПГ6-...-а		0,6	0,2		0,8		1,4		1,4	2,2
2ПГ6-...-1	0,4			0,2	0,6	1,2			1,2	1,8

Н. контр.	Коренев		
ГИП	Коренев		
Гл. спец.	Малахина		
Вед. инж.	Симонова		

3.019.1-3.1-Д.2

Плита покрытия (3ПГ6-...-а; 2ПГ6-...-1)

Стадия	Масса	Масштаб
Р	см. табл.	
Лист 1	Листов 1	

ПРОМСТРОЙПРОЕКТ

Инв. № подл. | Подпись и дата | Взам. инв. №

Формат А3

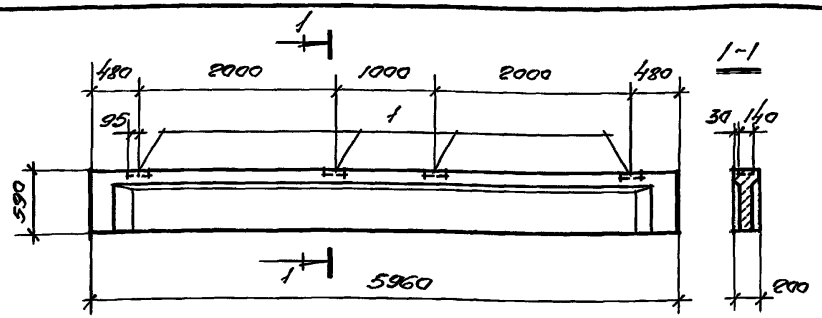

Формат	Зона	Позиц.	Обозначение	Наименование	Кол.	Примечание
				Сборочные единицы.		
			1.462.1-10/89.1-1	Балка БСП6.1-...	1	
		1	1.462.1-10/89.2-20	Изделие закладное МН2-1	4	1,4 кг

Ведомость расхода стали на дополнительные закладные изделия, кг

Марка элемента	Изделия закладные						
	Арматура класса			Прокат марки			Всего
	А III			С 235			
	ГОСТ 5781-82*			ГОСТ 103-76*			
	ф 8		Итого	-140х6		Итого	
БСП6.1-...-1	0,48		0,48	5,0		5,0	5,5

Н.контр.	Коренев		
ГИП	Коренев		
Гл.спец.	Малахина		
Ведущ.	Симонова		

3.019.1-3.1-Д3

Балка БСП6.1-...-1

Стадия	Масса	Масштаб
Р	1150	
Лист	Листов 1	

ПРОМСТРОЙПРОЕКТ

Инв.№ подл. | Подпись и дата | Взам. инв.№

формат А4

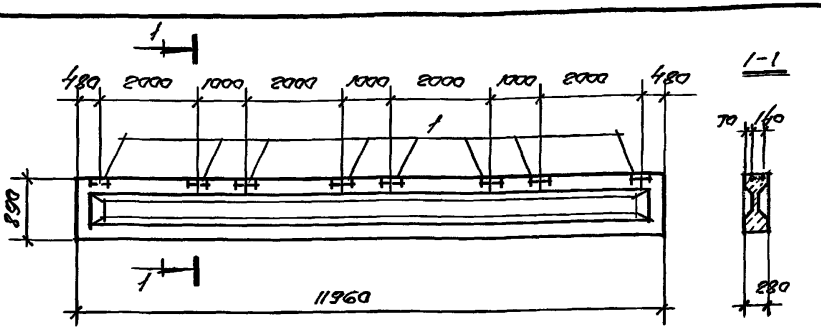

Формат	Зона	Позиц.	Обозначение	Наименование	Кол.	Примечание
				Сборочные единицы		
			1.462.1-1/88 вып. 1	Балка 1БСП12(2БСП12)	1	
		1	1.462.1-10/89.2-20	Изделие закладное МН2-1	8	1.4 кг

Ведомость расхода стали на дополнительные закладные изделия, кг

Марка элемента.	Изделия закладные						
	Арматура класса			Прокат марки			Всего
	А-III			С 235			
	ГОСТ 5781-82*			ГОСТ 103-76*			
	ф 8		Итого	-140х6		Итого	
1БСП12-...-А 2БСП12-...-А	0,96		0,96	10,0		10,0	11,0

Н.контр.	Коренев		
ГИП	Коренев		
Гл.спец.	Малахина		
Ведущ.	Симонова		

3.019.1-3.1-Д4

Балка /1БСП12-...-А; 2БСП12-...-А/

Стадия	Масса	Масштаб
Р	4500	
Лист	Листов 1	

ПРОМСТРОЙПРОЕКТ

Инв.№ подл. | Подпись и дата | Взам. инв.№

25473-02 93

формат 4

Формат	Зона	Поз.	Обозначение	Наименование	Кол-во на исполнение —	D1	D2	D3	D4	Примечание
				Сборочные единицы						
				Балки						
			1.462.1-10/89.1-1	БСП 6.1	1					
			1-2	БСП 9.2		1	1			
			1.462.1-1/88.1-1	1 БСП 12				1		
			1-2	2 БСП 12					1	
				Изделия закладные						
		1	1.462.1-10/89.2-20	МН 2-1	2	2	2			1,4 кг
		2		МН 2-2	1	5	2			2,4 кг
		3	1.400-6/76	МН 4-1				2	2	1,4 кг
		4		М 4-3				3	3	2,4 кг

БСП 6.1-...-2 | БСП 9.2-...-1 | БСП 9.2-...-2 | 1БСП 12-...-Б | 2БСП 12-...-Б

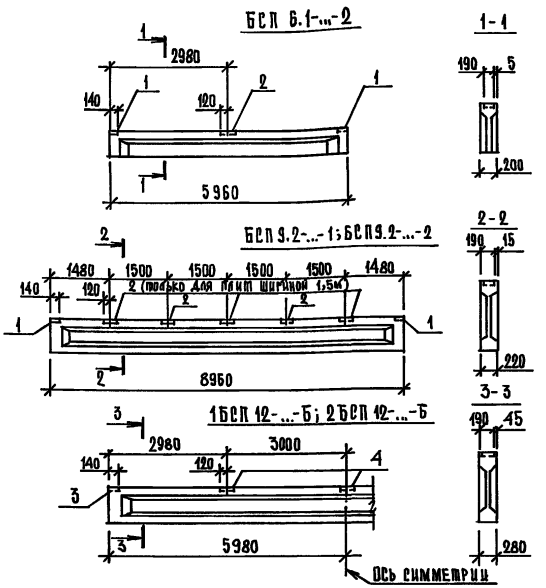

Обозначение	Марка	Масса, кг
3.019.1-3.1-Д.5	БСП 6.1-...-2	1150
-01	БСП 9.2-...-1	2750
-02	БСП 9.2-...-2	
-03	1БСП 12-...-Б	4500
-04	2БСП 12-...-Б	5000

Ведомость расхода стали на дополнительные закладные изделия, кг

Марка элемента	Изделия закладные							Всего
	Арматура класса A-III ГОСТ 5781-82*			Прокат марки Ст 3 ГОСТ 103-76*				
	Ф8		Итого	-6×140	-6×190		Итого	
БСП 6.1-...-2	0,48		0,48	2,5	2,2		4,7	5,2
БСП 9.2-...-1	1,4		1,4	2,5	10,8		13,3	14,7
БСП 9.2-...-2	0,72		0,72	2,5	4,3		6,8	7,5
1БСП 12-...-Б; 2БСП 12-...-Б	0,8		0,8	2,6	6,6		9,2	10,0

Инв.№ подл. | Подпись и дата | Взам. инв.№

Н.контр.	Коренев		
ГИП	Коренев		
Гл.спец.	Малахина		
Вед.инж.	Симонова		

3.019.1-3.1-Д.5

Балка (БСП 6.1-...-2; БСП 9.2-...-1; БСП 9.2-...-2 1БСП 12-...-Б; 2БСП 12-...-Б)

Стадия	Масса	Масштаб
Р	см. табл.	
Лист	Листов 1	

Промстройпроект

Формат	Зона	Поз.	Обозначение	Наименование	Кол-во на испол. —	01	02		Примечание
				Сборочные единицы					
				Балки					
			1.462.1-18.1-100	1БП6-...-2	1				
			1.462.1-18.2-1000	БП12-...-2		1			
				БП12-...-3			1		
				Изделия закладные					
		1	1.462.1-10/89.2-20	МН 2-1	4	8	8		1,4 кг
		2	1.462.1-18.1-060	М1*	2				6,2 кг
		3	1.462.1-18.2-1110	М1*		2	2		12,0 кг
					1БП6-...-2	БП12-...-2	БП12-...-3		

* см. п.1 общих указаний

1БП6-...-2

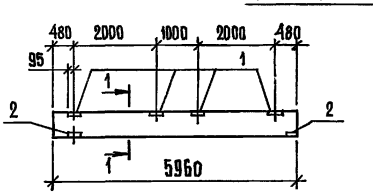

1-1

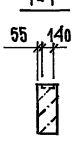

БП12-...-2

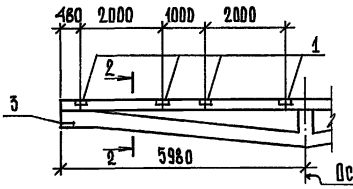

2-2

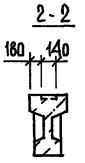

БП12-...-3
(остальное см. БП12-...-2)

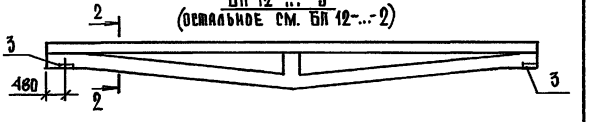

Обозначение	Марка	Масса, кг.
3.019.1-3.1-06	1БП6-...-2	2200
-01	БП12-...-2	8500
-02	БП12-...-3	

Ведомость расхода стали на дополнительные закладные изделия, кг

Элемент марки	Изделия закладные						
	Арматура класса А-III ГОСТ 5781-82*			Прокат марки С 235 ГОСТ 103-76*			Всего
	ф 8		Итого	-6×140		Итого	
1БП6-...-2	0,48		0,48	5,0		5,0	5,5
БП12-...-2 БП12-...-3	0,96		0,96	10,0		10,0	11,0

1. Расход стали на закладные изделия М1 в балках учтен в серии.
2. Из спецификации на балки исключить закладные изделия для приварки плит покрытия

Н.контр.	Коренев		
ГИП	Коренев		
Гл.спец.	Малахина		
Вед.инж.	Симонова		

3.019.1-3.1дв

Балка (1БП6-...-2; БП12-...-2; БП12-...-3)

Стадия	Масса	Масштаб
Р	см. табл.	
Лист	Листов 1	

Промстройпроект

Инв.№ подл. | Подпись и дата | Взам.инв.№

25473-02 95

Формат А3

Формат	Зона	Поз.	Обозначение	Наименование	Количество на исполнение: –	01	02	03	04	05		Примечание
				Документация								
				Ведомость расхода стали на								
А3			3.019.1-3.1-ПС1	дополнит. закладные изделия								
				Сборочные единицы								
				Колонны								
			1.423.1-3/88.1-1	1К30-...	1							
			1-3	1К36-...		1						
			1-5	1К42-...			1					
			1-7	1К48-...				1				
			1-14	1К54-...					1			
			1-16	1К60-...						1		
				Изделия закладные								
		1	1.423.1-3/88.2-239	МН1	1	1	1	1	1	1		5,9 кг.
		2	1.423.1-3/88.2-285	М10-150	2	2	2	2	2			0,43 кг.
		2	1.423.1-3/88.2-285	М12-150						2		0,63 кг.

	1К30-...-1	1К36-...-1	1К42-...-1	1К48-...-1	1К54-...-1	1К60-...-1

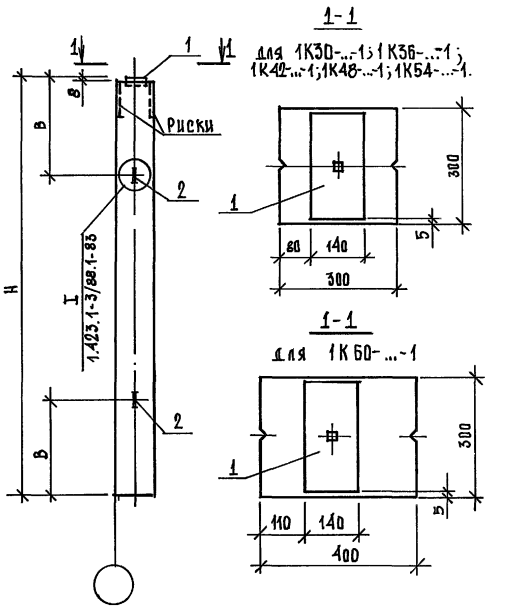

Последняя цифра в марке колонны указывает на наличие закладных изделий.

Обозначение	Марка	Размеры, мм: H	B	Масса, кг.
3.019.1-3.1-Д7	1К30-...-1	3800	1000	850
-01	1К36-...-1	4400	1000	1000
-02	1К42-...-1	5000	1200	1100
-03	1К48-...-1	5600	1500	1300
-04	1К54-...-1	6200	1500	1400
-05	1К60-...-1	6800	1700	2000

Н.контр.	Коренев	
ГИП	Коренев	
Гл.спец.	Малахина	
Вед.инж.	Симонова	

3.019.1-3.1-Д.7

Колонна (1К30-...-1, 1К36-...-1; 1К42-...-1; 1К48-...-1; 1К54-...-1; 1К60-...-1)

Стадия	Масса	Масштаб
Р	см. табл.	
Лист	Листов 1	

Промстройпроект

Инв.№подл. | Подпись и дата | Взам.инв.№

Формат	Зона	Поз	Обозначение	Наименование	Количество на исполнение							Примечание
					–	01	02	03	04	05		
				Документация								
А3			3.019.1-3.1-РС1	Ведомость расхода стали на								
				дополнит. закладные изделия								
				Сборочные единицы								
				Колонны								
			1.423.1-3/88.1-1	1К30-...	1							
			1-3	1К36-...		1						
			1-5	1К42-...			1					
			1-7	1К48-...				1				
			1-14	1К54-...					1			
			1-16	1К60-...						1		
				Изделия закладные								
		1	1.423.1-3/88.2-261	М 2-14	1	1	1	1	1	1		9,1 кг.
		2	1.423.1-3/88.2-285	М 10-150	2	2	2	2	2			0,43кг.
		2	1.423.1-3/88.2-285	М 12-150						2		0.63кг.
					1К30-...-2	1К36-...-2	1К42-...-2	1К48-...-2	1К54-...-2	1К60-...-2		

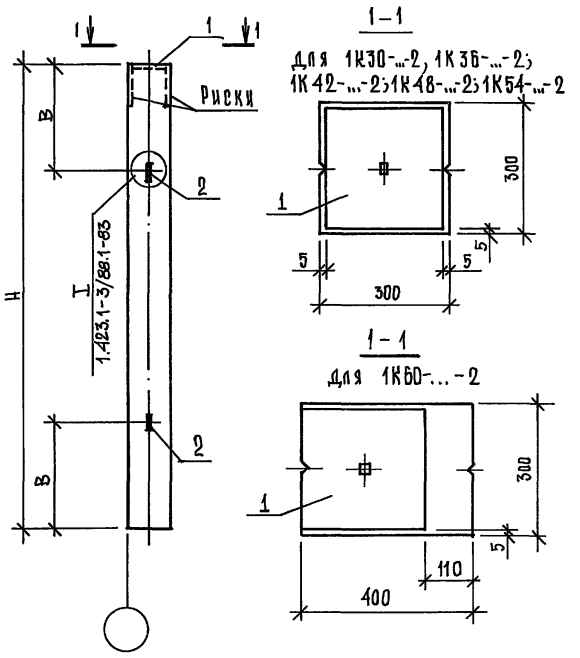

Последняя цифра в марке колонны указывает на наличие закладных изделий.

Обозначение	Марка	Размеры, мм		Масса, кг.
		Н	В	
3.019.1-3.1-Д8	1К30-...-2	3800	1000	860
-01	1К36-...-2	4400	1000	1000
-02	1К42-...-2	5000	1200	1100
-03	1К48-...-2	5600	1500	1300
-04	1К54-...-2	6200	1500	1400
-05	1К60-...-2	6800	1700	2000

Н. контр.	Коренев	
ГИП	Коренев	
Гл. спец.	Малахина	
Вед. инж.	Симонова	

3.019.1-3.1-Д8

Колонна (1К30-...-2; 1К36-...-2; 1К42-...-2; 1К48-...-2; 1К54-...-2; 1К-60-...-2)

Стадия	Масса	Масштаб
Р	см. табл	
Лист	Листов 1	

ПРОМСТРОЙПРОЕКТ

Взам. инв. № | Подпись и дата | Инв. № подл.

Формат А3

Формат	Зона	Поз.	Обозначение	Наименование	Количество на исполнение —	D1	D2	D3	D4	D5		Примечание
				Документация								
А3			3.01 9.1-3.1-РС1	Ведомость расхода стали на								
				дополнит. закладные изделия								
				Сборочные единицы								
				Колонны								
			1.423.1-3/88.1-2	2К30-...	1							
			1-4	2К36-...		1						
			1-6	2К42-...			1					
			1-10	4К48-...				1				
			1-15	2К54-...					1			
			1-19	4К60-...						1		
				Изделия закладные								
		1	1.423.1-3/88.2-257	М2-4	1	1	1	1	1			15.4 кг
		1	1.423.1-3/88.2-241	МН3						1		14.3 кг
		2	1.423.1-3/88.2-285	М10-150	2	2	2	2	2			0.43 кг
		2	1.423.1-3/88.2-285	М12-150						2		0.63 кг
					2К30-...-1	2К36-...-1	2К42-...-1	4К48-...-1	2К54-...-1	4К60-...-1		

2К30-...-1; 2К36-...-1; 2К42-...-1; 4К48-...-1; 2К54-...-1

4К60-...-1

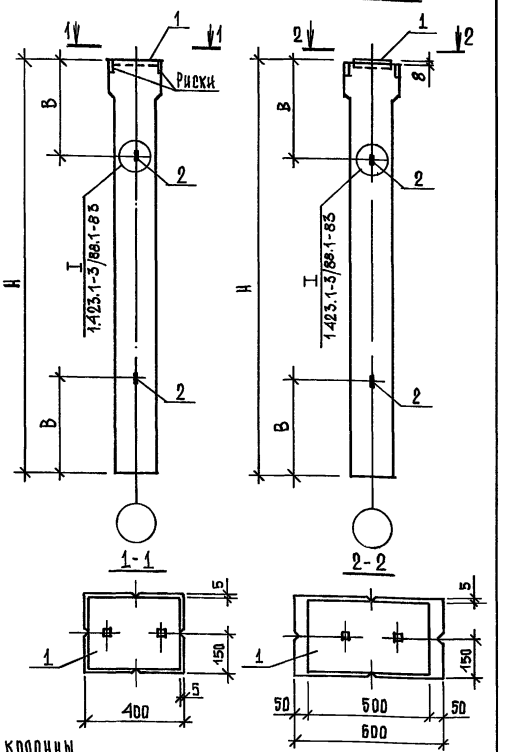

Последняя цифра в марке колонны указывает на наличие закладных изделий

Обозначение	Марка	Размеры, мм H	Размеры, мм B	Масса, кг
3.019.1-3.1-Д9	2К30-...-1	3800	1000	930
-01	2К36-...-1	4400	1000	1100
-02	2К42-...-1	5000	1200	1200
-03	4К48-...-1	5600	1500	1300
-04	2К54-...-1	6200	1500	1500
-05	4К60-...-1	6800	1700	2100

Н. контр.	Коренев		3.019.1-3.1-Д9
ГИП	Коренев		Колонна (2К30-...-1; 2К36-...-1; 2К42-...-1; 4К48-...-1; 2К54-...-1; 4К60-...-1)
Гл. спец.	Малахина		Стадия: Р; Масса: см. табл.; Масштаб:
Вед. инж.	Симонова		Лист; Листов 1
			ПРОМЕТРОЙПРОЕКТ

Инв. № подл. | Подпись и дата | Взам. инв. №

Формат А3

Марка элемента	Изделия закладные														Всего
	Арматура класса									Прокат марки					
	AI				AIII					C 235					
	ГОСТ 5781-82*									ГОСТ 103-76*					
	Ф10	Ф12		Итого	Ф12	Ф14	Ф16		Итого	10×290	14×140	14×290		Итого	
1К30-...-1; 1К36-...-1; 1К42-...-1; 1К48-...-1; 1К54-...-1	0,86			0,86	1,4				1,4		4,5			4,5	6,8
1К60-...-1		1,3		1,3	1,4				1,4		4,5			4,5	7,2
1К30-...-2; 1К36-...-2; 1К42-...-2; 1К48-...-2; 1К54-...-2	0,86			0,86			2,5		2,5	6,6				6,6	10,0
1К60-...-2		1,3		1,3			2,5		2,5	6,6				6,6	10,4
2К30-...-1; 2К36-...-1; 2К42-...-1; 2К54-...-1; 4К48-...-1	0,86			0,86		3,0			3,0			12,4		12,4	16,3
4К60-...-1		1,3		1,3		2,9			2,9	11,4				11,4	15,6

Н. контр.	КОРЕНЕВ	
ГИП	КОРЕНЕВ	
Гл. спец.	МАЛАХИНА	
Вед. инж.	СИМОНОВА	

3.019.1-3.1-РС

Ведомость расхода стали на дополнительные закладные изделия в колоннах (на 1 шт., кг.)

Стадия	Лист	Листов
Р		1

ПРОМСТРОЙПРОЕКТ

Инв. № подл. | Подпись и дата | Взам. инв. №

Формат А3

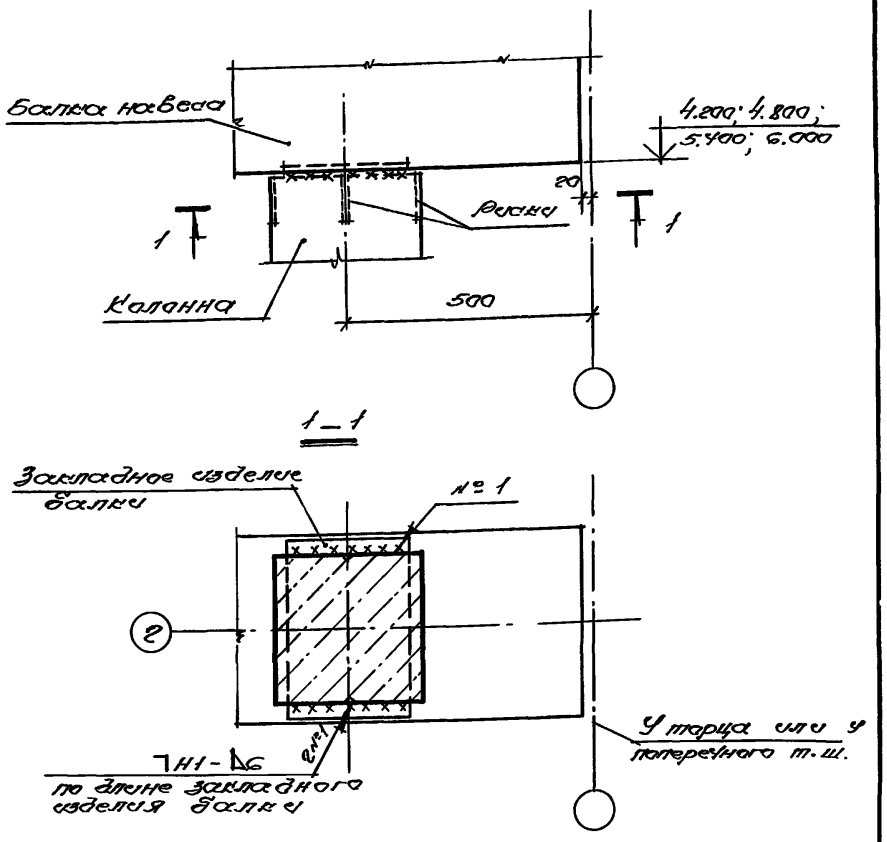

Н.контр.	Коренев		3.019.1-3.1-У1			
ГИП	Коренев		Узел 1	Стадия	Лист	Листов
Гл.спец.	Малахина		(балка по серии 1.462.1-18, выпуск 2)	Р		1
Вед.инж.	Симонова			ПРОМСТРОЙПРОЕКТ		

Инв.№ подл. | Подпись и дата | Взам.инв.№

Копировал: Формат А4

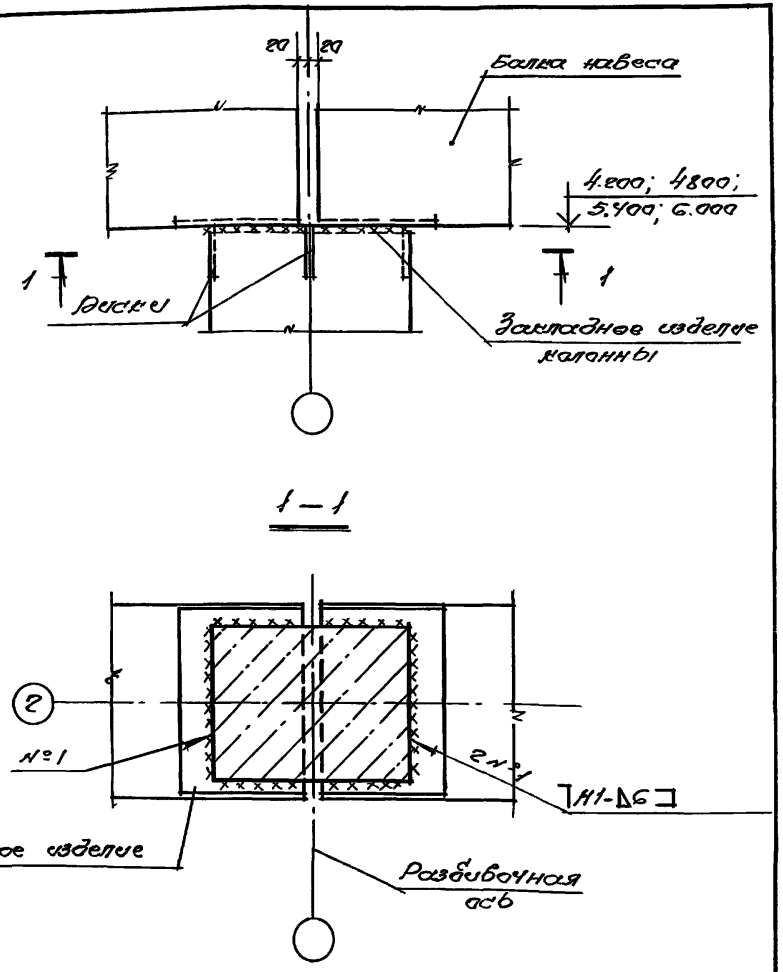

Н.контр.	Коренев		3.019. 1-3.1-У2			
ГИП	Коренев		Узел 2	Стадия	Лист	Листов
Гл.спец.	Малахина		(балка по серии 1.462.1-18, выпуск 2)	Р		1
Вед.инж.	Симонова			ПРОМСТРОЙПРОЕКТ		

Инв.№ подл. | Подпись и дата | Взам.инв.№

Копировал: 25473-02 100 Формат А4

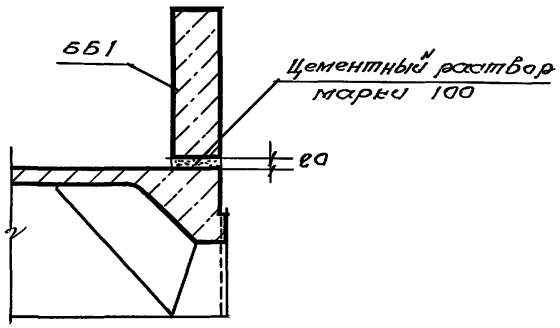

Инв.№ подл.	Подпись и дата	Взам. инв.№			
Н. контр.	Коренев		3.019.1-3.1-У3		
ГИП	Коренев				
Гл. спец.	Мелехина		Узел 3	Стадия: Р	Лист:	Листов: 1
Вед. инж.	Симонова			ПРОМСТРОЙПРОЕКТ		

Копировал — Формат А4

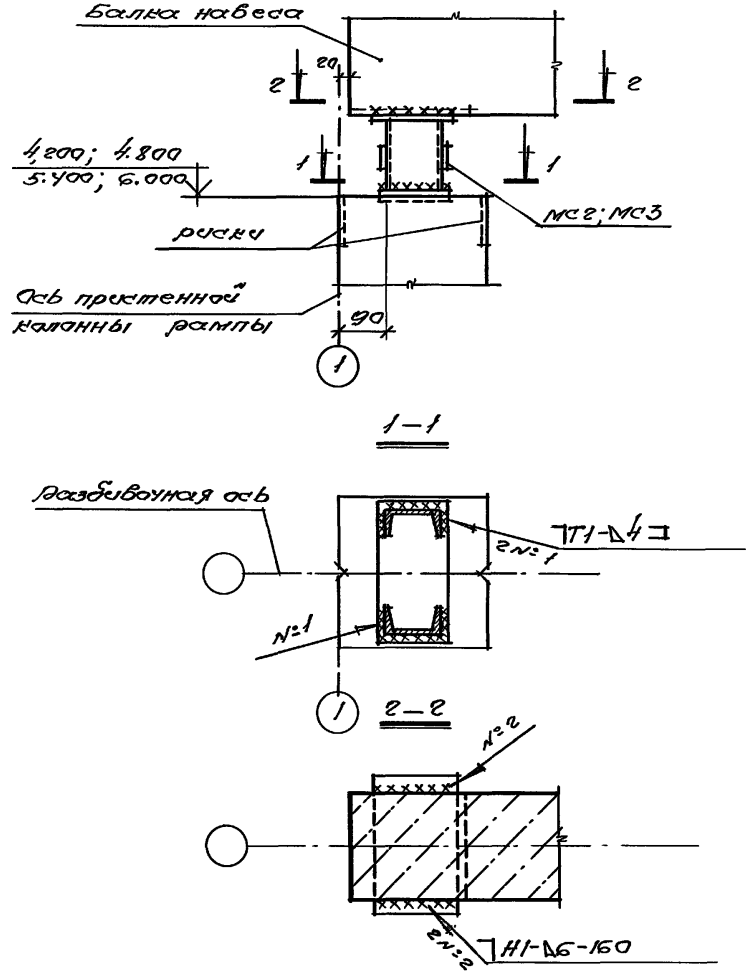

Инв.№ подл.	Подпись и дата	Взам. инв.№			
Н. контр.	Коренев		3.019.1-3.1-У4		
ГИП	Коренев				
Гл. спец.	Мелехина		Узел 4	Стадия: Р	Лист:	Листов: 1
Вед. инж.	Симонова			ПРОМСТРОЙПРОЕКТ		

Копировал 25473-02 101 — Формат А4

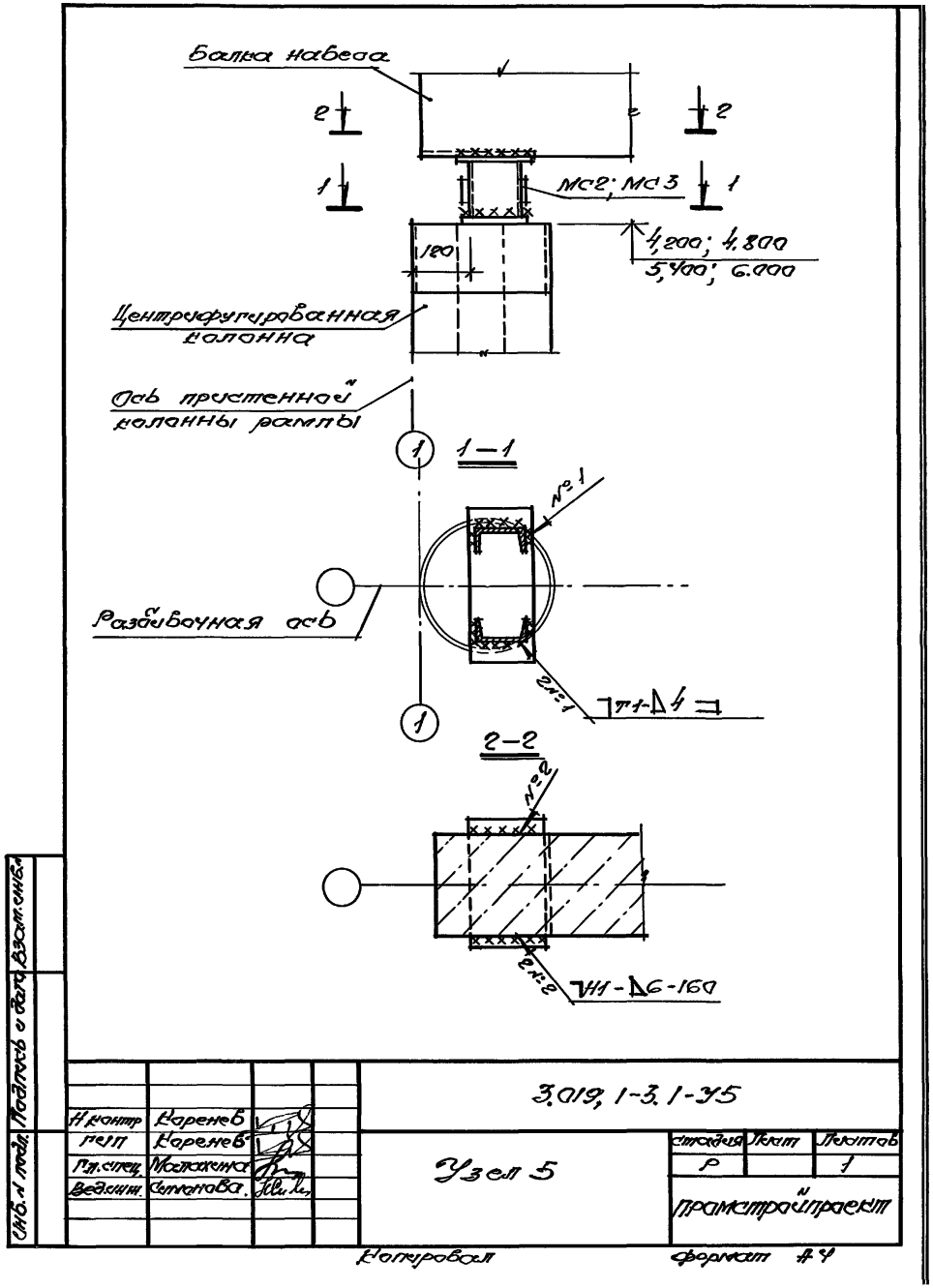
Балка навеса
2
2
1
1
МС2; МС3
4,200; 4,800
5,400; 6,000
120
Центрифугированная колонна
Ось пристенной колонны рампы
1
1—1
№1
Разбивочная ось
2№1
Т1-Δ4
1
2—2
№2
2№2
Н1-Δ6-160
Инв.№ подл.
Подпись и дата
Взам.инв.№
Н.контр. Коренев
ГИП Коренев
Гл.спец. Малахина
Вед.инж. Симонова
3.019, 1-3.1-У5
Узел 5
Стадия Р
Лист
Листов 1
Промстройпроект
Копировал
Формат А4

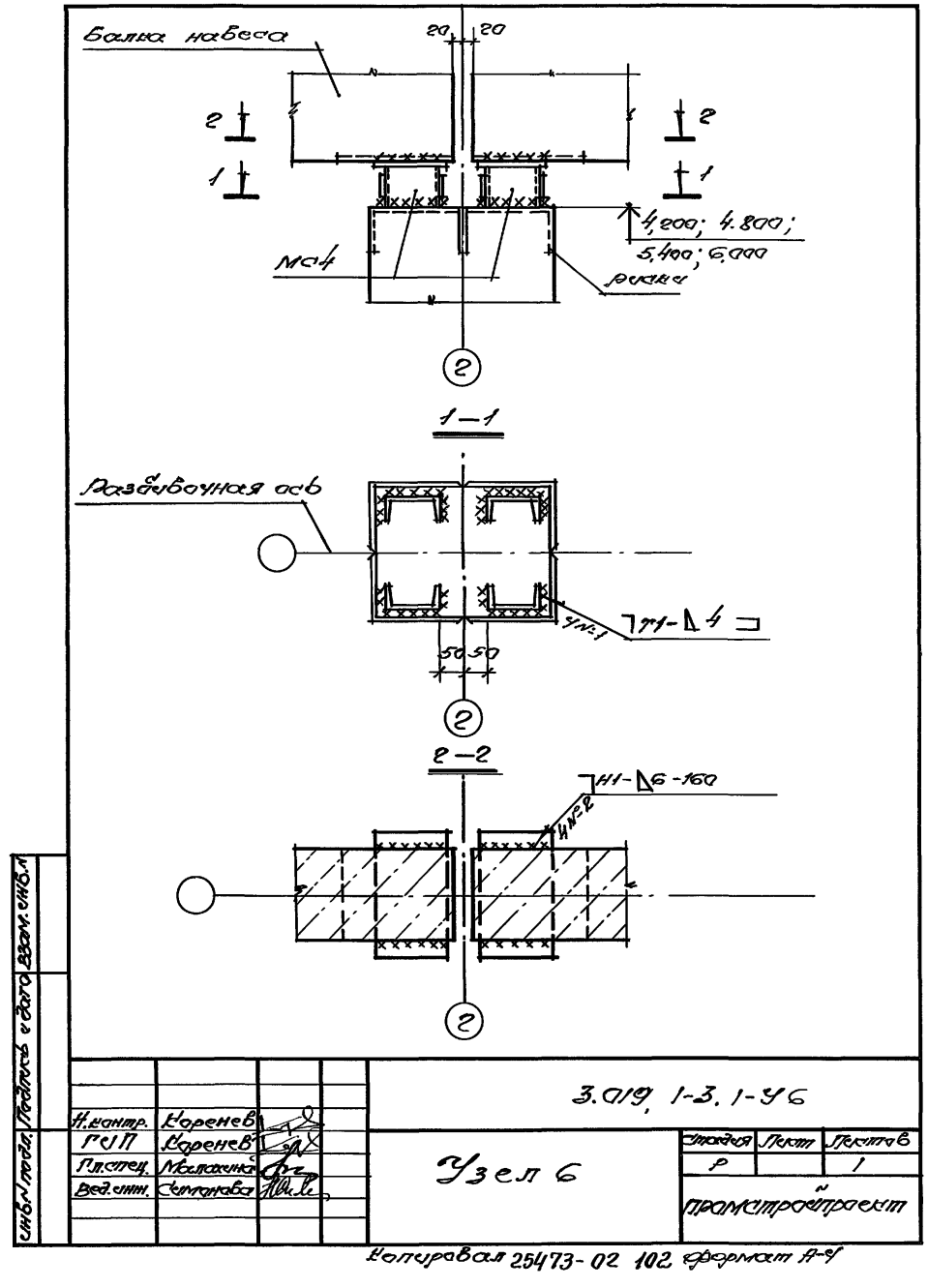
Балка навеса
20
20
2
2
1
1
4,200; 4,800;
5,400; 6,000
МС4
риски
2
1—1
Разбивочная ось
4№1
Т1-Δ4
50
50
2
2—2
Н1-Δ6-160
4№2
2
Инв.№ подл.
Подпись и дата
Взам.инв.№
Н.контр. Коренев
ГИП Коренев
Гл.спец. Малахина
Вед.инж. Симонова
3.019, 1-3.1-У6
Узел 6
Стадия Р
Лист
Листов 1
Промстройпроект
Копировал 25473-02 102 Формат А4

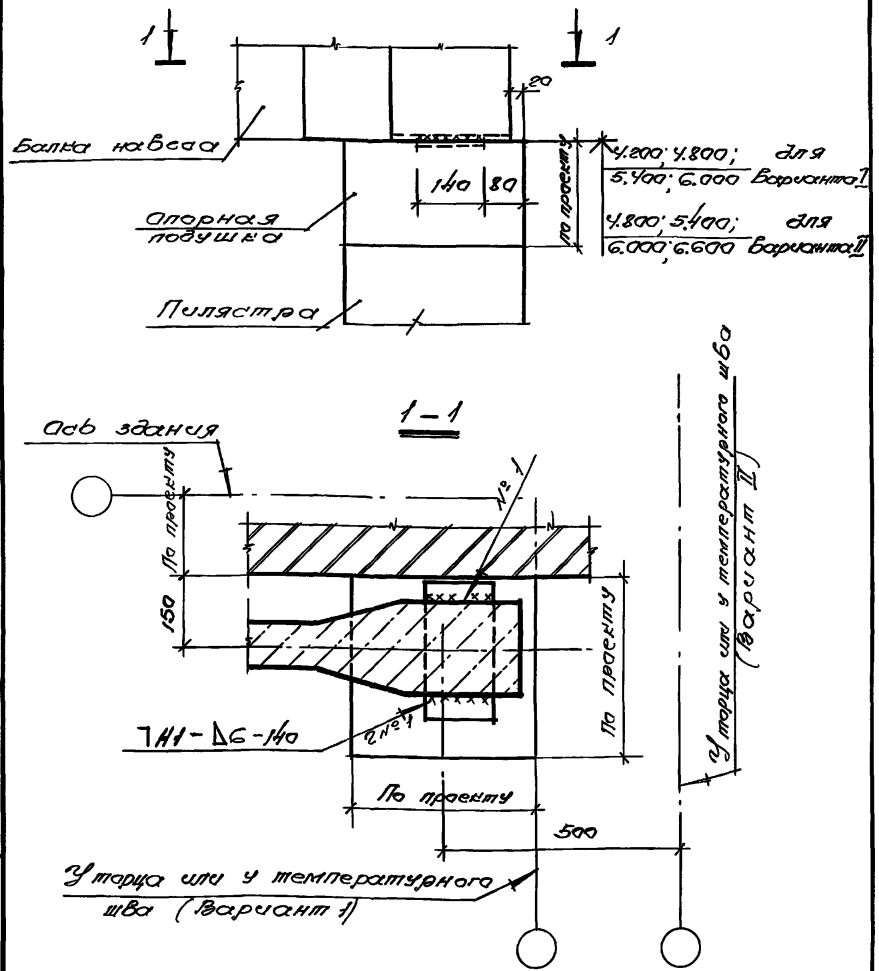

Н.контр.	Коренев		3.019.1-3.1-У7			
ГИП	Коренев					
Гл.спец.	Малахина		Узел 7	Стадия	Лист	Листов
Вед.инж.	Симонова			Р		1
				Промстройпроект		

Инв.№ подл. | Подпись и дата | Взам.инв.№

Копировал | формат А4

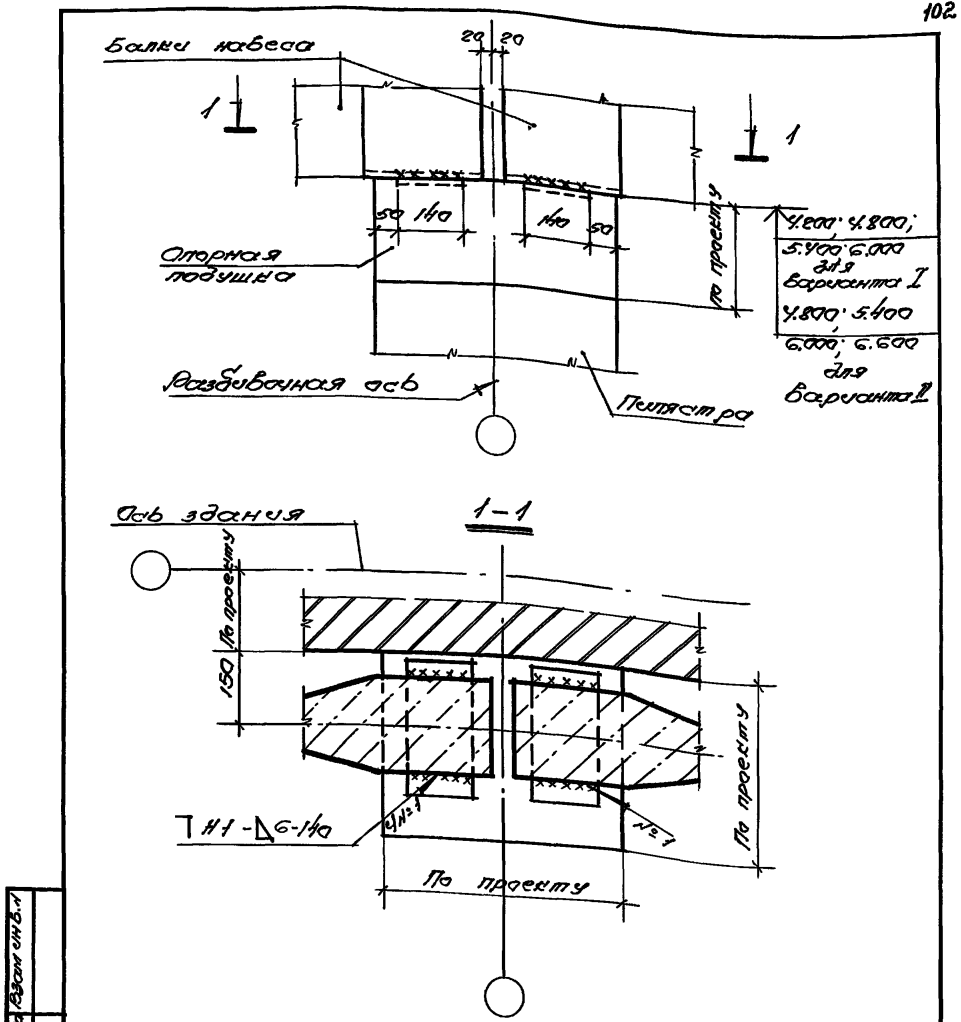

Н.контр.	Коренев		3.019.1-3.1-У8			
ГИП	Коренев					
Гл.спец.	Малахина		Узел 8	Стадия	Лист	Листов
Вед.инж.	Симонова			Р		1
				Промстройпроект		

Инв.№ подл. | Подпись и дата | Взам.инв.№

Копировал 25473-02.103 формат А4

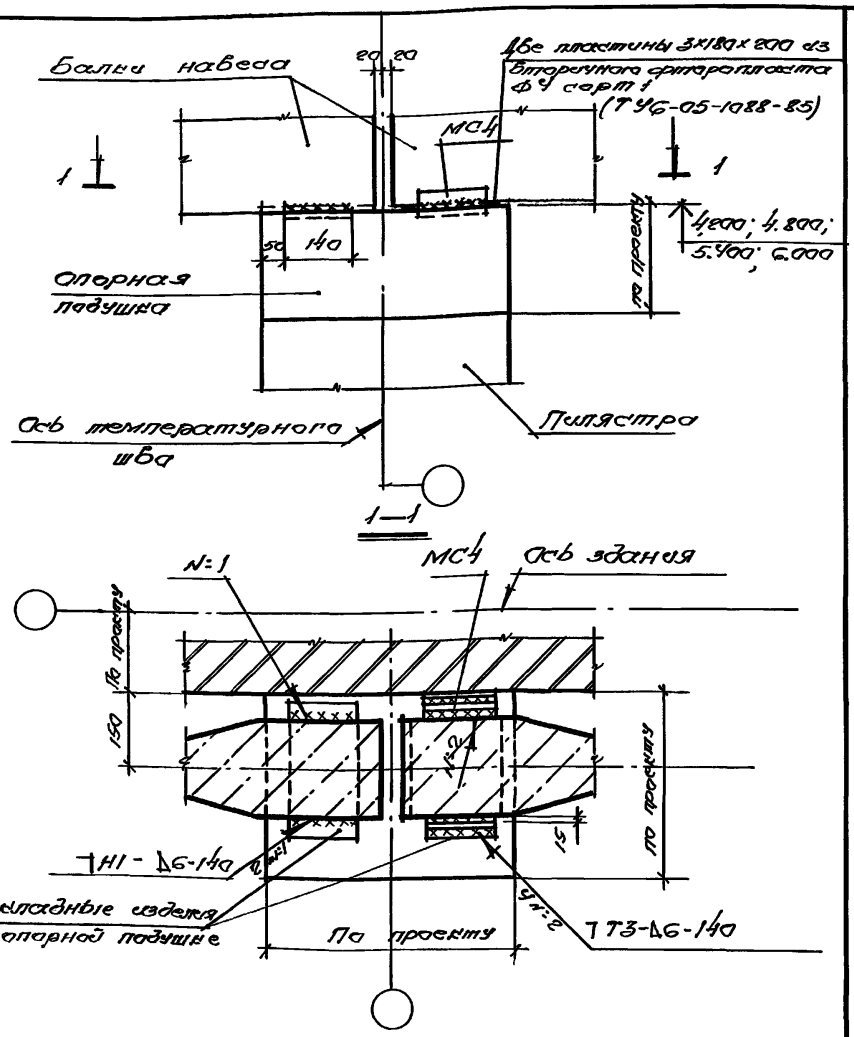

Соединительные изделия МС4 приварить до монтажа фермы.

Н.контр.	Коренев		
ГИП	Коренев		
Гл.спец.	Малахина		
Вед.инж.	Симонова		

3.019.1-3.1-У9

Узел 9

Стадия	Лист	Листов
Р		1

Промстройпроект

Копировал

Формат А4

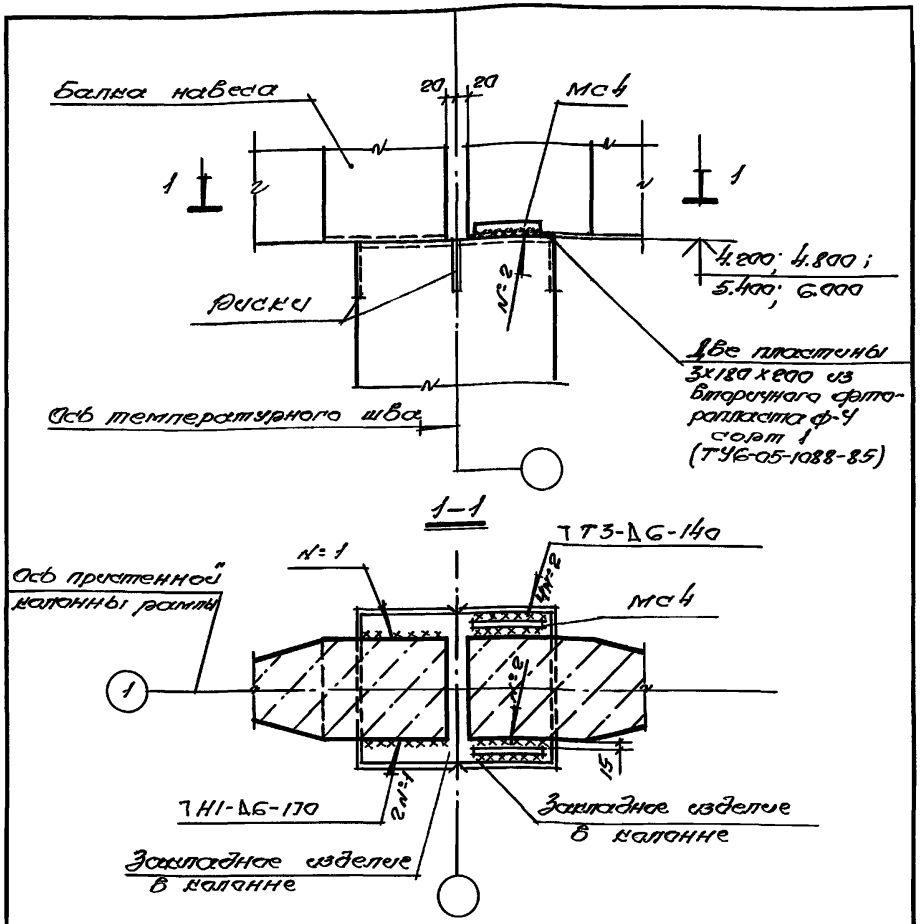

Соединительные изделия МС4 приварить до монтажа фермы.

Н.контр.	Коренев		
ГИП	Коренев		
Гл.спец.	Малахина		
Вед.инж.	Симонова		

3.019.1-3.1-У10

Узел 10

Стадия	Лист	Листов
Р		1

Промстройпроект

Копировал 25473-02 104

Формат А4

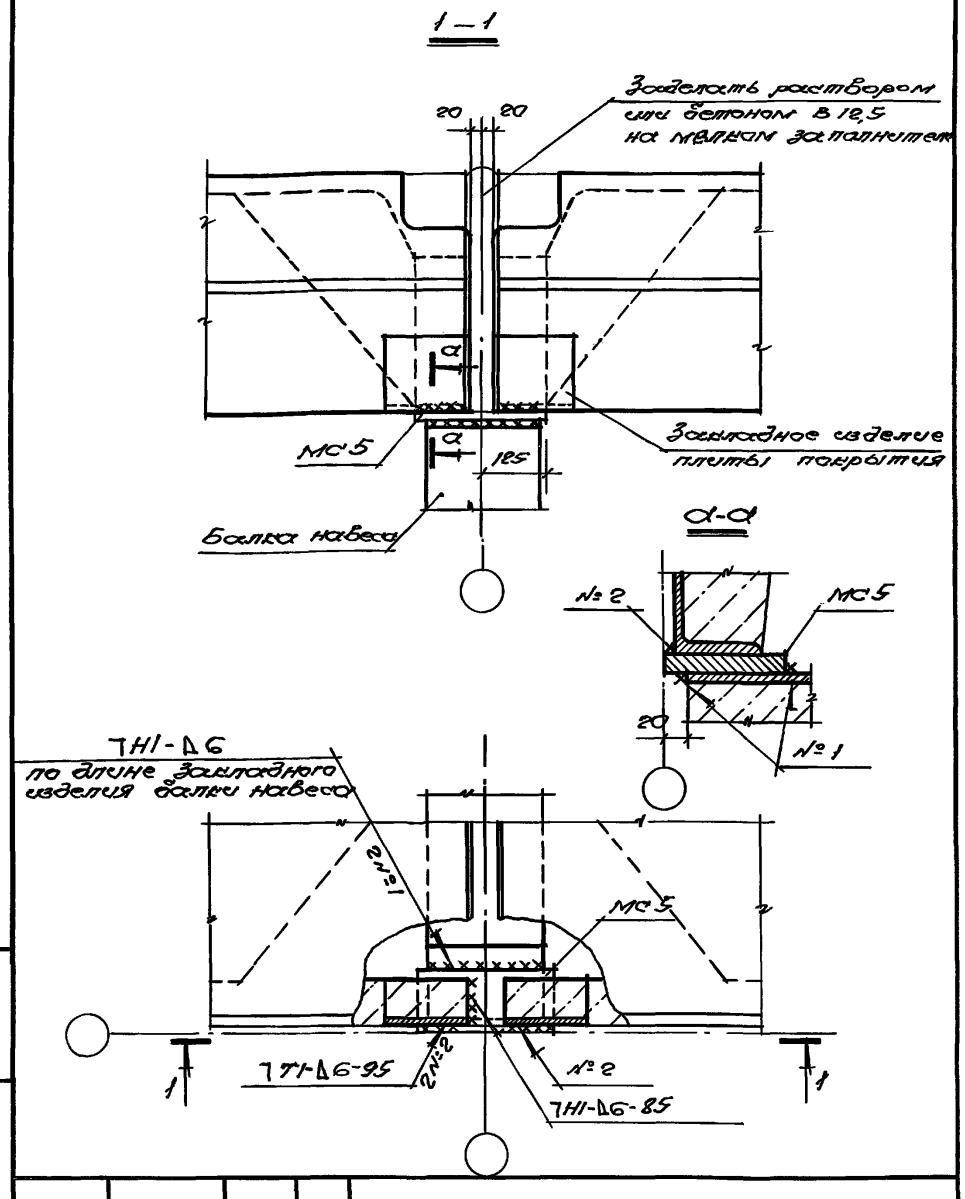

Н.контр.	Коренев			3.019.1-3.1-У11		
ГИП	Коренев					
Гл.спец.	Малахина			Узел 11	Стадия	Лист	Листов
Вед.инж.	Симонова				Р		1
					Промстройпроект		

Инв.№ подл. | Подпись и дата | Взам.инв.№

Копировал | Формат А-4

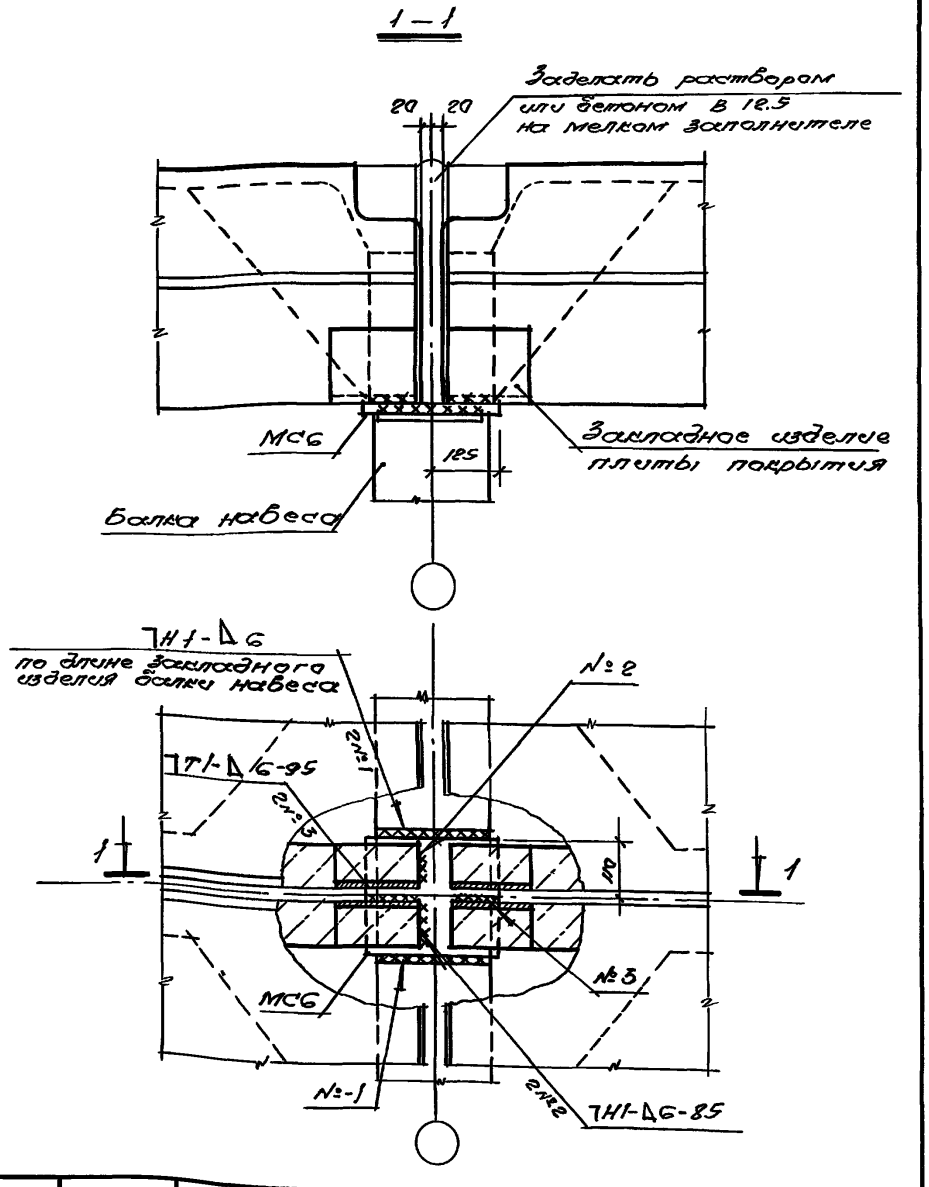

Н.контр.	Коренев			3.019.1-3.1-У12		
ГИП	Коренев					
Гл.спец.	Малахина			Узел 12	Стадия	Лист	Листов
Вед.инж.	Симонова				Р		1
					Промстройпроект		

Инв.№ подл. | Подпись и дата | Взам.инв.№

Копировал 25473-02 | 105 | Формат А4

gost.e-ecolog.ru