ТИПОВЫЕ КОНСТРУКЦИИ, ИЗДЕЛИЯ И УЗЛЫ ЗДАНИЙ И СООРУЖЕНИЙ

ШИФР 7120 КМ

ТРАНСПОРТЕРНЫЕ ГАЛЕРЕИ КОМПЛЕКТНОЙ ПОСТАВКИ С ПРОЛЕТНЫМИ СТРОЕНИЯМИ ПРЯМОУГОЛЬНОГО СЕЧЕНИЯ ПРОЛЕТАМИ 24, 36 и 48м ДЛЯ ДВУХ ТРАНСПОРТЕРОВ С ШИРИНОЙ ЛЕНТЫ 1000; 1200 и 1400 мм

ВЫПУСК 0

МАТЕРИАЛЫ ДЛЯ ПРОЕКТИРОВАНИЯ

РАЗРАБОТАНЫ
ИНСТИТУТОМ „ЛЕНИНГРАДСКИЙ ПРОМСТРОЙПРОЕКТ"
ГЛАВНЫЙ ИНЖЕНЕР ИНСТИТУТА ЧУФАРИН В.В.
ГЛАВНЫЙ ИНЖЕНЕР ПРОЕКТА БОЛЬШАКОВ В.Ю.
ГЛАВНЫЙ АРХИТЕКТОР ИНСТИТУТА ЗВЕРЕВ Г.И.

УТВЕРЖДЕНЫ ГОССТРОЕМ СССР
ПРОТОКОЛ от 28.12.1981 г. №90 ВВЕДЕНЫ В ДЕЙСТВИЕ С 01.06.1983г.
(УТВЕРЖДЕНЫ С ЦЕЛЬЮ НАКОПЛЕНИЯ ОПЫТА ИЗГОТОВЛЕНИЯ И МОНТАЖА)

gost.e-ecolog.ru

Обозначение	Наименование	Стр.
7120 КМ Л1.1-1.4	Пояснительная записка	3-6
Л2	Схемы расположения пролетных строений галереи	7
Л3	Габаритная схема и таблица габаритов	8
Л4	Пролетное строение галереи фасад. Продольный разрез.	9
Л5	Схемы примыкания галереи к зданиям. Узлы 11 ; 12	10
Л6	Поперечный разрез галереи с шириной ленты 1000	11
Л7	Схемы расположения листов обшивки блоков галереи.	12
Л8	Схемы расположения листов обшивки панелей галереи узел 8	13
Л9	Схемы расположения листов обшивки консолей галереи	14
Л10	Схемы расположения листов обшивки консолей галереи	15
Л11	Схемы расположения листов обшивки утемпературного шва галереи	16
Л12	Схемы расположения листов подшивки перекрытия галереи	17
Л13	Узлы 1-7	18

Обозначение	Наименование	Стр.
7120 КМ Л14	Узлы 9; 10; 17; 18	19
Л15	Узлы 13-16	20
Л16	Узлы 19 ; 20	21
Л17	Узлы 21 ; 22	22
Л18	Спецификация стекла и резины на 1 окно. Ведомость расхода материалов	23
Л19	Спецификация асбестоцементных плоских листов внутренней обшивки галереи (начало)	24
Л20	Спецификация асбестоцементных плоских листов внутренней обшивки галереи (продолжение)	25
Л21	Спецификация асбестоцементных плоских листов внутренней обшивки галереи (окончание)	26
Л22	Ведомость расхода стали на обшивку и изоляционных материалов для галереи.	27

Нач.отд.	Цардак	
Н.контр.	Аксенова	
Гл.арх.от.	Трищев	
Рук.гр.	Видяева	
Проект.	Видяева	
Провер.	Лапшина	
Исполн.	Чапала	

7120 КМ.0

Содержание

Стадия	Лист	Листов
Р	0.1	

ГОССТРОЙ СССР
ЛЕНИНГРАДСКИЙ ПРОМСТРОЙПРОЕКТ

1. Общая часть

1.1. Настоящий выпуск разработан в соответствии с планом проектных работ по экспериментальному проектированию на 1980-81 г.г. и на основании программы, утвержденной Госстроем СССР.

1.2. В настоящем выпуске разработаны конструкции отапливаемых галерей с максимальным углом наклона 23°.

1.3. Расчетные нагрузки на галереи, устройство монтажных стыков, детали и схемы установки транспортеров приведены в выпуске 1.

1.4. Размеры поперечных сечений галерей (в свету) обусловлены габаритами транспортеров, 30м пранпроводок, эксплуатационных и ремонтных проходов, требованиями максимальной заводской готовности с учетом технологии изготовления и монтажа, а так же условий перевозки конструкций железнодорожным транспортом. Ширина эксплуатационных и ремонтных проходов принята в соответствии с „Едиными правилами безопасности при дроблении, сортировке, обогащении полезных ископаемых и окусковании руд и концентратов" (Издание „Недра" 1978 г.) утвержденных Госгортехнадзором СССР, а так же ГОСТ'ом 12.2.022-80 „Конвейеры. Общие требования безопасности".

1.5. Утепление ограждающих конструкций пролетных строений галерей разработано с учетом необходимости поддержания температуры воздуха внутри галереи +5°С при температуре наружного воздуха -20°; -30°; -40°С.

При применении конструкций пролетных строений для неотапливаемых галерей, теплоизоляция используется частично, как защита от солнечной инсоляции.

2. Указания к применению.

2.1. Внутренний влажностный режим галерей не регламентирован.

2.2. В серии предусмотрен сухой способ удаления просыпи и пыли, как основной.

Санитарная уборка возможна сухая или влажная.

Специальная система гидросмыва проектом не предусмотрена.

2.3. Предел огнестойкости конструкций галерей - 0,25ч. (СНиП II-2-80).

2.4. Транспортировка по галерее сгораемых материалов, выделяющих пыль, склонную к самовозгоранию и способную образовывать взрывоопасные концентрации, серией не предусмотрена.

2.5. Конструкции перегородок, отделяющих внутреннее пространство галереи от производственных зданий, а также ограждение на кровле выполняются в конкретном проекте в соответствии с конкретными условиями и требованиями.

Нач. отд.	Цордак			7120 К.М.О		
Н.конт.	Аксенова					
Гл. арх.	Грищев			Пояснительная записка	Стадия	Лист	Листов
Рук. гр.	Видяева				Р	1.1	
Проект.	Видяева				ГОССТРОЙ СССР ЛЕНИНГРАДСКИЙ ПРОМСТРОЙПРОЕКТ		
Провер.	Лапшина						
Исполн.	Чапала						

2.6. Защита конструкций галерей от агрессивного воздействия окружающей среды выполняется лакокрасочными покрытиями, состав которых определяется в каждом конкретном случае, исходя из характеристики внутренней и наружной среды.

2.7. Стальные изделия должны поставляться на стройку огрунтованными, а погонажные и крепежные детали - оцинкованными, в соответствии с указаниями конкретного проекта.

2.8. Цветовое решение экстерьера и интерьера галерей определяется конкретным проектом.

2.9. Для поддержания в теплый период года температурного режима внутри галереи в соответствии с гост 12.1.005-76 предусмотрены окна с 2-х сторон галереи, а также установка дефлекторов на кровле. Количество дефлекторов и система отопления галереи определяется в конкретном проекте в зависимости от географического района строительства и характера транспортируемого материала.

2.10. Трубопроводы в зонах пропроводок крепятся на консолях к стойкам стен или на подвесках к балкам кровли галереи с шагом 3м.

3. Конструктивные решения.

3.1. Настоящим выпуском предусматривается устройство теплоизоляции отправочных элементов длиной 12м. на заводе-изготовителе.

Таблица показателей по массе отправочных элементов приведена в пояснительной записке выпуска 1.

3.2. Теплоизоляция галерей выполняется из минераловатных жестких плит на синтетическом связующем $\rho = 150$ кг/м^3 по ГОСТу 9573-82

В стенах и покрытии минераловатные плиты располагаются с внутренней стороны галереи и защищаются плоскими асбестоцементными листами по гост 18124-75*. В перекрытии минераловатные плиты располагаются под полом и защищаются стальными оцинкованными листами.

3.3. Утеплитель прижимается к обшивке пролетного строения с помощью гнутых стальных планок $\delta = 2$мм.

При толщине утеплителя 70мм. (в стенах) крепление гнутыми планками не требуется.

3.4. Минераловатные плиты для отепления галерей принимаются, в зависимости от температуры наружного воздуха, следующей толщины:

при −20°С — 40 мм; (П175-1000.500.40 ГОСТ 9573-82);
при −30°С — 50 мм; (П175-1000.500.50 ГОСТ 9573-82);
при −40°С — 70 мм; (П175-1000.500.70 ГОСТ 9573-82);

Каждая плита заключается в мешок из полиэтиленовой пленки.

3.5. Внутренняя обшивка крепится к элементам конструкций галерей с помощью самонарезающих винтов с шагом 500 мм, стыки листов заделываются погонажным изделием из полужестких раскладок типа 2.8.1. по ГОСТ 19111-77.

Прорези в обшивке для пропуска нижних полок балок выполнять по месту.

3.6. Места стыков между отдельными отправочными элементами утепляются и облицовываются по месту при сборке галерей. Утепление осуществляется с помощью вставок из минераловатных плит повышенной жесткости и облицовки с помощью гладких стальных оцинкованных или плоских асбестоцементных листов.

3.7. В целях исключения попадания пыли за облицовку предусматривается герметизация стыков (в углах, при стыковке с окнами и др. конструктивными элементами) в соответствии с приведенными в настоящем выпуске деталями.

3.8. В связи с отсутствием типовых решений конструкций полов по металлу в проекте в качестве пола принято пятислойное покрытие эпоксидно-каучуковыми красками непосредственно по стальным конструкциям перекрытия. Первый слой - грунтовочный - выполняется грунтовкой ЭКГ, а следующие 4 слоя - краской ЭКК-100. Состав краски и грунтовки, способы производства работ и правила техники безопасности выполнять в соответствии с работой ВНИИГ им. Б.Е. Веденеева «Руководство по гидроизоляции и антикоррозийной защите железобетонных и металлических сооружений эпоксидно-каучуковыми красками» П27-74 / ВНИИГ Ленинград, 1975 г.

3.9. При уклоне галереи от 6° до 12° включительно на проходах должны устраиваться трапы, а при уклоне галереи более 12° - металлические ступени.

При уклоне галереи до 12° вместо трапов в проходах могут быть устроены дорожки из профилированной резины, наклеенные на конструкцию пола.

Ведомость ссылочных и прилагаемых документов

Обозначение	Наименование	Примечан.
ГОСТ 14918-80*	Сталь тонколистовая оцинкованная	
ГОСТ 18124-75*	Листы асбестоцементные плоские	
ТУ 67-269-79	Винт самонарезающий	
ТУ 67-73-75	Шайба уплотнительная	
ТУ 67-74-75	Заклепка комбинированная ЗКЛ0	
ГОСТ 22950-78	Минераловатные плиты повышенной жесткости	
ГОСТ 9573-82	Минераловатные жесткие плиты.	
ГОСТ 10354-73	Пленка полиэтиленовая	
ГОСТ 11539-73*	Фанера бакелизированная	
ТУ 38-005204-71	Резиновые профили и прокладки	
ГОСТ 111-78	Стекло оконное	
ГОСТ 13489-79	Герметик марки УТ-31	
ГОСТ 19111-77	Изделия погонажные профильные поливинилхлоридные	
Серия 1.494-32	Зонты и дефлекторы	
Серия 1.494-24 В2	Узлы прохода шахт через кровлю	
Серия 5.904-10	Узлы прохода вентиляционных вытяжных шахт через покрытия промышленных зданий	

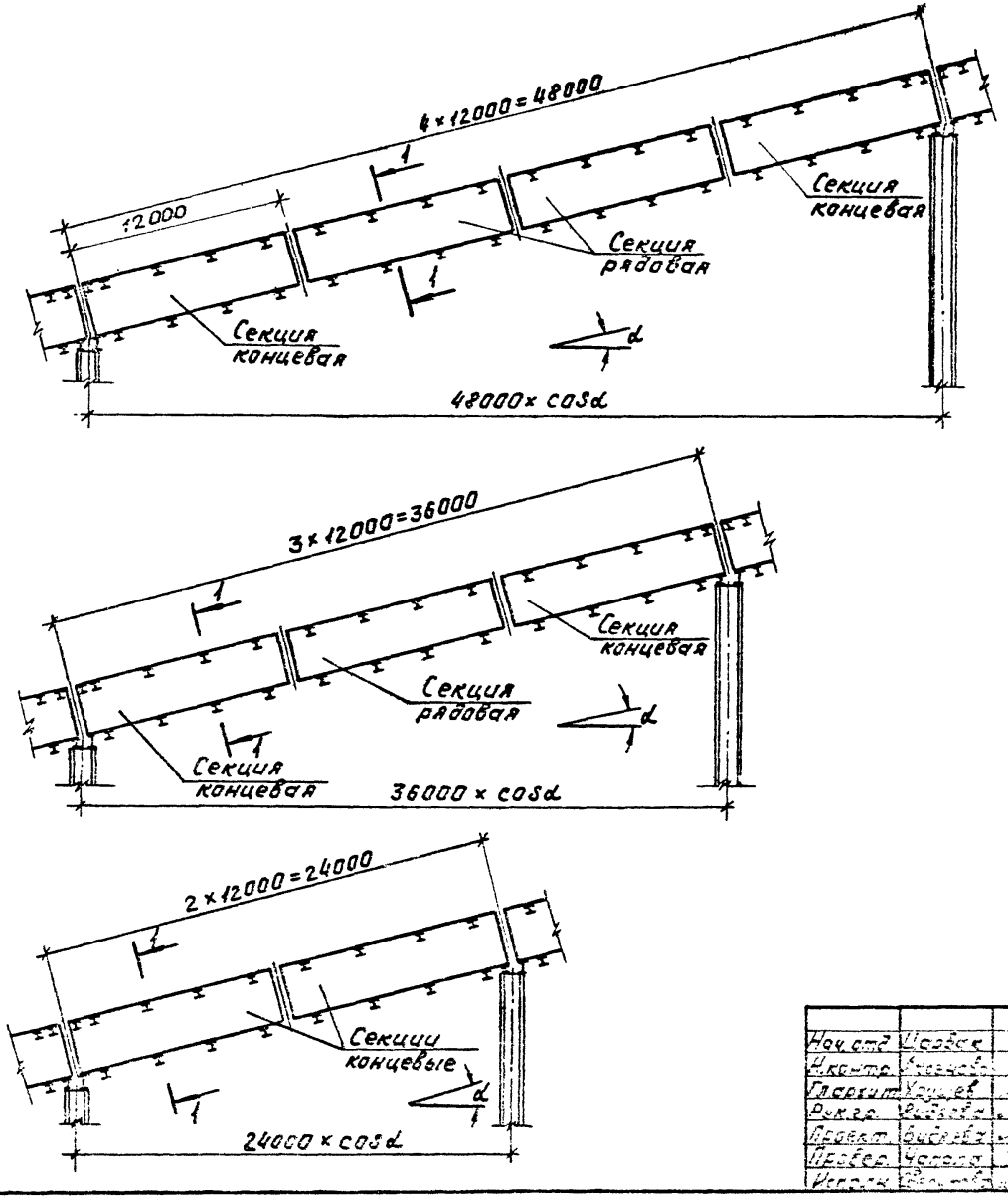

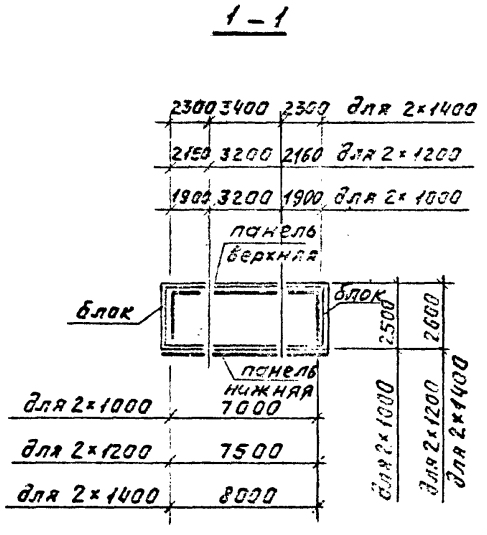

Нач.отд.	Шарбак			7120 КМ.0		
Н.контр.	Кузнецов			Схемы расположения пролетных строений галерей	Стадия	Лист	Листов
Гл.архит.	Хрущев				Р	2	
Рук.гр.	Будяева				ГОССТРОЙ СССР ЛЕНИНГРАДСКИЙ ПРОМСТРОЙПРОЕКТ		
Проект.	Будяева						
Провер.	Чапала						
Исполн.	[illegible]						

18632-01

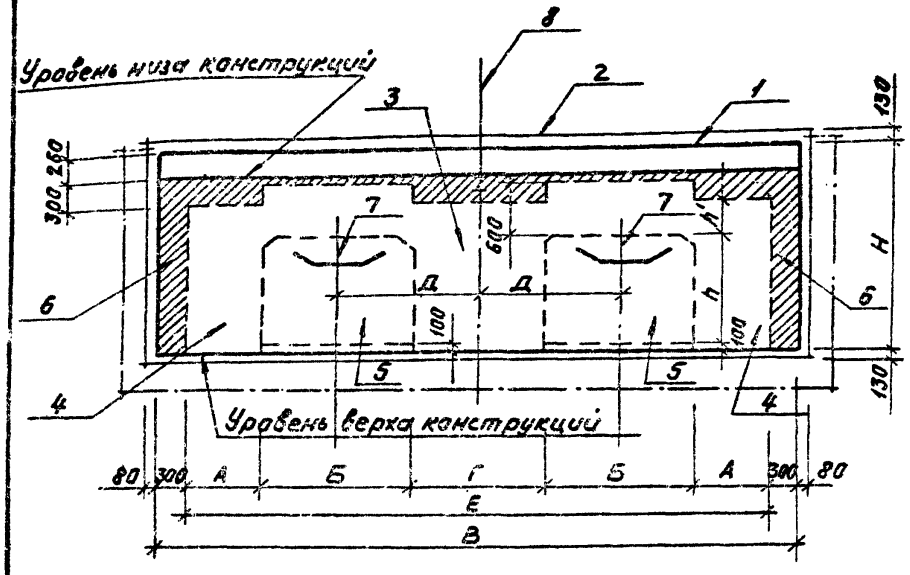

Ширина ленты в мм	Размеры в мм								
	А	Б	Г	Е	В	h	h'	Н	Д
1000+1000	820	1600	1400	6240	6840	1300	540	2500	1500
1200+1200	720	1800	1700	6740	7340	1540	400	2600	1750
1400+1400	745	2050	1650	7240	7840	1600	340	2600	1850

1 – внутренний габарит
2 – наружный габарит
3 – эксплуатационный проход
4 – ремонтный проход
5 – габарит транспортера
6 – габарит промпроводок
7 – ось транспортера
8 – ось галерей.

Нач.отд.	Царбак		
Н.контр.	Аксенова		
Гл.арх.	Хрущев		
Рук.гр.	Видяева		
Проект.	Видяева		
Провер.	Лапшина		
Исполн.	Чапала		

7120 КМ.0

Габаритная схема и таблица габаритов галереи

Стадия	Лист	Листов
Р	3	

ГОССТРОЙ СССР
ЛЕНИНГРАДСКИЙ ПРОМСТРОЙПРОЕКТ

18638-01

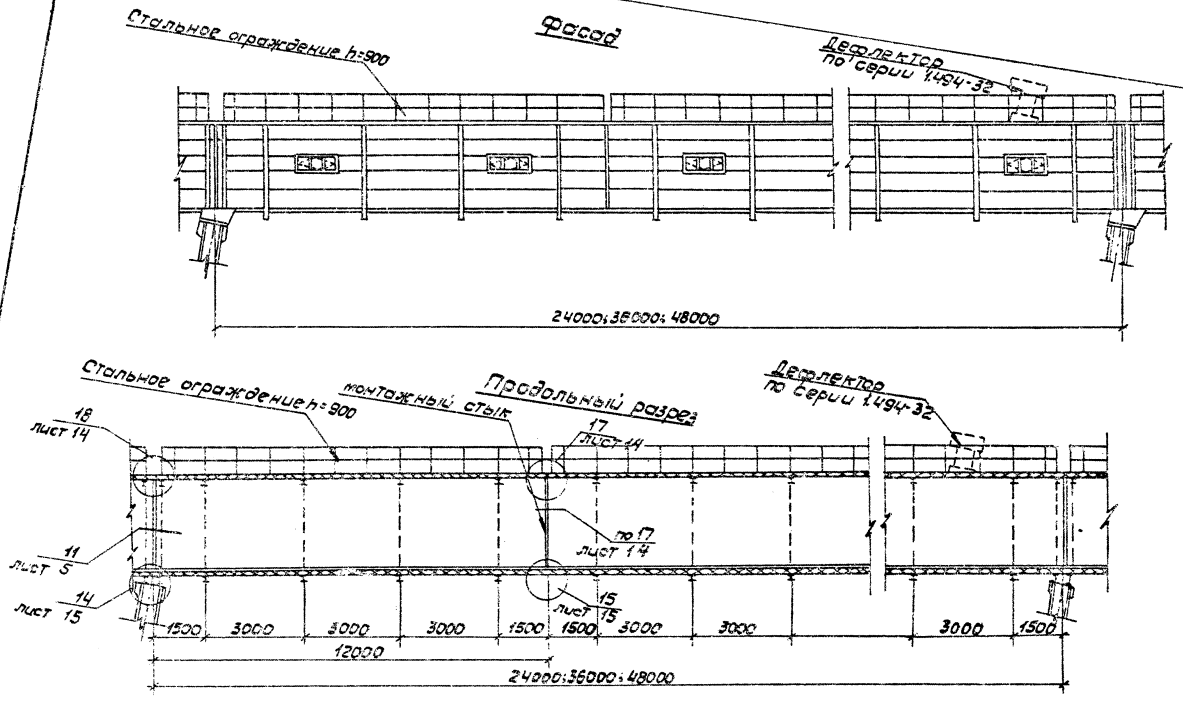

Нач. отд.	Цардак		
Н. контр.	Яксенов		
Гл. арх.	Дрищев		
Рук. гр.	Видесс		
Проект.	Видесс		
Провер.	Лапшина		
Исполн.	Чарапа		

7120 КМ.0

Пролетное строение галереи. Фасад. Продольный разрез

Стадия	Лист	Листов
Р	4	

ГОССТРОЙ СССР
ЛЕНИНГРАДСКИЙ ПРОМСТРОЙПРОЕКТ

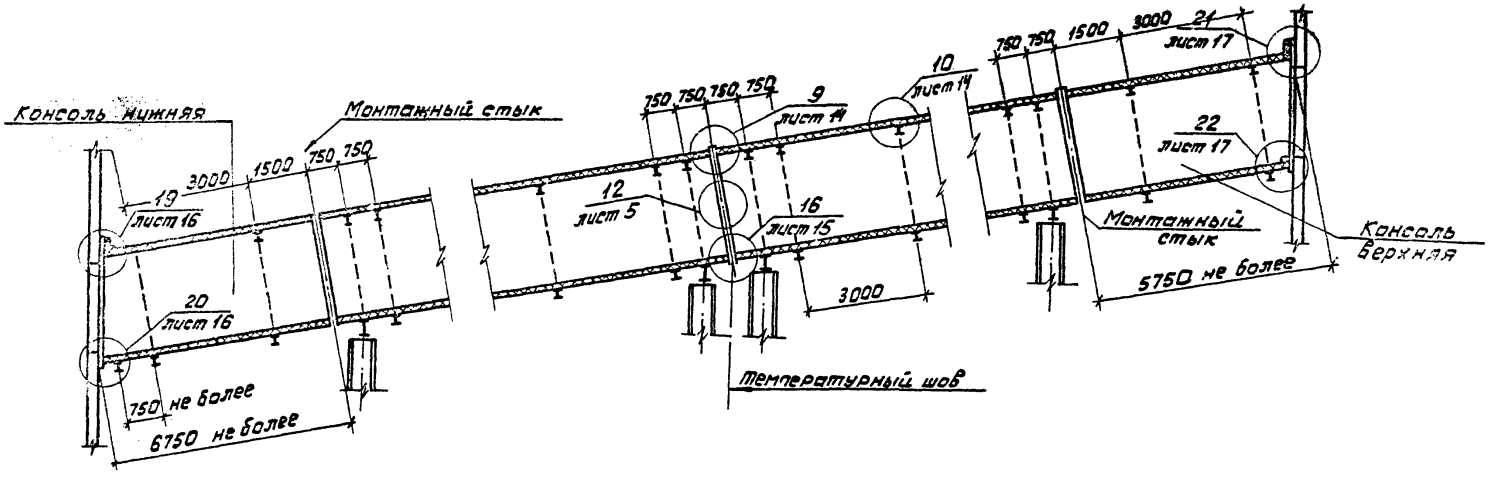

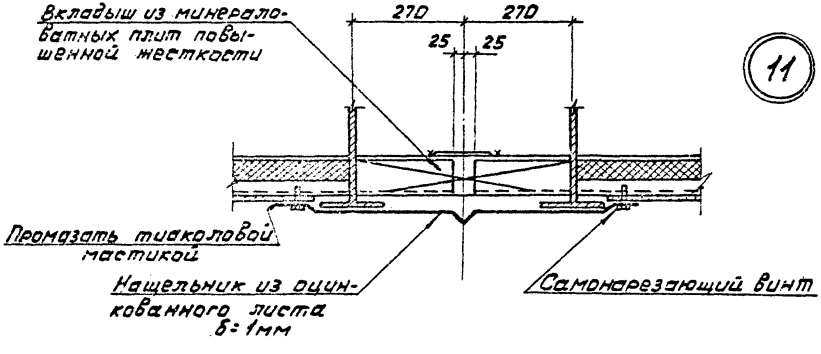

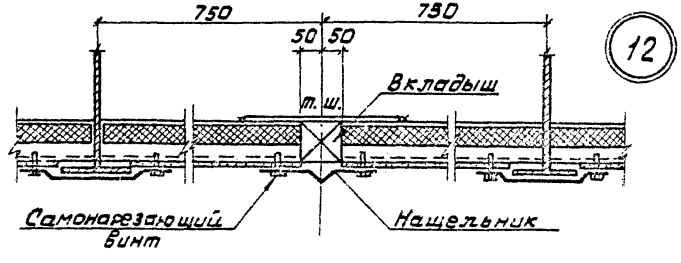

Нач. отд.	Царбак		7120 КМ.0
Н. контр.	Аксенова		
Гл. арх.	Хрущев		Схема примыкания галереи к зданиям Узлы 11÷12
Рук. гр.	Видяева		Стадия: Р; Лист: 5; Листов:
Проект.	Видяева		Госстрой СССР Ленинградский Промстройпроект
Пров. гр.	Лапшина		
Испол.	Чалова		

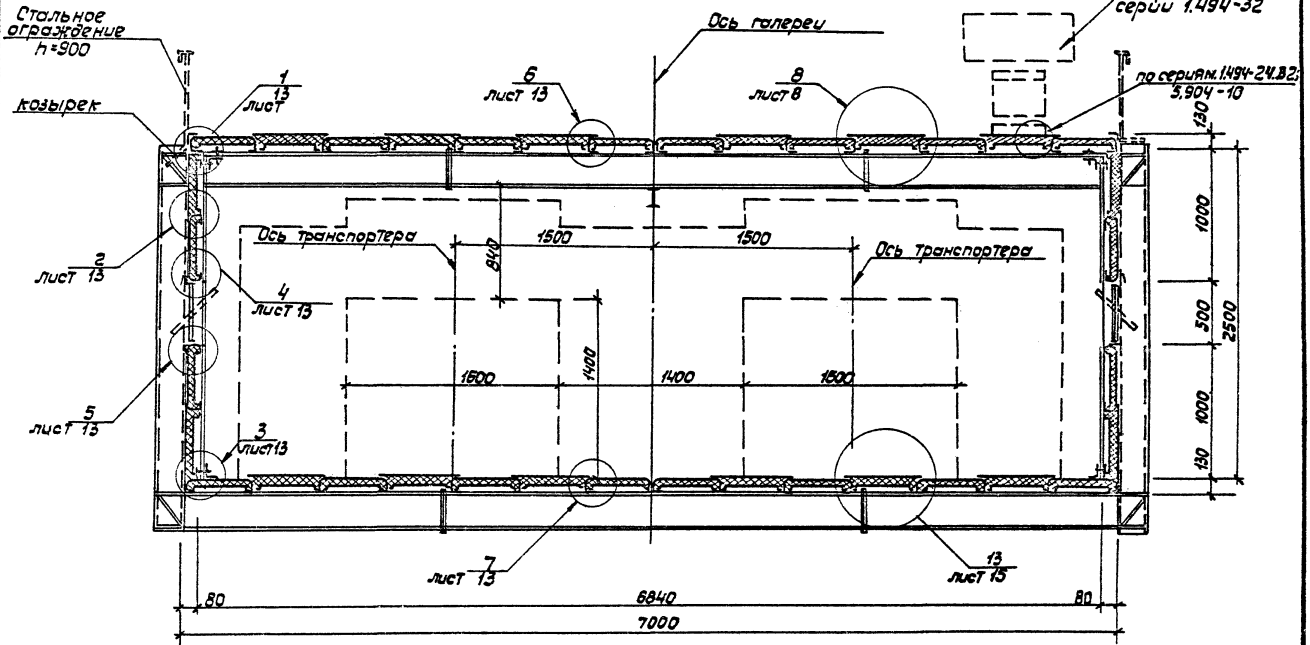

Нач. отд.	Царбак			7120 КМ.0
Н. контр.	Яковлев			
Гл. арх.	Хрущев			Поперечный разрез, галереи с шириной ленты 1000 мм
Рук. гр.	Видяева			
Проект.	Видяева			
Пробер.	Лапшина			
Исполн.	Чапаев			

Стадия	Лист	Листов
Р	6	

ГОССТРОЙ СССР
ЛЕНИНГРАДСКИЙ
ПРОМСТРОЙПРОЕКТ

Блок рядовой секции. Потолок

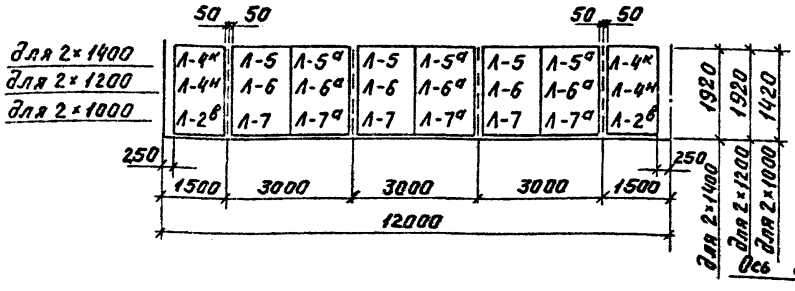

Блок концевой секции. Потолок

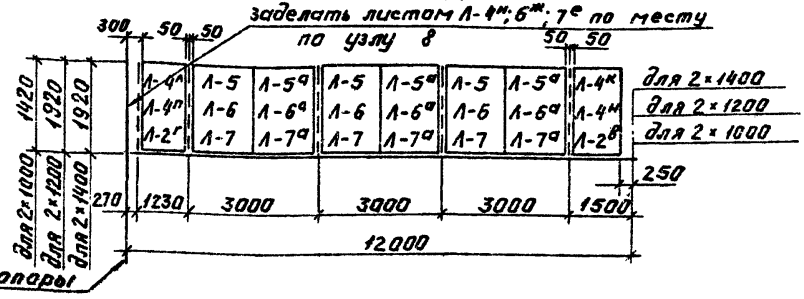

Стена

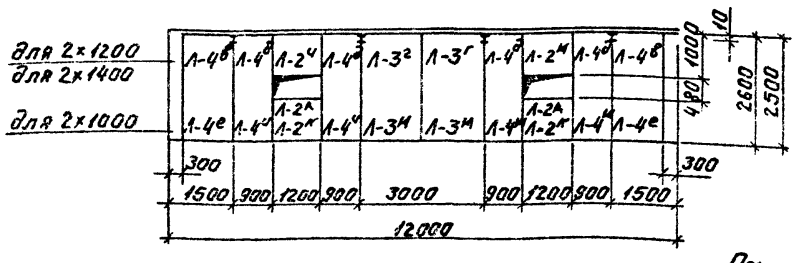

Стена

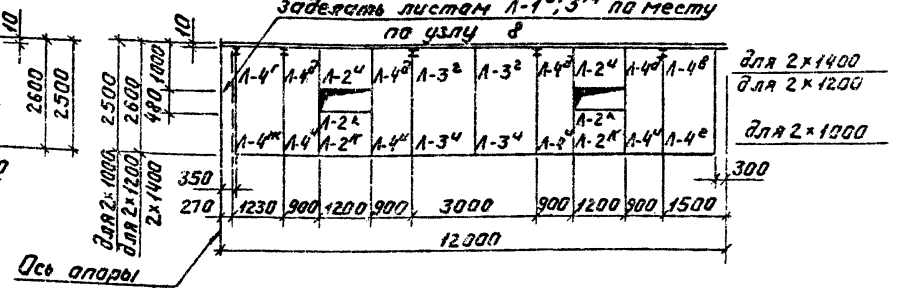

1. Данный лист рассматривать совместно с листами 2; 13; 19; 20; 21.
2. Листы Л-2л для 2×1200 / 2×1400.

Нач.отд.	Царбаг		
Н.контр.	Аксенова		
Гл.арх.пт	Хрущев		
Рук.гр.	Видаева		
Проект.	Видаева		
Провер.	Чапала		
Исполн.	Ув-ичова		

7120 КМ.0

Схемы расположения листов обшивки блоков галереи

Стадия	Лист	Листов
Р	7	

ГОССТРОЙ СССР
ЛЕНИНГРАДСКИЙ ПРОМСТРОЙПРОЕКТ

Панели рядовой секции
Верхняя панель

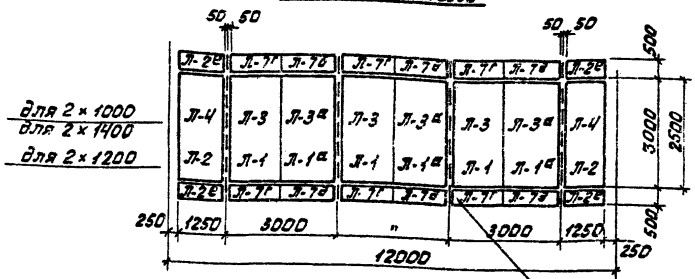

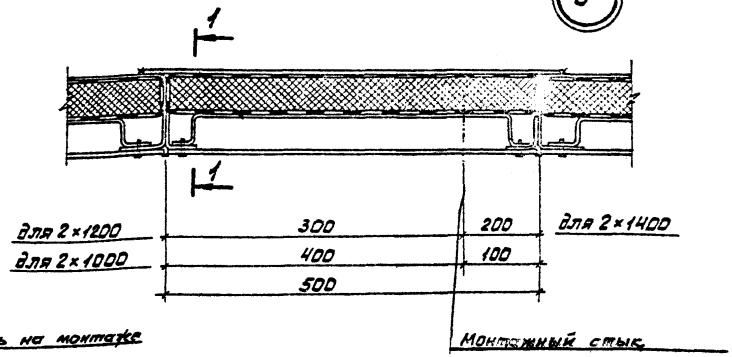

Панели концевой секции
Верхняя панель

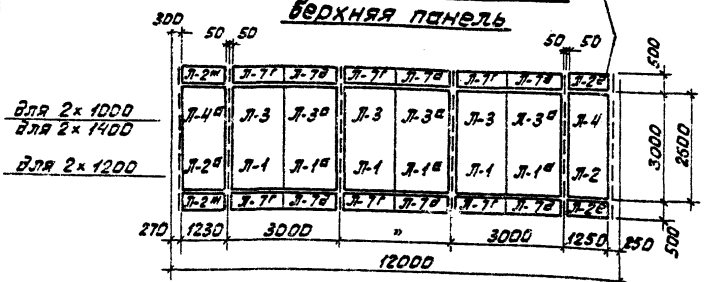

1–1

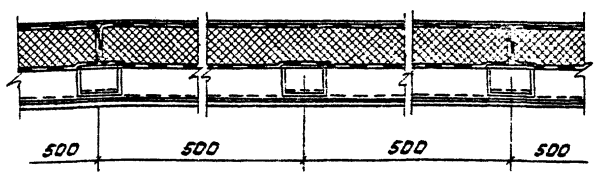

Данный лист рассматривать совместно с листами 2; 13; 19; 20; 21

Нач. отд.	Царбак		
Н. контр.	Аксенова		
Гл. арх.	Хрущев		
Рук. гр.	Зидяева		
Проект.	Зидяева		
Провер.	Чапала		
Исполн.	Сверчкова		

7120 КМ.0

Схемы расположения листов обшивки панелей галереи

Узел 8

Стадия	Лист	Листов
Р	8	

ГОССТРОЙ СССР
ЛЕНИНГРАДСКИЙ ПРОМСТРОЙПРОЕКТ

Панель. Консоль верхняя

Верхняя панель

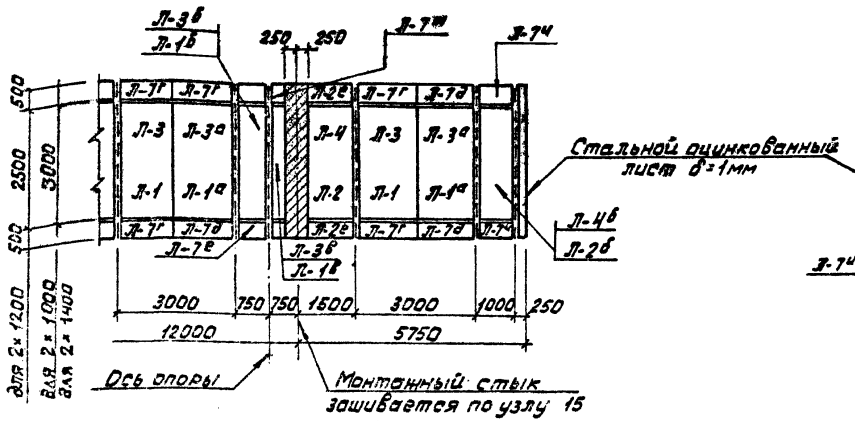

Панель. Консоль нижняя

Верхняя панель

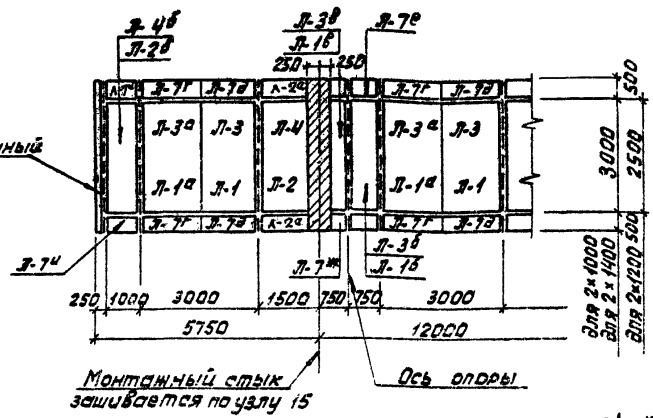

Нижняя панель

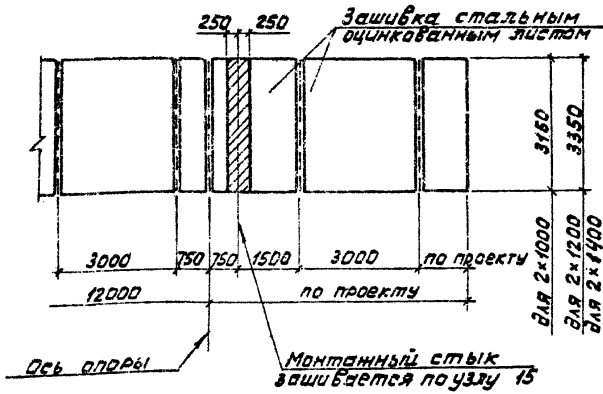

Нижняя панель

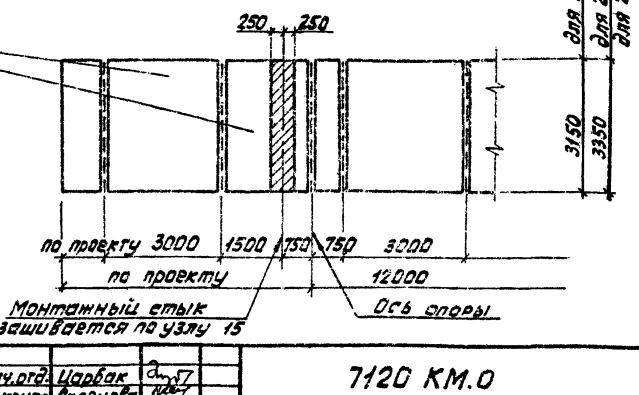

Данный лист рассматривать совместно с листами 2; 19; 20; 21.

Нач.отд.	Царбак		
Н.контр.	Аксенова		
Гл.арх.	Хрущев		
Рук.гр.	Видяева		
Проект.	Видяева		
Провер.	Лапшина		
Исполн.	Чапала		

7120 КМ.О

Схемы расположения листов обшивки консолей галереи

Стадия	Лист	Листов
Р	9	

ГОССТРОЙ СССР ЛЕНИНГРАДСКИЙ ПРОМГТРОЙПРОЕКТ

Блок консоль верхняя
Стена

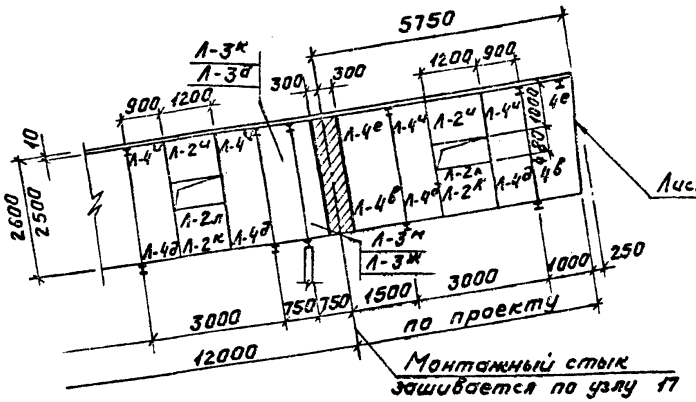

Лист обрезать по месту

Блок консоль нижняя
Стена

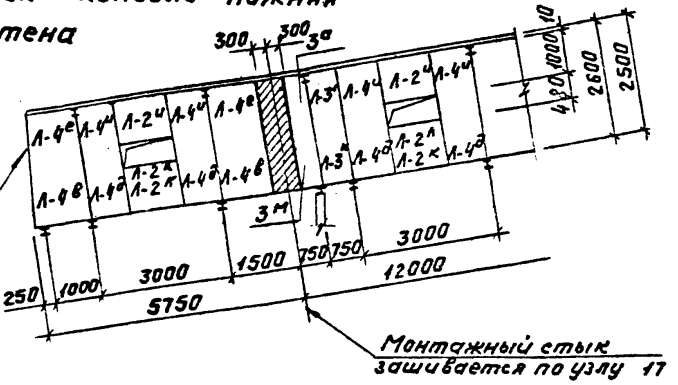

Потолок

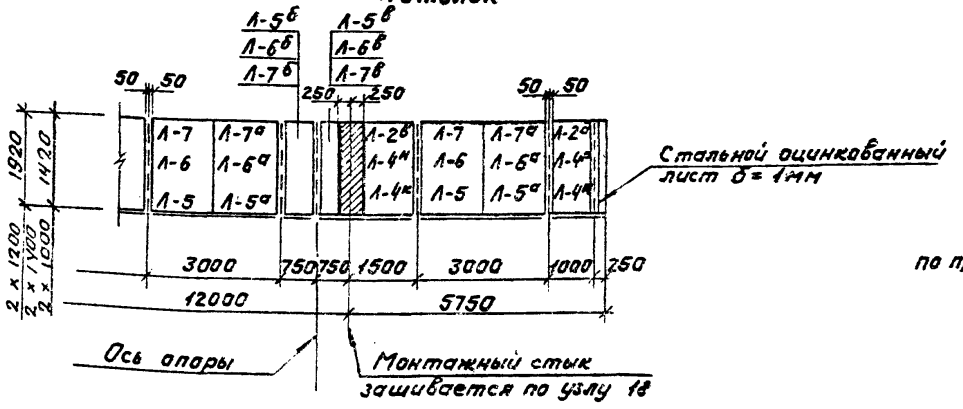

Стальной оцинкованный лист δ = 1мм

Потолок

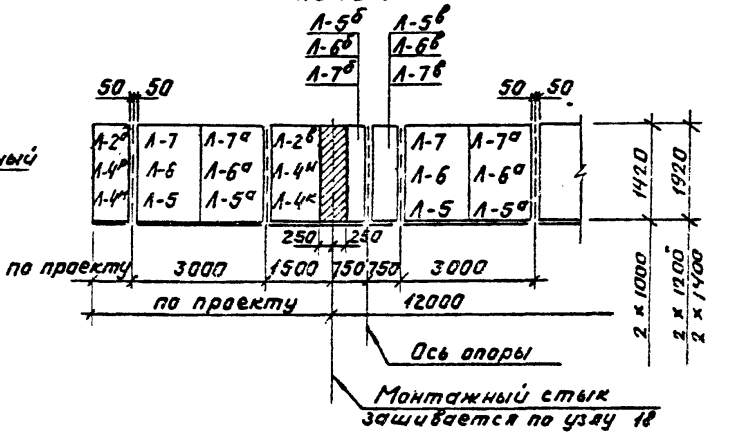

Данный лист рассматривать совместно с листами 2; 13; 19; 20; 21.

Нач.отд.	Царбак		7120 КМ.0
Н.конт.	Аксенова		
Гл.арх.	Хрущев		Схемы расположения листов обшивки консолей галереи
Рук.гр.	Библяева		Стадия Р; Лист 10; Листов
Проект.	Библяева		ГОССТРОЙ СССР ЛЕНИНГРАДСКИЙ ПРОМСТРОЙПРОЕКТ
Провер.	Лапшина		
Исполн.	Чапала		

Панели температурного шва

Верхняя панель

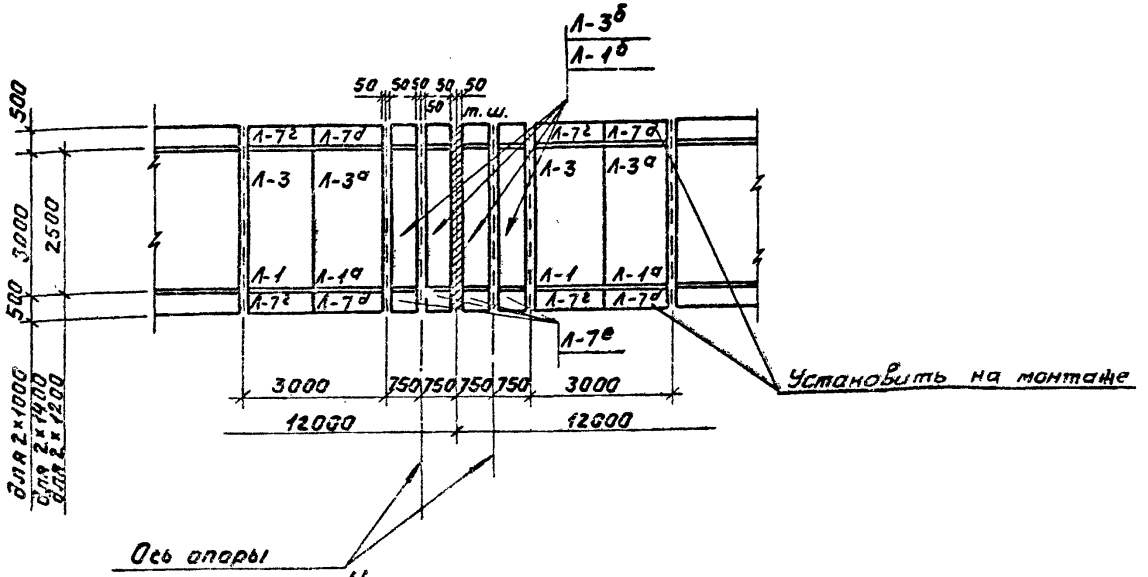

Нижняя панель

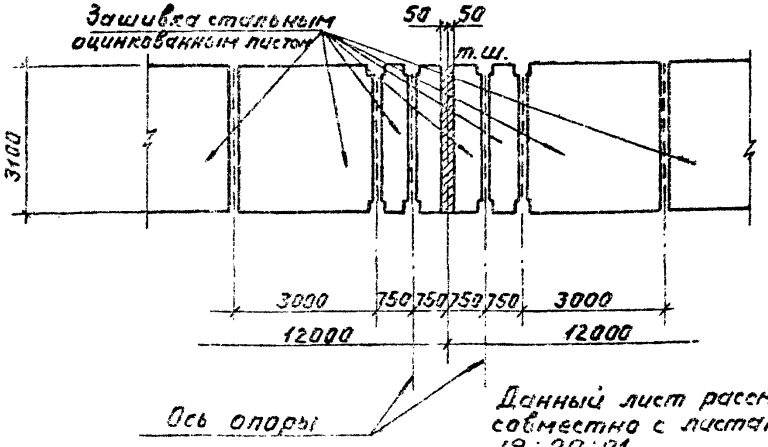

Данный лист рассматривать совместно с листами 6; 13; 19; 20; 21

Блок температурного шва

Стена

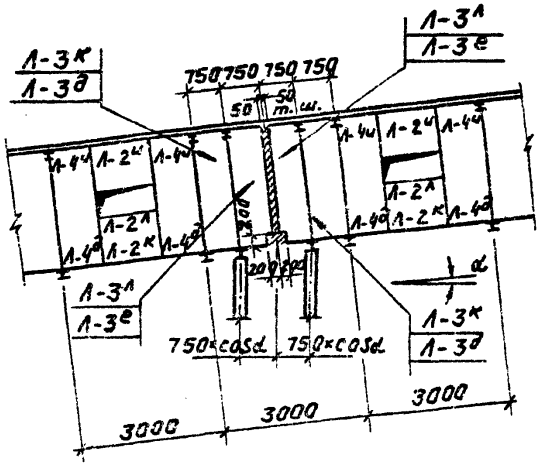

Потолок

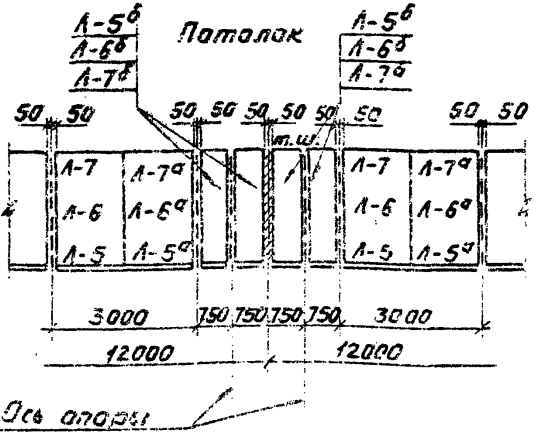

Нач. отд.	Царбов			7 120 КМ.0
Н. контр.	Аксенов			
Гл. спец.	Хрущев			Схемы расположения листов обшивки у температурного шва галереи
Рук. гр.	Кудрева			Стадия: Р; Лист: 11; Листов:
Проект.	Кудрева			ГОССТРОЙ СССР ЛЕНИНГРАДСКИЙ ПРОМСТРОЙПРОЕКТ
Провер.	Чапала			
Исполн.	Сверчкова			

Блок рядовой секции

Подшивка перекрытия

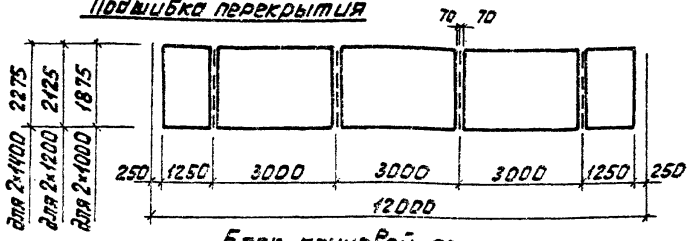

Блок концевой секции

Подшивка перекрытия

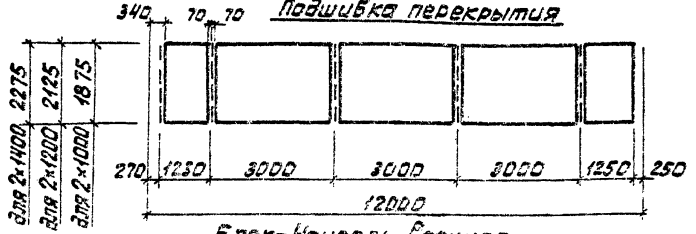

Блок-Консоль верхняя

Подшивка перекрытия

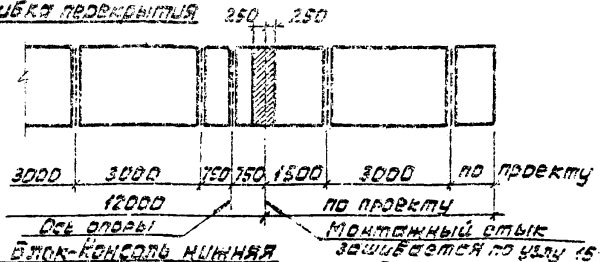

Блок-Консоль нижняя

Подшивка перекрытия

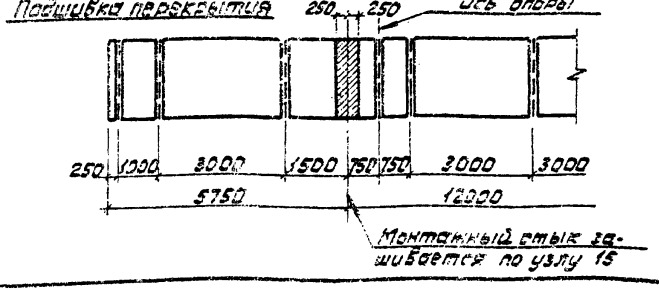

Панели рядовой секции

Нижняя панель

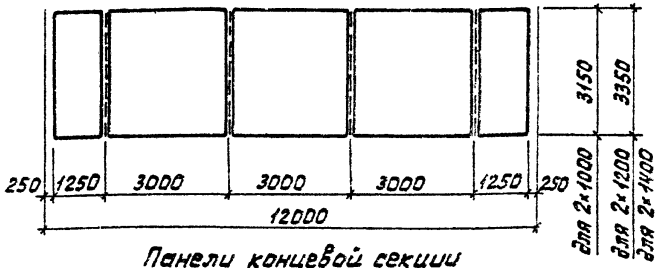

Панели концевой секции

Нижняя панель

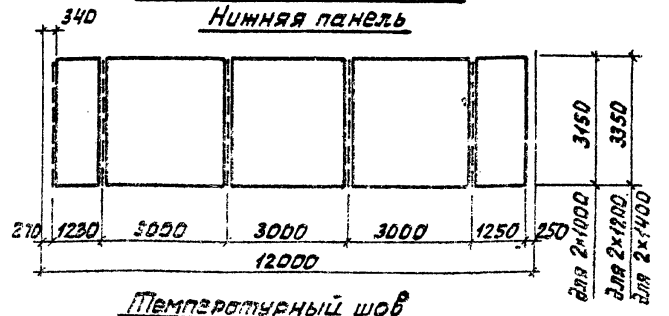

Температурный шов

Подшивка перекрытия

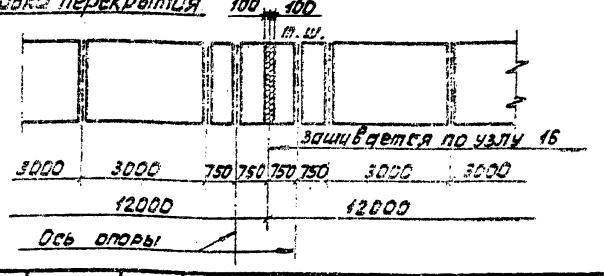

Нач.отд.	Царвак		
Н.контр.	Аксенова		
Гл.арх.	Хрущев		
Рук.гр.	Видяева		
Проект.	Видяева		
Провер.	Чепела		
Исполн.	Сверчкова		

7120 КМ.0

Схемы расположения листов подшивки перекрытия галереи

Стадия	Лист	Листов
Р	12	

ГОССТРОЙ СССР ЛЕНИНГРАДСКИЙ ПРОМСТРОЙПРОЕКТ

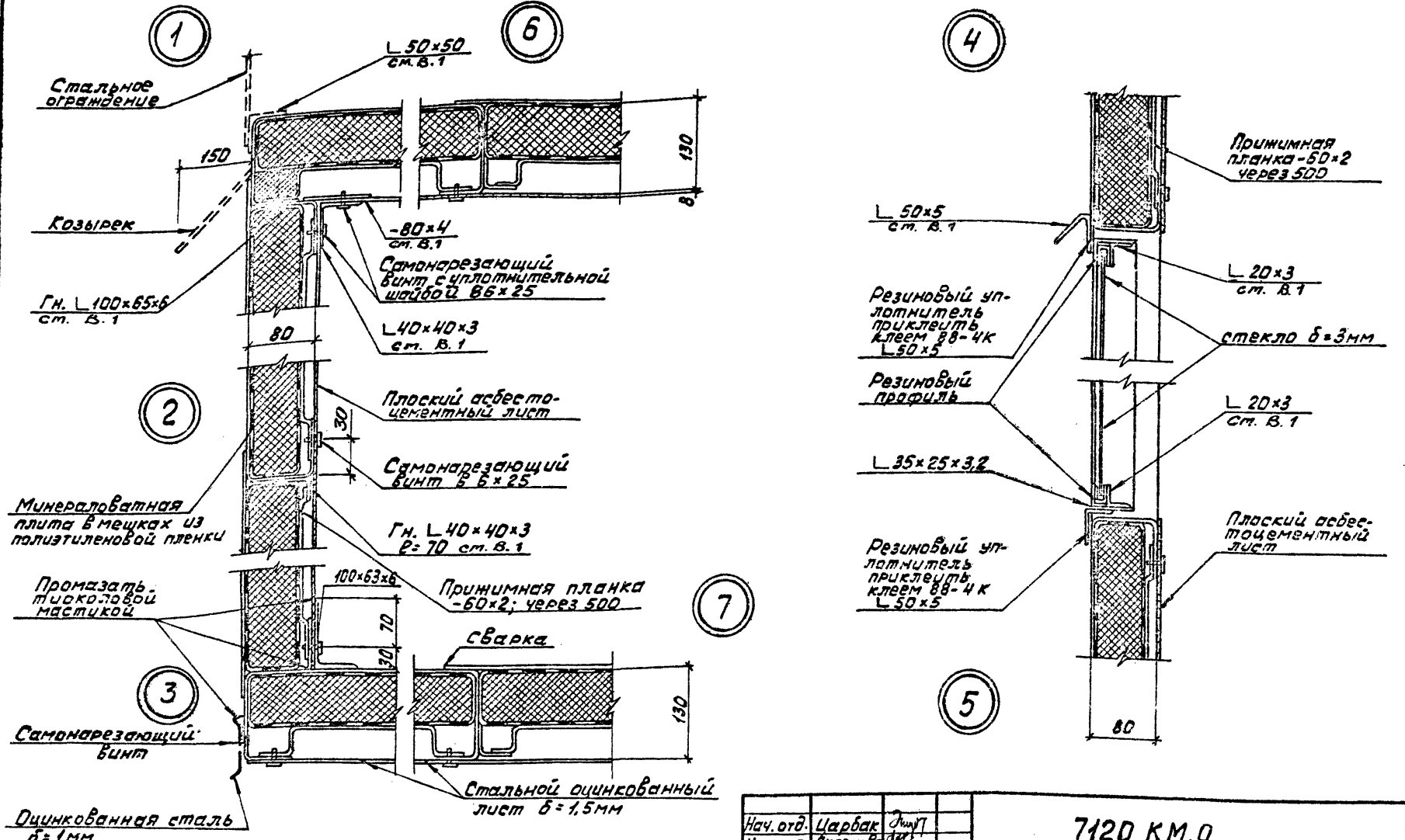

Показанные пунктиром изделия устанавливаются на площадке

Нач. отд.	Царбак		
Н. конст.	Аксенова		
Гл. арх.	Хрущев		
Рук. гр.	Видяева		
Проект.	Видяева		
Провер.	Чапала		
Исполн.	Иняева		

7120 КМ.0

Узлы 1-7

Стадия	Лист	Листов
Р	13	

Госстрой СССР Ленинградский Промстройпроект

9

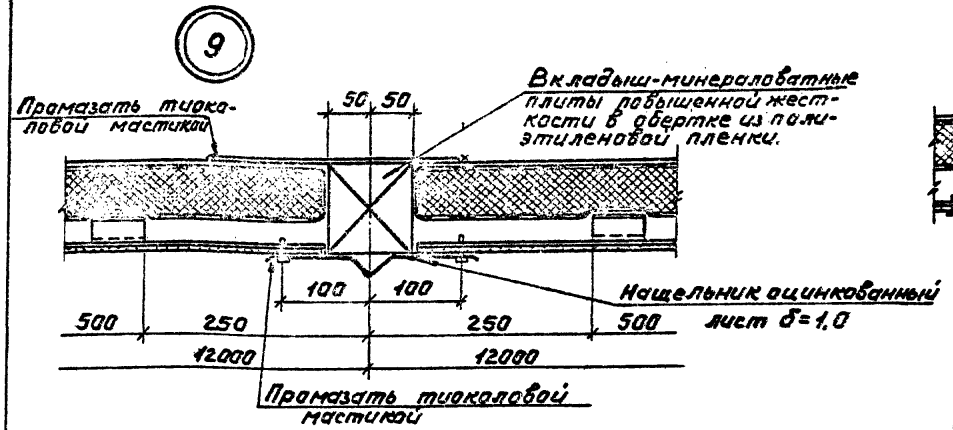

10

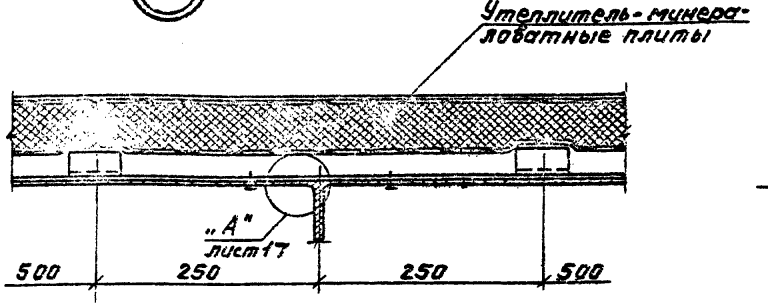

17

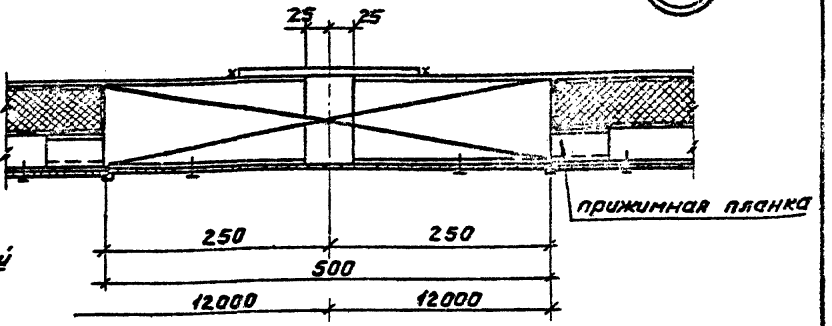

18

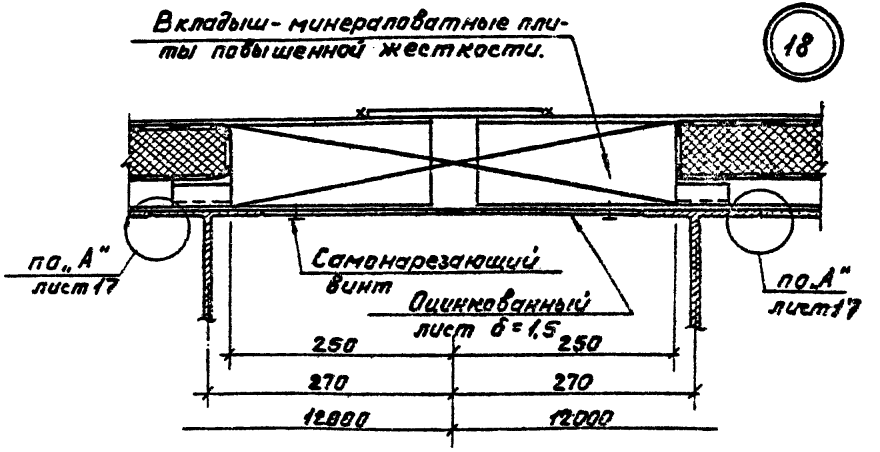

Данный лист рассматривать совместно с листами 4 ; 5

Начата	Исрбак		7120 км.0	
Н.контр.	Аксенова			
Гл.арх.	Хрищев			
Рук.гр.	Видяева		Узлы 9; 10; 17; 18.	Стадия Р; Лист 14; Листов
Проект.	Видяева			ГОССТРОЙ СССР ЛЕНИНГРАДСКИЙ ПРОМСТРОЙПРОЕКТ
Провер.	Лапшина			
Исполн.	Чалала			

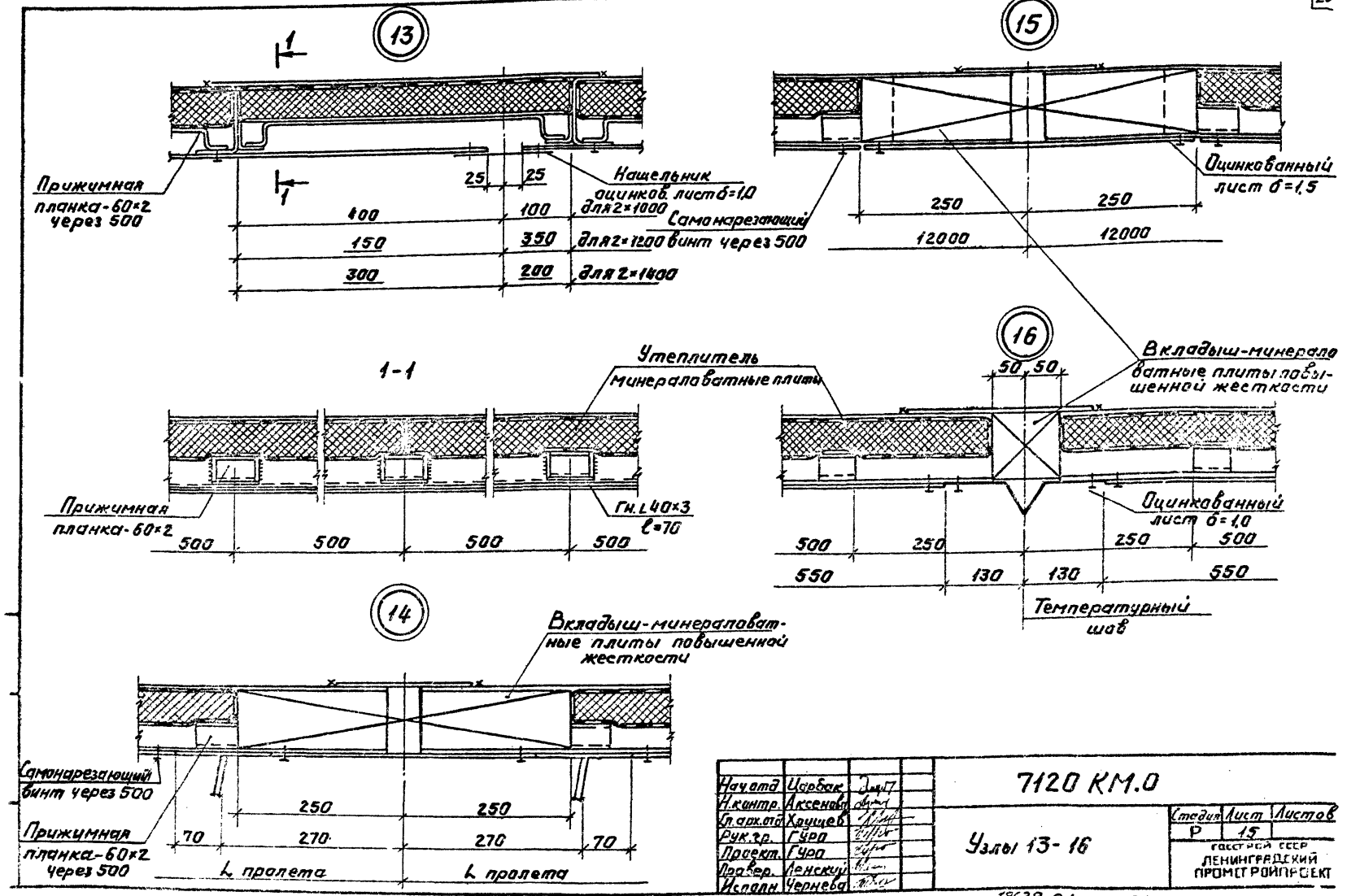

Нач.отд.	Царбак		7120 КМ.0	
Н.контр.	Аксенова			
Гл.арх.отд.	Хрущев		Узлы 13-16	Стадия: Р; Лист: 15; Листов:
Рук.гр.	Гура			ГОССТРОЙ СССР ЛЕНИНГРАДСКИЙ ПРОМСТРОЙПРОЕКТ
Проект.	Гура			
Провер.	Ленский			
Исполн.	Чернева			

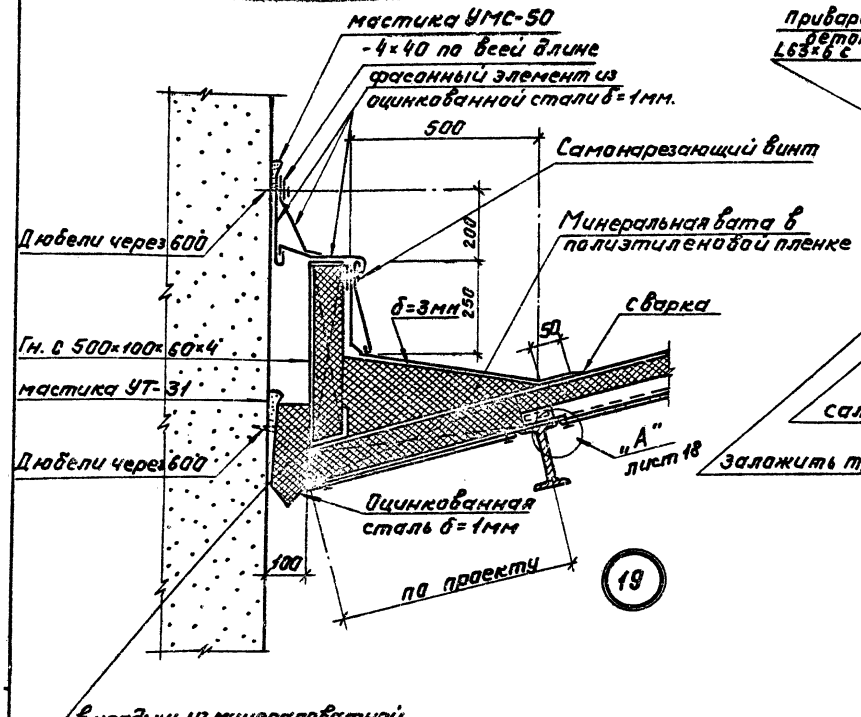

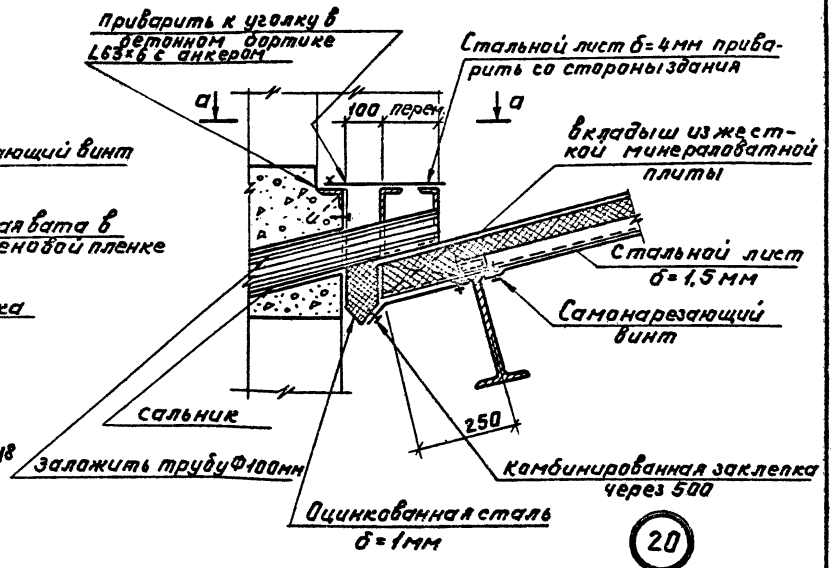

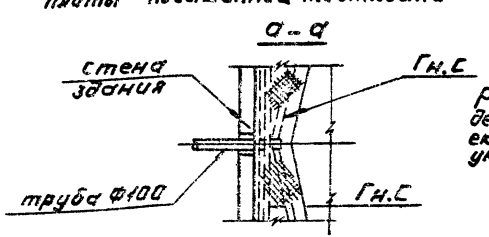

Размер швеллеров определяется при привязке проекта в зависимости от уклона галереи.

Нач.отд.	Царбак			7120 КМ.0		
Н.контр.	Аксенов					
Гл.архит.	Хрущев					
Рук.гр.	Зидяева			Узлы 19; 20	Стадия	Лист	Листов
Проект.	Зидяева				Р	16	
Провер.	Лапшина				ГОССТРОЙ СССР ЛЕНИНГРАДСКИЙ ПРОМСТРОЙПРОЕКТ		
Исполн.	Чапала						

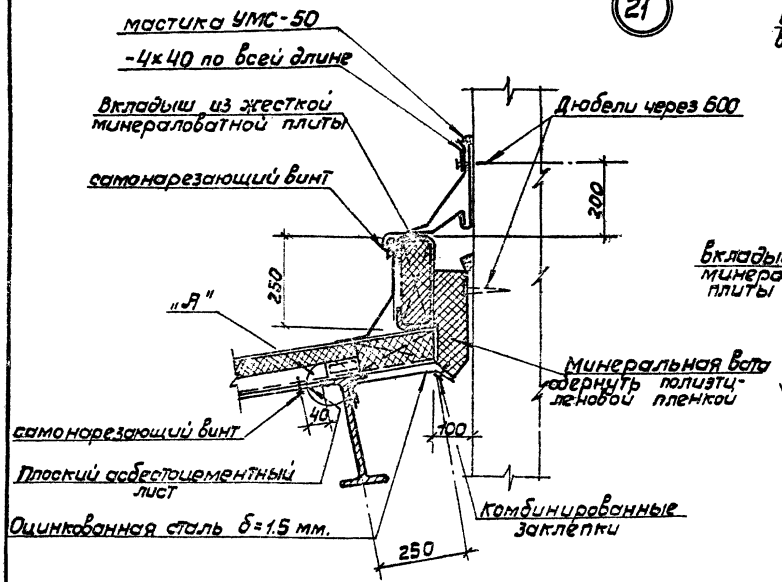

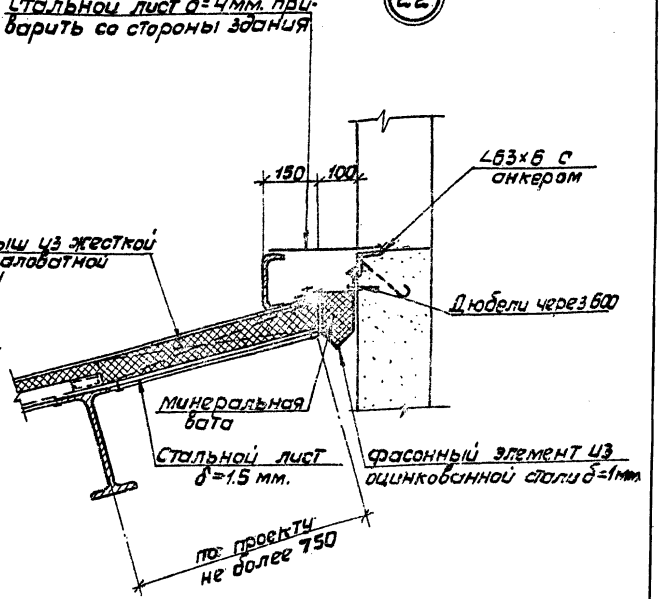

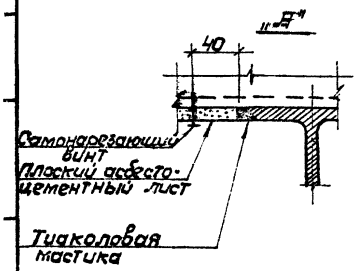

Размер швеллеров определяется при привязке проекта в зависимости от уклона галереи

Нач. отд.	Царбак			7120 КМ.0		
Н. контр.	Аксенов					
Гл. арх.	Грушев			Узлы 21 и 22	Стадия	Лист	Листов
Рук. гр.	Видяева					17	
Проект.	Видяева				ГОССТРОЙ СССР ЛЕНИНГРАДСКИЙ ПРОМСТРОЙПРОЕКТ	
Провер.	Лапшина					
Исполн.	Напала					

Спецификация погонажных изделий

NN п.п.	Марка изделия (тип)	ГОСТ	Сечение	Единиц измер.	Количество на секцию L = 12 м			Примечание
					2×1000	2×1200	2×1400	
1	2.8.1	19111-72		п. м.	65,0	70,0	70,0	

Ведомость расхода стекла и резины на пролётное строение.

Пролетное строение L м	Количество окон	Количество стекла		Количество резинового профиля в п. м.	Количество резиновой прокладки в п. м.	Примеч.
		шт.	м²			
48	16	48	8,32	83,2	54,4	
36	12	36	6,24	62,4	40,8	
24	8	24	4,16	41,6	27,2	

Спецификация стекла и резины на 1 окно

N п/п	Наименование	ГОСТ или ТУ, сечение	Толщина в мм	Размеры в мм		Количество			Примечание
				по высоте	по ширине	шт.	п. м.	м²	
1	Стекло	ГОСТ 111-78	3	460	376	3	—	0,52	
2	Резиновый прорезной	ТУ38-005204-71 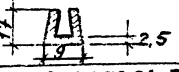	2,5	17	9	—	5,2	—	
3	Резиновая прокладка	ТУ38-005204-71	4	4	30	—	3,4	—	

Начотд.	Попбак		7120 км.0	
Н.контр.	Киселев			
Гл.спец.	Ковшов			
Рук.гр.	Киселев			
Проект.	Гаева		Спецификация стекла и резины на 1 окно. Ведомость расхода материалов.	Стадия Р; Лист 16; Листов
Провер.	Кочнина			ГОССТРОЙ СССР ЛЕНИНГРАДСКИЙ ПРОМСТРОЙПРОЕКТ
Исполн.	Чапала			

N/N п/п	Марка листа по серии	Размеры листа по серии в мм		Количество штук							Марка листа по ГОСТУ
				Секция пролетного строения				Пролетное строение L_m			
		Длина	Ширина	Рядовая	Концевая	Консоль	Температурный шов	24	36	48	
1	2	3	4	5	6	7	8	9	10	11	12
1	Л-1	3000	1500	3	3	1		6	9	12	ЛП-П-3,0-1,5-8
2	Л-1а	3000	1400	3	3	1		6	9	12	
3	Л-1б	3000	650			1					
4	Л-1в	3000	450			1					
5	Л-2	3000	1200	2	1	1		2	4	6	ЛП-П-3,0×1,2-8
6	Л-2а	3000	1150		1						
7	Л-2б	3000	900			1					
8	Л-2в	1420	1200	4	2	1		4	8	12	
9	Л-2г	1420	1150		2			4	1	4	
10	Л-2д	1420	900			1					
11	Л-2е	500	1200	4	4	1		8	12	16	
12	Л-2ж	500	1150		2			4	4	4	
13	Л-2и	1000	1200	2	2	1		4	6	8	
14	Л-2к	1050	1200	2	2	1		4	6	8	
15	Л-2л	1150	1200	2	2	1		4	6	8	
16	Л-3	2500	1500	3	3	1		6	9	12	ЛП-П-3,0×1,5-8
17	Л-3а	2500	1400	3	3	1		6	9	12	
18	Л-3б	2500	650			1					
19	Л-3в	2500	450			1					
20	Л-3г	2590	1500	8	8			16	24	32	
21	Л-3д	2590	750			1	2				
22	Л-3е	2590	700				2				
23	Л-3ж	2590	450			1					
24	Л-3и	2490	1500	8	8			16	24	32	
25	Л-3к	2490	750			1	2				

Листы Л-1а — Л-1в; Л-2а — Л-2л; Л-3а — Л-3м; Л-4а — Л-4р; Л-5а — Л-5в; Л-6а — Л-6в; Л-7а — Л-7и получают резкой из листов соответствующих основных марок ГОСТ 18124-75*

Нач.отд	Царбов	
Н.контр	Аксенов	
Гл.арх.от	Грущев	
Рук гр	Видяев	
Проектир	Видяев	
Провер.	Лапшина	
Исполнил	Чапала	

7120 КМ.0

Спецификация асбестоцементных плоских листов внутренней обшивки галерей (начало)

Стадия	Лист.	Листов
Р	19	

ГОССТРОЙ СССР ЛЕНИНГРАДСКИЙ ПРОМСТРОЙПРОЕКТ

18638-01 25

N/N п/п	Марка листа по серии	Размеры листа по серии в мм		Количество штук							Марка листа по ГОСТу
				Секция пролетного строения				Пролетное строение L м			
		Длина	Ширина	рядовая	Концевая	Консоль	Температурный шов	24	36	48	
1	2	3	4	5	6	7	8	9	10	11	12
26	Л-3А	2490	700				2				ЛП-П-2,8х1,5-8
27	Л-3М	2490	458			1					
28	Л-4	2500	1200	2	1	1		2	4	6	ЛП-П-2,8х1,2-8
29	Л-4а	2500	1150		1			2	2	2	
30	Л-4б	2500	900			1					
31	Л-4в	2500	1200	4	3	2		6	10	14	
32	Л-4г	2390	1150		1			2	2	2	
33	Л-4д	2590	900	4	4	2		8	12	16	
34	Л-4и	2590	1200	4	3	2		6	10	14	
35	Л-4ж	2590	1150		1			2	2	2	
36	Л-4ч	2590	900	4	4	2		8	12	16	
37	Л-4К	1920	1200	4	2	1		4	8	12	
38	Л-4Л	1920	1150		2			4		4	
39	Л-4м	1920	900			1					
40	Л-4Н	1920	1200	4	2	1		4	8	12	
41	Л-4п	1920	1150		2			4	4	4	
42	Л-4р	1920	900			1					
43	Л-5	1920	1500	6	6	1		12	18	24	ЛП-П-2,4х1,5-8
44	Л-5а	1920	1400	6	6	1		12	18	24	
45	Л-5б	1920	650			1	2				
46	Л-5в	1920	450			1					
47	Л-6	1920	1500	6	6	1		12	18	24	ЛП-П-2,4х1,5-8
48	Л-6а	1920	1400	6	6	1		12	18	24	
49	Л-6б	1920	650			1	2				

Нач. отд	Шорохов		7120 КМ.0
Н. контр	Тесенов		
Гл. арх. отд	Точиев		Спецификация асбесто-цементных плоских листов внутренней обшивки галереи (продолжение)
Рук. гр	Видяева		Стадия Р; Лист 20; Листов
Проектир	Видяева		ГОССТРОЙ СССР ЛЕНИНГРАДСКИЙ ПРОМТРАНСПРОЕКТ
Проверил	Потапова		
Исполнил	Хапалова		

N/N п/п	Марка листа по серии	Размеры листа по серии в мм		Количество штук							Марка листа по ГОСТу
				секция пролетного строения				пролетное строение L, м			
		Длина	Ширина	рядовая	концевая	консоль	температурный шов	24	36	48	
1	2	3	4	5	6	7	8	9	10	11	12
50	Л-6в	1920	450			1					ЛП-П-2,4х1,5-В
51	Л-7	1420	1500	6	6	1		12	18	24	ЛП-П-1,5х1,5-В
52	Л-7а	1420	1100	6	6	1		12	18	24	
53	Л-7д	1420	650			1	2				
54	Л-7в	1420	450			1					ЛП-П-1,5х1,5-В
55	Л-7г	500	1500	6	6	2		12	18	24	
56	Л-7д	500	1000	6	6	2		12	18	24	
57	Л-7е	500	650			2					
58	Л-7ж	500	450			2					
59	Л-7ч	500	900			2					

Листы Л-1а – Л-1в; Л-2а – Л-2в;
Л-3а – Л-3в; Л-4а – Л-4в;
Л-5а – Л-5в; Л-6а – Л-6в;
Л-7а – Л-7ч; получают резкой из листов соответствующих основных марок ГОСТ 18124-75*

Нач. отд	Царбак		7120 км.0
Н. контр	Аксенова		
Гл. арх. от	Грущев		Спецификация асбестоцементных плоских листов внутренней обшивки галереи (оконцевание)
Рук. гр	Видяева		
Проектир	Видяев		
Провер	Летинин		
Исполн	Чапала		

Стадия	Лист	Листов
Р	21	

ГОССТРОЙ СССР ЛЕНИНГРАДСКИЙ ПРОМСТРОЙПРОЕКТ

Ведомость расхода стали на обшивку.

№№ п/п	Марка стали	Профиль	ГОСТ или ТУ	Масса (кг) L=48,0 секции 2×1000	2×1200	2×1400	L=48,0 монтажные стыки 2×1000	2×1200	2×1400	L=36,0 секции 2×1000	2×1200	2×1400	L=36,0 монтажные стыки 2×1000	2×1200	2×1400	L=24,0 секции 2×1000	2×1200	2×1400	L=24,0 монтажные стыки 2×1000	2×1200	2×1400
1	ВСт3кп2 ГОСТ 380-71*	Гн. L 100×63×6	19772-74*	740	740	740	—	—	—	555	555	355	—	—	—	370	370	370	—	—	—
2		Гн. L 40×40×3	19771-74*	570	570	570	—	—	—	430	430	430	—	—	—	285	285	285	—	—	—
3		-60×2	19903-74	3120	3300	3300	368	368	368	2340	2475	2475	276	276	276	1560	1650	1650	184	184	184
4		Оцинкованная сталь б=1,5	14918-60*	3760	4040	4300	200	212	228	2820	3030	3225	150	159	171	1880	2020	2150	100	106	114
5		Оцинкованная сталь б=1,0	14918-80*	430	460	475	220	220	220	325	345	355	165	165	165	215	230	240	110	110	110
6																					
7	Сталь30	Самонарезающие винты	ТУ67-269-79	56	56	56	2,9	3,0	3,1	41	41	42	2,2	2,3	2,3	28	28	28	1,5	1,5	1,6
8	Алюминий	Комбинированные заклепки	ТУ67-74-75	3	4,5	6				3	4,5	6				3	4,5	6			
9		Итого		8679	9171	9447	791	803	819	6614	6881	7088	593	602	614	4341	4590	4729	396	402	410
10		Всего на пролет		9470	9974	10266				7207	7483	7702				4737	4992	5139			

Ведомость расхода изоляционных материалов

№№ п/п	Наименование	ГОСТ	Масса (кг) L=48,0 секции 2×1000	2×1200	2×1400	L=48,0 монтажные стыки 2×1000	2×1200	2×1400	L=36,0 секции 2×1000	2×1200	2×1400	L=36,0 монтажные стыки 2×1000	2×1200	2×1400	L=24,0 секции 2×1000	2×1200	2×1400	L=24,0 монтажные стыки 2×1000	2×1200	2×1400
1	Минераловатные плиты	9573-82	7400	7600	8000	1404	1440	1468	5330	5700	6080	1053	1080	1101	3550	3800	4000	702	720	734
2	Полиэтиленовая пленка	10354-73	348	372	392	57	59	60	261	279	294	43	44	44	174	186	196	29	29	30
3	Минераловатные плиты	22950-78				160	265	360				120	200	280				80	130	180

Нач.отд.	Царбак	
Н.контр.	Аксенов	
Гл.арх.	Хрущев	
Рук.гр.	Видяева	
Проект.	Видяева	
Провер.	Лапшина	
Исполн.	Чалала	

7120 км.0

Ведомость расхода стали на обшивку и изоляционных материалов для галереи.

Стадия	Лист	Листов
Р	22	

ГОССТРОЙ СССР ЛЕНИНГРАДСКИЙ ПРОМСТРОЙПРОЕКТ

gost.e-ecolog.ru