ТИПОВЫЕ КОНСТРУКЦИИ И ДЕТАЛИ ЗДАНИЙ И СООРУЖЕНИЙ

СЕРИЯ 3.016-3

ОТАПЛИВАЕМЫЕ ТРАНСПОРТЕРНЫЕ ГАЛЕРЕИ ПРОЛЕТАМИ 18, 24 и 30 м С ОБЛЕГЧЕННЫМИ ОГРАЖДАЮЩИМИ КОНСТРУКЦИЯМИ

ВЫПУСК 5

АРХИТЕКТУРНЫЕ УЗЛЫ

РАБОЧИЕ ЧЕРТЕЖИ

НАСТОЯЩАЯ ПРОЕКТНАЯ ДОКУМЕНТАЦИЯ МОЖЕТ БЫТЬ ИСПОЛЬЗОВАНА ТОЛЬКО В КАЧЕСТВЕ СПРАВОЧНОГО МАТЕРИАЛА ПРИ РАЗРАБОТКЕ КОНКРЕТНОГО ПРОЕКТА (ПИСЬМО ГОССТРОЯ РОССИИ ОТ 17.03.99 № 5-11/30)

16188-02

gost.e-ecolog.ru

Пров. [illegible] 11.10.88г Коп. Чухрова

ТИПОВЫЕ КОНСТРУКЦИИ И ДЕТАЛИ ЗДАНИЙ И СООРУЖЕНИЙ

СЕРИЯ 3.016-3

ОТАПЛИВАЕМЫЕ ТРАНСПОРТЕРНЫЕ ГАЛЕРЕИ ПРОЛЕТАМИ 18, 24 и 30 м С ОБЛЕГЧЕННЫМИ ОГРАЖДАЮЩИМИ КОНСТРУКЦИЯМИ

ВЫПУСК 5

АРХИТЕКТУРНЫЕ УЗЛЫ

РАБОЧИЕ ЧЕРТЕЖИ

Гл. инж. пр-та	"	
Нач. отдела	"	
	Кушлина	
	Липницкий	
Гл. констр-р	"	Шаповалов
Гл. арх. отд.	"	Терехов
Гл. констр. отд.	"	Горенштейн

РАЗРАБОТАНЫ
ГПИ Ленинградский Промстройпроект
при участии Л/О ЦНИИПроектстальконструкция

УТВЕРЖДЕНЫ
и ВВЕДЕНЫ в ДЕЙСТВИЕ с 01.11
с 1979 г. постановлением Госстроя СССР
от "26" июля 1979 г. № 127

Пров. [signature] 17.08.83г. Кон. Чухрова

16188-02 2

Содержание

Наименование листа	Лист	стр.
Содержание	–	2÷4
Пояснительная записка	–	5÷9
Узел 1 – сопряжение стенового блока с асбоцементной панелью (тип II) и железобетонной плитой перекрытия.	1	10
Узел 2 – сопряжение стенового блока со стеной из стального гофрированного профиля (тип II)	2	11
Узел 3 – сопряжение стенового блока с трехслойной панелью (тип III)	3	12
Узел 4 – сопряжение асбестоцементной панели (тип I) с оконным переплетом	4	13
Узел 5 – сопряжение верха стены из стального гофрированного профиля (тип II) с оконным блоком	5	14
Узел 6 – сопряжение верха трехслойной панели (тип III) с оконным блоком	6	15
Узел 7 – устройство карниза галереи и сопряжение оконного блока с покрытием	7	16
Узел 8 – сопряжение асбестоцементной панели (тип I) с покрытием галереи. Узел 9 – сопряжение трехслойной панели (тип II) с покрытием галереи.	8	17

Нач. отдела	Марголин	
Гл. арх. отд.	Изюмская	
Рук. группы	Видяева	
Нач. сект. ж.б.к.	Литницкий	
Проектир.	Терехов	
Проверил	Изюмская	
"	"	
"	"	
"	"	

ЛЕНИНГРАДСКИЙ ПРОМСТРОЙПРОЕКТ Ленинград

ТДА 1977

Содержание

Серия 3.016-3

Выпуск 5 | Лист –

Пров. [signature] 17.08.88 Коп. Чухрово

16188-02 3

Содержание

Наименование листа	Лист	Стр.
Узел 10 - сопряжение стен из стального гофрированного профиля (тип II) с покрытием. Узел 11 - сопряжение оконного блока с покрытием галереи.	9	18
Узел 12 - рядовой вертикальный шов в стенах из асбестоцементных панелей (тип I) Узел 13 - температурный вертикальный шов в стенах из асбестоцементных панелей (тип I)	10	19
Узел 14 - температурный вертикальный шов в стенах из стального гофрированного профиля (тип II) Узел 15 - температурный вертикальный шов в стеновых блоках.	11	20
Узел 16 - рядовой вертикальный шов в стенах из трехслойных панелей (тип III) Узел 17 - температурный вертикальный шов в стенах из трехслойных панелей (тип III)	12	21
Узел 18 - температурный шов в полу галереи. Узел 19 - устройство лотка	13	22
Узел 20 - деталь покрытия и кровли.	14	23
Узел 21 - температурный поперечный шов для кровли. Узел 22 - рядовой деформационный поперечный шов	15	24
Узел 23 - устройство температурного шва кровли для карниза. Сечение А-А.	16	25
Узлы 24 и 25 - примыкание стен галерей (в плане) к зданию.	17	26
Узел 26 - примыкание покрытия и кровли галереи к зданию.	18	27

Марголин	Изюмская	Видяева
Нач. сект. ж.БК	Проектир.	Проверил
Липницкий	Терехов	Изюмская
Нач. отд.	Гл. арх. отд.	Рук. группы

Ленинградский промстройпроект Ленинград

ТДА	Содержание	Серия 3.016-3	
1977		Выпуск 5	Лист –

16188-02 4

пров. Оксунова 23.12.85г Коп. Франкова

Содержание

Наименование листа	лист	стр
Узел 27 - примыкание покрытия и кровли галереи к зданию.	19	28
Узел 28 - примыкание перекрытия и пола галереи к зданию.	20	29
Узел 29 - примыкание перекрытия и пола галереи к зданию.	21	30
Узлы 30, 31, 32, 33 - сопряжения оконных блоков между собой со стенами из стального гофрированного профиля (тип II) с трехслойными панелями (типы I - III).	22	31
Оконный блок для стен из стального гофрированного профиля и трехслойных панелей (тип III).	23	32
Фасонные элементы 1÷7	24	33
Фасонные элементы 8÷16.	25	34
Фасонные элементы 17÷23	26	35
Фасонные элементы 24÷30	27	36
Фасонные элементы 31÷36.	28	37

ЛЕНИНГРАДСКИЙ ПРОМСТРОЙПРОЕКТ ЛЕНИНГРАД

Нач. отд.		Марголин
Гл. арх. отд.		Изюмская
Рук. группы		Видяева
Нач. сект. ж.б.к.		
Проектир		
Проверил		
Липницкий		
Тереков		
Изюмская		

ТДА 1977

Содержание

Серия 3.016-3

Выпуск 5 | Лист -

16188-02 5

Пояснительная записка

1. Выпуск 5 содержит рабочие чертежи архитектурных узлов (ТДА) отапливаемых галерей, запроектированных на листах 24÷28 выпуска 0.
2. Стены запроектированы в конструкциях трех типов:
   Тип I - из трехслойных асбестоцементных панелей;
   Тип II - из трехслойных панелей с облицовками из стального гофрированного профиля марки С44-1000-0,8 по ТУ67-76-75 Минтяжстроя СССР, возводимых методом послойного монтажа.
   Утеплитель для I и II типов стен - жесткие минераловатные плиты на синтетическом связующем с объемным весом 150 кг/м³ ГОСТ 9573-72*.
   Тип III - из трехслойных панелей марки С60-1 по ТУ67-76-75 Минтяжстроя СССР со стальными профилированными облицовками и утеплителем из жесткого пенополиуретана.
3. Оконные проемы заполняются деревянными переплетами ОС 06-09 по ГОСТу 11214-65.* В стенах типа I в конструкции панели, для установки переплетов, предусматриваются импосты, а в стенах типа II и III для установки переплетов должны устанавливаться деревянные коробки (см лист 23).
4. Конструкция кровли в покрытии по стальному гофрированному настилу состоит из следующих элементов:
   а) защитного слоя из 2-х слоев краски БТ-177 (ГОСТ 5631-70*);
   б) водоизоляционного ковра, в зависимости от уклона галереи из 3-х или 4-х слоев рубероида марки РэМ-350 (ГОСТ 10923-76) на горячей битумной мастике МБК-Г-55 (или МБК-Г-65 для

Нач. отд.		Липницкий	Нач. сект. МБК	Марголин
Гл. арх. отд.		Терехов	Проектир.	Изюмская
Рук. группы		Изюмская	Проверил	Видяева

ЛЕНИНГРАДСКИЙ ПРОМСТРОЙПРОЕКТ ЛЕНИНГРАД

ТДА	Пояснительная записка	Серия 3.016-3	
1977		Выпуск 5	Лист —

16188-02-6

южных районов) (ГОСТ 2889-67).

в) стяжки из цементно-песчаного раствора "М-50"

г) теплоизоляционного слоя из жестких минераловатных плит на синтетическом связующем $\gamma = 150$ кг/м^3 (ГОСТ 9573-72*);

д) пароизоляционного слоя из одного слоя рубероида марки РэМ-350, приклеенного к стальному гофрированному профилю битумом марки БНК-5 (ГОСТ 9548-74*).

Примечание: В конкретном проекте могут быть также применены другие эффективные утеплители с объемной массой не более 150 кг/м^3. Характеристики этих утеплителей должны быть даны в проекте.

5. Для сопряжения покрытия галереи со стенами устраивается короб из оцинкованной кровельной стали (ГОСТ 8075-56**). Короб утепляется одновременно с утеплением покрытия.

6. Несущие конструкции перекрытия запроектированы из сборных железобетонных плит размером 1,2×3,0 и 1,5×3,0 м (высота ребра - 0,2 м).

7. Конструкция пола в перекрытиях по сборным железобетонным плитам состоит из следующих элементов:

а) покрытия из бетона "М-200" по уклону в сторону лотка;

б) гидроизоляции из 2-х слоев горячей асфальтовой мастики;

в) выравнивающей стежки из цементно-песчанного раствора М-150;

г) теплоизоляционного слоя из пенобетона с объемной массой 500 кг/м^3.

Примечание: 1. В конкретном проекте могут быть также применены другие более эффективные утеплители с объемной массой не более 500 кг/м^3. Характеристики этих утеплителей должны быть даны в проекте.

Нач. отд.		Липницкий	Нач. сект. тбк		Маргалин
Гл. арх. отд.		Терехов	Проектир.		Изюмская
Рук. группы		Изюмская	Проверил		Видяева

ЛЕНИНГРАДСКИЙ ПРОМСТРОЙПРОЕКТ ЛЕНИНГРАД

ТДА	Пояснительная записка	Серия 3.016-3	
1977		Выпуск 5	Лист –

2. Толщина теплоизоляционного слоя рассчитывается в конкретном проекте в зависимости от температурно-влажностного режима как внутри галереи так и снаружи.

8. Температурные швы в местах примыкания галереи к зданиям решаются с разрывом рулонного ковра и утеплителя, с устройством бортика из гнутого или прокатного швеллера и доборного утеплителя на кровле галереи. Швеллер окрашивается краской ХФК за 2 раза, устанавливается и закрепляется к гофрированному профилю (узлы 26, 27).
Установка швеллера производится в собранном виде с деревянным антисептированным бруском, который крепится к швеллеру болтами.

9. Утепление температурных швов устраивается:
а) в стенах - из мягкого пенополиуретана с пламягасящими добавками;
б) в полу - из минераловатных плит на синтетическом связующем (ГОСТ 9573-72*);

10. Крепление фартуков, костылей и других стальных элементов осуществляется дюбелями путем пристрелки их монтажным поршневым пистолетом ПЦ52-1.

11. Верх шва, в местах крпления оцинкованной кровельной стали к стенам промазывается мастиками марки:
изол 51-Г-3, УМС-50.

Нач. отд.		Липницкий	Нач. сект. ЖБК		Марголин
Гл. арх. отд.		Терехов	Проектир.		Изюмская
Рук. группы		Изюмская	Проверил		Видяева

ЛЕНИНГРАДСКИЙ ПРОМСТРОЙПРОЕКТ
Ленинград

ТДА	Пояснительная записка	Серия 3.016-3	
1977		Выпуск 5	Лист —

16188-02 8

12. Перечень примененных ГОСТ'ов и нормалей в деталях данного выпуска:

Мастика полизобутиленовая строительная изол 51-Г-3ТУ38-405-138-73 УМС50 ГОСТ 14791-69.

Плиты теплоизоляционные из пенопласта полистирольного (Марка ПСБ-С) ГОСТ 15588-70*

Пиломатериалы хвойных пород ГОСТ 8486-66

Сталь тонколистовая кровельная оцинкованная и декоративная ГОСТ 8075-56**

Рубероид ГОСТ 10923-76

Пенополиуретан ТУ67-78-75 или ТУ34-4627-75

Плиты минераловатные на синтетическом связующем ГОСТ 9573-72*

Мастика битумная кровельная (горячая) ГОСТ 2889-67

Вата минеральная ГОСТ 4640-76

Сталь прокатная полосовая ГОСТ 103-76

Гвозди толевые ГОСТ 4029-63 или оцинкованные кровельные гвозди ГОСТ 4030-63.

Самонарезающий винт ТУ-67-72-75; ТУ34-5815-70

Заклепка комбинированная ТУ67-74-75; ТУ34-5814-70

Стальной гофрированный профиль ТУ-67-76-75

Трехслойные панели ТУ67-77-75

Оконные переплеты ГОСТ 11214-65*

Шурупы ГОСТ 1144-70*

Болты ГОСТ 7798-70*

Гайки ГОСТ 5915-70*

Шайба ГОСТ 11371-68*

Нач. отд.		Липницкий	Нач. сект. ЖБК	Марголин
Гл. арх. отд.		Терехов	Проектир.	Изюмская
Рук. группы		Изюмская	Проверил	Видяева

ЛЕНИНГРАДСКИЙ ПРОМСТРОЙПРОЕКТ
ЛЕНИНГРАД

ТДА	Пояснительная записка	Серия 3.016-3	
1977		Выпуск 5	Лист —

16188-02 9

Гнутые швеллеры ГОСТ 8278-75*

Дюбели-гвозди с насаженными шайбами с цинковым хромированным покрытием для поршневых пиротехнических инструментов. ТУ-14-4-794-77.

Сталь прокатная (уголки) ГОСТ 8509-72.

Сталь холодногнутая швеллеры ГОСТ 8278-75

Сетки сварные для армирования железобетонных конструкций. Сортамент и технические требования. ГОСТ 8478-66.

Асбестоцементные листы (плоские) ГОСТ 18124-75*

13. Установка шурупов при креплении асбестоцементных листов производится с предварительной рассверловкой и разженковкой отверстий.

Нач. отд.	Липницкий	Тарголин
Гл. арх. отд.	Терехов	Изюмская
Рук. группы	Изюмская	Видяева
Нач. сект. ЖБК	Проектир.	Проверил

ЛЕНИНГРАДСКИЙ ПРОМСТРОЙПРОЕКТ
Ленинград

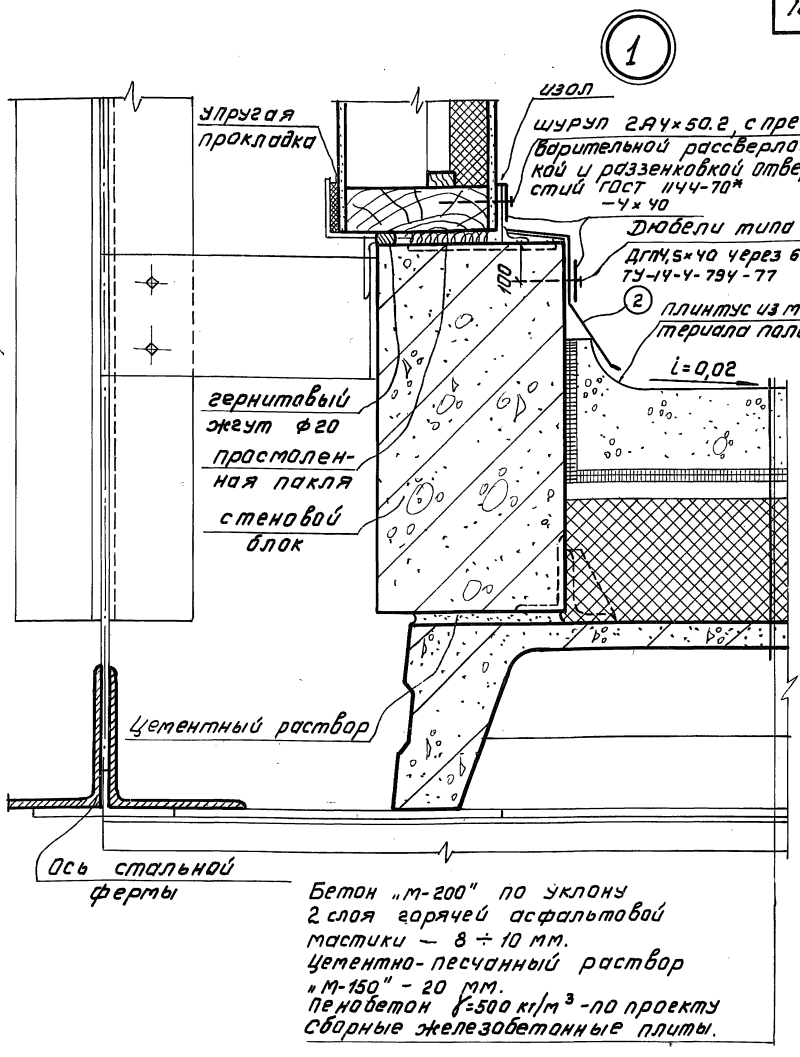

Фасонный элемент 2 смотреть на листе 24

ТДА 1977	Узел 1 — сопряжение стенового блока с асбестоцементной панелью (тип I) и железобетонной плитой перекрытия.	серия 3.016-3	
		Выпуск 5	лист 1

Нач. отдела	Моргулин	
Гл. арх. отд.	Изотская	
Рук. группы	Видяева	
Нач. сект. ж.б.к.	Литницкий	
Проектировал	Терехов	
Проверил	Изотская	

ЛЕНИНГРАДСКИЙ ПРОМСТРОЙПРОЕКТ Ленинград

16188-02 11

2

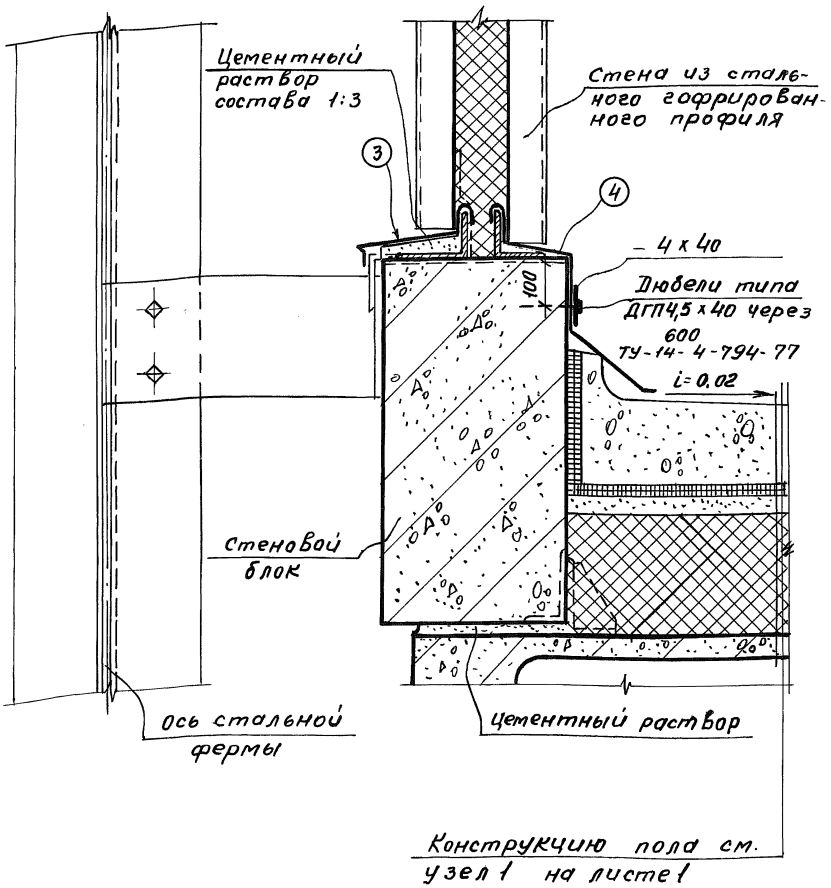

фасонный элемент 3; 4 смотреть на листе 24

ТДА	Узел 2 – сопряжение стенового блока со стеной из стального гофрированного профиля (тип II)	Серия 3.016-3	
1977		Выпуск 5	Лист 2

ЛЕНИНГРАДСКИЙ ПРОМСТРОЙПРОЕКТ Ленинград

Нач. отдела	Липницкий	Нач. сект. ЖБК	Марголин
Гл. арх. отд.	Терехов	Проектиров.	Изюмская
Рук. группы	Изюмская	Проверил	Видяева

16188-02 12

3

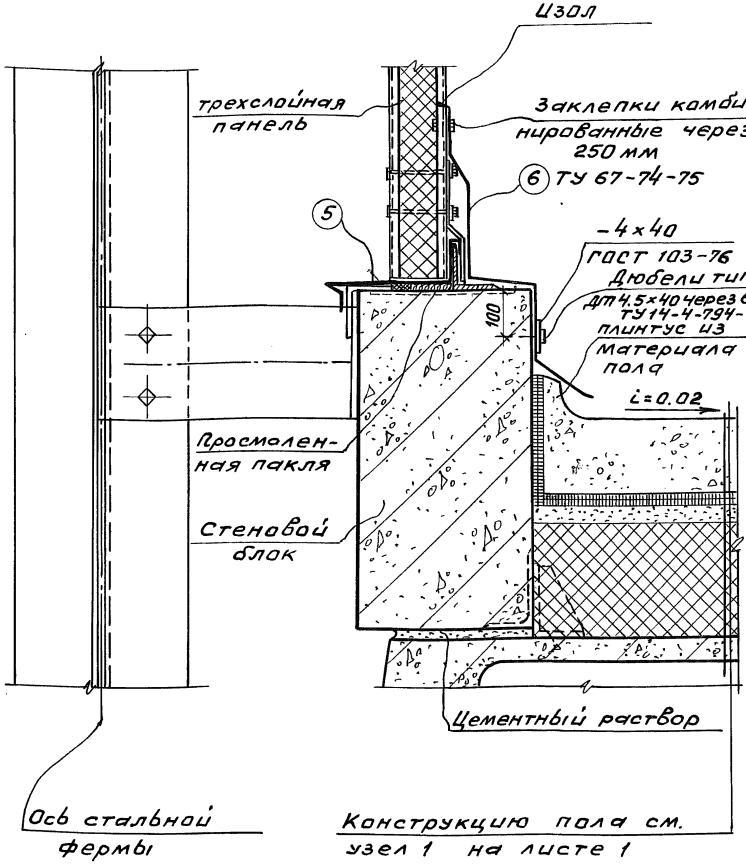

Фасонный элемент 5.6 смотреть на листе 24.

ТДА	Узел 3 - сопряжение стенового блока с трехслойной панелью (тип III)	Серия 3.016-3	
1977		Выпуск 5	Лист 3

ЛЕНИНГРАДСКИЙ ПРОМСТРОЙПРОЕКТ Ленинград

Гл.инж.пр-та	Кушлина	Гл.арх.ин-та	Подпись	Зверев
Нач.отдела	Липницкий	Нач.сект.ЖБК	"	Марголин
Гл.арх.отд.	Терехов	Проектировал	"	Изюмская
Рук.группы	Изюмская	Проверил	"	Видяева

Пров. [signature] 17.08.88 г. Коп. Чухрова

4

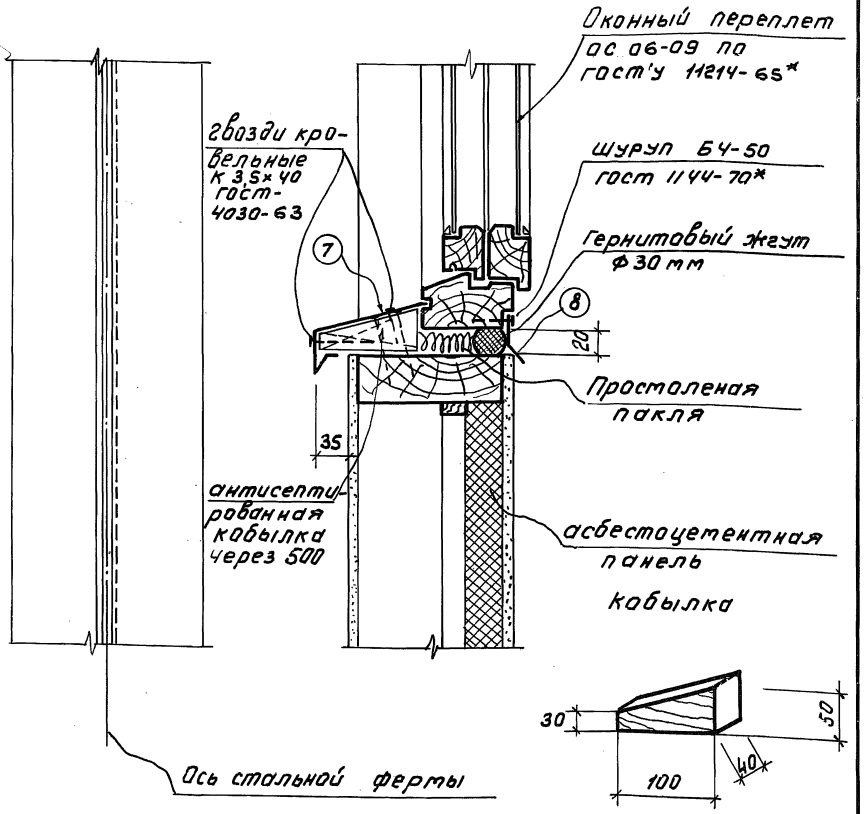

Фасонные элементы 7,8 смотреть на листах 24, 25

нач. отдела		Липницкий	На ч. сект. ЖБК.	Морозлин
Гл. арх. отд.		Терехов	Проектировал	Изомская
Рук. группы		Изомская	Проверил	Виляева

ЛЕНИНГРАДСКИЙ ПРОМСТРОЙПРОЕКТ
Ленинград

ТДА 1977

Узел 4 - сопряжение асбестоцементной панели (тип I) с оконным переплетом.

Серия 3.016-3
Выпуск 5 Лист 4

16188-02 14

5

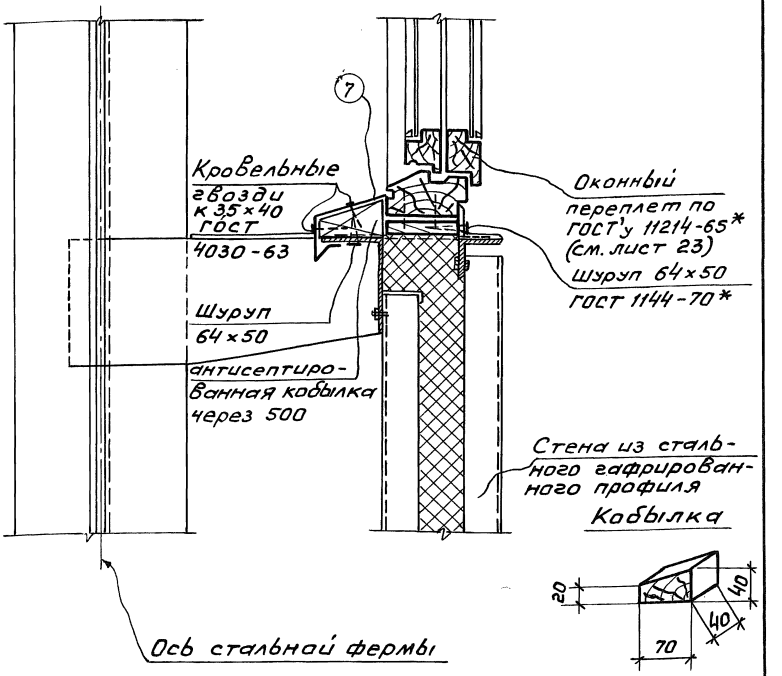

Фасонный элемент 7 смотреть на листе 24

ТДА	Узел 5 - сопряжение верха стены из стального гафрированного профиля (тип II) с оконным блоком	Серия 3.016-3	
1977		Выпуск 5	Лист 5

ЛЕНИНГРАДСКИЙ ПРОМСТРОЙПРОЕКТ Ленинград

Нач. отд.	"	Липницкий	Нач.сект.ЖБК	"	Марголин
Гл.арх. отд.	"	Терехов	Проектировал	"	Изюмская
Рук. группы	"	Изюмская	Проверил	"	Видяева

Пров. [signature] 17.08.88г Коп. Чухрова

16188-02

6

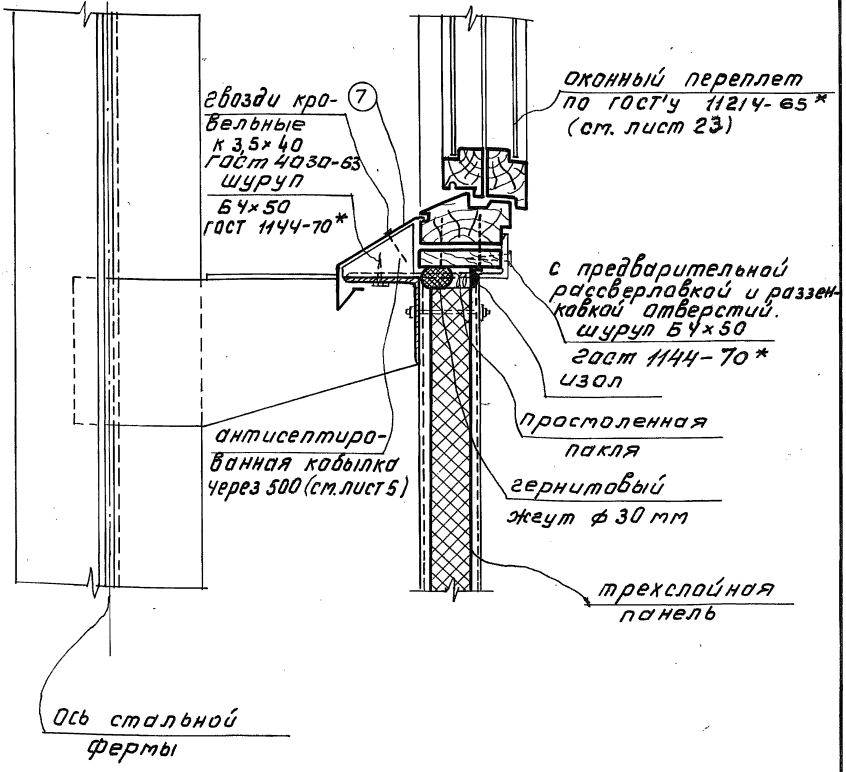

Фасонный элемент 7 смотреть на листе 24

ТДА	Узел 6 - сопряжение верха трехслойной панели (тип III) с оконным блоком.	Серия 3.016-3	
1977		Выпуск 5	Лист 6

16188-02 16

Нач. отдела		Липницкий	Нач. сект. жбк		Марголин
Гл. арх. отд.		Терехов	Проектировал		Изюмская
Рук. группы		Изюмская	Проверил		Видяева

ЛЕНИНГРАДСКИЙ ПРОМСТРОЙПРОЕКТ
Ленинград

ЛЕНИНГРАДСКИЙ ПРОМСТРОЙПРОЕКТ
ЛЕНИНГРАД

Нач. отд.	Липницкий	Нач. сект. т.о.		Марголин
Гл. арх. отд.	Терехов	Проектир.		Изюмская
Рук. группы	Изюмская	Проверил		Видяева

ТДА 1977

Узел 7 - устройство карниза галереи и сопряжение оконного блока с плитой.

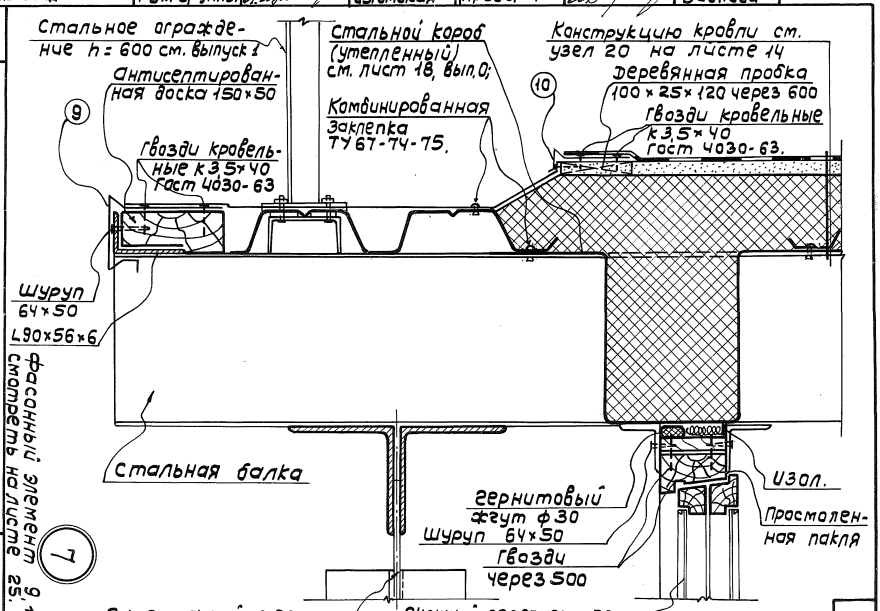

Серия 3.016-3 Выпуск 5 Лист 7

1-488-02 АР

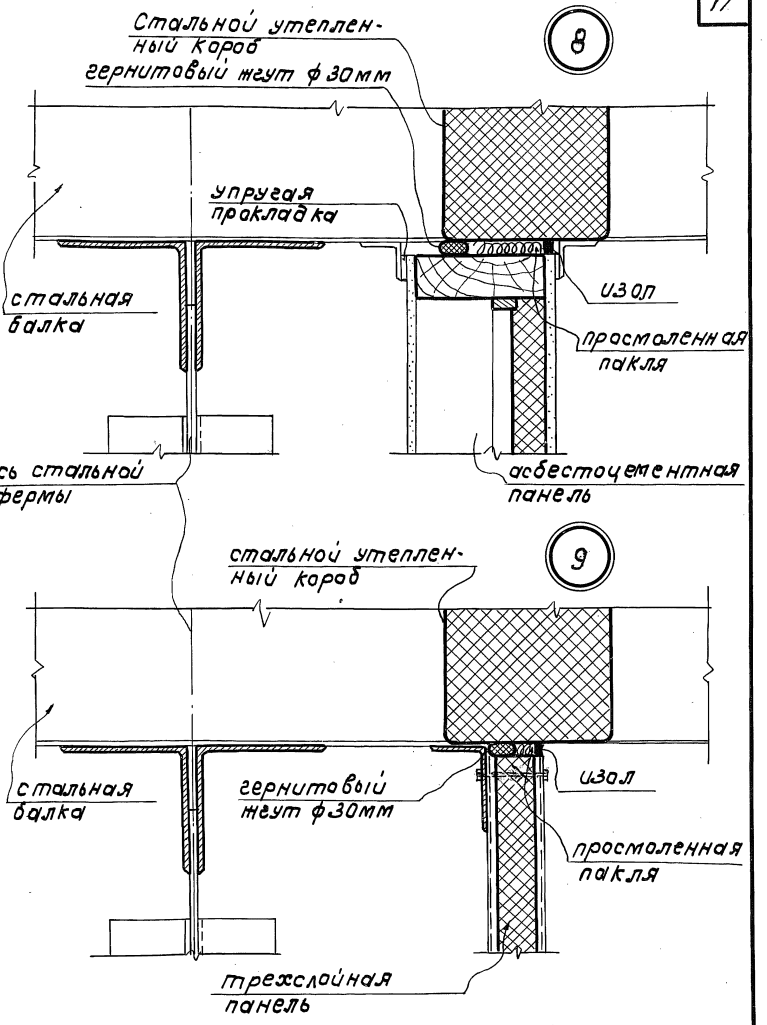

Нач. отд.		Липницкий	Нач. сект. ЖБК
Гл. арх. отд.		Терехов	Проектир.
Рук. группы		Изюмская	Проверил
Марголин		Изюмская	Видяева

ЛЕНИНГРАДСКИЙ ПРОМСТРОЙПРОЕКТ
Ленинград

ТДА	Узел 8 - сопряжение асбестоцементной панели (тип I) с покрытием галереи. Узел 9 - сопряжение трехслойной панели (тип II) с покрытием галереи.	Серия 3.016 - 3	
1977		Выпуск 5	Лист 8

16188-02 18

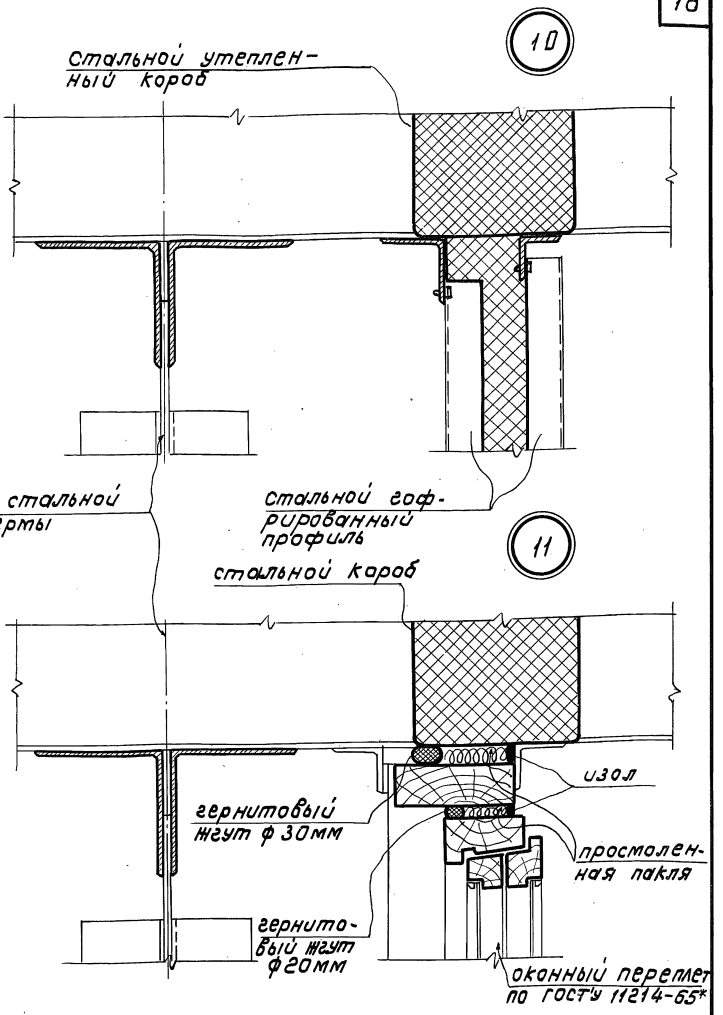

ЛЕНИНГРАДСКИЙ ПРОМСТРОЙПРОЕКТ Ленинград	Нач. отд.	Липницкий	Нач. сект. ЖБК
	Гл. арх. отд.	Терехов	Проектир.
	Рук. группы	Изюмская	Проверил
	Марголин	Изюмская	Видяева

ТДА	Узел 10 - сопряжение стены из стального гофрированного профиля (тип II) с покрытием. Узел 11 - сопряжение оконного блока с покрытием галереи.	Серия 3.016 - 3	
1972		Выпуск 5	Лист 9

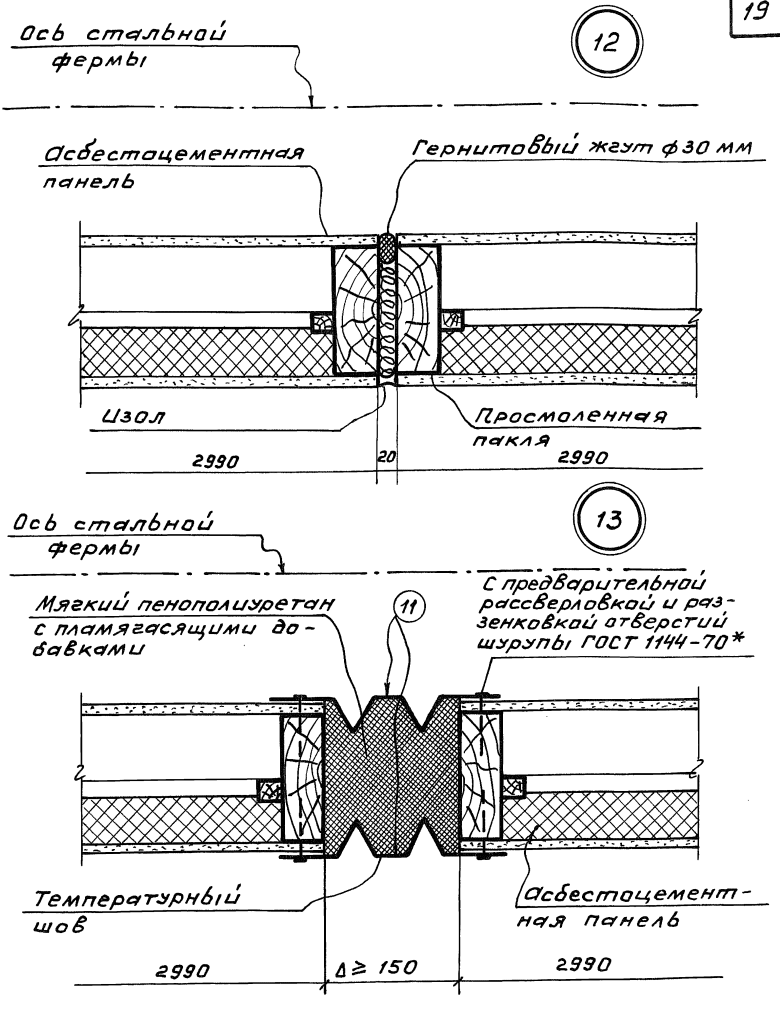

Фасонный элемент 11 смотреть на листе 25.

ТДА	Узел 12 - рядовой вертикальный шов в стенах из асбестоцементных панелей (тип I)	Серия 3.016-3	
1977	Узел 13 - температурный вертикальный шов в стенах из асбестоцементных панелей (тип I).	Выпуск 5	Лист 10

Нач. отд.		Литицкий	Маргалин
Гл. арх. отд.	"	Терехов	Изюмская
Рук. группы	"	Изюмская	Видяева
Нач. сект. ЖБК	"	Проектировал	"
Проверил			

ЛЕНИНГРАДСКИЙ ПРОМСТРОЙПРОЕКТ Ленинград

Пров. [signature] 17.08.88 г. Коп. Чухрова

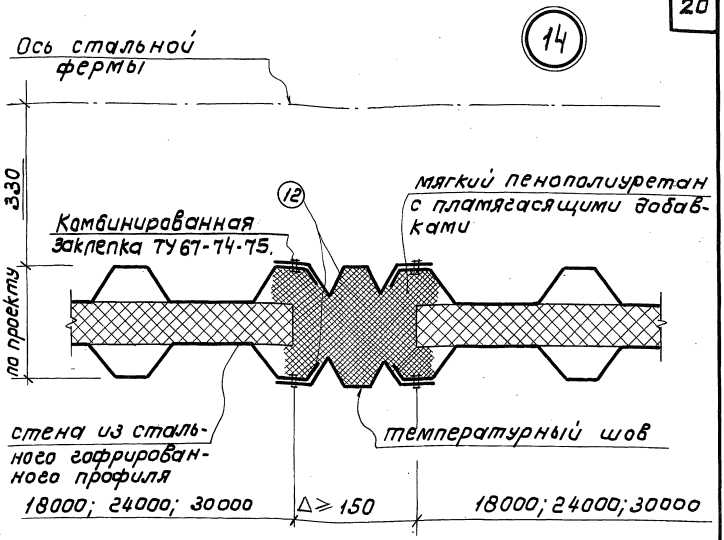

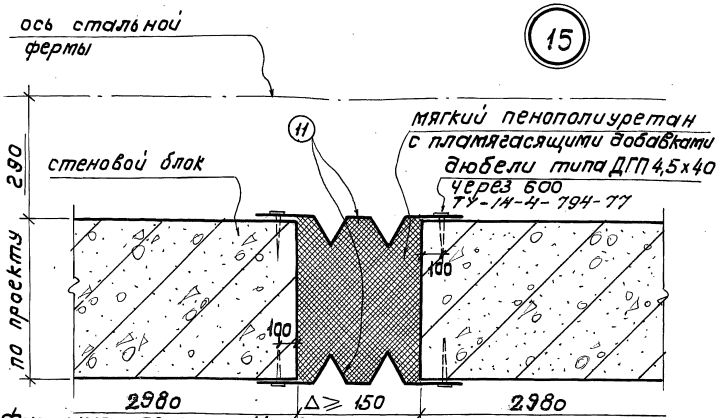

Фасонные элементы 11; 12 смотреть на листе 25

ТДА	Узел 14-температурный вертикальный шов в стенах из стального гафрированного профиля тип II.	серия 3.016-3	
1977	Узел 15-температурный вертикальный шов в стеновых блоках.	Выпуск 5	Лист 11

ЛЕНИНГРАДСКИЙ ПРОМСТРОЙПРОЕКТ
ЛЕНИНГРАД

Нач. отд.		Липницкий	Нач. сект. ЖБК
Гл. арх. отд.		Терехов	Проектир.
Рук. группы		Изюмская	Проверил
Марголин		Изюмская	Вдяева

16188-02 21

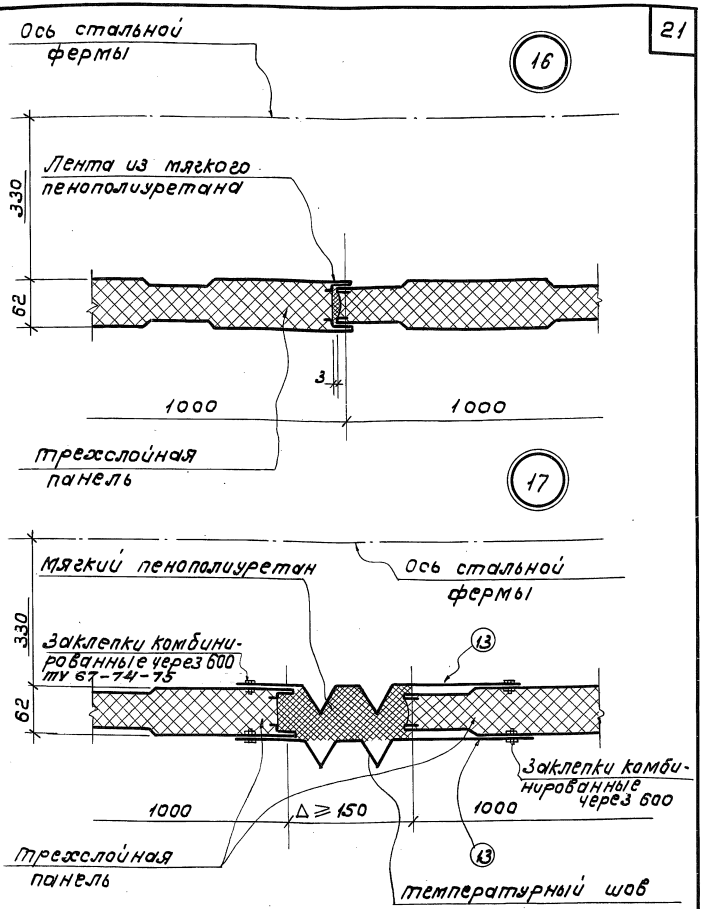

Фасонный элемент 13 смотреть на листе 25

ТДА	Узел 16 - рядовой вертикальный шов в стенах из трехслойных панелей (тип III), Узел 17 - температурный вертикальный шов в стенах из трехслойных панелей (тип III).	Серия 3.016 - 3	
1977		Выпуск 5	Лист 12

ЛЕНИНГРАДСКИЙ ПРОМСТРОЙПРОЕКТ
ЛЕНИНГРАД

Нач. отд.		Липницкий	Нач. сек. ЖБК
Гл. арх. отд.		Терехов	Проектир.
Рук. группы		Изюмская	Проверил
Марголин	Изюмская	Видяева	

16188-02 22

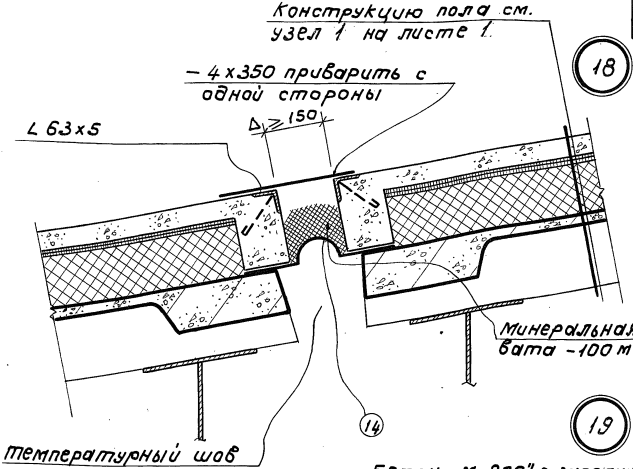

Бетон „М-200" с заполнителем из гранитного мелкого щебня с последующей шлифовкой поверхности;
или
полимербетон „М-200"

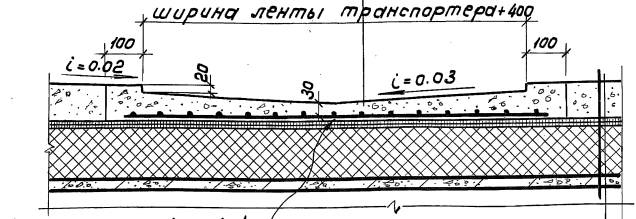

сетка марки 150/250/4/3
по гост'у 8478-66

Конструкцию пола см.
узел 1 на листе 1

Фасонный элемент 14 смотреть на листе 25

Нач. отд.		Липницкий	
Гл. арх. отд.		Терехов	
Рук. группы		Шкотская	
Нач. сект. ЖБК		Маргалин	
Проектировал		Шкотская	
Проверил		Вавлева	

ЛЕНИНГРАДСКИЙ ПРОМСТРОЙПРОЕКТ
Ленинград

ТДА

1977

Узел 18 - температурный шов в полу галереи.
Узел 19 - Устройство лотка.

серия 3.016 – 3
Выпуск 5 | Лист 13

16188-02 23

20

Защитный слой из 2х слоев краски БТ-177 (ГОСТ 5631-70*)
Водоизоляционный ковер в зависимости от уклона кровли из 3-4 слоев.
Рубероида марки РэМ-350 ГОСТ (10923-76*) на горячей битумной мастике МБК-Г-55 (или МБК-Г-65 для южных районов ГОСТ 2889-67)
Стяжка из цементно-песчаного раствора „М-50" - 15 мм
Теплоизоляционный слой из жестких минераловатных плит на синтетическом связующем $\gamma = 150$ кг/м³ (ГОСТ 9573-72*)
Пароизоляционный слой из одного слоя рубероида марки РэМ-350, приклеенного к стальному гофрированному профилю битумом марки БНК-5 (ГОСТ 9548-74*)

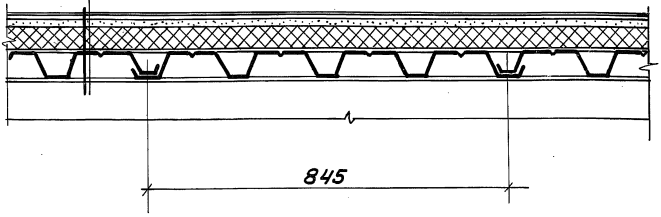

1. Рекомендуется в каждом конкретном проекте применять современные эффективные утеплители и кровельные материалы в соответствии с действующими нормами и инструкциями.
2. Крепление настила условно не показано.

Нач. отд.		Липницкий	Нач. сект. ЖБК.
Гл. арх. отд.		Терехов	Проектиров.
Рук. группы.		Изюмская	Проверил
Марголин		Изюмская	Видяева

ЛЕНИНГРАДСКИЙ ПРОМСТРОЙПРОЕКТ
Ленинград

ТДА	Узел 20. Деталь покрытия и кровли.	Серия 3.016-3	
1977		Выпуск 5	Лист 14

16188-02 24

Покраска краской БТ-177
Водоизоляционный ковер (основной)
2 слоя стеклоткани на мастике, слой рубероида насухо
Оцинкованная кровельная сталь (18)
плиты мягкие минераловатные
оцинкованная кровельная сталь (15)

21

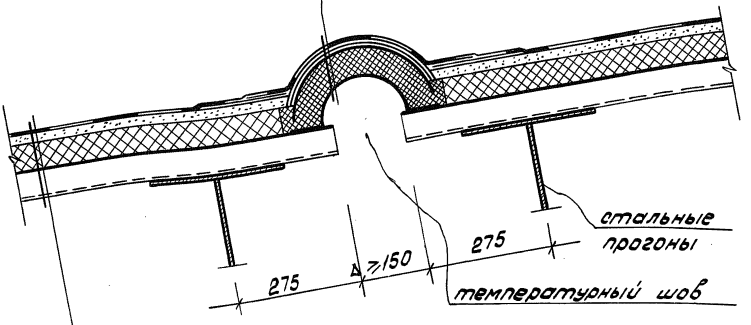

конструкцию кровли см. узел 20 на листе 14

22

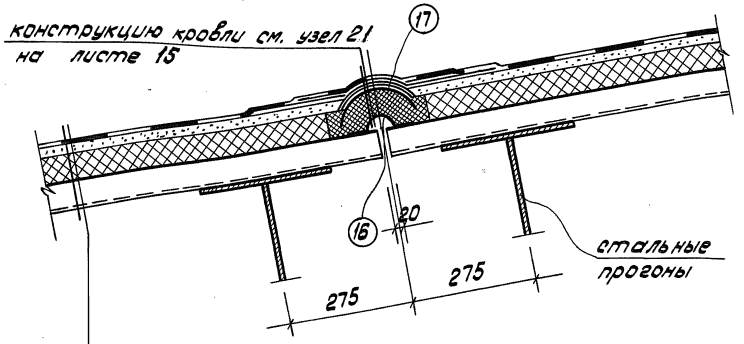

конструкцию кровли см. узел 21 на листе 15

конструкцию кровли см. узел 20 на листе 14

Фасонные элементы 17; 15; 16; 18 смотреть на листах 25; 26

ТДА 1977	Узел 21 - температурный поперечный шов для кровли. Узел 22 - рядовой деформационный поперечный шов для кровли.	Серия 3.016-3	
		Выпуск 5	Лист 15

ЛЕНИНГРАДСКИЙ ПРОМСТРОЙПРОЕКТ Ленинград

Нач. отдела		Марголин
Гл. арх. отд.	Терехов	Цэюмская
Рук. группы	Литницкий	Цэюмская
Нач. сект. ЖБК	Проектировал	Виднева
	Проверил	

16188-02 25

А-А

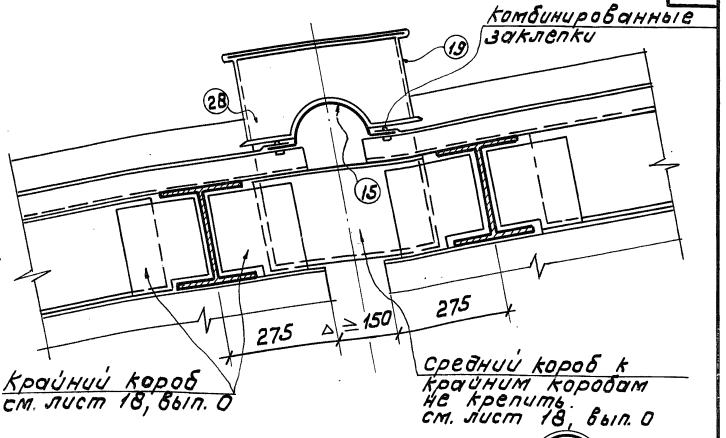

23

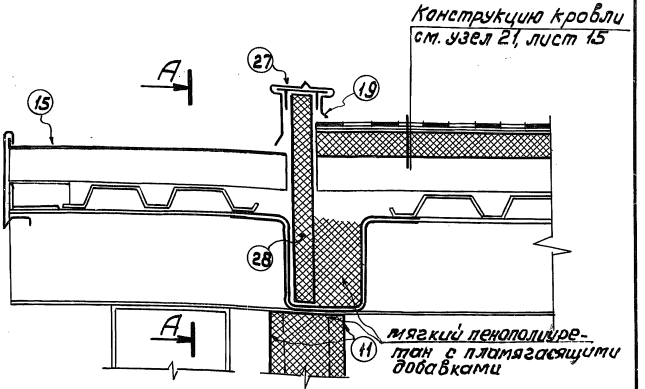

фасонные элементы 11; 15; 19, 27; 28 смотреть на листах 25; 26; 27

ТДА	Узел 23 - устройство температурного шва кровли для карниза Сечение А-А.	Серия 3.016-3	
1977		Выпуск 5	Лист 16

ЛЕНИНГРАДСКИЙ ПРОМСТРОЙПРОЕКТ
Ленинград

Нач. отдела		Липницкий	Нач. сект. ЖБК	Марголин
Гл. арх. отд.		Терехов	Проектир.	Изюмская
Рук. группы		Изюмская	Проверил	Видяева

16188-02 26

24

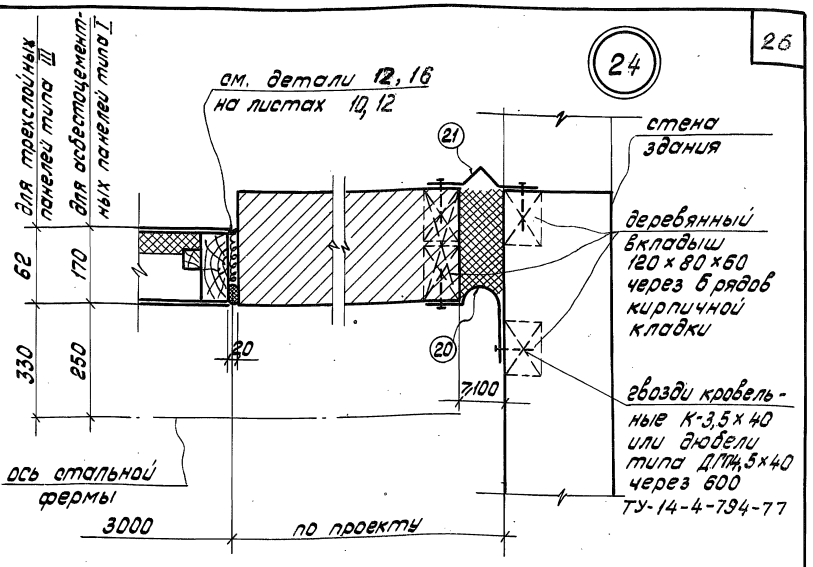

25

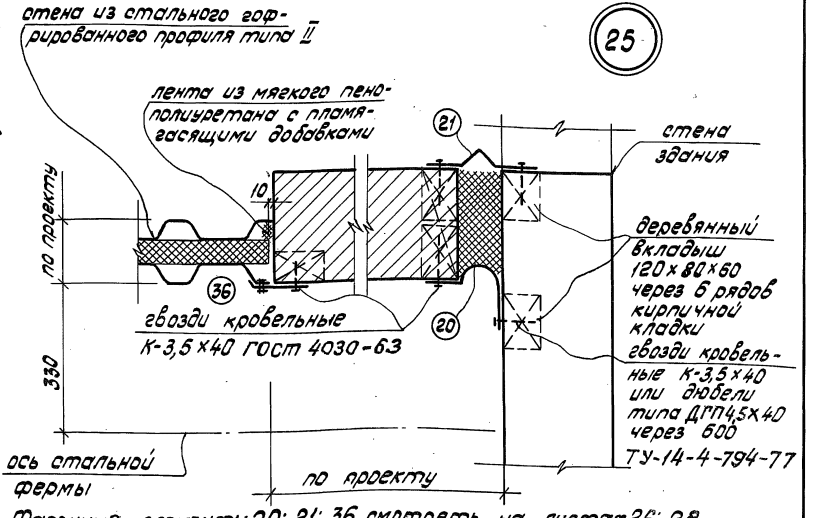

Фасонные элементы 20; 21; 36 смотреть на листах 26; 28.

Нач. отдела	Литницкий	
Гл. арх. отд.	Терехов	
Рук. группы	Изомская	
Нач. сект. ЖБК	Проектировал	Проверил
Марголин	Изомская	Видяева

ЛЕНИНГРАДСКИЙ ПРОМСТРОЙПРОЕКТ
ЛЕНИНГРАД

ТДА 1977

Узлы 24 и 25 – примыкание стен галерей (в плане) к зданию.

Серия 3.016-3
Выпуск 5 | Лист 17

26

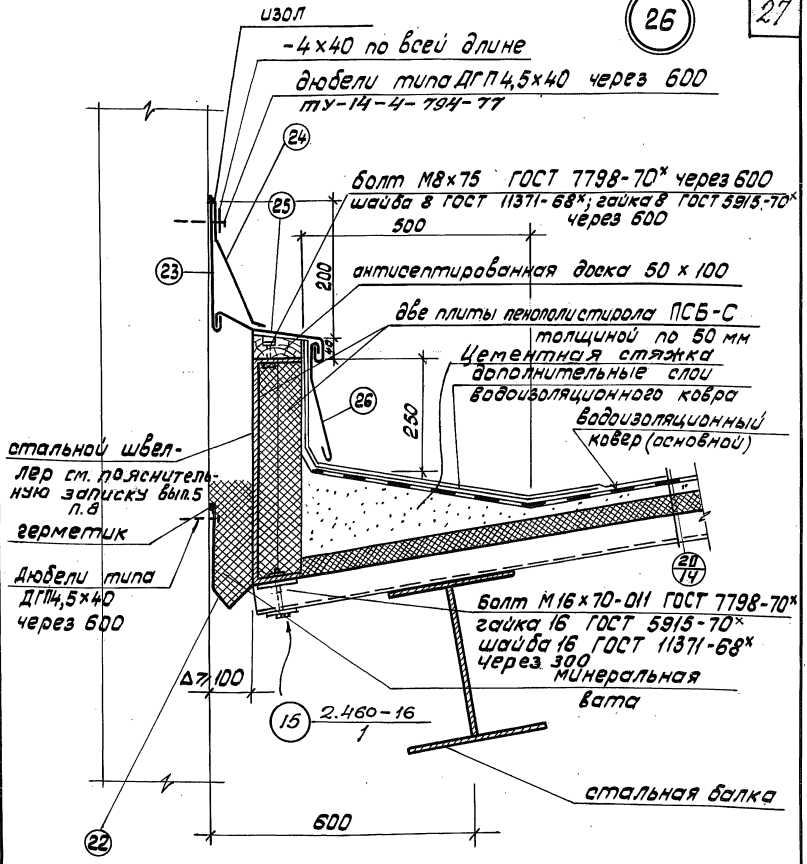

Узел разработан в соответствии с серией 2.460-16; выпуск 1, лист 15.
Фасонные элементы 22; 23; 24; 25; 26

смотреть на листах 26; 27

ТДА	Узел 26 - примыкание покрытия и кровли галереи к зданию	Серия 3.016-3	
1977		Выпуск 5	Лист 18

ЛЕНИНГРАДСКИЙ ПРОМСТРОЙПРОЕКТ
ЛЕНИНГРАД

Нач.отдела		Липницкий	Нач.сект.ЖБК
Гл.арх.отд.		Терехов	Проектировал
Рук.группы		Изюмская	Проверил
Марголин	Изюмская	Видяева	

16188-02 28

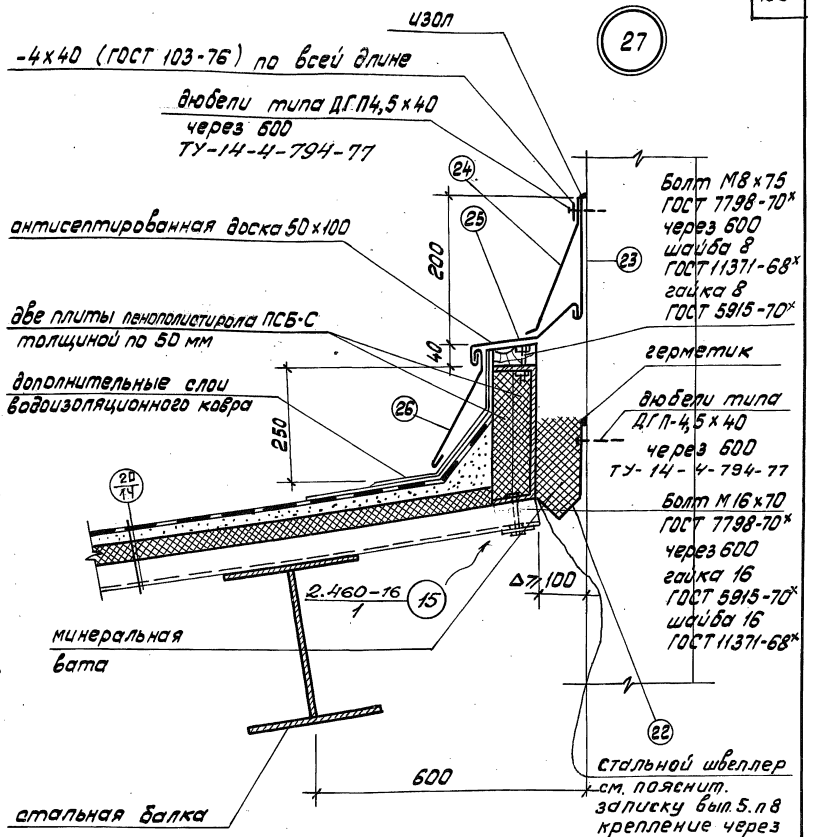

Узел разработан в соответствии с серией 2.460-16; выпуск 1, лист 15.

Фасонные элементы 22; 23; 24; 25; 26 смотреть на листах 26; 27.

ТДА	Узел 27- примыкание покрытия и кровли галереи к зданию.	Серия 3.016 - 3	
1977		Выпуск 5	Лист 19

ЛЕНИНГРАДСКИЙ ПРОМСТРОЙПРОЕКТ
ЛЕНИНГРАД

Нач. отдела		Липницкий	Нач. сект. ж.б.
Гл. арх. отд.		Терехов	Проектировал
Рук. группы		Изюмская	Проверил
Марголин		Изюмская	Видяева

16188-02 29

28

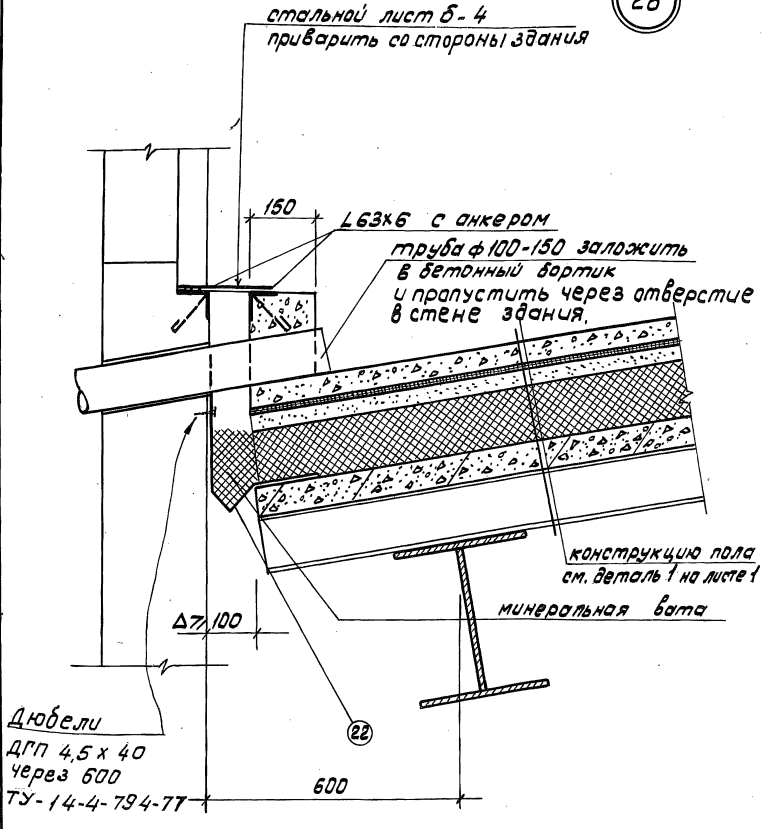

Фасонный элемент 22 смотреть на листе 26

Гл. инж. пр-та	Кушлина	Гл. арх. отд-ла	Дьерев
Нач. отдела	Липницкий	Нач. сект. ЖБК	Марголин
Гл. арх. отд.	Терехов	Проектировал	Изюмская
Рук. группы	Изюмская	Проверил	Видяева

ЛЕНИНГРАДСКИЙ ПРОМСТРОЙПРОЕКТ
ЛЕНИНГРАД

ТДА	Узел 28 - примыкание перекрытия и пола галереи к зданию	Серия 3.016-3	
1977		Выпуск 5	Лист 20

16188-02 30

29

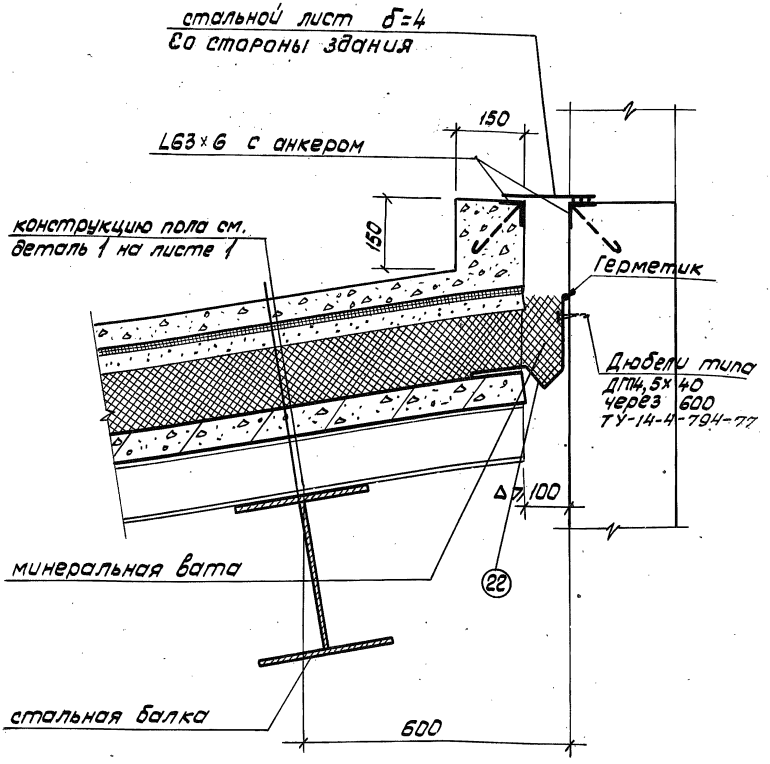

Фасонный элемент 22 смотреть на листе 26

ТДА	Узел 29 - примыкание перекрытия и пола галереи к зданию.	Серия 3.016 - 3	
1977		Выпуск 5	Лист 21

ЛЕНИНГРАДСКИЙ ПРОМСТРОЙПРОЕКТ
ЛЕНИНГРАД

Гл.инж.пр-та		Кушлина	Гл.арх.ин-та		Оберев
Нач.отдела		Липницкий	Нач.сект.ЖБК		Марголин
Гл.арх.отд.		Терехов	Проектировал		Изюмская
Рук.группы		Изюмская	Проверил		Видяева

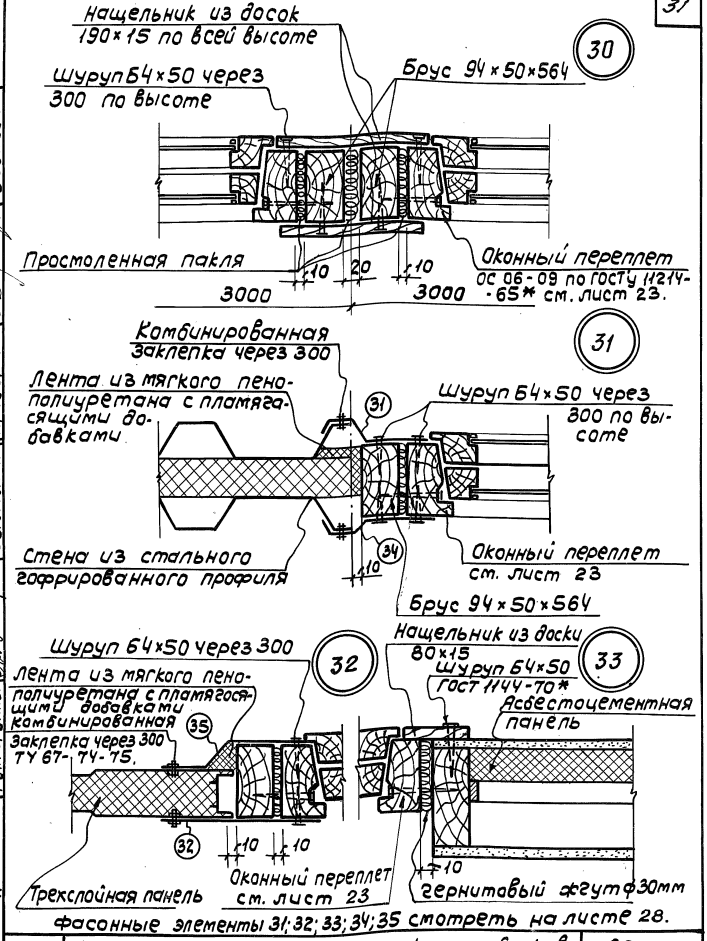

Фасонные элементы 31; 32; 33; 34; 35 смотреть на листе 28.

ТДА	Узлы 30, 31, 32, 33 - сопряжения оконных блоков между собой, со стенами из стального гофрированного профиля (типа II) и с трехслойными панелями (типы I и III).	Серия 3,016-3	
1977		Выпуск 5	Лист 22

ЛЕНИНГРАДСКИЙ ПРОМСТРОЙПРОЕКТ
ЛЕНИНГРАД

Нач. отдела		Нач. сект. ф6К	Марголин
Гл. арх. отд.		Проектиров.	Изюмская
Рук. группы		Проверил	Видяева
Липницкий			
Терехов			
Изюмская			

16188-02 32

Оконный блок

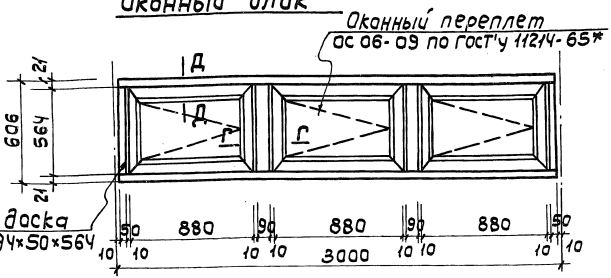

Г-Г

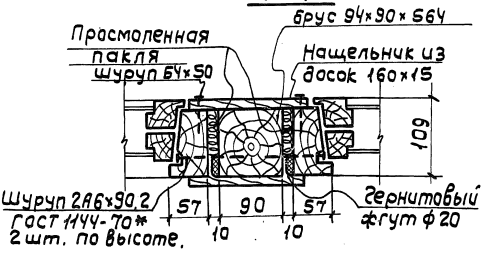

Д-Д

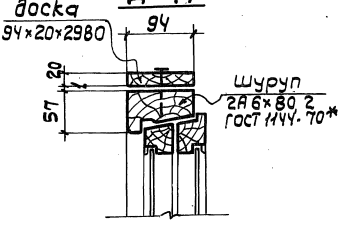

Нач. отдела		Лупницкий	Нач. сект. ф.б.
Гл. арх. отд.		Терехов	Проектиров.
Рук. группы		Изюмская	Проверил

Марголин
Изюмская
Видяева

ЛЕНИНГРАДСКИЙ ПРОМСТРОЙПРОЕКТ
ЛЕНИНГРАД

ТДА	Оконный блок для стен из стального гофрированного профиля и трехслойных панелей (тип III).	Серия 3,016-3	
1977		Выпуск 5	Лист 23

16188-02 33

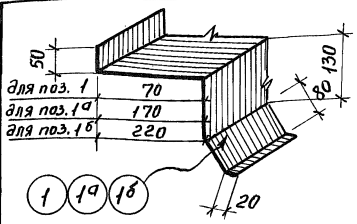

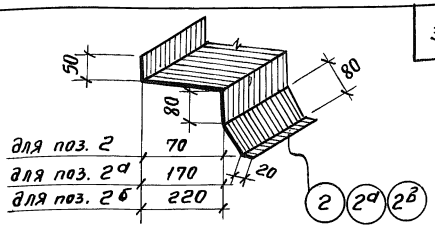

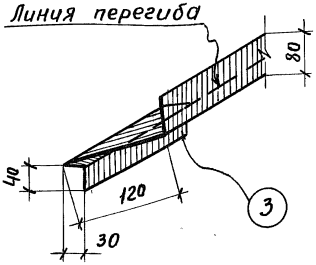

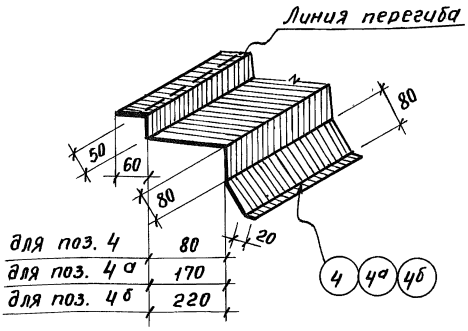

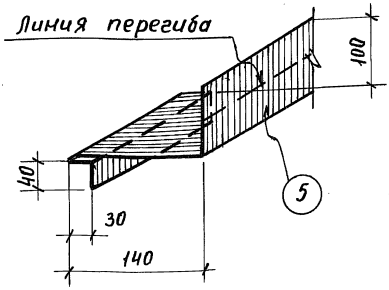

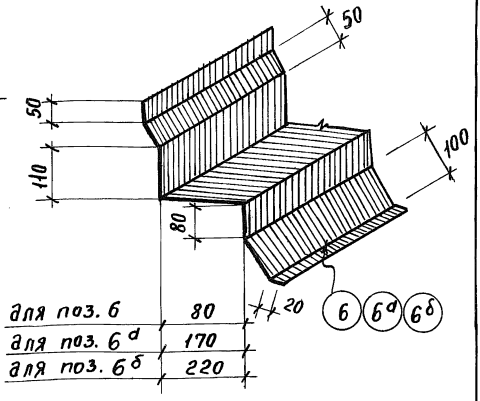

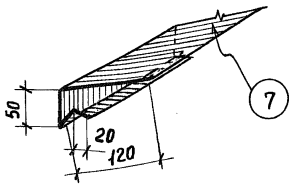

Фасонные элементы изготовляются из оцинкованной кровельной стали (ГОСТ 8075-56^{xx}) весом 6,3 кг/м^2

Марголин	Изюмская	Видяева	
Нач. сект. ж.б.	Проектир.	Проверил	
Липницкий	Терехов	Изюмская	
Нач. отдела	Гл. арх. отд.	Рук. группы	

ЛЕНИНГРАДСКИЙ ПРОМСТРОЙПРОЕКТ
Ленинград

ТДА	Фасонные элементы 1÷7	Серия 3.016-3	
1977		Выпуск 5	Лист 24

16188-02 34

Пров. Дискунов 23.12.85г. Н. [illegible]

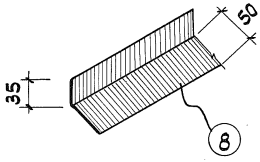

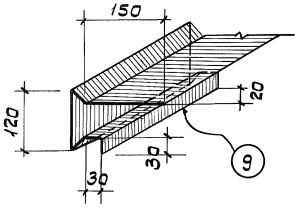

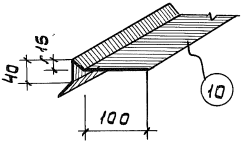

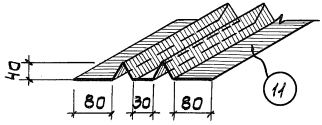

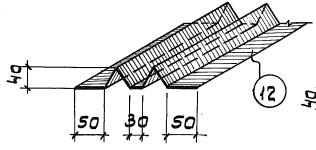

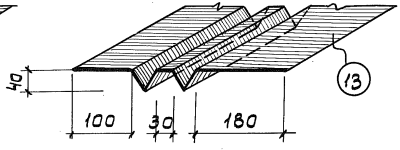

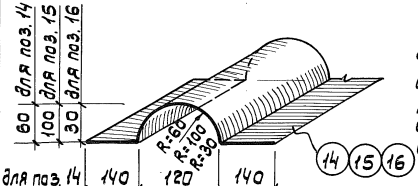

Фасонные элементы изготовляются из оцинкованной кровельной стали (ГОСТ 8075-56**) весом 6,3 кг/м².

для поз. 14	140	120	140
для поз. 15	50	200	50
для поз. 16	50	60	50

Нач. отдела		Липницкий	Нач. сект. ф.б.
Гл. арх. отд.		Терехов	Проектир.
Рук. группы		Изюмская	Проверил
Марголин		Изюмская	Видяева

ЛЕНИНГРАДСКИЙ ПРОМСТРОЙПРОЕКТ
ЛЕНИНГРАД

ТДА	Фасонные элементы 8 ÷ 16.	Серия 3.016-3	
1977		Выпуск 5	Лист 25

16188-02 35

Фасонные элементы изготовляются из оцинкованной кровельной стали (ГОСТ 8075-56**) весом 63 кг/м².

Нач. отдела		Линичук
Гл. арх. отд.		Терехов
Рук. группы		Узюмская
Нач. сект. № 6		Марголин
Проектир.		Узюмская
Проверил		Бубнова

ЛЕНИНГРАДСКИЙ ПРОМСТРОЙПРОЕКТ
ЛЕНИНГРАД

ТДА 1973

Фасонные элементы 17 ÷ 23.

серия 3.016-3
выпуск 5 | лист 26

16188-02 36

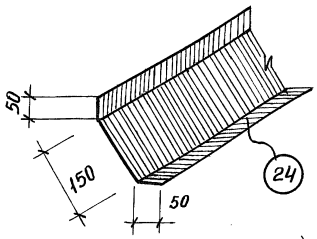

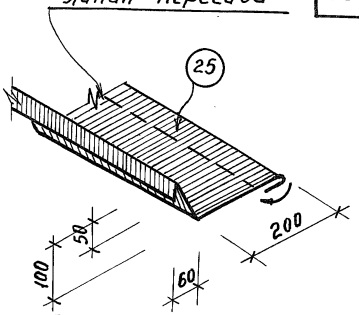

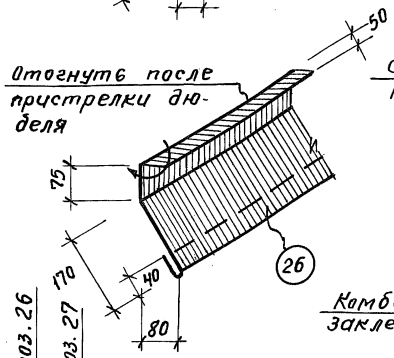

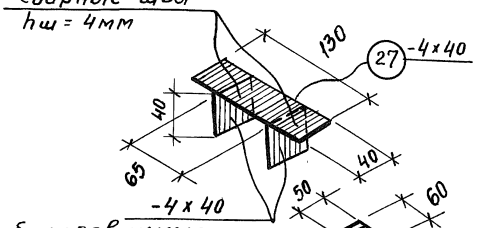

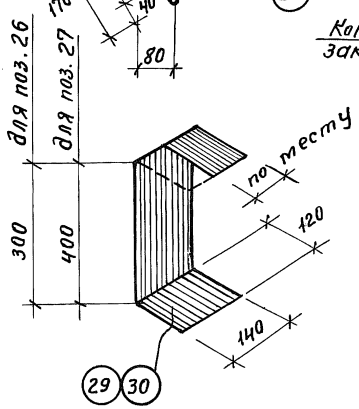

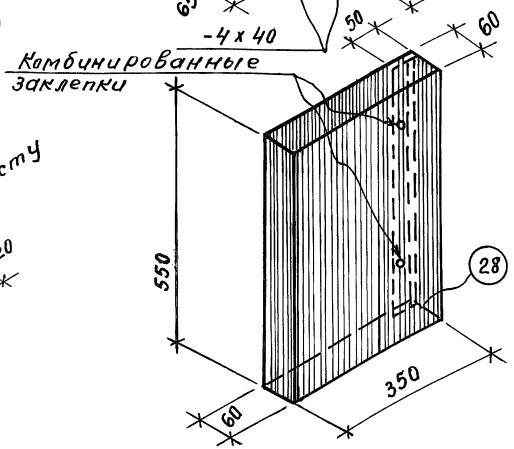

Фасонные элементы изготовляются из оцинкованной кровельной стали (ГОСТ 8075-56**) весом 6,3 кг/м². Костыли изготовляется из стали (ГОСТ 103-76) -4х40.

Нач. отдела	Липницкий	Нач. сект. ж.б.	Тарелин
Гл. арх. отд.	Терехов	Проектир.	Изюмская
Рук. группы	Изюмская	Проверил	Видяева

Ленинградский промстройпроект
Ленинград

ТДА 1977

Фасонные элементы 24÷30

Серия 3.016-3
Выпуск 5
Лист 27

37

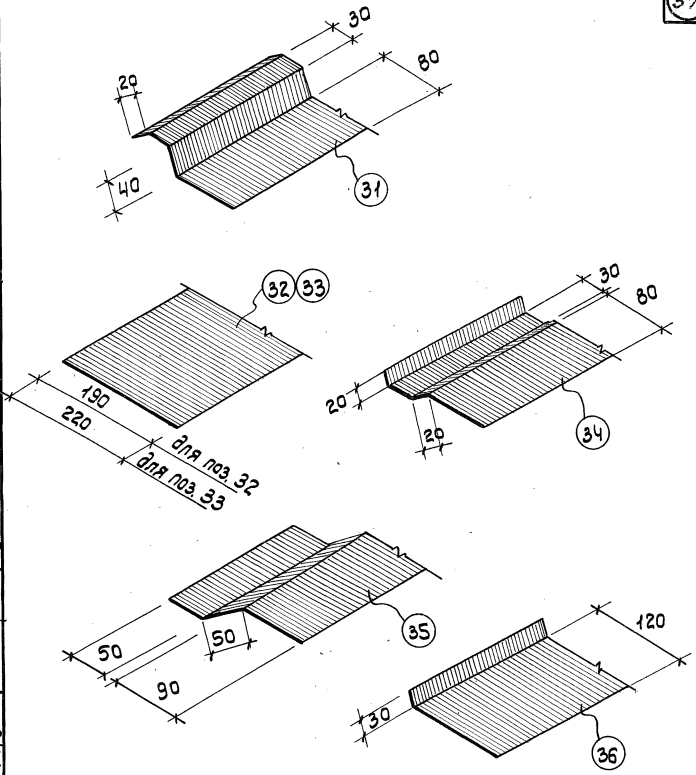

фасонные элементы изготовляются из оцинкованной кровельной стали (ГОСТ 8075-56 xx) весом 6,3 кг/м².

Нач. отд.		Липницкий	Нач. сект. ф.д.	Марголин
Гл. арх. отд.		Терехов	Проектир.	Изюмская
Рук. груп.		Изюмская	Проверил	Видяева

ЛЕНИНГРАДСКИЙ ПРОМСТРОЙПРОЕКТ

ТДА 1977

Фасонные элементы 31 ÷ 36.

серия 3.016 - 3

выпуск 5 | лист 28

16188-02 38

igost.e-ecolog.ru