Государственный комитет Совета Министров СССР
по делам строительства
/ГОССТРОЙ СССР/

ТИПОВЫЕ КОНСТРУКЦИИ И ДЕТАЛИ ЗДАНИЙ И СООРУЖЕНИЙ

Серия 3.016-1

НЕОТАПЛИВАЕМЫЕ ТРАНСПОРТЕРНЫЕ ГАЛЕРЕИ ПРОЛЕТАМИ 18, 24 и 30 метров С ОГРАЖДАЮЩИМИ КОНСТРУКЦИЯМИ ИЗ ВОЛНИСТЫХ АСБЕСТОЦЕМЕНТНЫХ ЛИСТОВ

ВЫПУСК 4

Архитектурные и монтажные детали

12620-04

НАСТОЯЩАЯ ПРОЕКТНАЯ ДОКУМЕНТАЦИЯ МОЖЕТ БЫТЬ ИСПОЛЬЗОВАНА ТОЛЬКО В КАЧЕСТВЕ СПРАВОЧНОГО МАТЕРИАЛА ПРИ РАЗРАБОТКЕ КОНКРЕТНОГО ПРОЕКТА (ОСНОВАНИЕ- ПИСЬМО ГОССТРОЯ РОССИИ ОТ 17.03.99 № 5-11/30)

gost.e-ecolog.ru

Пров. Сер 19/VI-79г Кол. [signature]

Государственный комитет Совета Министров СССР
по делам строительства
(госстрой СССР)

ТИПОВЫЕ КОНСТРУКЦИИ И ДЕТАЛИ ЗДАНИЙ И СООРУЖЕНИЙ.

Серия 3.016-1

НЕОТАПЛИВАЕМЫЕ ТРАНСПОРТЕРНЫЕ ГАЛЕРЕИ ПРОЛЕТАМИ 18, 24 и 30 метров С ОГРАЖДАЮЩИМИ КОНСТРУКЦИЯМИ ИЗ ВОЛНИСТЫХ АСБЕСТОЦЕМЕНТНЫХ ЛИСТОВ

ВЫПУСК 4

Архитектурные и монтажные детали

Гл. инж. пр.		
Нач. отдела	Липицкий	
Виноградов		
Гл. конструктор	Гл. арх. отд.	Гл. констр. отд.
	Терехов	Виноградов
	Шаповалов	

Разработаны
Государственным проектным институтом
Ленинградский Промстройпроект

Допущены к применению
отделом типового проектирования и организации проектно-изыскательских работ Госстроя СССР
Протокол от 30/V-1973г.

© ГУП ЦПП, 2002

Серия 3.016-1

Вып. 4.

Содержание

2

	страница	лист
Содержание	2	
Узлы 1, 2	3	1
Узел 3	4	2
Узел 4 крюк 2а	5	3
Узел 5	6	4
Узлы 6, 7	7	5
Узел 8	8	6
Узел 9	9	7
Узел 10	10	8
Узел 11	11	9
Детали сточного лотка	12	10
Деталь 12	13	11
Деталь 13	14	12
Деталь 14	15	13
Деталь 15	16	14
Деталь 16	17	15
Деталь 17	18	16
Деталь 18	19	17
Деталь 19	20	18
Деталь 20	21	19
Деталь 21	22	20
Деталь 22	23	21
Деталь крепления стоек рамы конвейера от температурного шва	24	22
Пример узла сопряжения стальных опор высотой более 14м с фундаментом	25	23
Пример узла сопряжения стальных опор высотой менее 14м с фундаментом	26	24

ГПИ Ленинградский Промстройпроект г. Ленинград

ТД	Неотапливаемые транспортерные галереи пролетами 18, 24 и 30 м с ограждающими конструкциями из волнистых асбестоцементных листов.	Серия 3.016-1	
1971	Содержание	Выпуск 4	Лист –

12620-04 3

Пров. [signature] 28.5.86г. Кон. Франкин

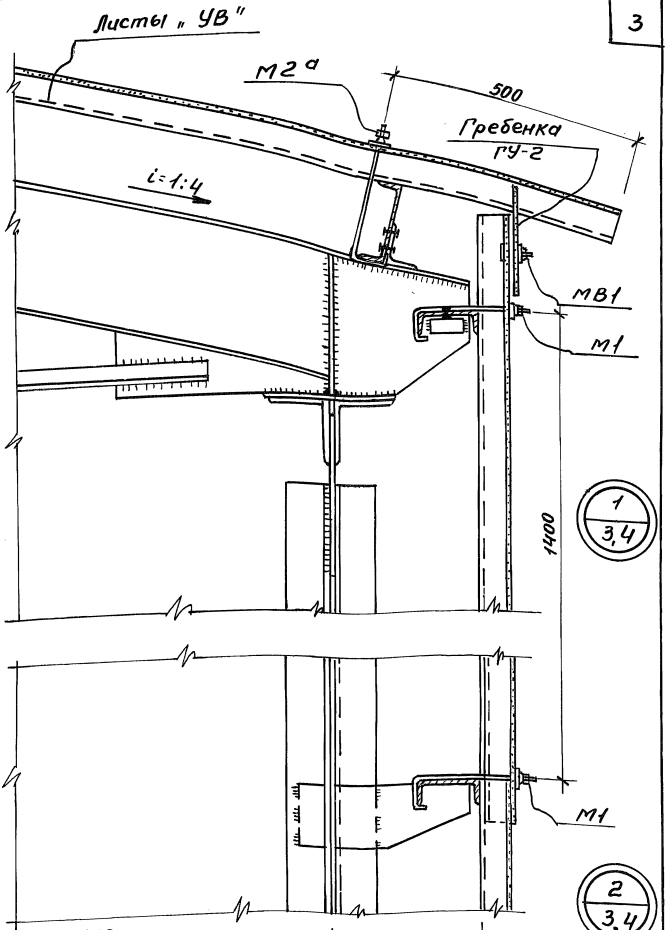

Примечание:
Здесь и далее в настоящем выпуске в знаменателе марки детали указаны номера листов выпуска 1.

ГПИ Ленинградский Промстройпроект г. Ленинград	Гл. инж. ин-та	Абрамов	Виноградов
	Нач. отдела	Липницкий	Терехов
	Гл. арх. отд.	Терехов	
	Проектиров.	Изюмская	
	Исполнитель	Синельникова	Капустина
	Гл. инж. пр-та	Проверил	
	Гл. арх. ин-та		

ТД	Неотапливаемые транспортерные галереи пролетами 18, 24 и 30 м с ограждающими конструкциями из волнистых асбестоцементных листов.	Серия 3.016-1	
1971	Узлы 1,2	Выпуск 4	Лист 1

12620-04 4

Пров. [illegible] 28.5.86г Кон. [illegible]

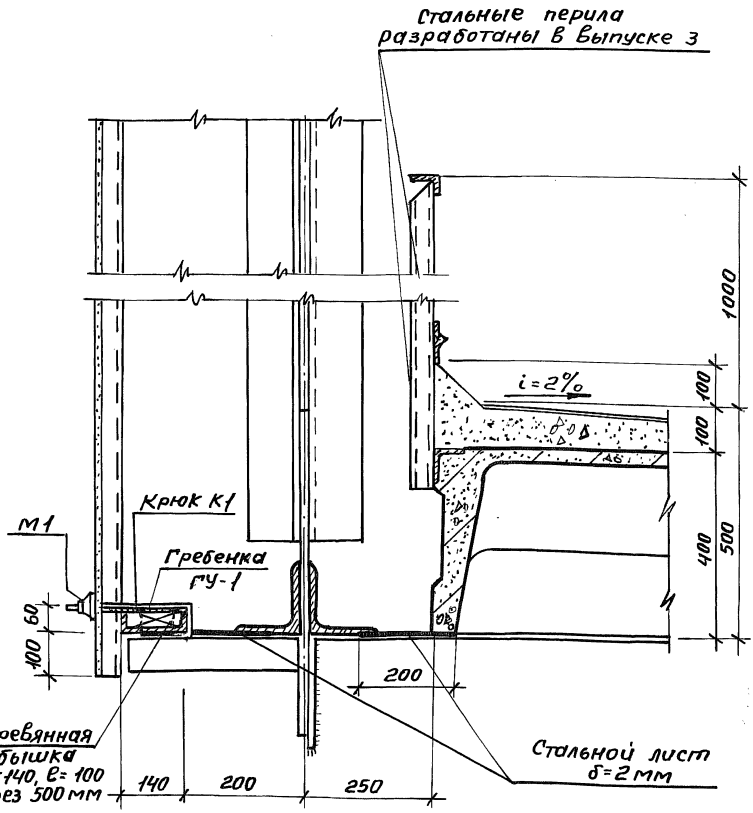

3
3,4

ТД	Неотапливаемые транспортерные галереи пролетами 18, 24 и 30 м с ограждающими конструкциями из волнистых асбестоцементных листов.	Серия 3.016-1	
1971	Узел 3	Выпуск 4	Лист 2

ГПИ Ленинградский Промстройпроект г. Ленинград

Гл. инж. ин-та	Абрамов	Гл. инж. пр-та	Виноградов
Нач. отдела	Липницкий	Гл. арх. ин-та	Терехов
Гл. арх. отд.	Терехов		
Проектиров.	Изюмская		
Исполнитель	Артеменко	Проверил	Капустина

12620-04 5

Пров. Жаря 28.5.86г Кон. Франтов

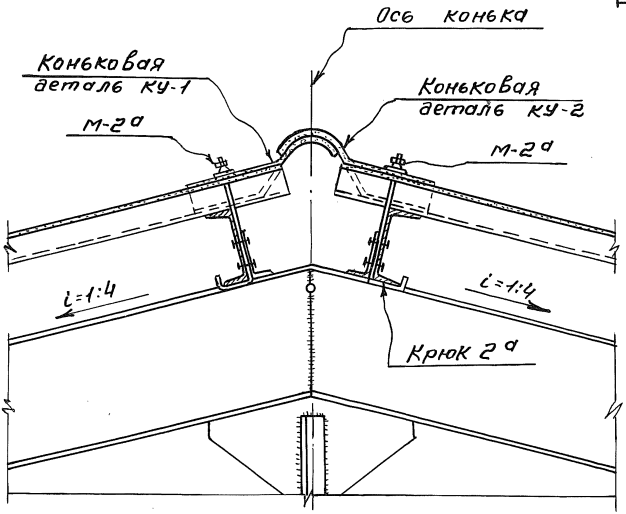

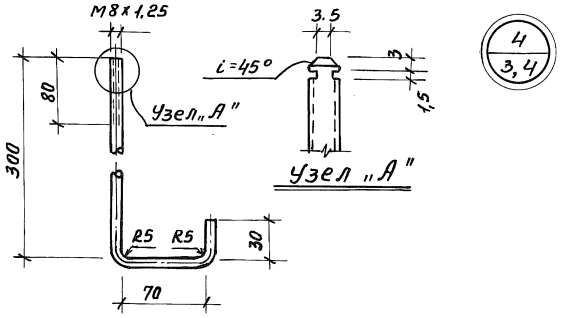

Крюк 2а

Виноградов	Гл. инж. пр-та	Абрамов	Гл. инж. инс-та
Терехов	Гл. арх. инс-та	Липницкий	Нач. отдела
		Терехов	Гл. арх. отд.
		Изюмская	Проектиров.
Капустина	Проверил	Синельникова	Исполнитель

ГПИ Ленинградский Промстройпроект г. Ленинград

ТД	Неотапливаемые транспортерные галереи пролетами 18, 24 и 30 м с ограждающими конструкциями из волнистых асбестоцементных листов.	Серия 3.016-1	
1971	Узел 4 Крюк 2а	Выпуск 4	Лист 3

12620-04 6

пров. Шаря 28.5.86г Кон. Франтейя.

ГПИ Ленинградский Промстройпроект г. Ленинград						
	Гл.инж.ин-та		Абрамов	Гл.инж.пр-та		Виноградов
	Нач. отд.		Липницкий	Гл.арх.ин-та		Терехов
	Гл.арх. отд.		Терехов			
	Проектиров.		Изюмская			
	Исполнитель		Синельникова	Проверил		Капустина

ТА

1971

неотапливаемые транспортерные галереи пролетами 18, 24 и 30 м с ограждающими конструкциями из волнистых асбестоцементных листов.

Узел 5

Серия 3.016-1

Выпуск 4

Лист 4

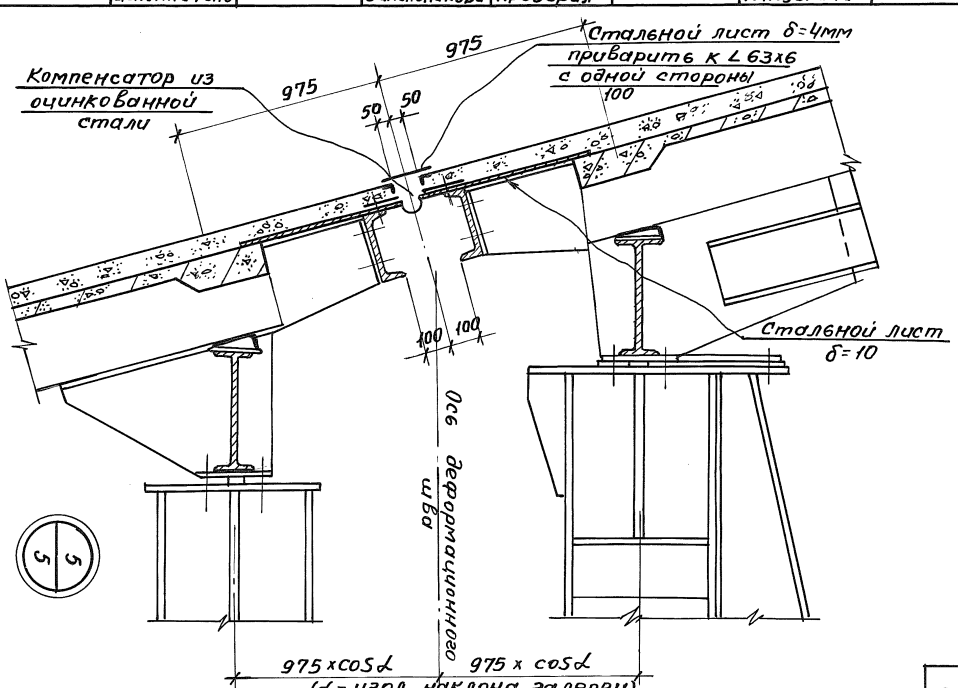

Пров. Марк 28.5.86г Кон. Франкиз

12620-04 7

6

7

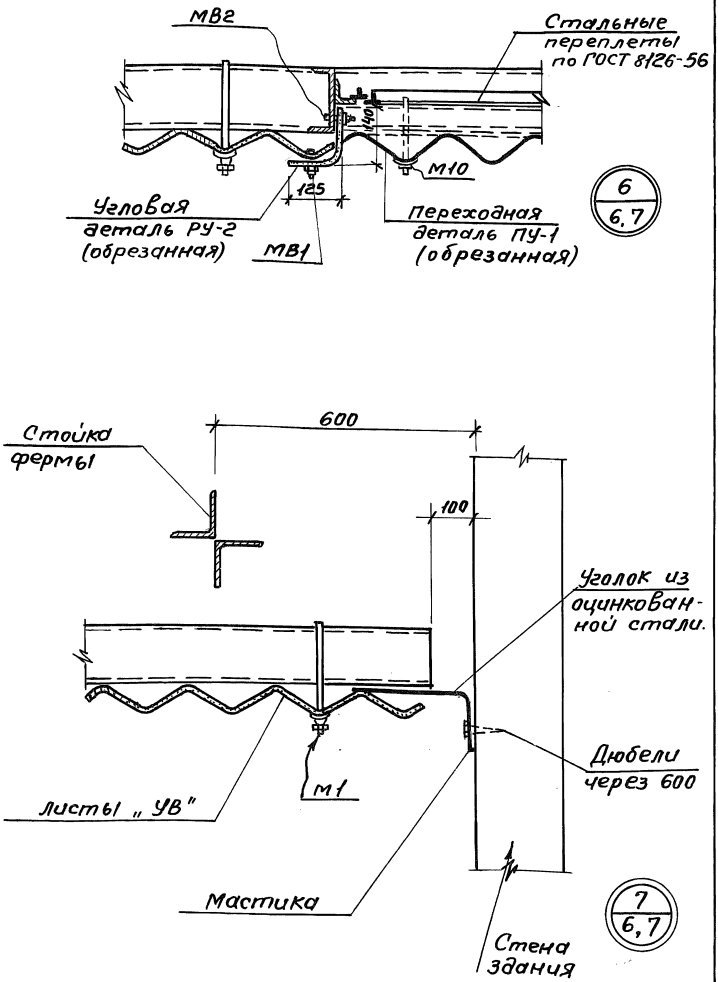

Гл. инж. инст.	Абрамов	Гл. инж. пр-та	Виноградов
Нач. отдела	Липницкий	Гл. арх. инст.	Терехов
Гл. арх. отд.	Терехов		
Проектиров.	Изюмская		
Исполнитель	Артеменко	Проверил	Капустина

ГПИ Ленинградский Промстройпроект г. Ленинград

ТД	Неотапливаемые транспортерные галереи пролетами 18, 24 и 30 м с ограждающими конструкциями из волнистых асбестоцементных листов	Серия 3.016-1	
1971	Узел 6,7	Выпуск 4	Лист 5

12620-04 8

Пров. Жарл 28.5.86г Кон. Франциов.

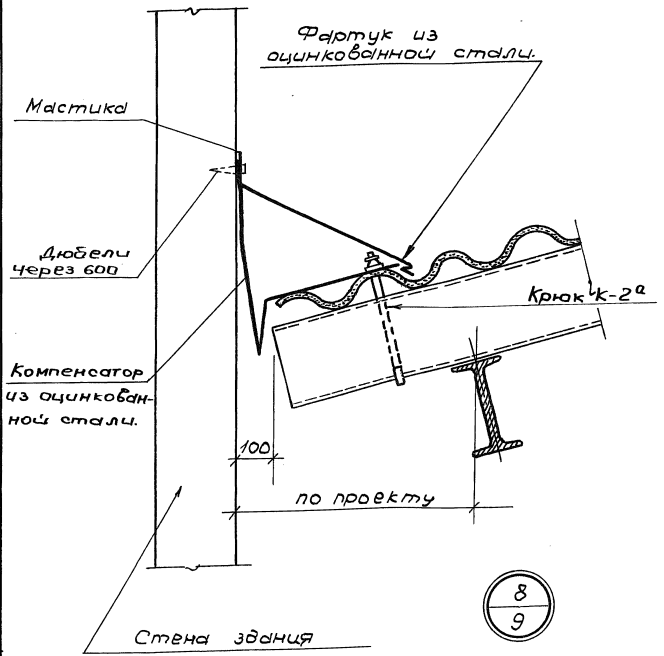

Гл. инж. ин-та	Абрамов	Гл. инж. пр-та	Виноградов
Нач. отдела	Липицкий	Гл. арх. ин-та	Терехов П.С.
Гл. арх. отд.	Терехов В.С.		
Проектиров	Изюмская		
Исполнитель	Артеменко	Проверил	Капустина

ГПИ Ленинградский Промстройпроект г. Ленинград.

ТД	Неотапливаемые транспортерные галереи пролетами 18,24 и 30 м с ограждающими конструкциями из волнистых асбестоцементных листов.	Серия 3.016-1	
1971	Узел 8	Выпуск 4	Лист 6

12620-04 9

пров: [подпись] 25.6.86г. кожер. [подпись]

9

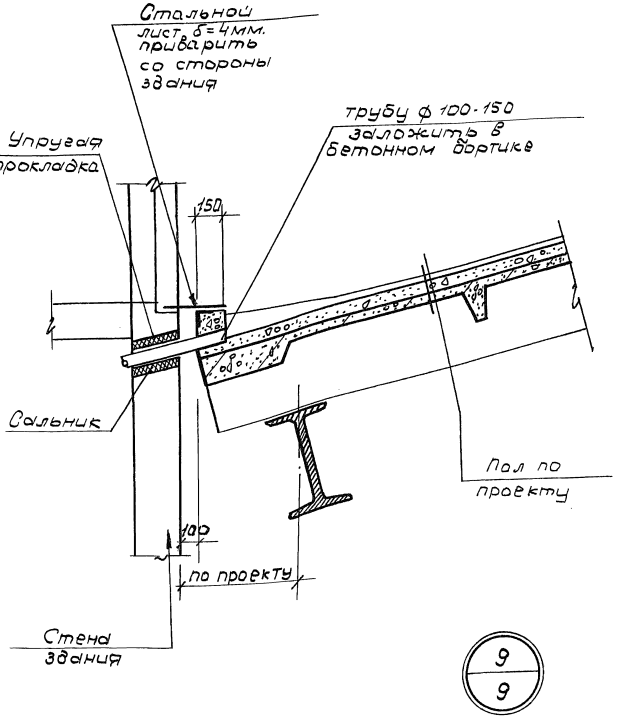

9
9

Гл. инж. ин-та	Абрамов	Гл. инж. пр-та	Виноградов
Нац. отдела	Липницкий	Гл. арх. инст.	Терехов Л.С.
Гл. арх. отд.	Терехов В.С.		
Проектиров.	Изюмская		
Исполнитель	Артеменко	Проверил	Калустина

ГПИ Ленинградский Промстройпроект г. Ленинград.

ТД	Неотапливаемые транспортерные галереи пролетами 18, 24 и 30 м. с ограждающими конструкциями из волнистых асбестоцементных листов.	Серия 3.016-1	
1971	Узел 9	Выпуск 4	Лист 7

12620-04 10

пров: [illegible] 26.5.86 [illegible]

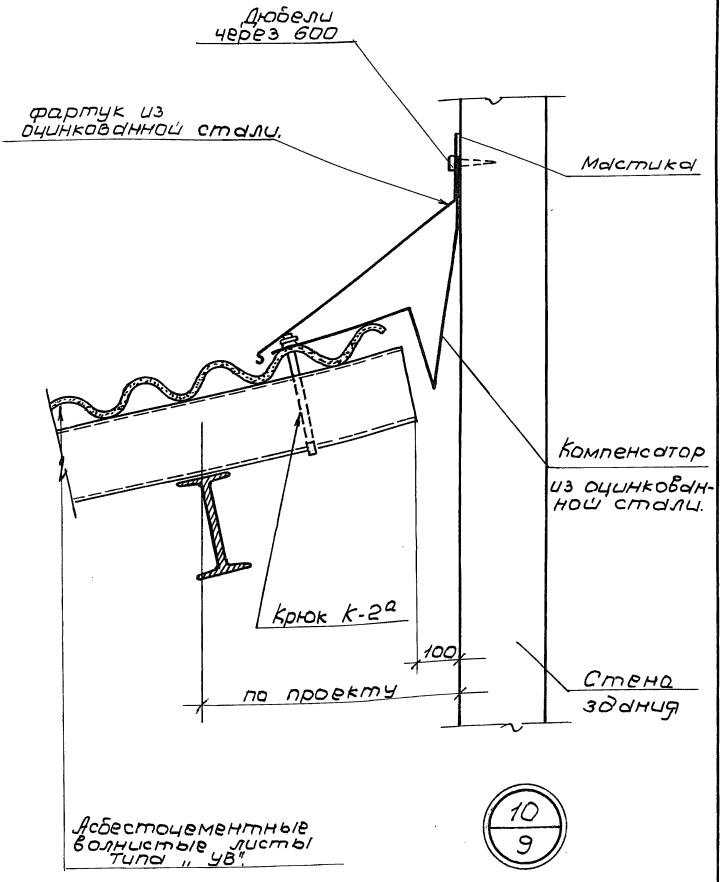

Гл.инж.ин-та	Абрамов	Гл.инж.пр-та	Виноградов
Нач.отдела	Липницкий	Гл.арх.ин-та	Терехов П.С.
Гл.арх.отд.	Терехов		
Проектиров	Изюмская		
Исполнитель	Артеменко	Проверил	Капустина

ГПИ Ленинградский Промстройпроект Ленинград.

ТД	Неотапливаемые транспортерные галереи пролетами 18, 24 и 30 м. с ограждающими конструкциями из волнистых асбестоцементных листов.	Серия 3.016-1	
1971	Узел 10	Выпуск 4	Лист 8

12620-04 11

Пров: [illegible] 26.5.86 — копир. [illegible]

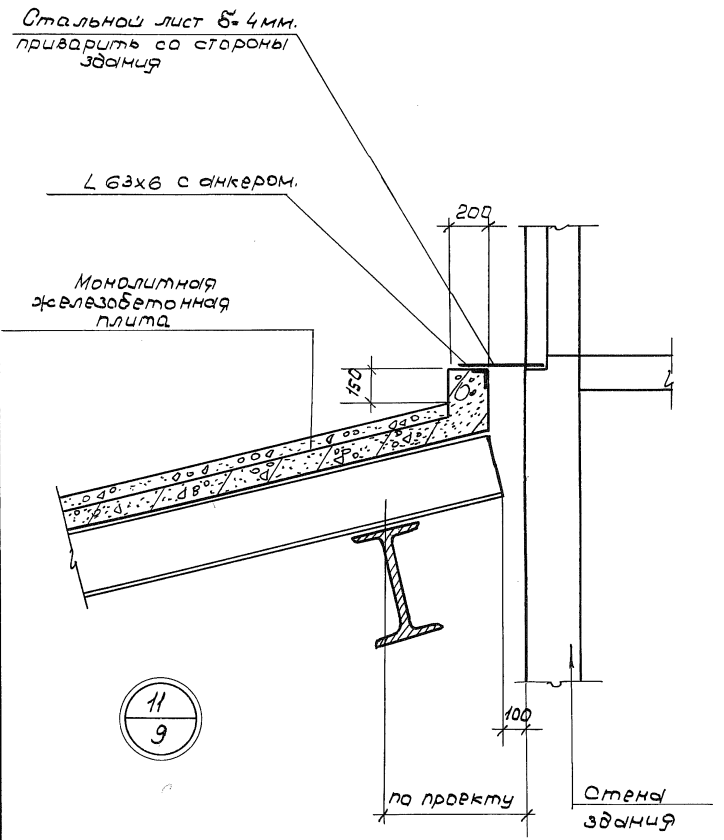

Гл.инж.ин-та	Абрамов	Гл.инж.пр-та	Виноградов
Нач.отдела	Липницкий	Гл.арх.инст.	Терехов.Л.С
Гл.арх.отд.	Терехов.В.С.		
Проектир.	Изюмская		
Исполнитель	Артеменко	Проверил	Капустина

ГПИ Ленинградский Промстройпроект г.Ленинград.

ТД	Неотапливаемые транспортерные галереи пролетами 18, 24 и 30м с ограждающими конструкциями из волнистых асбестоцементных листов.	Серия 3.016-1	
1971	Узел 11	Выпуск 4	Лист 9

12620-04 12

пров: Жорж 26.5.86 Концл. [illegible]

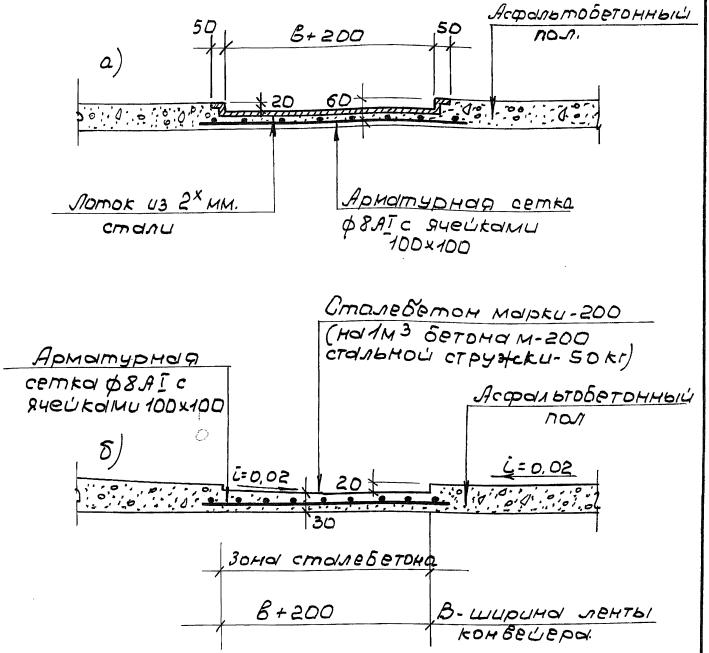

Конструкция сточного лотка

а) при транспортировании материалов с образивными свойствами.

б) при транспортировании остальных материалов.

Гл. инж. ин-та	Абрамов	Гл. инж. пр-та	Виноградов
Нач. отдела	Липницкий	Гл. арх. ин-та	Терехов Л.С.
Гл. арх. отд.	Терехов В.С.		
Проектиров	Изюмская		
Исполнитель	Синельникова	Проверил	Капустина

ГПИ Ленинградский Промстройпроект г. Ленинград.

ТД	Неотапливаемые транспортерные галереи пролетами 18, 24 и 30 м. с ограждающими конструкциями из волнистых асбестоцементных листов.	Серия 3.016-1	
1971	Детали сточного лотка.	Выпуск 4	Лист 10

12620-04 13

пров: [подпись] 26.5.86 конц. [подпись]

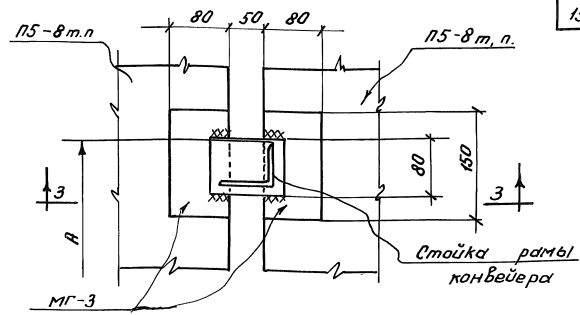

12
12,15

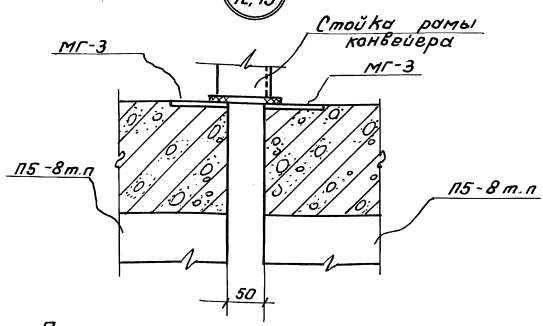

Примечания:

1. Все сварные швы принимать высотой 6мм, электроды Э-42.
2. А- наружный габарит станины конвейера.

Гл. инж. п-та	Абрамов	Гл. инж. пр-та	Виноградов
Нач. отд.	Липницкий	Гл. констр. п-та	Шыповалов
Гл. констр. отд.	Виноградов		
Проектиров	Александров		
Исполнитель	Гайсенок	Проверил	Спиричев

ГПИ ЛЕНИНГРАДСКИЙ ПРОМСТРОЙПРОЕКТ г. ЛЕНИНГРАД

ТД	Неотапливаемые транспортерные галереи пролетами 18, 24 и 30м, с ограждающими конструкциями из асбестоцементных листов	Серия 3.016-1	
1971	Деталь 12.	Выпуск 4	Лист 11

12620-04 14

Пров. [signature] 26.5.86г Коп. [signature]

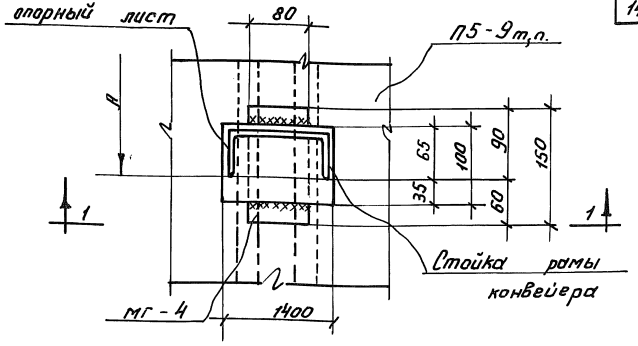

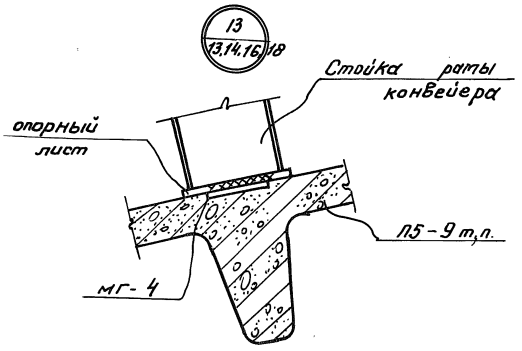

1-1

Примечания:

1. Все сварные швы принимать высотой 6 мм, электроды Э-42.
2. А — наружный габарит станины конвейера.

Гл. инж. п-та	Абрамов	Гл. инж. пр-та	Виноградов
Нач. отд.	Липницкий	Гл. констр. п-та	Шаповалов
Гл. констр. отд.	Виноградов		
Проектир.	Александров		
Конструиров	Гайсенок	Проверил	Спиричев

ГПИ ЛЕНИНГРАДСКИЙ ПРОМСТРОЙПРОЕКТ г. ЛЕНИНГРАД

ТД	Неотапливаемые транспортерные галереи пролетами 18, 24 и 30 м, с ограждающими конструкциями из волнистых асбестоцементных листов.	Серия 3.016-1	
1971	Деталь 13.	Выпуск 4	Лист 12

12620-04 15

пров. Шаря 26.5.86г. Коп. [signature]

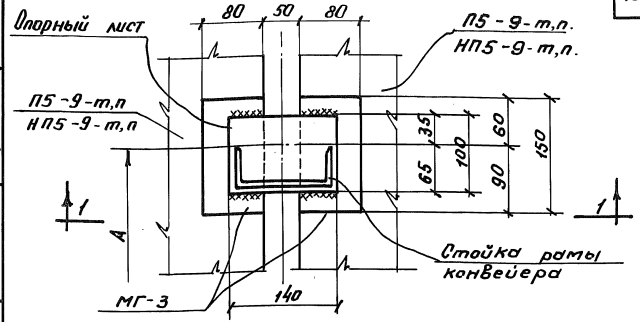

14
13,14 16,18

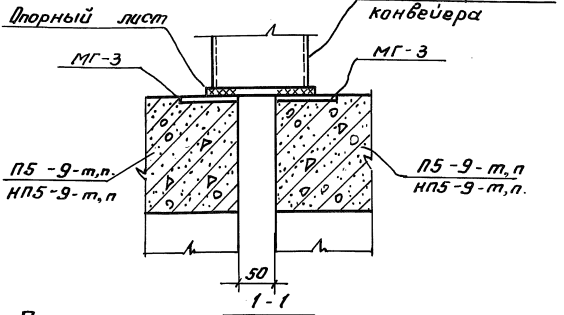

Примечания:

1. Все сварные швы принимать высотой 6 мм, электроды Э-42.
2. А - наружный габарит станины конвейера.

ТД	Неотапливаемые транспортерные галереи пролетами 18, 24 и 30м, с ограждающими конструкциями из волнистых асбесто-цементных листов.	Серия 3.016-1	
1971	Деталь 14.	Выпуск 4	Лист 13

ГПИ ЛЕНИНГРАДСКИЙ ПРОМСТРОЙПРОЕКТ г. ЛЕНИНГРАД

Гл. инж. п-та	Липницкий	Гл. констр. п-та	Шаповалов
Нач. отд.	Виноградов	Гл. констр. отд.	Спиричев
Гл. констр. отд.	Александров	Проверил	
Проектиров	Гайсенок		
Исполнит.			

12620-04 16

Пров. Жарк 26.5.86г Коп. [signature]

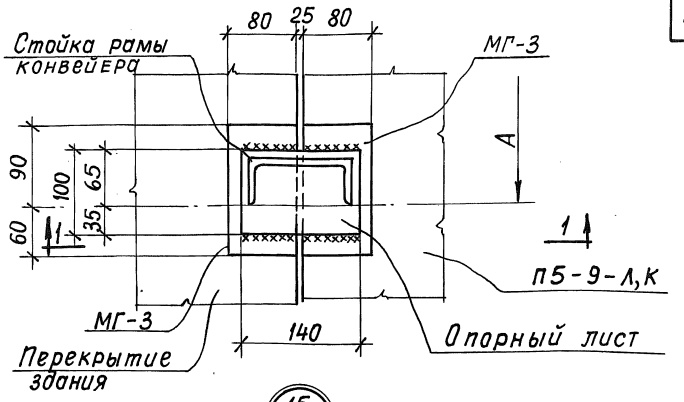

15/18

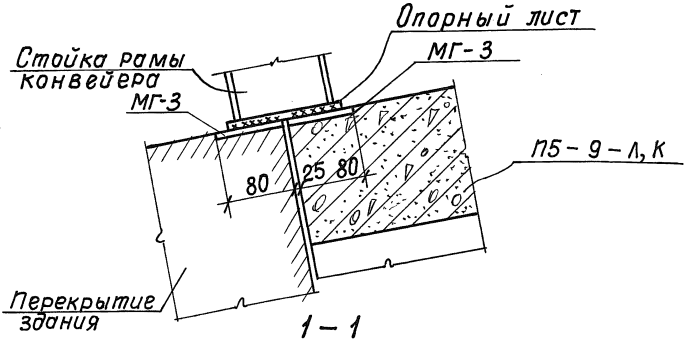

1 – 1

Примечания:

1. Все сварные швы принимать высотой 6 мм, электроды Э-42.
2. А – наружный габарит станины конвейера.

ТД	Неотапливаемые транспортерные галереи пролетами 18, 24 и 30 м, с ограждающими конструкциями из волнистых асбестоцементных листов.	Серия 3.016-1	
1971	Деталь 15	Выпуск 4	Лист 14

ГПИ Ленинградский Промстройпроект г. Ленинград

Гл.инж.ин-та	Аорамов	Гл.инж.пр.	Виноградов
Нач. отд.	Липницкий	Гл.констр.ин-та	Шаповалов
Гл.констр.отд.	Виноградов		
Проектиров.	Александров		
Исполнитель	Гайсенок	Проверил	Спиричев

12620-04 17

Пров. [illegible] 19.12.85г. Кор. [illegible]

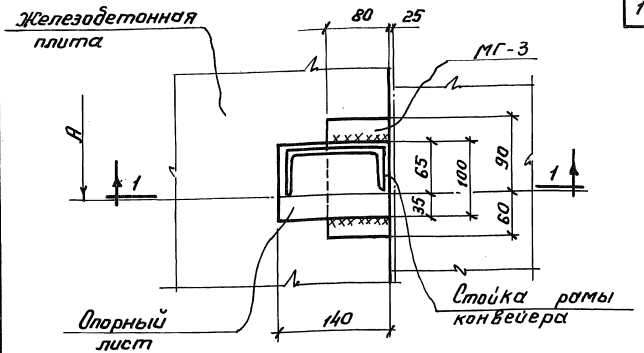

16
18

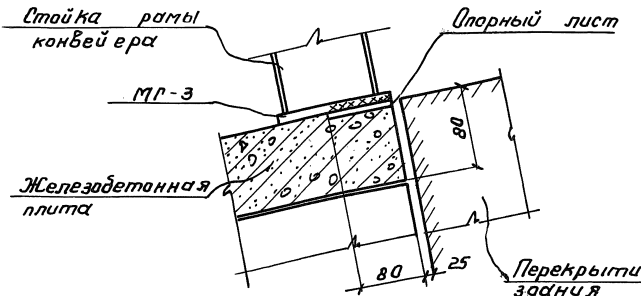

Примечания: 1-1

1. Все сварные швы принимать высотой 6мм, электроды Э-42.
2. А - наружный габарит станины конвейера

Гл. инж. ин-та	Абрамов	Гл. инж. пр-та	Виноградов
Нач. отд.	Липницкий	Гл. констр. ин-та	Шаповалов
Гл. констр. отд.	Виноградов		
Проектировал	Александров		
Исполнитель	Гайсенок	Проверил	Спиричев

ГПИ ЛЕНИНГРАДСКИЙ ПРОМСТРОЙПРОЕКТ г. ЛЕНИНГРАД

ТД	Неотапливаемые транспортерные галереи пролетами 18, 24 и 30м, с ограждающими конструкциями из волнистых асбестоцементных листов	Серия 3.016-1	
1971г	Деталь 16	Выпуск 4	Лист 15

12620-04 18

пров. Жаря 26.5.86г Коп. [signature]

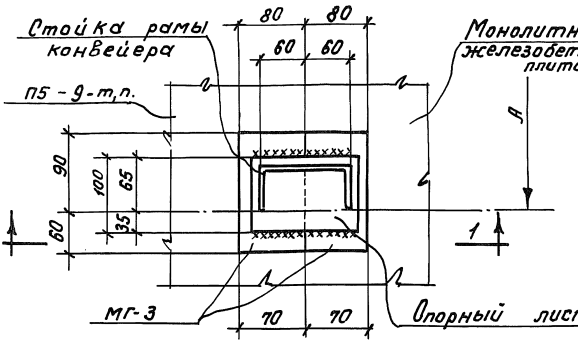

17/18

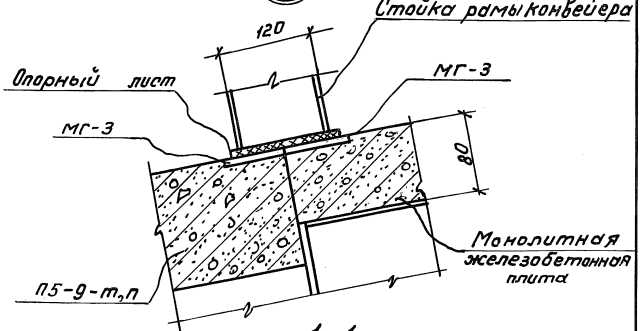

1-1

Примечания:

1. Все сварные швы принимать высотой 6 мм, электроды Э-42.
2. А - наружный габарит станины конвейера.

Гл. инж. ин-та	Абрамов		
Нач. отд.	Липницкий		
Гл. констр. отд.	Виноградов		
Проектировб	Александров		
Исполнитель	Гойсенюк		

ГПИ Ленинградский Промстройпроект г. Ленинград

	Гл. инж. пр-та	Виноградов	
	Гл. констр. и-ла	Шапошников	
			Проверил Спиричев

ТД

Неотапливаемые транспортерные галереи пролетами 18, 24 и 30 м, с ограждающими конструкциями из волнистых асбестоцементных листов.

Серия 3.016-1

1971

Деталь 17

Выпуск 4 | Лист 16

12620-04 19

Инв. № подл. | Подп. и дата | Взам. инв. №

Инв. № дубл. | Подп. и дата

Изм. Кол. Лист № док. Подп. Дата

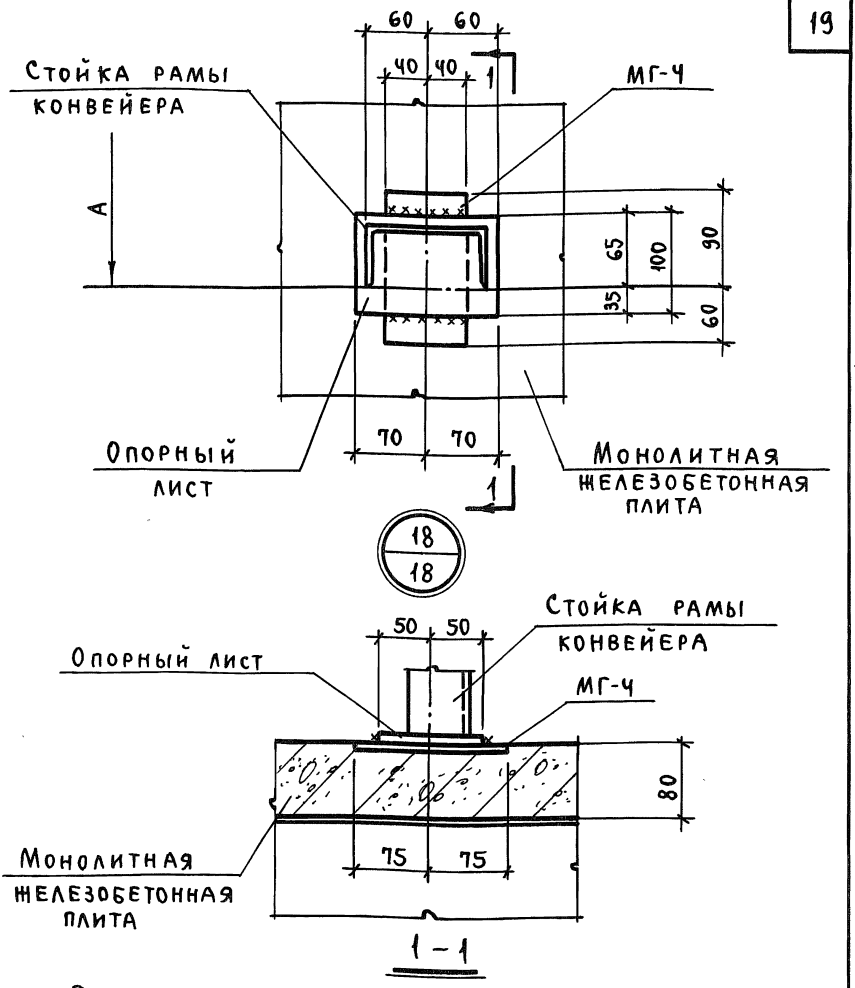

Примечания:

1. Все сварные швы принимать высотой 6мм, электроды Э-42.
2. А-наружный габарит станины конвейера.

ТД	Неотапливаемые транспортерные галереи пролетами 18, 24 и 30м, с ограждающими конструкциями из волнистых асбестоцементных листов	Серия 3.016-1	
1971	Деталь 18.	Выпуск 4	Лист 17

ГПИ Ленинградский Промстроипроект г. Ленинград

Гл. инж. ин-та Абрамов; Нач. отд. Липницкий; Гл. конст. отд. Виноградов; Проектир. Александров; Исполн. Гайсенок

ГИП Виноградов; Гл. конст. инст. Шаповалов; Пров. Спиричев

12620-04 20

Пров. Жаров 26.5.86г Коп. Шмер

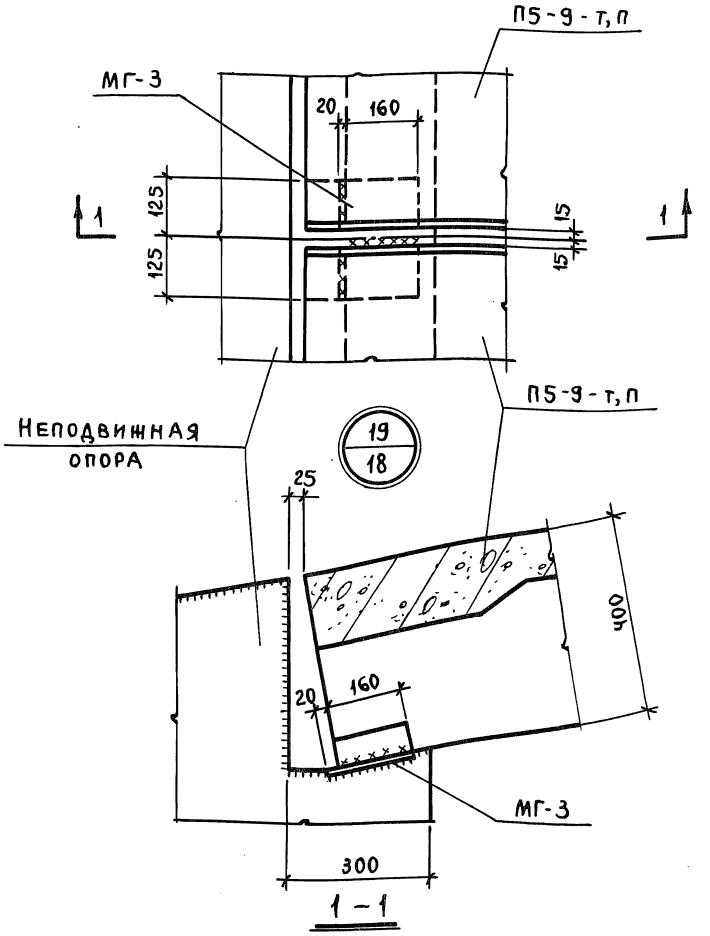

Примечание.

Все сварные швы принимать высотой 6мм, электроды Э-42.

ГПИ Ленинградский Промстройпроект г. Ленинград	ТД	Неотапливаемые транспортерные галереи пролетами 18, 24 и 30м, с ограждающими конструкциями из волнистых асбестоцементных листов.	Серия 3.016-1
	1971	Деталь 19.	Выпуск 4 / Лист 18

Гл. инж. ин-та	Абрамов	ГИП	Виноградов
Нач. отд.	Липницкий	Гл. конст. ин-та	Шаповалов
Гл. конст. отд.	Виноградов	Пров.	Спиричев
Проектир.	Александров		
Исполн.	Гайсенок		

Пров. Дворя 26.5.86 Коп. Шиф

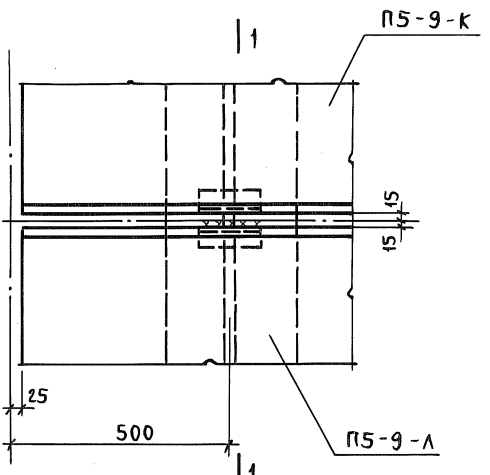

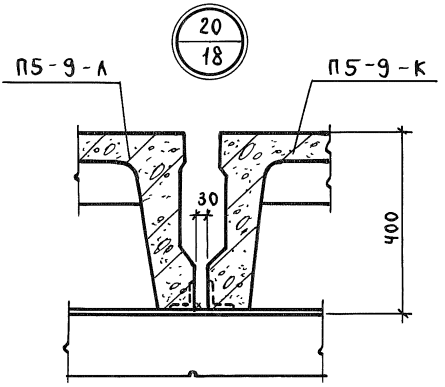

1 – 1

ПРИМЕЧАНИЕ:

Все сварные швы принимать высотой 6мм. Электроды марки Э-42.

ТД	Неотапливаемые транспортерные галереи пролетами 18, 24 и 30 м, с ограждающими конструкциями из волнистых асбестоцементных листов.	Серия 3.016-1	
1971	Деталь 20.	Выпуск 4	Лист 19

Гл. инж. ин-та	Абрамов	ГИП	Виноградов
Нач. отд.	Липницкий	Гл. констр. ин-та	Шаповалов
Гл. констр. отд.	Виноградов	Пров.	Спиричев
Проектир.	Александров		
Исполн.	Гайсенок		

ГПИ Ленинградский Промстройпроект г. Ленинград

12620-04 22

Пров. Жарк 26.5.86г. Коп. Шкел

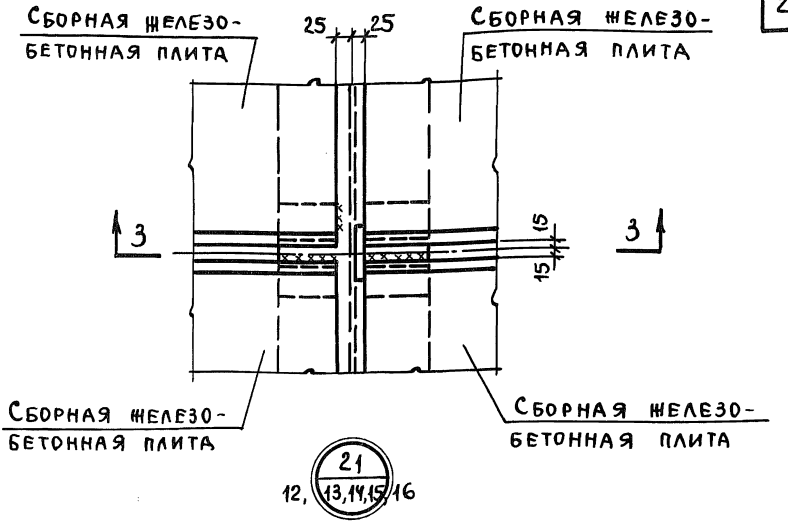

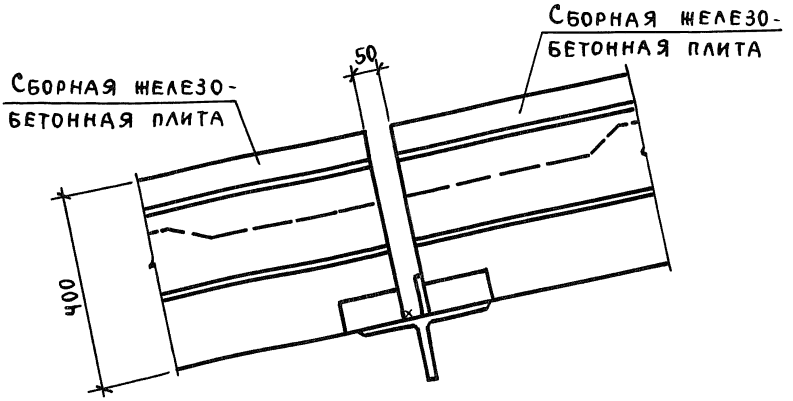

1 – 1

Примечание.

Все сварные швы принимать высотой 6 мм, электроды марки Э-42.

ТД	Неотапливаемые транспортерные галереи пролетами 18,24 и 30 м, с ограждающими конструкциями из волнистых асбестоцементных листов.	Серия 3.016-1	
1971	Деталь 21.	Выпуск 4	Лист 20

Гл. инж. ин-та	Абрамов	ГИП	Виноградов
Нач. отд.	Липницкий	Гл. констр. и-та	Шаповалов
Гл. констр. отд.	Виноградов	Пров.	Спиричев
Проектир.	Александров		
Исполн.	Гайсенок		

ГПИ Ленинградский Промстройпроект г. Ленинград

12620-04 23

Пров. Жарл 26.5.86г. Кор. Шиф

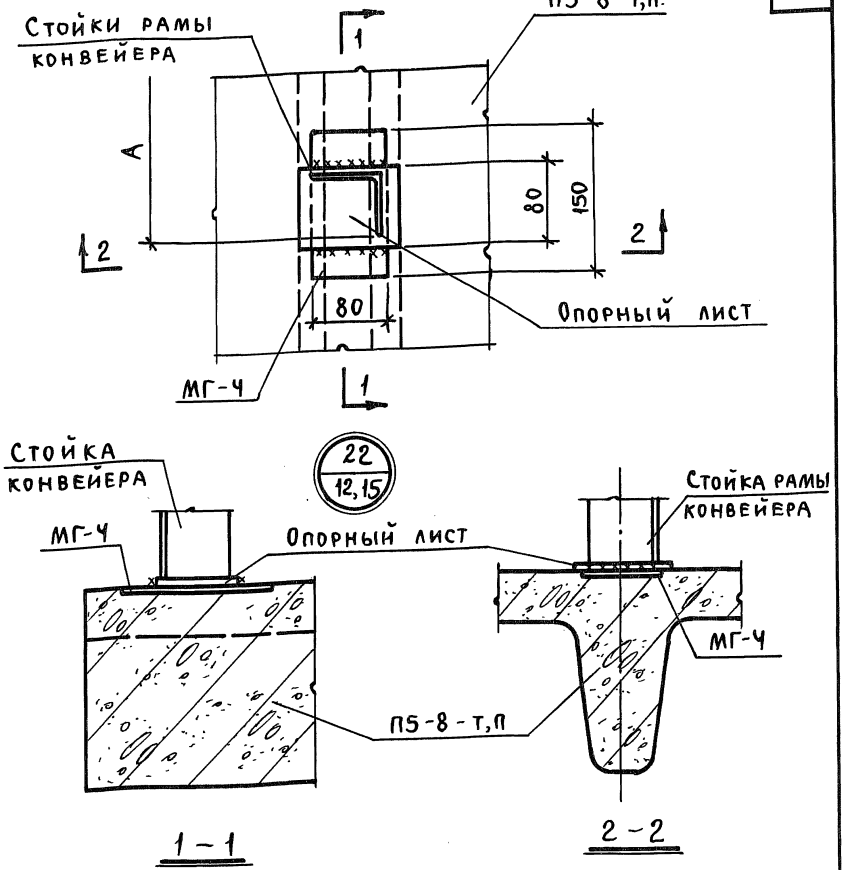

Примечания:

1. Все сварные швы принимать высотой 6мм, электроды Э-42.
2. А-наружный габарит станины конвейера.

Виноградов	Шаповалов	Спиричев	
ГИП	Гл. констр. инст.	Пров.	
Абрамов	Липницкий	Виноградов	Александров
Гайсенок			
Гл. инж. ин-та	Нач. отд.	Гл. констр. отд.	Проектир.
Исполн.			

ГПИ Ленинградский Промстройпроект г. Ленинград

ТД	Неотапливаемые транспортерные галереи пролетами 18,24 и 30 м, с ограждающими конструкциями из волнистых асбестоцементных листов.	Серия 3.016-1	
1971	Деталь 22	Выпуск 4	Лист 21

12620-04 24

Пров. Нарев 26.5.86г Коп. [illegible]

ГПИ Ленинградский Промстройпроект г. Ленинград					
Гл.инж.и-та		Абрамов	Гл.инж.пр-та		Виноградов
Нач. отд.		Липницкий	Гл.констр.и-та		Шаповалов
Гл.констр.отд.		Виноградов			
Проектиров.		Александров			
Исполнит.		Гайсенок	Проверил		Спиричев

ТД 1971

Деталь крепления стоек рамы конвейера у температурного шва

Неотапливаемые транспортерные галереи пролетами 18, 24 и 30 м, с ограждающими конструкциями из волнистых асбестоцементных листов

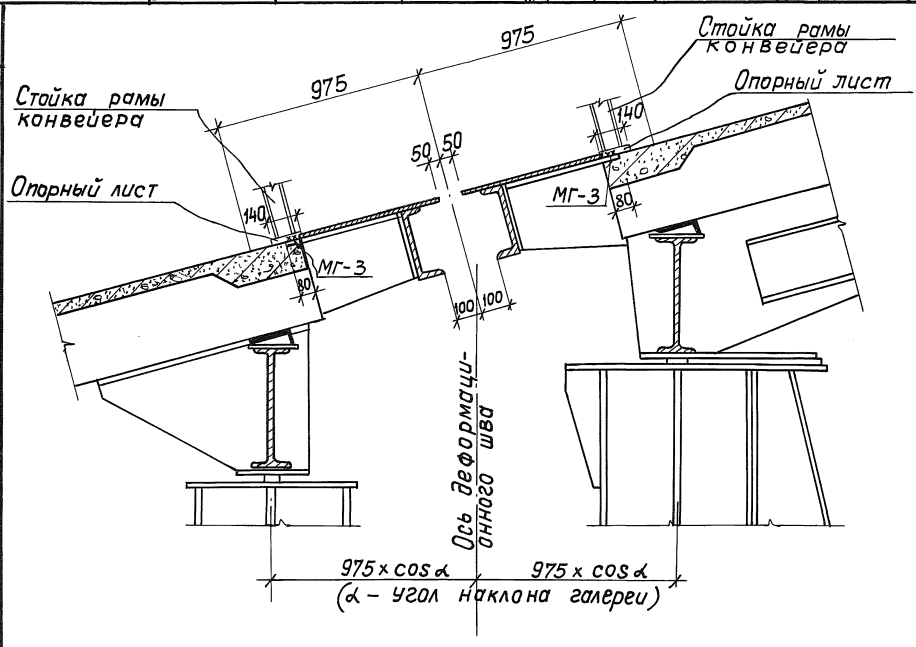

12620-04 25

Серия 3.016-1

Выпуск 4

Лист 22

24

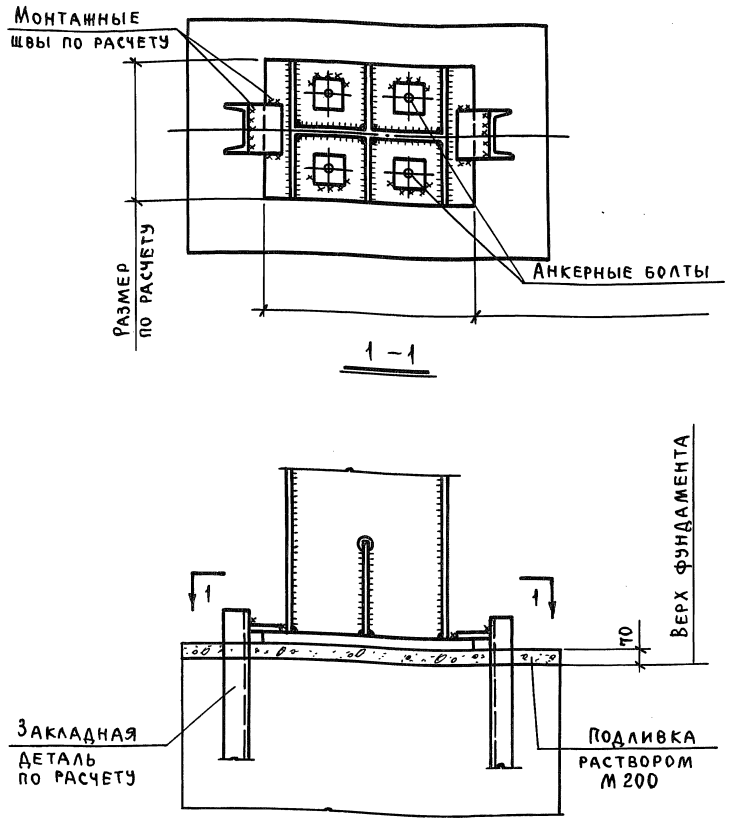

ГИП	Виноградов		
Гл. конст. ин-та	Шаповалов		
Пров.	Спиричев		
Гл. инж. ин-та			
Нач. отд.	Абрамов		
Гл. констр. отд.	Липницкий		
Проектир.	Виноградов		
Исполн.	Александров		
	Гайсенок		

ГПИ Ленинградский Промстроипроект г. Ленинград

ТД	Неотапливаемые транспортерные галереи пролетами 18, 24 и 30 м, с ограждающими конструкциями из волнистых асбестоцементных листов.	Серия 3.016-1	
1971	Пример узла сопряжения стальных опор высотой более 14 м с фундаментом.	Выпуск 4	Лист 23
	12620-04	26	

Пров. Жаря 26.5.86г Коп. Шир

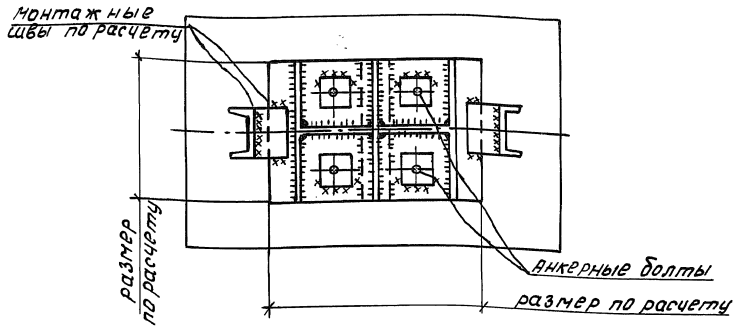

1-1

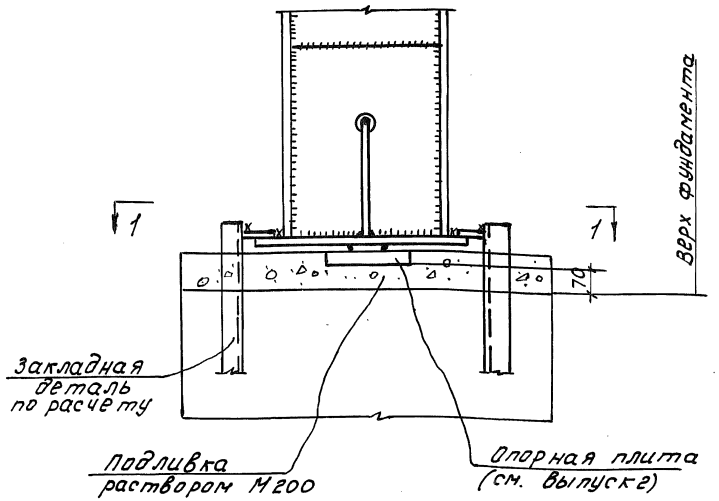

	Неотапливаемые транспортерные галереи пролетом 8.20 и 30 м с ограждающими конструкциями из волнистых асбестоцементных листов.	Серия 3.016-1	
1971	Пример узла сопряжения стальных опор высотой менее 14 м. с фундаментом	Выпуск 4	Лист 24

12620-04

gost.e-ecolog.ru

пров. Ипатковский коп. [signature]