ГОСУДАРСТВЕННЫЙ КОМИТЕТ СОВЕТА МИНИСТРОВ СССР ПО ДЕЛАМ СТРОИТЕЛЬСТВА

/ГОССТРОЙ СССР/

ТИПОВЫЕ КОНСТРУКЦИИ И ДЕТАЛИ ЗДАНИЙ И СООРУЖЕНИЙ.

Серия 3.016-1

НЕОТАПЛИВАЕМЫЕ ТРАНСПОРТЕРНЫЕ ГАЛЕРЕИ ПРОЛЕТАМИ 18, 24 и 30 метров С ОГРАЖДАЮЩИМИ КОНСТРУКЦИЯМИ ИЗ ВОЛНИСТЫХ АСБЕСТОЦЕМЕНТНЫХ ЛИСТОВ

Выпуск 1

АРХИТЕКТУРНО СТРОИТЕЛЬНЫЕ ЧЕРТЕЖИ

12620-01

НАСТОЯЩАЯ ПРОЕКТНАЯ ДОКУМЕНТАЦИЯ МОЖЕТ БЫТЬ ИСПОЛЬЗОВАНА ТОЛЬКО В КАЧЕСТВЕ СПРАВОЧНОГО МАТЕРИАЛА ПРИ РАЗРАБОТКЕ КОНКРЕТНОГО ПРОЕКТА (ОСНОВАНИЕ - ПИСЬМО ГОССТРОЯ РОССИИ ОТ 17.03.99 № 5-11/30)

gost.e-ecolog.ru

ГОСУДАРСТВЕННЫЙ КОМИТЕТ СОВЕТА МИНИСТРОВ СССР ПО ДЕЛАМ СТРОИТЕЛЬСТВА

/ГОССТРОЙ СССР/

ТИПОВЫЕ КОНСТРУКЦИИ И ДЕТАЛИ ЗДАНИЙ И СООРУЖЕНИЙ.

Серия 3.016-1

НЕОТАПЛИВАЕМЫЕ ТРАНСПОРТЕРНЫЕ ГАЛЕРЕИ ПРОЛЕТАМИ 18, 24 и 30 метров С ОГРАЖДАЮЩИМИ КОНСТРУКЦИЯМИ ИЗ ВОЛНИСТЫХ АСБЕСТОЦЕМЕНТНЫХ ЛИСТОВ

Выпуск 1

АРХИТЕКТУРНО СТРОИТЕЛЬНЫЕ ЧЕРТЕЖИ

Разработан
ГПИ Ленинградский Промстройпроект.

Допущены к применению
Отделом типового проектирования
и организации проектно-изыскательских
работ Госстроя СССР.
Протокол от 30 мая 1973 г.

© ГУП ЦПП, 2002

Содержание

Содержание	Страница	Лист
Содержание	2	
Пояснительная записка.	3-6	
Указания к определению нагрузок на галерею	7	
Нагрузки на галерею.	8	1
Габаритные схемы галерей.	9	2
Поперечные разрезы галерей на один конвейер	10	3
Поперечные разрезы галерей на два конвейера.	11	4
Продольный разрез галереи.	12	5
План галереи на один конвейер.	13	6
План галереи на два конвейера.	14	7
Фасад галерей.	15	8
Продольные разрезы галерей в местах примыкания к зданиям.	16	9
Спецификация строительных изделий и приборов крепления на один пролет:	17	10
Спецификация сборных железобетонных элементов и расход материалов для одного пролета галерей.	18	11
Планы перекрытий галерей B = 3000 мм для конвейеров с лентами 400 ÷ 800 мм.	19	12
Планы перекрытий галерей B = 4500 мм для конвейеров с лентами 1000; 1200 мм.	20	13
Планы перекрытий галерей B = 4500 мм для конвейеров с лентами 1400; 1600 мм.	21	14
Планы перекрытий галерей B = 4500 мм для 2х конвейеров с лентами 400 ÷ 650 мм.	22	15
Планы перекрытий галерей B = 6000 мм для 2х конвейеров с лентами 800 ÷ 1200 мм.	23	16
Поперечные разрезы перекрытий галерей.	24	17
Примеры примыканий перекрытий галерей к зданиям	25	18

ГПИ Ленинградский Промстройпроект г. Ленинград

Пояснительная записка

I Общая часть

1. Настоящие чертежи разработаны согласно плану типового проектирования ГОССТРОЯ СССР на 1969 год, раздел XXII „Индустриальные конструкции зданий и сооружений", г. Металлические конструкции зданий и сооружений, тема 52.
2. Рабочие чертежи неотапливаемых транспортерных галерей пролетами 18, 24 и 30м, разработаны на основании технических решений утвержденных Госстроем СССР 17/III-1969 года и протокола от 23/XI-1970 рассмотрения в отделе типового проектирования и организации проектно-изыскательских работ ГОССТРОЯ СССР. Галерей разработаны в двух вариантах:
   а) Галереи с ограждающими конструкциями из волнистых асбестоцементных листов, серия 3.016-1, разработанные Ленинградским Промстройпроектом и Л.О.ЦНИИ Проектстальконструкция;
   б) Галереи с самонесущими асбестоцементными оболочками, серия 3.016-2, разработанные Харьковским Промстройпроектом.
3. Неотапливаемые транспортерные галереи предназначены для размещения в них ленточных конвейеров с лентой шириной от 400мм до 1600мм, а также могут быть использованы для прокладки коммуникаций, за исключением трубопроводов с легковоспламеняющимися и горючими жидкостями и газами, если смешение их может вызвать взрыв или пожар.
4. Галереи могут быть применены для транспортирования материалов под углом наклона от 0° до 23°.
5. Номинальная ширина галерей принята 3м, 4,5м и 6м.
6. Конструкции галерей предусматривают возможность гидроуборки пыли и просыпи при положительной температуре наружного воздуха.
7. Привязки стоек рам конвейеров в поперечном сечении галерей не фиксированы и назначаются в конкретном проекте. В габаритных схемах приведены лишь типы конвейеров, на которые рассчитаны строительные конструкции соответствующих галерей, а также указаны минимальные размеры проходов и зазоров для ремонтно-монтажных работ.
   Габаритные схемы галерей приведены на листе 2 настоящего выпуска.
8. Рабочие чертежи галерей разработаны применительно к условиям строительства в климатических районах с расчетной зимней температурой до -40°С и величинами скоростного напора ветра и веса снегового покрова, установленных для III географического района по СНиП II-А11-62.
9. Конструкции галерей не рассчитаны на их применение в районах с сейсмичностью выше 6 баллов, в районах с просадочными или вечномерзлыми грунтами, а так же для транспортирования горячих, парящих и особо агрессивных материалов.

ТК	Неотапливаемые транспортерные галереи пролетами 18, 24 и 30м. с ограждающими конструкциями из волнистых асбестоцементных листов.	Серия 3.016-1	
1971	Пояснительная записка	Выпуск 1	Лист —

ГПИ Ленинградский Промстройпроект г. Ленинград.

Гл. инж. инст.	Абрамов	Гл. инж. пр-та	Виноградов
Нач. отдела	Липницкий	Гл. конст. инс.	Шаповалов
Гл. конст. отд.	Виноградов		
Проектир.	Александров		
Проектир.	Ивомская		

12620-01 4

10. Настоящая серия 3.016-1 состоит из четырех выпусков:
Выпуск 1- Архитектурно-строительные чертежи.
Выпуск 2- Стальные конструкции. Чертежи КМ.
Выпуск 3- Строительные изделия.
Выпуск 4- Архитектурные и монтажные детали.
В данном выпуске 1 помещены материалы для проектирования, которые включают: нагрузки, габаритные схемы, примеры решения монтажных схем перекрытия, таблицы расхода материалов (за исключением металлоконструкции, приведенных в выпуске 2.)

II. Конструктивные решения.

11. В качестве несущих конструкций пролетных строений галерей приняты стальные решетчатые фермы с параллельными поясами пролетом 18, 24 и 30 м, фермы располагаются с внутренней стороны стен галереи. Высота ферм для всех пролетов принята одинаковой и равна 3,3 м (между обушками поясных уголков).
12. Стены и кровля галерей приняты из асбестоцементных волнистых листов унифицированного профиля (ГОСТ 16233-70) по стальным прогонам. Приборы крепления приняты по сериям 2.430-2, выпуск 1 и 2.460-1 выпуск 1.
Прогоны фахверка стен крепятся к стойкам ферм, а прогоны кровли опираются на стальные ригели, которые в свою очередь опираются на верхние пояса ферм, кровля в поперечном разрезе галереи- двухскатная с уклоном 1:4
13. Перекрытие галерей принято из сборных железобетонных плит размером 1,5×6 м по серии ИИ 24-2 с дополнительными закладными деталями, приведенными в выпуске 3 настоящей серии.
14. Общая устойчивость стальных балок перекрытия галерей обеспечивается жесткостью диска, образуемого сборными железобетонными плитами. Плиты должны быть приварены не менее чем в трех углах каждая, а швы между плитами должны тщательно заполняться бетоном марки „200" на мелком гравии или щебне
15. Примыкание галерей к зданиям рекомендуется консольным, без опирания на каркас или ограждающие конструкции зданий. Перекрытие консольных участков, имеющих длину 6 м, принято из сборных железобетонных плит, а участков, имеющих длину менее 6 м, принято в виде монолитной железобетонной плиты по стальным балкам. При необходимости опирания нижнего конца галереи на здание сопряжение элементов перекрытия следует выполнять по деталям 15-19.
Двери зданий категорий А, Б и В в местах примыкания галерей следует принимать с пределом огнестойкости 0,6 часа. Вместо дверей допускается устраивать водяную завесу.
Выходы из галерей следует назначать согласно СНиП II-М. 2-72.
16. Заполнение оконных проемов принято стальными открывающимися переплетами по ГОСТ'у 8126-56. Количество и места окон, шахт и других устройств для проветривания галерей должны назначаться в каждом проекте индивидуально и в соответствии с требованиями СНиП II-М. 2-72 пункт 3.3.
17. Полы приняты с уклоном 2% под конвейер. Конструкцию пола следует назначить в конкретном проекте.

ТК	Неотапливаемые транспортерные галереи пролетами 18, 24 и 30 м, с ограждающими конструкциями из волнистых асбестоцементных листов.	серия 3.016-1	
1971	Пояснительная записка.	выпуск 1	лист —

12620-01 5

ГПИ Ленинградский Промстройпроект г. Ленинград

Гл. инж. проекта — Н. Ротенберг
Нач. отдела — Ю. Ушаков
Гл. конструктор — Ю. Ушаков
Проектировал — Ю. Ушаков
Проверил — Ю. Ушаков

Инв. № подл. | Подпись и дата | Взам. инв. №

Инв. № дубл. | Подпись и дата

Под конвейером предусматривается устройство латка из 2 мм стали (при транспортировании материалов с абразивными свойствами) или из плотного бетона марки „200" со стальной стружкой (сталебетон М-200 – на 1 м³ бетона 50 кг стружки) для остальных материалов.

18. Шаг стоек станин конвейера в продольном направлении галерей принят 3м в соответствии с нормалями машиностроения МН 5815-65, МН 5824-65 и РТМ 143-65.

19. Пример разбивки закладных деталей для крепления стоек станин конвейера приведен в настоящем выпуске.

20. Внутри галереи с обеих сторон по ширине устанавливаются стальные перила, которые крепятся к закладным деталям в железобетонных плитах. Перила разработаны в 3 ем выпуске настоящей серии.

21. При уклоне галерей более 12° в проходах следует укладывать съемные стальные ходовые трапы, разработанные в 3 ем выпуске настоящей серии.

III Указания по применению.

22. При разработке проекта транспортерных галерей по материалам данной серии рекомендуется следующий порядок:

а). на основании технологического задания, в зависимости от количества конвейеров и ширины их лент, по габаритным схемам подбирается соответствующая ширина галерей;

б). по указаниям, приведенным в выпуске 2 настоящей серии, производится выбор несущих стальных конструкций пролетного строения галерей и конструкций в местах примыкания к зданиям и у температурных швов;

в). по материалам, приведенным в настоящем выпуске, составляются монтажные схемы сборных железобетонных плит перекрытия галереи, а также архитектурные чертежи. На монтажных схемах и архитектурных чертежах даются ссылки на номера деталей помещенных на соответствующих листах выпуска 4 данной серии и типовых серий. Марки железобетонных плит перекрытия выбираются по таблице, помещенной в настоящем выпуске.

г). В зависимости от местоположения стоек конвейера по ширине галерей на чертеже плит с дополнительными закладными деталями (выпуск 3) вместо размеров обозначенных буквенными индексами проставляются размеры по конкретному проекту.

23. В случае, если по технологическому заданию необходимо устройство в перекрытии галерей проемов (для монтажа конвейерных лент и др.), на этих участках должна быть запроектирована монолитная железобетонная плита по стальным балкам с перекрытием проема съемными элементами.

24. Внутренняя отделка галерей выбирается при разработке проекта в зависимости от свойств транспортируемых материалов.

25. Примеры опирания стальных конструкций опор

ГПИ Ленинградский Промстройпроект г. Ленинград	ГК 1971	Неотапливаемые транспортерные галереи пролетами 18, 24 и 30 м. с ограждающими конструкциями из волнистых асбестоцементных листов. Пояснительная записка.	Серия 3.016-1 Выпуск 1 Лист —

галерей на железобетонные фундаменты приведен в выпуске 4 настоящей серии.

26. В проекте галерей должны даваться указания об антикоррозионной защите стальных несущих конструкций, а также закладных и крепежных деталей. Рекомендации по защите стальных несущих конструкций галерей даны в выпуске 2 настоящей серии. Способ защиты стальных закладных и крепежных деталей выбирается в зависимости от степени агрессивности среды в соответствии с „Указаниями по проектированию антикоррозионной защиты строительных конструкций (СН 262-67). Защита стальных деталей, расположенных в местах недоступных для систематического осмотра и периодического возобновления антикоррозионной защиты, должна предусматриваться усиленной.

27. В первом пункте общих указаний к конкретному проекту, выполненному на основании настоящей серии, на заглавных архитектурно-строительных рабочих чертежах следует предусматривать запись об установленной технологами категории пожароопасности транспортерных галерей следующего содержания: „Согласно технологическому заданию, выданному институтом ....., данная транспортерная галерея относится к ..... категории пожарной опасности".

28. На заглавных архитектурно-строительных и сантехнических рабочих чертежах конкретного проекта транспортерной галереи следует предусматривать запись следующего содержания: „Согласно оговоренным, в пункте 1 общих указаний к проекту, категориям пожароопасности соответствие архитектурно-строительной части (или отопления и вентиляции или водоснабжения и канализации) рабочих чертежей нормам и правилам взрывобезопасности и пожаробезопасности и безопасную эксплуатацию строительной части (или отопления и вентиляции или водоснабжения и канализации). Удостоверяю:

[illegible] главный инженер проекта ..... (подпись)

IV Нагрузки и расчет конструкций

29. Таблицы принятых нагрузок приведены на листе 1 настоящего выпуска.

30. Указания о расчете стальных конструкций галерей приведены в выпуске 2 настоящей серии.

V Монтажные работы.

31. Монтаж железобетонных конструкций галерей следует производить в соответствии с проектом организации работ и главой СНиП III-В.3-62* „Бетонные и железобетонные конструкции сборные. Правила производства и приемки монтажных работ".

32. Указания по монтажу стальных конструкций даны в выпуске 2 настоящей серии

VI Условные обозначения.

Маркировка деталей, помещенных в настоящей серии, выпуски 1, 4.



Номер детали

Номер листа, где деталь разработана (выпуск 4)



Номер детали

Номер листа, где деталь изображена (выпуск 1)

Маркировка типовых деталей, примененных в настоящей серии.

Серия

Выпуск



Номер детали

Номер листа, где деталь разработана.

ТК	Неотапливаемые транспортные галереи пролетами 18, 24 и 30 м с ограждающими конструкциями из волнистых асбестоцементных листов.	серия 3.016-1	
1971	Пояснительная записка.	выпуск 1	лист —

ГПИ Ленинградский Промстройпроект г. Ленинград

гл. инж. ин-та	[illegible]	Абрамов	
нач. отдела	[illegible]	Липницкий	
гл. констр. отд.	[illegible]	Виноградов	
проектиров	[illegible]	Александров	
проектиров	[illegible]	Изюмская	
гл. инж. пр-та	[illegible]	Виноградов	
гл. констр. и-та	[illegible]	Шаповалов	

1. Нагрузки от веса снегового покрова и от скоростного напора ветра приняты по СНиП II-А.11-62 для III географического района СССР, причем величина нагрузки от скоростного напора ветра принята для высоты 30м. над уровнем земли.

г. При расчете конструкций галерей в местах примыкания к зданиям нагрузка от снегового мешка принята в соответствии с указаниями, изложенными в письме Начальника управления технического нормирования и стандартизации Госстроя СССР от 11 февраля 1965г за №6-471.

В соответствии с этими указаниями для галерей шириной менее 6.0м значение коэффициента „С" по таблице 8 СНиП II-А.11-62 принималось равным С=2. Значение величины „S" (зоны распространения повышенных нагрузок) принималось по СНиП II-А.11-62, но не более двух ширин галерей.

3. Вертикальная нагрузка от одного погонного метра конвейера включает:

а) Вес сыпучего материала на ленте, принятой согласно письма Центрального проектно-конструкторского бюро „Союзпроммеханизация" (г. Москва) от 23 апреля 1969года.

б) Вес рабочей и холостой ветви ленты по ГОСТ 20-62.

в) Вес роликоопор принятый по сборнику 1-64 часть VI „конвейеры ленточные (оборудование)"

г) Вес металлических конструкций конвейера принят по „Нормалям машиностроения" МН5815-65 ÷ МН5824-65 РТМ 143-65.

4. Продольная сила от одного погонного метра конвейера вычислена согласно материалов Уральского Промстройниипроекта по формуле:

$$T_{п.м} = (q_м + 2q_л)Sin\beta + 1{,}5\cos\beta\left[(q_м + q_л + q_р)\omega_р + (q_л + q_х)\omega_х\right] + 0{,}1q(q_р + q_х)\frac{a}{g}$$

β – угол наклона ленты и пола галерей

$\omega_р$; $\omega_х$ – обобщенные коэффициенты сопротивления трению соответственно рабочих и холостых роликов.

$q_м$ – вес сыпучего материала на ленте в кг.

$q_л$ – Вес ленты в кг.

$q_р$; $q_х$ – вес рабочих и холостых роликов в кг.

a – ускорение движения ленты при пуске, в м/сек².

g – 9.81 м/сек² – ускорение силы тяжести.

ТК	Неотапливаемые транспортерные галереи пролетами 18,24 и 30м с ограждающими конструкциями из волнистых асбестоцементных листов.	серия 3.016-1	
1971	Указания к определению нагрузок на галерею.	Выпуск 1	Лист —

12620-01 8

ГПИ Ленинградский Промстройпроект г. Ленинград

Гл. инж. пр-та	Гл. конст. инж.	Виноградов
Нач. отд.	Винокуров	Шаповалов
Гл. конст. отд.	Александров	
Проект.	Матвеев	
Исполнит.		

Проверил Кот. Фролкина

Таблица 1.

Наименование элемента галереи	Вид нагрузки	Наименование нагрузки	Нормативная нагрузка	Коэффициент перегрузки	Расчетная нагрузка
Кровля	Постоянная	Листы асбестоцементные волнистые профиля „УВ-7,5"	20	1,1	22
		Прогоны, связи, ригеля	40	1,1	44
		Промпроводка	50	1,2	60
	Временная	Пыль	50	1,2	60
		Снег	100	1,4	140
Стены	Постоянная	Листы асбестоцементные волнистые профиля „УВ-6"	15	1,1	17
		Оконные переплеты стальные	30	1,1	33
		Прогоны и тяжи	15	1,1	17
	Времен	Ветер	71	1,2	85
Пол	Постоянная	Стальные трапы *	10	1,2	12
		Цементно-бетонный пол (γ = 2100 кг/м³) $\delta_{ср}$ = 70 мм	147	1,2	176
		Сборные железобетонные плиты по серии ИИ-24-2	295	1,1	325
		Ригели и связи	30	1,1	33
	Времен	Нагрузка от веса просыпи, толпы и деталей **	300	1,3	390

Таблица 2

Наименование элемента галереи	Вид нагрузки	Вес транспортируемого материала	Ширина ленты, мм. 400	500	650	800	1000	1200	1400	1600
Перекрытие	Вертикальная нагрузка	γ = 0,85 т/м³	69.8 / 109.0	85 / 132.5	119,2 / 186.5	173.9 / 271.0	243.7 / 380,0	308.4 / 482.0	412.1 / 644.0	495.4 / 775,0
		γ = 1,8 т/м³	86.7 / 135.0	111.8 / 184.0	160,5 / 250,0	272.7 / 426.0	372.8 / 582.0	486.4 / 760.0	670.2 / 1050	834,4 / 1300
		γ = 2,5 т/м³	97.2 / 152.0	129.3 / 202,0	188,5 / 294,0	314,7 / 497.0	438.8 / 685,0	577.4 / 900.0	796,1 / 1240,0	1005.4 / 1570.0
	Продольная нагрузка	γ = 0,85 т/м³	17.03 / 26.6	23.6 / 36.6	33.0 / 51,6	53.4 / 83,2	75,4 / 117.5	102.8 / 179.5	116.6 / 182.0	173.2 / 271.0
		γ = 1,8 т/м³	25.2 / 39.4	36.5 / 55,4	52,5 / 81,6	829 / 129,0	140,6 / 219,0	190.2 / 298.0	126.8 / 198.0	330,7 / 525.0
		γ = 2,5 т/м³	30.2 / 47.2	44,7 / 69.7	65,6 / 102.5	122.6 / 191,0	170,7 / 266,0	232,2 / 362.0	334.0 / 522.	420.5 / 656.0

Примечания:

1. Кроме указанных в таблице 1 нагрузок, которые даны в кг/м². Предусмотрены также подвески к ригелям кровли подъемного механизма грузоподъемностью 2×0,5т.
2. В таблице 2 в числителе даны нормативные нагрузки в кг. на перекрытие галереи от 1 п.м. конвейера, а в знаменателе расчетные
3. Для расчетных нагрузок, приведенных в таблице 2 учтены коэффициенты: – динамичности Кд = 1,3
   – перегрузки К = 1,

* Стальные трапы укладываются только в галереях, имеющих угол наклона 12° и более: Нагрузка от них дана в кг/пог.м. галереи.

** Нагрузка располагается:
– для рассчета несущих конструкций (ферм) в проходах и ремонтных зазорах.
– для рассчета балок пола и плит перекрытий по всей ширине перекрытий.

ТК 1971	Неотапливаемые транспортерные галереи пролетами 18, 24 и 30м с ограждающими конструкциями из волнистых асбестоцементных листов.	Серия 3.016-1	
	Нагрузки на галерею.	Выпуск 1	Лист 1

ГПИ Ленинградский Промстройпроект г. Ленинград

Гл. инж. ин-та	Нач. отд.	Гл. конст. отд.	Проектир. исполнит.
Абрамов	Липницкий	Виноградов	Александров
Гл. инж. пр-та	Гл. конр. ин-та		Матвеев
Виноградов	Шаповалов		Спиричев

12620-01 9

Пров. Танковец 4-VII-80г. Коп. Франков

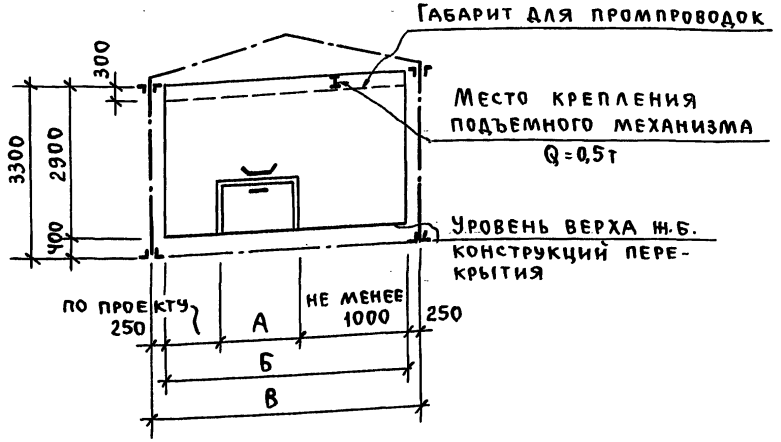

Габаритная схема галереи на один конвейер

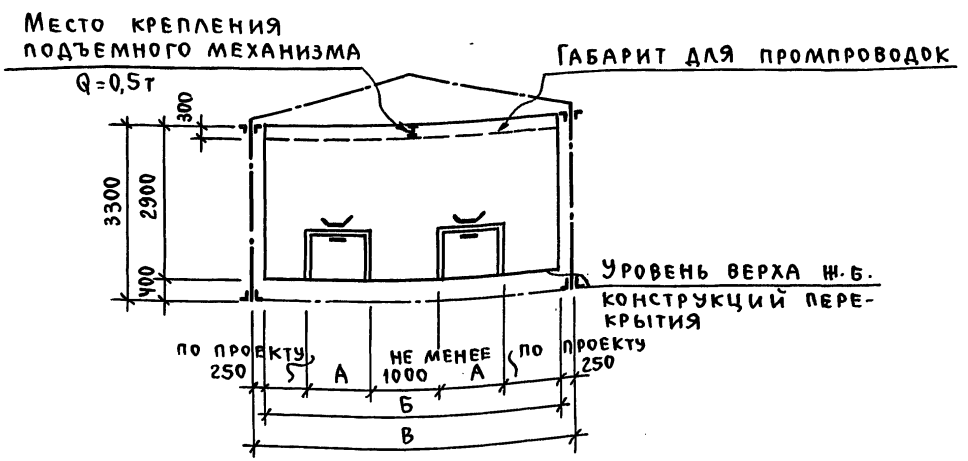

Габаритная схема галереи на два конвейера

Типы и габариты галерей, привязки конвейеров и проходов

Тип галерей	Полезная ширина галереи Б, мм	Расстояние между осями ферм В, мм	Количество конвейеров, шт.	Ширина конвейеров, мм	
				А	А + А
I	3000	3500	1	≤ 1400	
II	4500	5000	1	1400 - 2000	
			2		≤ 1900
III	6000	6500	2		≤ 3300

Ширина ленты и принятая для нее ширина рамы конвейера

Ширина ленты мм	Ширина конвейера А, мм
400	700
500	800
650	950
800	1200
1000	1400
1200	1650
1400	1850
1600	2000

ГПИ Ленинградский Промстройпроект г. Ленинград	Гл. инж. ин-та	Подп.	Абрамов	Гип	Подп.	Виноградов
	Нач. отд.	"	Липницкий	Гл. арх. ин-та	"	Терехов
	Гл. арх. отд.	"	Терехов			
	Проектир.	"	Изюмская			
	Исполн.	"	Синельникова	Пров.	"	Капустина

ТК	Неотапливаемые транспортерные галереи пролетами 18, 24 и 30 м с ограждающими конструкциями из волнистых асбестоцементных листов	Серия 3.016.1	
1971 г.	Габаритные схемы	Выпуск 1	Лист 2

Пров. [signature] 7.09.88 г. Коп. [signature]

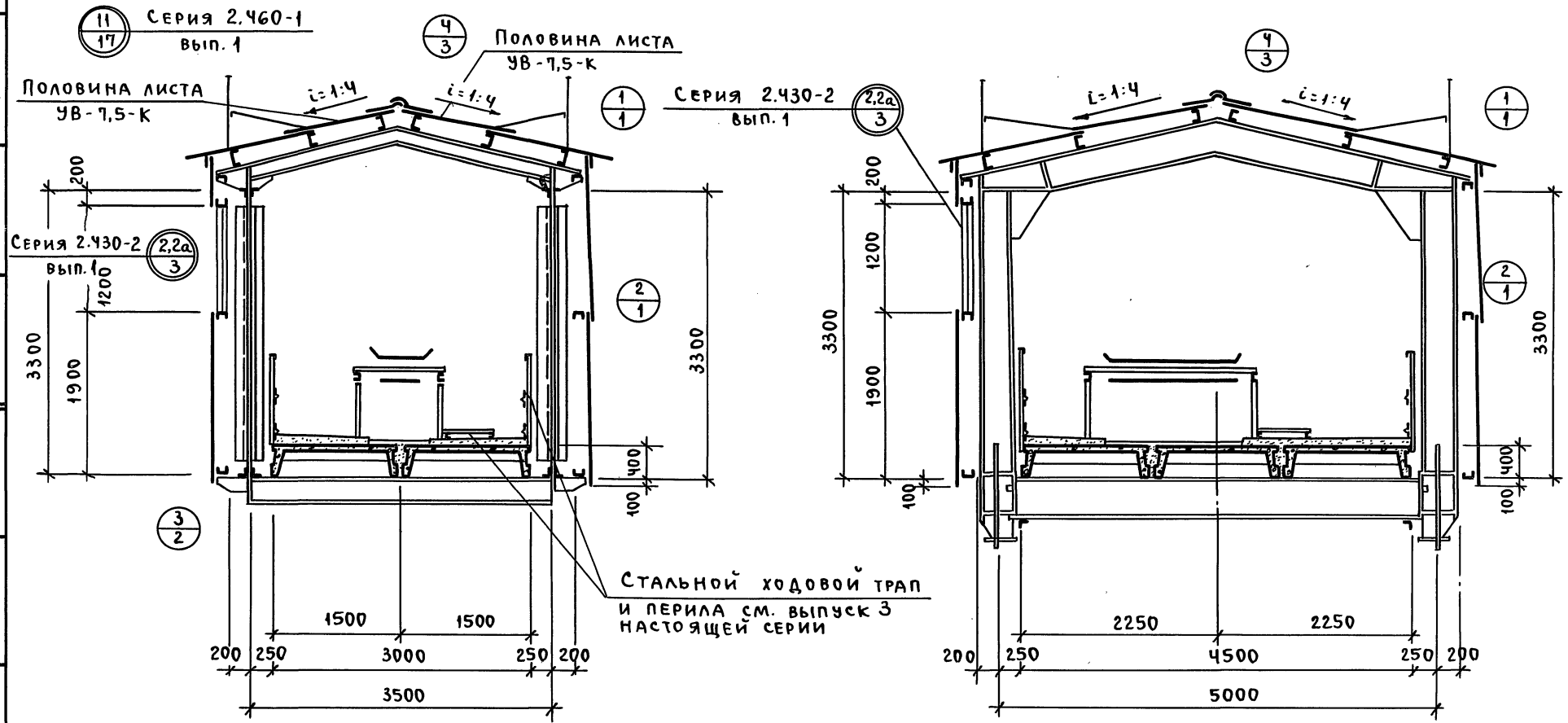

ГИП	Абрамов	Подп.	
Гл. инж. ин-та	Липницкий	Подп.	
Нач. отд.	Терехов	Подп.	
Гл. арх. отд.	Изюмская	Подп.	
Проектир.	Синельникова	Подп.	
Испол.		Подп.	
Гл. арх. ин-та	Виноградов	Подп.	
Пров.	Капустина	Подп.	

ГПИ Ленинградский Промстройпроект г. Ленинград

ТК	Неотапливаемые транспортерные галереи пролетами 18, 24 и 30 м с ограждающими конструкциями из волнистых асбестоцементных листов	Серия 3.016-1	
1971г.	Поперечные разрезы галерей на один конвейер	Выпуск 1	Лист 3

Пров. 7.09.82 Коп.

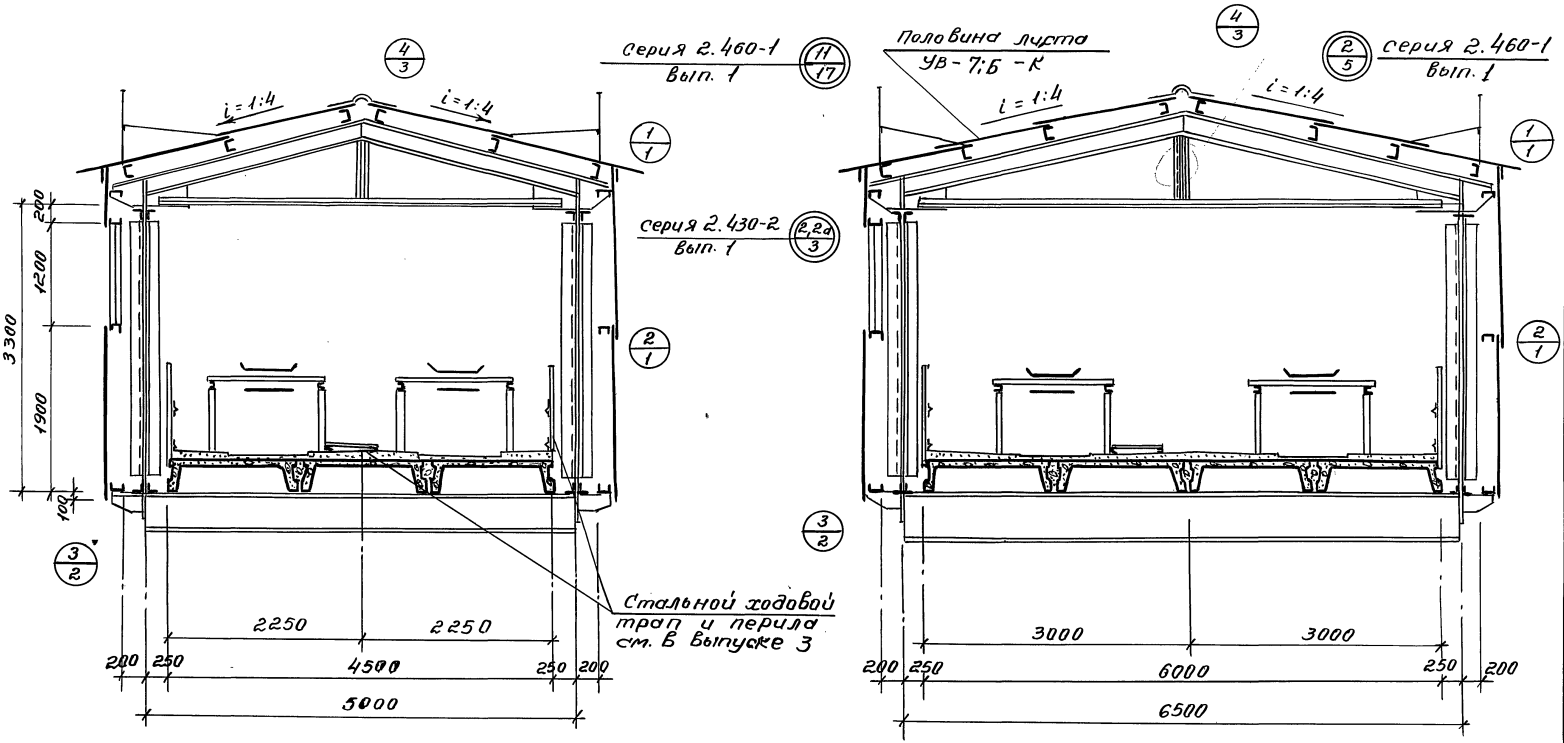

ТК	Неотапливаемые транспортерные галереи пролетами 18,24 и 30 м с ограждающими конструкциями из волнистых асбестоцементных листов.	Серия 3.016-1	
1971	Поперечные разрезы галерей на два конвейера.	Выпуск 1	Лист 4

12620-01 12

Гл. инж. инс-та	Норамов	Гл. инж. пр-та	Виноградов	
Нач. отдела	Липницкий	Гл. арх. инс-та	Терехов	
Гл. арх. отд.	Терехов			
Проектир.	Изюмская			
Исполнит.	Синельникова	Пров.	Капустина	

ГПИ Ленинградский Промстройпроект г. Ленинград

Пров. Танковец 4-VII-80г. [illegible]

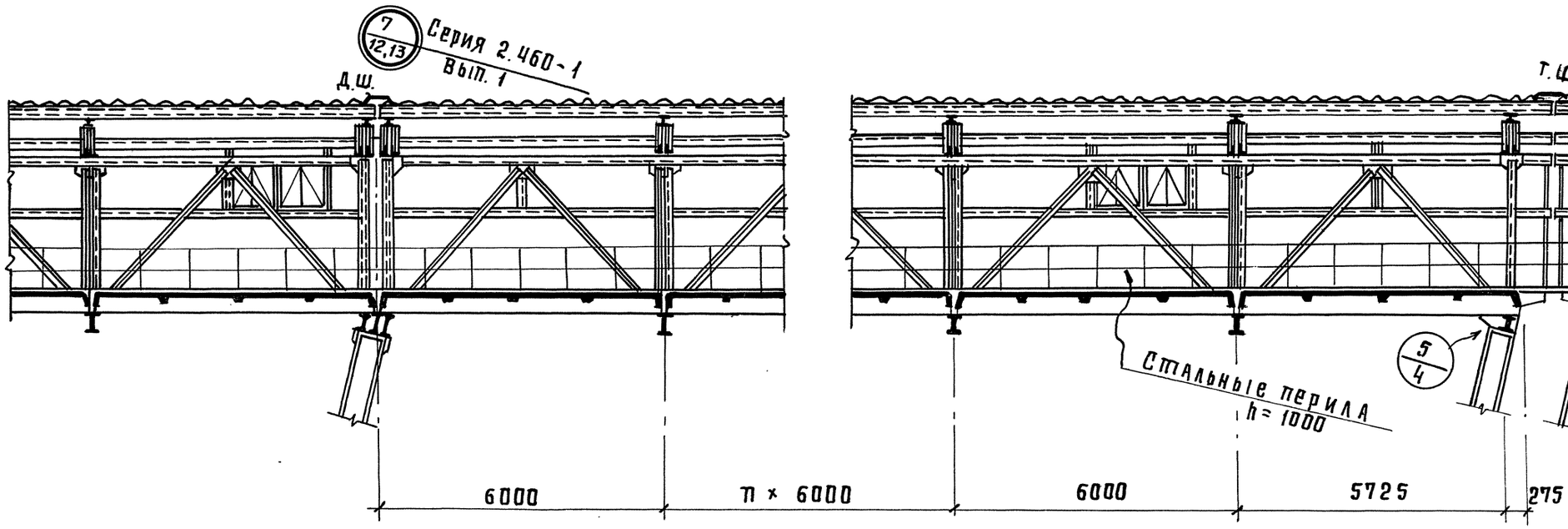

Гл. инж. ин-та	Подпись	Абрамов	Гл. инж. пр-та	Подпись	Виноградов
Нач. отд.	— " —	Липницкий	Гл. арх. ин-та	— " —	Терехов
Гл. арх. отд.	— " —	Терехов			
Проектир.	— " —	Изюмская	Проверил	— " —	Капустина
Исполнитель	— " —	Синельников			

ГПИ
Ленинградский
Промстройпроект
г. Ленинград

пров. [signature] 7.09.88г коп. [signature]

ТК	Неотапливаемые транспортерные галереи пролетами 18, 24 и 30 м с ограждающими конструкциями из волнистых асбестоцементных листов	Серия 3.016-1
1971 г.	Продольный разрез галереи	Выпуск 1 / Лист 5

12620-01 13

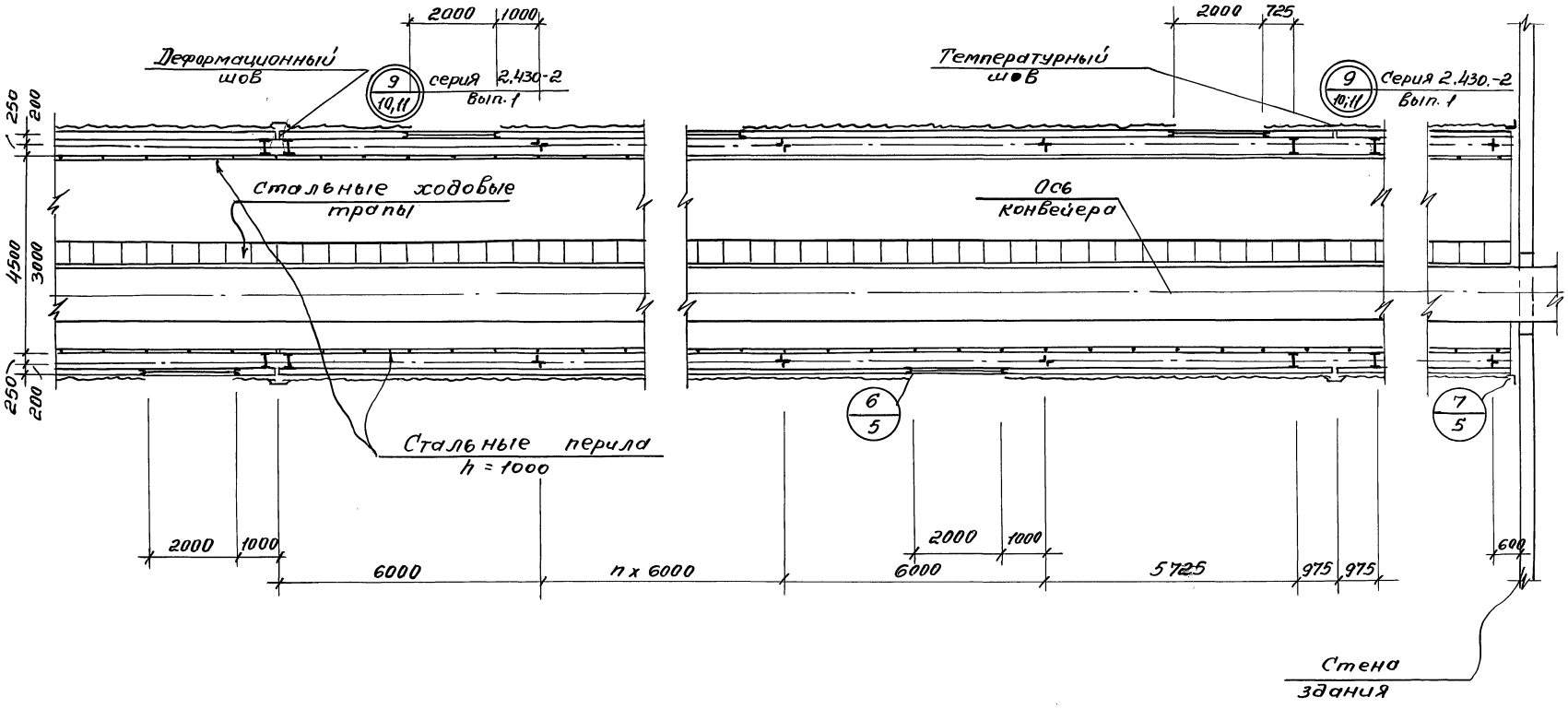

ТК	Неотапливаемые транспортерные галереи пролетами 18,24 и 30м с ограждающими конструкциями из волнистых асбестоцементных листов.	Серия 3.016-1	
1971	План галереи на один конвейер	Выпуск 1	Лист 6

ГПИ Ленинградский Промстройпроект г. Ленинград

Гл. инж. пр-та		Виноградов
Гл. инж. пр-та		Терехов
Гл. арх. ин-та		
Гл. инж. ин-та	Абрамов	
Нач. отд.	Литницкий	
Гл. арх. отд.	Терехов	
Проектир.	Изманская	
Исполнит.	Артеменко	Привер. Капустина

12620-01 14

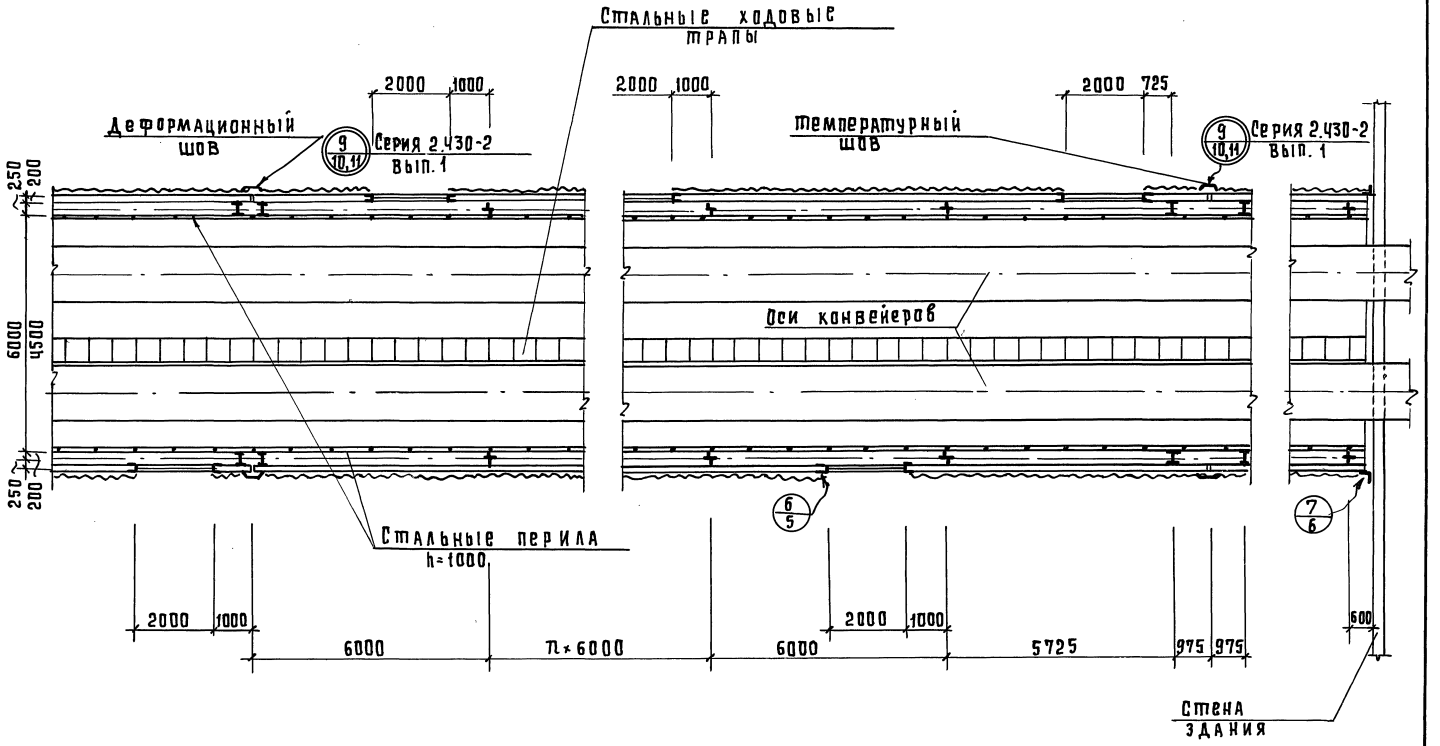

Гл. инж. ин-та		Абрамов		Гл. инж. пр-та	Виноградов
Нач. отд.	подпись	Липницкий	подпись	Гл. арх. ин-та	Терехов
Гл. арх. отд.	— " —	Терехов	— " —		
Проектир.	— " —	Изомская	— " —	проверил	Капустина
Исполнитель	— " —	Артемечко	— " —		

ГПИ Ленинградский Промстройпроект г. Ленинград

ТК	Неотапливаемые транспортерные галереи пролетами 18, 24 и 30м с ограждающими конструкциями из волнистых асбестоцементных листов	Серия 3.016-1	
1971	План галереи на два конвейера	Выпуск 1	Лист 7

пров. [signature] 7.09.88г коп. 2апр

15

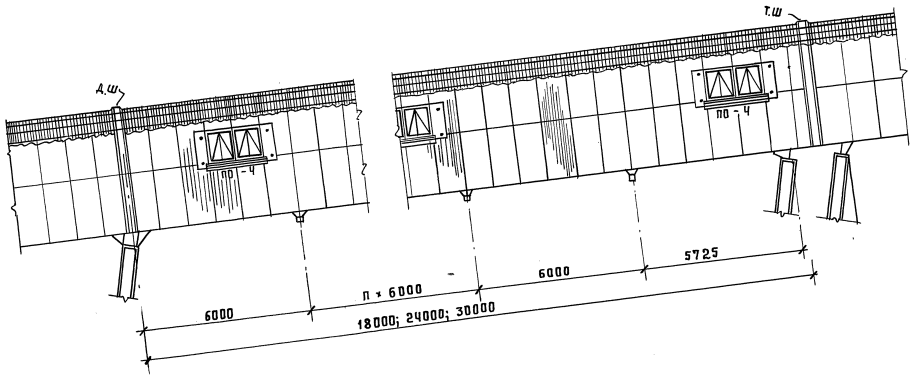

ГПИ Ленинградский Промстройпроект г. Ленинград	Гл. инж. ин-та	Подпись	Абрамов	Гл. инж. пр-та	Подпись	Виноградов
	Нач. отд.	-"-	Липницкий	Гл. арх. ин-та	-"-	Терехов
	Гл. арх. отд.	-"-	Терехов			
	Проектир.	-"-	Изюмская			
	Исполнит.	-"-	Синельникова	Проверил	-"-	Капустина

пров. Торговина 709,88 г. коп. галер

ТК	Неотапливаемые транспортерные галереи пролетами 18, 24 и 30 м с ограждающими конструкциями из волнистых асбестоцементных листов	Серия 3.016-1	
1971	Фасад галереи	Выпуск 1	Лист 8

12620-01 16

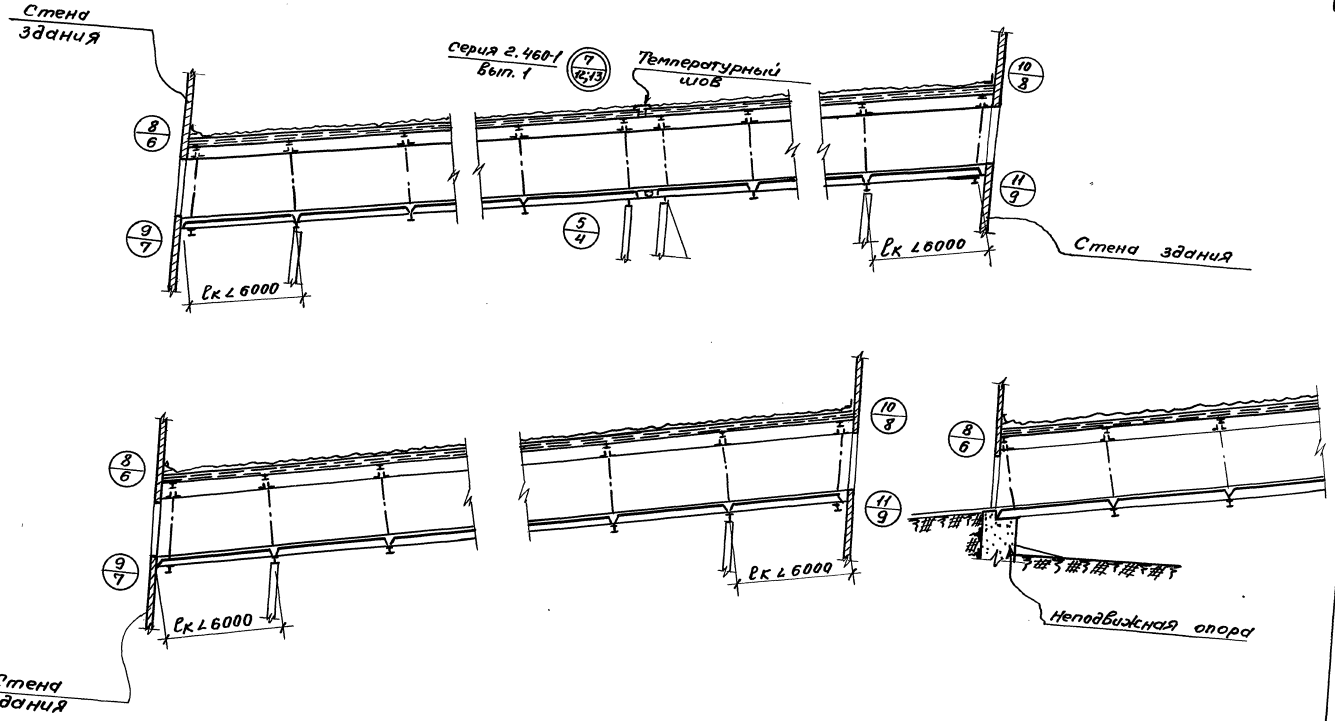

ТК	Неотапливаемые транспортные галереи пролетами 18, 24 и 30м с ограждающими конструкциями из волнистых асбестоцементных листов	Серия 3.016-1	
1971 г	Продольные разрезы галерей в местах примыкания к зданиям	Выпуск 1	Лист 9

ГПИ Ленинградский Промстройпроект г. Ленинград

Гл. инж. ин-та	Абрамов	Гл. инж. пр-та	Виноградов
Нач. отд.	Липницкий	Гл. арх. ин-та	Терехов
Гл. арх. отд.	Терехов		
Проектиров	Изюмская		
Исполнитель	Синельникова		

12620-01 17

Спецификация строительных изделий на один пролет

Ширина галереи мм	Наименование	Ед. измерения	Пролеты, м 18,0	24,0	30,0	Шифр стандарта, типовых, чертежей
3000; 4500; 6000	Переплеты стальные одинарные ПО-4	шт.	3	4	5	ГОСТ 8126-56
	Стекло оконное листовое б=4мм, 455×1080	шт.	12	16	20	ГОСТ 111-65
	Асбестоцементные унифицированного	Волнистые листы профиля				
	Стеновые листы УВ-7,5-К ℓ=2000	шт.	72	96	120	
	Гребенка ГУ-1	шт.	42	56	70	
	Гребенка ГУ-2	шт.	36	48	60	
	Лотковая деталь ЛУ-2	шт.	4	4	4	
	Угловая деталь РУ-2	шт.	6	8	10	ГОСТ 16233-70
	Переходная деталь ПУ	шт.	6	8	10	
3000	Листы кровельные УВ-7,5к ℓ=1750	шт.	54	72	90	
	Детали коньковые КУ1 КУ-2	шт.	18 18	24 24	30 30	
	Лотковая деталь ЛУ-1	шт.	4	4	4	
4500	Листы кровельные УВ-7,5-К ℓ=1750	шт.	72	96	120	
	Детали коньковые КУ-1 КУ-2	шт. шт.	18 18	24 24	30 30	
	Лотковая деталь ЛУ-1	шт.	4	4	4	
6000	Листы кровельные УВ-7,5-К, ℓ=1750	шт.	90	120	150	
	Детали коньковые КУ-1 КУ-2	шт. шт.	18 18	24 24	30 30	
	Лотковая деталь ЛУ-1	шт.	6	6	6	
3000; 4500; 6000	Стальные перила	кг.	153,0	204,0	255,0	серия 3-016-1 вып. 3
	Стальной ходовой трап.	кг.	166,8	222,4	271,8	—— " ——
	Стальное ограждение	м.	36,0	48,0	60,0	Серия 2.460-1 вып. 1

Спецификация приборов крепления асбестоцементных волнистых листов на один пролет

Ширина галереи мм	Марка крепления	Состав марки	Кол. элементов	Вес 1-го прибора кг	Пролет 18,0м Кол-во приборов	Общий вес кг	Пролет 24,0м Кол-во приборов	Общий вес кг	Пролет 30,0м Кол-во приборов	Общий вес кг	Примечания
3000; 4500; 6000	М1	К1	1	0,169	216	36,5	288	48,67	360	60,84	Комплект для стен
		Г	1								
		Ш1	1								
		ЛМ1	1								
	МВ1	В1	1	0,034	42	1,43	56	1,90	70	2,38	Комплект для угловых деталей и гребенки
		Г	2								
		Ш2	1								
		ПМ2	4								
	МВ2	В2	1	0,027	12	0,30	16	0,43	20	0,54	Комплект для угловых деталей
		Г	2								
		Ш3	1								
		ПМ2	2								
	МВ3	В1	1	0,043	6	0,26	8	0,34	10	0,43	Комплект для переходных деталей
		Г	2								
		Ш1	1								
		ПМ1	1								
		ПМ2	3								
	М10	К4	1	0,100	6	0,60	8	0,80	10	1,0	—— " ——
		Г	2								
		Ш1	1								
		ПМ1	1								
		ПМ2	2								
	МШ6	ШП2	1	0,029	6	0,17	6	0,17	6	0,17	Комплект для лотковых деталей
		Ш3	1								
		МП2	1								
3000	М2а	К2а	1	0,180	108	19,44	144	25,92	160	32,4	Комплект для кровли
4500		Г	1		108	19,44	144	25,92	180	32,4	
		Ш1	1								
6000		ПМ1	1		144	25,92	192	34,56	240	43,2	
3000	М5	К3	1	0,045	6	0,27	6	0,27	6	0,27	Комплект для лотковых деталей кровли
4500		Г	1		6	0,27	6	0,27	6	0,27	
		Ш3	1								
6000		ПМ2	1		8	0,36	8	0,36	8	0,36	

ТК	Неотапливаемые транспортерные галереи пролетами 18,24 и 30м с ограждающими конструкциями из волнистых асбестоцементных листов.	Серия 3.016-1	
1971	Спецификации строительных изделий и приборов крепления на один пролет.	Выпуск 1	Лист 10

ГПИ Ленинградский Промстройпроект г. Ленинград

Гл. инж. ин-та	Нач. отд.	Гл. арх. отд.	Проектир.	Исполнит.	
Абрамов	Липницкий	Терехов	Изюмская	Артеменко	Пров.
Гл. инж. пр-та	Гл. арх. ин-та				
Виноградов	Терехов				Капустина

Пролет галереи м	Ширина галереи, м	Число конвейеров	Ширина лент конвейеров	Марка железобетонного элемента — Плиты перекрытия: П5-8-К	П5-8-Л	П5-8-Т	П5-8-П	П5-9-К	П5-9-Л	П5-9-Т	П5-9-П	АП5-9-К	АП5-9-Л	АП5-9-Т	АП5-9-П	Расход бетона М-300, м³	Расход стали, кг: горячекатаная арматурная сталь ГОСТ 5781-61 класса А-I	А-II	А-III	Холодно тянут. провол. ГОСТ 8727-53	Прокат ст. 3 ГОСТ 380-71	Итого
18	3,0	1	400; 500; 650; 800	—	—	6	—	—	—	—	—	—	—	—	—	5,7	36,0	—	353,2	123,0	69,6	581,8
	4,5	1	1000; 1200	—	—	—	—	—	—	6	3	—	—	—	—	8,6	54,0	493,2	196,5	189,9	100,5	1034,1
	4,5	1	1400; 1600	—	—	—	—	—	—	—	—	—	—	6	3	8,6	63,0	513,9	205,7	191,8	100,5	1074,9
	4,5	2	400+400; 500+500; 650+650	—	—	6	3	—	—	—	—	—	—	—	—	8,6	54,0	—	527,5	184,5	108,0	874,0
	6,0	2	800+800; 1000+1000; 1200+1200	—	—	—	—	—	—	6	6	—	—	—	—	11,4	72,0	659,0	271,2	253,2	130,8	1386,2
24	3,0	1	400; 500; 650; 800	—	—	8	—	—	—	—	—	—	—	—	—	7,6	48,0	—	469,3	164,0	93,8	775,1
	4,5	1	1000; 1200	—	—	—	—	—	—	8	4	—	—	—	—	11,4	72,0	657,6	274,4	253,2	134,8	1392,0
	4,5	1	1400; 1600	—	—	—	—	—	—	—	—	—	—	8	4	11,4	84,0	685,2	274,4	255,4	134,0	1433,0
	4,5	2	400+400; 500+500; 650+650	—	—	8	4	—	—	—	—	—	—	—	—	11,4	72,0	—	700,8	246,0	144,8	1163,6
	6,0	2	800+800; 1000+1000; 1200+1200	—	—	—	—	—	—	8	8	—	—	—	—	15,2	96,0	876,8	361,6	337,6	174,4	1846,4
30	3,0	1	400; 500; 650; 800	—	—	10	—	—	—	—	—	—	—	—	—	9,5	60,0	—	586,0	205,0	117,0	968,0
	4,5	1	1000; 1200	—	—	—	—	—	—	10	5	—	—	—	—	14,3	90,0	822,0	343,0	316,5	167,5	1739,0
	4,5	1	1400; 1600	—	—	—	—	—	—	—	—	—	—	10	5	14,3	105,0	856,5	343,0	319,5	167,5	1791,5
	4,5	2	400+400; 500+500; 650+650	—	—	10	5	—	—	—	—	—	—	—	—	14,3	90,0	—	876,0	307,5	181,0	1454,5
	6,0	2	800+800; 1000+1000; 1200+1200	—	—	—	—	—	—	10	10	—	—	—	—	19,0	120,0	1096,0	452,0	422,0	218,0	2308,0
Консольный уч-к ℓ = 6 м	3,0	1	400; 500; 650; 800	—	2	—	—	—	—	—	—	—	—	—	—	19,0	12,0	—	118,8	41,0	29,0	200,8
	4,5	1	1000; 1200	—	—	—	—	1	2	—	—	—	—	—	—	28,5	18,0	164,4	70,8	63,3	41,9	358,4
	4,5	1	1400; 1600	—	—	—	—	—	—	—	—	1	2	—	—	28,5	21,0	171,3	70,8	63,9	41,9	368,9
	4,5	2	400+400; 500+500; 650+650	1	2	—	—	—	—	—	—	—	—	—	—	28,5	18,0	—	176,6	61,5	41,9	298,0
	6,0	2	800+800; 1000+1000; 1200+1200	—	—	—	—	2	2	—	—	—	—	—	—	38,0	24,0	219,2	93,4	84,4	54,8	475,8

ГПИ Ленинградский Промстройпроект г. Ленинград

Винокуров, Шотов, Татаркина

Абрамов, Литницкий, Виноградов, Александров, Матвеев, Проф.

Гл. инж. пр., Гл. конст., Гл. инж. цех., Нач. отд., Гл. конст. отд., Проектир., Исполнит.

ТК	Неотапливаемые транспортерные галереи пролетами 18, 24 и 30 м с ограждающими конструкциями из волнистых асбестоцементных листов	Серия 3.016-1	
1971	Спецификация сборных железобетонных элементов и расход материалов для одного пролета галереи.	Выпуск 1	Лист 11

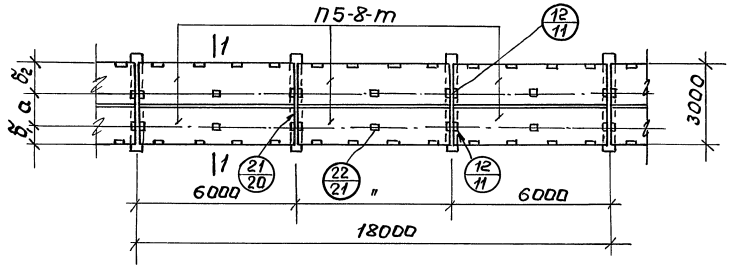

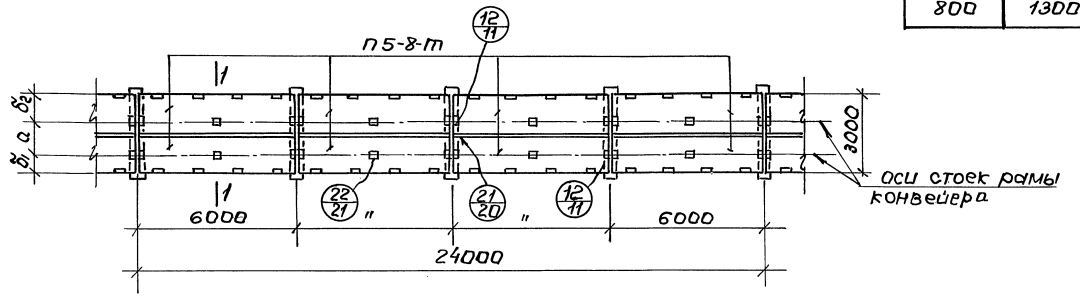

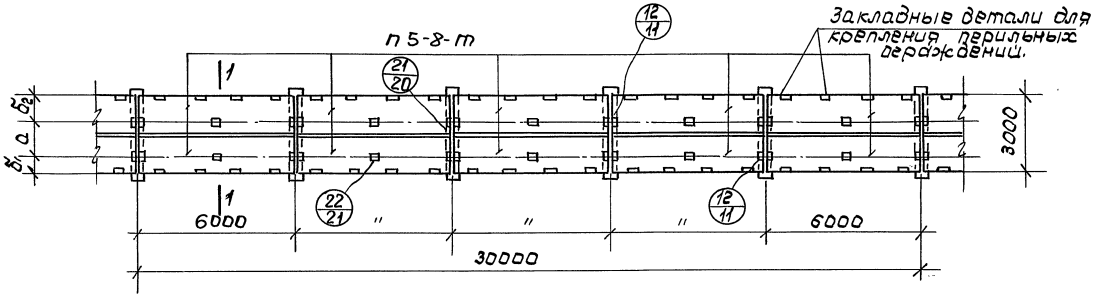

Привязка закладных деталей для крепления стоек рамы конвейера

Ширина ленты конвейера мм.	Размеры по схеме мм.		
	а	$б_1$	$б_2$
400	800	700	1500
500	900	700	1400
650	1040	700	1260
800	1300	700	1000

Примечание:
Разрезы даны на листе 17.

ТК	Неотапливаемые транспортные галереи пролетами 18, 24 и 30 м с ограждающими конструкциями из волнистых асбестоцементных листов.	Серия 3.016-1	
1971	Планы перекрытий галерей В=3000 мм для конвейеров с лентами 400÷800 мм.	Выпуск 1	Лист 12

Гл. инж. ин-та	Абрамов	Гл. инж. пр-та	Подпись	Виноградов	
Нач. отд.	Липницкий	Гл. констр. ин.	-"-	Шаповалов	
Гл. констр. отд.	Виноградов				
Проектир.	Александров				
Исполнитель	Матвеев	Проверил	-"-	Спиричев	

ГПИ Ленинградский Промстройпроект г. Ленинград.

Подпись

пров: [signature] 7.09.88г. контр. [signature]

12620-01 20

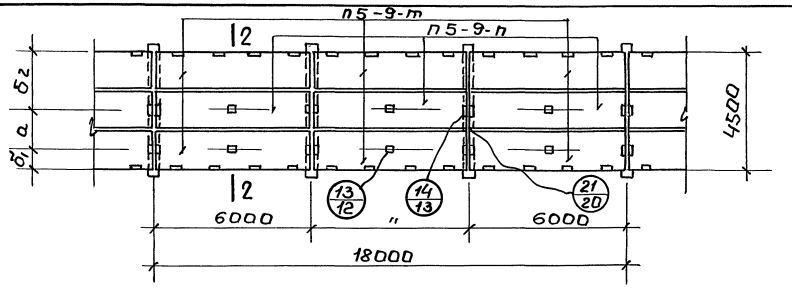

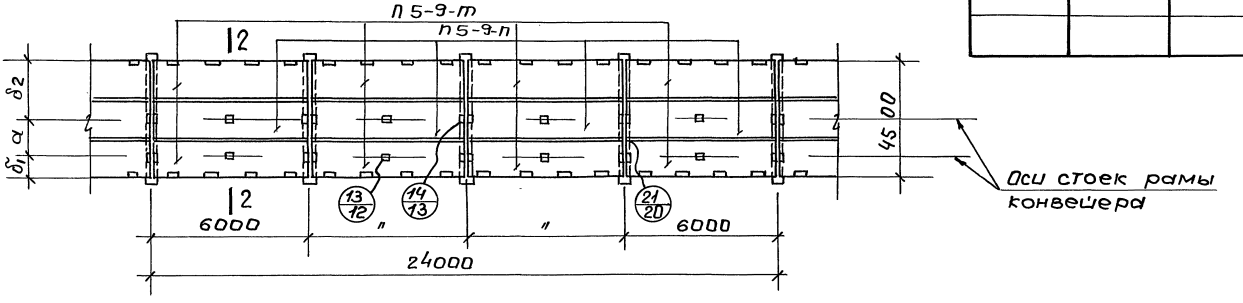

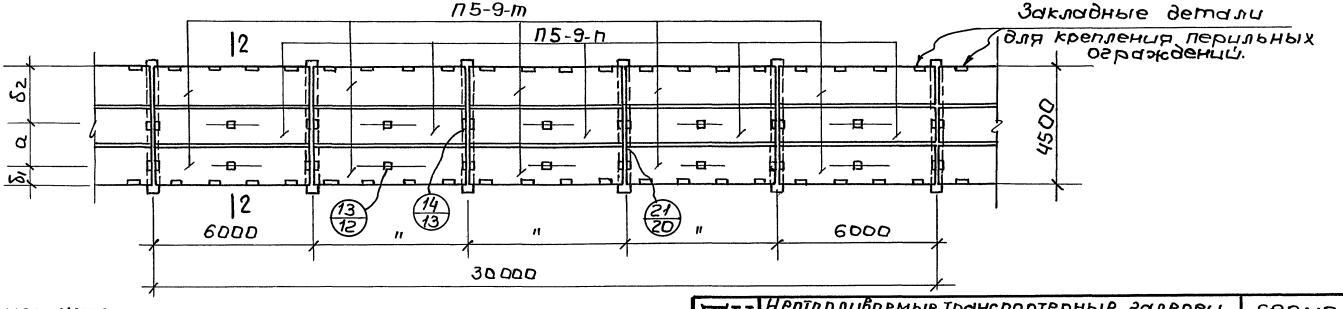

Привязка закладных деталей для крепления стоек рамы конвейера

Ширина ленты конвейера в мм.	Размеры по схеме		
	a	δ_1	δ_2
1000	1500	700	2300
1200	1760	700	2040

Примечание:

Разрезы даны на листе 17.

ТК	Неотапливаемые транспортерные галереи пролетами 18, 24 и 30м. с ограждающими конструкциями из волнистых асбестоцементных листов.	серия 3 016-1	
1971	Планы перекрытий галерей B=4500мм. для конвейеров с лентой 1000, 1200 мм.	Выпуск 1	Лист 13

ГПИ Ленинградский промстройпроект г. Ленинград.

Гл. инж. п-та	Абрамов	Гл. инж. пр.	Подпись	Видоградов
Нач. отд.	Липницкий	Гл. констр. п-та	— " —	Шаповалов
Гл. констр. отд.	Виноградов			
Проектир.	Александров			
Исполнит.	Матвеев	Проверил	— " —	Спиричев

Подписи

пров: [signature] 7.09.88 г. контр. [signature]

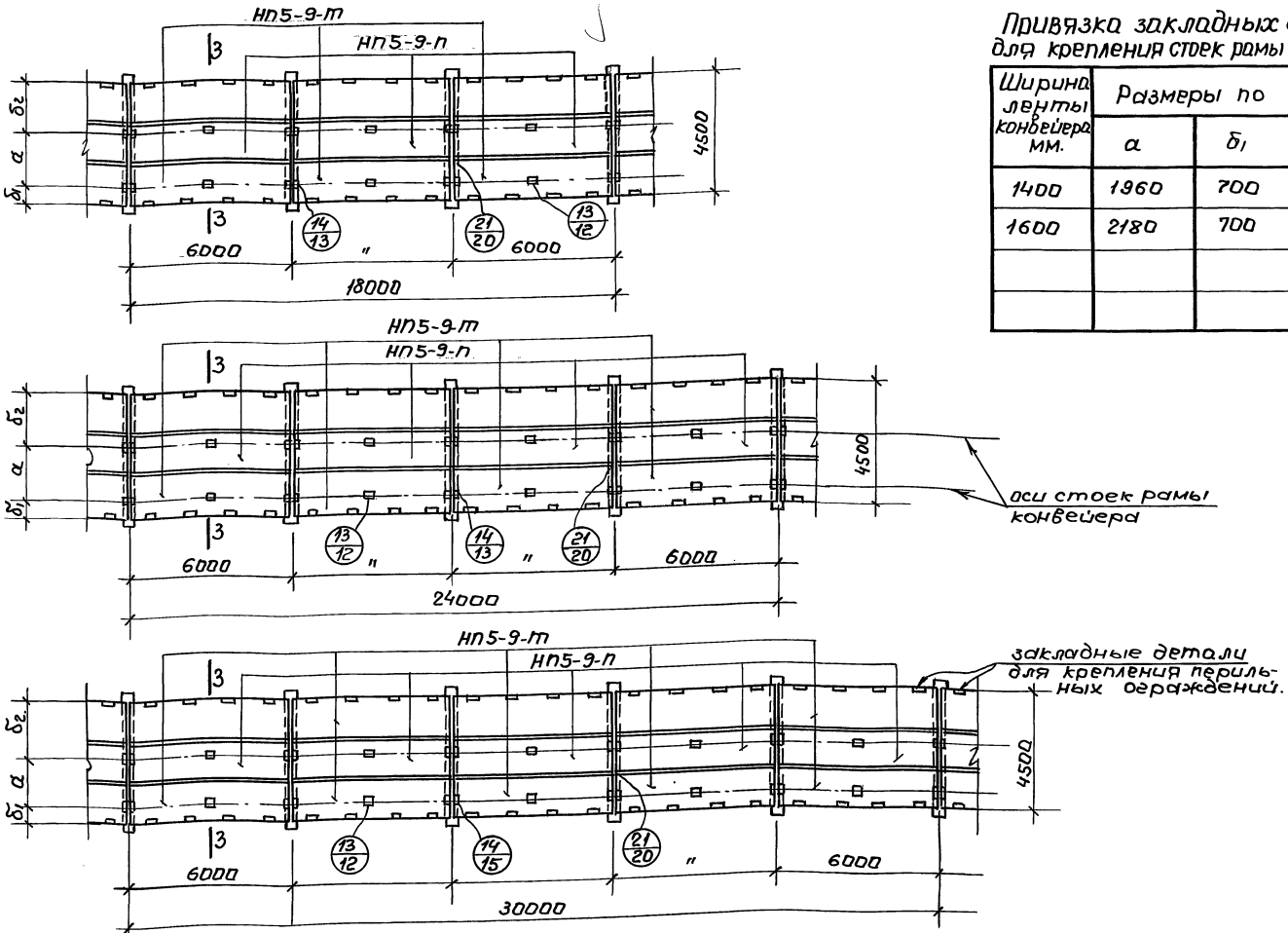

Привязка закладных деталей для крепления стоек рамы конвейера

Ширина ленты конвейера мм.	Размеры по схеме		
	a	δ_1	δ_2
1400	1960	700	1840
1600	2180	700	1620

Примечание

Разрезы даны на листе 17.

ТК	Неотапливаемые транспортерные галереи пролетами 18, 24 и 30 м с ограждающими конструкциями из волнистых асбестоцементных листов.	Серия 3.016-1	
1971	Планы перекрытий галереи В= 4500 мм. для конвейеров с лентой 1400, 1600 мм.	Выпуск 1	Лист 14

12620-01 22

Гл. инж. ин-та		Абрамов	Гл. инж. пр-та	Подпись	Виноградов
Нач. отд.		Липницкий	Гл. констр. ин.	—"—	Шаповалов
Гл. констр. отд.		Виноградов			
Проектир.		Александров			
Исполнитель		Матвеев	Проверил	—"—	Татаркина

Подпись

ГПИ Ленинградский Промстройпроект г. Ленинград

пров: [signature] 7.09.88г. контр. [signature]

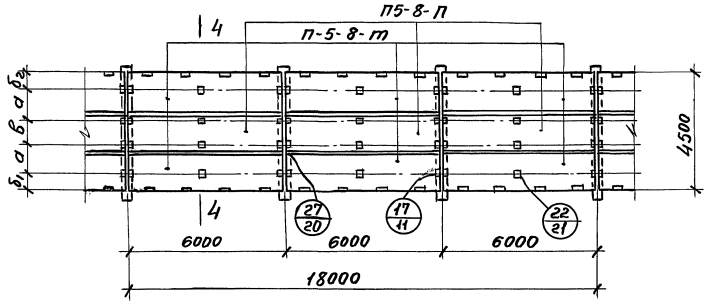

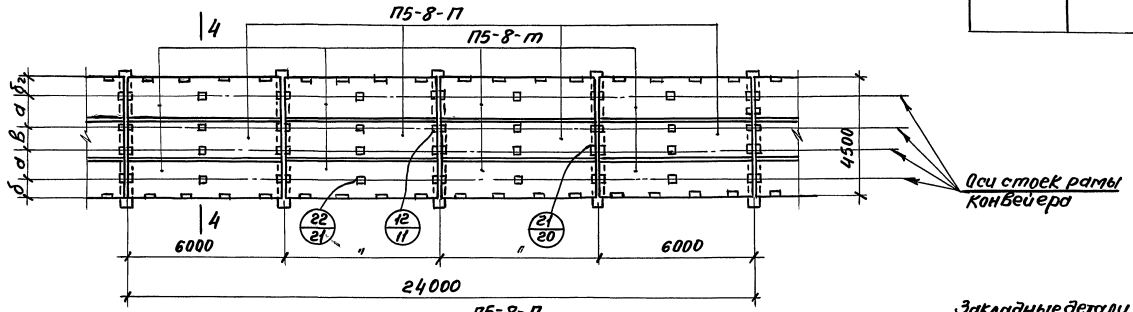

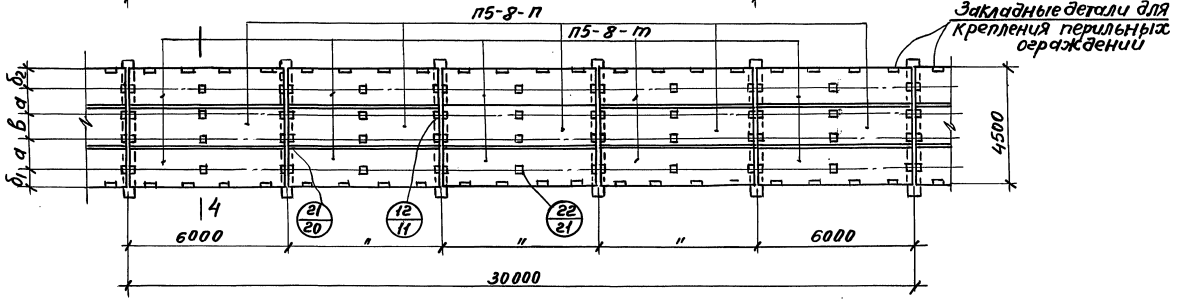

Привязка закладных деталей для крепления стоек рамы конвейера

Ширина ленты конвейера мм	Размеры по схеме			
	a	$б_1$	$б_2$	$в$
400+400	800	850	850	1200
500+500	900	800	800	1100
650+650	1040	710	710	1000

Примечание

Разрезы даны на листе 17.

ТК	Неотапливаемые транспортерные галереи пролетами 18,24 и 30м. с ограждающими конструкциями из волнистых асбесто-цементных листов	Серия 3.016-1	
1971	Планы перекрытий галерей В=4500мм. для 2х конвейеров с лентой 400÷650мм.	Выпуск 1	Лист 15

12620-01 23

ГПИ Ленинградский Промстройпроект г. Ленинград

Гл. инж. ин-та		Абрамов	Виноградов
Нач. отд.		Липницкий	Шаповалов
Гл. констр. отд.		Виноградов	
Проект.		Александров	
Исполнит.		Матвеев	

Пров. Танкова 2-XI-81 Кон. Франтов

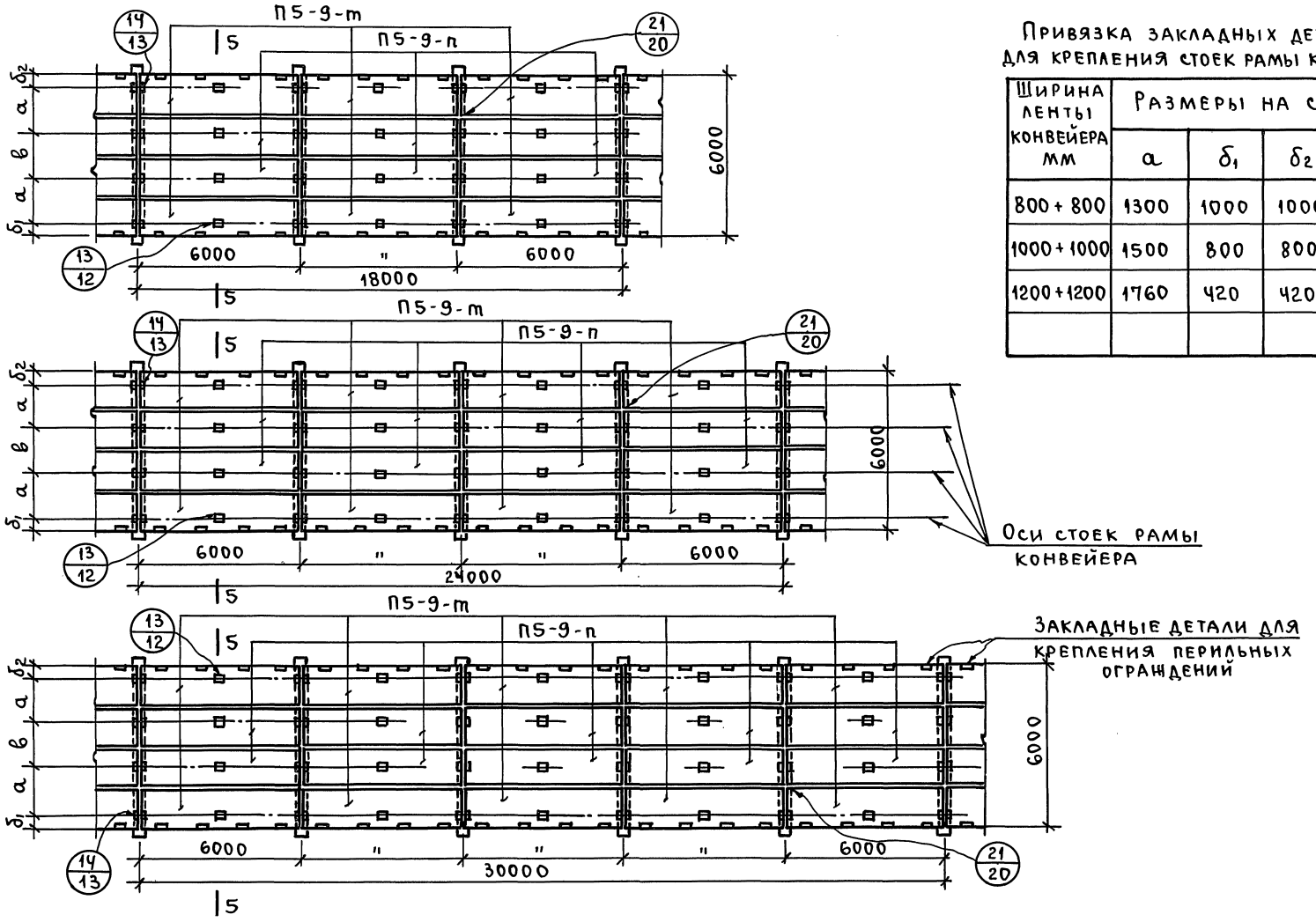

Привязка закладных деталей для крепления стоек рамы конвейера

Ширина ленты конвейера мм	Размеры на схеме			
	а	δ_1	δ_2	в
800 + 800	1300	1000	1000	1400
1000 + 1000	1500	800	800	1400
1200 + 1200	1760	420	420	1640

Примечание

Разрезы даны на листе 17.

ТК	Неотапливаемые транспортерные галереи пролетами 18, 24 и 30 м с ограждающими конструкциями из волнистых асбестоцементных листов	Серия 3.016-1	
1971	Планы перекрытий галерей В=6000 мм для 2х конвейеров с лентами 800 ÷ 1200 мм	Выпуск 1	Лист 16

Гл. инж. ин-та	Абрамов	Подп.	
Нач. отд.	Липницкий	"	
Гл. конст. отд.	Виноградов	"	
Проектир.	Александров	"	
Исполн.	Матвеев	"	
ГИП	Виноградов	Подп.	
Гл. конст. и-та	Шаповалов	"	
Провер.	Татаркина	"	

ГПИ Ленинградский Промстройпроект г. Ленинград

Пров. [signature] 7.09.88г Коп. [signature]

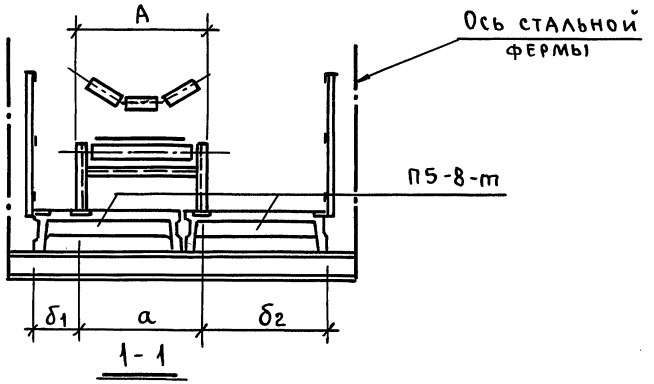

1-1

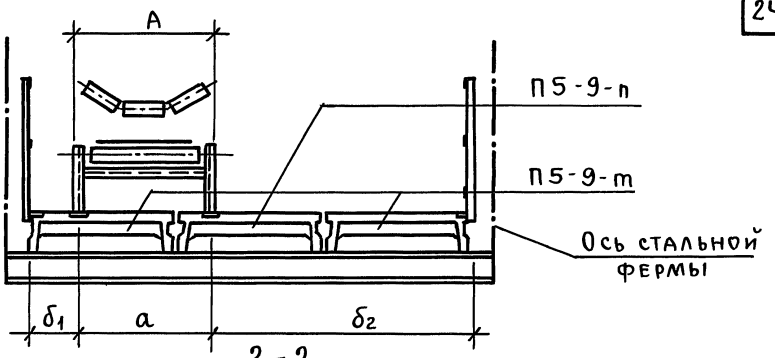

2-2

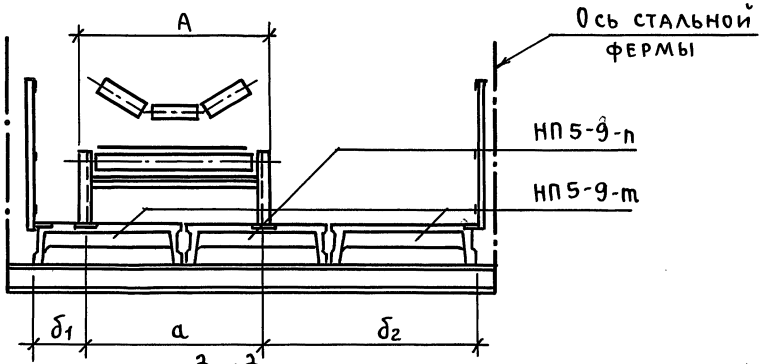

3-3

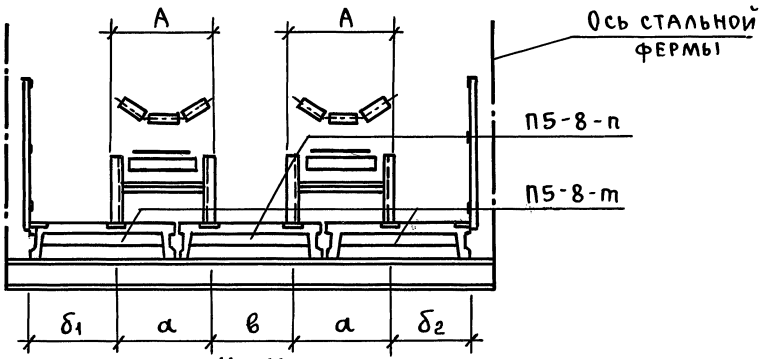

4-4

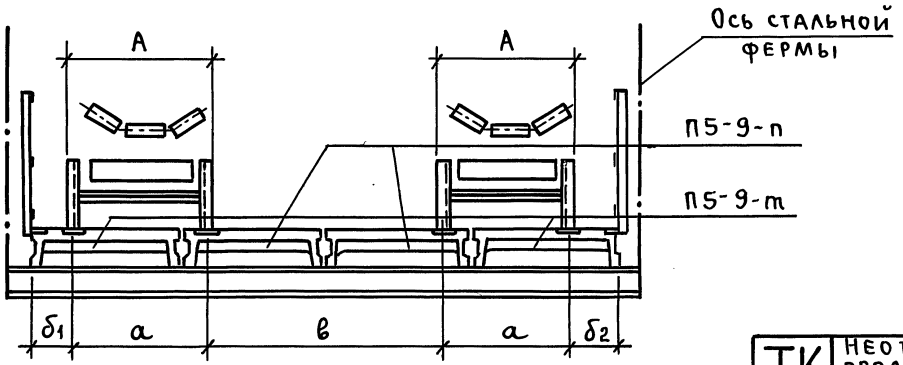

5-5

Примечание

Данный лист рассматривать совместно с листами 12÷16.

ТК	Неотапливаемые транспортные галереи пролетами 18, 24 и 30 м с ограждающими конструкциями из волнистых асбестоцементных листов.	Серия 3.016-1	
1971	Поперечные разрезы перекрытий галерей	Выпуск 1	Лист 17

Гл. инж. и-та	Подп.	Абрамов	ГИП	Подп.	Виноградов
Нач. отд.	"	Липницкий	Гл. конст. и-та	"	Шаповалов
Гл. конст. отд.	"	Виноградов			
Проектир.	"	Александров			
Исполнит.	"	Матвеев	Пров.	"	Татаркина

ГПИ Ленинградский Промстройпроект г. Ленинград

Пров. [signature] 7.09.88г Коп. [signature]

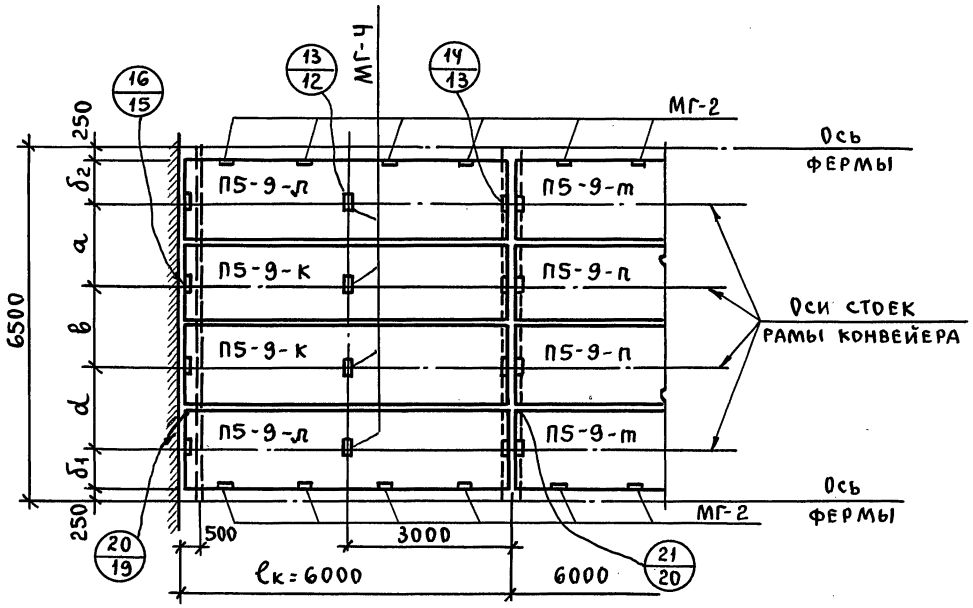

Консольный участок длиной 6000 мм

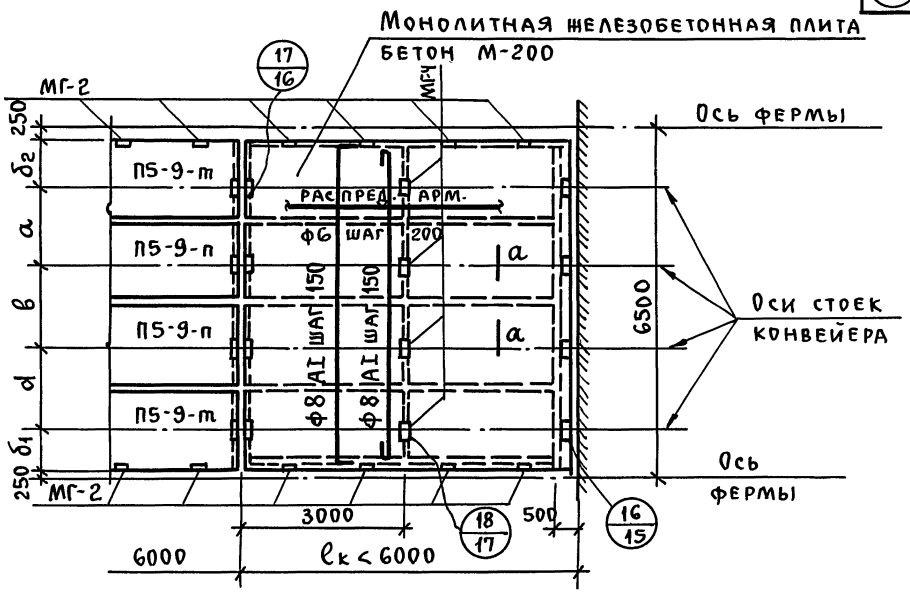

Консольный участок длиной менее 6000 мм

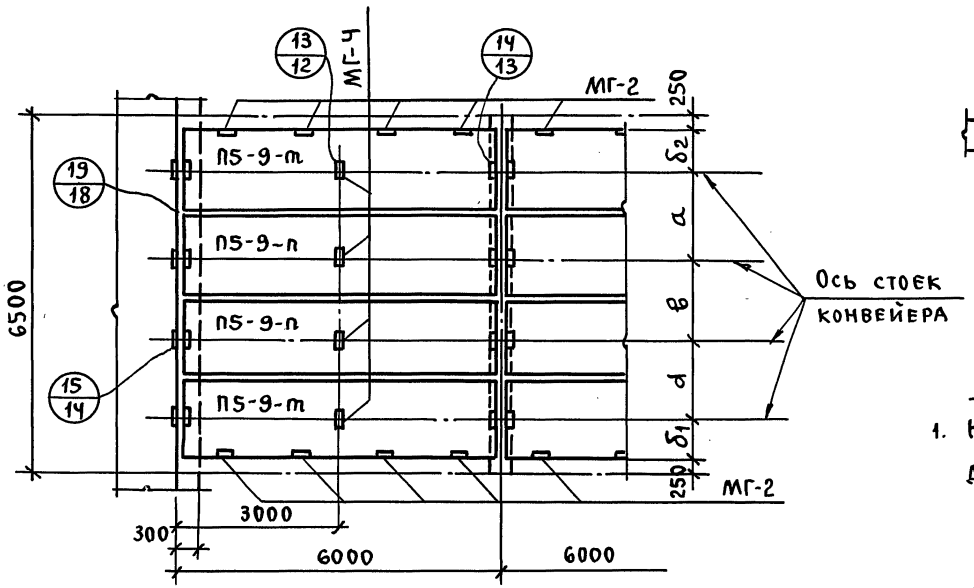

Примыкание наклонной галереи с опиранием внизу

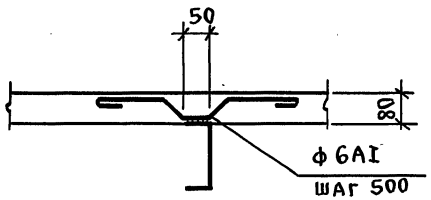

а - а

Примечания:

1. На данном листе примыкания галереи В=6000мм для двух конвейеров показаны в качестве примера.

ТК	Неотапливаемые транспортерные галереи пролетами 18,24 и 30м с ограждающими конструкциями из волнистых асбестоцементных листов	Серия 3.016-1	
1971	Примеры примыканий перекрытий галереи к зданиям	Выпуск 1	Лист 18

ГИП	Абрамов	Подпись	
Гл. конст. ин-та	Липницкий		
Гл. инж. ин-та			
Нач. отд.			
Гл. констр. отд.	Виноградов		
Проектир.	Александров		
Конструир.	Матвеев		
Пров.	Татаркина		

ГПИ Ленинградский Промстройпроект, г. Ленинград

gost.e-ecolog.ru

Пров. 18.01.89г Кол.