ТИПОВЫЕ СТРОИТЕЛЬНЫЕ КОНСТРУКЦИИ, ИЗДЕЛИЯ И УЗЛЫ

СЕРИЯ 3.016.1-13

КАБЕЛЬНЫЕ ЭСТАКАДЫ, СОВМЕЩЕННЫЕ СО СБОРНЫМИ ИНДУСТРИАЛЬНЫМИ ЭЛЕКТРОПОМЕЩЕНИЯМИ

Выпуск 0-2.

Узлы совмещения кабельных эстакад с электропомещениями. Примеры решений. Материалы для проектирования

gost.e-ecolog.ru

ОТПУСКНАЯ ЦЕНА бар
НА МОМЕНТ РЕАЛИЗАЦИИ
УКАЗАНА В СЧЕТ-НАКЛАДНОЙ

АПП ЦИТП

Москва, А-445, Смольная ул., 22

Сдано в печать IV 1992 года

Заказ № 2629 Тираж 3000 экз.

ТИПОВЫЕ СТРОИТЕЛЬНЫЕ КОНСТРУКЦИИ, ИЗДЕЛИЯ И УЗЛЫ

СЕРИЯ 3.016.1-13

КАБЕЛЬНЫЕ ЭСТАКАДЫ, СОВМЕЩЕННЫЕ СО СБОРНЫМИ ИНДУСТРИАЛЬНЫМИ ЭЛЕКТРОПОМЕЩЕНИЯМИ

Выпуск 0-2.

Узлы совмещения кабельных эстакад с электропомещениями. Примеры решений. Материалы для проектирования

РАЗРАБОТАНЫ ИНСТИТУТОМ
ХАРЬКОВСКИЙ ПРОМСТРОЙНИИПРОЕКТ

Главный инженер института Н.Ф.Довгий

Главный инженер проекта А.П.Школьный

УТВЕРЖДЕНЫ
КОНЦЕРНОМ ЭЛЕКТРОМОНТАЖ
ПИСЬМО ОТ 23.12.91г. № 06-3-10
ВВЕДЕНЫ В ДЕЙСТВИЕ
С 1.04.92г. ПРИКАЗ ОТ 24.12.91г. №51
ВНИИПРОЕКТЭЛЕКТРОМОНТАЖА

© АПП ЦИТП 1992

Обозначение	Наименование	Стр.
3.016.1-13.0-2-ПЗ	Пояснительная записка.	3
3.016.1-13.0-2-1	Пример расположения НКУ 3.12.5 на	4
	эстакаде. Вариант 1.	
3.016.1-13.0-2-2	Пример расположения НКУ 3.6.5-П на	5
	эстакаде. Вариант 2.	
3.016.1-13.0-2-3	Пример расположения НКУ 3.6.9 на	6
	эстакаде. Вариант 3.	
3.016.1-13.0-2-4	Пример расположения НКУ 3.6.5 на	7
	эстакаде. Вариант 4.	
3.016.1-13.0-2-5	Пример расположения НКУ 3.6.9 на	8
	эстакаде. Вариант 5.	
3.016.1-13.0-2-6	Пример расположения НКУ 3.6.9 на	9
	эстакаде. Вариант 6.	
3.016.1-13.0-2-7	Пример расположения НКУ 3.6.9 на	10
	эстакаде. Вариант 7.	
3.016.1-13.0-2-8	Пример расположения НКУ 3.6.9 на	11
	эстакаде. Вариант 8.	
3.016.1-13.0-2-9	Пример расположения РП 4.12.5 на	12
	эстакаде. Вариант 1.	
3.016.1-13.0-2-10	Пример расположения РП 4.12.9 на	13
	эстакаде. Вариант 2.	
3.016.1-13.0-2-11	Пример расположения РП 4.12.9 на	14
	эстакаде. Вариант 3.	
3.016.1-13.0-2-12	Пример расположения РП 4.12.5 на	15
	эстакаде. Вариант 4.	
3.016.1-13.0-2-13	Пример расположения РП 4.12.9 на	16
	эстакаде. Вариант 5.	
3.016.1-13.0-2-14	Пример расположения РП 4.12.9 на	17
	эстакаде. Вариант 6.	
3.016.1-13.0-2-15	Пример расположения РП 4.12.9 на	18
	эстакаде. Вариант 7.	
3.016.1-13.0-2-16	Пример расположения РП 4.12.9 на	19
	эстакаде. Вариант 8.	
3.016.1-13.0-2-17	Пример расположения КТП 4.9.5 на	20
	эстакаде. Вариант 1.	
3.016.1-13.0-2-18	Пример расположения КТП 4.9.9 на	21
	эстакаде. Вариант 2.	
3.016.1-13.0-2-19	Пример расположения КТП 4.9.9 на	22
	эстакаде. Вариант 3.	
3.016.1-13.0-2-20	Пример расположения КТП 4.9.5 на	23
	эстакаде. Вариант 4.	
3.016.1-13.0-2-21	Пример расположения КТП 4.9.9 на	24
	эстакаде. Вариант 5.	
3.016.1-13.0-2-22	Пример расположения КТП 4.15.9 на	25
	эстакаде. Вариант 6.	
3.016.1-13.0-2-23	Пример расположения КТП 4.15.9 на	26
	эстакаде. Вариант 7.	
3.016.1-13.0-2-24	Пример расположения КТП 4.9.9 на	27
	эстакаде. Вариант 8.	
3.016.1-13.0-2-25	Пример расположения НКУ 3.6.9, РП 4.12.9	3
	и КТП 4.9.9 на эстакадах. Комплекс 1	
3.016.1-13.0-2-26	Пример расположения НКУ 3.6.9, РП 4.12.9	29
	и КТП 4.9.9 на эстакадах. Комплекс 2.	
3.016.1-13.0-2-27	Пример расположения КТП 4.15.9, РП 4.12.9	30
	и НКУ 3.6.9 на эстакадах. Комплекс 3.	

Нач.отд.	Агранович	
Н.контр.	Кожевников	
Гл.арх.	Кожевников	
Гл.спец.	Зорин	
Зав.гр.	Берлин	
Вед.арх.	Тихонов	
Провер.	Берлин	
Разраб.	Гайдаржи	

3.016.1-13.0-2

Содержание.

Стадия	Лист	Листов
Р		1

ХАРЬКОВСКИЙ ПРОМСТРОЙНИИПРОЕКТ

1. Общие сведения

1.1. Серия 3.016.1-13 "Кабельные эстакады, совмещенные со сборными индустриальными электропомещениями" состоит из следующих выпусков:

Выпуск 0-1. Электропомещения. Материалы для проектирования.

Выпуск 1. Электропомещения. Рабочие чертежи.

Выпуск 0-2. Узлы совмещения кабельных эстакад с электропомещениями. Примеры решений. Материалы для проектирования.

Выпуск 2 Электротехническая часть. Указания по применению и рабочие чертежи.

1.2. В настоящем выпуске 0-2 приведены примеры применения разработанных в выпуске 1 индустриальных конструкций электропомещений, совмещенных с кабельными эстакадами.

1.3 В качестве кабельных эстакад, совмещенных с электропомещениями, приняты кабельные эстакады по серии 3.016.1-9 "Железобетонные конструкции проходных и непроходных кабельных эстакад. Рабочие чертежи."

1.4 Предусматривается установка электропомещений на эстакадах на высоте 5 и 9 м.

1.5. Электротехническая часть, рабочие чертежи, к приведенным в настоящем выпуске примерам решений, разработаны в выпуске 2.

1.6. В конкретном проекте в зависимости от принятых типов эстакад и их расположения, марок применяемых электропомещений разрабатываются рабочие чертежи узлов совмещения кабельных эстакад с электропомещениями.

1.7. В случае отличия компоновочных решений по взаимному расположению кабельных эстакад и электропомещений от разработанных в выпуске 1 настоящей серии, они разрабатываются в конкретном проекте.

Нач. отд.	Ярославцев		3.016.1-13.0-2-ПЗ			
Н. контр.	Кожевников					
Гл. арх.	Кожевников					
Гл. спец.	Зорин		Пояснительная записка	Стадия	1 ст.	Листов
Зав. гр.	Берлин			Р		1
Вед. арх.	Тимонов			Харьковский Промстройпроект		
Провер.	Кожевников					
Разраб.	Соколова					

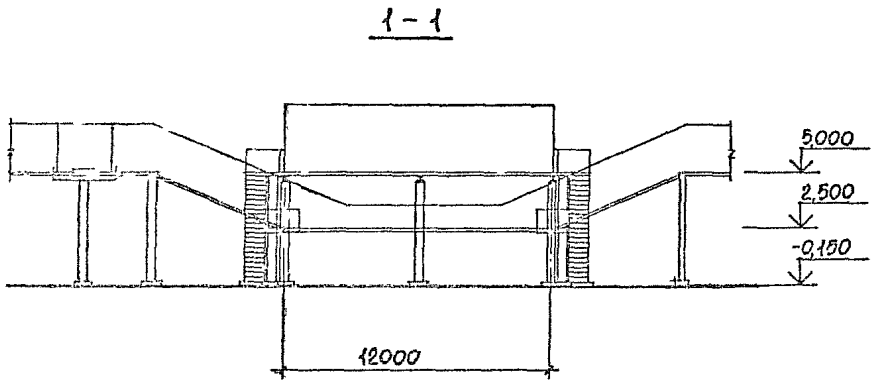

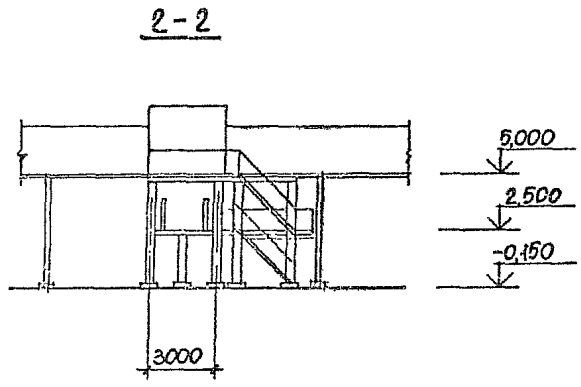

План на отм. 5000

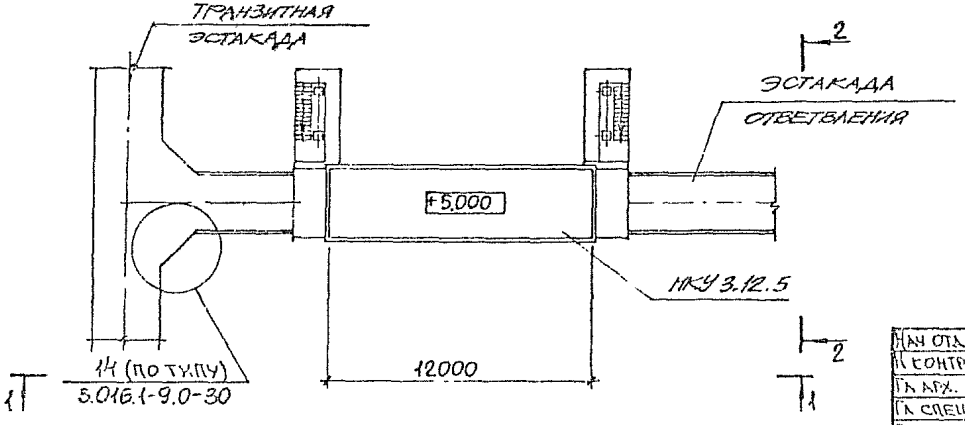

Нач отд.	Агранович		3.016.1-13.0-2-1
Н контр.	Кожевников		
Гл арх.	Кожевников		
Гл спец	Зорин		Пример расположения НКУ 3.12.5 на эстакаде. Вариант 1
Зав гр.	Берлин		
Вед арх	Тихонов		
Провер	Берлин		
Разраб	Гайдаржи		

Стадия	Лист	Листов
Р		1

ХАРЬКОВСКИЙ ПРОМСТРОЙНИИПРОЕКТ

25362-02 5

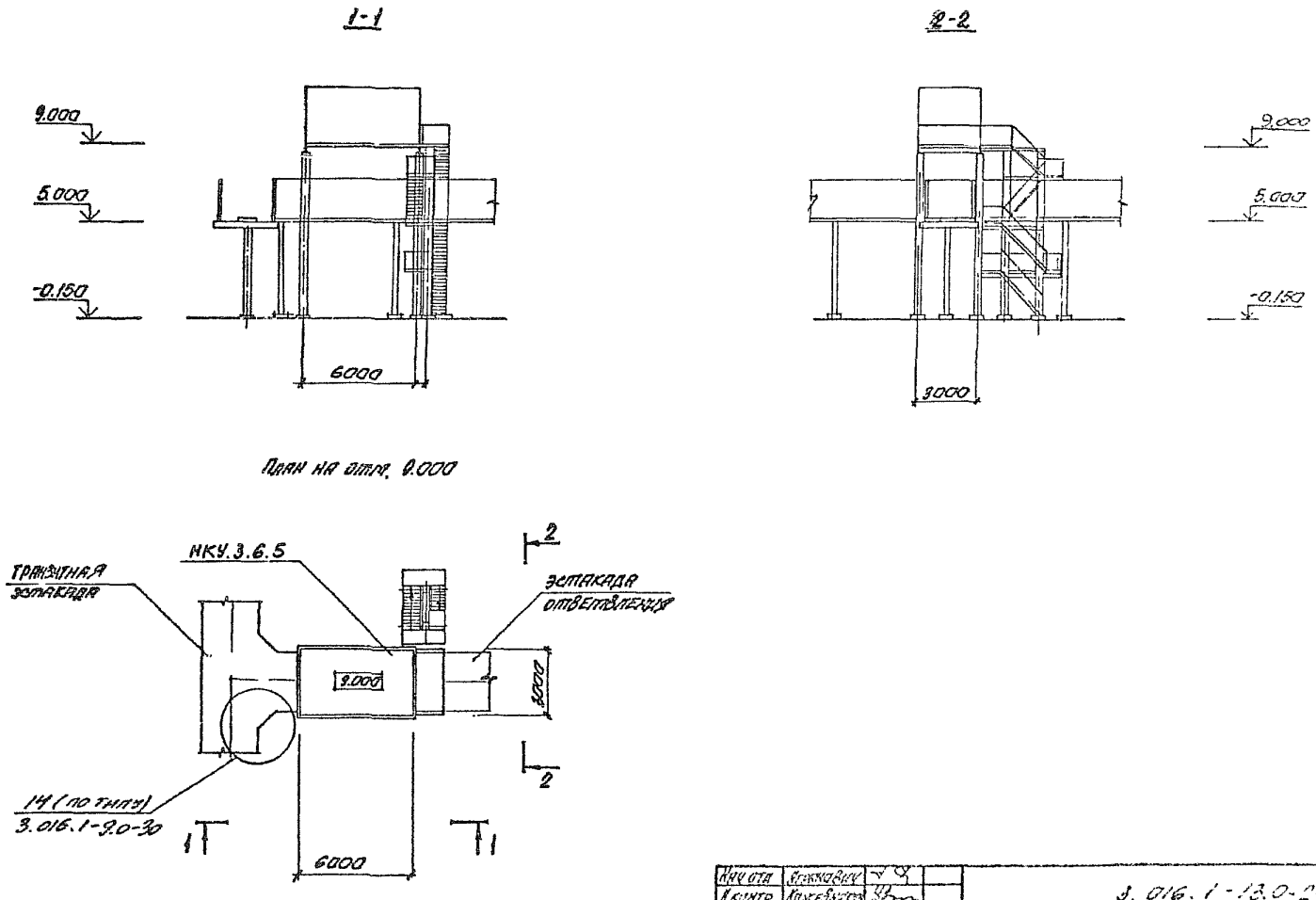

Нач отд	Агаркович		3.016.1-13.0-2-2
Н контр.	Кожевников		
Гл. арх.	Кожевников		
Гл спец.	Зорин		Пример расположения НКУ 3.6.5-П на эстакаде Вариант 2
Зав. гр.	Берлин		
Вед. арх.	Пашнов		
Провер.	Берлин		
Разраб.	Соколов		

Стадия	Лист	Листов
Р		1

ХАРЬКОВСКИЙ ПРОМСТРОЙНИЙПРОЕКТ

25362-02 6

1-1

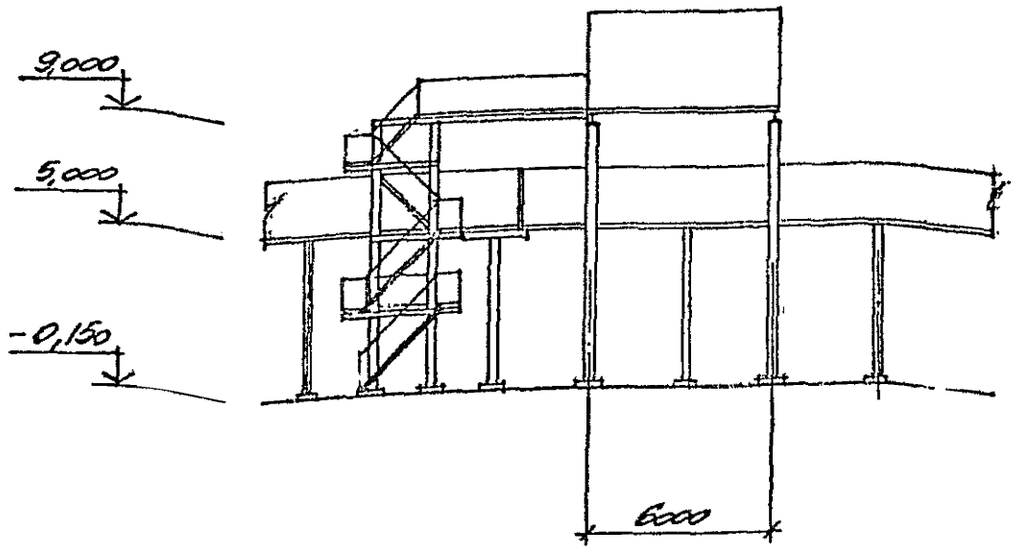

2-2

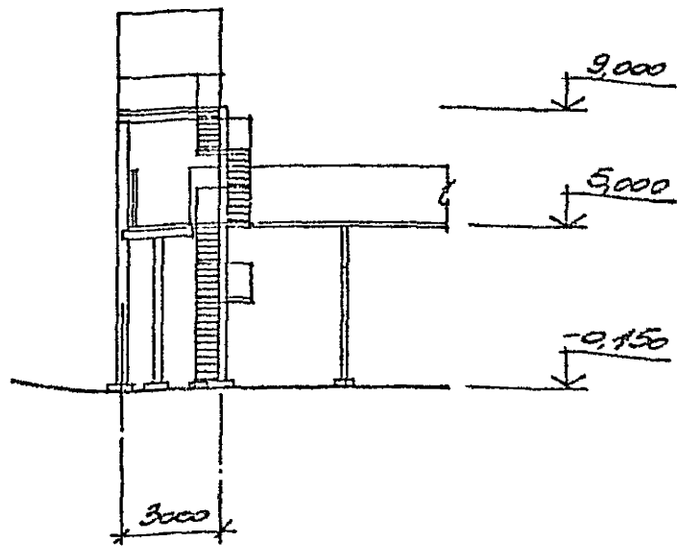

ПЛАН НА ОТМ. 9,000

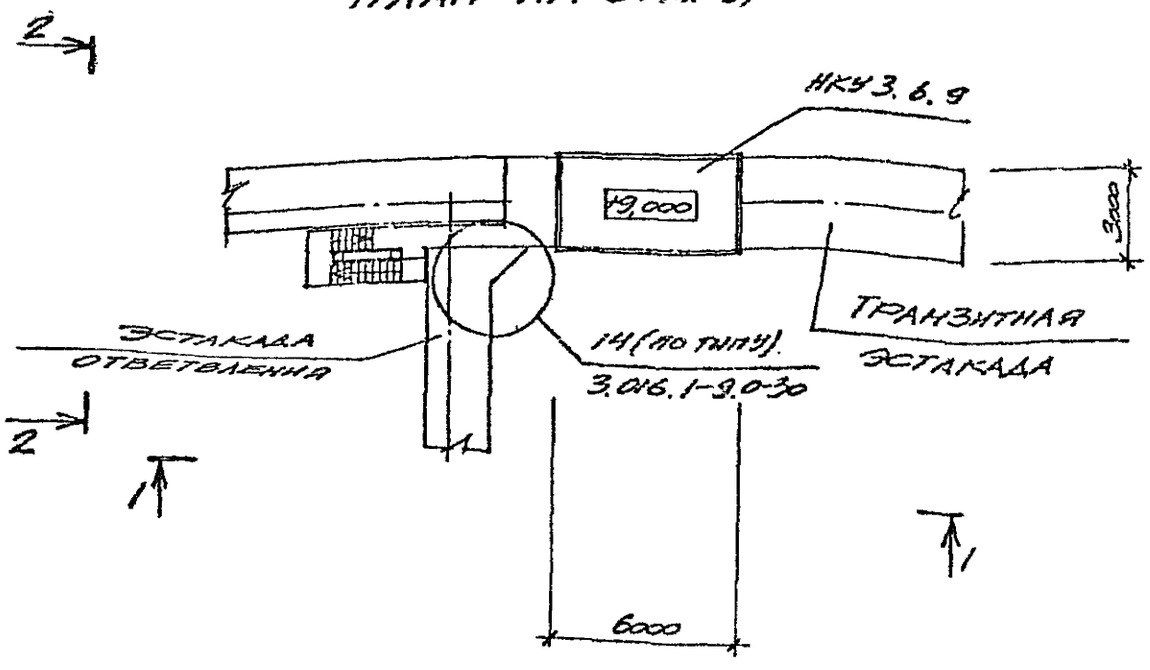

НАЧ. ОТД.	АТРАНОВИЧ		
Н. КОНТР.	КОЖЕВНИКОВ		
ГЛ. АРХ.	КОЖЕВНИКОВ		
ГЛ. СПЕЦ.	ЗОРИН		
ЗАВ. ГР.	БЕРЛИН		
ВЕД. АРХ.	ТИХОНОВ		
ПРОВЕР.	БЕРЛИН		
РАЗРАБ.	ТИХОНОВ		

3.016.1-13.0-2-3

ПРИМЕР РАСПОЛОЖЕНИЯ НКУ 3.6.9 НА ЭСТАКАДЕ

ВАРИАНТ 3.

СТАДИЯ	ЛИСТ	ЛИСТОВ
Р		1

ХАРЬКОВСКИЙ ПРОМСТРОЙНИИПРОЕКТ

1 - 1

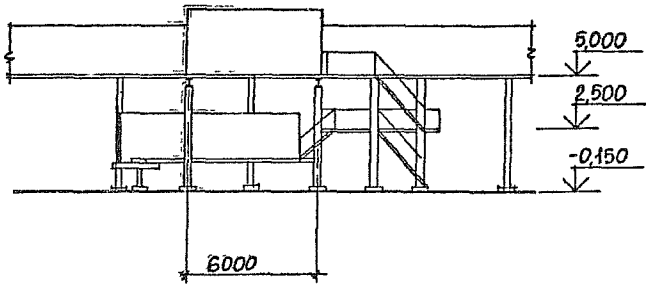

2 - 2

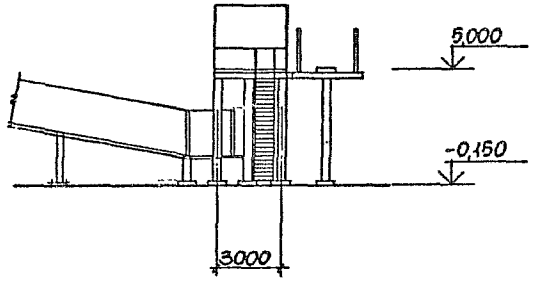

План на отм. 5,000

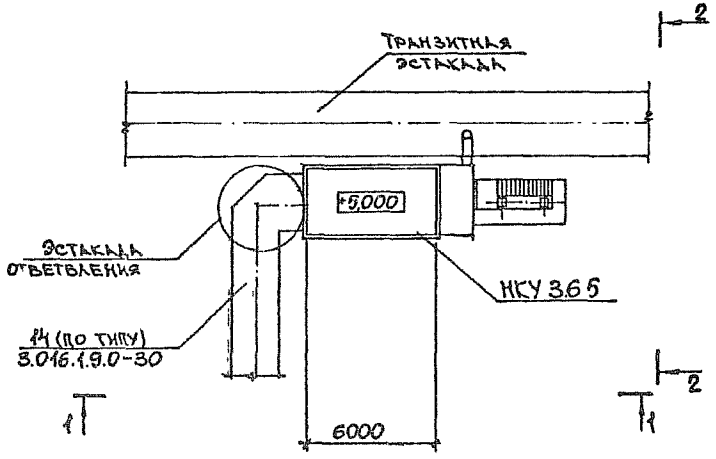

Нач.отд.	Агранович		
Н.контр.	Кошевников		
Гл.арх.	Кошевников		
Гл.спец.	Зорин		
Зав.гр.	Беркин		
Вед.арх.	Тихонов		
Провер.	Беркин		
Разраб.	Алдаржи		

3.016.1-13 0-2-4

Пример расположения НКУ 3.6.5 на эстакаде. Вариант 4

Стадия	Лист	Листов
Р	1	1

Харьковский Промстройниипроект

1-1

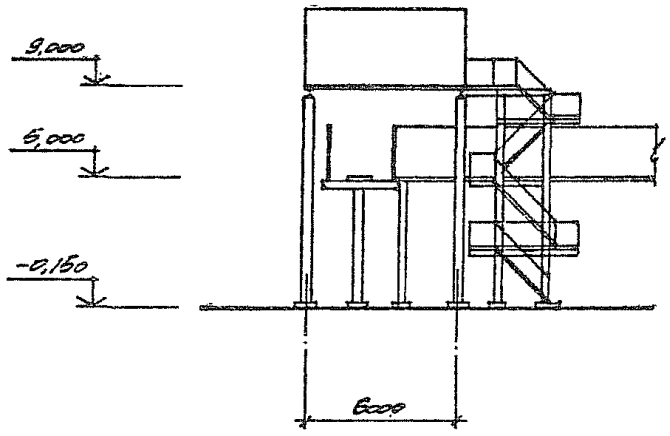

2-2

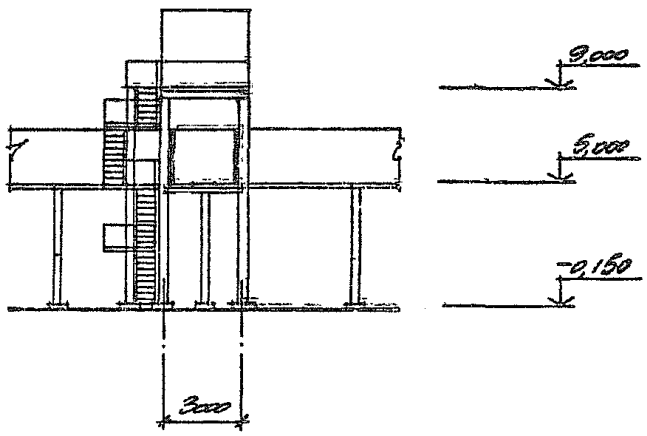

ПЛАН НА ОТМ. 9,000

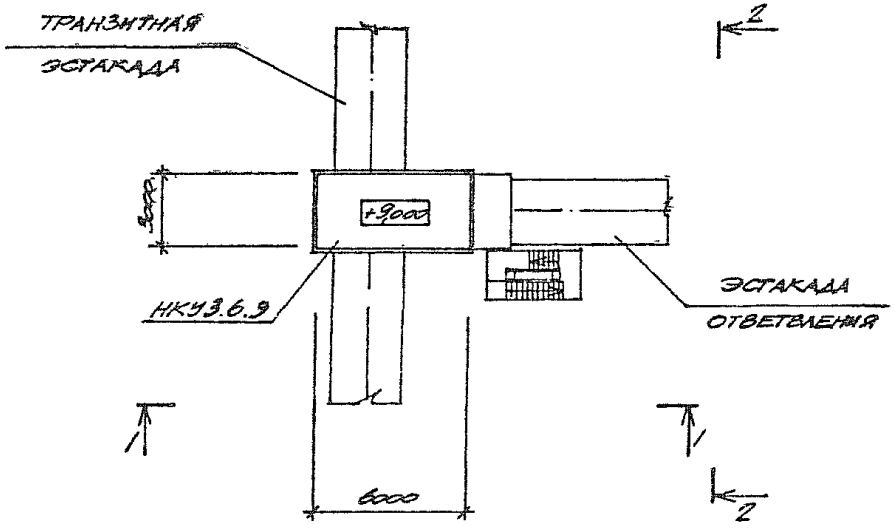

НАЧ ОТД	АГРАНОВИЧ		3.016.1-13.0-2-5
Н КОНТР	КОЖЕВНИКОВ		
ГЛ. АРХ.	КОЖЕВНИКОВ		
ГЛ. ОПЕЦ	ЗОРИН		ПРИМЕР РАСПОЛОЖЕНИЯ НКУ 3.6.9 НА ЭСТАКАДЕ ВАРИАНТ 5
ЗАВ ГР.	БЕРЛИН		
ВЕД. АРХ	ТИХОНОВ		
ПРОВЕР	БЕРЛИН		
РА. ЧЕРН	ТИХОНОВ		

СТАДИЯ	ЛИСТ	ЛИСТОВ
Р		1

ХАРЬКОВСКИЙ ПРОМСТРОЙНИИПРОЕКТ

25362-02 9

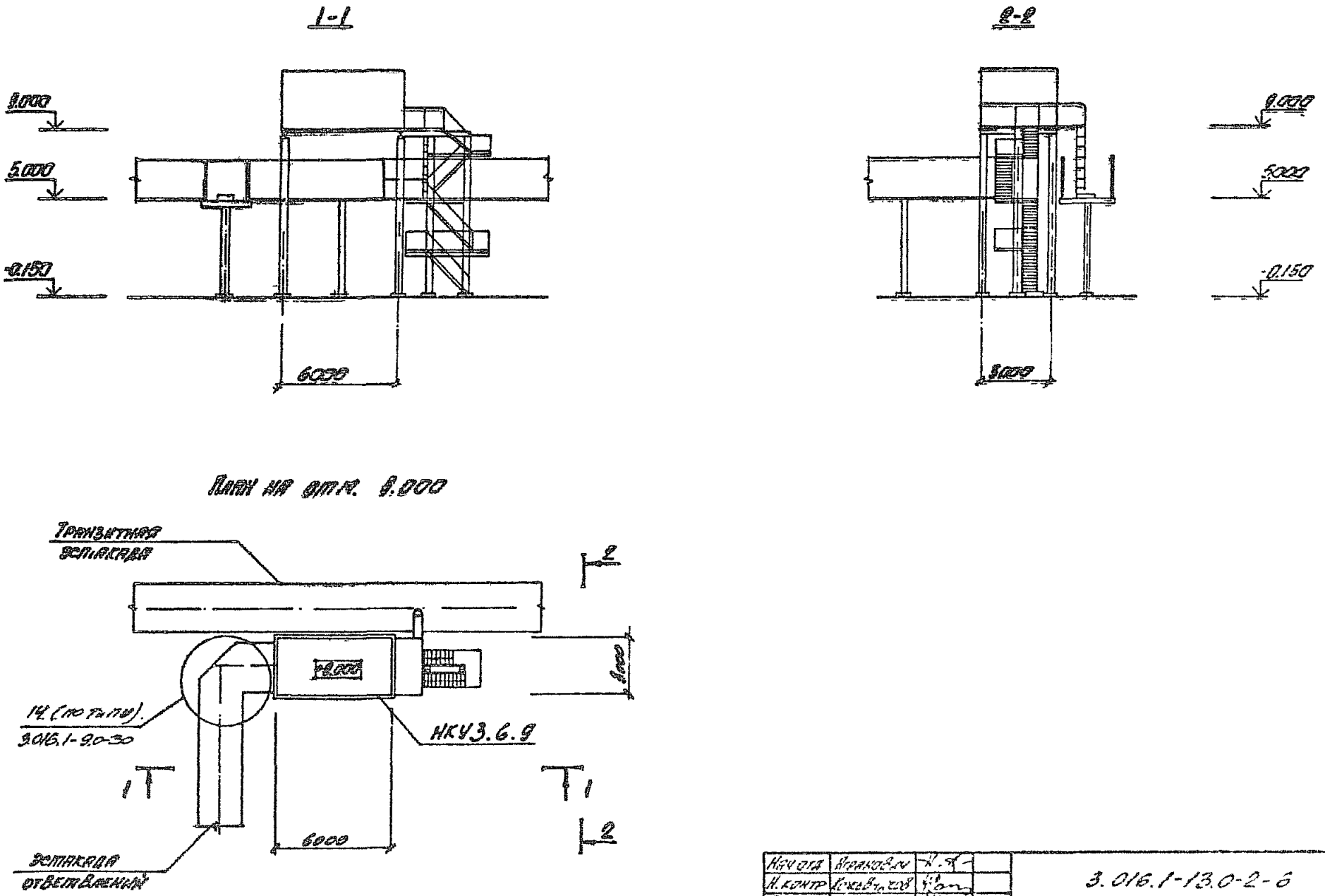

Нач. отд.	Игранов		3.016.1-13.0-2-6
Н. контр.	Кожевников		
Гл. арх.	Кожевников		
Гл. спец.	Зорин		Пример расположения НКУ 3.6.9 на эстакаде. Вариант 6
Зав. гр.	Берлин		
Вед. арх.	Тихонов		
Провер.	Берлин		
Разраб.	Сухорова		

Стадия	Лист	Листов
Р		1

Дорожный проектный институт

25362-02 10

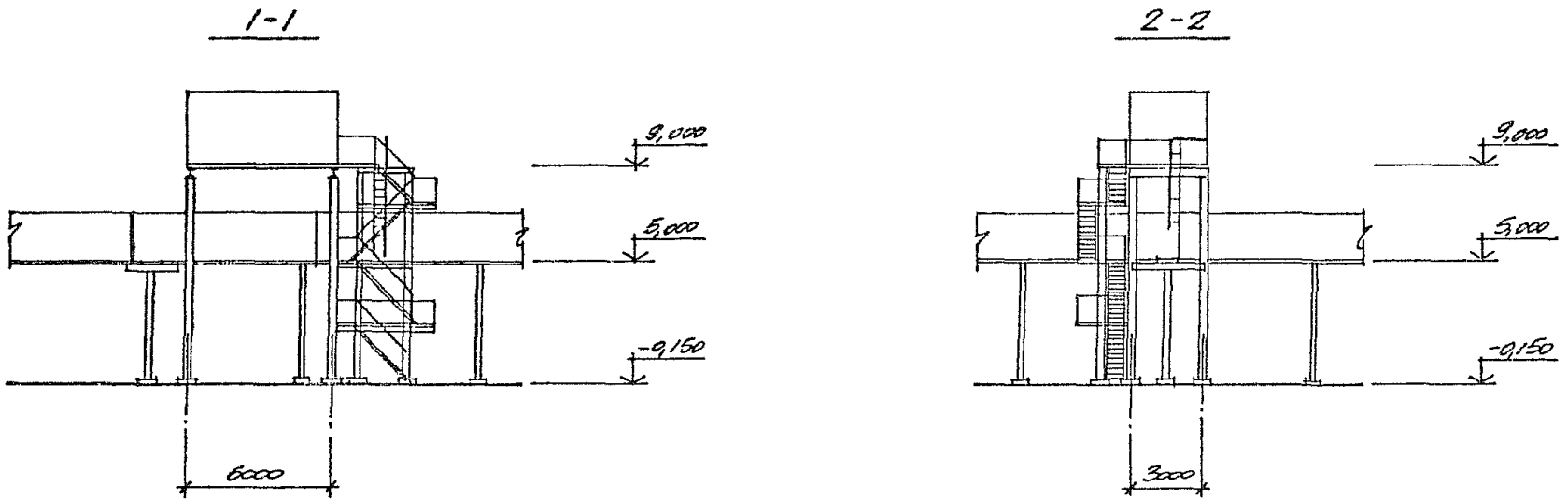

ПЛАН НА ОТМ. 9,000

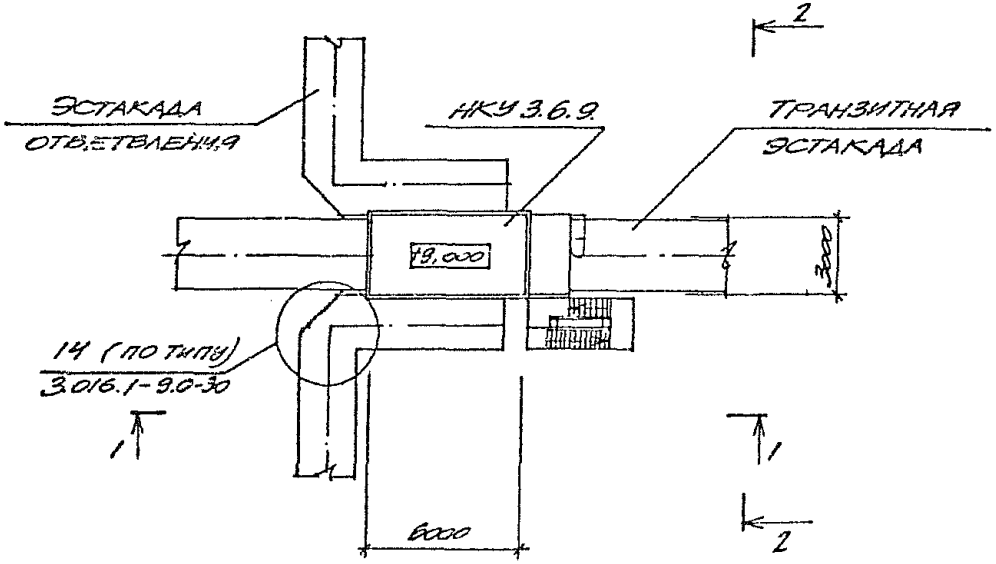

НАЧ ОТД	АПРАНОВИЧ		3.016.1-13.0-2-7	
Н КОНТР	КОЖЕВНИКОВ			
ГЛ АРХ	КОЖЕВНИКОВ		ПРИМЕР РАСПОЛОЖЕНИЯ НКУ 3.6.9 НА ЭСТАКАДЕ ВАРИАНТ 7	СТАДИЯ: Р; ЛИСТ: 1; ЛИСТОВ: 1
ГЛ СПЕЦ	ЗОРИН			ХАРЬКОВСКИЙ ПРОМСТРОЙНИИПРОЕКТ
ЗАВ ГР	БЕРЛИН			
ВЕД АРХ	ТИХОНОВ			
ПРОВЕР	БЕРЛИН			
РАЗРАБ	ТИХОНОВ			

25362-02 11

1-1

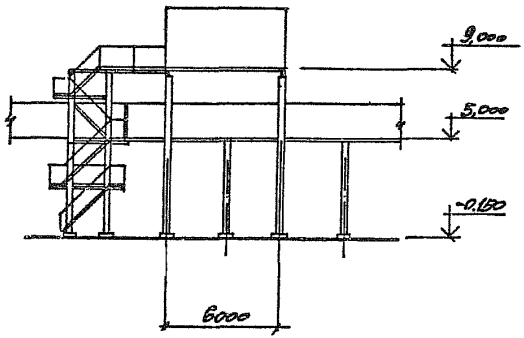

2-2

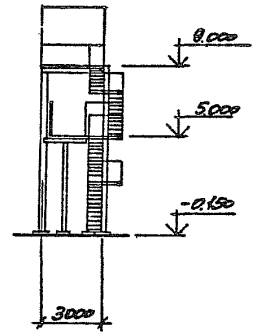

ПЛАН НА ОТМ. 9,000

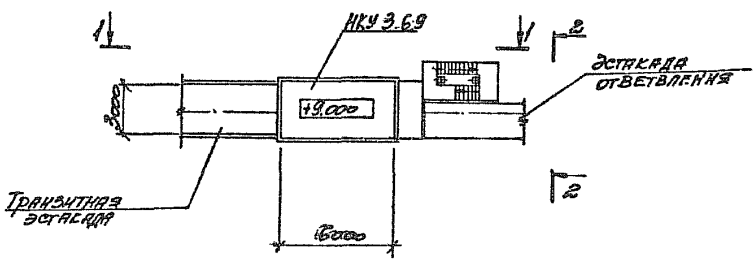

Нач. отд.	Аграновский		3.016.1-13.0-2-8
Н. конр.	Колесников		
Гл. архит.	Колесников		Пример расположения НКУ 3.6.9 на эстакаде
Гл. спец.	Зорин		Вариант 8
Зав. гр.	Берлин		
Вед. арх.	Тихонов		
Провер.	Берлин		
Разраб.	Минеева		

Стадия	Лист	Листов
Р		1

Харьковский Промстройниипроект

25362-02 12

1-1

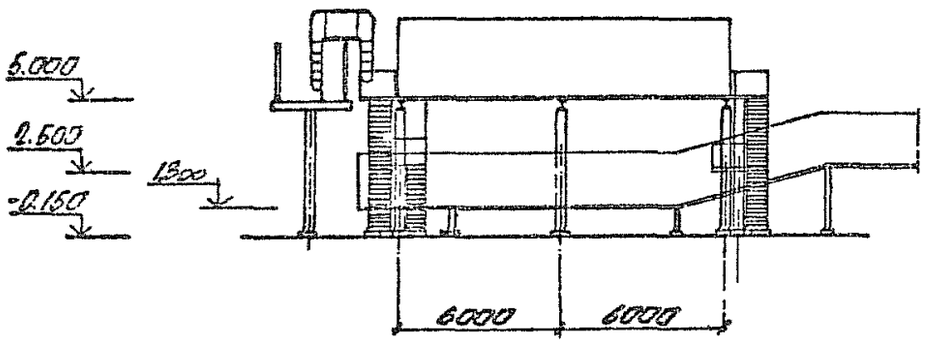

2-2

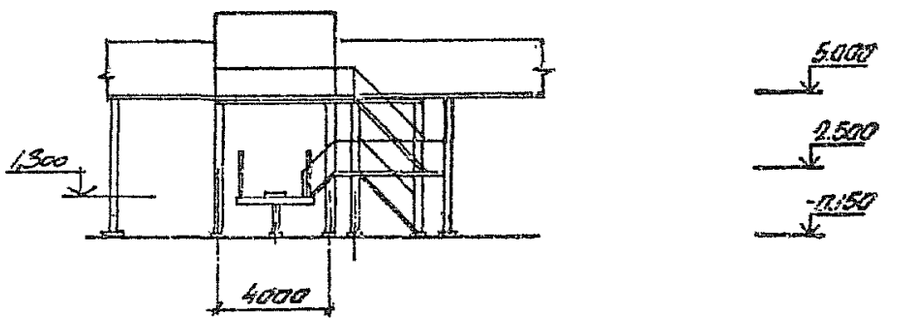

План на отм. 5.000

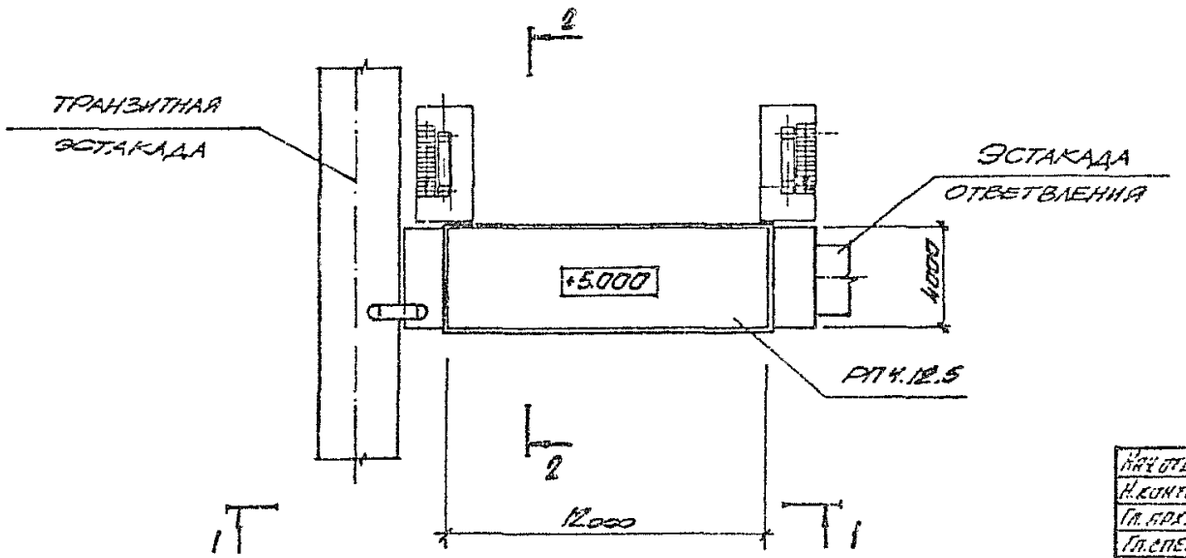

Нач. отд.	Агрянович	
Н. контр.	Ложевников	
Гл. арх.	Ложевников	
Гл. спец.	Зорин	
Зав. гр.	Берлин	
Вед. инж.	Тихонов	
Исп.	Берлин	
Разраб.	Соколов	

3.016.1 - 13.0-2-9

Пример расположения РП 4.12.5 на эстакаде
Вариант 1

Стадия	Лист	Листов
Р		1

Харьковский Промстройниипроект

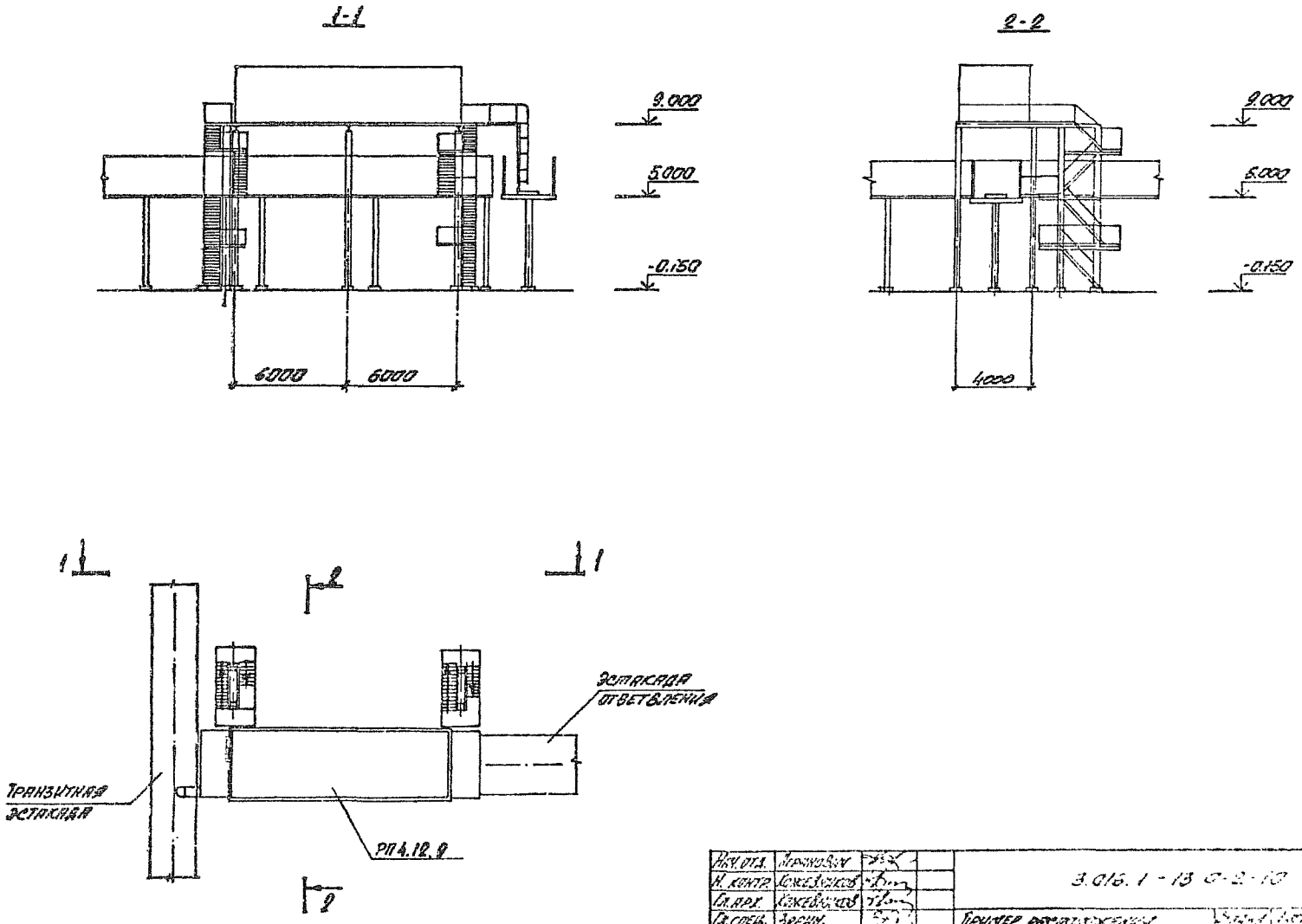

Нач. отд.	Агрономов		3.016.1-13 0-2-10
Н. контр.	Кожевников		
Гл. арх.	Кожевников		Пример расположения РП 4.12.9 на эстакаде
Гл. спец.	Зарин		Вариант 2
Зав. гр.	Берлин		
Вед. арх.	Тихонов		
Пров.	Берлин		
Разраб.	Соколова		

25362-02 14

1-1

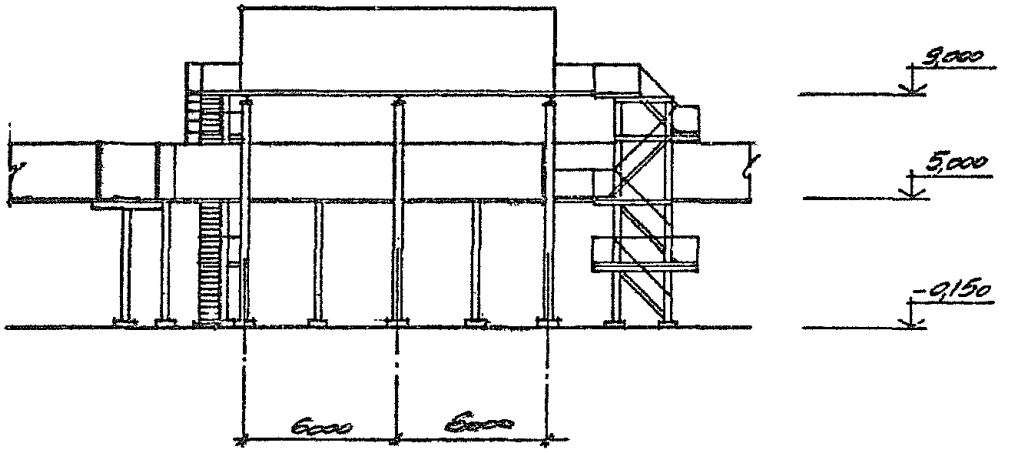

2-2

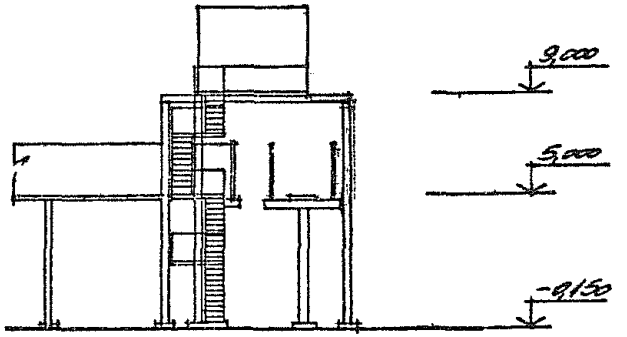

План на отм. 9,000

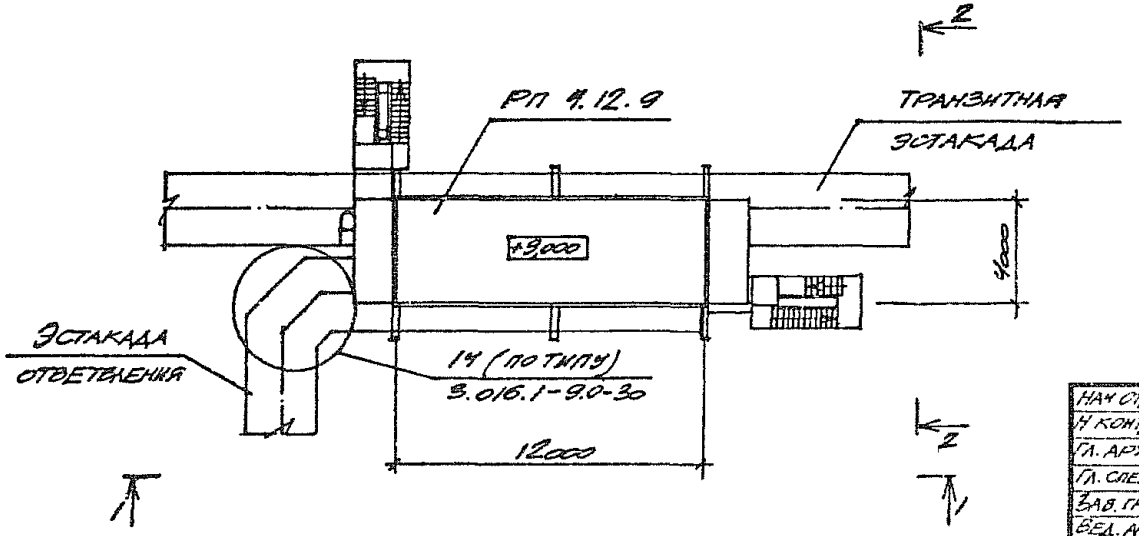

Нач. отд.	Аграновский		3.016.1-13.0-2-11	
Н. контр.	Кожевников			
Гл. арх.	Кожевников			
Гл. спец.	Зорин		Пример расположения РП 4.12.9 на эстакаде Вариант 3	Стадия: Р; Лист: 1; Листов: 1
Зав. гр.	Берлин			
Вед. арх.	Тихонов			Харьковский Промстройниипроект
Провер.	Берлин			
Разраб.	Тихонов			

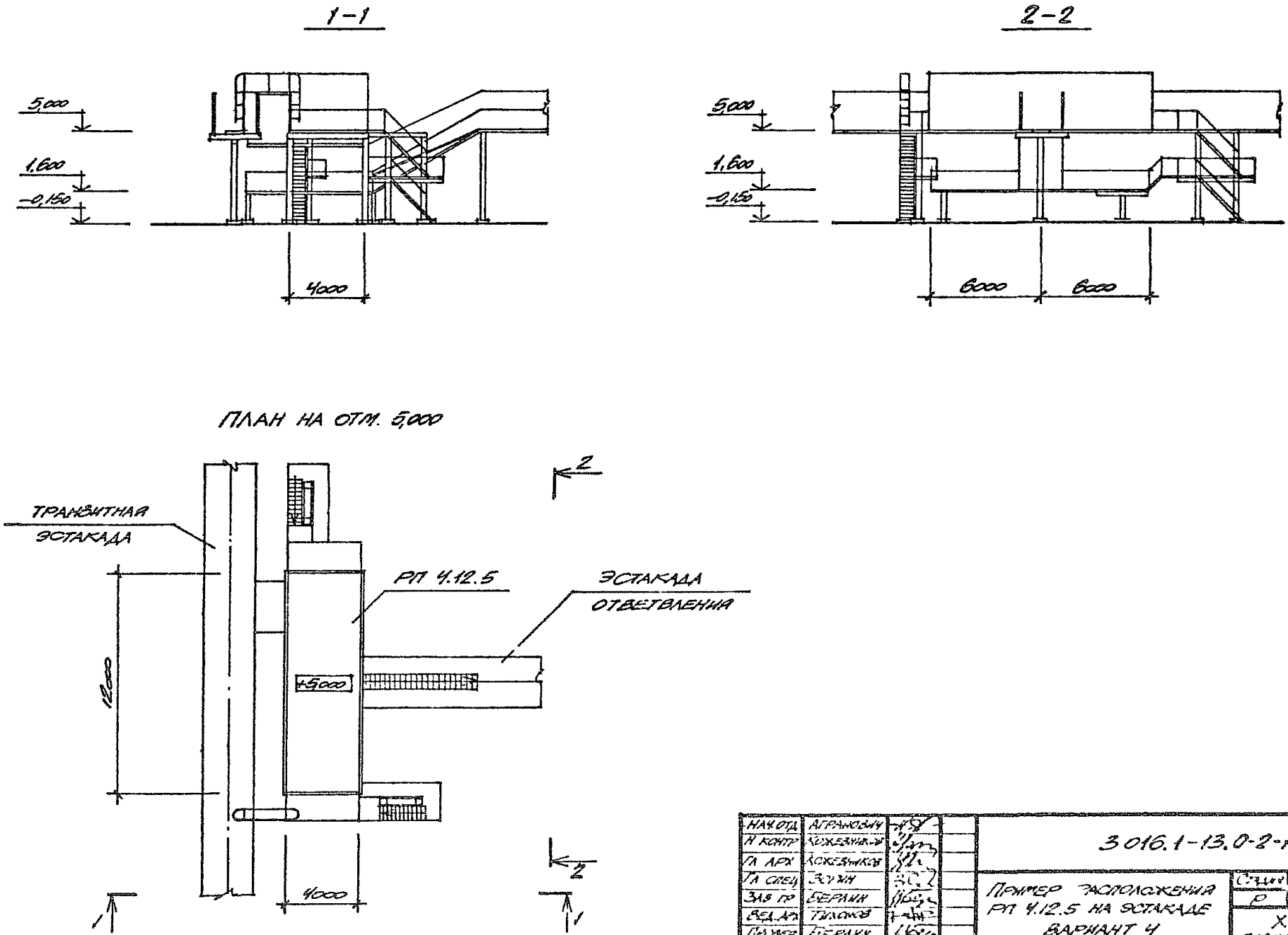

НАЧ.ОТД	АГРАНОВИЧ			3016.1-13.0-2-12
Н.КОНТР	КОЖЕВНИКОВ			
ГЛ.АРХ	КОЖЕВНИКОВ			ПРИМЕР РАСПОЛОЖЕНИЯ РП 4.12.5 НА ЭСТАКАДЕ ВАРИАНТ 4
ГЛ.СПЕЦ	ЗОРИН			
ЗАВ.ГР	БЕРЛИН			
ВЕД.АРХ	ТИХОНОВ			
ПРОВЕР	БЕРЛИН			
РАЗРАБ	ТИХОНОВ			

Стадия	Лист	Листов
Р		1

ХАРЬКОВСКИЙ ПРОМСТРОЙНИЙПРОЕКТ

25362-02 16

1-1

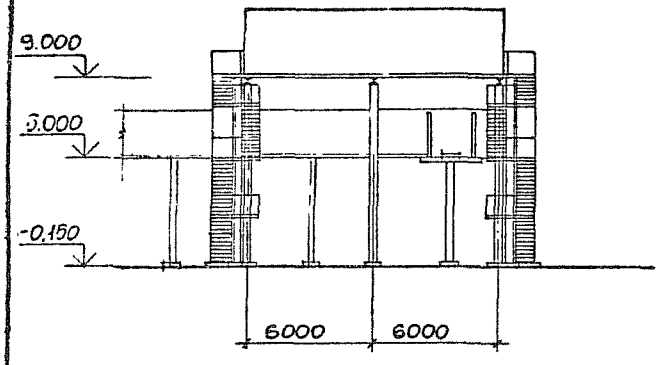

2-2

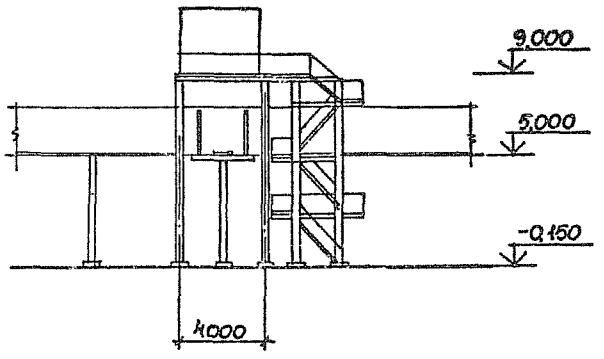

План на отм. 9,000

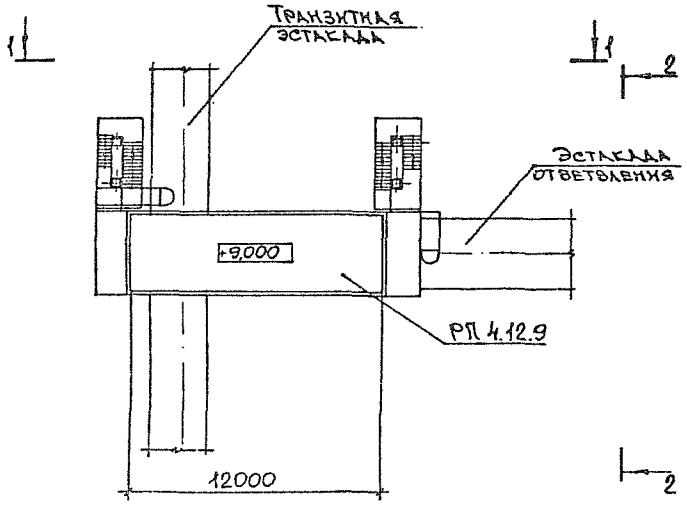

Нач.отд.	Абрамович	
Н.контр.	Сокевников	
Гл.арх.	Кожевников	
Гл.спец.	Зорин	
Зав.гр.	Беркин	
Отд.арх.	Ихонов	
Провер.	Беркин	
Разраб.	Гайдаржи	

3.016.1-13.0-2-13

Пример расположения РП 4.12.9 на эстакаде. Вариант 5.

Стадия	Лист	Листов
Р		1

ХАРЬКОВСКИЙ ПРОМСТРОЙНИИПРОЕКТ

1-1

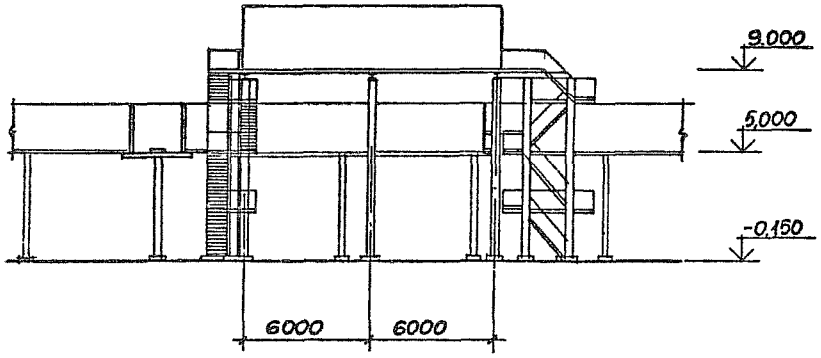

2-2

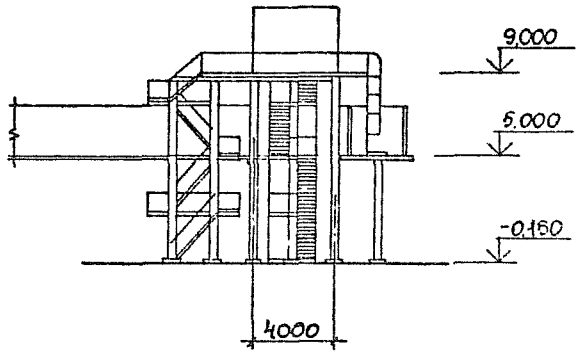

План на отм. 9,000

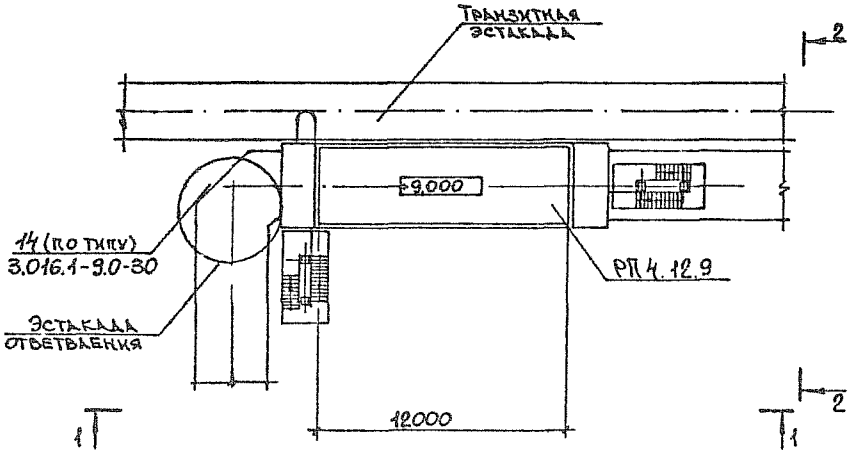

Нач.отд	Агранович	
Н.контр	Кочевников	
Гл.арх.	Кочевников	
Гл.спец	Зорин	
Зав.гр.	Берлин	
Вед.инж	Тихонов	
Провер	Берлин	
Разраб	Гайдарян	

3.016.1-13.0-2-14

Пример расположения РП 4.12.9 на эстакаде
Вариант 6

Стадия	Лист	Листов
Р		1

Харьковский Промстройниипроект

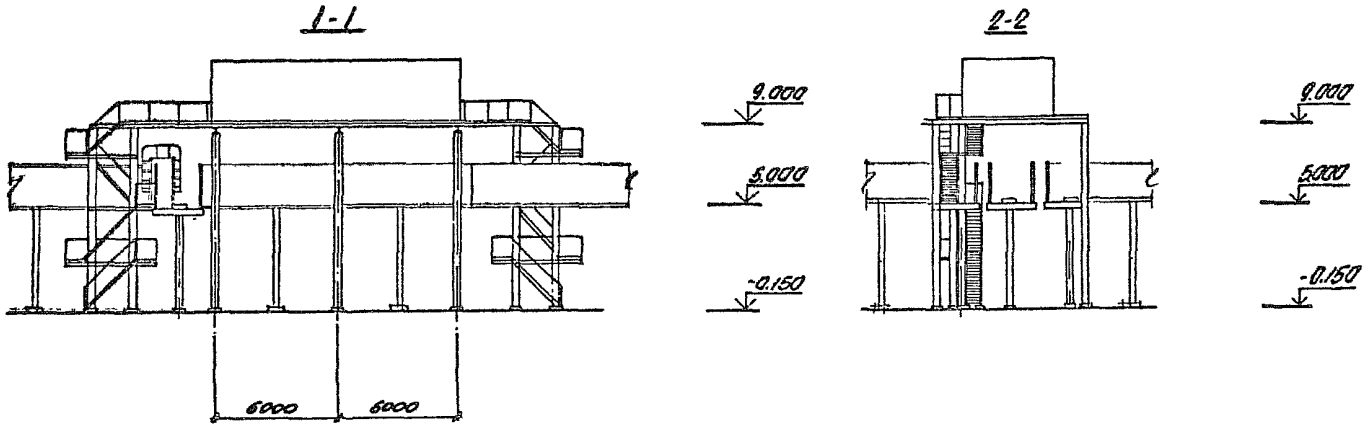

План на отм. 9.000

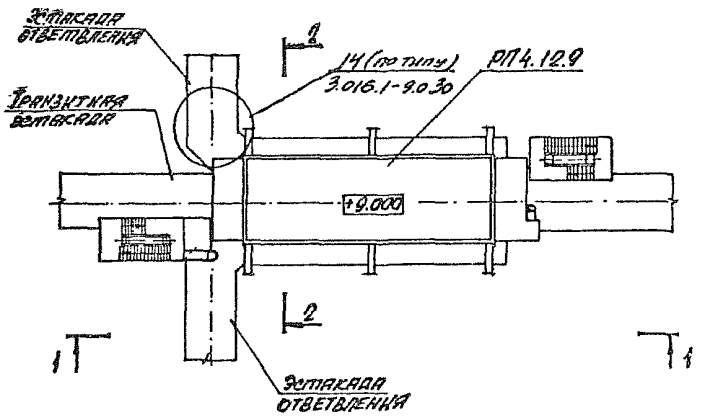

Нач.отд.	Агранович		3.016.1-13.0-2-15			
Н.контр.	Кожевников					
Гл.арх.	Кожевников		Пример расположения РП 4 12.9. на эстакаде	Стадия	Лист	Листов
Гл.спец.	Зорин			Р		1
Зав.гр.	Берлин			Харьковский промстройниипроект		
Вед.арх.	Тихонов		Вариант 7			
Провер.	Берлин					
Разраб.	Соколова					

25362-02 19

1-1

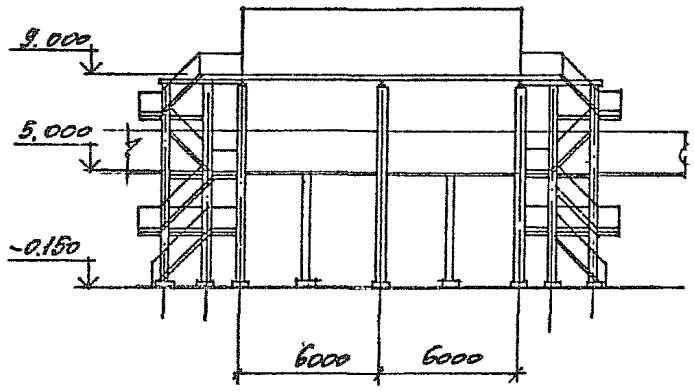

2-2

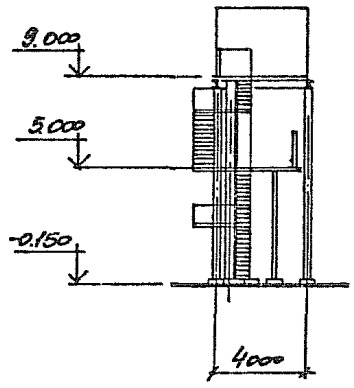

План на отм. 9.000

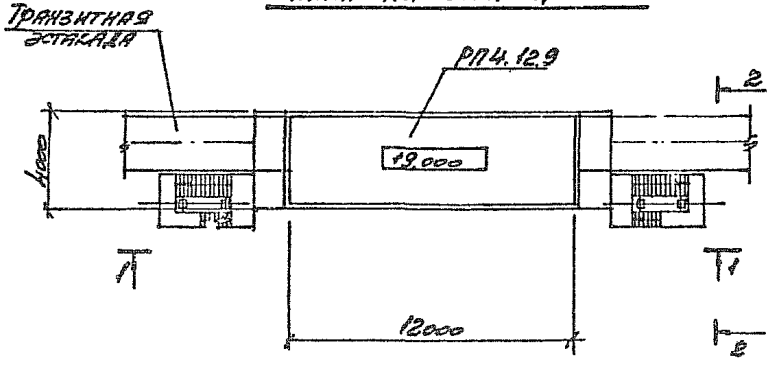

Нач. отд.	Агранович		3016.1-13.0-2-16	
Н.котр.	Кочевников			
Гл. архит.	Кочевников		Пример расположения РП4.12.9 на эстакаде	Стадия: Р; Лист: 1; Листов: 1
Гл. спец.	Зорин			
Зав. гр.	Берлин		Вариант 8	Харьковский промстройпроект
Вед. арх.	Тихонов			
Провер.	Берлин			
Разраб.	Минаева			

25362-02 20

1-1

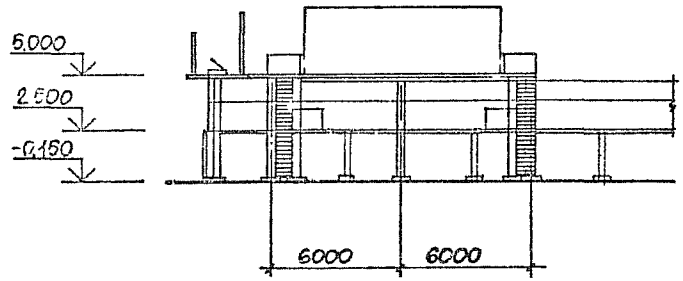

2-2

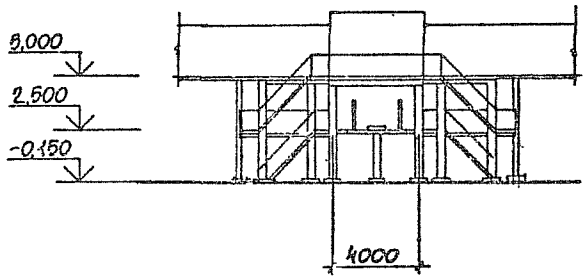

План на отм. 5,000

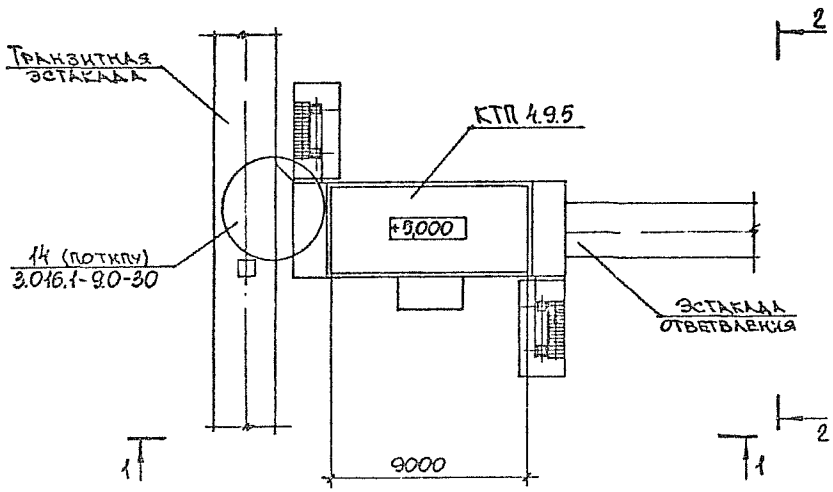

Нач.отд.	Агранович		3.016.1-13.0-2-17
Н.контр.	Кошевников		
Гл.арх.	Кошевников		
Гл.спец.	Зорин		Пример расположения КТП 4.9.5 на эстакаде. Вариант 1.
Зав.гр.	Берлин		
Вед.арх.	Никонов		
Провер.	Тихонов		
Н.разд.	Гайдаржи		

Стадия	Лист	Листов
Р		1

ХАРЬКОВСКИЙ ПРОМСТРОЙНИИПРОЕКТ

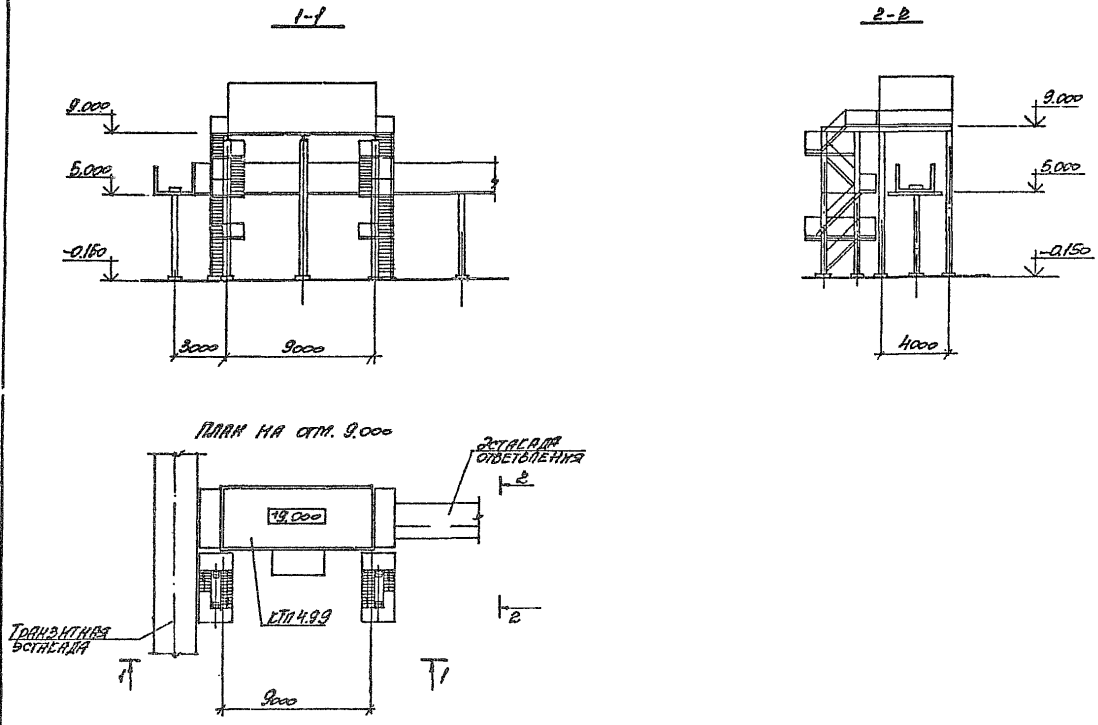

Нач. отд.	Агранов			3.016.1-13.0-2-18
Н. контр.	Кожевников			
Л. арх.	Кочевников			Пример расположения КТП 4.9.9 на эстакаде
Л. спец.	Зорин			Вариант 2
Зав. гр.	Берлин			
Вед. арх.	Тихонов			
Провер.	Берлин			
Разраб.	Молчанова			

25362-02 22

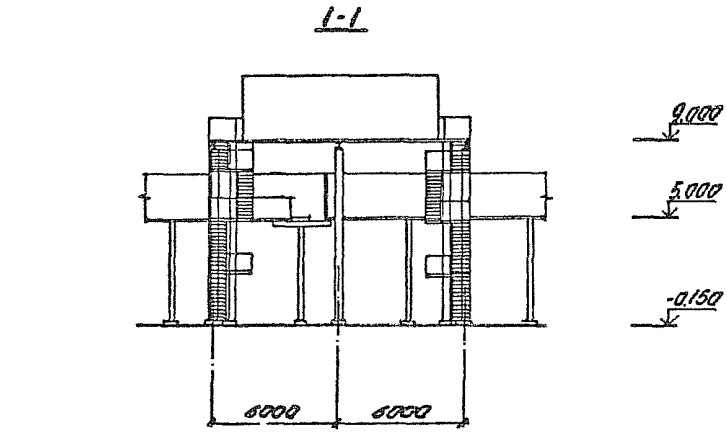

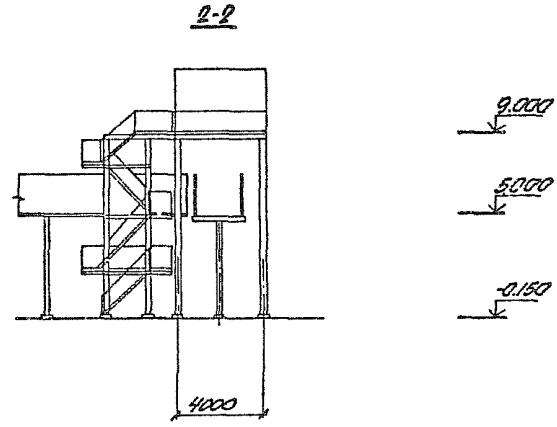

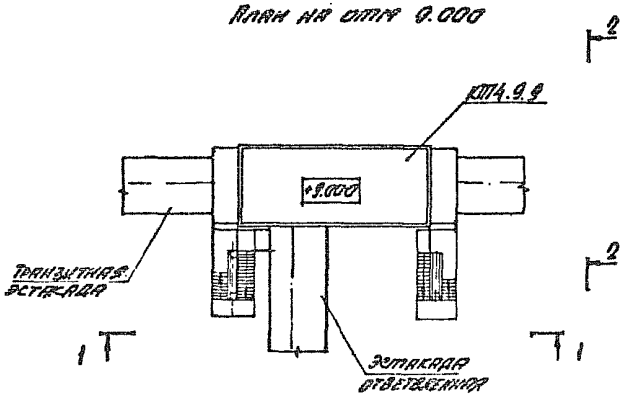

Нач.отд.	Агрономов		3.016.1-13.0-2-19	
Н.контр.	Кожевников			
Гл. арх.	Кожевников			
Гл.спец.	Зорин		Пример расположения КТП 4.9.9 на эстакаде Вариант 3	Стадия: Р; Лист; Листов: 1
Зав. гр.	Берлин			Харьковский Промстройниипроект
Вед. арх.	Тихонов			
Провер.	Берлин			
Разраб.	Соколова			

25362-02 23

1-1

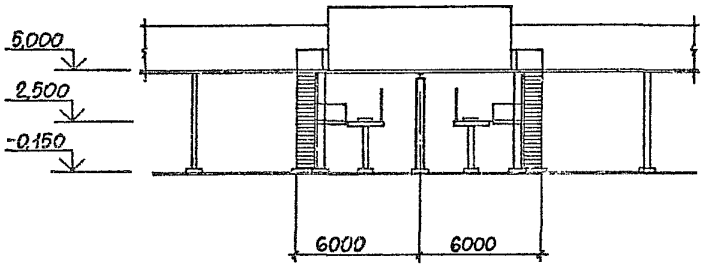

2-2

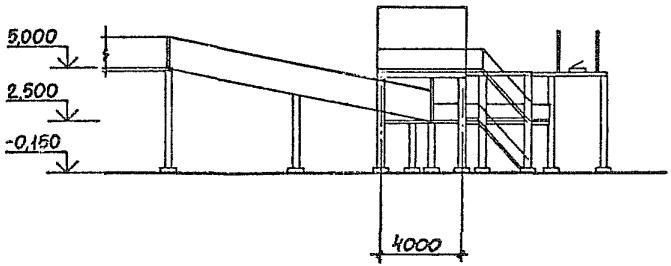

План на отм. 5,000

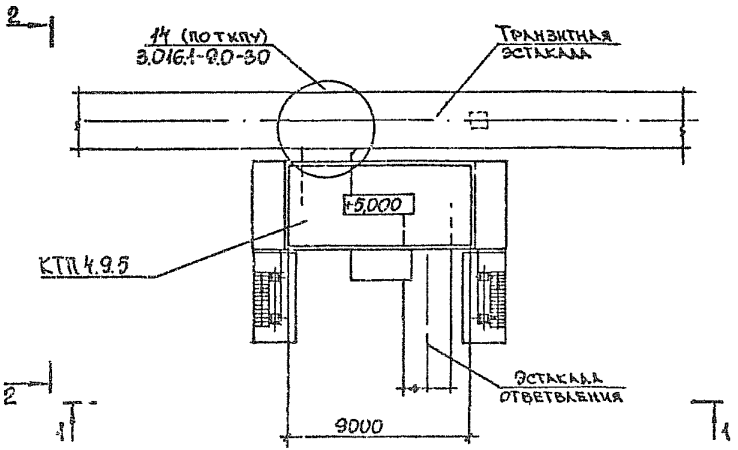

Нач. отд.	Агранович		
Н. контр.	Кошевников		
Гл. арх.	Кошевников		
Гл. спец.	Зорин		
Зав. гр.	Беркин		
Вед. арх.	Тихонов		
Провер.	Беркин		
Разраб.	Гайдархи		

3.016.1-13.0-2-20

Пример расположения КТП 4.9.5 на эстакаде. Вариант 4.

Стадия	Лист	Листов
Р		1

ХАРЬКОВСКИЙ ПРОМСТРОЙНИИПРОЕКТ

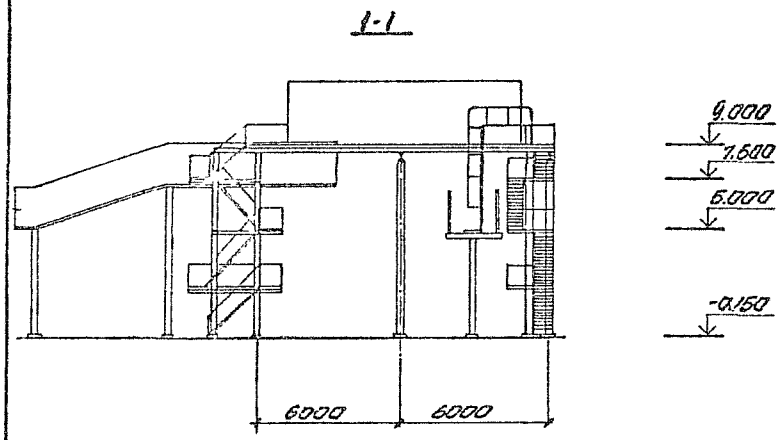

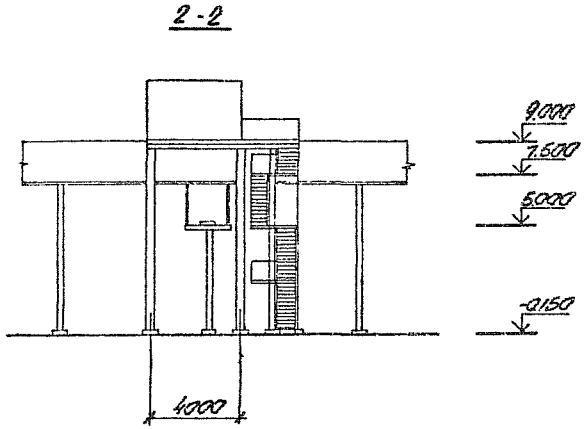

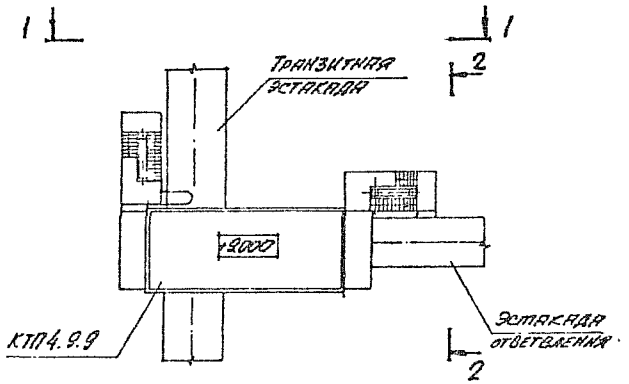

Нач. отд.	Агранова			3.016.1-13.0-2-21			
Н. контр.	Кожевников						
Гл. арх.	Кожевников						
Гл. спец.	Борин			Пример расположения КТП 4.9.9 на эстакаде Вариант 5	Стадия	Лист	Листов
Зав. гр.	Берлин				Р		1
Вед. арх.	Тихонов				Харьковский промстройпроект		
Провер.	Берлин						
Зав. лаб.	Соколова						

25362-02 25

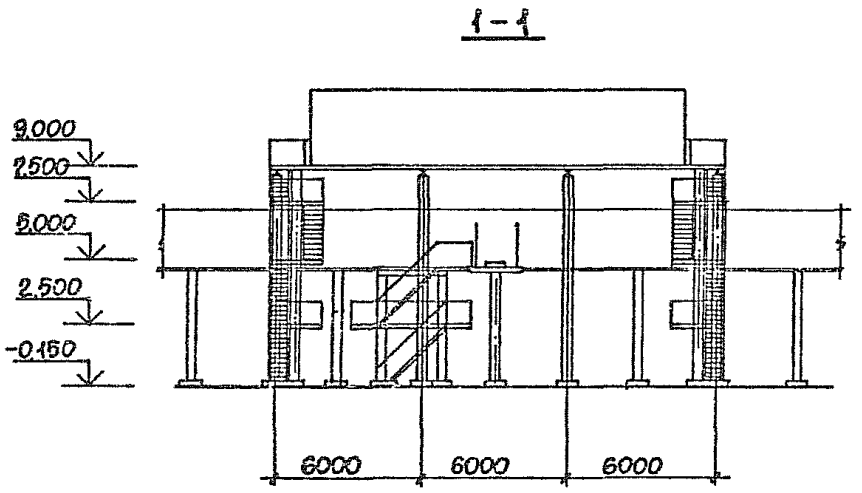

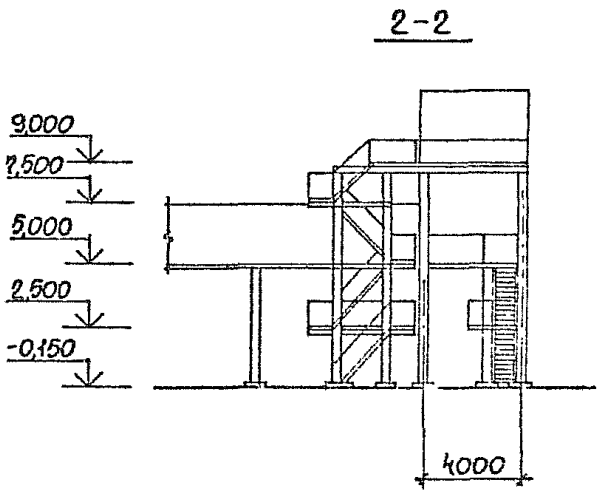

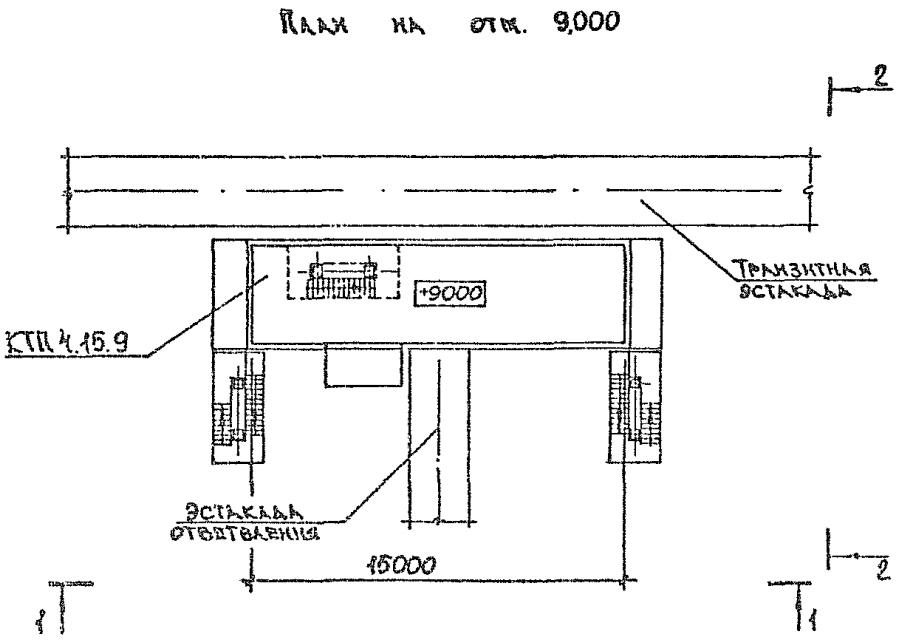

Нач.отд.	Агранович		3.016.1-13.0-2-22
Н.контр.	Кошевников		
Гл.арх.	Кошевников		
Гл.спец.	Зорин		Пример расположения КТП 4.15.9 на эстакаде. Вариант 6.
Зав.гр.	Берлин		
Вед.арх.	Тихонов		
Провер.	Берлин		
Разраб.	Гайдаржи		

Стадия	Лист	Листов
Р		1

ХАРЬКОВСКИЙ ПРОМЕТРОЙНИЙПРОЕКТ

25362-02 26

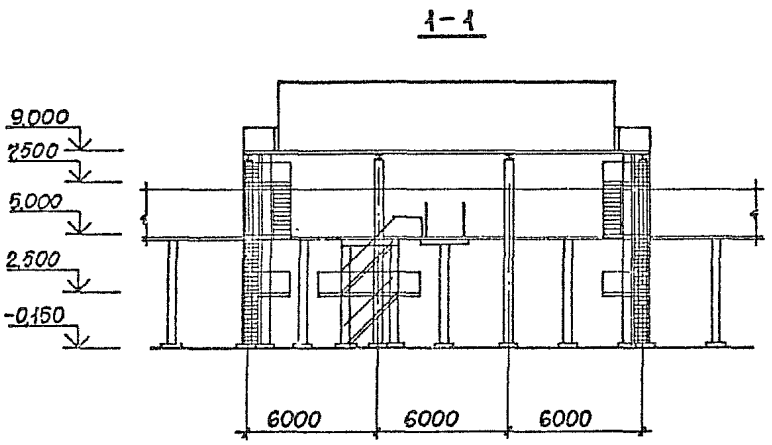

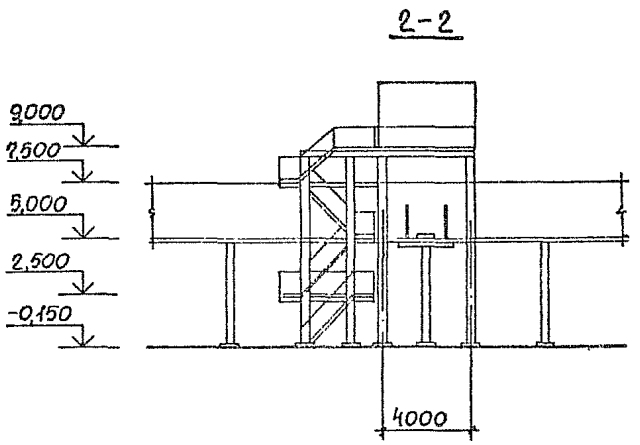

План на отм. 9,000

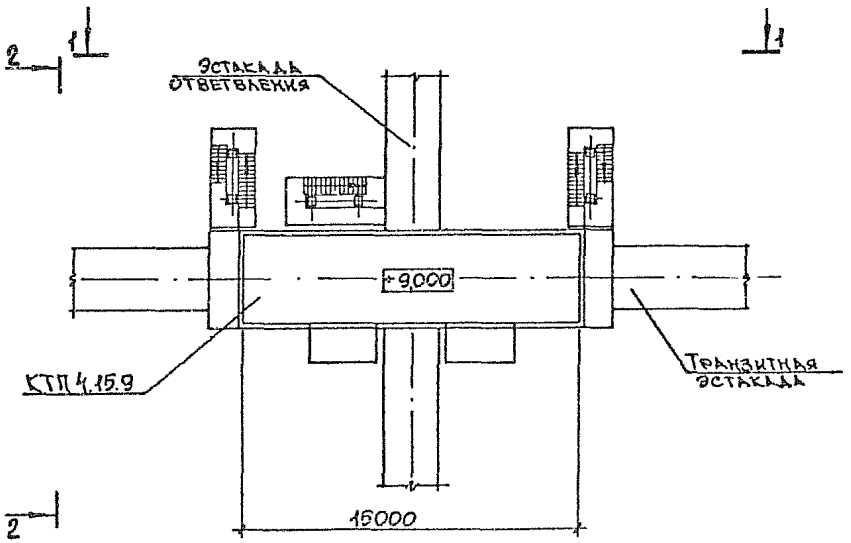

Нач.отд.	Агранович		3.016.1-13.0-2-23
Н.контр.	Кожевников		
Гл.арх.	Кожевников		
Гл.спец.	Зорин		Пример расположения КТП 4.15.9 на эстакаде. Вариант 7.
Зав.гр.	Берлин		
Вед.арх.	Тихонов		
Провер.	Берлин		
Разраб.	Гайдаржи		

Стадия	Лист	Листов
Р		1

ХАРЬКОВСКИЙ ПРОМСТРОЙНИЙПРОЕКТ

1-1

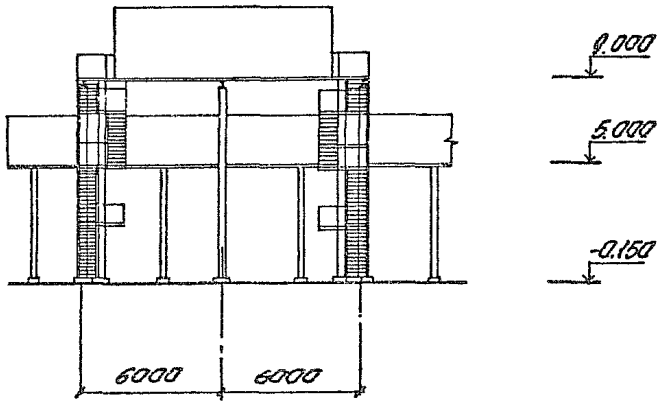

2-2

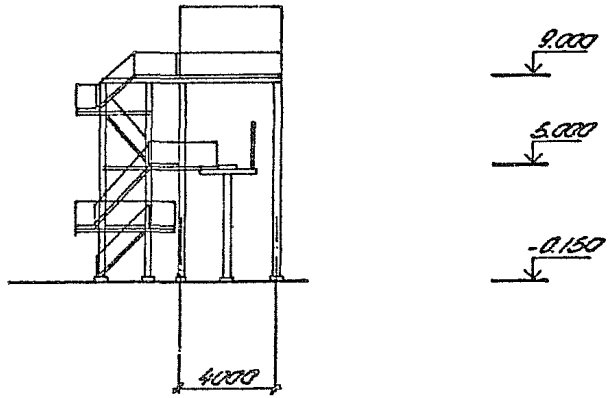

План на отм. 0.000

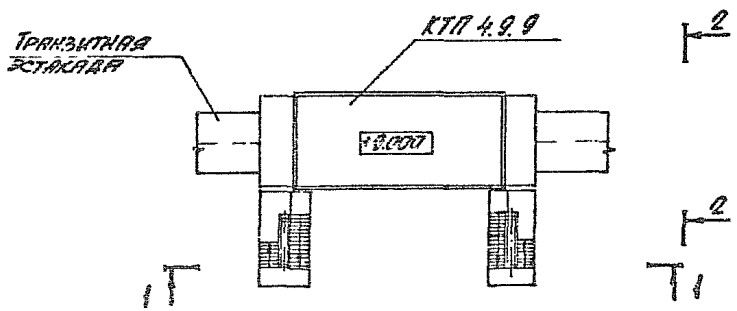

Начотд.	Агранович			3.016.1-13.0-2-24		
Н.контр.	Кожевников					
Гл.арх.	Кожевников					
Гл.спец.	Зорин					
Зав.гр.	Берлин			Пример расположения КТП 4.9.9 на эстакаде. Вариант 3	Стадия Р	Лист 1	Листов 1
Зав.арх.	Тихонов						
Провер.	Берлин						
Разраб.	Соколов						

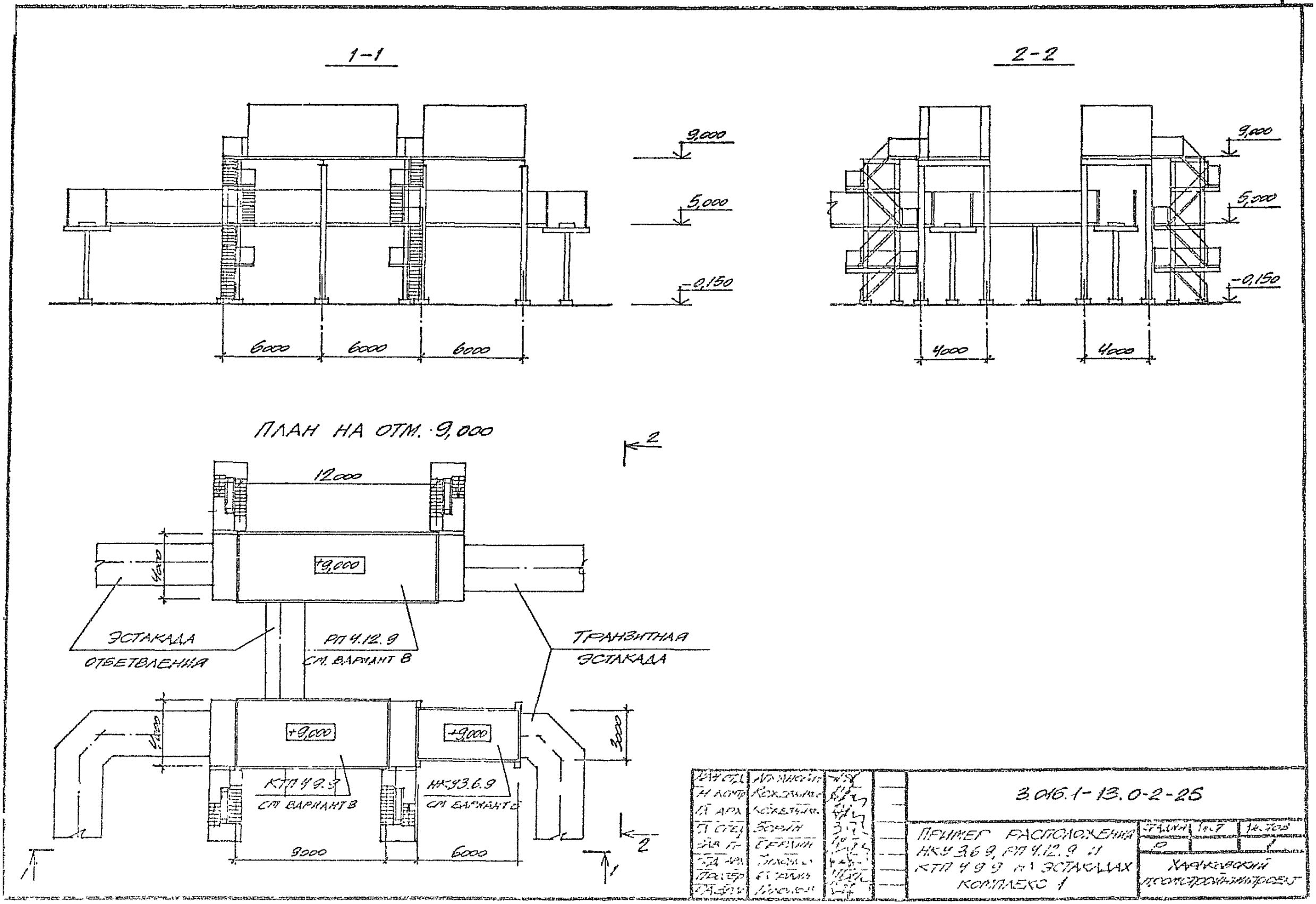
1-1
2-2
9,000
5,000
-0,150
6000
6000
6000
4000
4000
ПЛАН НА ОТМ. 9,000
12000
+9,000
4000
ЭСТАКАДА
ОТБЕТВЛЕНИЯ
РП 4.12.9
СМ. ВАРИАНТ 8
ТРАНЗИТНАЯ
ЭСТАКАДА
+9,000
+9,000
4000
3000
КТП 4.9.9
СМ ВАРИАНТ 8
НКУ 3.6.9
СМ ВАРИАНТ 8
9000
6000
2
2
1
1
3.016.1-13.0-2-25
ПРИМЕР РАСПОЛОЖЕНИЯ
НКУ 3.6.9, РП 4.12.9 И
КТП 4.9.9 НА ЭСТАКАДАХ
КОМПЛЕКС 1
Харьковский
промстройпроект

25362-02 29

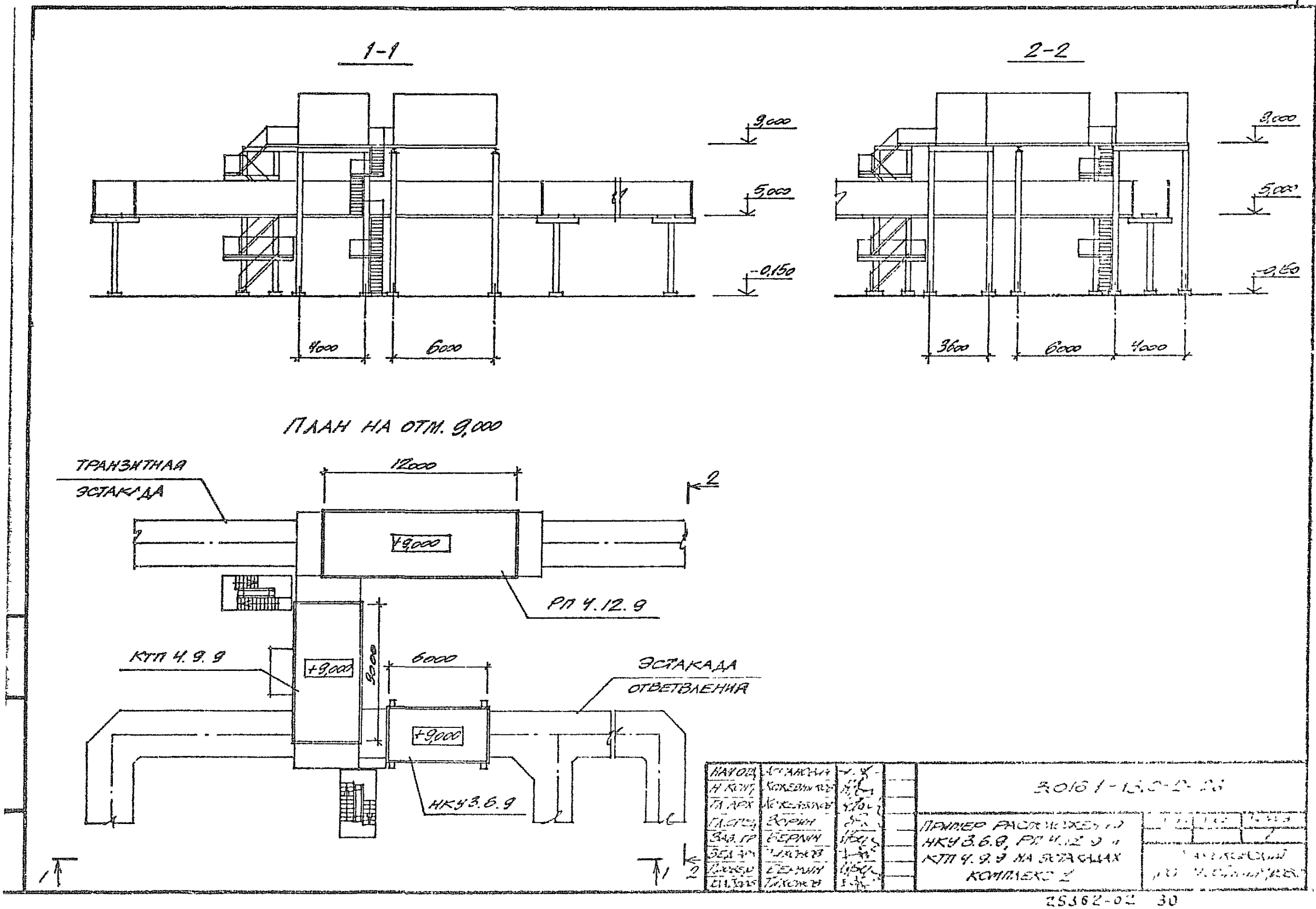
1-1
2-2
9,000
5,000
-0,150
4000
6000
3600
6000
4000
ПЛАН НА ОТМ. 9,000
ТРАНЗИТНАЯ ЭСТАКАДА
12000
+9,000
РП 4.12.9
КТП 4.9.9
9000
6000
ЭСТАКАДА ОТВЕТВЛЕНИЯ
НКУ 3.6.9
1
2
НАЧ ОТД
Н КОНТ
ГЛ АРХ
ГЛ СПЕЦ
ЗАВ ГР
ПРИМЕР РАСПОЛОЖЕНИЯ НКУ 3.6.9, РП 4.12.9 и КТП 4.9.9 НА ЭСТАКАДАХ КОМПЛЕКС 2

25362-02 30

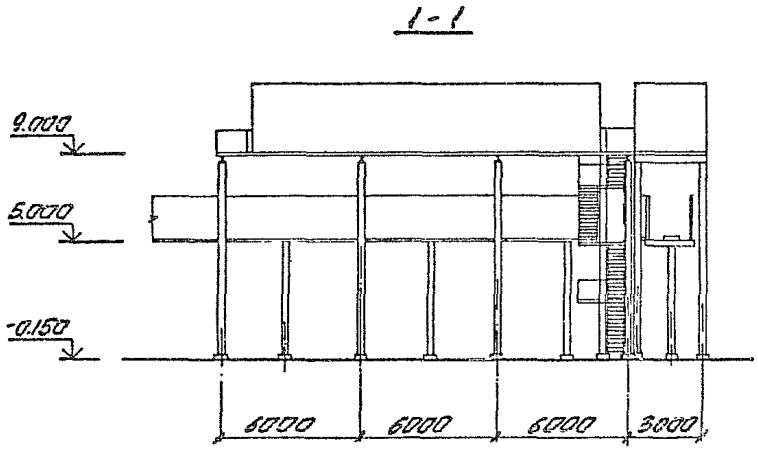

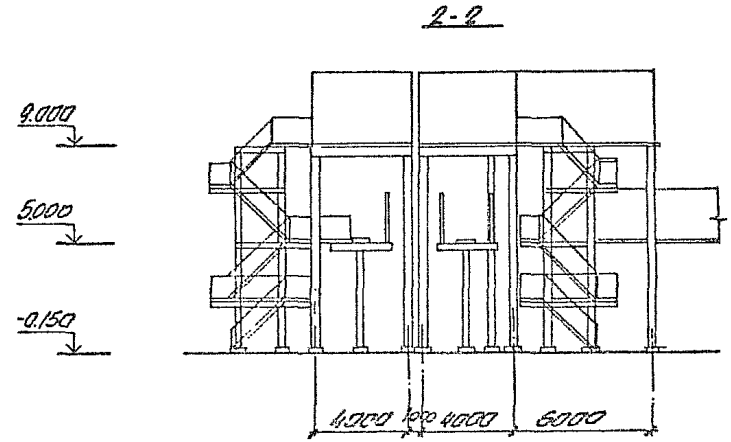

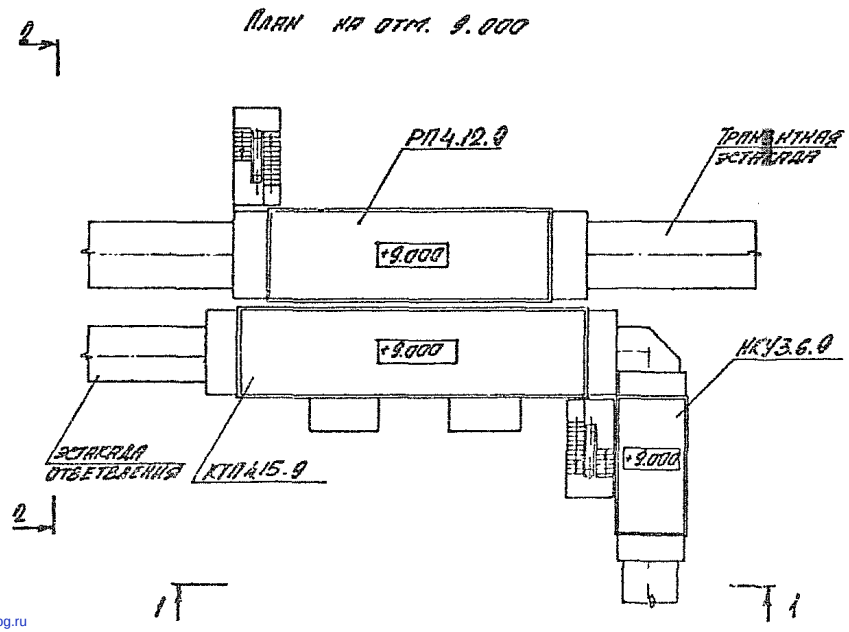

Нач. отд.	Агранович			3.016.1-13.0-2-27
Н. контр.	Кожевников			
Гл. арх.	Кожевников			
Гл. спец.	Зорин			Пример расположения КТП4.15.9; РП4.12.9 и НКУ3.6.9 на эстакадах комплекс 3
Зав. гр.	Берлин			
Вед. арх.	Тихонов			
Провер.	Берлин			
Разраб.	Соколова			

Стадия	Лист	Листов
Р		1

Харьковский промстройниипроект

25362-02

gost.e-ecolog.ru