ЭКЗЕМПЛЯР

ТИПОВЫЕ СТРОИТЕЛЬНЫЕ КОНСТРУКЦИИ, ИЗДЕЛИЯ И УЗЛЫ

Серия 3.016.2—12

МЕТАЛЛИЧЕСКИЕ КОНСТРУКЦИИ ПРОХОДНЫХ И НЕПРОХОДНЫХ КАБЕЛЬНЫХ ЭСТАКАД

Выпуск 0—1

МЕТАЛЛИЧЕСКИЕ КОНСТРУКЦИИ ЭСТАКАД. МАТЕРИАЛЫ ДЛЯ ПРОЕКТИРОВАНИЯ

25255-01
цена 32-53
Отпускная цена
на момент реализации
указана в счет-накладной

1

gost.e-ecolog.ru

ТИПОВЫЕ СТРОИТЕЛЬНЫЕ КОНСТРУКЦИИ, ИЗДЕЛИЯ И УЗЛЫ

Серия 3.016.2–12

МЕТАЛЛИЧЕСКИЕ КОНСТРУКЦИИ ПРОХОДНЫХ И НЕПРОХОДНЫХ КАБЕЛЬНЫХ ЭСТАКАД

Выпуск 0–1

МЕТАЛЛИЧЕСКИЕ КОНСТРУКЦИИ ЭСТАКАД. МАТЕРИАЛЫ ДЛЯ ПРОЕКТИРОВАНИЯ

РАЗРАБОТАНЫ ИНСТИТУТОМ:

ХАРЬКОВСКИЙ ПРОМСТРОЙНИИПРОЕКТ

Главный инженер института Н. Ф. Довгий

Главный инженер проекта А.П.Школьный

УТВЕРЖДЕНЫ:

Концерном „Электромонтаж"

письмо от 02.09.91 № 6-3-10

Введены в действие с 01.01.92

ВНИИпроектэлектромонтажем

приказ от 05.09.91 № 32

©АПП ЦИТП 1991

25255-01 2

Обозначение	Наименование	Стр.
3.016.2-12.0-ПЗ	Пояснительная записка	5
3.016.2-12.0-1-1	Тип эстакады I. Габаритная схема.	10
3.016.2-12.0-1-2	Тип эстакады II. Габаритная схема.	12
3.016.2-12.0-1-3	Тип эстакады III. Габаритная схема.	14
3.016.2-12.0-1-4	Тип эстакады IV. Габаритная схема.	16
3.016.2-12.0-1-5	Тип эстакады V. Габаритная схема.	17
3.016.2-12.0-1-6	Тип эстакады VI. Габаритная схема.	18
3.016.2-12.0-1-7	Тип эстакады VII. Габаритная схема.	19
3.016.2-12.0-1-8	Тип эстакады VIII. Габаритная схема.	20
3.016.2-12.0-1-9	Тип эстакады IXА. Габаритная схема.	21
3.016.2-12.0-1-10	Тип эстакады IXБ. Габаритная схема.	22
3.016.2-12.0-1-11	Тип эстакады I. Схема расположения.	24
3.016.2-12.0-1-12	Тип эстакады II. Схема расположения.	25
3.016.2-12.0-1-13	Тип эстакады III. Схема расположения.	27
3.016.2-12.0-1-14	Тип эстакады IV. Схема расположения.	29
3.016.2-12.0-1-15	Тип эстакады V. Схема расположения.	30
3.016.2-12.0-1-16	Тип эстакады VI. Схема расположения.	32
3.016.2-12.0-1-17	Тип эстакады VII. Схема расположения.	34
3.016.2-12.0-1-18	Тип эстакады VIII. Схема расположения.	35
3.016.2-12.0-1-19	Типы эстакады IXА и IXБ. Схема расположения.	36
3.016.2-12.0-1-20	Таблица для подбора конструкций эстакад	37
	типов I...III для пролета 6 м	
3.016.2-12.0-1-21	Таблица для подбора конструкций эстакад	38
	типов II...VII для пролета 12 м	
3.016.2-12.0-1-22	Таблица для подбора конструкций эстакад	39
	типов II...VII для пролета 18 м	
3.016.2-12.0-1-23	Таблица для подбора конструкций эстакад	40
	типов VIII, IXА и IXБ	
3.016.2-12.0-1-24	Таблица подбора фундаментов	41
	кабельных эстакад	
3.016.2-12.0-1-25	Узлы 1,2	43
3.016.2-12.0-1-26	Узлы 3,4	44
3.016.2-12.0-1-27	Узел 5.	45
3.016.2-12.0-1-28	Узел 6	46
3.016.2-12.0-1-29	Узел 7	47
3.016.2-12.0-1-30	Узел 8	48
3.016.2-12.0-1-31	Узел 9	49
3.016.2-12.0-1-32	Узлы 10, 10А	50
3.016.2-12.0-1-33	Узлы 11...13	51
3.016.2-12.0-1-34	Поворот эстакады типа I (внешняя и	52
	внутренняя сторона угла поворота эстакады)	
3.016.2-12.0-1-35	Поворот эстакады типов II...V на угол 90°	53
3.016.2-12.0-1-36	Поворот эстакады типа VI на угол 90°	54
3.016.2-12.0-1-37	Поворот эстакады типа VII на угол 90°.	55
3.016.2-12.0-1-38	Поворот эстакады типа VIII на угол 90°	56
3.016.2-12.0-1-39	Поворот эстакады типа IXА на угол 90°	57
3.016.2-12.0-1-40	Поворот эстакады типа IXБ на угол 90°	58
3.016.2-12.0-1-41	Разветвление эстакады типа I на	59
	две эстакады типа VIII под углом 90°	
3.016.2-12.0-1-42	Разветвление эстакады типа II на две	60
	эстакады типа I под углом 90° и 180°	
3.016.2-12.0-1-43	Разветвление эстакады типа I на две	61
	эстакады типа IXА под углом 90°;	
	ответвление от эстакады типа I	
	на эстакаду типа VIII под	
	углом 90°.	

Нач. отд.	Решетниченко		
Н. контр.	Учитель		
Гл. спец.	Учитель		
Раб. гр.	Мениборская		
Вед. инж.	Копица		
Провер.	Мениборская		
Разраб.	Айтубаева		

3.016.2-12.С-1

Содержание

Стадия	Лист	Листов
Р	1	3

ХАРЬКОВСКИЙ ПРОМСТРОЙНИИПРОЕКТ

Обозначение	Наименование	Стр.
3.016.2-12.0-1-44	Разветвление эстакады типа II на две эстакады типа IX^А под углом 90°.	62
3.016.2-12.0-1-45	Разветвление эстакады типа II на две эстакады типа IX^А под углом 180°	63
3.016.2-12.0-1-46	Разветвление эстакады типа III (V) на две эстакады типа II (IV) под углом 90° и 180°	64
3.016.2-12.0-1-47	Разветвление эстакады типа IV на две эстакады типа II под углом 90° со спуском верхнего яруса до отметки 5.000 пандусом.	65
3.016.2-12.0-1-48	Разветвление эстакады типа IV на две эстакады типа II под углом 180° со спуском верхнего яруса до отм. 5.000 пандусом.	66
3.016.2-12.0-1-49	Разветвление эстакады типа V на две эстакады типа III.	67
3.016.2-12.0-1-50	Разветвление эстакады типа VI на три эстакады типа II.	68
3.016.2-12.0-1-51	Разветвление эстакады типа VI на две эстакады типов II и III под углом 90°.	69
3.016.2-12.0-1-52	Разветвление эстакады типа VI на две эстакады типов II и III под углом 90°	70
3.016.2-12.0-1-53	Разветвление эстакады типа VII на две эстакады типа I и эстакаду типа II	71
3.016.2-12.0-1-54	Разветвление эстакады типа VIII на две эстакады типа VIII под углом 90°	72
3.016.2-12.0-1-55	Разветвление эстакады типа VIII на две эстакады типа VIII под углом 180°.	73
3.016.2-12.0-1-56	Разветвление эстакады типа IX^А на две эстакады под углом 90°	74
3.016.2-12.0-1-57	Разветвление эстакады типа IX^А на две эстакады типа IX^А под углом 180°	75
3.016.2-12.0-1-58	Разветвление эстакады типа IX^Б на две эстакады типа IX^Б под углом 90°.	76
3.016.2-12.0-1-59	Ответвление от эстакады типа III на эстакаду типа VIII под углом 90°.	77
3.016.2-12.0-1-60	Ответвление от эстакады типа I на эстакаду типа IX^А под углом 90° (поворот в сторону технологического прохода); ответвление от эстакады типа II на эстакаду типа IX^А под углом 90°.	78
3.016.2-12.0-1-61	Ответвление от эстакады типа III на эстакаду типа II	79
3.016.2-12.0-1-62	Разветвление эстакады типа V на две эстакады типа II со спуском пандусом	81
3.016.2-12.0-1-63	Ответвление от эстакады типа VI на эстакаду типа VII с переходом в эстакаду типа I	82
3.016.2-12.0-1-64	Ответвление от эстакады типа VI двух эстакад типа I под углом 180°	83
3.016.2-12.0-1-65	Ответвление эстакады типа IX^А на эстакаду типа IX^Б под углом 90°	84
3.016.2-12.0-1-66	Переход эстакады типа II с одной отметки на другую под углом 45°. Переход эстакады типа II с одной отметки на другую пандусом.	85

Инв. № подл. | Подпись и дата | Взам. инв. №

Обозначение	Наименование	стр.
3.016.2-12.0-1-67	Переход эстакады типа II в эстакаду	86
	типа I	
3.016.2-12.0-1-68	Переход эстакады типа III в эстакаду	88
	типа II	
3.016.2-12.0-1-69	Переход эстакады типа IV в	90
	эстакаду типа II	
3.016.2-12.0-1-70	Переход эстакады типа III в	92
	эстакаду типа IV	
3.016.2-12.0-1-71	Переход эстакады типа VII в	95
	эстакаду типа III	
3.016.2-12.0-1-72	Примыкание эстакады типов I, II, III	97
	к зданию на уровне габарита	
	подхода.	
3.016.2-12.0-1-73	Примыкание эстакады типа II, III	98
	на уровне земли	
3.016.2-12.0-1-74	Примыкание эстакады типа IVА на	99
	уровне габарита подхода и	
	уровне земли	
3.016.2-12.0-1-75	Подъем на эстакаду типа I, II, III.	100
3.016.2-12.0-1-76	Подъем на эстакаду типа IV.	101
3.016.2-12.0-1-77	Лестничный подъем на эстакаду	102
	типа IV.	
3.016.2-12.0-1-78	Лестничный подъем на эстакаду	103
	типа V.	
3.016.2-12.0-1-79	Деталь „А"	104
3.016.2-12.0-1-80	Деталь „Б"	105

ОБЩАЯ ЧАСТЬ

1.1. Серия 5.016.2-12 „Металлические конструкции проходных и непроходных кабельных эстакад" состоит из следующих выпусков:

Выпуск 0-1 Металлические конструкции эстакад. Материалы для проектирования.

Выпуск 0-2 Узлы прокладки кабелей. Материалы для проектирования.

Выпуск 1 Металлические конструкции эстакад. Чертежи КМ.

Выпуск 2 Фундаменты. Рабочие чертежи.

1.2. Выпуск 0-2 разработан институтом ВНИИПРОМЭЛЕКТРОМОНТАЖ г. Москва.

1.3. Выпуск 0-1 содержит:

- пояснительную записку;
- габаритные схемы;
- схемы расположения элементов конструкции;
- ключ для подбора эстакад;
- узлы поворота, примыканий, прохода с одной отметки на другую, ответвлений и другие узлы эстакад.

1.4. В серии разработано 9 типов кабельных эстакад.

1.5. Каждый тип эстакады имеет несколько вариантов габаритных схем в зависимости от количества кабелей, высоты и шага опор эстакады.

1.6. Шаг опор и высота эстакады от планировочной отметки земли до низа строительных конструкций в проходных эстакадах и до низа провисающего кабеля в непроходных эстакадах приведены в таблице 1.

1.7. Габаритным схемам эстакад присвоены марки, состоящие из буквенных и цифровых индексов.

Буквенные индексы обозначают:

ПЭ – проходная эстакада;
НЭ – непроходная эстакада.

Цифровые индексы обозначают:

Первая цифра (римская) – тип эстакады;
вторая (через тире) – шаг опор;
третья (через тире) – количество кабелей;
четвертая (через тире) – высота эстакады до низа кабельных или строительных конструкций.

Таблица 1 (начало)

Тип эстакады		Шаг опор L, м	Емкость эстакады*	Высота до низа строительной конструкции, м	Марка эстакады
I	С односторонним расположением кабеля	6	12	2,5	ПЭ I-6-12-2.5
			16		ПЭ I-6-16-2.5
			24		ПЭ I-6-24-2.5
			32		ПЭ I-6-32-2.5
			40		ПЭ I-6-40-2.5
			12	5,0	ПЭ I-6-12-5.0
			16		ПЭ I-6-16-5.0
			24		ПЭ I-6-24-5.0
			32		ПЭ I-6-32-5.0
			40		ПЭ I-6-40-5.0
II	Односекционные	6	16	2,5	ПЭ II-6-16-2.5
			24		ПЭ II-6-24-2.5
			32		ПЭ II-6-32-2.5
			40		ПЭ II-6-40-2.5
			16	5,0	ПЭ II-6-16-5.0
			24		ПЭ II-6-24-5.0
			32		ПЭ II-6-32-5.0
			40		ПЭ II-6-40-5.0
		12	48	5,0	ПЭ II-12-48-5.0
			56		ПЭ II-12-56-5.0
			64		ПЭ II-12-64-5.0
			72		ПЭ II-12-72-5.0
			80		ПЭ II-12-80-5.0
		18	48	5,0	ПЭ II-18-48-5.0
			56		ПЭ II-18-56-5.0
			64		ПЭ II-18-64-5.0
			72		ПЭ II-18-72-5.0
			80		ПЭ II-18-80-5.0

* Емкость эстакады – количество условных кабелей

Нач. отд.	Решетченко		3.016.2-12.0-1-ПЗ
Н. контр.	Учитель		
Гл. спец.	Учитель		
Зав. гр.	Шнайдерская		Пояснительная записка
Ведущ.	Кокица		Стадия Р; Лист 1; Листов 5
Провер.	Учитель		Харьковский Промстройниипроект
Разраб.	Власова		

25255-01 6

Таблица 1 (продолжение)

Тип эстакады		Шаг опор L, м	Емкость эстакады	Высота до низа строительной конструкции	Марка эстакады
III	двухсекционные	6	96	2,5	ПЭ III-6-96-2.5
			96	5,0	ПЭ III-6-96-5.0
		12	96	5,0	ПЭ III-12-96-5.0
			112		ПЭ III-12-112-5.0
			128		ПЭ III-12-128-5.0
			160		ПЭ III-12-160-5.0
		18	96	5,0	ПЭ III-18-96-5.0
			112		ПЭ III-18-112-5.0
			128		ПЭ III-18-128-5.0
			160		ПЭ III-18-160-5.0
IV	односекционные двухярусные	12	96	5,0	ПЭ IV-12-96-5.0
			128		ПЭ IV-12-128-5.0
			160		ПЭ IV-12-160-5.0
		18	96	5,0	ПЭ IV-18-96-5.0
			128		ПЭ IV-18-128-5.0
			160		ПЭ IV-18-160-5.0
V	двухсекционные двухъярусные	12	128	5,0	ПЭ V-12-128-5.0
			256		ПЭ V-12-256-5.0
			320		ПЭ V-12-320-5.0
		18	128	5,0	ПЭ V-18-128-5.0
			256		ПЭ V-18-256-5.0
			320		ПЭ V-18-320-5.0
VI	трехсекцион. одноярусные	12	192	5,0	ПЭ VI-12-192-5.0
			240		ПЭ VI-12-240-5.0
		18	192	5,0	ПЭ VI-18-192-5.0
			240		ПЭ VI-18-240-5.0
VII	одноярусные трехпоточные	12	128	5,0	ПЭ VII-12-128-5.0
			160		ПЭ VII-12-160-5.0
		18	128	5,0	ПЭ VII-18-128-5.0
			160		ПЭ VII-18-160-5.0

Таблица 1 (окончание)

Тип эстакады		Шаг опор L, м	Емкость эстакады	Высота до низа строительной конструкции	Марка эстакады
VIII	непроходные ригельные	6	16	2,5	НЭ VIII-6-16-2.5
			24		НЭ VIII-6-24-2.5
			40		НЭ VIII-6-40-2.5
			16	5,0	НЭ VIII-6-16-5.0
			24		НЭ VIII-6-24-5.0
			40		НЭ VIII-6-40-5.0
IX А	непроходные безригельные	6	16	2,5	НЭ IX А-6-16-2.5
			24		НЭ IX А-6-24-2.5
			40		НЭ IX А-6-40-2.5
			16	5,0	НЭ IX А-6-16-5.0
			24		НЭ IX А-6-24-5.0
			40		НЭ IX А-6-40-5.0
IX Б		2	16	0,4	НЭ IX Б-2-16-0.4
			24		НЭ IX Б-2-24-0.4
			40		НЭ IX Б-2-40-0.4
			48		НЭ IX Б-2-48-0.4
			50		НЭ IX Б-2-50-0.4
			64		НЭ IX Б-2-64-0.4
		3	16		НЭ IX Б-3-16-0.4
			24		НЭ IX Б-3-24-0.4
			40		НЭ IX Б-3-40-0.4
			48		НЭ IX Б-3-48-0.4
			50		НЭ IX Б-3-50-0.4
			64		НЭ IX Б-3-64-0.4
		6	16		НЭ IX Б-6-16-0.4
			24		НЭ IX Б-6-24-0.4
			40		НЭ IX Б-6-40-0.4
			48		НЭ IX Б-6-48-0.4
			50		НЭ IX Б-6-50-0.4
			64		НЭ IX Б-6-64-0.4

2. Область применения

2.1. Кабельные эстакады разработаны для применения в следующих климатических условиях:
- для IV района по нормативному значению снеговой нагрузки;
- для III района по нормативному значению ветрового давления;
- для II района по толщине стенки гололеда;
- для районов с сейсмичностью до 6 баллов;
- при расчетной температуре наружного воздуха до минус 45°С включительно, при неагрессивной среде.

2.2. Конструкции кабельных эстакад могут применяться во всех областях народного хозяйства.

2.3. В качестве основания опор эстакад приняты грунты непросадочные, непучинистые, при отсутствии грунтовых вод, со следующими нормативными характеристиками:

угол внутреннего трения $\varphi^н = 0.49$ рад (28°);
удельное сцепление $C^н = 2$ кПа (0.02 кгс/см²);
модуль деформации $E = 14.7$ мПа (150 кгс/м²);
плотность грунта $\gamma = 1.8$ т/м³

2.4. Кабельные эстакады относятся ко II классу ответственности сооружений:
- степень огнестойкости – $III^а$;
- категория по молниезащитным мероприятиям – III, согласно "Инструкции по устройству молниезащиты зданий и сооружений" (РД 34.21.122-87).

2.5. По количеству прокладываемых кабелей разработаны:
- проходные эстакады с односторонним расположением кабелей (тип I) для 12, 16, 24, 32 и 40 кабелей;
- проходные эстакады с двухсторонним расположением кабелей (односекционные тип II) для 16, 24, 32, 40, 48, 56, 64, 72 и 80 кабелей;
- проходные эстакады двухсекционные (тип III) для 96, 112, 128 и 160 кабелей;
- проходные эстакады односекционные двухъярусные (тип IV) для 96, 128 и 160 кабелей;
- проходные эстакады двухсекционные двухъярусные (тип V) для 128, 256 и 320 кабелей;
- проходные эстакады трехсекционные одноярусные (тип VI) для 192 и 240 кабелей;
- проходные эстакады трехпроходные одноярусные (тип VII) для 128 и 160 кабелей.
- непроходные ригельные эстакады (тип VIII) для 16, 24 и 40 кабелей;
- непроходные безригельные эстакады (тип IX) для 16, 24, 40, 48, 50 и 64 кабелей.

3. Архитектурно-строительные решения

3.1. В проходных эстакадах предусмотрены мостики обслуживания шириной 800 м. Согласно письму института ВНИПРОЭТЕЛЕКТРОМОНТАЖ № 15/01-192 от 28.09.87г. ограждение вдоль мостика обслуживания со стороны расположения кабелей не предусмотрено т.к. оно затрудняет проведение работ по монтажу и эксплуатации кабелей.

3.2. Входы на эстакаду с лестницами имеют сетчатое ограждение с дверью, предотвращающее свободный доступ на эстакаду лиц, не связанных с эксплуатацией кабельного хозяйства.

3.3. В кабельных эстакадах для опирания кабелей применяются металлические стойки с полками – изделия Главэлектромонтажа Минмонтажспецстроя.

В непроходных безригельных эстакадах металлические стойки с полками крепятся непосредственно к колоннам кабельных эстакад.

В проходных кабельных эстакадах металлические стойки с полками крепятся шагом 1м к стальным прогонам.

3.4. В проходных безригельных эстакадах с отметкой низа провисающего кабеля 0.4 м предусмотрено сетчатое ограждение высотой 1.6 м по серии 3.017-1 для предотвращения свободного доступа к эстакаде лицам, не связанных с обслуживанием кабельного хозяйства.

3.5. В настоящем выпуске даны примеры решения углов поворота эстакад и переходных участков с дополнительными площадками для монтажа кабелей.

3.6. Мероприятия по молниезащите и заземлению строительных конструкций даны в пояснительной записке к выпуску 0-2 "Узлы прокладки кабелей. Материалы для проектирования".

3.7. Пожаротушение эстакад предусматривается передвижными средствами. Пожарные гидранты располагаются вдоль трассы эстакад с таким расчетом, чтобы расстояние от любой точки оси эстакады до ближайшего гидранта не превышало 100 м.

3.8. Отметка ±0.00 совпадает с планировочной отметкой земли.

4. Конструктивные решения.

4.1. В проходных эстакадах для подвески кабельных конструкций предусмотрена система прогонов, шаг которых по высоте определяется емкостью галереи.

4.2. Шаг колонн для проходных эстакад принят 6, 12 и 18 м.

4.3. При шаге колонн 6м в качестве пролетного строения приняты блоки, состоящие из прогонов. Блоки устанавливаются на колонны через пролет. В промежутках между блоками устанавливаются прогоны, монтируемые россыпью.

4.4. В одноярусных эстакадах при шаге колонн 12 и 18 м пролетные строения выполнены в виде пространственного блока, состоящего из 2х плоских решетчатых ферм, соединенных горизонтальными связями по верхнему и нижнему поясам, и опорных рам. Опорные рамы, являясь частью колонн, воспринимают все вертикальные и горизонтальные нагрузки от пролетных строений.

4.5. В двухъярусных эстакадах верхний ярус образуется аналогично одноярусным. Нижний ярус подвешивается к фермам верхнего яруса, которые рассчитаны на нагрузку от обоих ярусов. По низу нижнего яруса также устанавливаются горизонтальные связи.

4.6. Колонны эстакад выполнены плоскими решетчатыми.

4.7. Длина температурного блока эстакады принята равной 120м. Анкерная колонна шириной 3м. выполняется из двух плоских колонн, соединенных вертикальными связями.

4.8. В непроходных эстакадах колонны выполнены пространственными, решетчатыми, защемленными в фундаменте.

4.9. Фундаменты колонн кабельных эстакад выполнены железобетонными, монолитными из бетона В15, диаметра класса А III или AI по ГОСТ 5781-82*.

4.10. Переходные площадки приняты по типовой серии 1.450 3-6 выпуск 0-1. Площадки, отличающиеся от типовых по длине, имеют индекс "Н".

4.11. Материалы, рекомендуемые для сварных и болтовых соединений и их расчетные сопротивления принимать в соответствии с приложением 2 СНиП II-23-81*.

4.12. Настоящий проект разработан с учетом требований и рекомендаций по применению сокращенного сортамента металлопроката в строительных стальных конструкциях (постановление Госстроя СССР №110 от 18.12.90 г.).

4.13. Антикоррозионная защита металлических и железобетонных конструкций от агрессивного воздействия воздушной среды указывается в конкретном проекте.

5. Нагрузки и расчет конструкций.

5.1. Железобетонные и стальные конструкции кабельных эстакад рассчитаны в соответствии со следующими нормативными документами:

СНиП 2.01.07-85 „Нагрузки и воздействия."
СНиП II-23-81* "Стальные конструкции".
СНиП 2.02.01-83 „Основания зданий и сооружений".
ПУЭ Правила устройства электроустановок. Москва, 1985г.

5.2. Нормативные вертикальные нагрузки от веса кабелей на 1п.м эстакады даны на габаритных схемах эстакад.

5.3. Нормативное значение снеговой нагрузки на $1м^2$ площади горизонтальной проекции принято в соответствии с требованиями СНиПа 2.01.07-85, причем коэффициент "μ" принят равным 1.

Аэродинамический коэффициент "С" принят 0,6 для площадок и 0.2 - для кабелей.

5.4 Сочетания ветровых и гололедных расчетных нагрузок приняты в соответствии с п.2.5.34. ПУЭ:

— при максимальном ветровом давлении гололед отсутствует;
— при наличии гололеда ветровое давление принято не более 300 Н/$м^2$.

5.5. Нормативная нагрузка на площадках проходных эстакад принимается равномерно распределенной — 0.75 кН/$м^2$.

5.6. При учете вертикальной нагрузки от веса людей и ремонтных материалов на площадках проходных эстакад снеговая нагрузка не учитывается.

5.7. Расчет конструкций и оснований кабельных эстакад выполнен для основных сочетаний нагрузок, включающих постоянные нагрузки от собственного веса кабеля, длительные и кратковременные нагрузки от снега, ветра, гололеда, полезной нагрузки на площадках.

6. Указания по применению

6.1. При разработке строительной части конкретного проекта кабельной эстакады по материалам данной серии рекомендуется следующий порядок работы:

определить по технологическому заданию тип эстакады в зависимости от количества кабелей и габаритной схемы;
составить монтажные схемы эстакады;

в тех случаях, когда габаритная схема и схема расположения, а также нагрузки соответствуют приведенным в серии, подбор марок конструкций производится по таблицам подбора настоящей серии.

25255-01 9

6.3. При выборе типа эстакады для конкретного проекта следует руководствоваться, помимо исходных данных, указаниями по применению, приведенными в выпуске 0-2. "Узлы прокладки кабелей. Материалы для проектирования."

7. Указания по монтажу конструкций.

7.1. Монтаж конструкций кабельных эстакад производится после окончания работ нулевого цикла, выполненного по проекту организации строительно-монтажных работ согласно схем расположения эстакад, разрабатываемых в конкретном проекте.

7.2. Монтаж конструкций производится согласно требованиям главы СНиП 3.03.01-87 "Несущие и ограждающие конструкции" и главы СНиП III-4-80 "Техника безопасности в строительстве."

Тип эстакады	Габаритная схема	Марка эстакады	Шаг опор L, м	Емкость эстакады	Расчетная вертикальная нагрузка от кабелей на 1 пм эстакады, тс/м	Основные размеры, мм H	A	B	O	Примечания
I	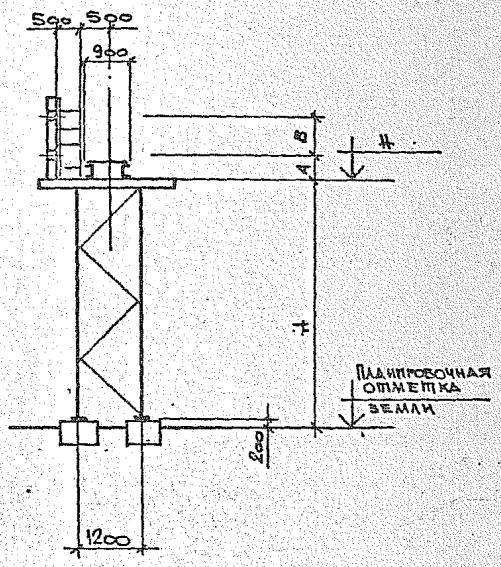	ПЭI-6-12-2.5	6.0	12	0,15	2500	400	700		
		ПЭI-6-16-2.5		16	0,2		400	900		
		ПЭI-6-12-5.0		12	0,15	3000	400	700		
		ПЭI-6-16-5.0		16	0,2		400	900		

Нач. отд.	Решетникова		
Н. контр.	Учитель		
Гл. спец.	Учитель		
Зав. гр.	Мениборская		
Вед. инж.	Копица		
Провер.	Мениборская		
Разраб.	Власова		

3.016.2 - 12.0-1-1

Тип эстакады I. Габаритная схема.

Стадия	Лист	Листов
Р	1	2

Харьковский Промстройниипроект

Тип эстакады	Габаритная схема	Марка эстакады	Шаг опор L, м	Емкость эстакады	Расчетная вертикальная нагрузка от емкостей на 1 пм эстакады тс/м	Основные размеры, мм				Примеч.
						H	A	B	C	
II	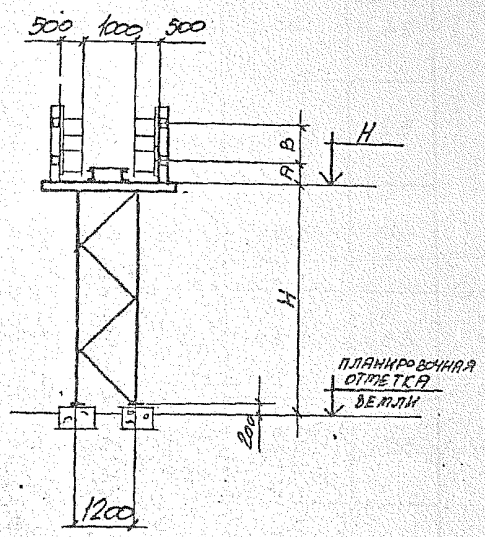	ПЭI-6-16-2,5	6,0	16	0,2	2500	400	500		
		ПЭI-6-24-2,5		24	0,3		400	700		
		ПЭI-6-32-2,5		32	0,4		400	900		
		ПЭI-6-40-2,5		40	0,5		550	1000		
		ПЭI-6-16-5,0	6,0	16	0,2	5000	400	500		
		ПЭI-6-24-5,0		24	0,3		400	700		
		ПЭI-6-32-5,0		32	0,4		400	900		
		ПЭI-6-40-5,0		40	0,5		550	1000		

Нач.отд.	Решетченко		3.016.2-12.0-1-2
Н.контр.	Учитель		
Гл.спец.	Учитель		
Зав.гр.	Немцовский		Тип эстакады II. Габаритная схема.
Ведущ.	Капица		Стадия Р; Лист 1; Листов 2
Провер.	Немцовский		Харьковский Промстройниипроект
Разраб.	Капица		

Тип эстакады	Габаритная схема	Марка эстакады	Шаг опор L, м	Емкость эстакады	Расчетная вертикальная нагрузка от каждой на 1 пм эстакады тс/м	Основные размеры, мм				Примеч
						H	A	B	C	
II	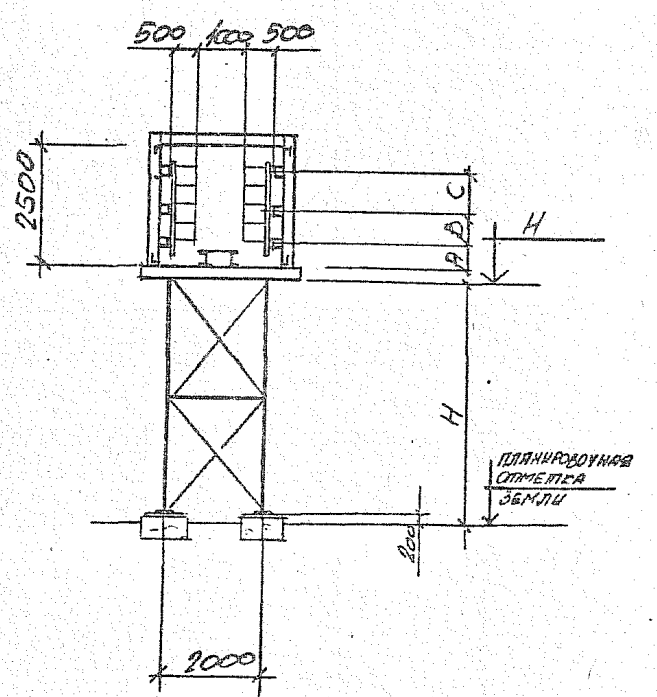	ПЭII-12-48-5,0	12,0	48	0,6	5000	400	700	750	
		ПЭII-12-56-5,0		56	0,7		550	750	750	
		ПЭII-12-64-5,0		64	0,8		400	950	1000	
		ПЭII-12-72-5,0		72	0,9		400	800	1000	
		ПЭII-12-80-5,0		80	1,0		550	800	1000	
		ПЭII-18-48-5,0	18,0	48	0,6	5000	400	700	750	
		ПЭII-18-56-5,0		56	0,7		550	750	750	
		ПЭII-18-64-5,0		64	0,8		400	950	1000	
		ПЭII-18-72-5,0		72	0,9		400	800	1000	
		ПЭII-18-80-5,0		80	1,0		550	800	1000	

3.016.2-12.0-1-2

Лист 2

25255-01 14

Тип эстакады	Габаритная схема	Марка эстакады	Шаг опор L, м	Емкость эстакады шт	Расчетная вертикальная нагрузка от кабелей на 1 пм эстакады тс/м	Основные размеры, мм				Примечание
						H	A	B	C	
III	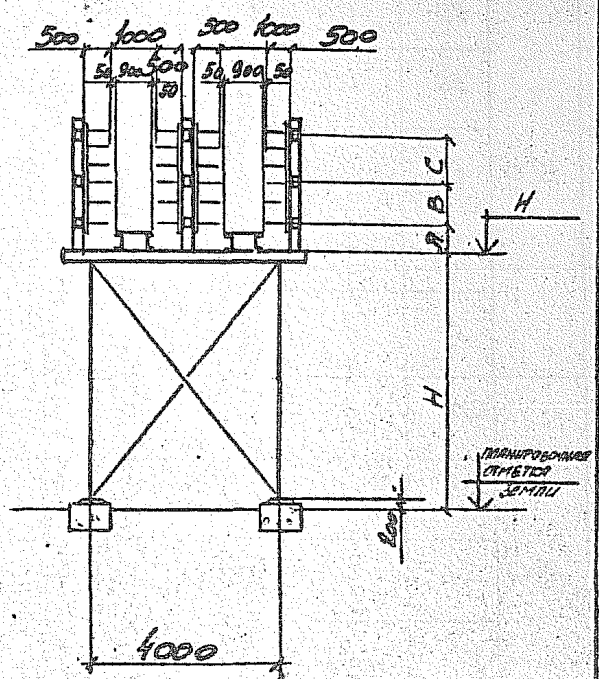	ПЭ III-6-96-2,5 ПЭ III-6-96-5.0	6,0	96	1,2	2500 5000	400	700	750	

Нач. отд.	Решетченко		
Н. контр.	Учитель		
Гл. спец.	Учитель		
Зав. гр.	Межиборская		
Вед. инж.	Копица		
Провер.	Межиборская		
Разраб.	Копица		

3.016.2-12.0-1-3

Тип эстакады III. Габаритная схема.

Стадия	Лист	Листов
Р	1	2

Харьковский Промстройниипроект

25255-01 15

Тип эстакады	Габаритная схема	Марка эстакады	Шаг опор L, м	Емкость эстакады	Расчетная вертикальная нагрузка от кабелей на 1 пм эстакады тс/м	Основные размеры, мм				Приме-чание
						H	A	B	C	
III	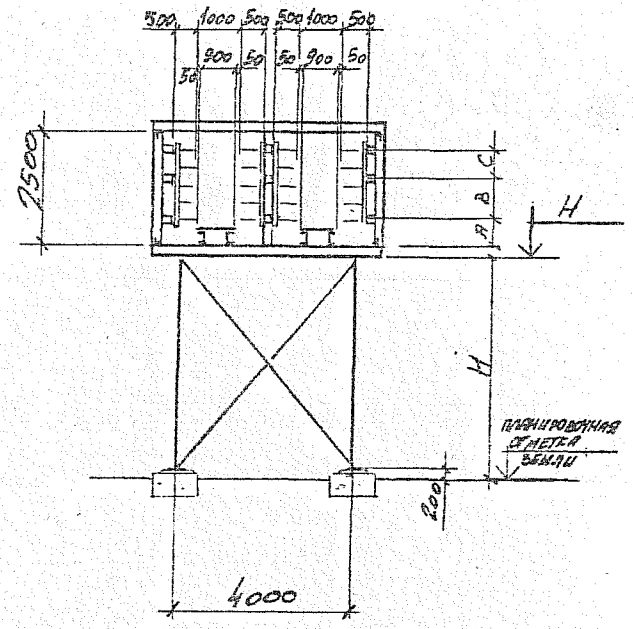	ПЭIII-12-96-5,0	12,0	96	1,2	5000	400	700	750	
		ПЭIII-12-112-5,0		112	1,4		550	750	750	
		ПЭIII-12-128-5,0		128	1,6		400	950	1000	
		ПЭIII-12-160-5,0		160	2,0		550	800	1000	
		ПЭIII-18-96-5,0	18,0	96	1,2		400	700	750	
		ПЭIII-18-112-5,0		112	1,4		550	750	750	
		ПЭIII-18-128-5,0		128	1,6		400	950	1000	
		ПЭIII-18-160-5,0		160	2,0		550	800	1000	

3.016-2-12.0-1-3

Лист 2

25255-01 16

Тип эстакады	Габаритная схема	Марка эстакады	Шаг опор L, м	Емкость эстакады	Расчетная вертикальная нагрузка от кабелей на 1 пм эстакады тс/м	Основные размеры, мм				Примечания
						H	A	B	C	
V	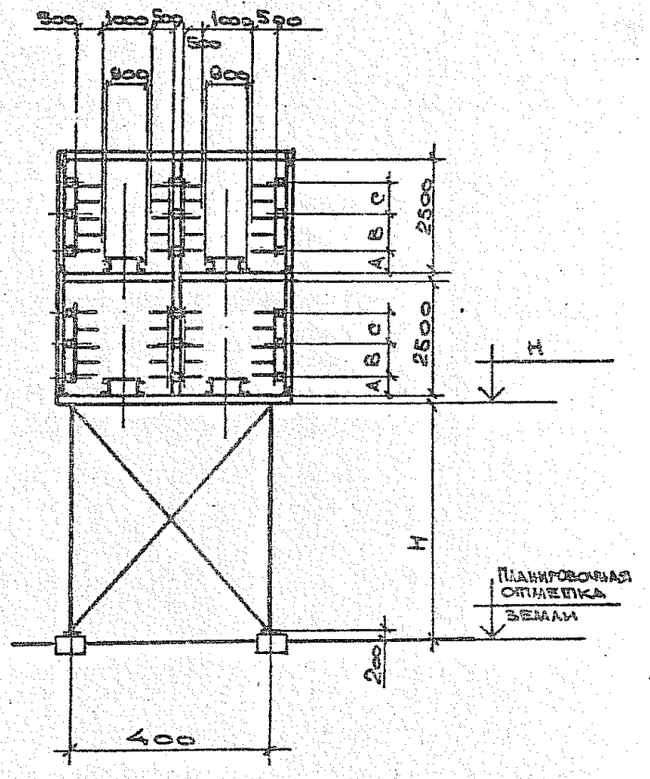	ПЭV-12-192-5.0	12,0	192	2,35	5000	400	700	750	
		ПЭV-12-256-5.0		256	3,2		400	950	1000	
		ПЭV-12-320-5.0		320	4,0		550	800	1000	
		ПЭV-18-192-5.0	18,0	192	2,35		400	700	750	
		ПЭV-18-256-5.0		256	3,2		400	950	1000	
		ПЭV-18-320-5.0		320	4,0		550	800	1000	

Нач. отд.	Решетченко		3.016.2-12.0-1-5
Н. контр.	Учитель		
Гл. спец.	Учитель		
Зав. гр.	Меникборская		Тип эстакады V. Габаритная схема.
Вед. инж.	Копица		Стадия: Р; Лист: 1; Листов:
Проверил	Меникборская		Харьковский Промстройниипроект
Разраб.	Власова		

25255-01 18

Тип эстакады	Габаритная схема	Марка эстакады	Шаг опор L, м	Емкость эстакады	Расчетная вертикальная нагрузка от кабелей на 1 км эстакады тс/м	Основные размеры, мм: H	A	B	C	Примеч.
VI	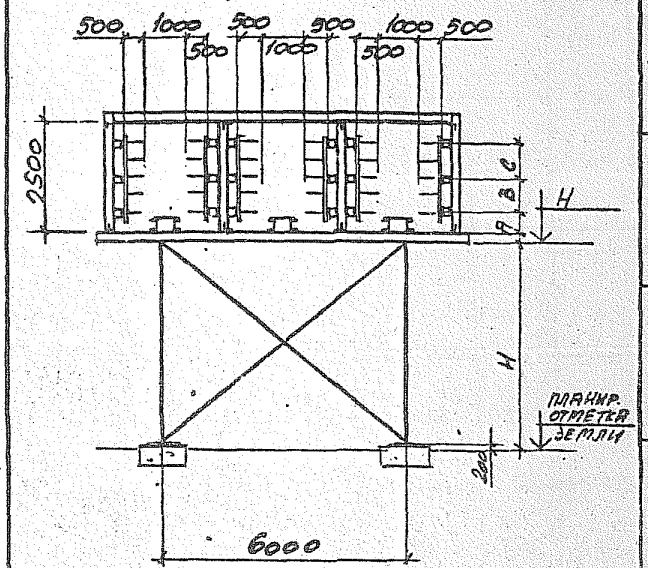	ПЭ VI-12-192-5,0	12,0	192	2,35	5000	400	950	1000	
		ПЭ VI-12-240-5,0		240	3,0		550	800	1000	
		ПЭ VI-18-192-5,0	18,0	192	2,35		400	950	1000	
		ПЭ VI-18-240-5,0		240	3,0		550	800	1000	

Нач. отд.	Решетченко	
Н. контр.	Учитель	
Гл. спец.	Учитель	
Зав. гр.	Мешиборская	
Вед. инж.	Копица	
Провер.	Мешиборская	
Разраб.	Копица	

3.016.2-12.0-1-6

Тип эстакады VI
Габаритная схема.

Стадия	Лист	Листов
Р		1

Харьковский промстройниипроект

25255-01 19

Тип эстакады	Габаритная схема	Марка эстакады	Шаг опор L, м	Емкость эстакады	Расчетная вертикальная нагрузка от кл. белей на 1 пм эстакады тс/м	Основные размеры, мм				Примечан.
						H	A	B	C	
VII	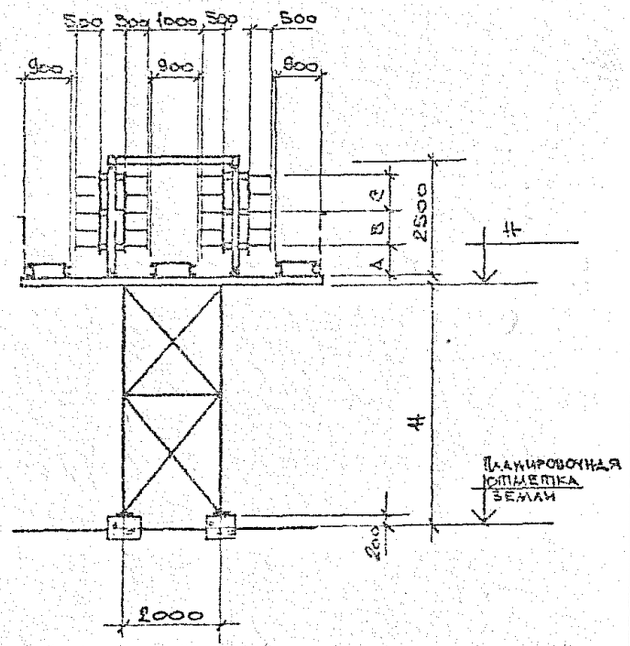	ПЭ VII-12-128-5.0	12,0	128	1,6	5000	400	960	1000	
		ПЭ VII-12-160-5.0		160	2,0		550	800	1000	
		ПЭ VII-18-128-5.0	18,0	128	1,6		400	950	1000	
		ПЭ VII-18-160-5.0		160	2,0		550	800	1000	

Нач. отд.	Решетченко		
Н. контр.	Учитель		
Гл. спец.	Учитель		
Зав. гр.	Ненаборская		
Вед. инж.	Ковича		
Профер	Ненаборская		
Разраб.	Власова		

3.016.2-12.0-1-7

Тип эстакады VII. Габаритная схема.

Стадия	Лист	Листов
Р		1

Харьковский Промстройниипроект

25255-01 20

Тип эстакады	Габаритная схема	Марка эстакады	Шаг опор, L, м	Емкость эстакады	Расчетная вертикальная нагрузка от кабелей на 1 п/м эстакады, тс/м	Основные размеры, мм				Примеч.
						H	A	B	C	
VIII	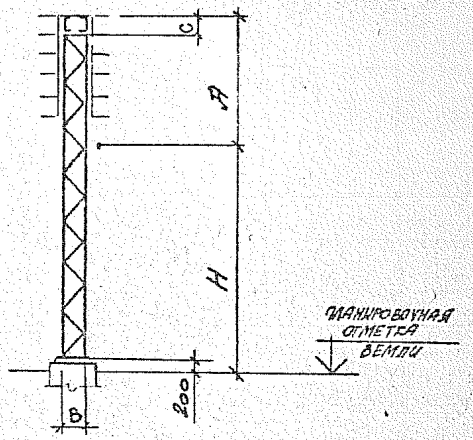	ПЭ VIII-6-16-2,5	6,0	16	0,2	2500	1000	400	130	
		ПЭ VIII-6-24-2,5		24	0,3		1250		130	
		ПЭ VIII-6-40-2,5		40	0,5		1750		170	
		ПЭ VIII-6-16-5,0	6,0	16	0,2	5000	1000	500	130	
		ПЭ VIII-6-24-5,0		24	0,3		1250		130	
		ПЭ VIII-6-40-5,0		40	0,5		1750		170	

Нач. отд.	Решетченко	
Н. контр.	Учитель	
Гл. спец.	Учитель	
Зав. гр.	Межиборская	
Вед. инж.	Копица	
Провер.	Межиборская	
Разраб.	Копица	

3.016.2-12.0-1-8

Тип эстакады VIII
Габаритная схема.

Стадия	Лист	Листов
Р		1

Харьковский Промстройниипроект

25255-01 21

Тип эстакады	Габаритная схема	Марка эстакады	Шаг опор L, м	Емкость эстакады	Расчетная вертикальная нагрузка от кабелей на 1 пог. м эстакады тс/м	Основные размеры, мм H	A	B	C	Прим.
IX^А	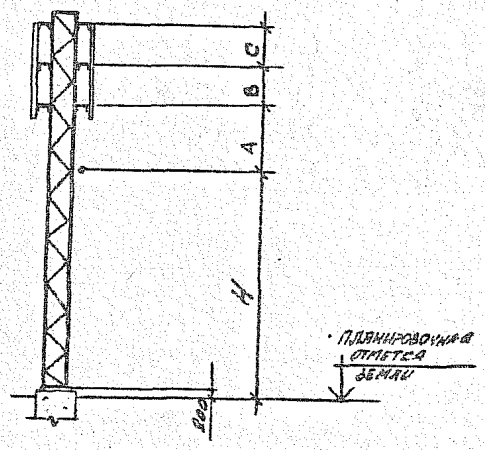	НЭIX^А-6-16-2,5	6,0	16	0,2	2500	330	—	500	
		НЭIX^Б-6-24-2,5		24	0,3		380	—	700	
		НЭIX^В-6-40-2,5		40	0,5		580	500	500	
		НЭIX^Б-6-16-5,0	6,0	16	0,2	5000	330	—	500	
		НЭIX^Б-6-24-5,0		24	0,3		380	—	700	
		НЭIX^В-6-40-5,0		40	0,5		580	500	500	

Нач. отд.	Решетченко	
Н. контр.	Учитель	
Гл. спец.	Учитель	
Зав. гр.	Нежиборская	
Вед. инж.	Копица	
Провер.	Нежиборская	
Разраб.	Копица	

3.016.2-12.0-1-9

Тип эстакады IX^А
Габаритная схема.

Стадия	Лист	Листов
Р		1

Харьковский Промстройниипроект

Тип эстакады	Габаритная схема	Марка эстакады	Шаг опор L, м	Емкость эстакад	Расчетная вертикальная нагрузка от кабелей на 1 пм эстакады тс/м	Основные размеры, мм				Примечание
						H	A	B	C	
IX^{Б}	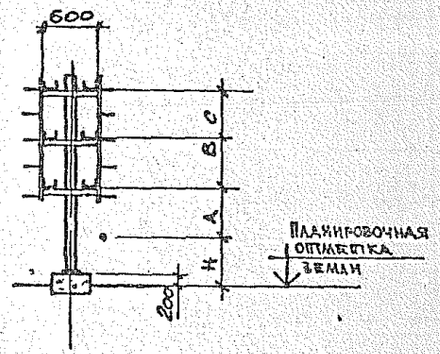	ПЭ IX^{Б}-2-16-0.4	2.0	16	0,2	400	330	—	500	
		ПЭ IX^{Б}-2-24-0.4		24	0,3		380	—	700	
		ПЭ IX^{Б}-2-40-0.4		40	0,5		580	500	500	
		ПЭ IX^{Б}-3-16-0.4	3.0	16	0,2		330	—	500	
		ПЭ IX^{Б}-3-24-0.4		24	0,3		380	—	700	
		ПЭ IX^{Б}-3-40-0.4		40	0,5		580	500	500	
		ПЭ IX^{Б}-6-16-0.4	6.0	16	0,2		330	—	500	
		ПЭ IX^{Б}-6-24-0.4		24	0,3		380	—	700	
		ПЭ IX^{Б}-6-40-0.4		40	0,5		580	500	500	

Нач. отд.	Решетченко	
Н. контр.	Учитель	
Гл. спец.	Учитель	
Зав. гр.	Монкборская	
Вед. инж.	Копица	
Провер.	Межкборская	
Разраб.	Власова	

3.016.2-12.0-1-10

Тип эстакады IX^{Б} габаритная схема.

Стадия	Лист	Листов
Р	1	2

Харьковский промстройниц проект

25255-01 23

Тип эстакад	Габаритная схема	Марка эстакады	Шаг опор L, м	Емкость эстакады	Вертикальная нагрузка от кабелей на 1 пм эстакады, тс/м	Основные размеры, мм					Примечан.
						H	A	B	C	Д	
IX Б	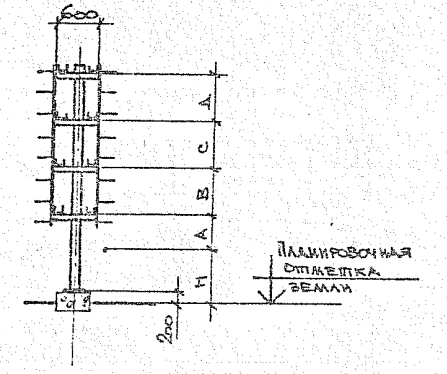	ПЭ IX^{Б}-2-48-0.4	2.0	48	0,6	400	380	—	750	700	
		ПЭ IX^{Б}-2-56-0.4		56	0,7		380	700	500	500	
		ПЭ IX^{Б}-2-64-0.4		64	0,8		380	700	550	700	
		ПЭ IX^{Б}-3-48-0.4	3.0	48	0,6		380	—	750	700	
		ПЭ IX^{Б}-3-56-0.4		56	0,7		380	700	500	600	
		ПЭ IX^{Б}-3-64-0.4		64	0,8		380	700	650	700	
		ПЭ IX^{Б}-6-48-0.4	6.0	48	0,6		380	—	750	700	
		ПЭ IX^{Б}-6-56-0.4		56	0,7		380	700	500	600	
		ПЭ IX^{Б}-6-64-0.4		64	0,8		380	700	550	700	

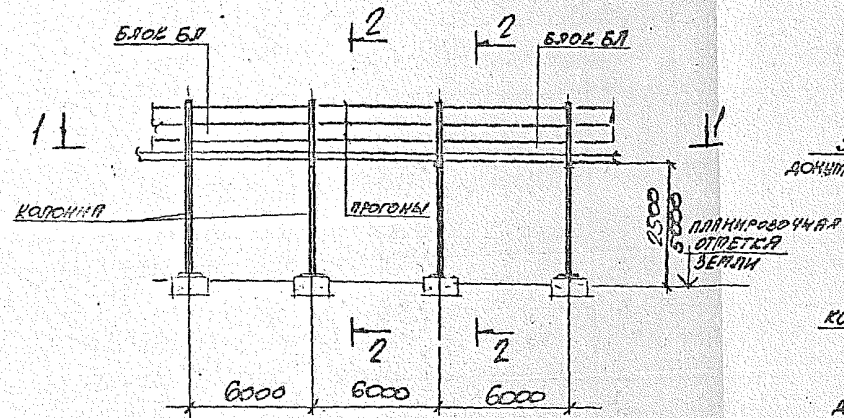

1 – 1

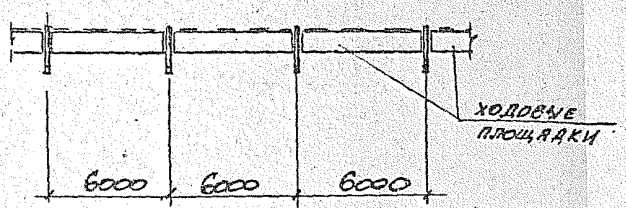

2 – 2

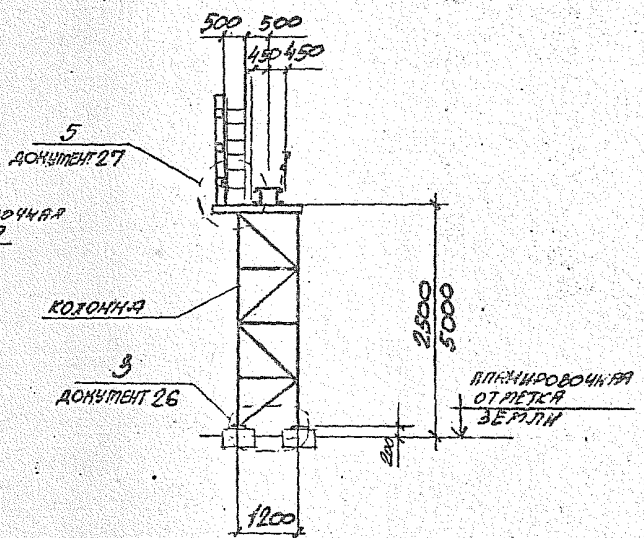

Нач. отд.	Решетченко		
Н. контр.	Учитель		
Гл. спец.	Учитель		
Зав. гр.	Межибовская		
Вед. инж.	Копица		
Провер.	Межибовская		
Разраб.	Копица		

3.016.2-12.0-1-11

Тип эстакады I
Схема расположения

Стадия	Лист	Листов
Р		1

Харьковский Промстройнлипроект

25255-01 25

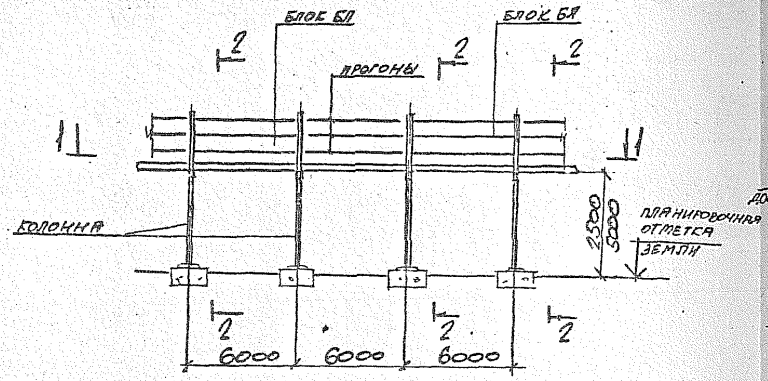

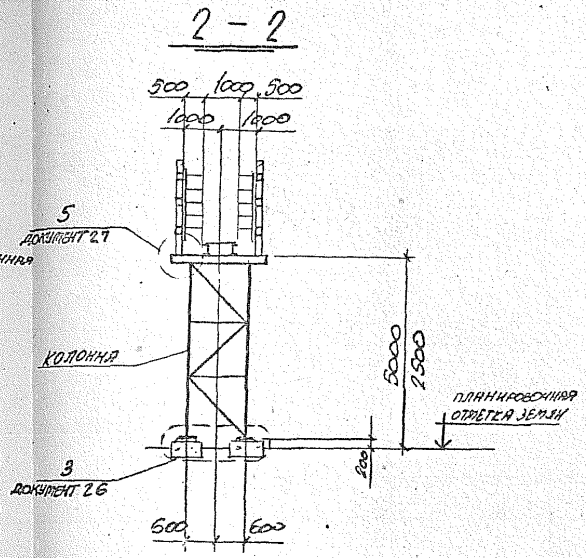

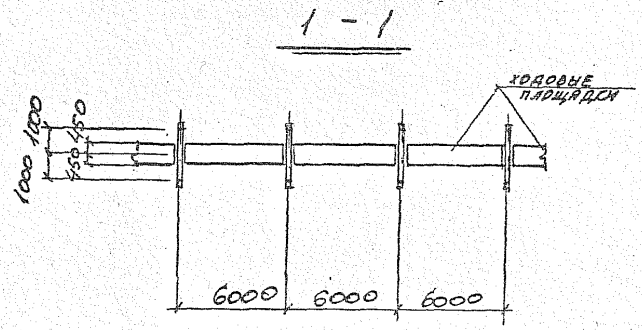

Нач. отд.	Решетченко		
Н. контр.	Учитель		
Гл. спец.	Учитель		
Зав. гр.	Мелиоскопов		
Вед. инж.	Копица		
Провер.	Мелиоскопов		
Разраб.	Копица		

3.016.2-12.0-1-12

Тип эстакады II
Схема расположения

Стадия	Лист	Листов
Р	1	2

ХАРЬКОВСКИЙ ПРОМСТРОЙНИИПРОЕКТ

25255-01 26

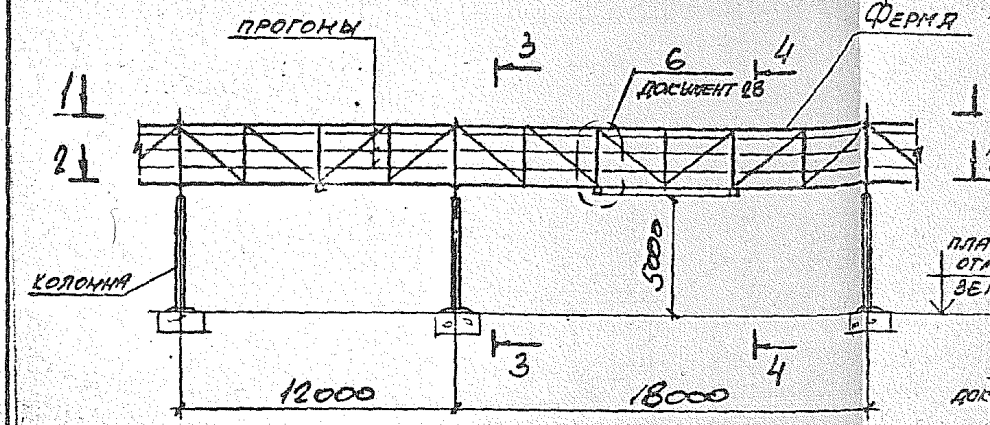

3 - 3

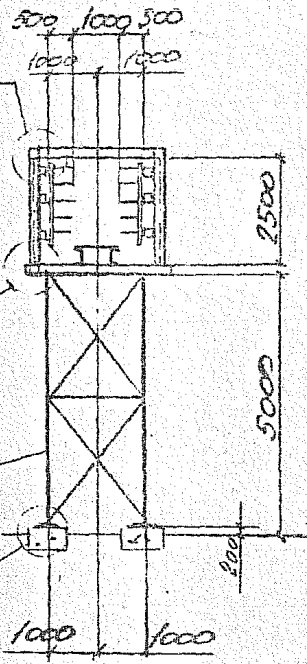

4 - 4

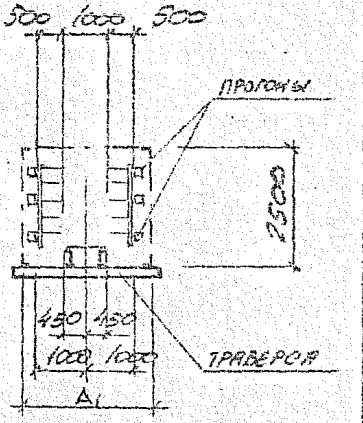

1 - 1

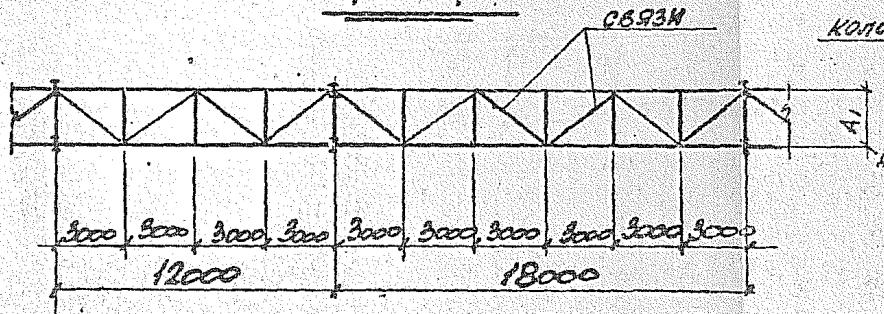

2 - 2

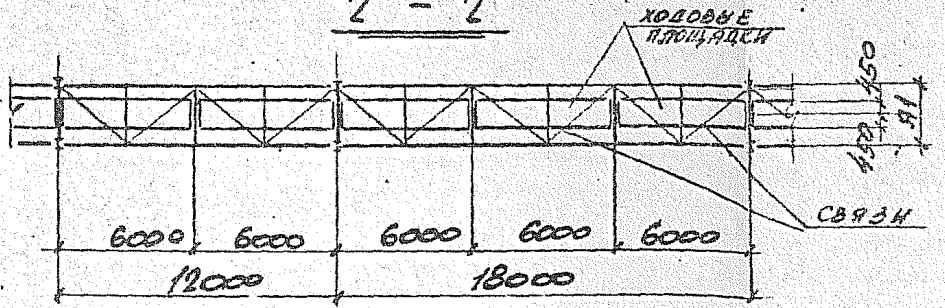

A1 = 2000 + 2B + C

B - РАЗМЕР КАБЕЛЬНОГО ПРОГОНА

C - ШИРИНА СТОЙКИ ОПОРНОЙ РАМКИ КОЛОННЫ

3.016.2-12.0-1-12	Лист 2

25255-01 27

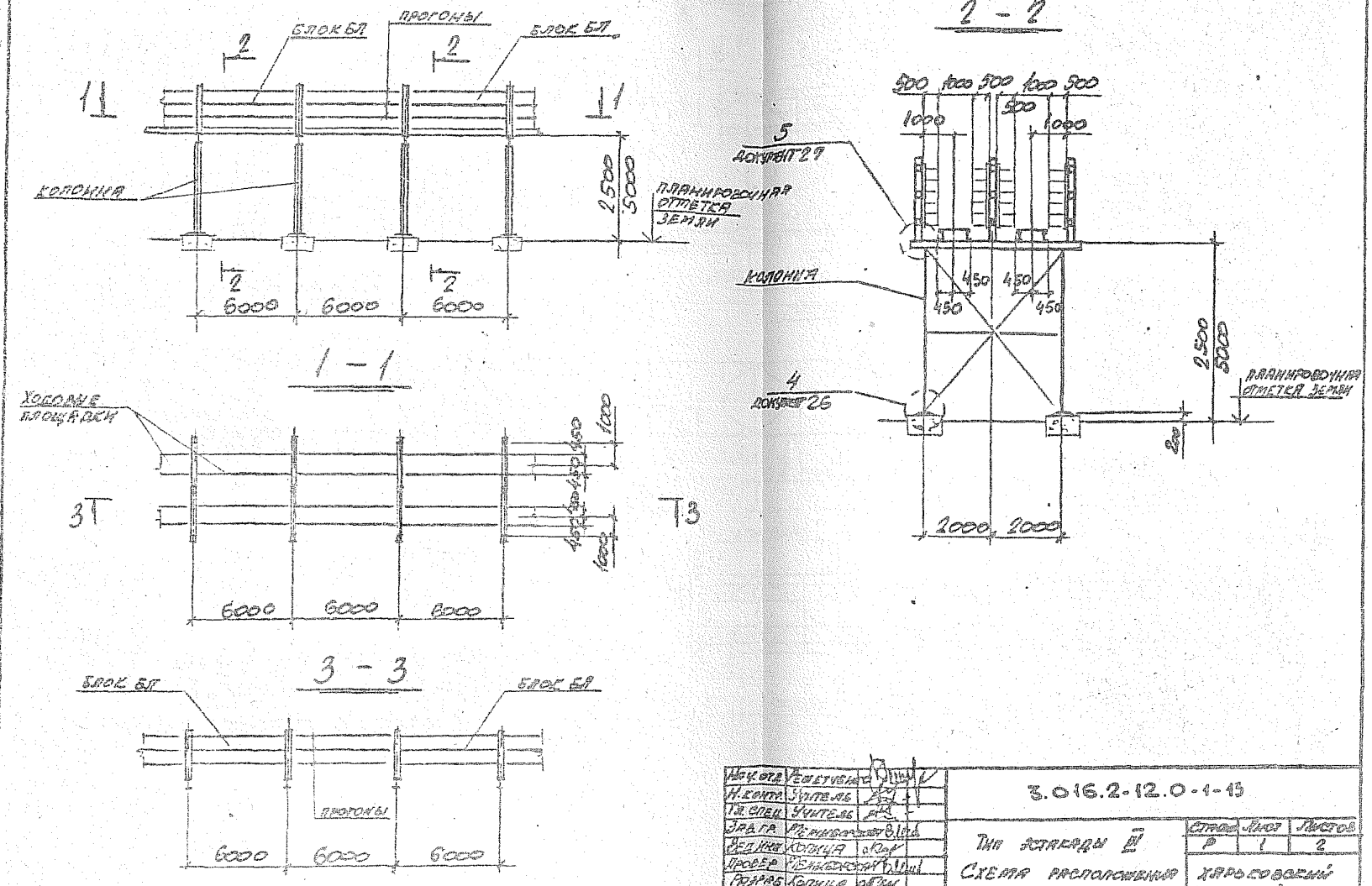

Нач. отд.	Решетуб		3.016.2-12.0-1-13		
Н. контр.	Учитель				
Гл. спец.	Учитель				
Зав. гр.	Мельниковский		Тип эстакады III	Стадия	Лист	Листов
Вед. инж.	Копица		Схема расположения	Р	1	2
Провер.	Мельниковский			Харьковский промстройниипроект		
Разраб.	Копица					

25255-01 28

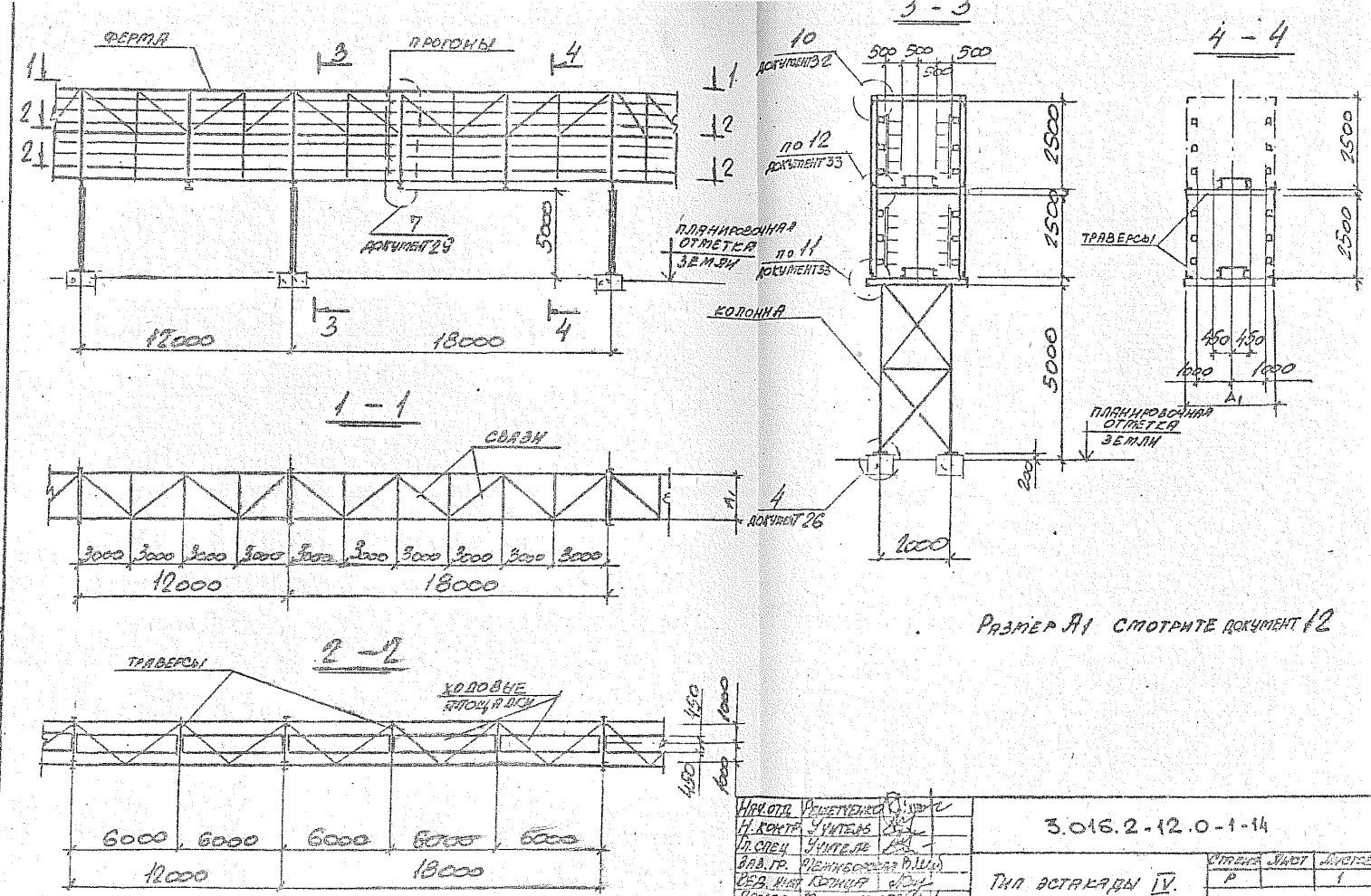

Размер А1 смотрите документ 12

Нач. отд.	Решетченко		3.016.2-12.0-1-14
Н. контр.	Учитель		
Гл. спец.	Учитель		
Зав. гр.	Межиборская		Тип эстакады IV. Схема расположения
Вед. инж.	Копица		
Провер.	Межиборская		
Разраб.	Копица		

Стадия	Лист	Листов
Р		1

Харьковский Промстройниипроект

25255-01 30

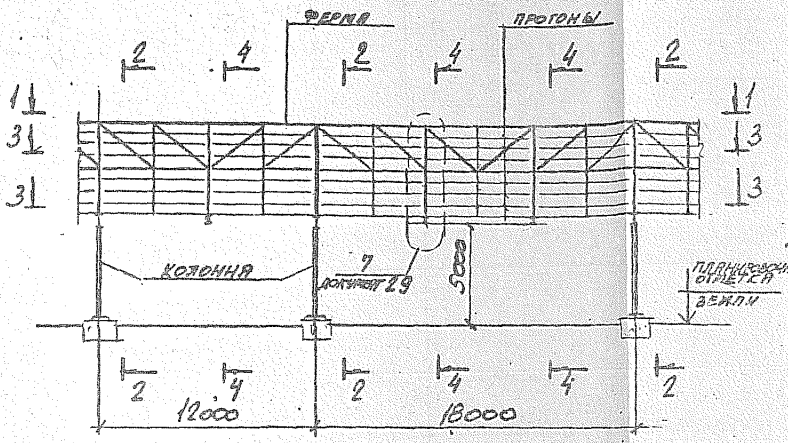

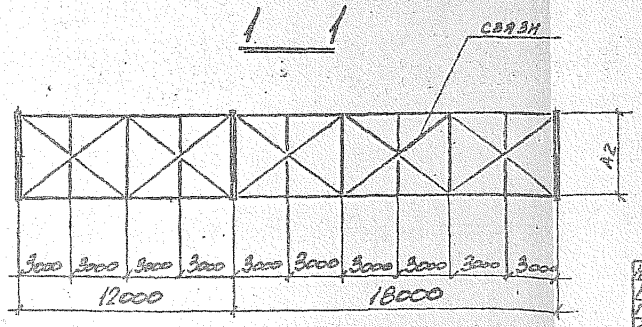

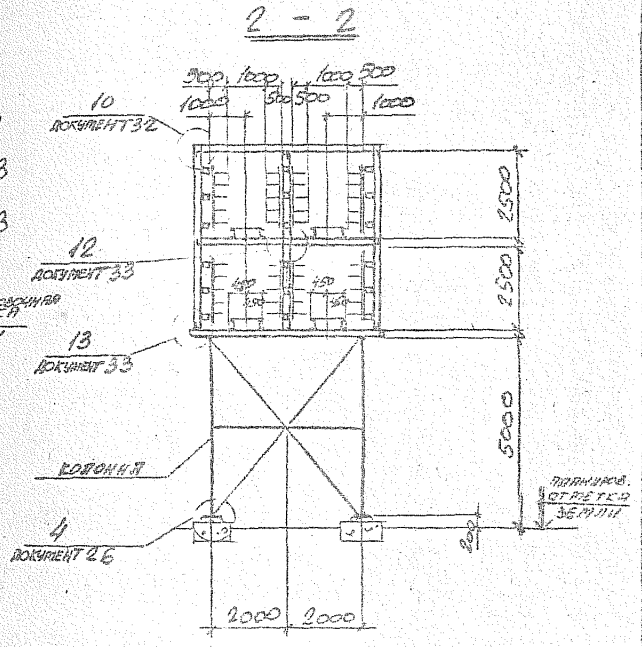

Размер А2 смотрите документ 13.

Нач. отд.	Решетченко		3.016.2-12.0-1-15
Н. контр.	Учитель		
Гл. спец.	Учитель		
Зав. гр.	Межибовский		Тип эстакады V Схема расположения
Вед. инж.	Копица		
Провер.	Межибовский		
Разраб.	Копица		

Стадия	Лист	Листов
Р	1	2

Харьковский Промстройниипроект

25255-01 31

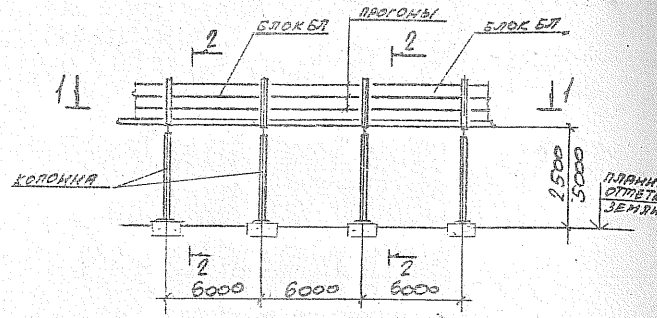

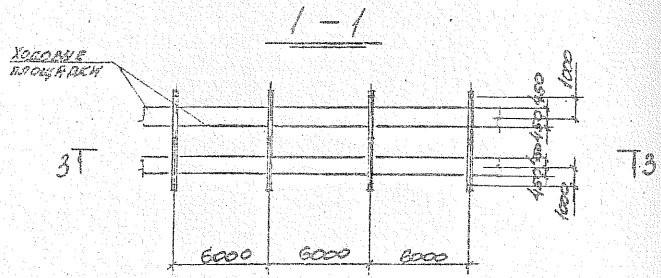

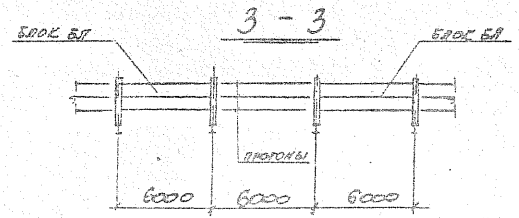

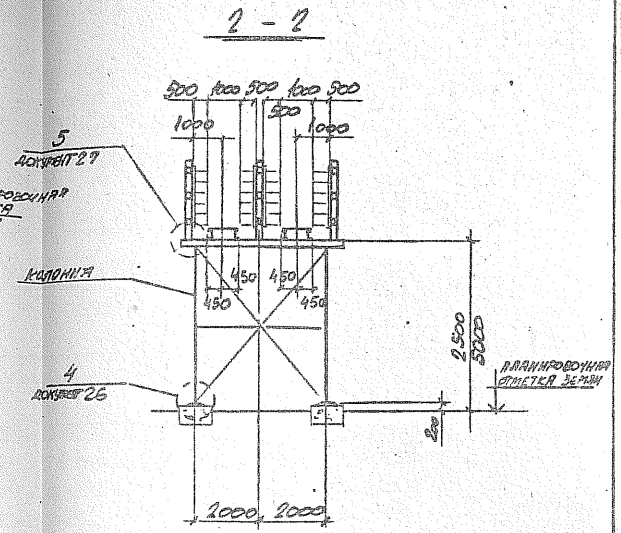

Нач. отд.	Решетченко		
Н. контр.	Учитель		
Гл. спец.	Учитель		
Зав. гр.	Межибоковский		
Вед. инж.	Копица		
Провер.	Межибоковский		
Разраб.	Копица		

3.016.2-12.0-1-13

Тип эстакады III

Схема расположения

Стадия	Лист	Листов
Р	1	2

Харьковский Промстройпроект

25255-01 28

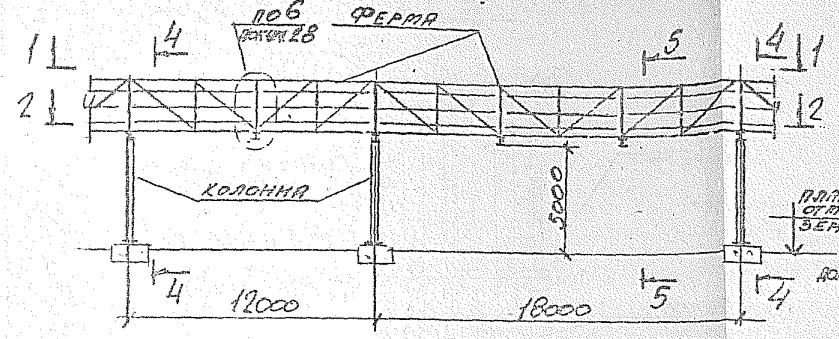

1 - 1

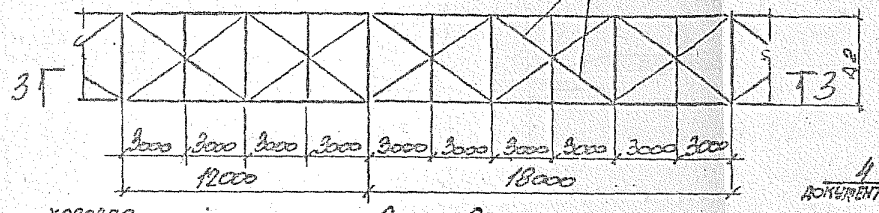

2 - 2

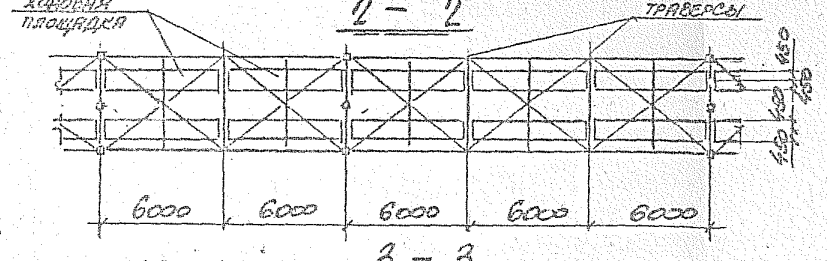

3 - 3

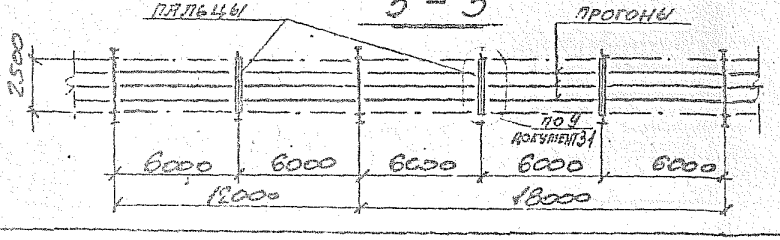

4 - 4

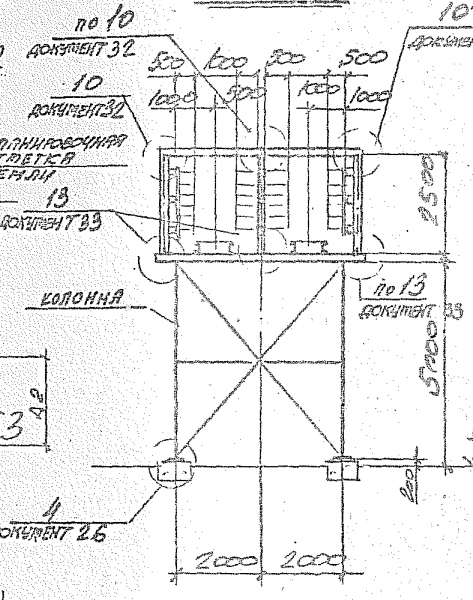

5 - 5

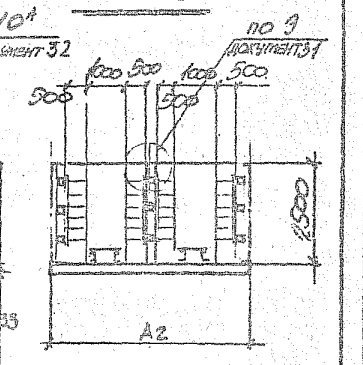

$$A_2 = 4000 + 2b_1 + b_2 + c$$

b_1 - РАЗМЕР КРАЙНЕГО ПРОГОНА

b_2 - РАЗМЕР СРЕДНЕГО ПРОГОНА

c - ШИРИНА СТОЙКИ ОПОРНОЙ РАМКИ КОЛОННЫ

	3.016.2-12.0-1-15	Лист 2

3 - 3

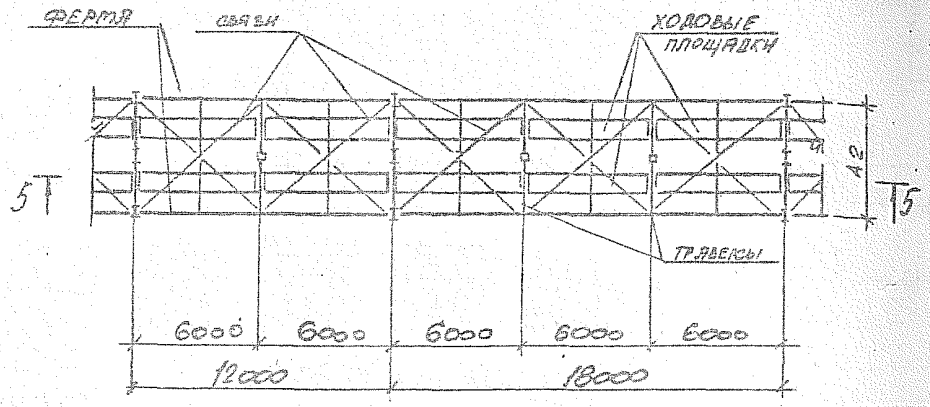
ФЕРМА
СВЯЗИ
ХОДОВЫЕ ПРОЩАДКИ
ТРАВЕРСЫ
5Т
5Т
А2
6000
6000
6000
6000
6000
12000
18000

4 - 4

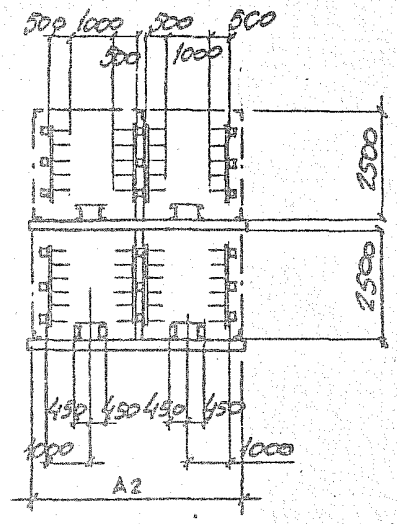
500
1000
300
500
300
1000
2500
2500
450
450
450
450
500
1000
А2

5 - 5

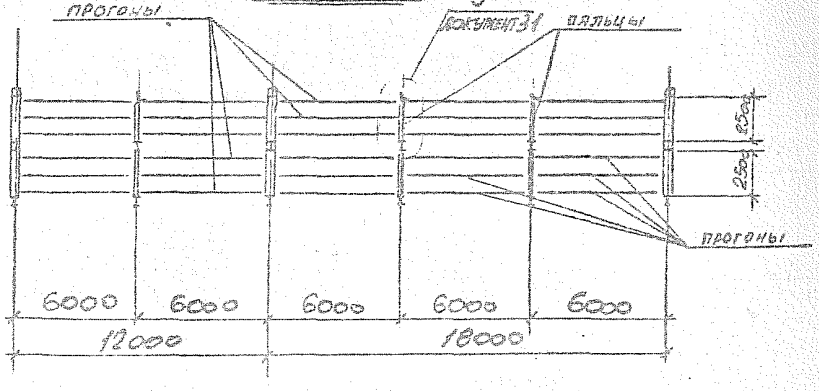
ПРОГОНЫ
9
БОКУМЕНТ 31
ПАЛЬЦЫ
250
250
ПРОГОНЫ
6000
6000
6000
6000
6000
12000
18000

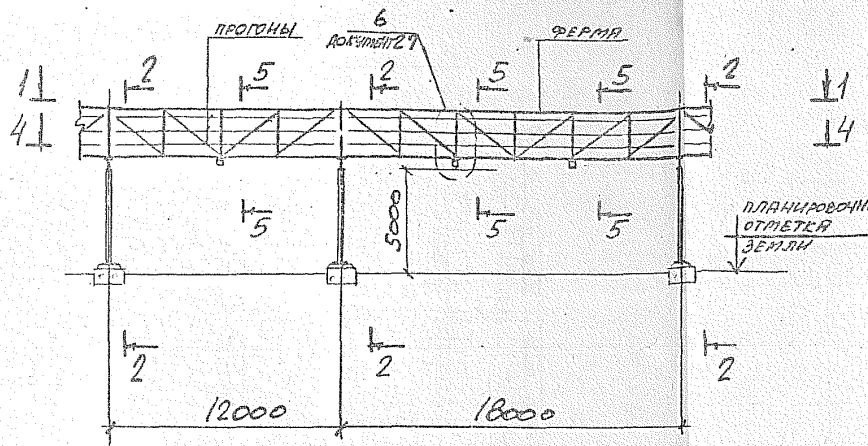

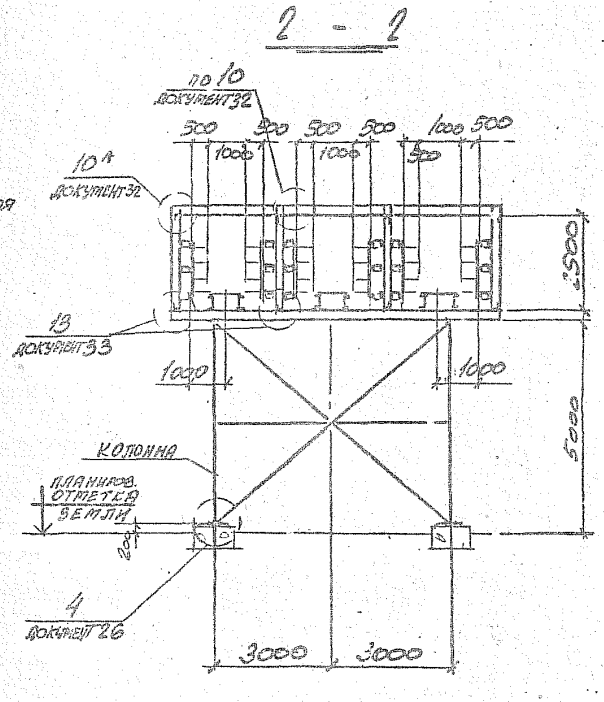

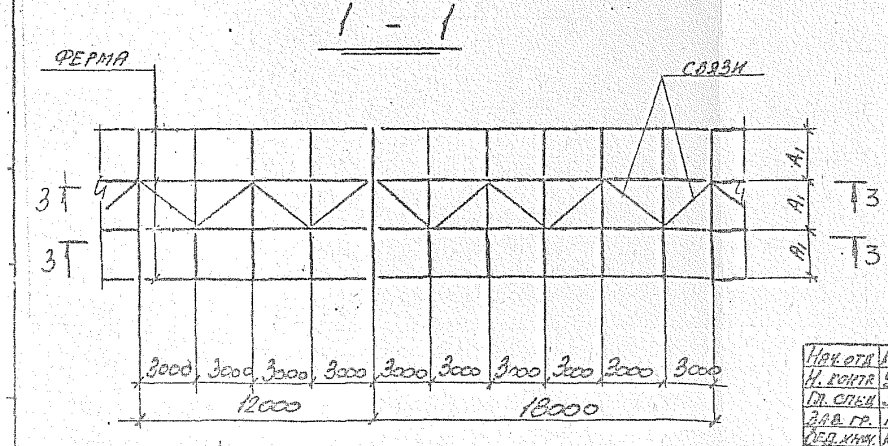

Размер А1 смотрите документ 12.

Нач. отд.	Решетченко		3.016.2-12.0-1-16
Н. контр.	Учитель		
Гл. спец.	Учитель		
Зав. гр.	Мешковская		Тип эстакады VI Схема расположения
Вед. инж.	Копица		
Провер.	Мешковская		
Разраб.	Копица		

Стадия	Лист	Листов
Р	1	2

Харьковский Промстройниипроект

25255-01 33

3 – 3

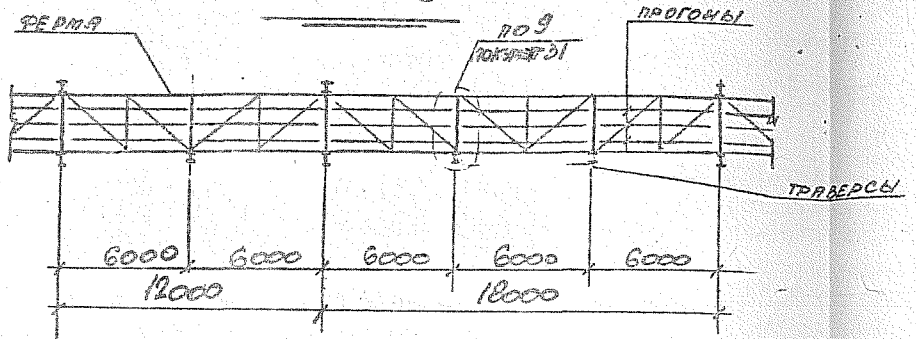

4 – 4

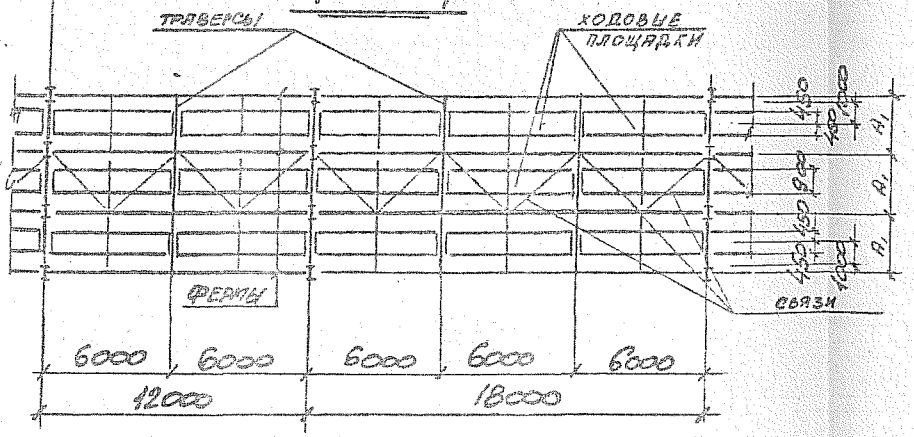

5 – 5

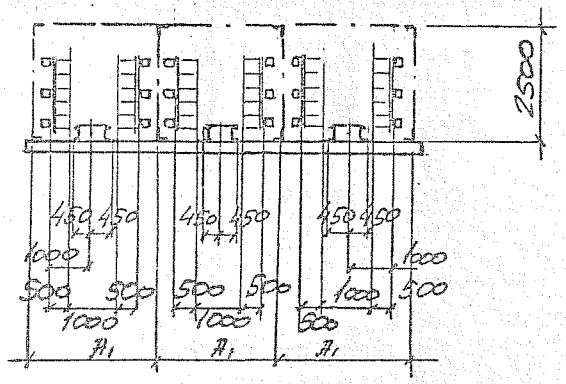

3.016.2-12.0-1-16	Выпуск 2

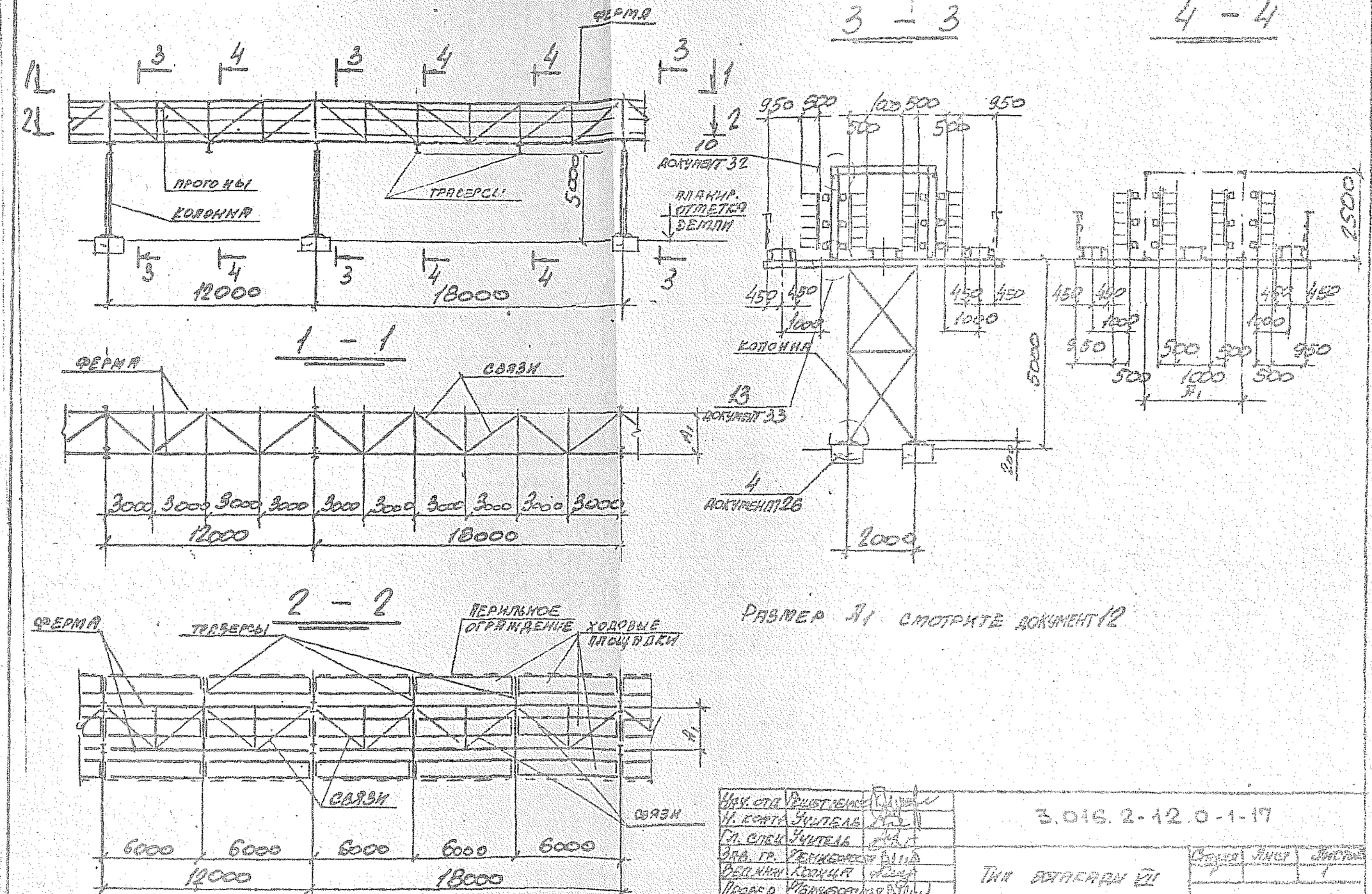

РАЗМЕР A_1 СМОТРИТЕ ДОКУМЕНТ 12

Нач. отд.	Решетченко		3.016.2-12.0-1-17
Н. контр.	Учитель		
Гл. спец.	Учитель		
Зав. гр.	Пенкеровский		Тип ботакади VII
Вед. инж.	Копица		Схема расположения
Провер.	Мельниковский		
Разраб.	Копица		

Стадия	Лист	Листов
Р		1

Харьковский промстройниипроект

25255-01 35

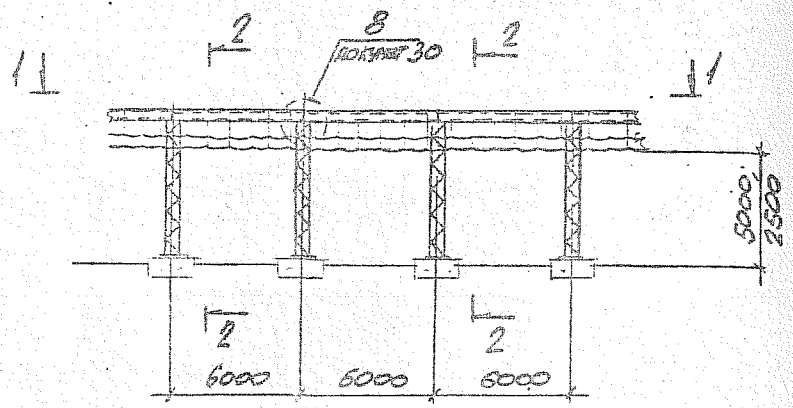

1 – 1

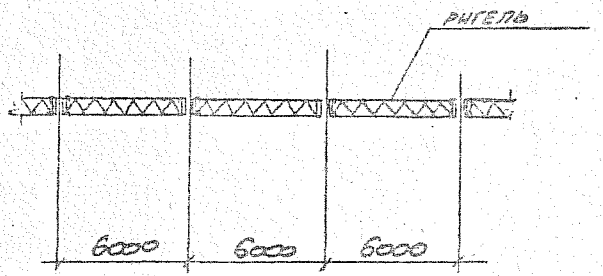

2 – 2

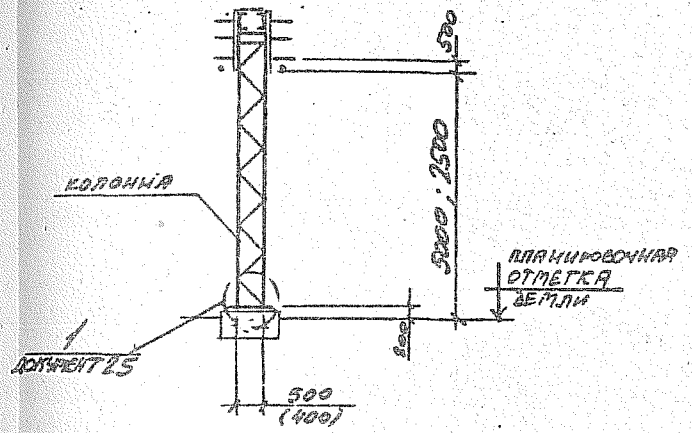

Нач. отд.	Решетченко		
Н. контр.	Учитель		
Гл. спец.	Учитель		
Зав. гр.	Менжиборская		
Вед. инж.	Копица		
Провер.	Менжиборская		
Разраб.	Копица		

3.016.2-12.0-1-18

Тип эстакады VIII. Схема расположения

Стадия	Лист	Листов
Р		1

Харьковский Промстройниипроект

25255-01 36

Тип эстакады IX^А

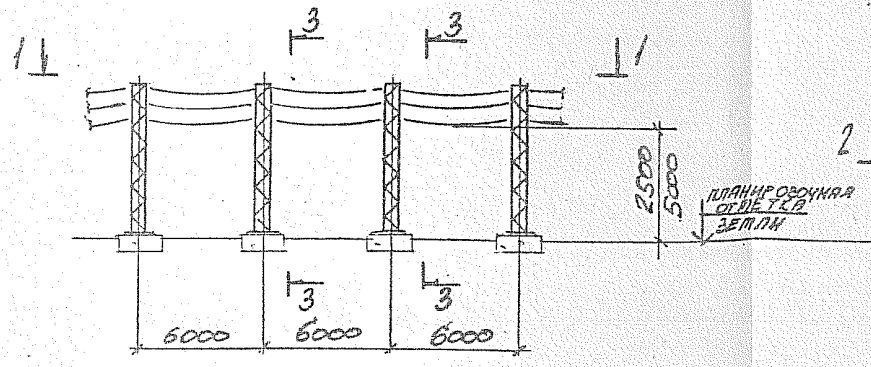

Тип эстакады IX^Б

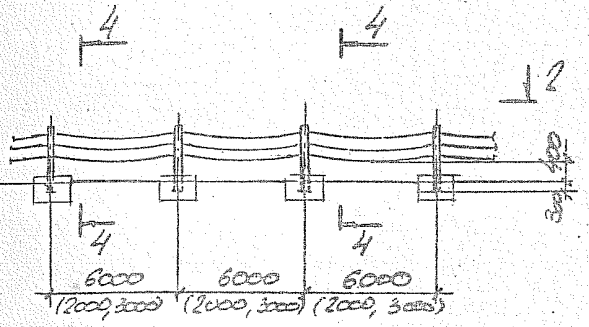

1 – 1

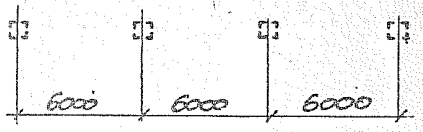

2 – 2

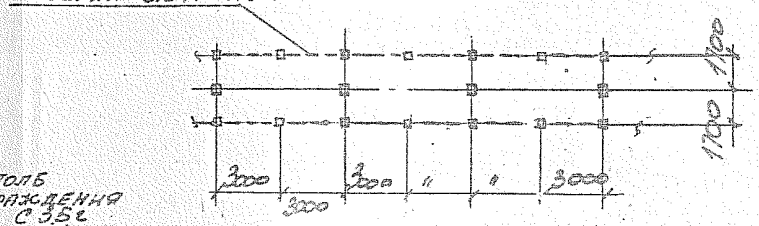

3 – 3

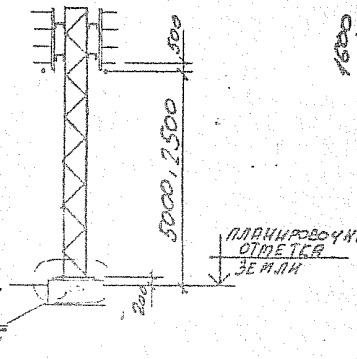

4 – 4

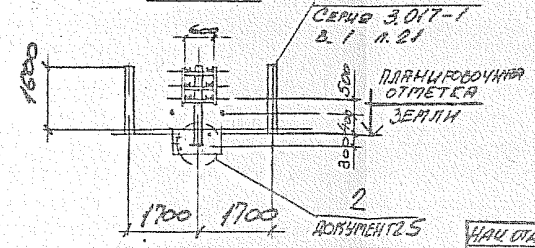

Нач. отд.	Решетченко		
Н. контр.	Учанпель		
Гл. спец.	Учанпель		
Зав. гр.	Меньшиков		
Вед. инж.	Хопица		
Провер.	Меньшиков		
Разраб.	Хопица		

3.016.2-12.П-1-19

Типы эстакады IX^А и IX^Б. Схема расположения.

Стадия	Масса	Листов
Р		1

Харьковский Промстройниипроект

Марка эстакады	Марка колонны	Кабельные конструкции		Примечания
		Прогоны	Блоки	
ПЭI-6-12-2.5	К1	ПР3	БЛ2	
ПЭI-6-16-2.5	К1	ПР3	БЛ3	
ПЭI-6-24-2.5	К1	ПР3	БЛ5	
ПЭI-6-32-2.5	К1	ПР4	БЛ6	
ПЭI-6-40-2.5	К1	ПР4	БЛ7	
ПЭI-6-12-5.0	К2	ПР3	БЛ2	
ПЭI-6-16-5.0	К2	ПР3	БЛ3	
ПЭI-6-24-5.0	К2	ПР3	БЛ5	
ПЭI-6-32-5.0	К2	ПР4	БЛ6	
ПЭI-6-40-5.0	К2	ПР4	БЛ7	
ПЭII-6-16-2.5	К3	ПР3	БЛ1	
ПЭII-6-24-2.5	К3	ПР3	БЛ2	
ПЭII-6-32-2.5	К3	ПР3	БЛ3	
ПЭII-6-40-2.5	К3	ПР3	БЛ4	
ПЭII-6-16-5.0	К4	ПР3	БЛ1	
ПЭII-6-24-5.0	К4	ПР3	БЛ2	
ПЭII-6-32-5.0	К4	ПР3	БЛ3	
ПЭII-6-40-5.0	К4	ПР3	БЛ4	
ПЭIII-6-96-2.5	К5	ПР3	БЛ5	
ПЭIII-6-96-5.0	К6	ПР3	БЛ5	

Нач.отд.	Решетченко			
Н.контр.	Учитель			
Гл.спец.	Учитель			
Зав.гр.	Мельниковский			
Рев.инж.	Конюшая			
Провер.	Ченкбаев			
Разраб.	Трофеева			

3.016.2-12.0-1-20

Таблица для подбора конструкций эстакадников I...III для пролета 6м

Стадия	Лист	Листов
Р		1

Харьковский Промстройниипроект

Марка эстакады	Марка колонны	Кабельные прогоны	Пролетные строения					Примеч.
			Фермы	Траверсы	Пакеты	Горизонтальные связи нижнего яруса	Горизонтальные связи верхнего яруса	
ПЭ II-12-48-5.0	К7	ПР1	Ф1	Т1-1		ГС7	ГС1	
ПЭ II-12-56-5.0	К7	ПР2	Ф1	Т1-2		ГС7	ГС1	
ПЭ II-12-64-5.0	К7	ПР2	Ф1	Т1-2		ГС7	ГС1	
ПЭ II-12-72-5.0	К7	ПР2	Ф1	Т1-2		ГС7	ГС1	
ПЭ II-12-80-5.0	К7	ПР2	Ф1	Т1-2		ГС7	ГС1	
ПЭ III-12-96-5.0	К9	ПР1 / ПР4	Ф1	Т2-1	П1	ГС8	ГС2	В числителе марка сборного прогона в знаменателе — среднего
ПЭ III-12-112-5.0	К9	ПР2 / ПР5	Ф1	Т2-2	П2	ГС8	ГС2	
ПЭ III-12-128-5.0	К9	ПР2 / ПР5	Ф1	Т2-2	П2	ГС8	ГС2	
ПЭ III-12-160-5.0	К9	ПР2 / ПР5	Ф1	Т2-2	П2	ГС8	ГС2	
ПЭ IV-12-96-5.0	К10	ПР1	Ф7	Т1-3		ГС7	ГС1	
ПЭ IV-12-128-6.0	К10	ПР2	Ф8	Т1-4		ГС7	ГС1	
ПЭ IV-12-160-5.0	К10	ПР2	Ф8	Т1-4		ГС7	ГС1	
ПЭ V-12-192-5.0	К12	ПР1 / ПР4	Ф8	Т2-3	П1	ГС8	ГС2	В числителе марка сборного прогона в знаменателе — среднего
ПЭ V-12-256-6.0	К13	ПР2 / ПР5	Ф9	Т2-4	П2	ГС8	ГС2	
ПЭ V-12-320-5.0	К13	ПР2 / ПР5	Ф9	Т2-4	П2	ГС8	ГС2	
ПЭ VI-12-192-5.0	К16	ПР2	Ф1	Т1-2		ГС9	ГС3	
ПЭ VI-12-240-5.0	К16	ПР2	Ф2	Т1-2		ГС9	ГС3	
ПЭ VII-12-128-5.0	К18	ПР2	Ф1	Т3		ГС7	ГС1	
ПЭ VII-12-160-5.0	К18	ПР2	Ф2	Т3		ГС7	ГС1	

Начальник	Рейтерман		3.016.2-12.0-1-21
Н. контр.	Учительб		
Гл. спец.	Учительб		
Зав. гр.	Меншерова		Пояснительная записка. Рабочий эскиз колонн К7...К18 для пролетов 12 м
Ведущ.	Колпина		Стадия: Р; Листов: 1
Провер.	Меншерова		Харьковпроект Госстроя СССР
Разраб.	Прилепова		

25255-01 39

Марка эстакады	Марка колонны	Кабельные проходы	Пролетные строения					Примеч.
			Фермы	Траверсы	Палец	Горизонтальные связи нижнего яруса	Горизонтальные связи верхнего яруса	
ПЭ II-18-48-5.0	К8	ПР1	Ф3	Т1-1		ГС10	ГС4	
ПЭ II-18-56-5.0	К8	ПР2	Ф3	Т1-2		ГС10	ГС4	
ПЭ II-18-64-5.0	К8	ПР2	Ф3	Т1-2		ГС10	ГС4	
ПЭ II-18-72-5.0	К8	ПР2	Ф3	Т1-2		ГС10	ГС4	
ПЭ II-18-80-5.0	К8	ПР2	Ф3	Т1-2		ГС10	ГС4	
ПЭ III-18-86-5.0	К9	ПР1 / ПР4	Ф4	Т2-1	П1	ГС11	ГС5	
ПЭ III-18-112-5.0	К9	ПР2 / ПР5	Ф4	Т2-2	П2	ГС11	ГС5	
ПЭ III-18-128-5.0	К9	ПР2 / ПР5	Ф4	Т2-2	П2	ГС11	ГС5	
ПЭ III-18-160-5.0	К9	ПР2 / ПР5	Ф4	Т2-2	П2	ГС11	ГС5	
ПЭ IV-18-96-5.0	К11	ПР1	Ф10	Т1-3		ГС10	ГС4	
ПЭ IV-18-128-5.0	К11	ПР2	Ф10	Т1-4		ГС10	ГС4	
ПЭ IV-18-160-5.0	К11	ПР2	Ф10	Т1-4		ГС10	ГС4	
ПЭ V-18-192-5.0	К14	ПР1 / ПР4	Ф11	Т2-3	П1	ГС11	ГС5	
ПЭ V-18-256-5.0	К14	ПР2 / ПР5	Ф12	Т2-4	П2	ГС11	ГС5	
ПЭ V-18-320-5.0	К15	ПР2 / ПР5	Ф12	Т2-4	П2	ГС11	ГС5	
ПЭ VI-18-192-5.0	К17	ПР2	Ф5	Т1-2		ГС12	ГС6	
ПЭ VII-18-240-5.0	К17	ПР2	Ф6	Т1-2		ГС12	ГС6	
ПЭ VII-18-128-5.0	К19	ПР2	Ф5	Т3		ГС10	ГС4	
ПЭ VII-18-160-5.0	К19	ПР2	Ф6	Т3		ГС10	ГС4	

Нач.отд.	Решетченко		
Н.контр.	Чиптелб		
Гл.спец.	Чиптелб		
Зав.	Чернозерова		
Ведущ.	Колпакова		
Провер.	Гвинкобаридзе		
Разраб.	Тимофеева		

3.016.2-12.0-1-22

Таблица для подбора конструкций эстакад типов II..VII для пролетов 18м

Стадия	Лист	Листов
Р		1

Гарьковский Промстройниипроект

25255-01 40

Марка эстакады	Марка колонны	Марка ригеля	Размер	Примеч.
НЭVIII-6-16-2.5	К20	Р1		
НЭVIII-6-24-2.5	К21	Р1		
НЭVIII-6-40-2.5	К22	Р2		
НЭVIII-6-16-5.0	К23	Р3		
НЭVIII-6-24-5.0	К24	Р3		
НЭVIII-6-40-5.0	К25	Р4		
НЭIX^{А}-6-16-2.5	К26			
НЭIX^{А}-6-24-2.5	К27			
НЭIX^{А}-6-40-2.5	К28			
НЭIX^{А}-6-16-5.0	К29			
НЭIX^{А}-6-24-5.0	К30			
НЭIX^{А}-6-40-5.0	К31			
НЭIX^{Б}-2-16-0.4	К32			
НЭIX^{Б}-2-24-0.4	К33			
НЭIX^{Б}-2-40-0.4	К34			

Марка эстакады	Марка колонны	Марка ригеля	Размер	Примечан.
НЭIX^{Б}-2-48-0.4	К35			
НЭIX^{Б}-2-56-0.4	К36			
НЭIX^{Б}-2-64-0.4	К37			
НЭIX^{Б}-3-16-0.4	К32			
НЭIX^{Б}-3-24-0.4	К33			
НЭIX^{Б}-3-40-0.4	К34			
НЭIX^{Б}-3-48-0.4	К35			
НЭIX^{Б}-3-56-0.4	К36			
НЭIX^{Б}-3-64-0.4	К37			
НЭIX^{Б}-6-16-0.4	К32			
НЭIX^{Б}-6-24-0.4	К33			
НЭIX^{Б}-6-40-0.4	К34			
НЭIX^{Б}-6-48-0.4	К35			
НЭIX^{Б}-6-56-0.4	К36			
НЭIX^{Б}-6-64-0.4	К37			

Нач. отд.	Селетученко		3.016.2-12.0-1-23
Н. контр.	Учитель		
Гл. спец.	Учитель		
Инж. гр.	Ченчикова		Стадия: Р; Лист: ; Листов: 1
Вед. инж.	Колица		Рабочая документация для подбора конструкций эстакад типов VIII, IX^{А} и IX^{Б}
Провер.	Семыбоженая		Армавирский Промстройниипроект
Разраб.	Тимофеева		

25255-01 41

Марка эстакады	Марка фундамента
ПЭ I-6-12-2,5	Фм1
ПЭ I-6-16-2,5	Фм1
ПЭ I-6-24-2,5	Фм1
ПЭ I-6-32-2,5	Фм1
ПЭ I-6-40-2,5	Фм1
ПЭ I-6-12-5,0	Фм1
ПЭ I-6-16-5,0	Фм1
ПЭ I-6-24-5,0	Фм1
ПЭ I-6-32-5,0	Фм1
ПЭ I-6-40-5,0	Фм1
ПЭ II-6-16-2,5	Фм1-1
ПЭ II-6-24-2,5	Фм1-1
ПЭ II-6-32-2,5	Фм1-1
ПЭ II-6-40-2,5	Фм1-1
ПЭ II-6-16-5,0	Фм1-1
ПЭ II-6-24-5,0	Фм1-1

Марка эстакады	Марка фундамента
ПЭ II-6-32-5,0	Фм1-1
ПЭ II-6-40-5,0	Фм1-1
ПЭ III-6-96-2,5	Фм2
ПЭ III-6-96-5,0	Фм2
ПЭ IV-12-48-5,0	Фм3-1
ПЭ IV-12-56-5,0	Фм3-1
ПЭ IV-12-64-5,0	Фм3-1
ПЭ IV-12-72-5,0	Фм3-1
ПЭ IV-12-80-5,0	Фм3-1
ПЭ IV-12-96-5,0	Фм4
ПЭ III-12-112-5,0	Фм4
ПЭ III-12-128-5,0	Фм4
ПЭ III-12-160-5,0	Фм4
ПЭ IV-12-96-5,0	Фм5-1
ПЭ IV-12-128-5,0	Фм5-2
ПЭ IV-12-160-5,0	Фм5-2

Марка эстакады	Марка фундамента
ПЭ V-12-192-5,0	Фм6
ПЭ V-12-256-5,0	Фм6
ПЭ V-12-320-5,0	Фм6
ПЭ VI-12-192-5,0	Фм4
ПЭ VI-12-240-5,0	Фм4
ПЭ VIII-12-128-5,0	Фм3
ПЭ VIII-12-160-5,0	Фм3
ПЭ II-18-48-5,0	Фм3-1
ПЭ II-18-56-5,0	Фм3-1
ПЭ II-18-64-5,0	Фм3-1
ПЭ II-18-72-5,0	Фм3-1
ПЭ II-18-80-5,0	Фм3-1
ПЭ III-18-96-5,0	Фм4
ПЭ III-18-112-5,0	Фм4
ПЭ III-18-128-5,0	Фм4
ПЭ III-18-160-5,0	Фм4

Нач. отд.	Аграновский		
Н. контр.	Зорин		
Гл. спец.	Зорин		
Зав. гр.	Фридланд		
Провер.	Фридланд		
Разраб.	Артемешк		

3.016.2-12.0-1-24

Таблица подбора фундаментов кабельных эстакад.

Стадия	Лист	Листов
Р	1	2

Харьковский Промстройниипроект

Марка эстакады	Марка фундамента
ПЭ IV-18-96-5,0	Фм5
ПЭ IV-18-128-5,0	Фм5
ПЭ IV-18-160-5,0	Фм5-1
ПЭ V-18-192-5,0	Фм7
ПЭ V-18-256-5,0	Фм7
ПЭ V-18-320-5,0	Фм7
ПЭ VI-18-192-5,0	Фм6
ПЭ VI-18-240-5,0	Фм6
ПЭ VII-18-128-5,0	Фм3
ПЭ VII-18-160-5,0	Фм3
НЭ VIII-6-16-2,5	Фм9
НЭ VIII-6-24-2,5	Фм9
НЭ VIII-6-40-2,5	Фм9
НЭ VIII-6-16-5,0	Фм8-1
НЭ VIII-6-24-5,0	Фм8-1
НЭ VIII-6-40-5,0	Фм8

Марка эстакады	Марка фундамента
НЭ IX А-6-16-2.5	Фм9
НЭ IX А-6-24-2.5	Фм9
НЭ IX А-6-40-2,5	Фм9
НЭ IX А-6-16-5,0	Фм8-1
НЭ IX А-6-24-5,0	Фм8-1
НЭ IX А-6-40-5,0	Фм8
НЭ IX Б-2-16-0,4	Фм10
НЭ IX Б-2-24-0,4	Фм10
НЭ IX Б-2-40-0,4	Фм10
НЭ IX Б-2-48-0,4	Фм10
НЭ IX Б-2-56-0,4	Фм10
НЭ IX Б-2-64-0,4	Фм10
НЭ IX Б-3-16-0,4	Фм10
НЭ IX Б-3-24-0,4	Фм10
НЭ IX Б-3-40-0,4	Фм10
НЭ IX Б-3-48-0,4	Фм10

Марка эстакады	Марка фундамента
НЭ IX Б-3-56-0,4	Фм10
НЭ IX Б-3-64-0,4	Фм10
НЭ IX Б-6-16-0,4	Фм10
НЭ IX Б-6-24-0,4	Фм10
НЭ IX Б-6-40-0,4	Фм10
НЭ IX Б-6-48-0,4	Фм10
НЭ IX Б-6-56-0,4	Фм10
НЭ IX Б-6-64-0,4	Фм10

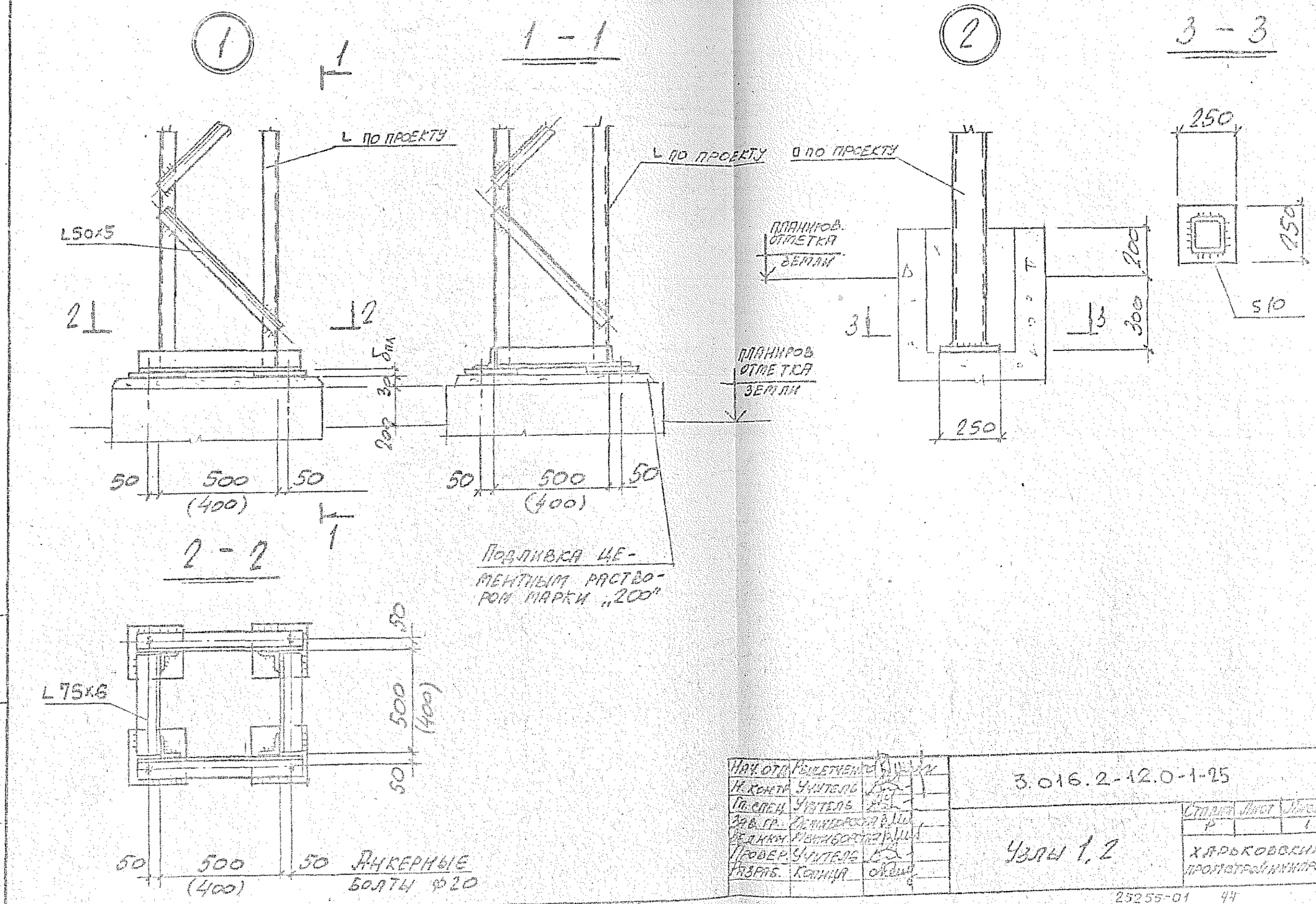

Нач. отд.	Рыжетченко		
Н. контр.	Учитель		
Гл. спец.	Учитель		
Зав. гр.	Ленинборская		
Вед. инж.	Ленинборская		
Провер.	Учитель		
Разраб.	Копица		

3.016.2-12.0-1-25

Узлы 1, 2

Стадия	Лист	Листов
Р		1

ХАРЬКОВСКИЙ ПРОМСТРОЙНИИПРОЕКТ

25255-01 44

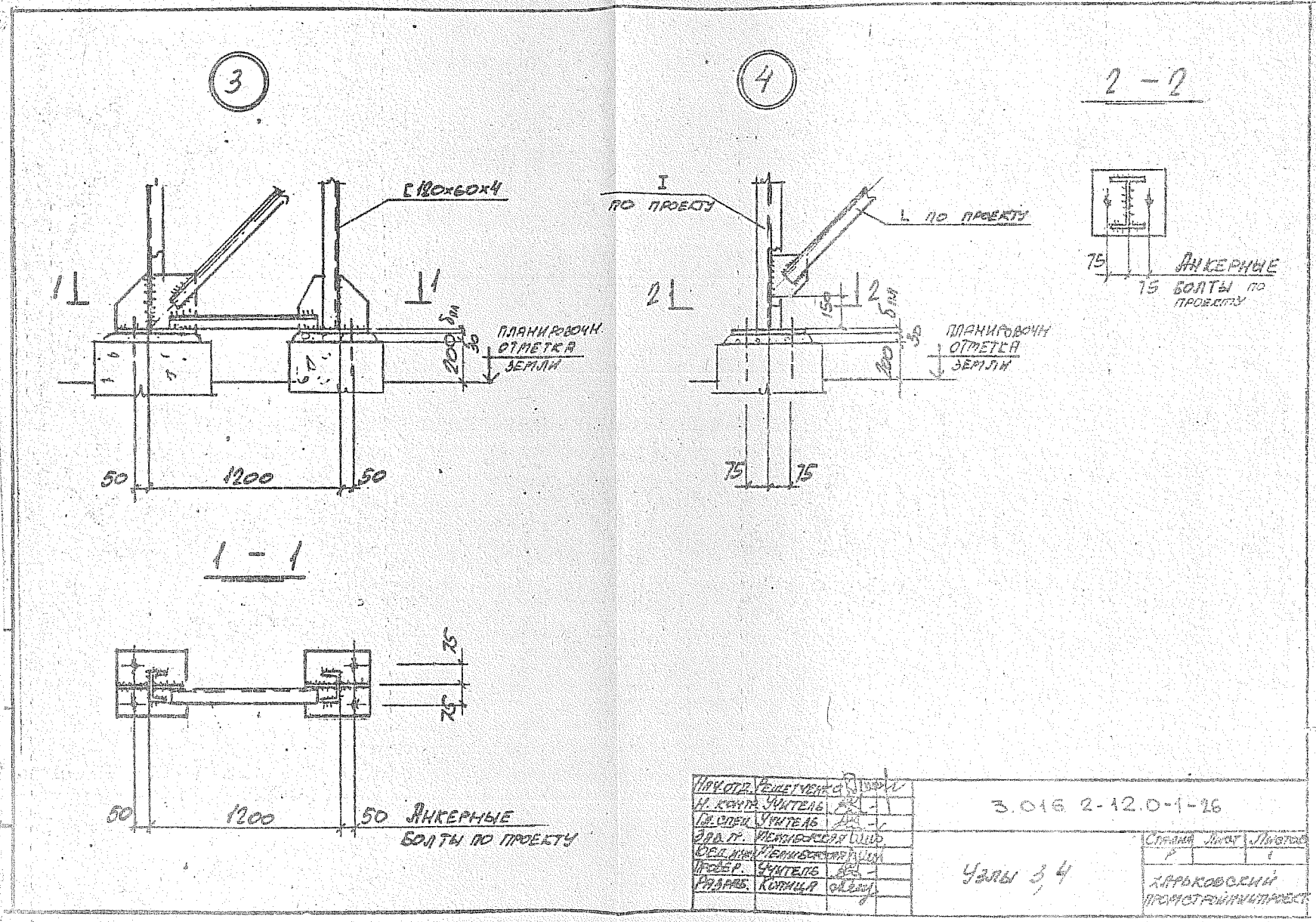
3
4
2 - 2
[120×60×4
I
ПО ПРОЕКТУ
L ПО ПРОЕКТУ
ПЛАНИРОВОЧН. ОТМЕТКА ЗЕМЛИ
ПЛАНИРОВОЧН. ОТМЕТКА ЗЕМЛИ
АНКЕРНЫЕ БОЛТЫ ПО ПРОЕКТУ
1 - 1
АНКЕРНЫЕ БОЛТЫ ПО ПРОЕКТУ
50
1200
50
75
75
150
200
30
25
25
Нач.отд. Решетченко
Н. контр. Учитель
Гл.спец. Учитель
Зав.гр. Мелибовская
Ведущ. инж. Мелибовская
Провер. Учитель
Разраб. Копица
3.016 2-12.0-1-26
Узлы 3, 4
Стадия Лист Листов
Р 1
ХАРЬКОВСКИЙ ПРОМСТРОЙНИИПРОЕКТ

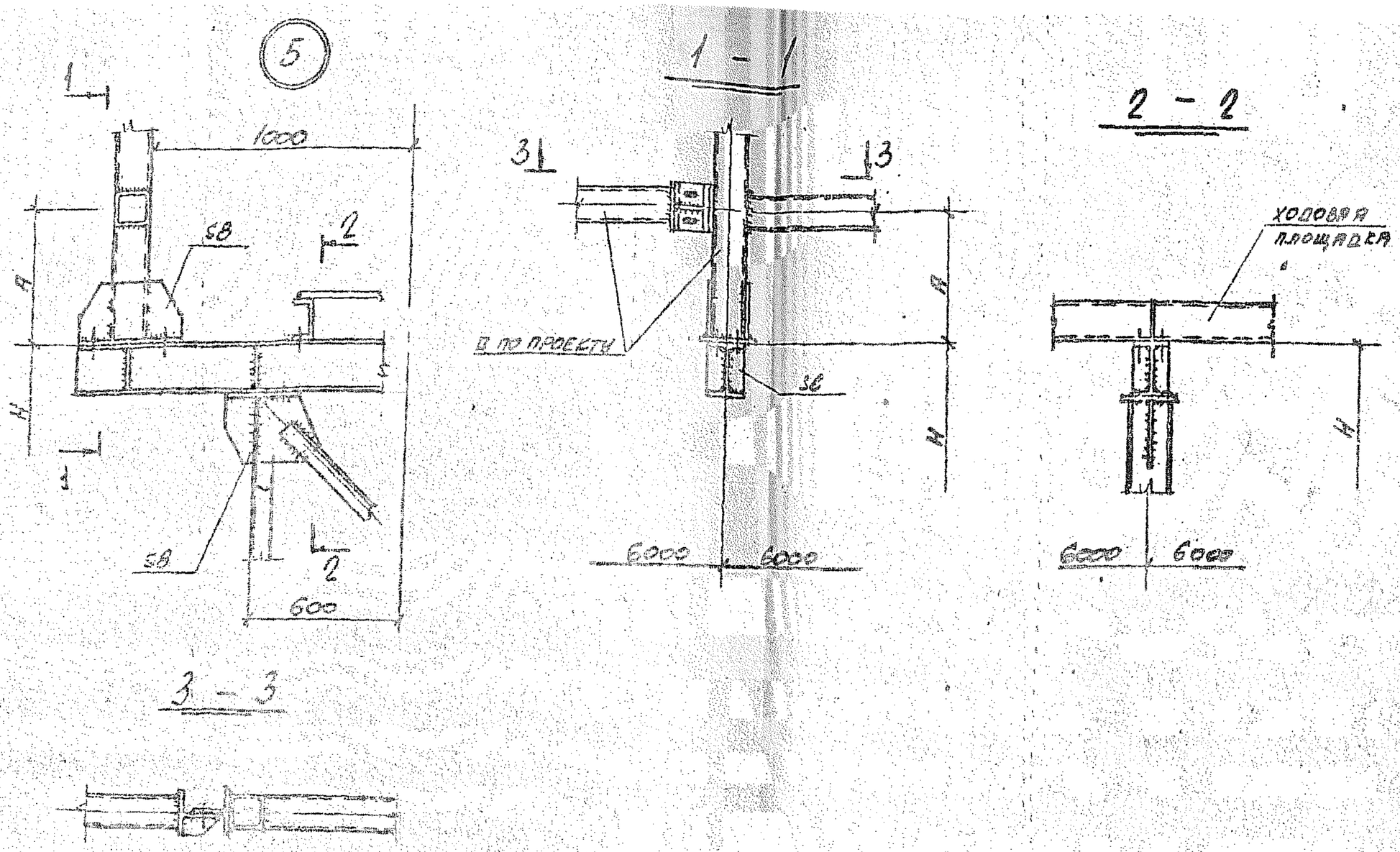

Нач. отд.	[illegible]		
Н. конт.	Учитель		
Гл. спец.	Учитель		
Зав. гр.	[illegible]		
Вед. инж.	[illegible]		
Провер.	Учитель		
Разраб.	Котица		

3.016.2-12.0-1-27

Узел 5.

Стадия	Лист	Листов
Р		1

ХАРЬКОВСКИЙ ПРОМСТРОЙНИЦПРОЕКТ

25255-01 46

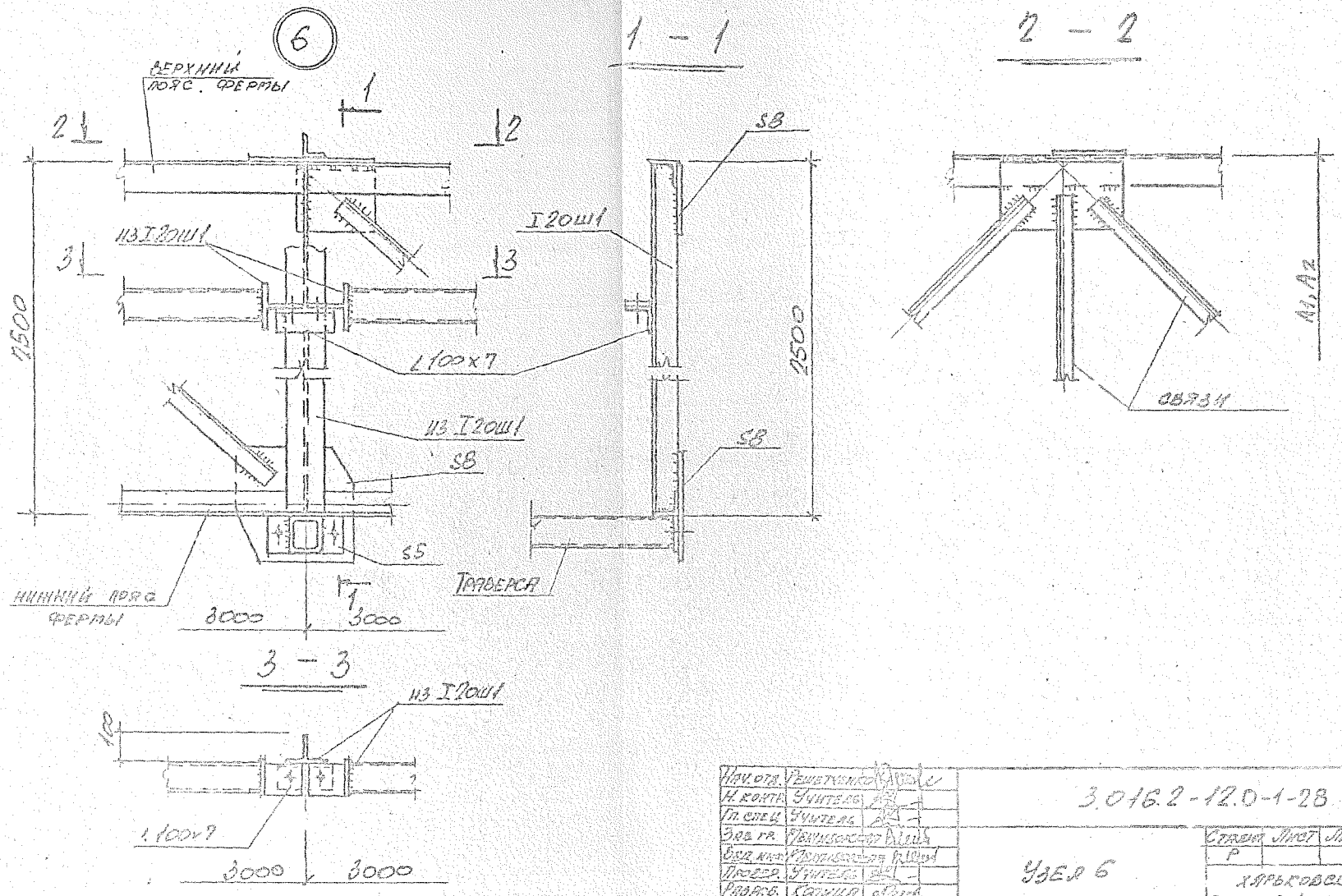

Нач. отд.	Решетченко		3.016.2-12.0-1-28
Н. контр.	Учитель		
Гл. спец.	Учитель		
Зав. гр.	Мешковский		Узел 6
Вед. инж.	Мешковский		
Провер.	Учитель		
Разраб.	Копица		

Стадия	Лист	Листов
Р		1

ХАРЬКОВСКИЙ ПРОМСТРОЙНИЙПРОЕКТ

25255-01 47

7

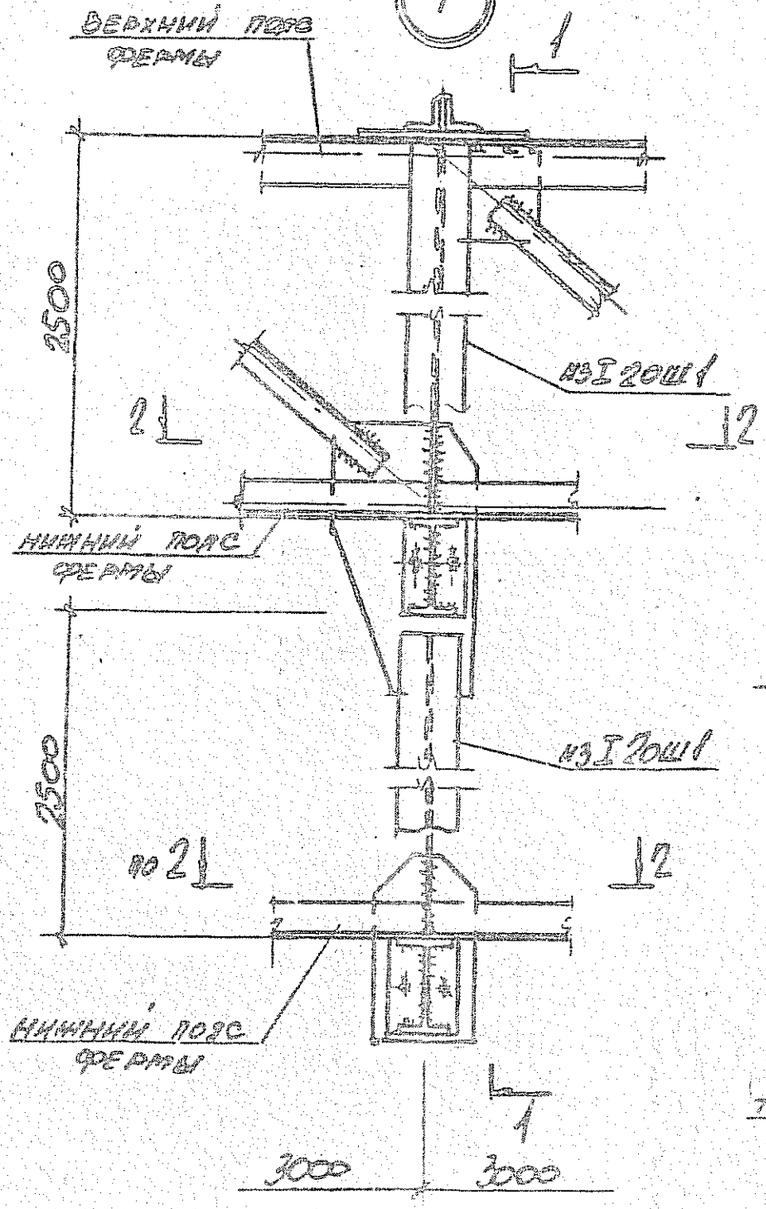

1 – 1

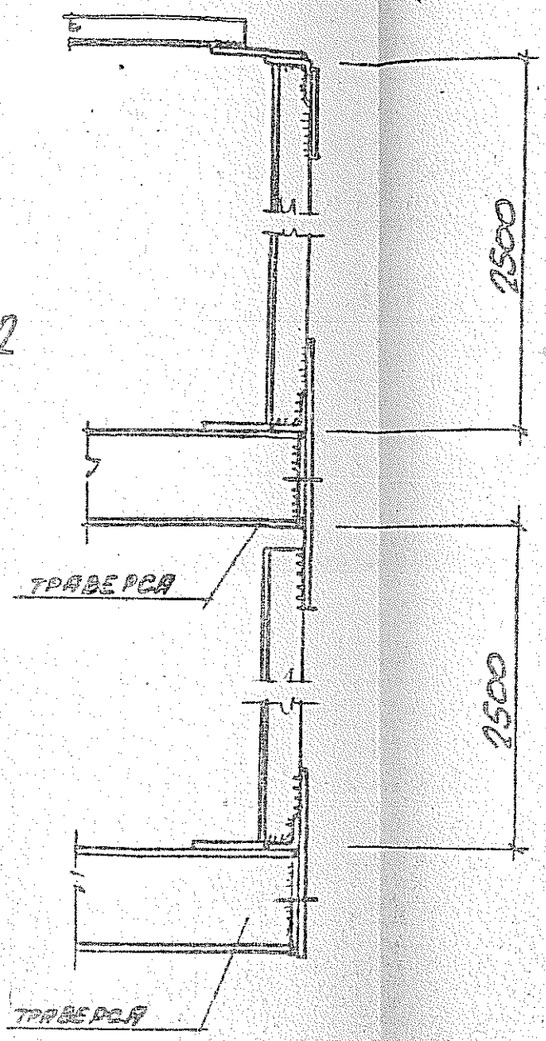

2 – 2

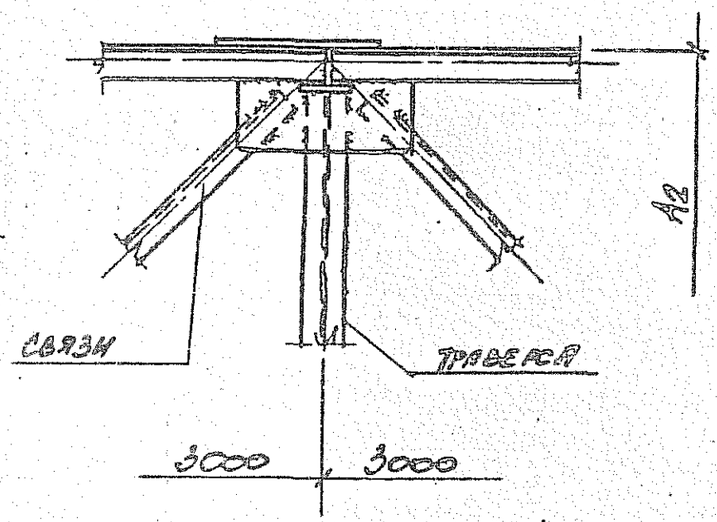

Нач. отд.	Решетенко		
Н. контр.	Учитель		
Гл. спец.	Учитель		
Зав. гр.	Ленкевросян		
Вед. инж.	Ленкевросян		
Провер.	Учитель		
Разраб.	Колпица		

3.016.2-12.0-1-29

Узел 7

Стадия	Лист	Листов
Р		1

Харьковский промстройниипроект

25255-01 48

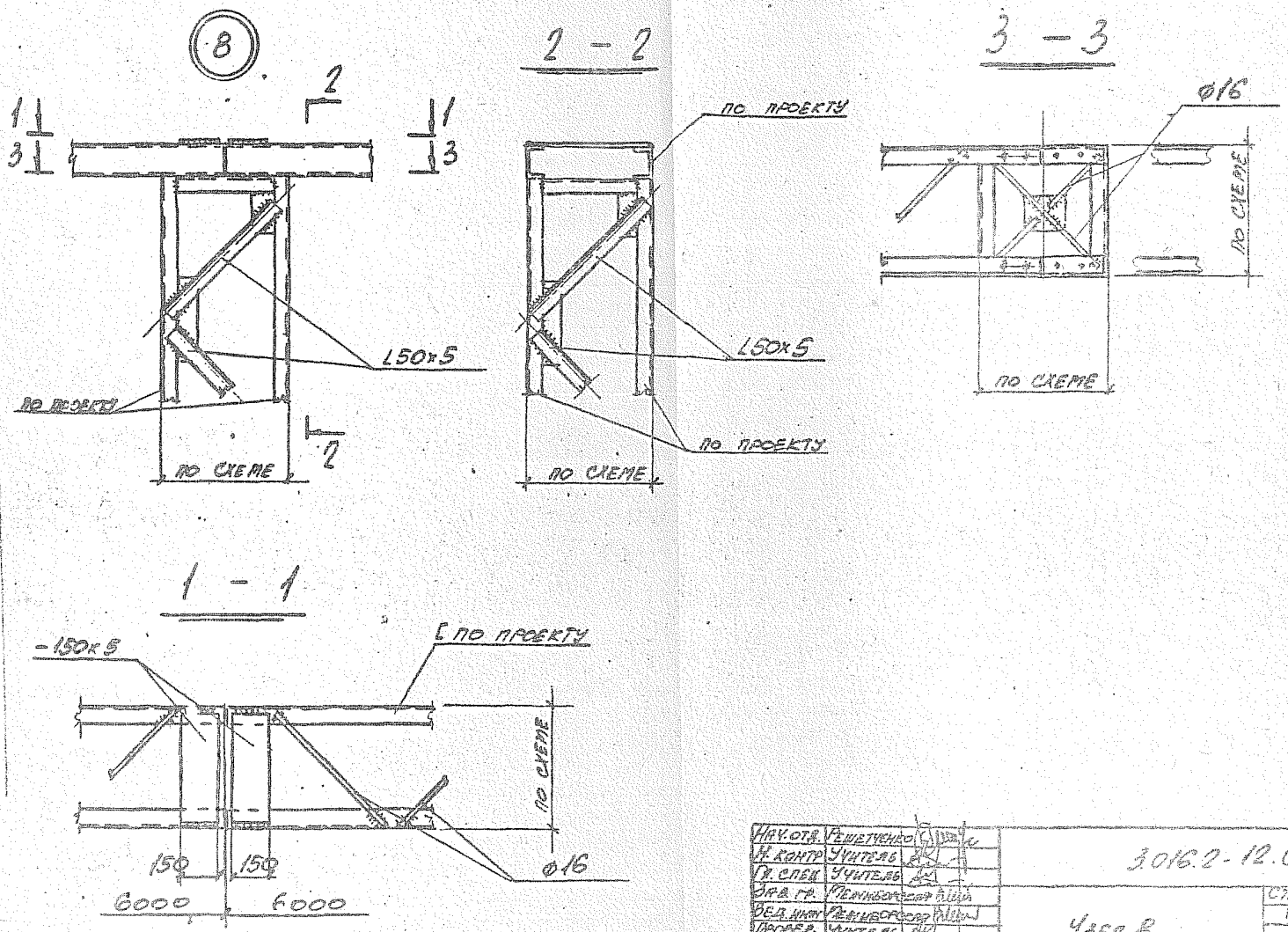

Нач. отд.	Решетченко		
Н. контр.	Учитель		
Гл. спец.	Учитель		
Зав. гр.	Межиборская		
Вед. инж.	Межиборская		
Провер.	Учитель		
Разраб.	Копица		

3.016.2-12.0-1-30

Узел В.

Стадия	Лист	Листов
Р		1

Харьковский промстройниипроект

25255-01 49

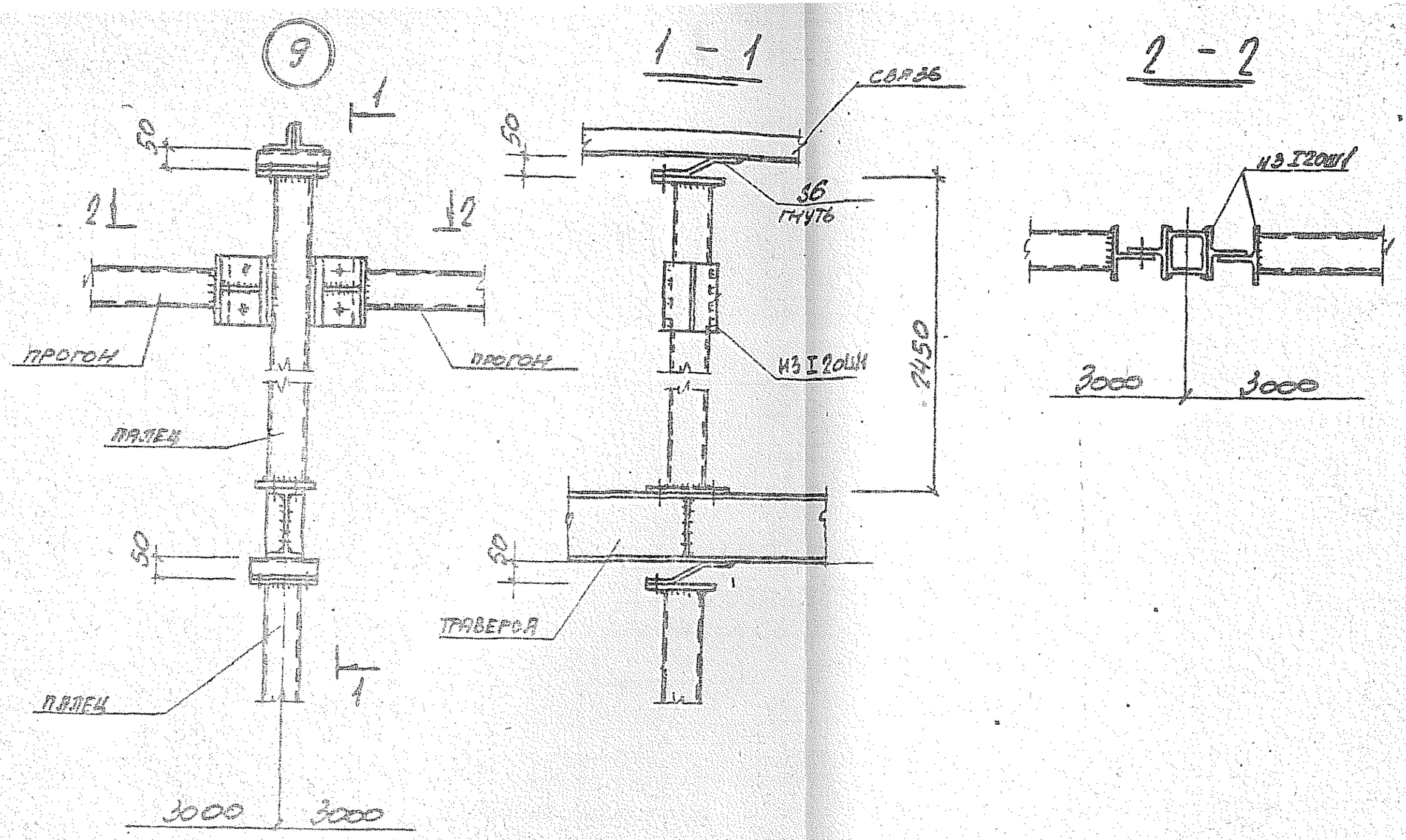

Нач.отд.	Решетченко		
Н. контр.	Учителя		
Гл. спец.	Учителя		
Зав. гр.	Меньшиковой		
Вед. инж.	Меньшиковой		
Провер.	Учителя		
Разраб.	Коляда		

3.016.2-12.0-1-31

Узел 9.

Стадия	Лист	Листов
Р		1

Харьковский промстройниипроект

25255-01 50

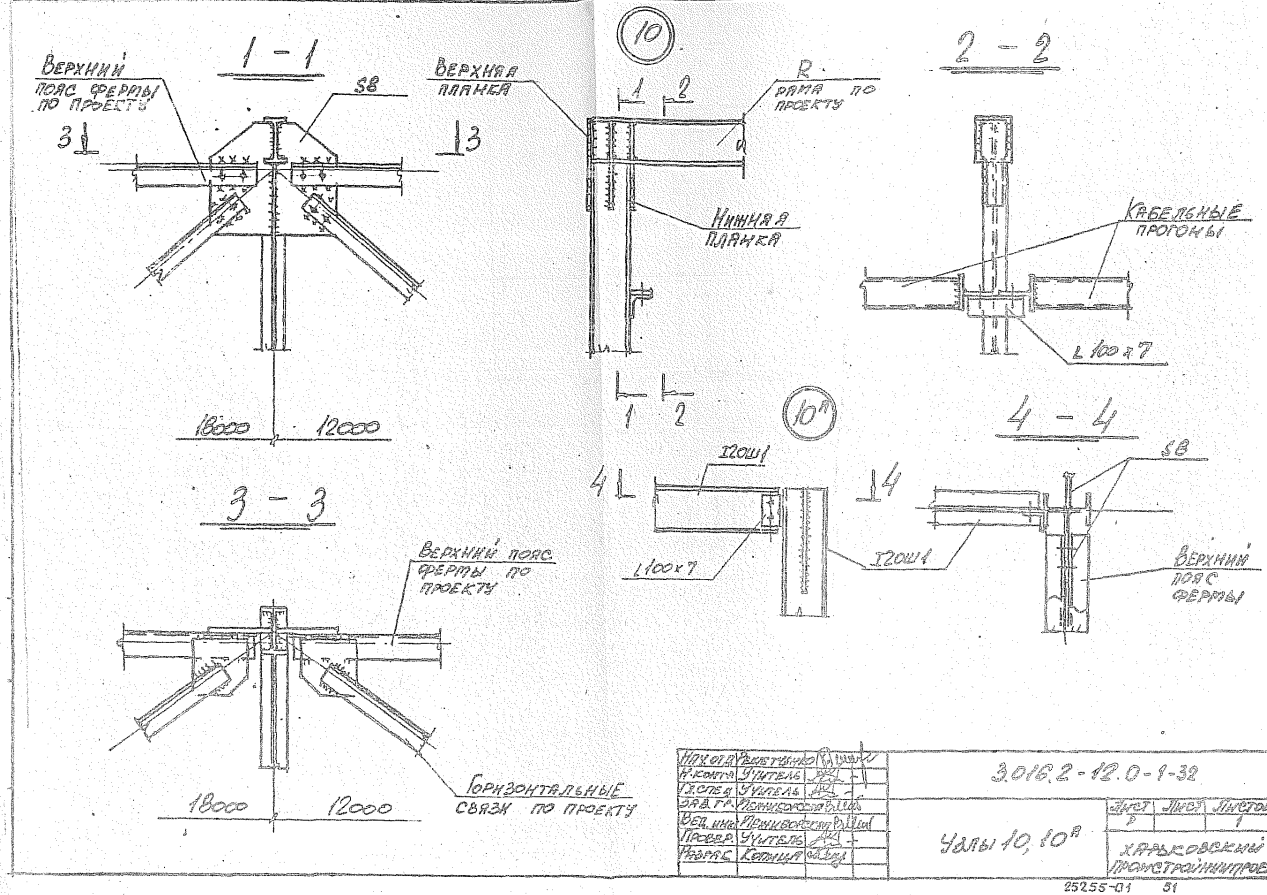
1 - 1
Верхний пояс фермы по проекту
SB
3
3
18000
12000
10
Верхняя планка
1
2
R
рама по проекту
Нижняя планка
1
2
2 - 2
Кабельные прогоны
L 100 x 7
10а
4 - 4
I20Ш1
4
4
L100x7
I20Ш1
SB
Верхний пояс фермы
3 - 3
Верхний пояс фермы по проекту
Горизонтальные связи по проекту
18000
12000
Нач. отд. Рекетчинко
Н. контр. Учитель
Гл. спец. Учитель
Зав. гр. Мельниковская
Вед. инж. Мельниковская
Провер. Учитель
Разраб. Копица
3.016.2-12.0-1-32
Узлы 10, 10а
Лист 2
Лист 1
Листов 1
Харьковский Промстройниипроект

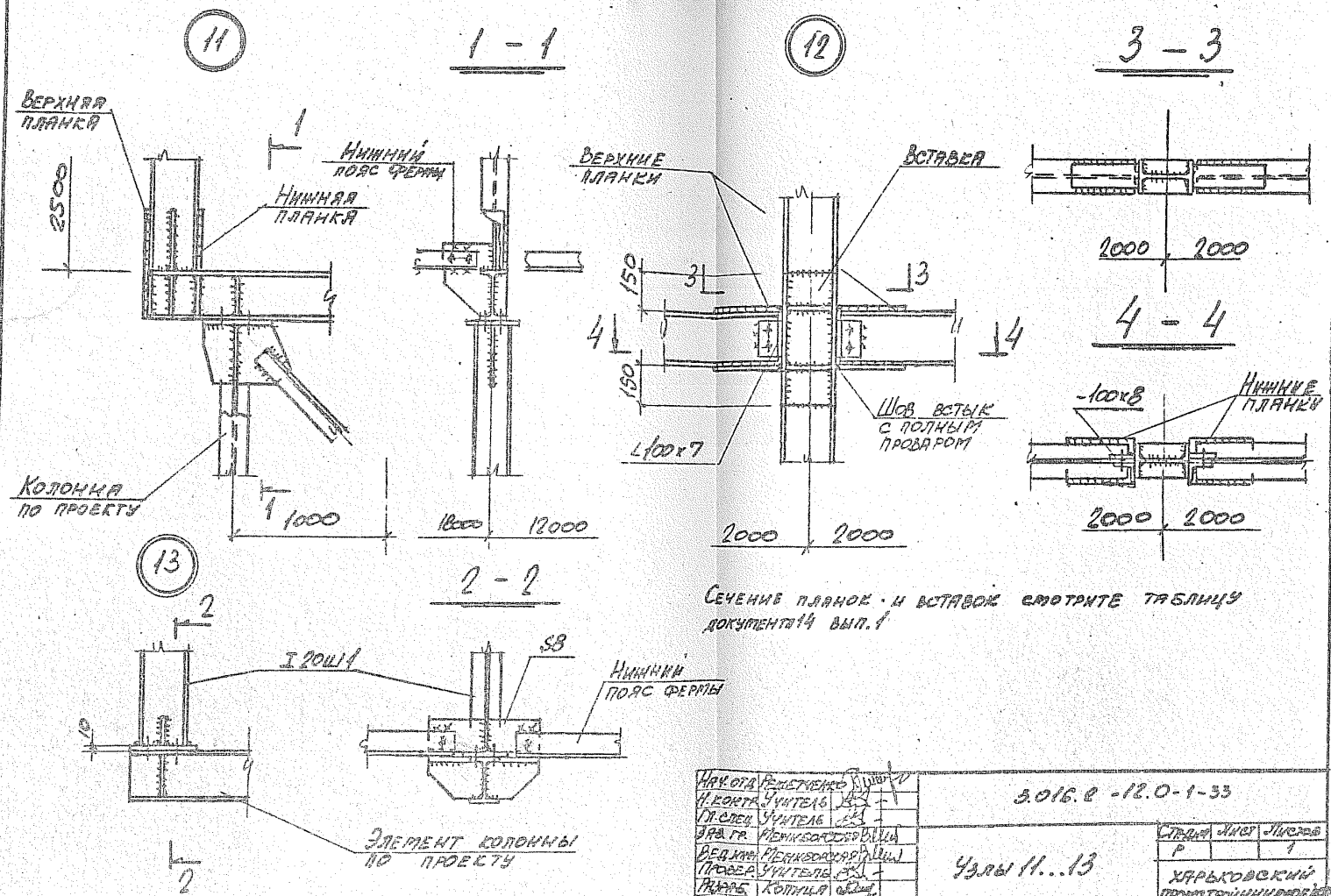

Нач. отд.	Решетченко		3.016.2-12.0-1-33
Н. контр.	Учитель		
Гл. спец.	Учитель		
Зав. гр.	Межиборская		Узлы 11...13
Вед. инж.	Межиборская		
Провер.	Учитель		
Разраб.	Копица		

Стадия	Лист	Листов
Р		1

ХАРЬКОВСКИЙ ПРОМСТРОЙНИИПРОЕКТ

25255-01 52

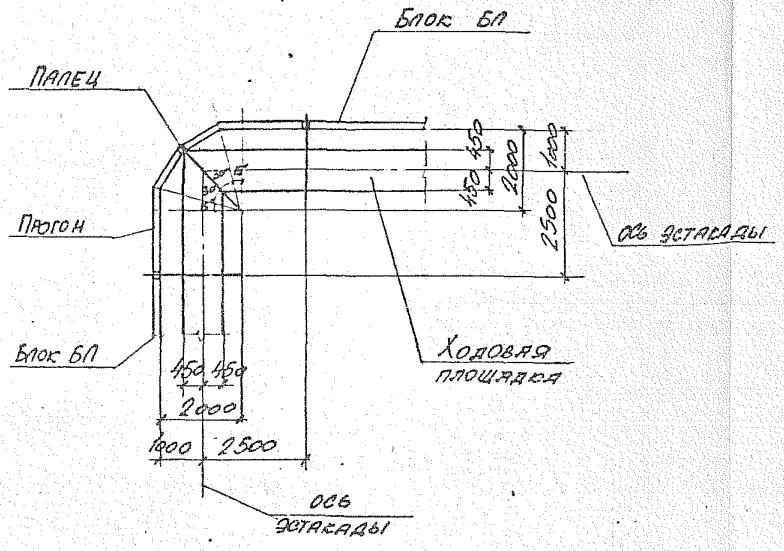

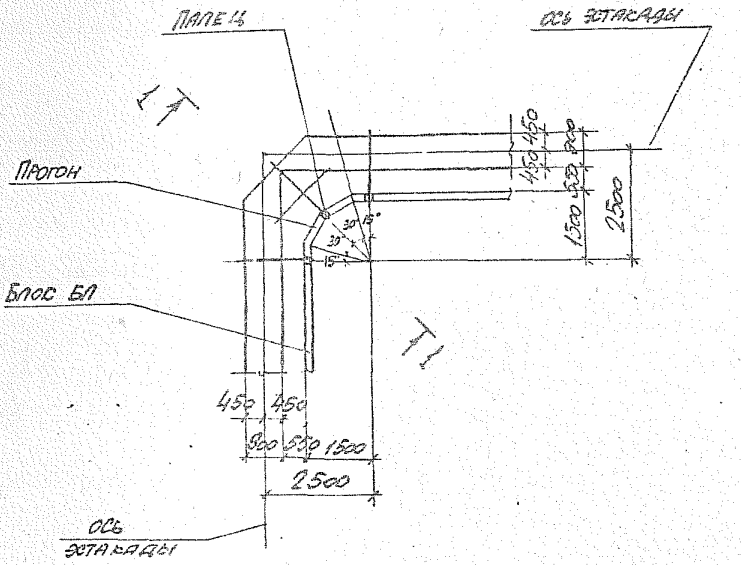

1 – 1

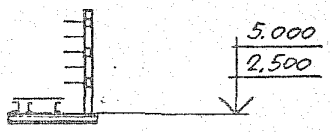

Нач. отд.	Решетченко		3.016.2-12.0-1-34
Н. контр.	Учитель		
Гл. спец.	Учитель		
Зав. гр.	Межиборская		Поворот эстакады типа I (внешняя и внутренняя сторона угла поворота эстакады)
Вед. инж.	Копица		
Провер.	Межиборская		
Разраб.	Шамбрева		

Стадия	Лист	Листов
Р		1

Харьковский Промстройинтроект

25255-01 53

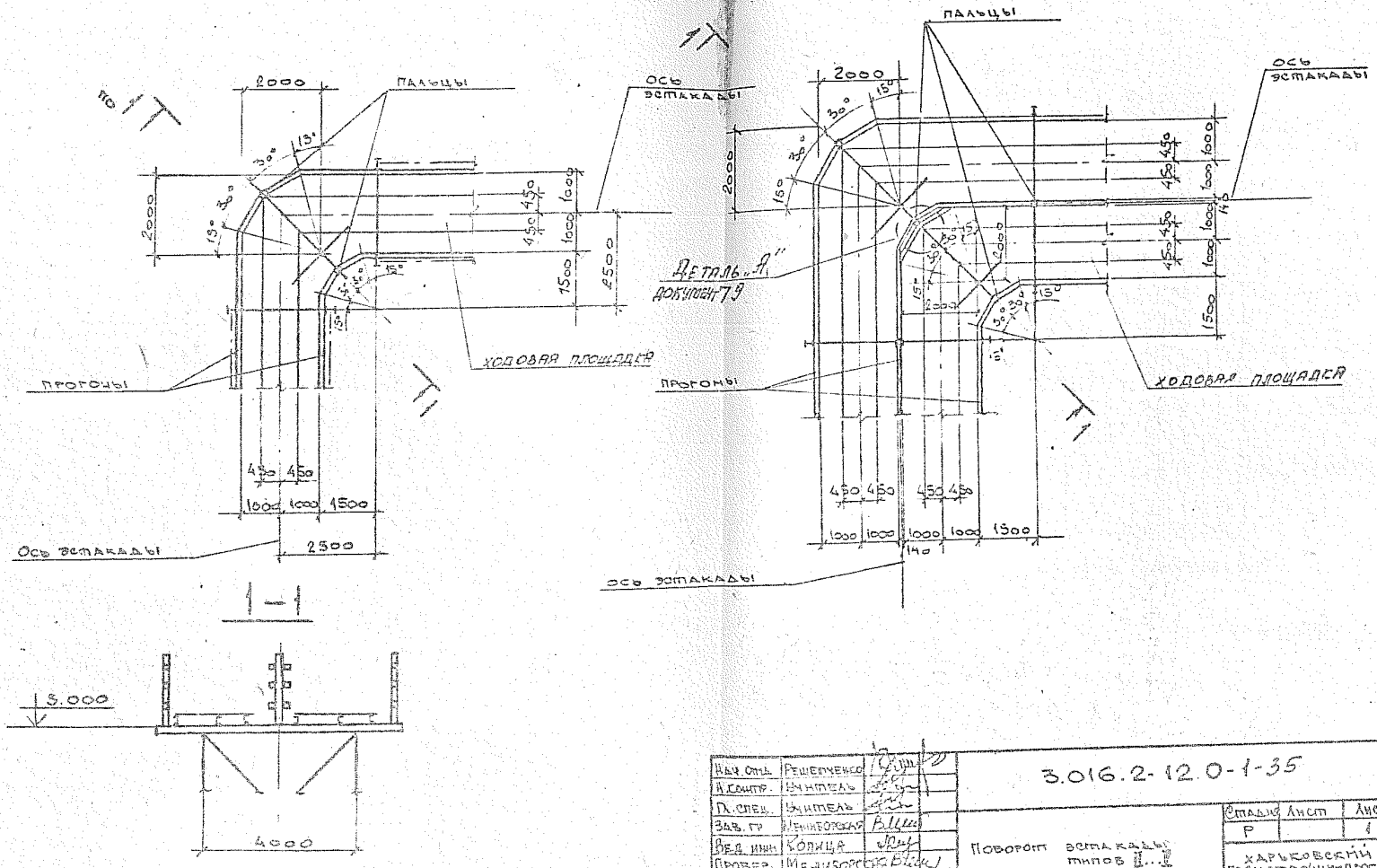

Нач. отд.	Решетченко		
Н. контр.	Бунтель		
Гл. спец.	Бунтель		
Зав. гр.	Мениборская		
Вед. инж.	Копица		
Провер.	Мениборская		
Разраб.	Власова		

3.016.2-12.0-1-35

Поворот эстакады типов II...I на угол 90°.

Стадия	Лист	Листов
Р		1

ХАРЬКОВСКИЙ ПРОМСТРОЙНИППРОЕКТ

25255-01 54

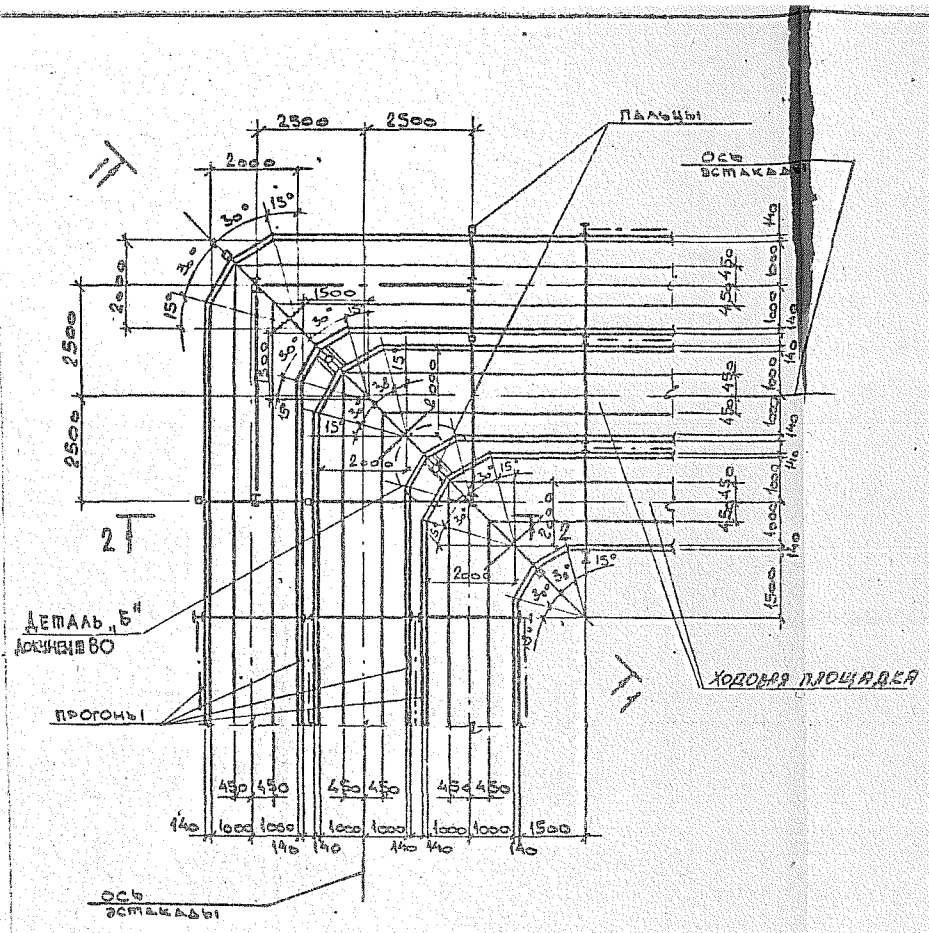

1—1

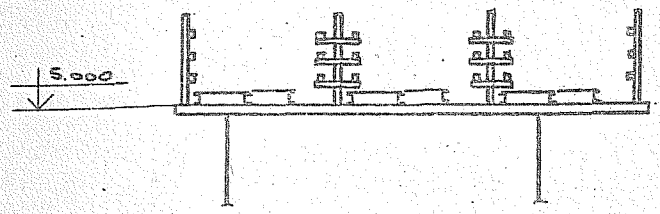

2—2

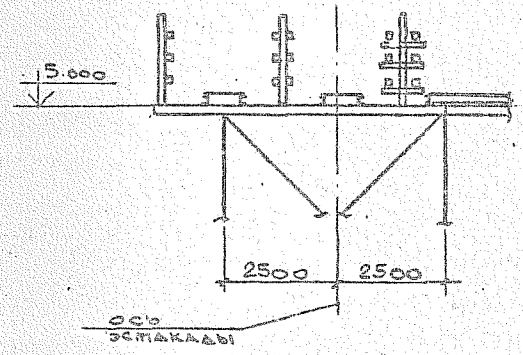

Нач. отд.	Решетченко		
Н. контр.	Учитель		
Гл. спец.	Учитель		
Зав. гр.	Меньборская		
Вед. инж.	Копица		
Провер.	Чешейкина		
Разраб.	Власова		

3.016.2-12.0-1-36

Поворот эстакады типа V на угол 90°.

Стадия	Лист	Листов
Р		1

ХАРЬКОВСКИЙ ПРОМСТРОЙНИИПРОЕКТ

25255-01 55

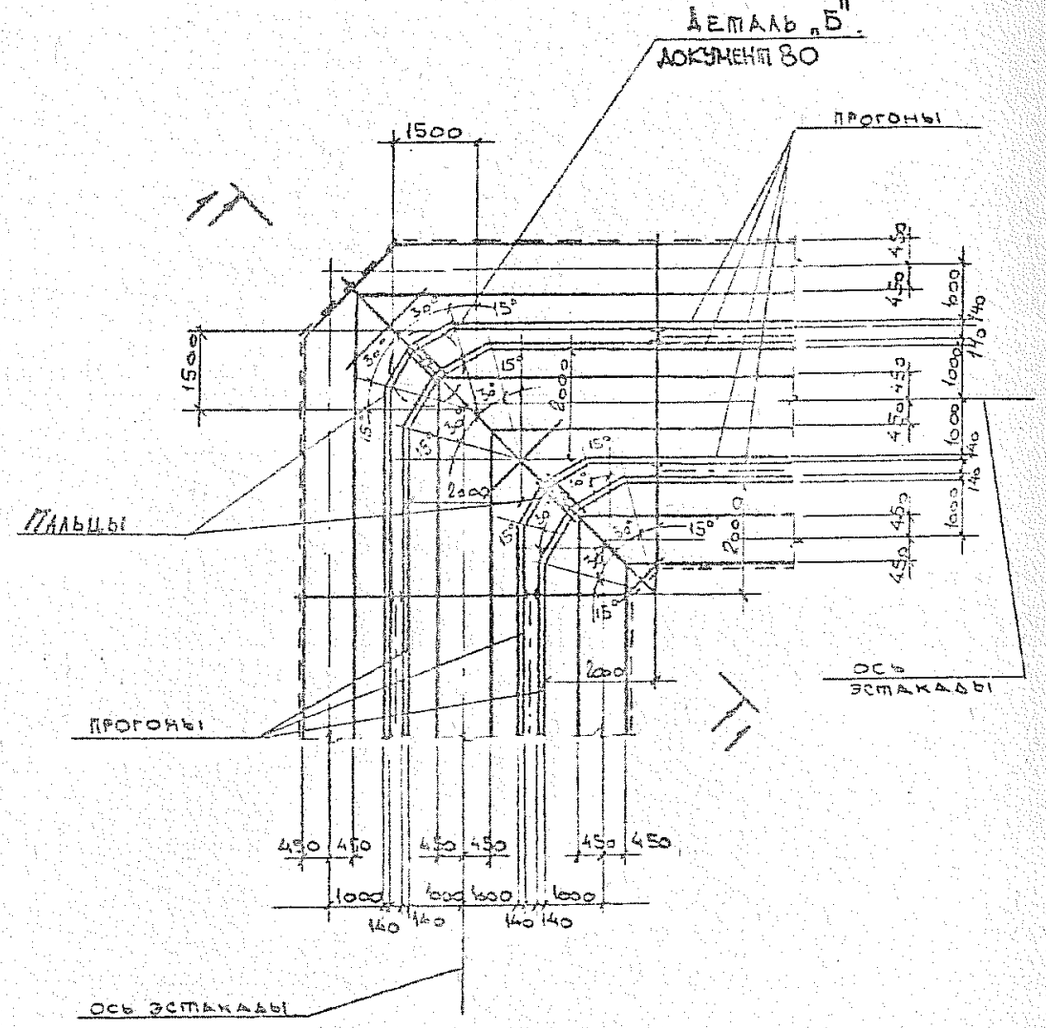

1-1

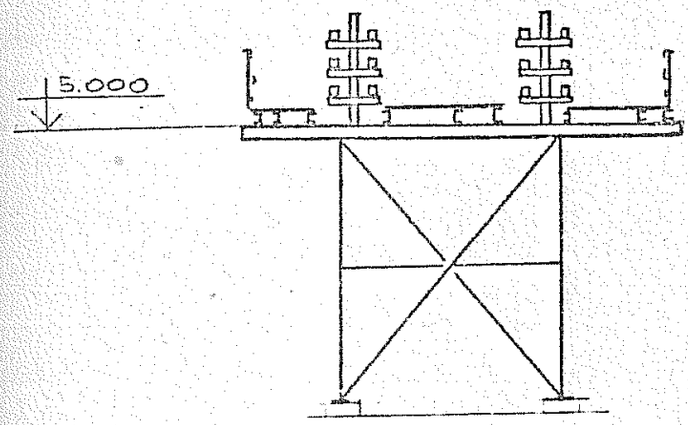

Нач.отд.	Решетченко		
Н.контр.	Учитель		
Гл.спец.	Учитель		
Зав.гр.	Мемиборская		
Вед.инж.	Копица		
Провер.	Межиборский		
Разраб.	Власова		

3.016.2-12.0-1-37

Повороты эстакады типа VII на угол 90°.

Стадия	Лист	Листов
Р		1

Харьковский Промстройниипроект

Инв.№ подл. | Подпись и дата | Взамен инв.№

25255-01 56

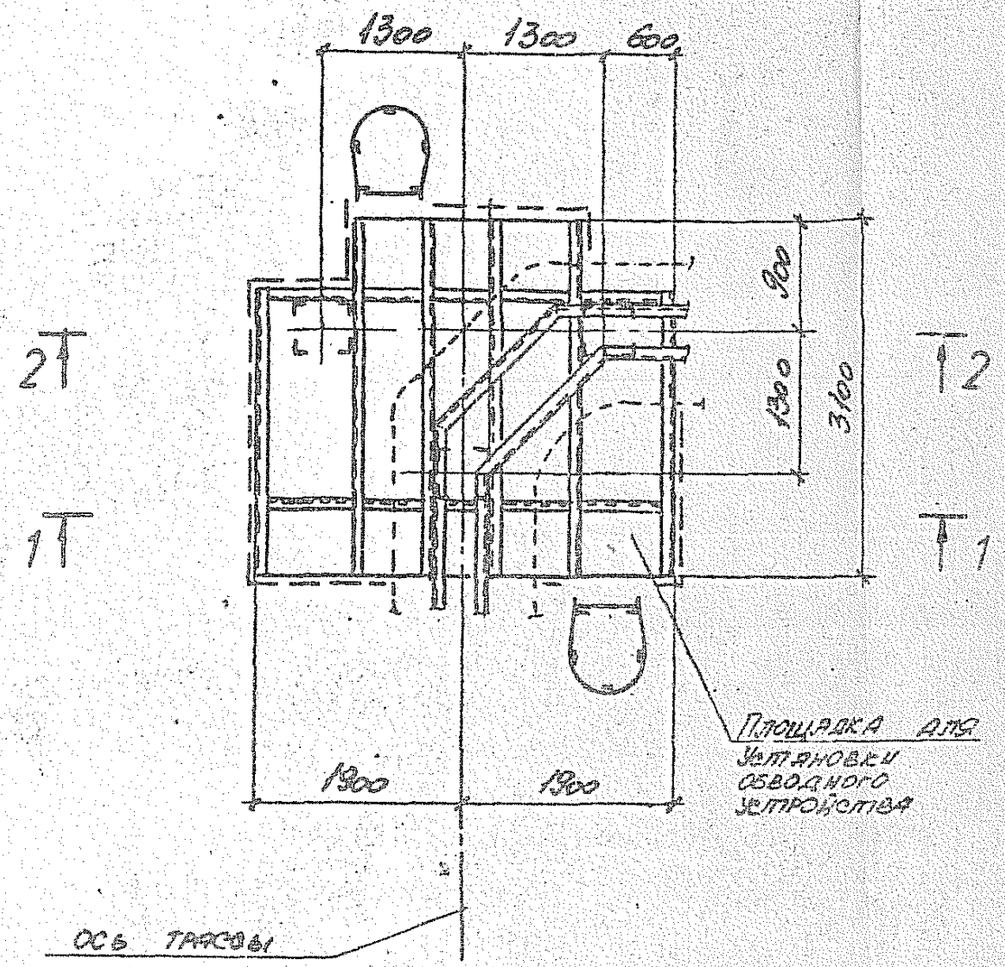

1 - 1

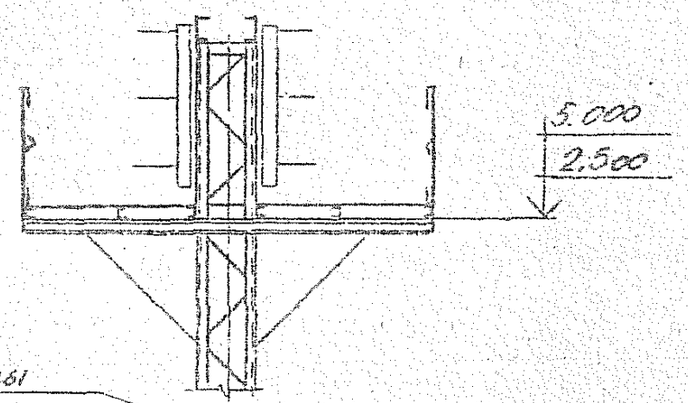

2 - 2

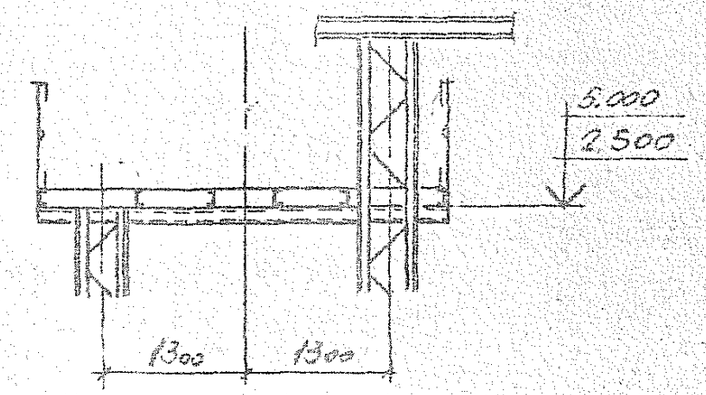

Нач. отд.	Решетченко		3.016.2-12.0-1-38
Н. конто	Учитель		
Гл. спец.	Учитель		
Зав. гр.	Межиборовский		Поворот эстакады типа VIII на угол 90°
Вед. ин.	Копица		
Провер.	Межиборовский		
Разраб.	Тимофеева		

Стадия	Лист	Листов
Р		1

Харьковский Промстройниипроект

25255-01 57

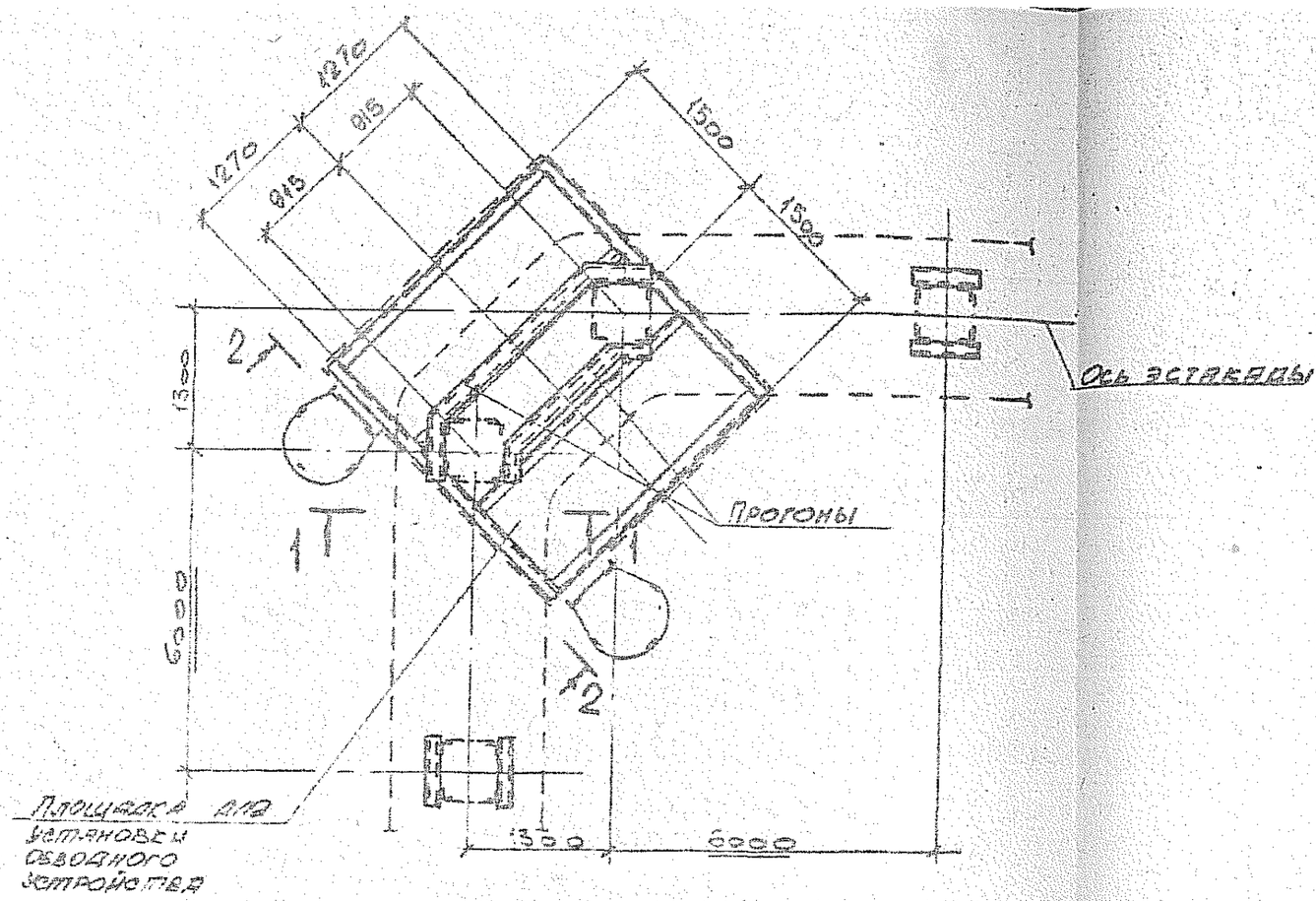

1-1

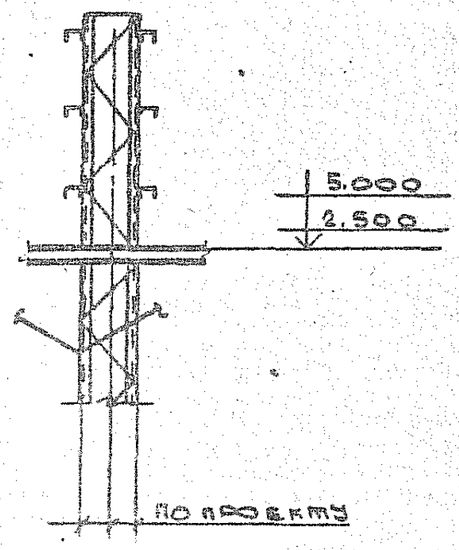

2-2

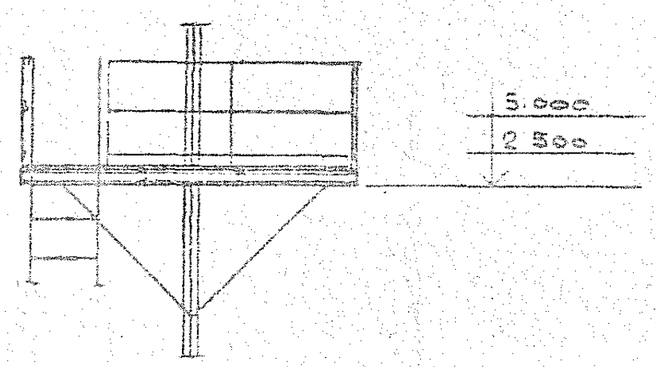

Нач.отд.	Решетненко		
Н.контр.	Учитель		
Гл.спец.	Учитель		
Зав.гр.	Межибовская		
Вед.инж.	Копина		
Провер.	Межибовская		
Разраб.	Власова		

3.016.2-120-1-39

Поворот эстакады типа IX-а на угол 90°

Стадия	Лист	Листов
Р		1

Харьковский Промэнтройниипроект

25255-01 58

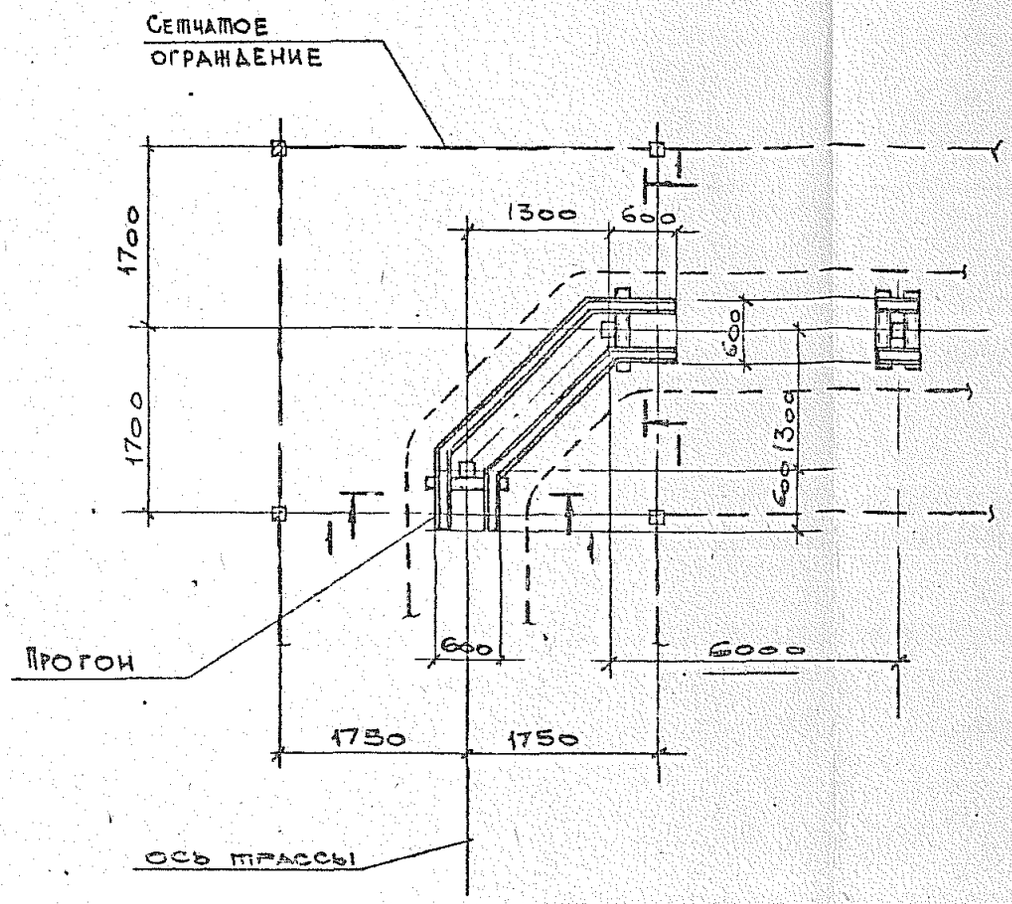

1 – 1

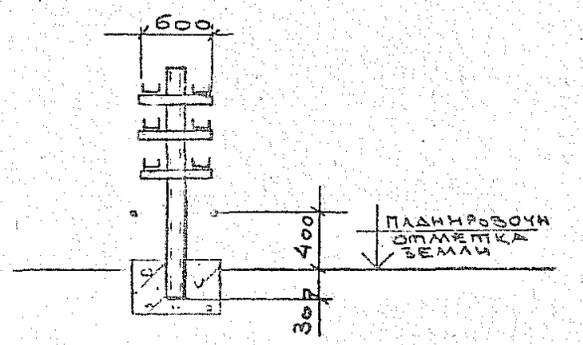

Нач. отд.	Решетняк		3.016.2-12.0-1-40
Н. контр.	Учитель		
Гл. спец.	Учитель		
Зав. гр.	Меняйловская		Поворот эстакады типа IX Б на угол 90°
Вед. инж.	Копица		
Провер.	Меняйловский		
Разраб.	Власова		

Стадия	Лист	Листов
Р		1

Харьковский промстройниипроект

25255-01 59

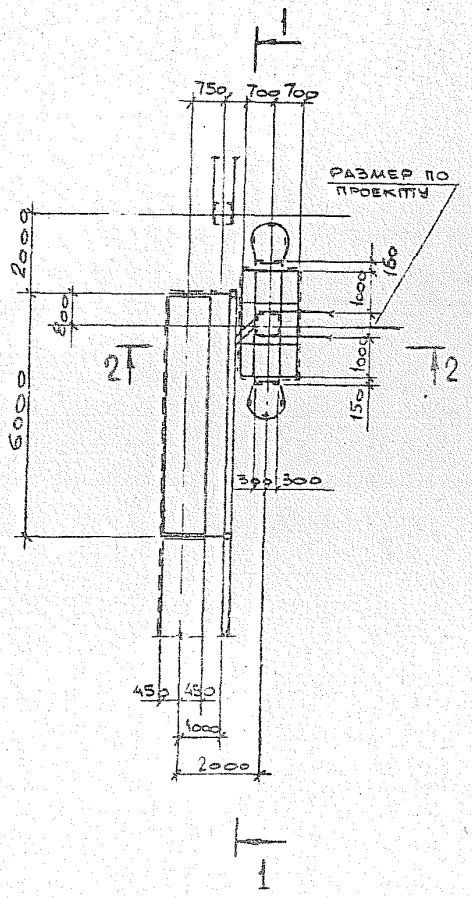

1-1

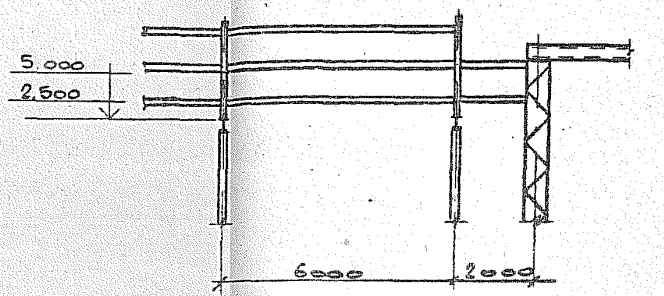

2-2

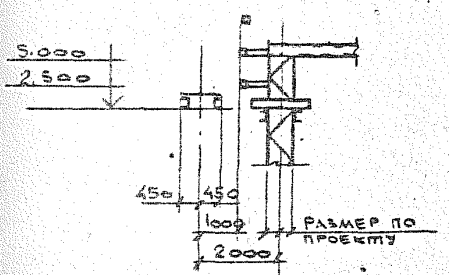

НАЧ. ОТД.	РЕШЕТНЕНКО	
Н. КОНТР.	УЧИТЕЛЬ	
ГЛ. СПЕЦ.	УЧИТЕЛЬ	
ЗАВ. ГР.	МЕЖИБОРСКАЯ	
ВЕД. ИНЖ.	КОПИЦА	
ПРОВЕР.	МЕЖИБОРСКАЯ	
РАЗРАБ.	ВЛАСОВА	

3.016.2-12.0-1-41

РАЗВЕТВЛЕНИЕ ЭСТАКАДЫ ТИПА I НА ДВЕ ЭСТАКАДЫ ТИПА VIII ПОД УГЛОМ 90°

Стадия	Лист	Листов
Р		1

ХАРЬКОВСКИЙ ПРОМСТРОЙНИПРОЕКТ

25255-01 60

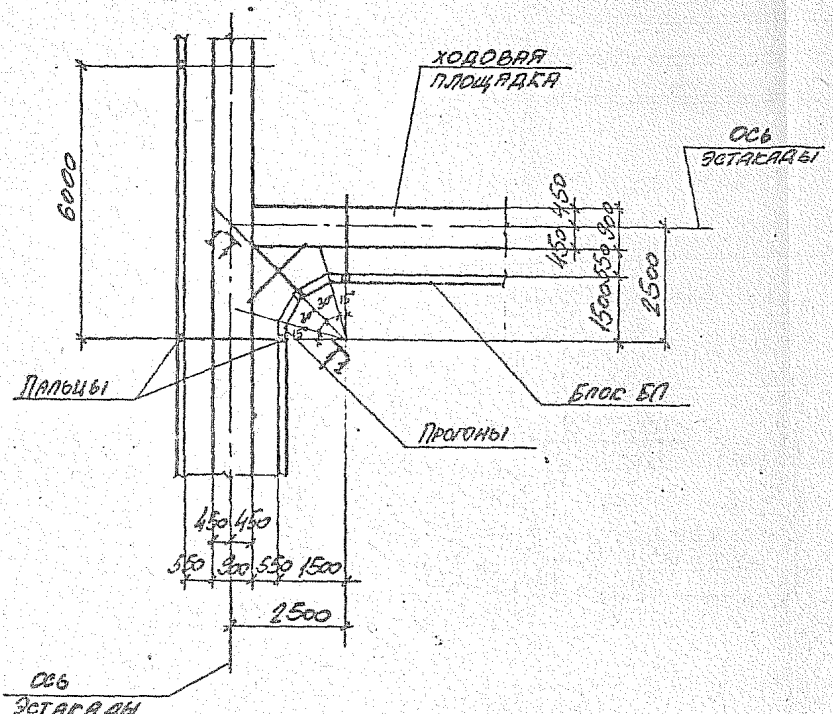

1 - 1

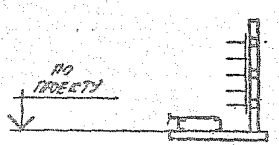

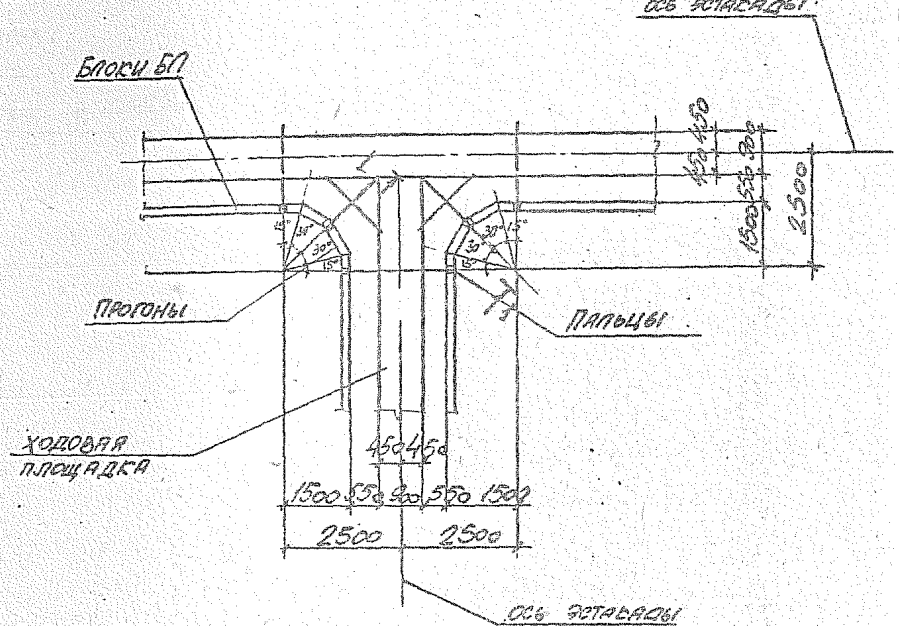

Нач. отд.	Решетченко		
Н. контр.	Учитель		
Гл. спец.	Учитель		
Зав. гр.	Мелиборская		
Вед. инж.	Кодица		
Провер.	Мелиборская		
Разраб.	Прилуцеева		

3.016.2-12.0-1-42

Газбетонные эстакады типа II на две эстакады типа I под углом 30° и 180°.

Стадия	Лист	Листов
Р		1

ХАРЬКОВСКИЙ ПРОМСТРОЙНИИПРОЕКТ ГП

25255-01 61

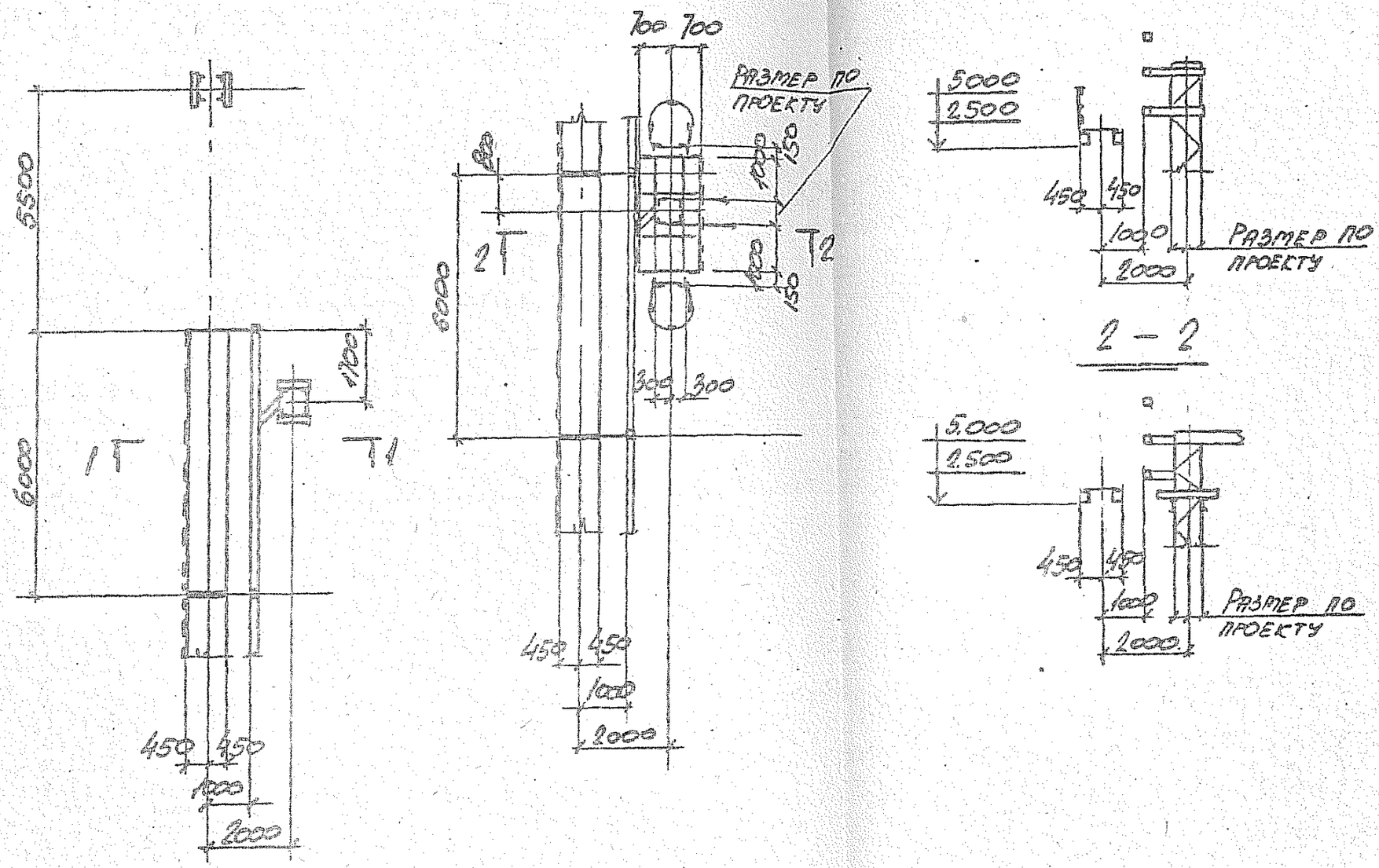

Нач.отд.	Рыжетченко		
Н.контр.	Учитель		
Гл.спец.	Учитель		
Зав.гр.	Пенкоровская		
Вед.инж.	Копица		
Провер.	Пенкоровская		
Разраб.	Копица		

3.016.2-12.0-1-43

Разветвление эстакады типа I на две эстакады типа II под углом 90°; ответвление от эстакады типа I на эстакаду типа III под углом 90°.

Стадия	Лист	Листов
Р		1

Харьковский промстройпроект

25255-01 62

1 - 1

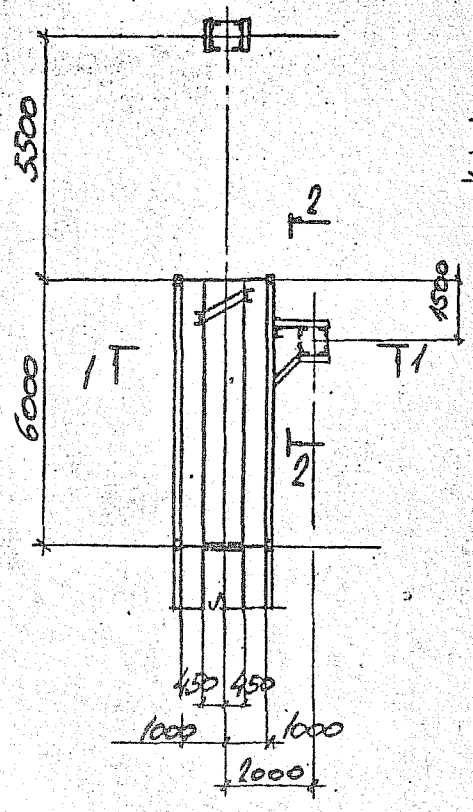

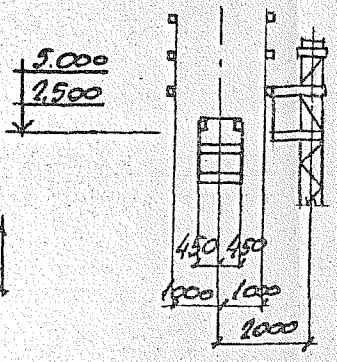

2 - 2

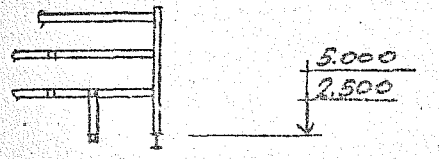

Нач. отд.	Решетченко		3.016.2-12.0-1-44
Н. контр.	Учитель		
Гл. спец.	Учитель		
Зав. гр.	Неницборский		Разветвление эстакады типа II на две эстакады типа IX под углом 90°. Стадия: Р; Листов: 1
Вед. инж.	Копица		Харьковский Промстройниипроект
Провер.	Неницборский		
Разраб.	Копица		

25255-01 63

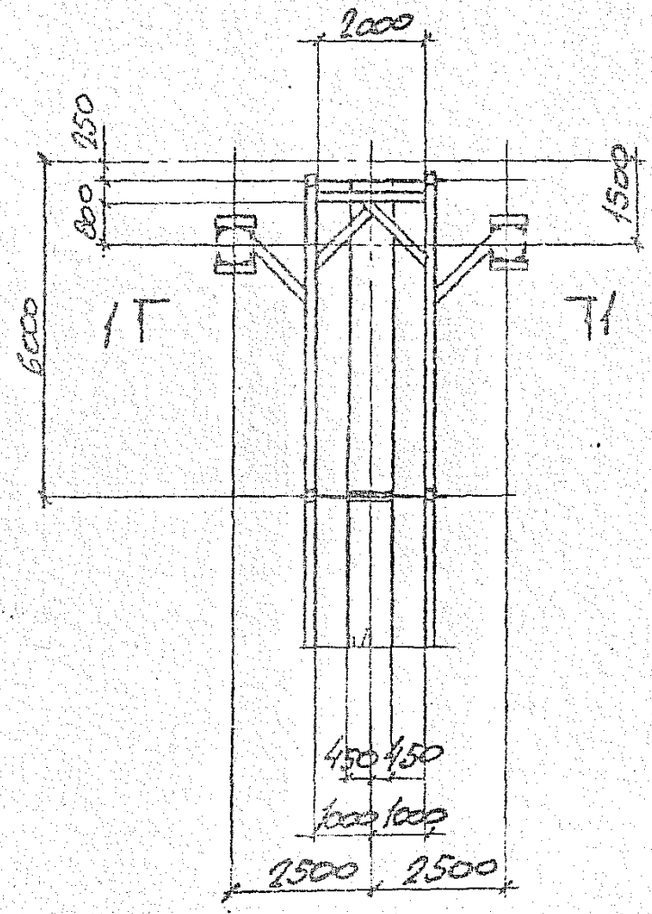

1 - 1

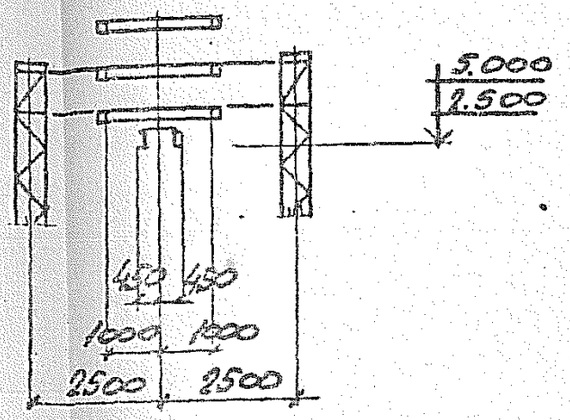

Нач. отд.	Решетченко		
Н. контр.	Учитель		
Гл. спец.	Учитель		
Зав. гр.	Пенизорская		
Вед. инж.	Копица		
Провер.	Пенизорская		
Разраб.	Копица		

3.016.2 - 12.0-1-45

Разветвление эстакады типа II на две эстакады типа IIIа под углом 180°

Стадия	Лист	Листов
Р		1

Харьковский промстройниипроект

25255-01 64

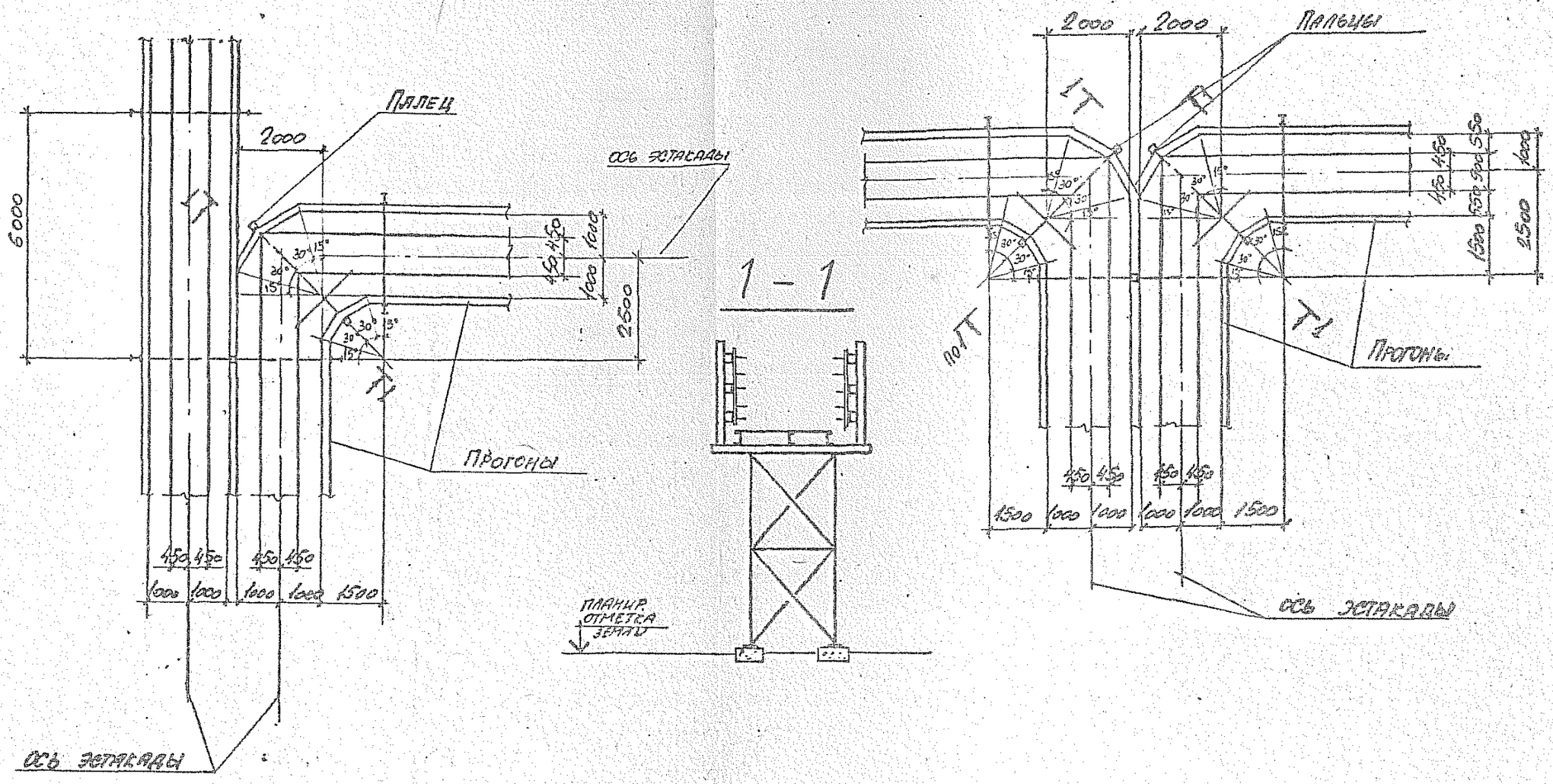

Нач. отд.	Решетченко		
Н. контр.	Учитель		
Гл. спец.	Учитель		
Зав. гр.	Межиборская		
Вед. инж.	Копица		
Провер.	Межиборская		
Разраб.	Тимофеева		

3.016·2-12.0-1-46

Разветвление эстакады типа III (V) на две эстакады типа II (IV) под углом 90° и 180°

Стадия	Лист	Листов
Р		1

Харьковский Промстройниипроект

25255-01 65

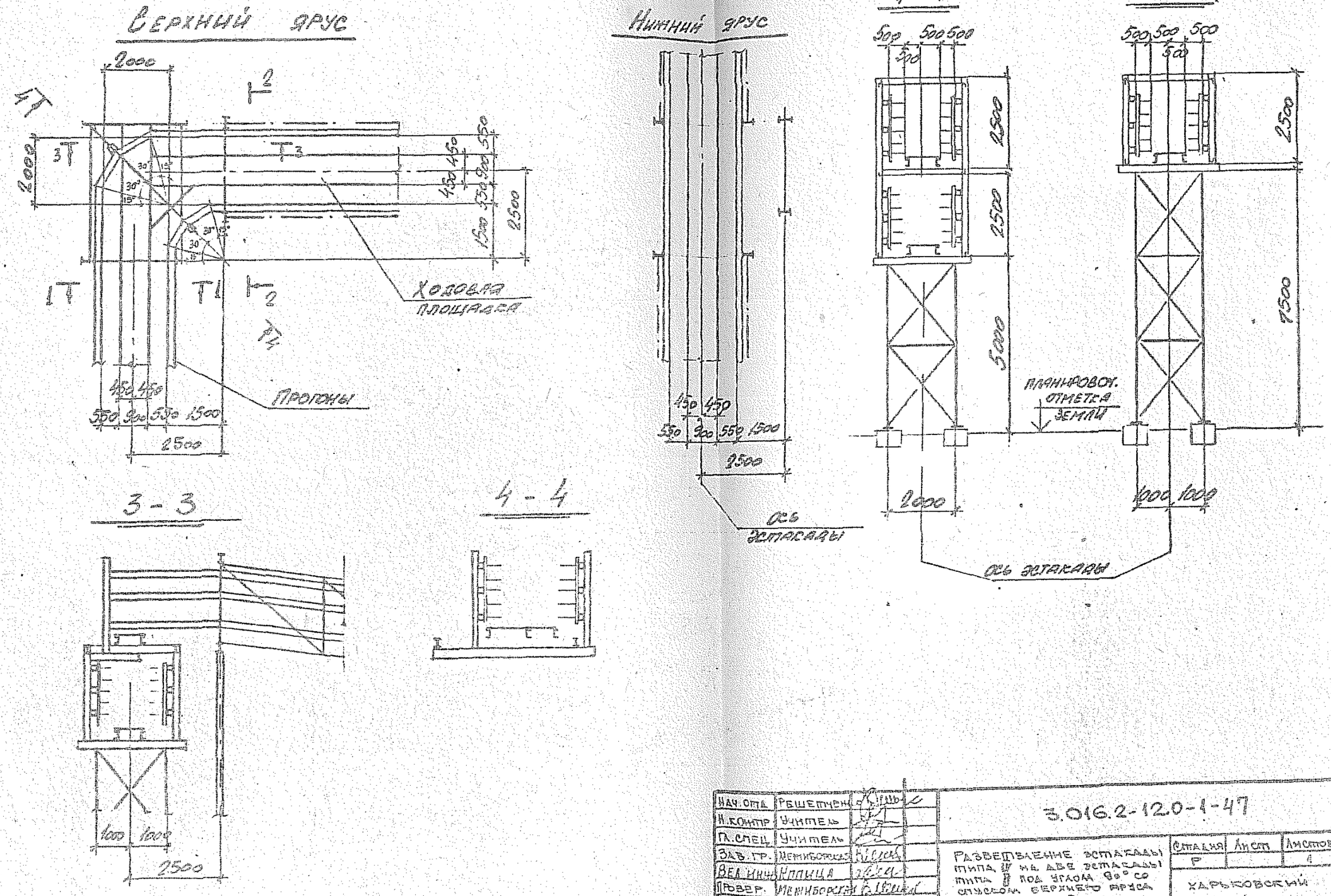

Нач. отд.	Решетчен		
Н. контр.	Учитель		
Гл. спец.	Учитель		
Зав. гр.	Межиборская		
Вед. инж.	Ильица		
Провер.	Межиборская		
Разраб.	Тимофеева		

3.016.2-12.0-1-47

Развертывание эстакады типа IV на две эстакады типа II под углом 90° со спуском верхнего яруса до отметки 5.000. Пандусом

Стадия	Лист	Листов
Р		1

Харьковский Промстройниипроект

25255-01 66

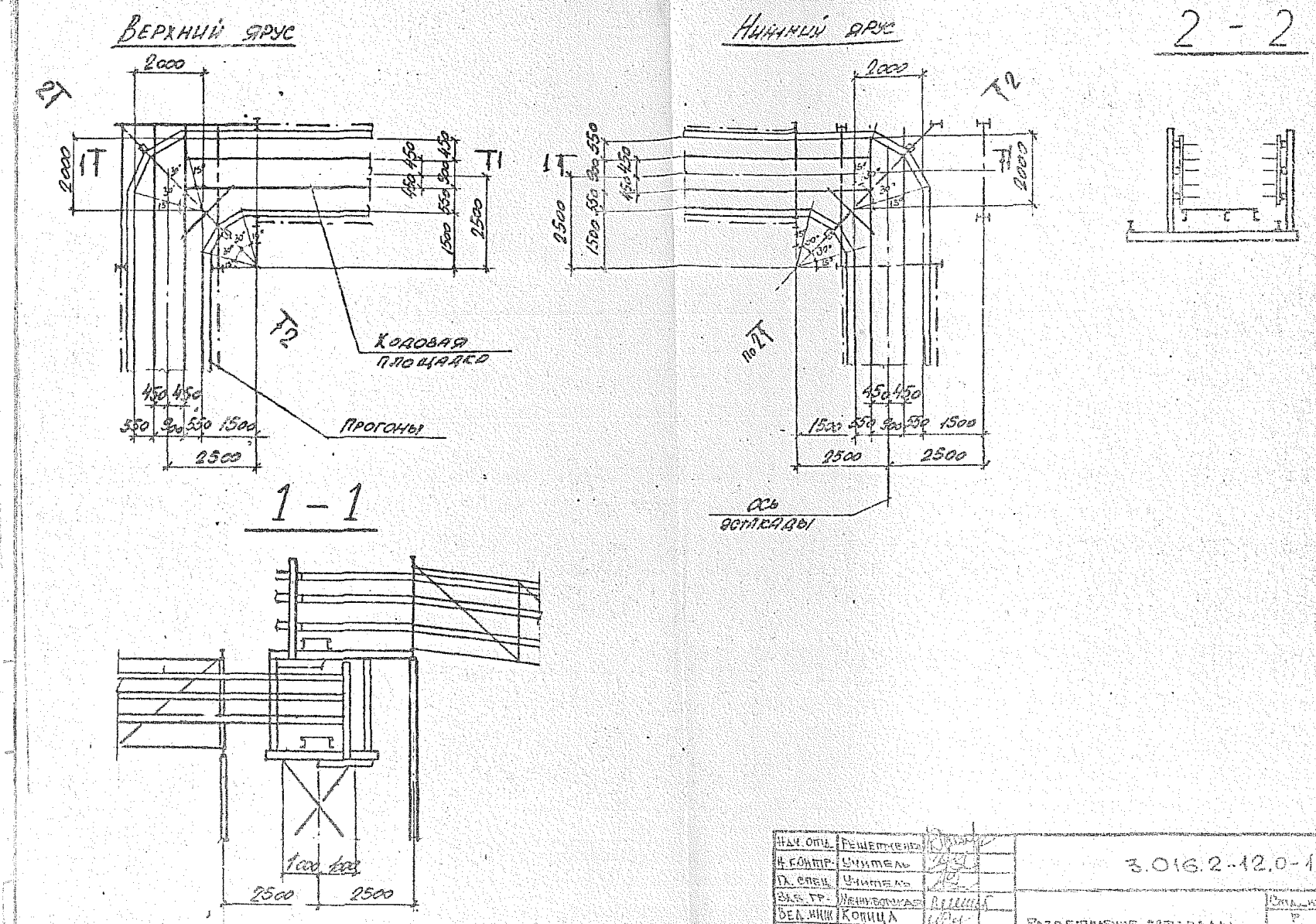

Нач. отд.	Решетченко		3.016.2-12.0-1-48
Н. контр.	Учитель		
Гл. спец.	Учитель		
Зав. гр.	Мешкоровская		
Вед. инж.	Копица		
Провер.	Мешкоровская		
Разраб.	Тимофеева		

Разветвление эстакады типа IV на две эстакады типа II под углом 180° со спуском верхнего яруса до отм. 6.000 пандусом.

Стадия	Лист	Листов
Р		1

Харьковский Промэнтройниппроект

25255-01 67

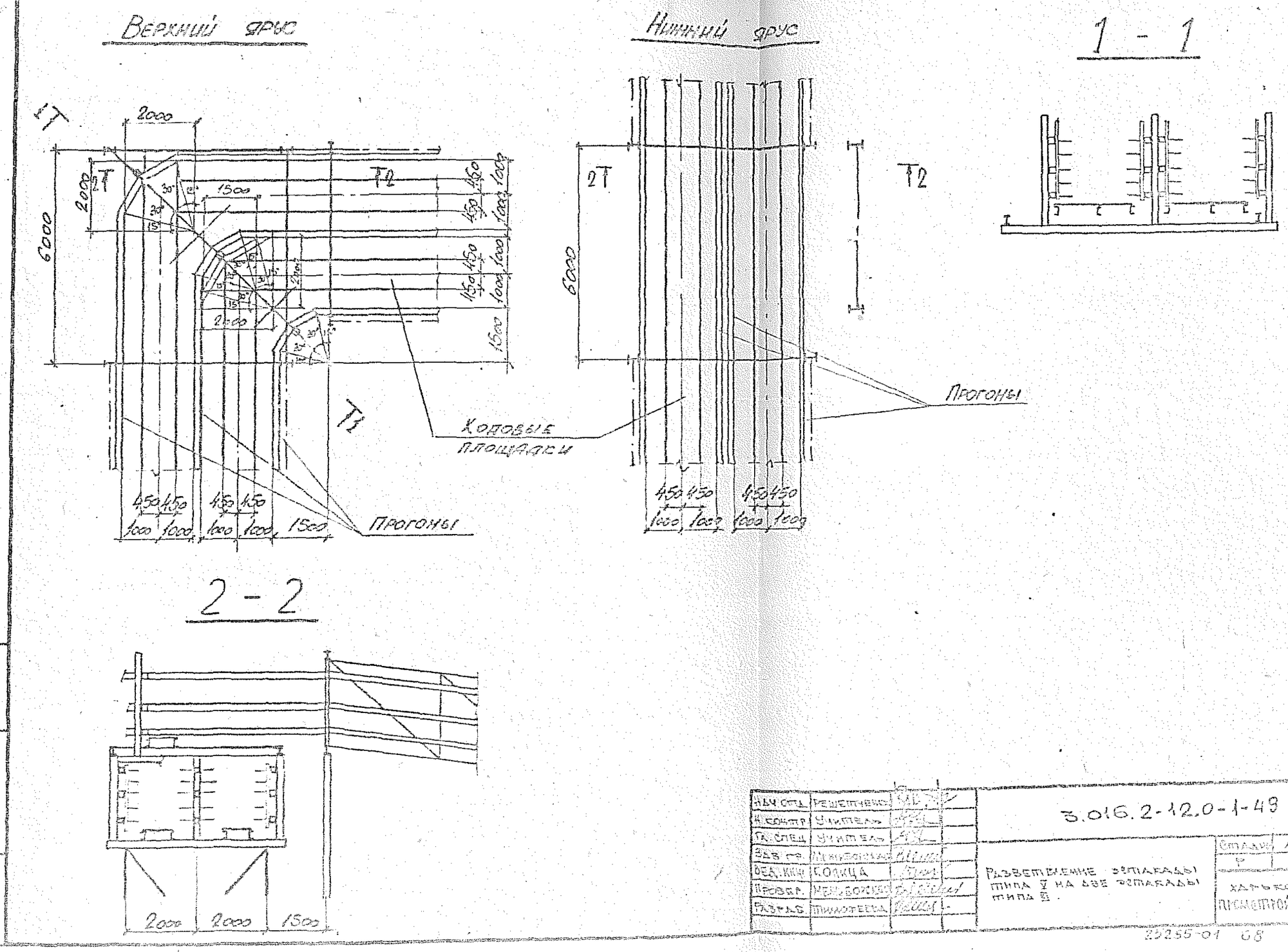

Нач. отд.	Решетченко		
Н. контр.	Учитель		
Гл. спец.	Учитель		
Зав. гр.	Мельниковская		
Вед. инж.	Солнца		
Провер.	Мельниковская		
Разраб.	Тимофеева		

3.016.2-12.0-1-49

Разветвление эстакады типа V на две эстакады типа II.

Стадия	Лист	Листов
Р		1

Харьковский Промстройниипроект

25255-01 68

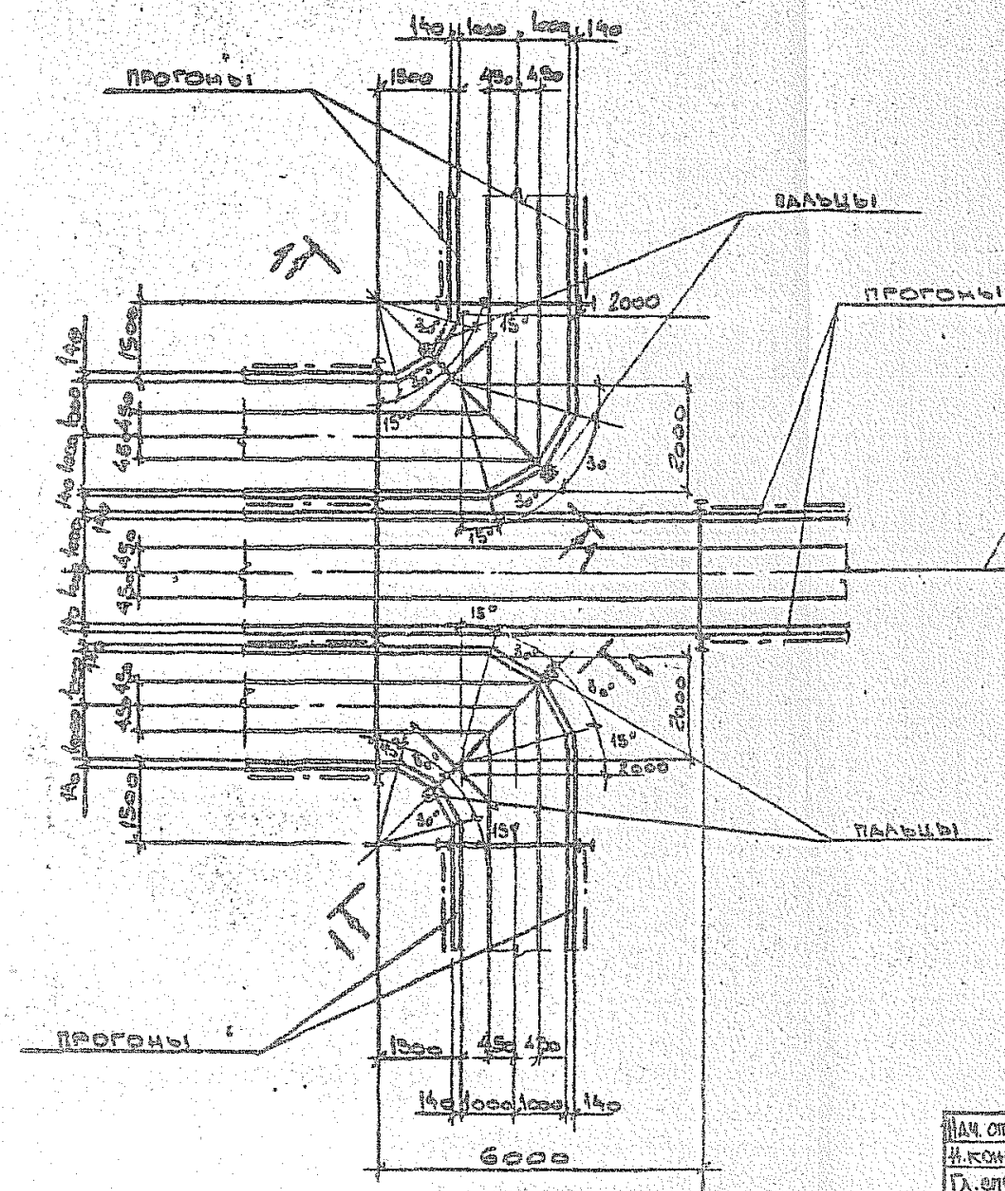
прогоны
1500
450
450
150
150
150

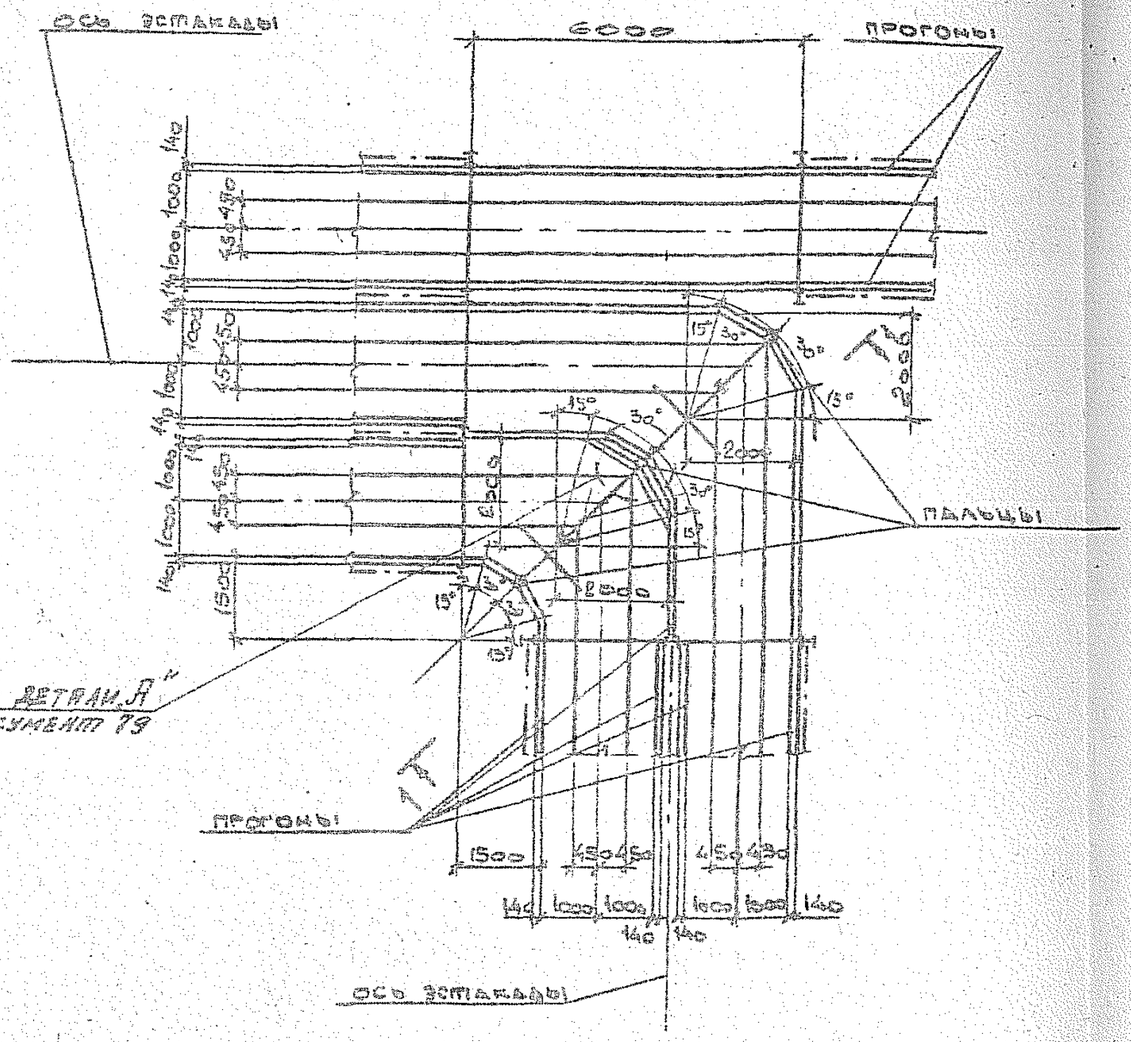
ось эспланады
6000
прогоны
1400
1000
450
1500
1500
1500
1500
1500
1500
1500
1500
1400
1400
1400
1400
1400
1400
1400
15°
30°
30°
15°
2000
2000
2000

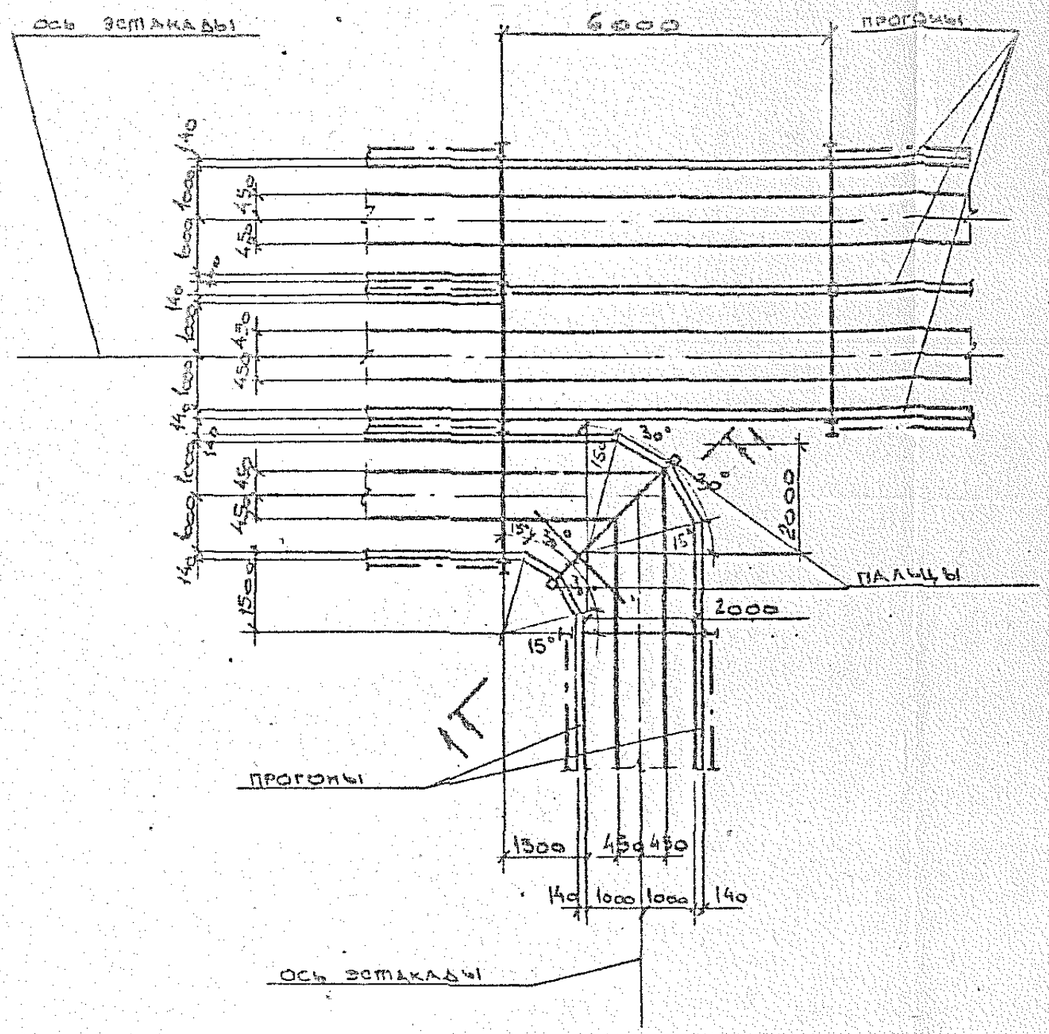

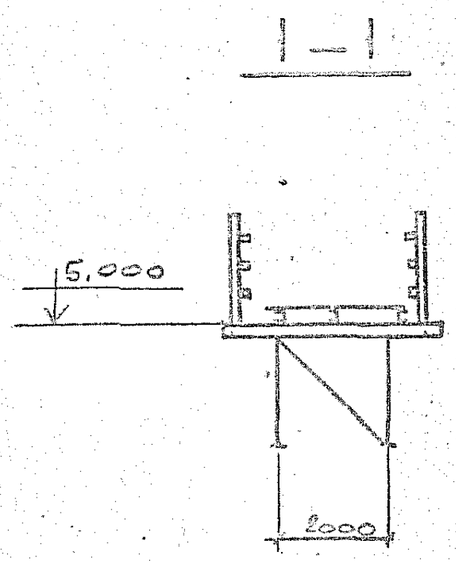

Нач. отд.	Решетченко		
Н. контр.	Учителъ		
Гл. спец.	Учителъ		
Зав. гр.	Межиборская		
Вед. инж.	Колица		
Провер.	Межиборская		
Разраб.	Власова		

3.016.2-12.0-1-52

Развертывание эстакады типа V на две эстакады типов II и III под углом 90°

Стадия	Лист	Листов
Р		1

Харьковский Промстройниипроект

25255-01 71

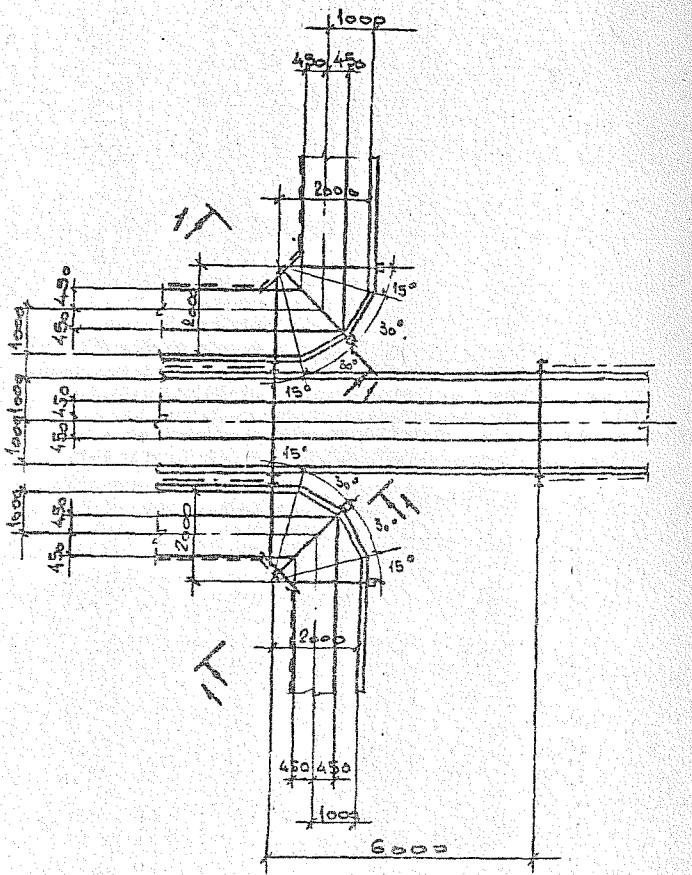

1-1

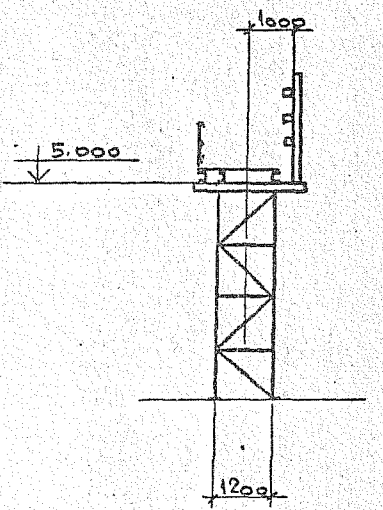

Нач. отд.	Решетченко	
Н. контр.	Учитель	
Гл. спец.	Учитель	
Зав. гр.	Мешиборская	
Вед. инж.	Копица	
Провер.	Мешиборская	
Разраб.	Власова	

3.016.2-12.0-1-53

Разветвление эстакады типа VI на две эстакады типа I и эстакаду типа II.

Стадия	Лист	Листов
Р		1

ХАРЬКОВСКИЙ ПРОМСТРОЙНИИПРОЕКТ

25255-01 72

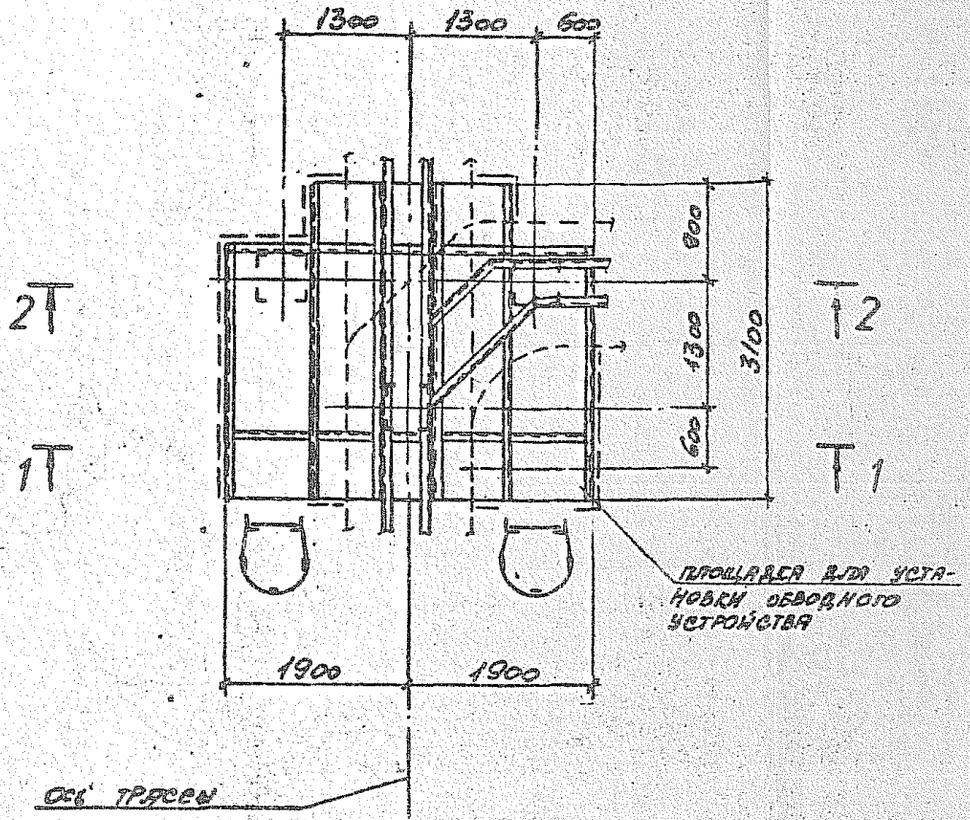

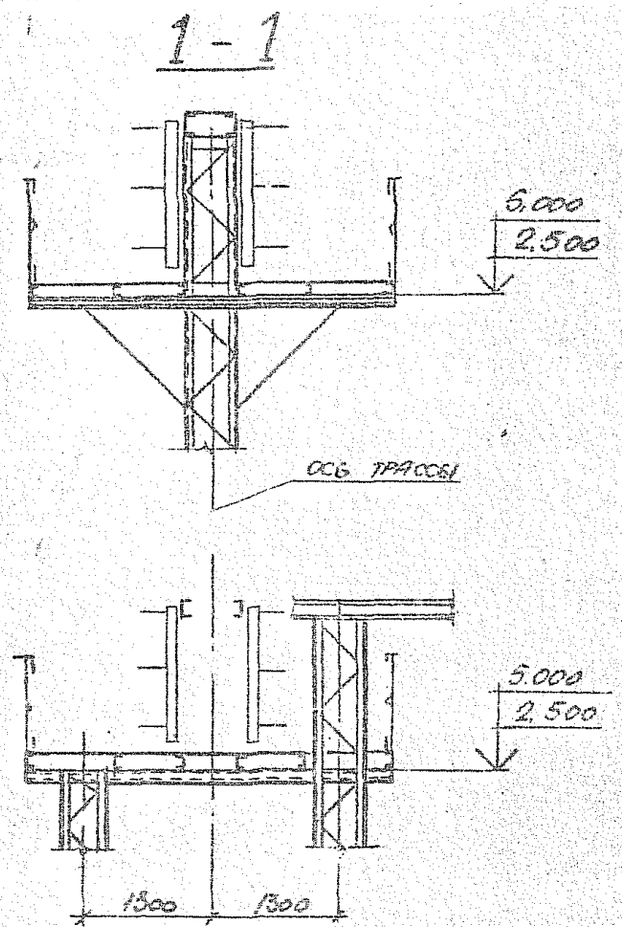

Нач.отд.	Решетченко		
Н.контр.	Учитель		
Гл.спец.	Учитель		
Зав.гр.	Межиборская		
Ведущ.	Копица		
Провер.	Межиборская		
Разраб.	Тимофеева		

3.016.2-12.0-1-54

Разветвление эстакады типа VIII на две эстакады типа VIII под углом 90°

Стадия	Лист	Листов
Р		1

Харьковский промстройниипроект

25255-01 73

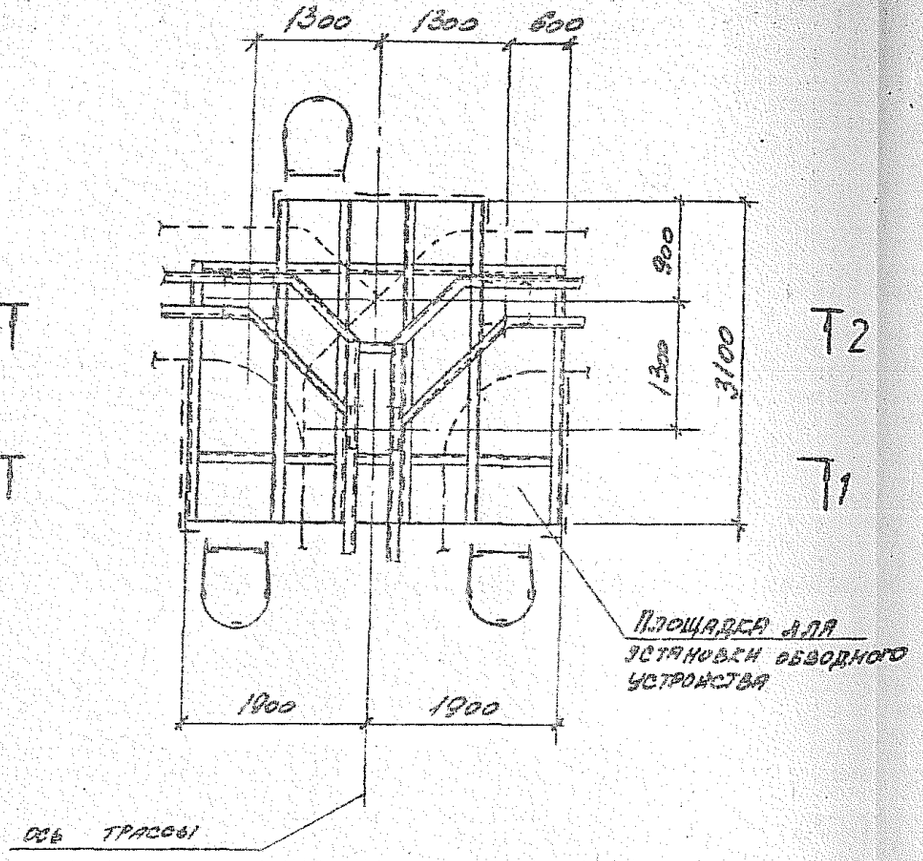

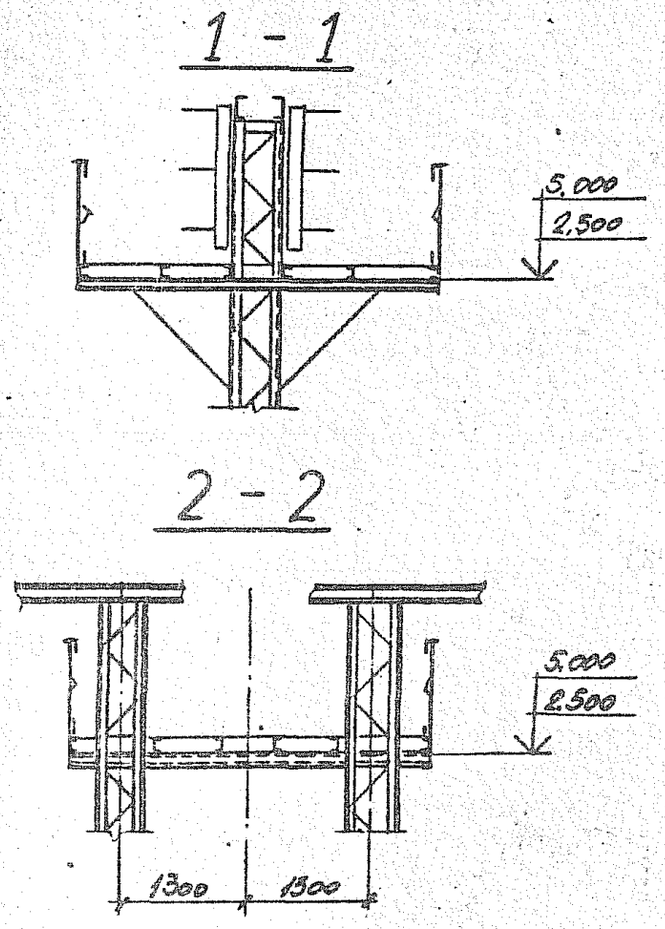

Нач. отд.	Решетченко			3.016.2 - 12.0-1-55			
Н. контр.	Учитель						
Гл. спец.	Учитель						
Зав. гр.	Мельниковская			Разветвление эстакады типа VIII на две эстакады типа VII под углом 180°	Стадия	Лист	Листов
Вед. инж.	Копица				Р		1
Провер.	Мельниковская				Харьковский промстройниипроект		
Разраб.	Тимофеева						

25255-01 74

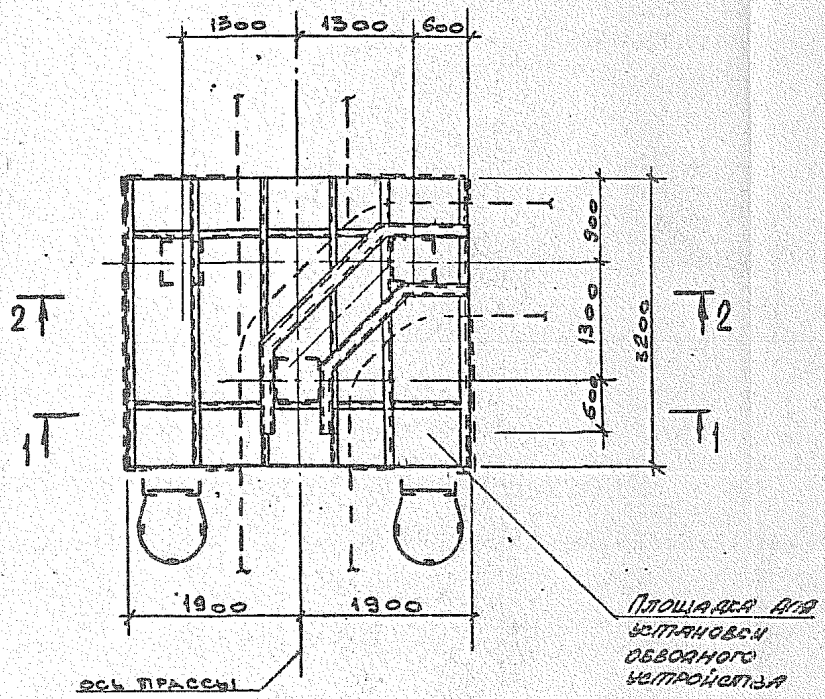

1 – 1

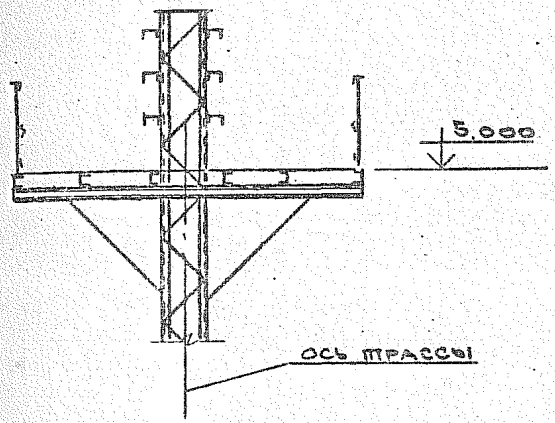

2 – 2

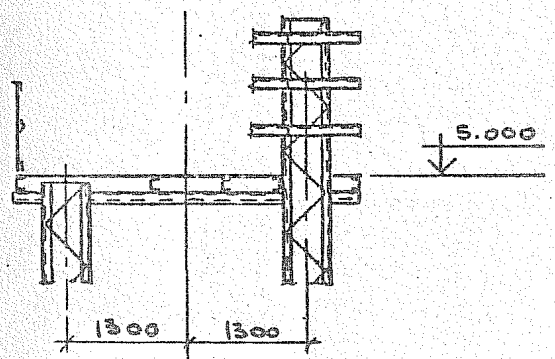

Нач. отд.	Решетченко	
Н. контр.	Учитель	
Гл. спец.	Учитель	
Зав. гр.	Межиборская	
Вед. инж.	Копица	
Провер.	Межиборская	
Разраб.	Власова	

3.016.2-12.0-1-56

Разветвление эстакады типа IV-а на две эстакады под углом 90°

Стадия	Лист	Листов
Р		1

ХАРЬКОВСКИЙ ПРОМСТРОЙНИИПРОЕКТ

25255-01 75

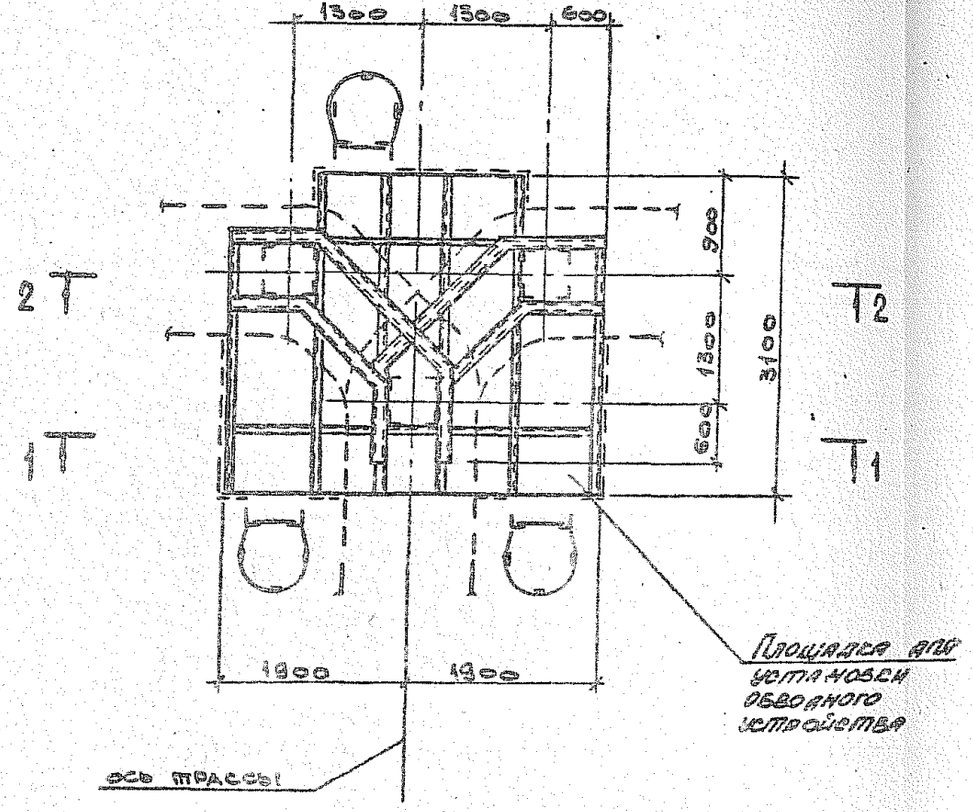

1 – 1

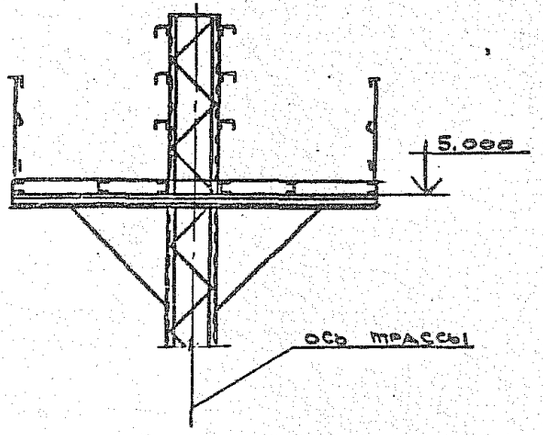

2 – 2

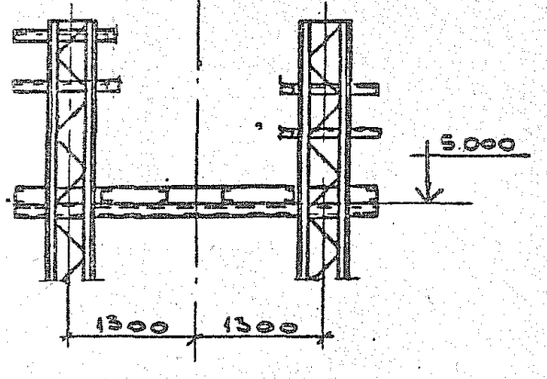

Нач.отд.	Решетченко		
Н.контр.	Учитель		
Гл.спец.	Учитель		
Вед.гр.	Меннборская		
Вед.инж.	Нопица		
Провер.	Меннборская		
Разраб.	Власова		

3.016.2-12.0-1-57

Разветвление эстакады типа IX на две эстакады типа IIIа под углом 180°

Стадия	Лист	Листов
Р		1

ХАРЬКОВСКИЙ ПРОМСТРОЙНИИПРОЕКТ

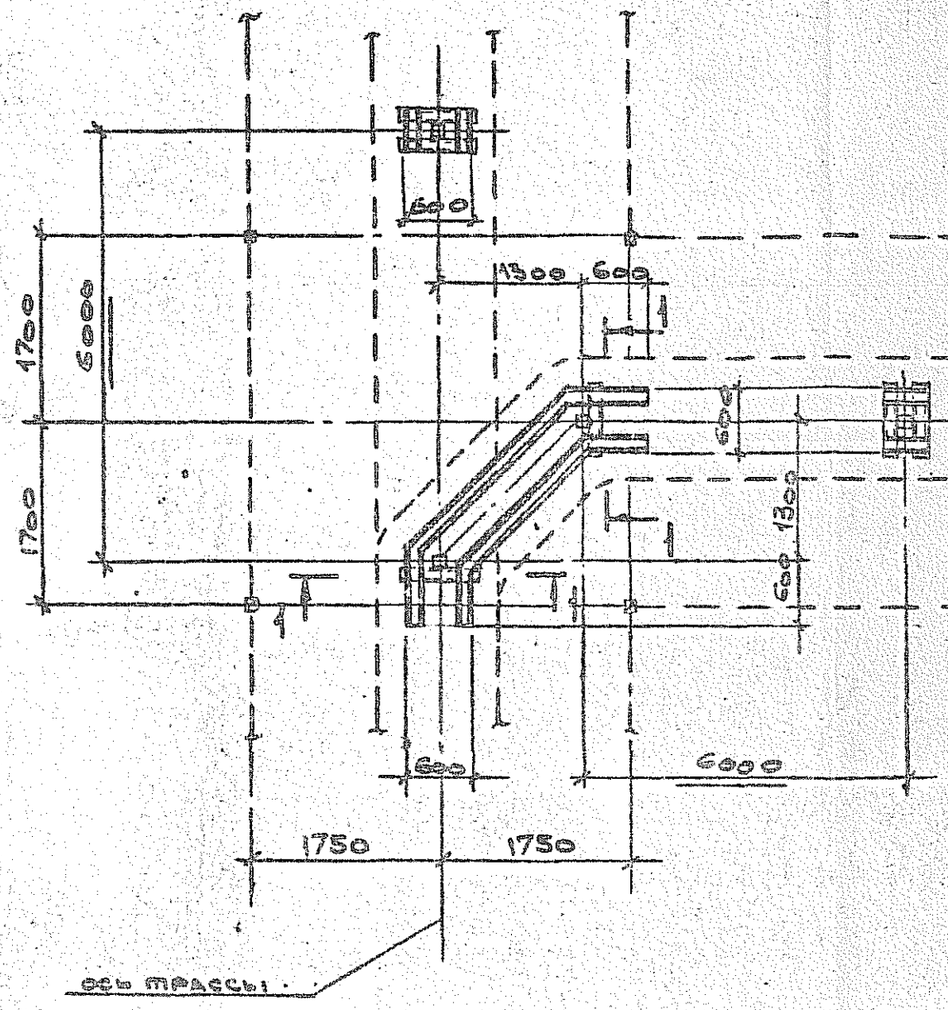

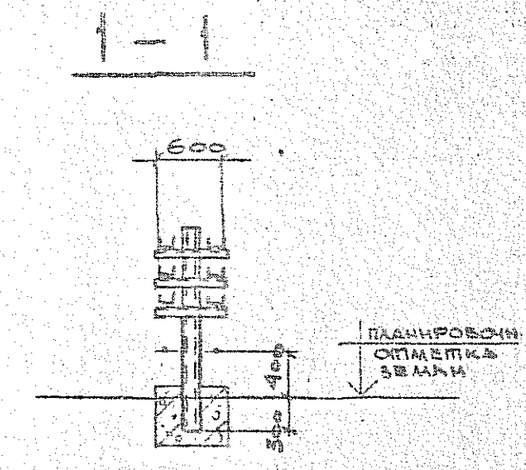

Нач. отд.	Решетченко		
Н. контр.	Учитель		
Гл. спец.	Учитель		
Зав. гр.	Мелиборская		
Вед. инж.	Копица		
Провер.	Мелиборская		
Разраб.	Власова		

3.016.2-12.0-1-58

Разветвление эстакады типа IX^{б} на две эстакады типа IX^{б} под углом 30°.

Стадия	Лист	Листов
Т		1

Харьковский Промстройниипроект

25255-01 77

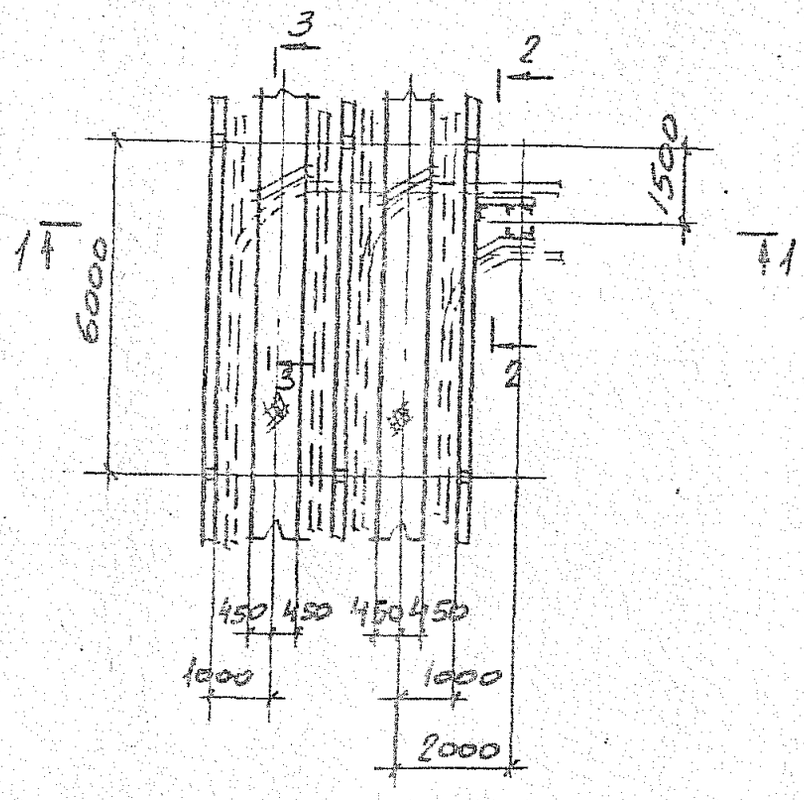

1 — 1

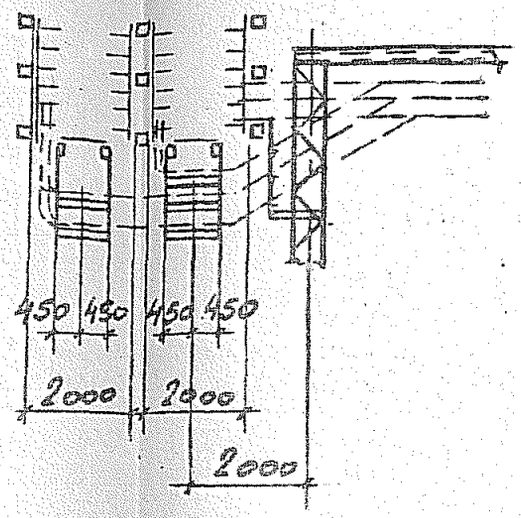

2 — 2

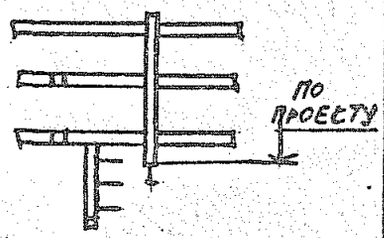

3 — 3

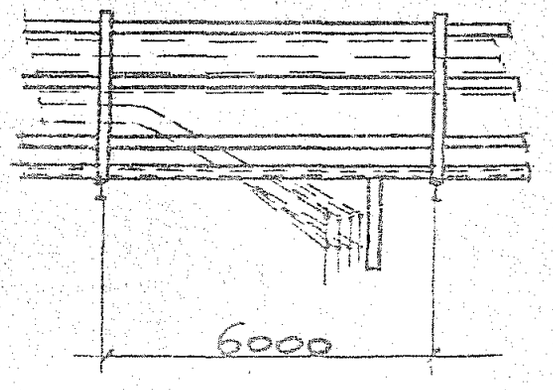

Нач. отд.	Решетченко		
Н. контр.	Учитель		
Гл. спец.	Учитель		
Зав. гр.	Межиборская		
Вед. инж.	Копица		
Провер.	Межиборская		
Разраб.	Пащенко		

3.016.2 - 12.0-1-59

Ответвление от эстакады типа III на эстакаду типа VIII под углом 90°

Стадия	Лист	Листов
Р		1

Харьковский Промстройниипроект

25255-01 78

Инв. № подл. | Подпись и дата | Взам. инв. №

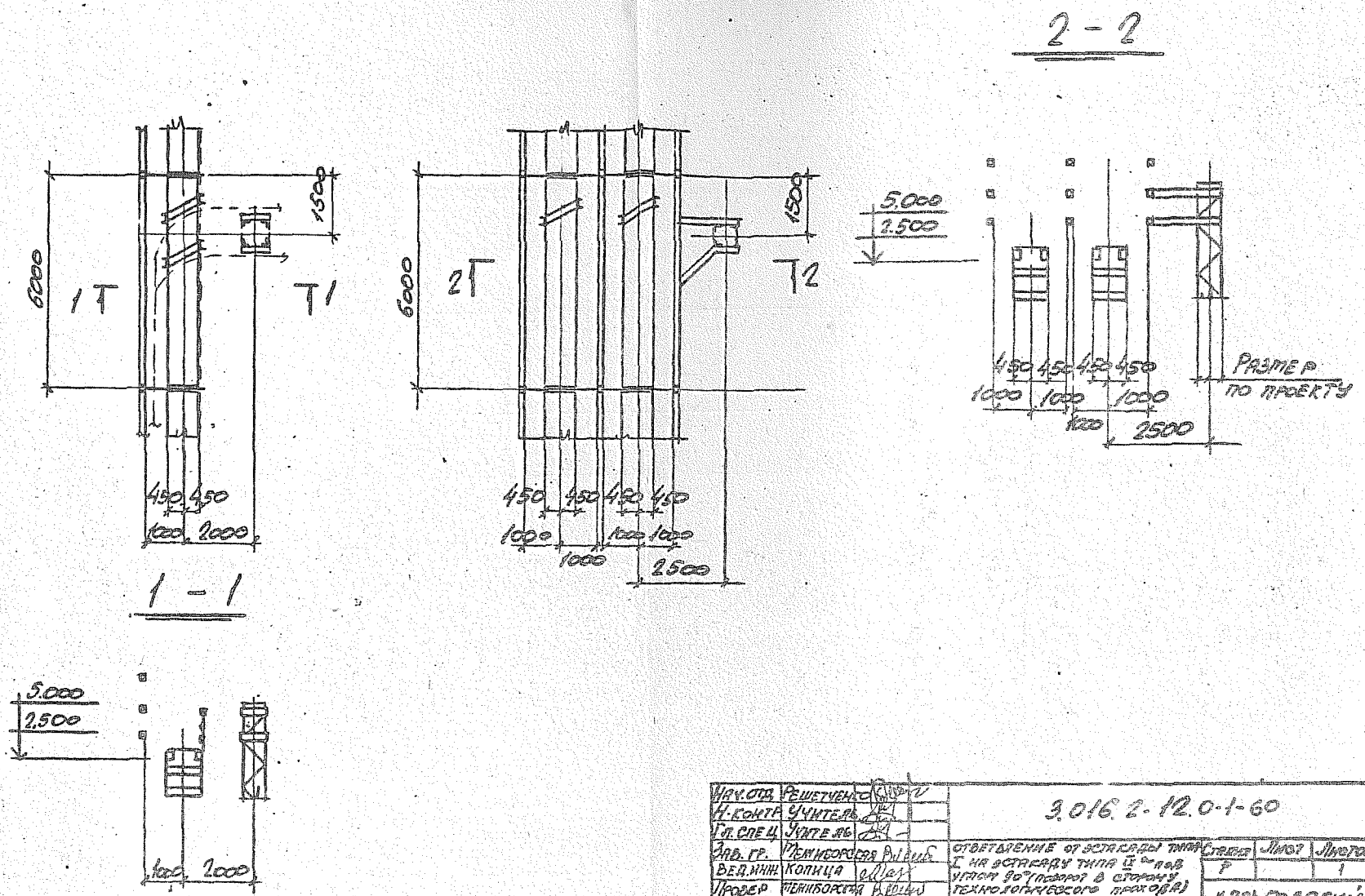

Нач. отд.	Решетченко		
Н. контр.	Учитель		
Гл. спец.	Учитель		
Зав. гр.	Межиборская		
Вед. инж.	Копица		
Провер.	Межиборская		
Разраб.	Копица		

3.016.2-12.0-1-60

Ответвление от эстакады типа I на эстакаду типа IV под углом 90° (поворот в сторону технологического прохода)
Ответвление от эстакады типа II на эстакаду типа IV под углом 90°

Стадия	Лист	Листов
Р		1

Харьковский промстройниипроект

25255-01 79

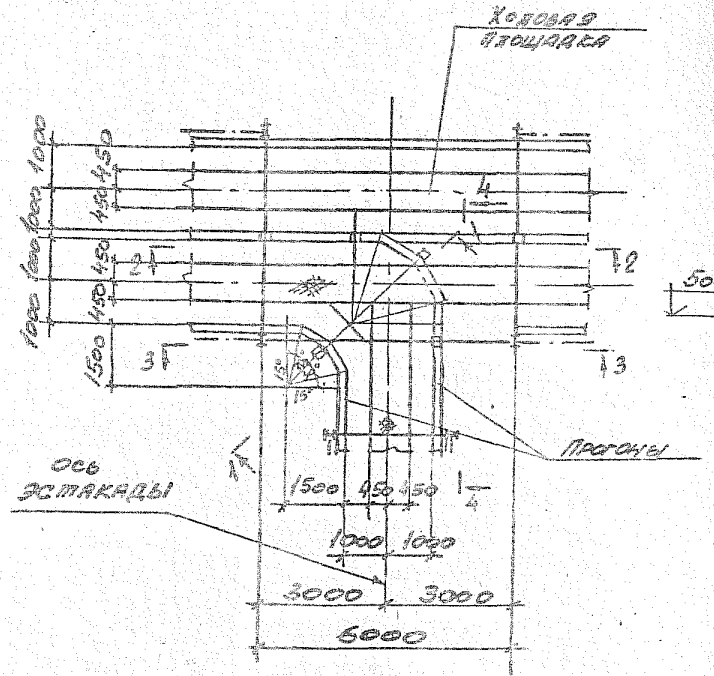

1 — 1

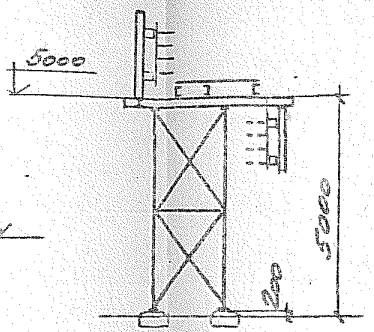

2 — 2

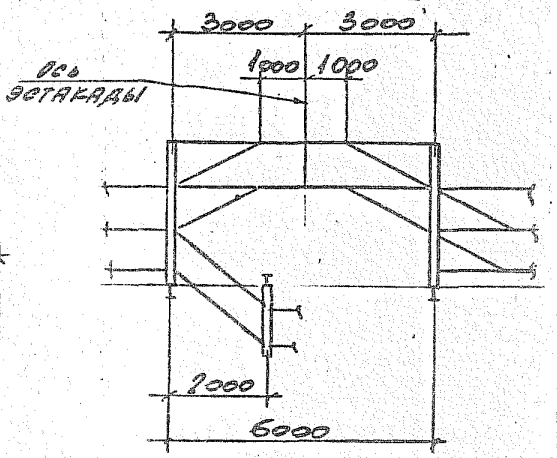

Нач. отд.	Решетченко		
Н. контр.	Учитель		
Гл. спец.	Учитель		
Зав. гр.	Межигорский		
Вед. инж.	Копница		
Проверил	Межигорский		
Разраб.	Гащенко		

3.016.2-12.0-1-61

Опирание от эстакады типа III на эстакаду типа II.

Стадия	Лист	Листов
Р	1	2

ХАРЬКОВСКИЙ ПРОМСТРОЙНИИПРОЕКТ

25255-01 80

3 — 3

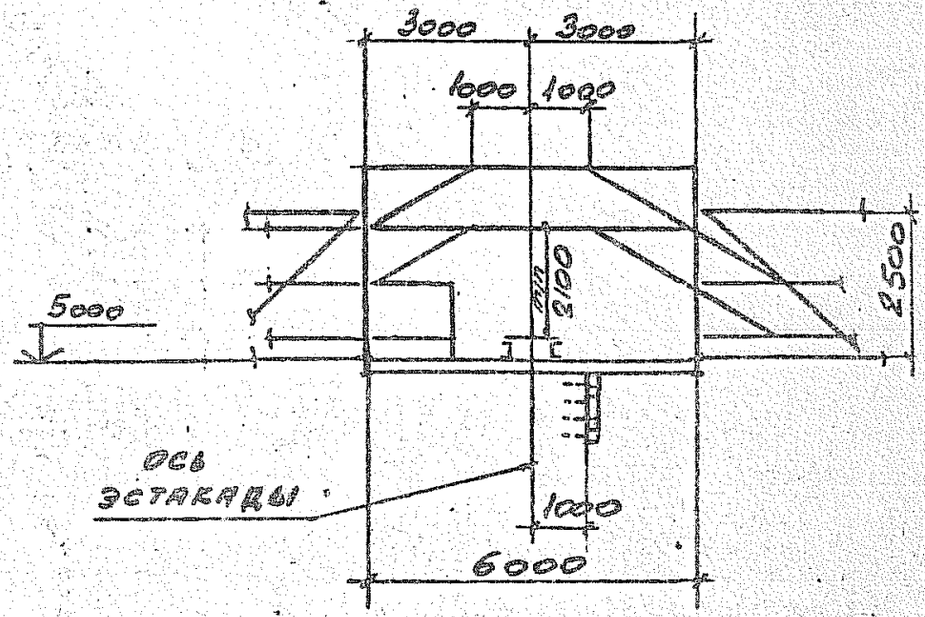
3000
3000
1000
1000
5000
3100
2500
ОСЬ
ЭСТАКАДЫ
1000
6000

4 — 4

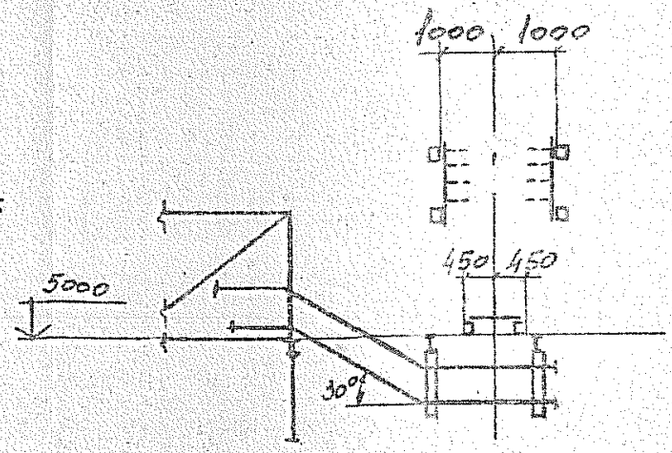
1000
1000
450
450
5000
30°

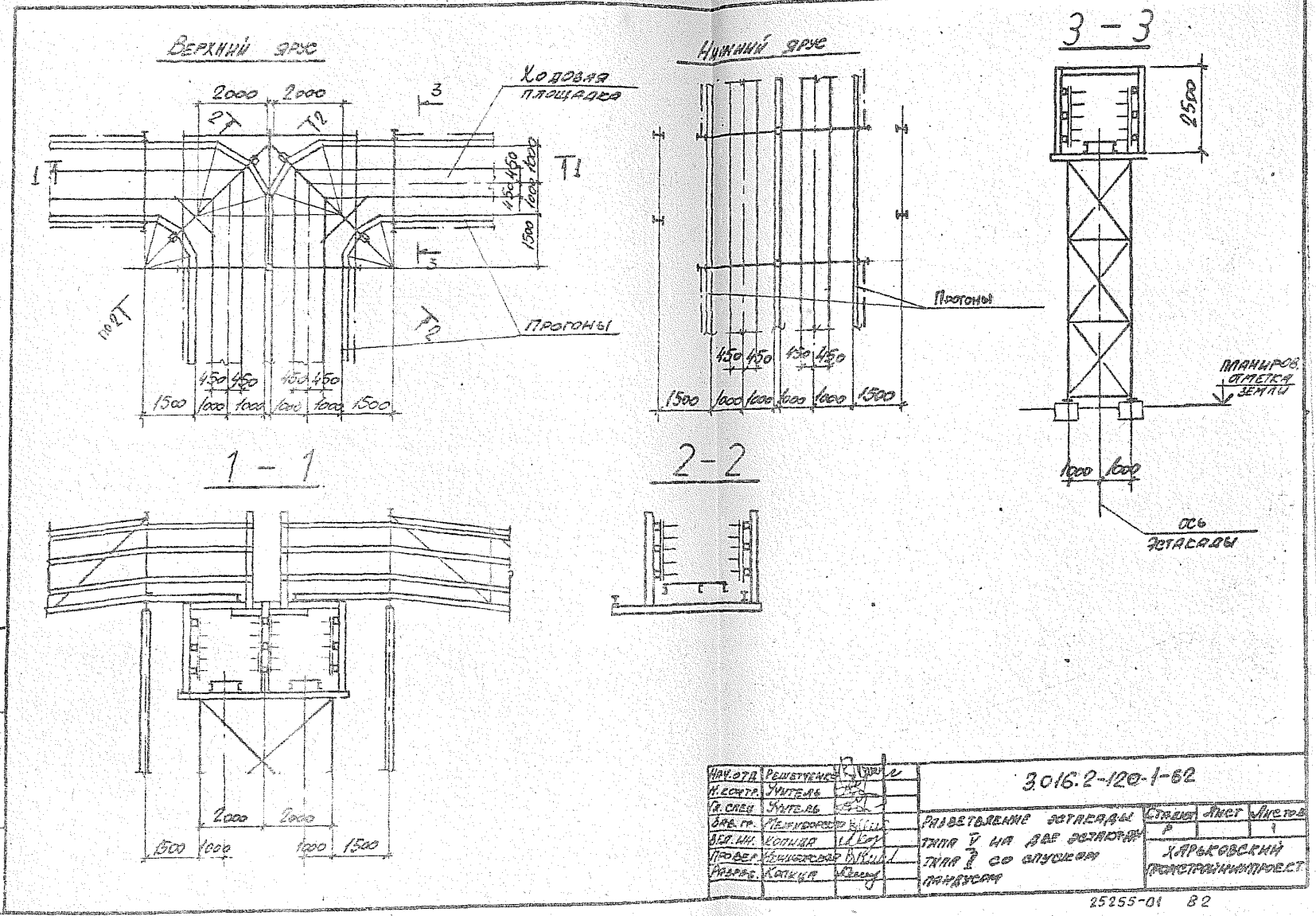
Верхний ярус
Ходовая площадка
Прогоны
Нижний ярус
Прогоны
3 - 3
Планиров. отметка земли
Ось эстакады
1 - 1
2 - 2
2000
2000
1500
1000
450
2500
Нач. отд. Решетченко
Н. контр. Учитель
Гл. спец. Учитель
Зав. гр. Межиборский
Вел. ин. Копица
Провер. Межиборская
Разраб. Копица
3.016.2-120-1-62
Разветвление эстакады типа V на две эстакады типа I со спуском пандусом
Стадия Р
Лист
Листов 1
Харьковский Промстройниипроект
25255-01 82

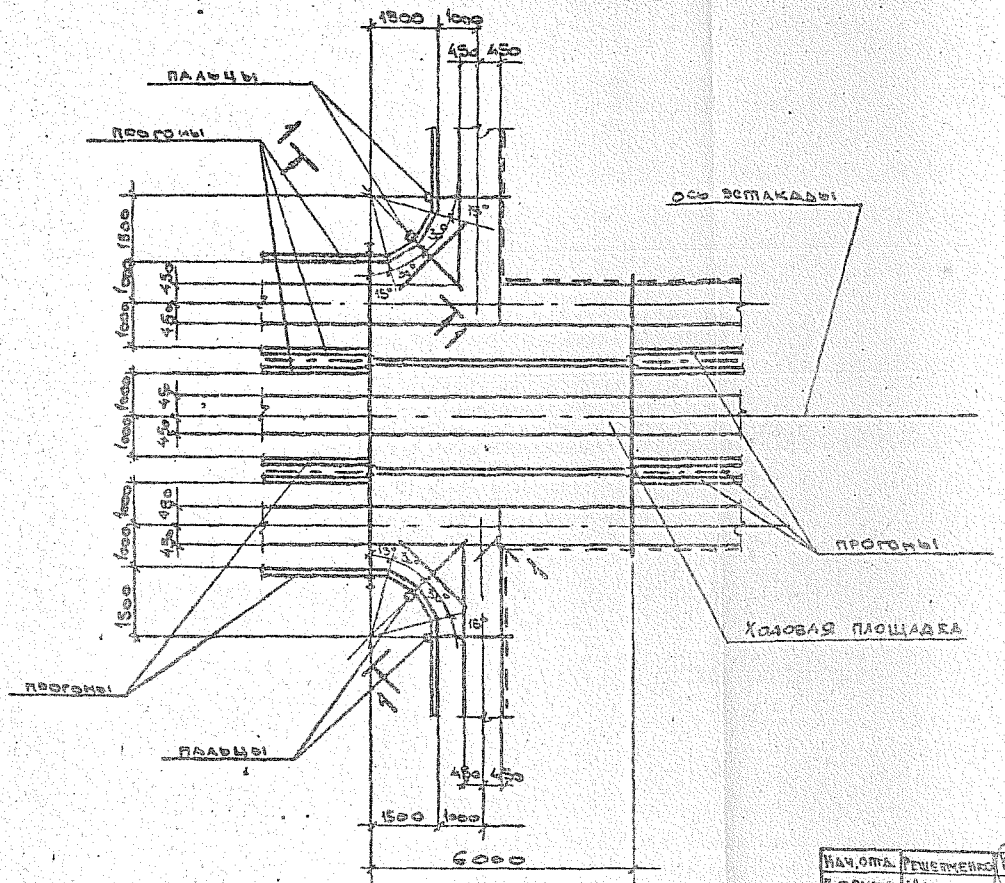

1-1

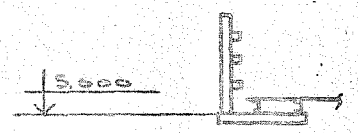

Нач. отд.	Решетненко		3.016.2-12.0-1-63
Н. контр.	Учитель		
Гл. спец.	Учитель		
Зав. гр.	Межиборская		Ответвление от эстакады типа VI на эстакаду типа VII с переходом в эстакаду типа I.
Вед. инж.	Копица		Стадия: Р; Лист; Листов: 1
Провер.	Межиборская		Харьковский Промстройниипроект
Разраб.	Власова		

25255-01 83

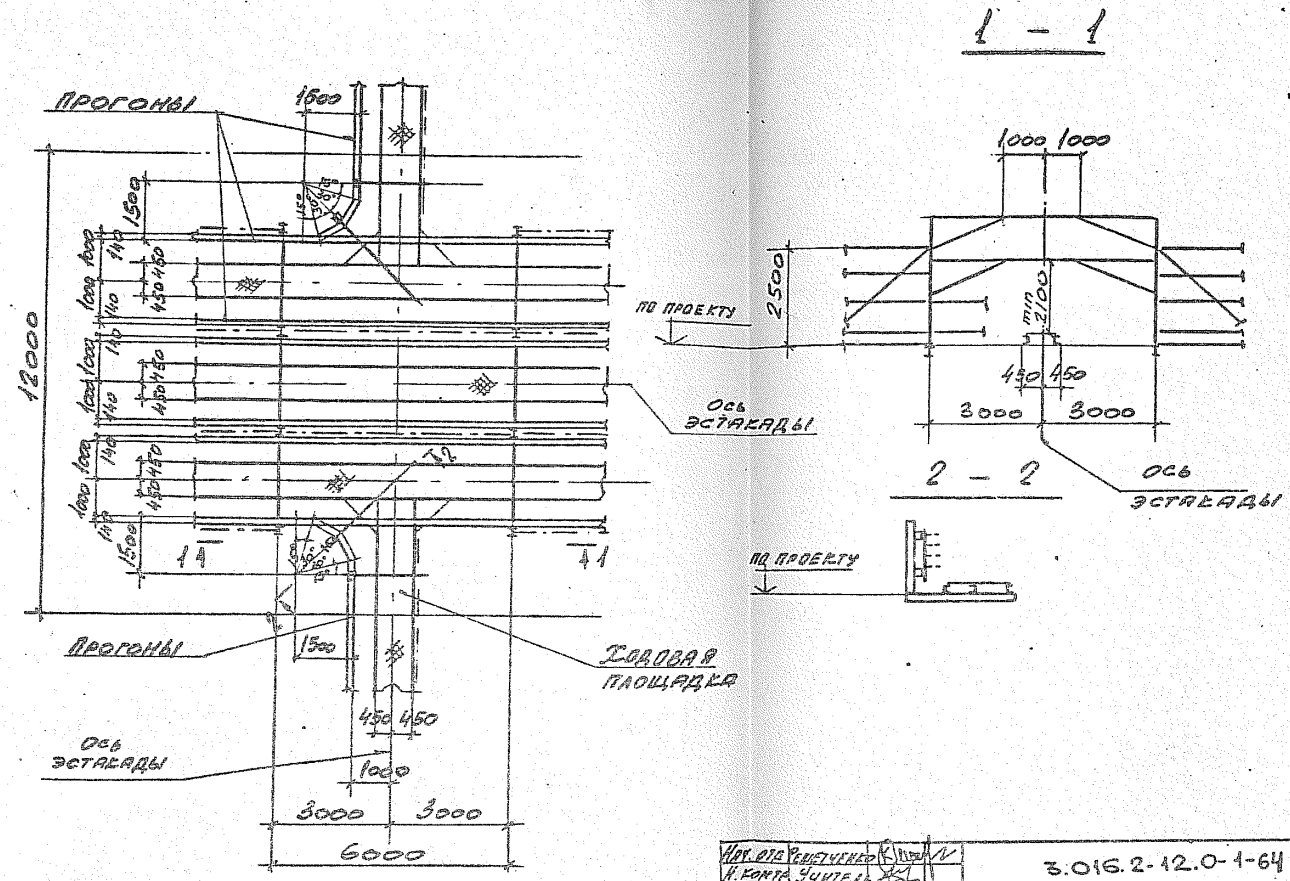

Нач. отд.	Решетченко		3.016.2-12.0-1-64			
Н. контр.	Учитель					
Гл. спец.	Учитель					
Зав. гр.	Межиборская		Ответвление от эстакады типа VI двух эстакад типа I под углом 180°	Стадия	Лист	Листов
Вед. инж.	Копица			Р		1
Провер.	Межиборская			Харьковский Промстройниипроект		
Разраб.	Пащенко					

25255-01 84

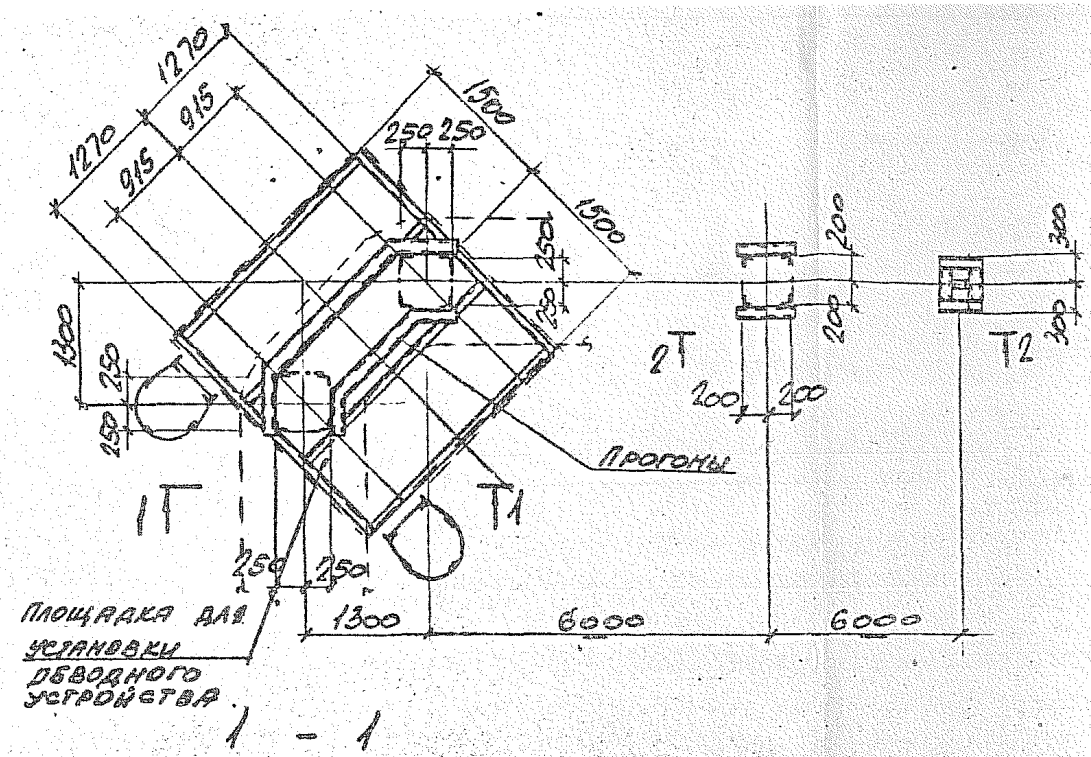

1 - 1

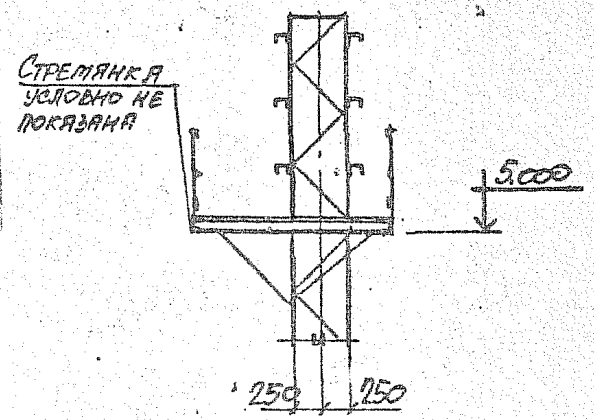

2 - 2

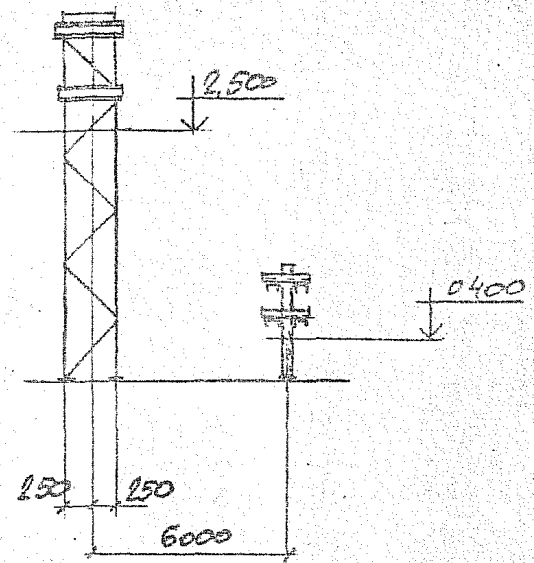

Нач.отд.	Решетченко		3.016.2-12.0-1-65
Н.контр.	Учитель		
Гл.спец.	Учитель		
Зав.гр.	Межиборовская		Ответвление эстакады типа IX на эстакаду типа IX б под углом 90°
Вед.инж.	Копица		
Провер.	Межиборовская		
Разраб.	Копица		

Стадия	Лист	Листов
Р		1

Харьковский Промстройниипроект

25255-01 85

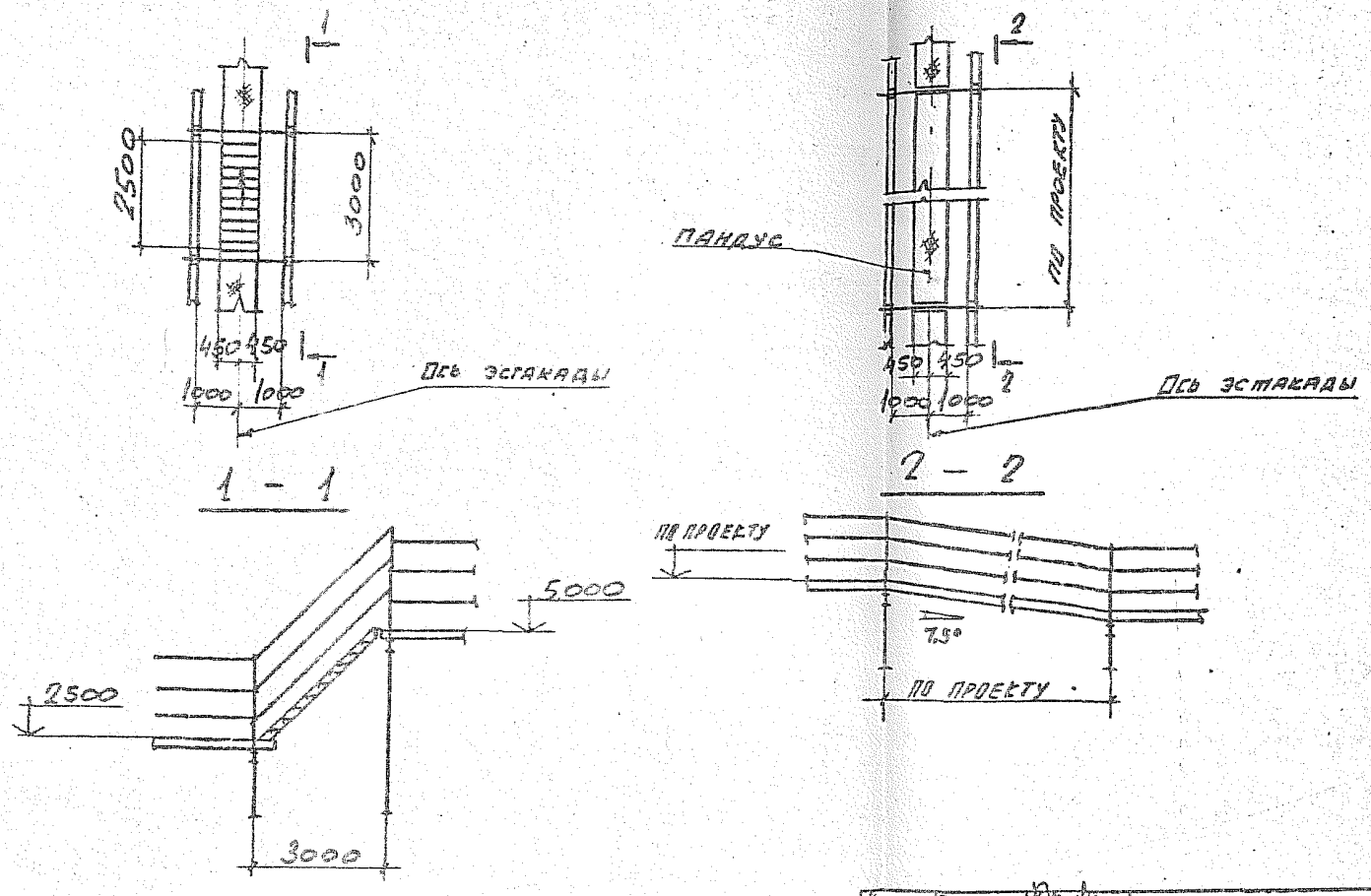

Нач. отд.	Решетченко		
Н.контр.	Учитель		
Гл.спец.	Учитель		
Зав.гр.	Межиборская		
Вед.инж.	Копица		
Провер.	Межиборская		
Разраб.	Паценко		

3.016.2-12.0-1-66

Переход эстакады типа II с одной отметкой на другую под углом 45°. Переход эстакады типа II с одной отметки на другую пандусом.

Стадия	Лист	Листов
Р		1

ХАРЬКОВСКИЙ ПРОМСТРОЙНИЙ ПРОЕКТ

25255-01 86

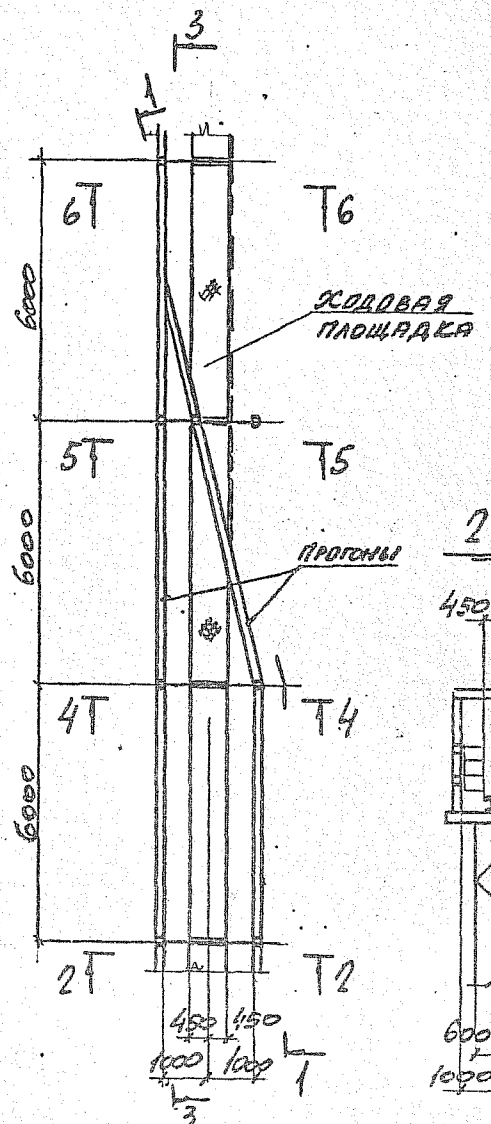

1 — 1

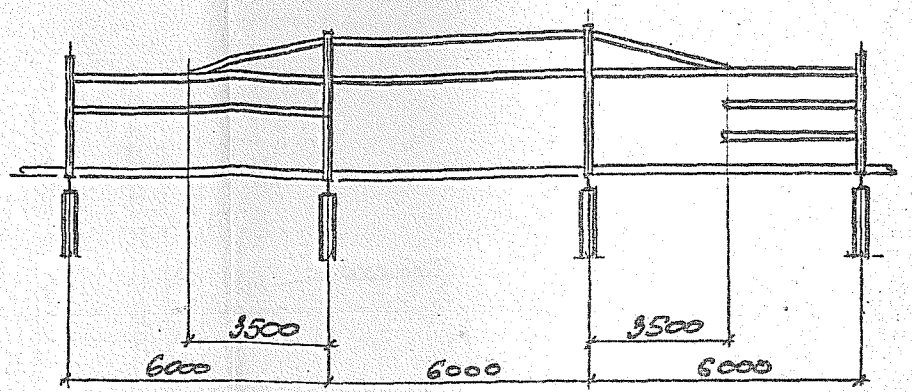

2 — 2

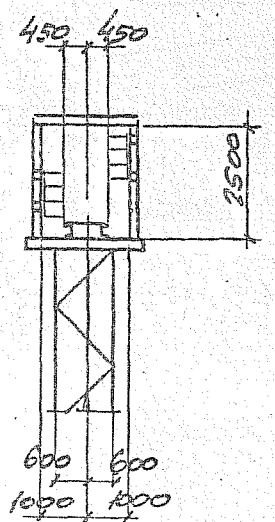

Нач. отд.	Решетченко		3.016.2 - 12.0-1-67
Н. контр.	Учитель		
Гл. спец.	Учитель		
Зав. гр.	Пеньковская		Переход эстакады типа II в эстакаду типа I.
Вед. инж.	Копица		
Провер.	Чернуборская		
Разраб.	Копица		

Стадия	Лист	Листов
Р	1	2

Харьковский промстройниипроект

25255-01 87

3 – 3

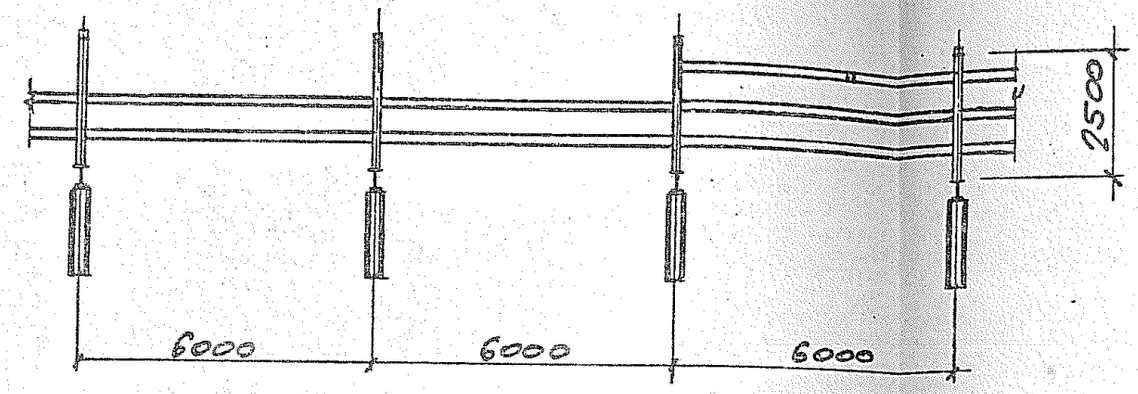

4 – 4

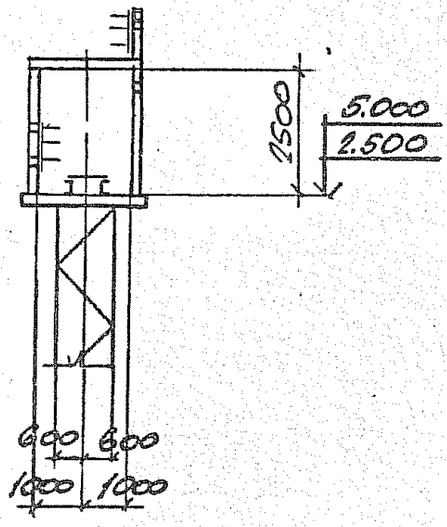

5 – 5

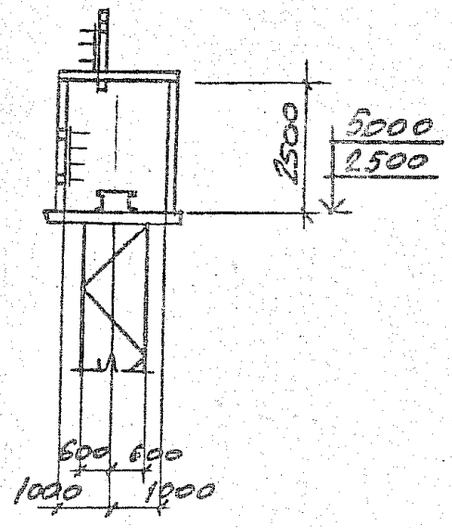

6 – 6

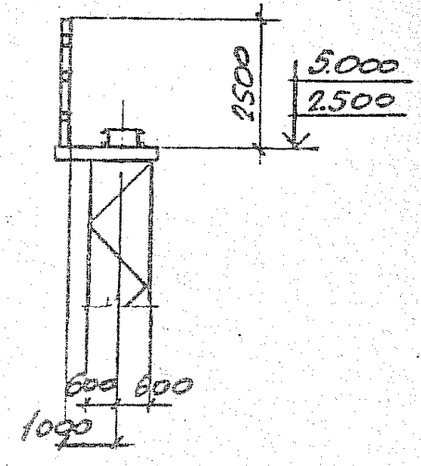

Инв.№ подл. | Подпись и дата | Взам. инв.№

3.016.2-12.0-1-67

Лист 2

25255-01 88

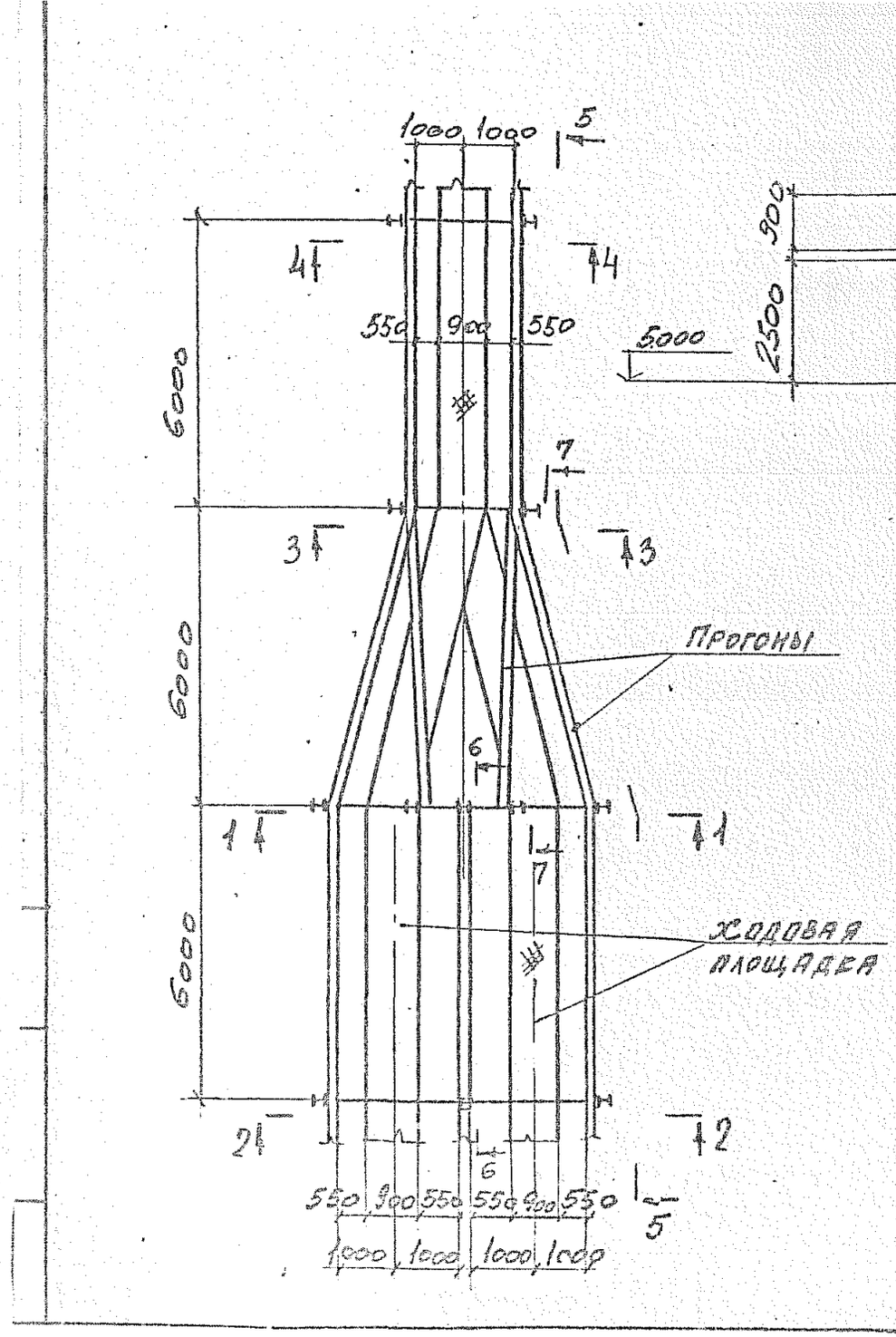

1 — 1

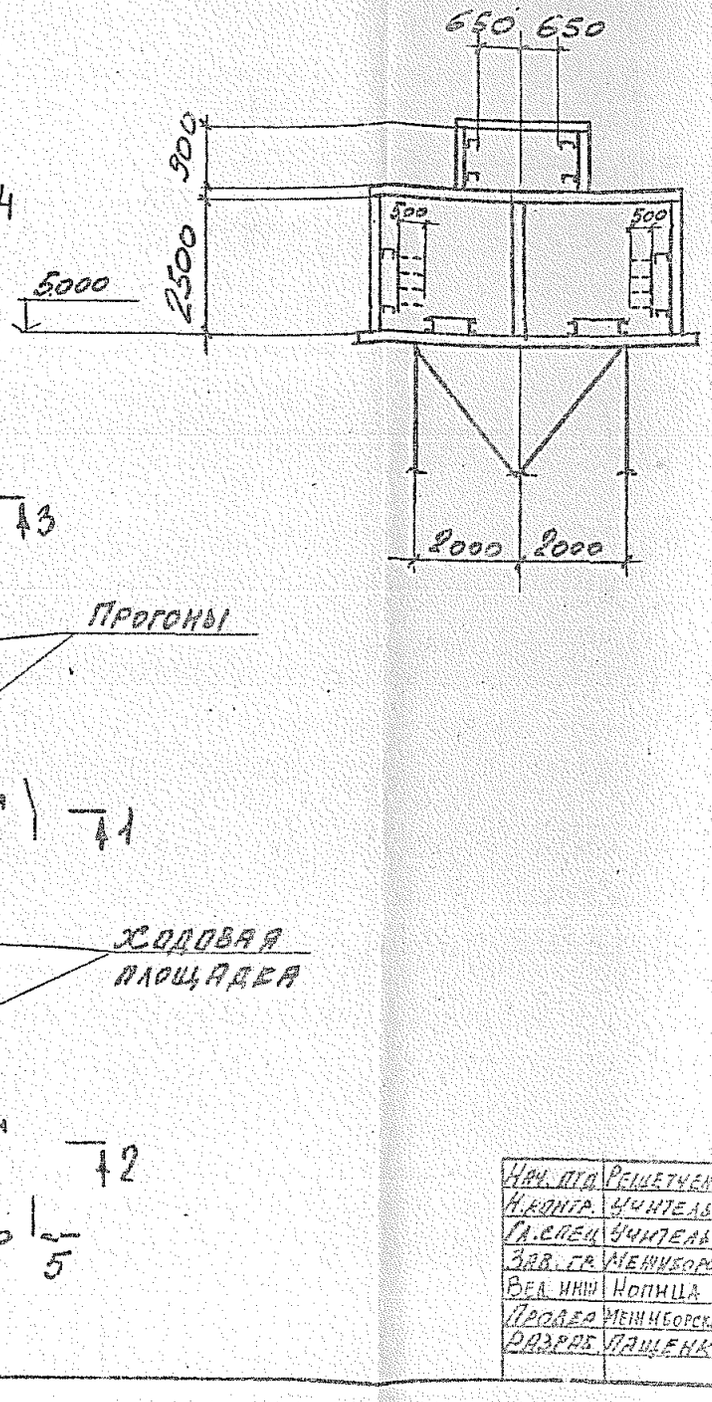

2 — 2

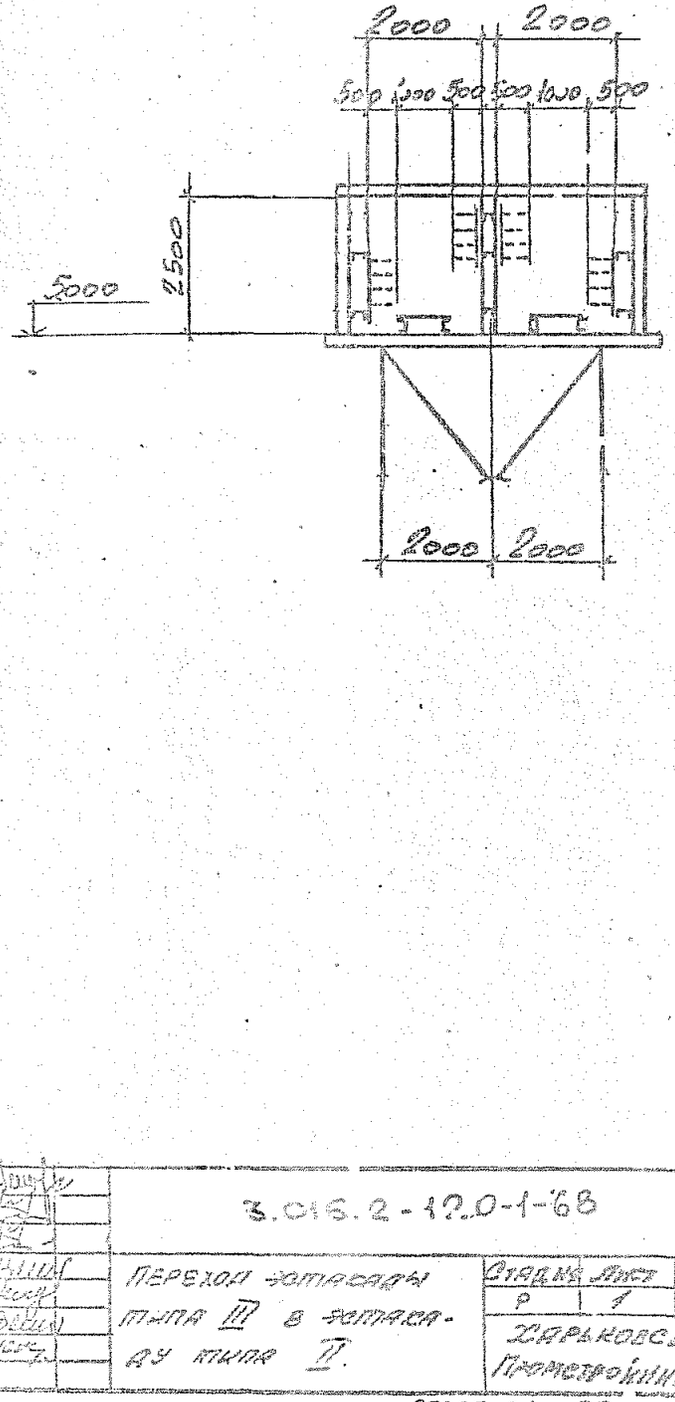

Нач. отд.	Решетченко		3.016.2-12.0-1-68
Н. контр.	Учителъ		
Гл. спец.	Учителъ		
Зав. гр.	Меннеборская		Переход эстакады типа III в эстакаду типа IV.
Вед. инж.	Копница		
Проверил	Меннеборская		
Разраб.	Лащенко		

Стадия	Лист	Листов
Р	1	2

Харьковский Промстройниипроект

25255-01 89

5 – 5

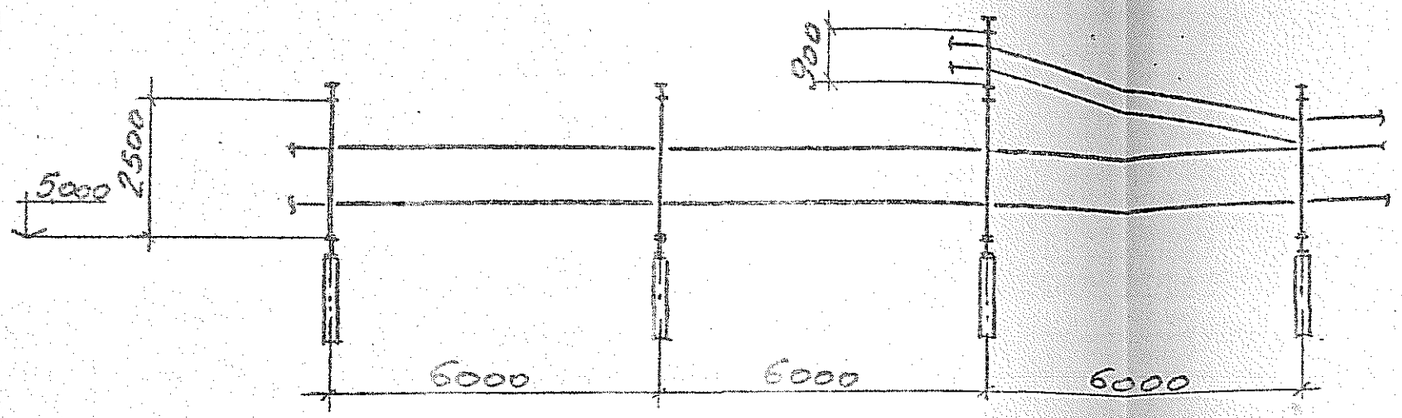

3 – 3

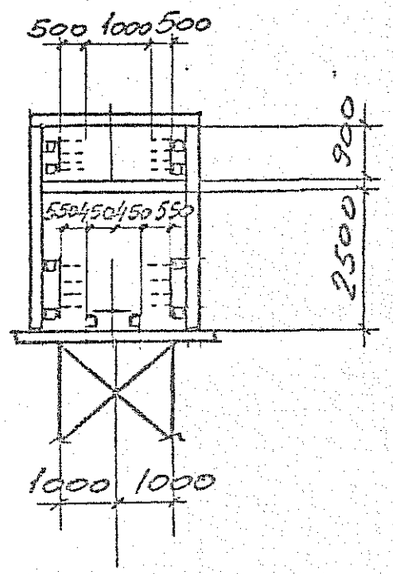

6 – 6

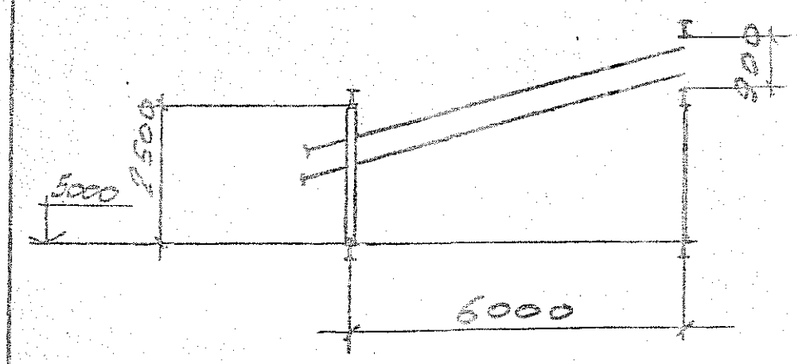

7 – 7

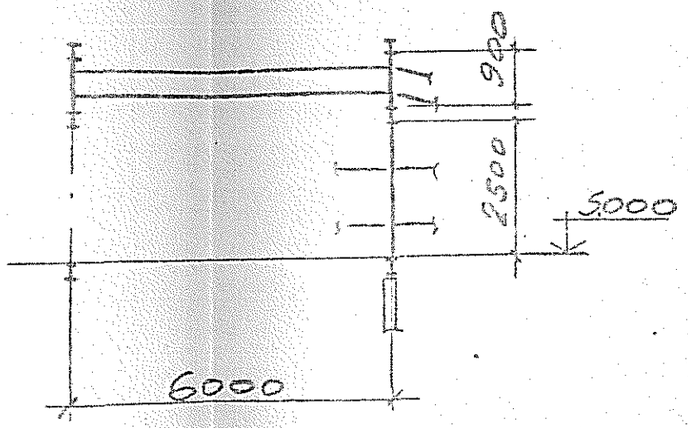

4 – 4

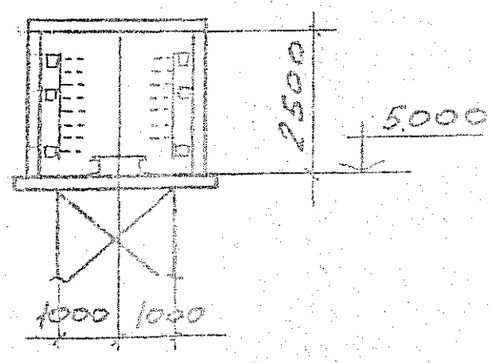

3.016.2-12.0-1-66	Sheet 2

25550-01 90

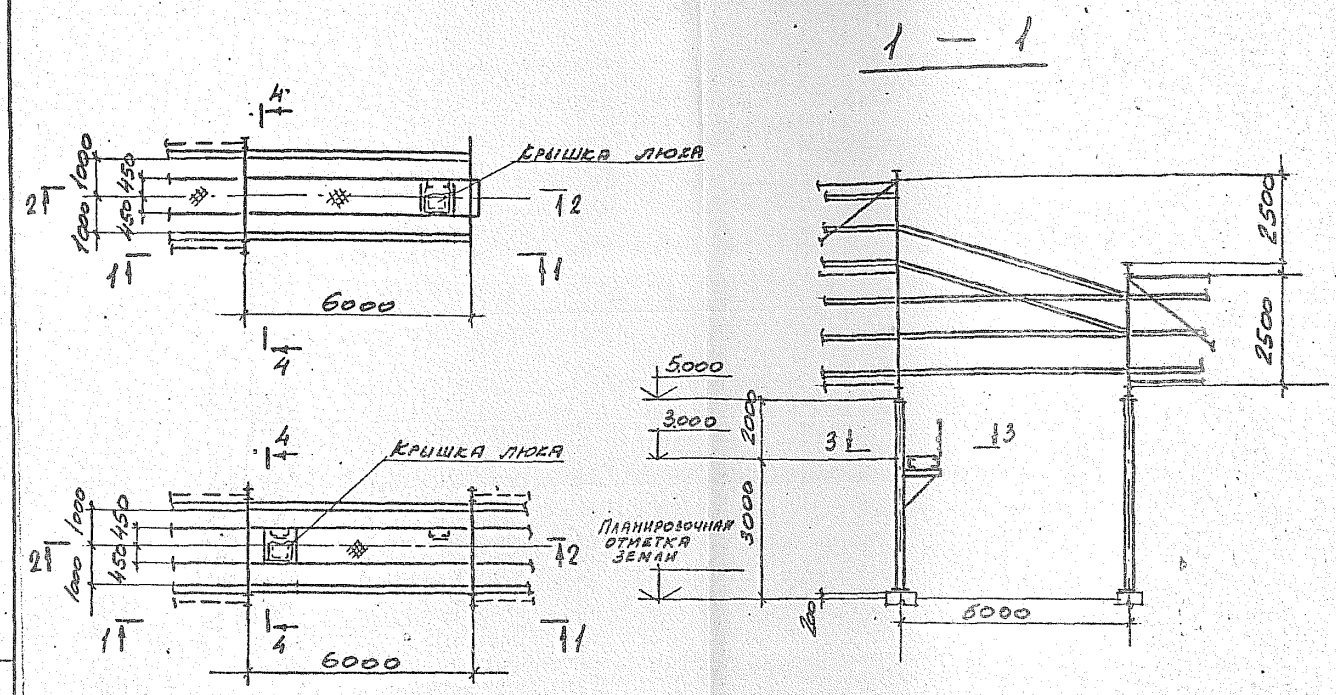

Нач. отд.	Репетченко		3.016. 2 - 12.0-1-69
Н. контр.	Учитель		
Гл. спец.	Учитель		
Зав. гр.	Межиборская		
Вед. инж.	Копица		Переход эстакады типа IV в эстакаду типа II.
Провер.	Межиборская		
Разраб.	Лащенко		

Стадия	Лист	Листов
Р	1	2

Харьковский Промстройниипроект

25255-01 .91

2 — 2

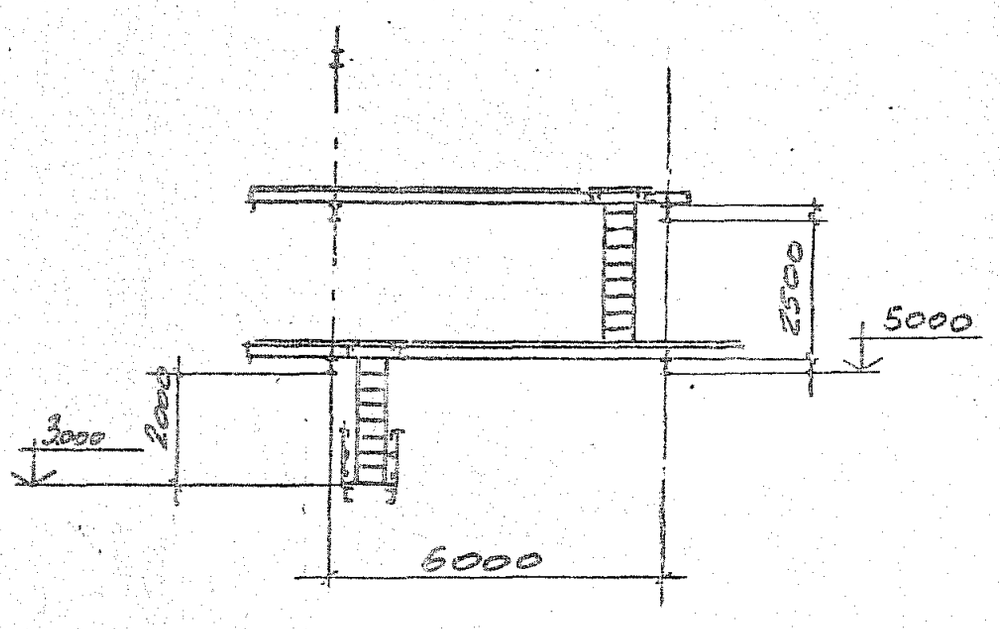

3 — 3

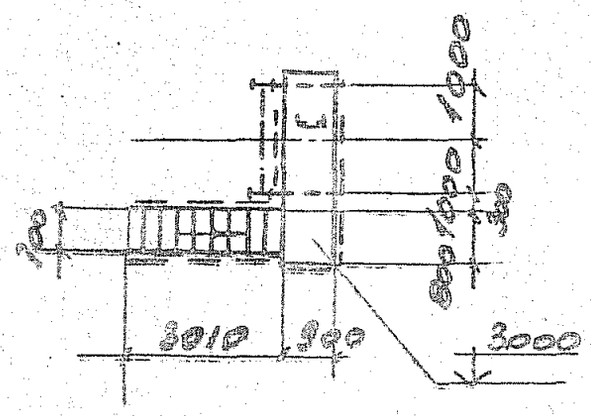

4 — 4

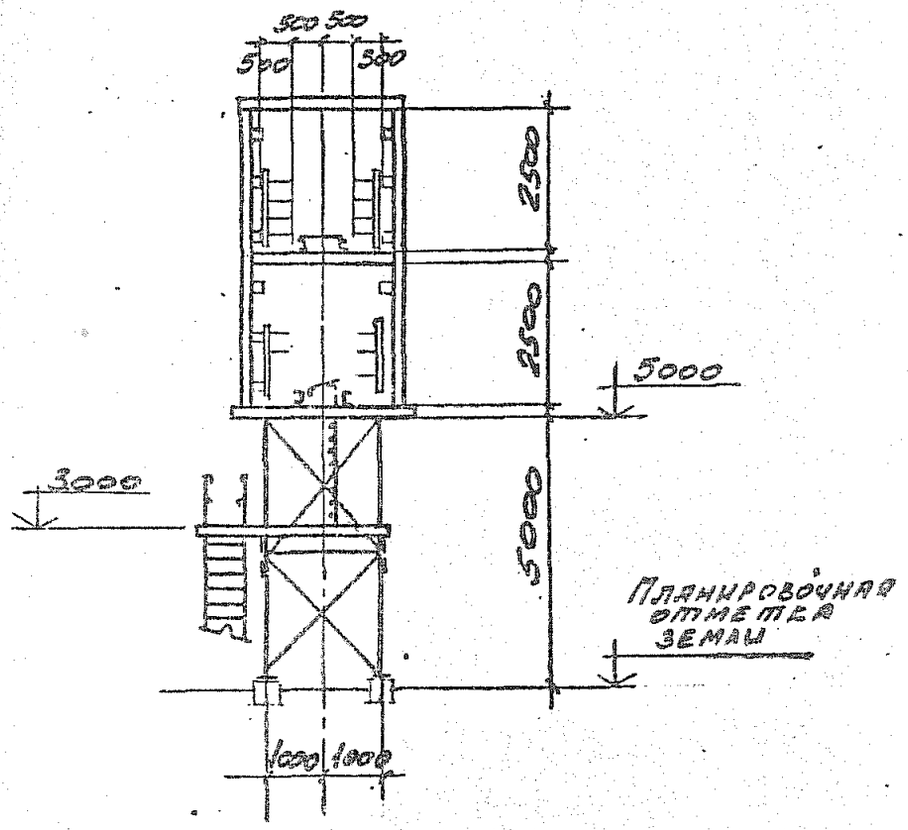

3.016.2 -12.0-1-69

Лист 2

25255-01 92

Верхний ярус

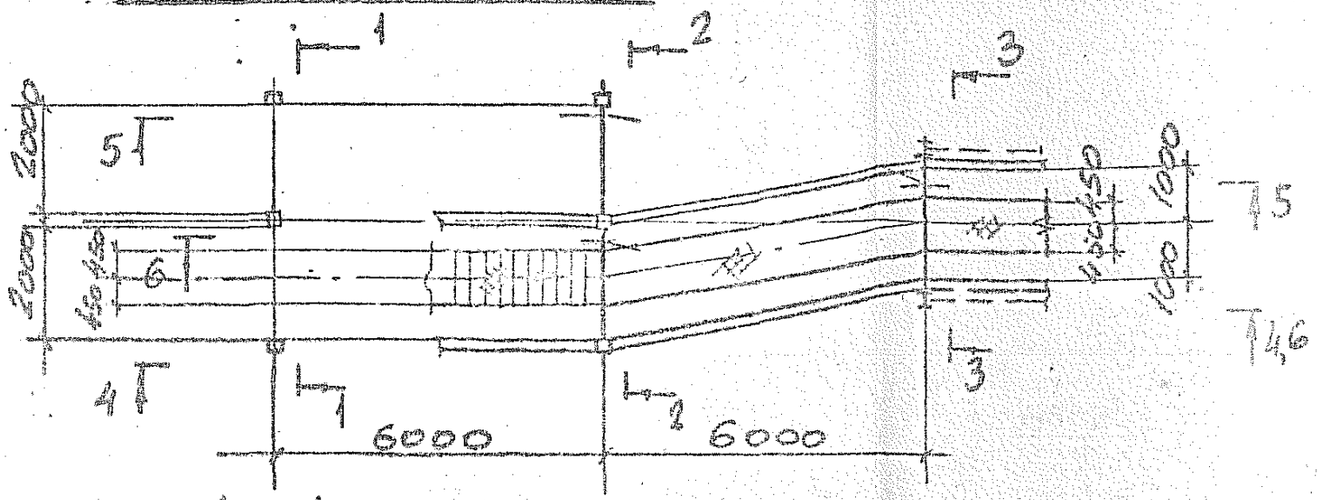

1 – 1

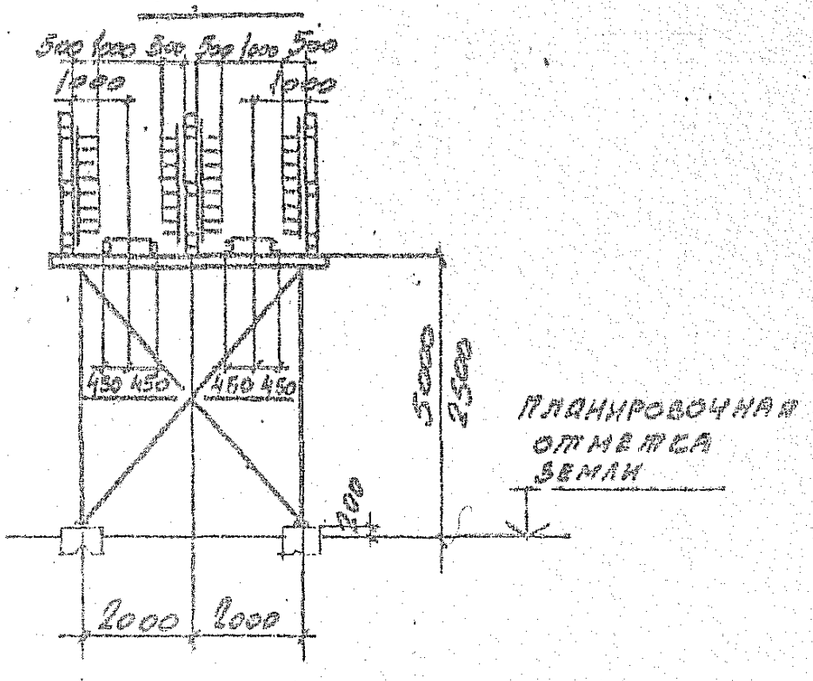

Планировочная отметка земли

2 – 2

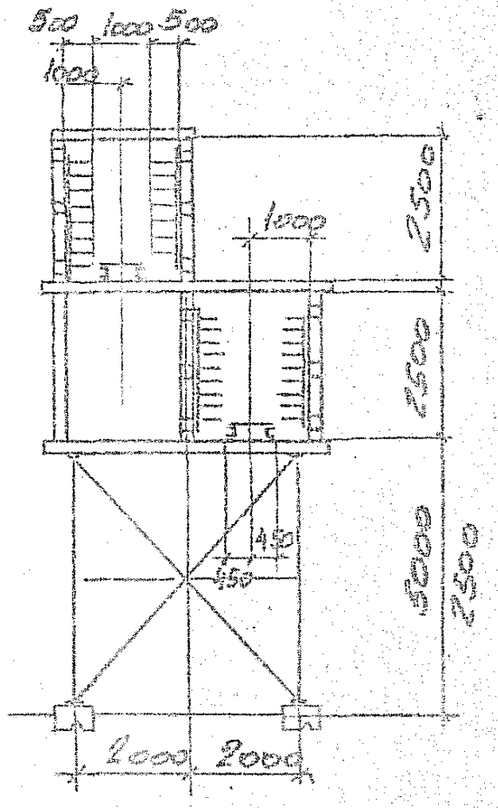

Нач. отд.	Решетченко		3.016.2-12.0-1-70
Н. контр.	Учитель		
Гл. спец.	Учитель		
Зав. гр.	Межиборская		Переход эстакады типа III в эстакаду типа II
Вед. инж.	Копица		
Провер.	Межиборская		
Разраб.	Пащенко		

Стадия	Лист	Листов
Р	1	3

Харьковский Промстройниипроект

25255-01 93

4 — 4

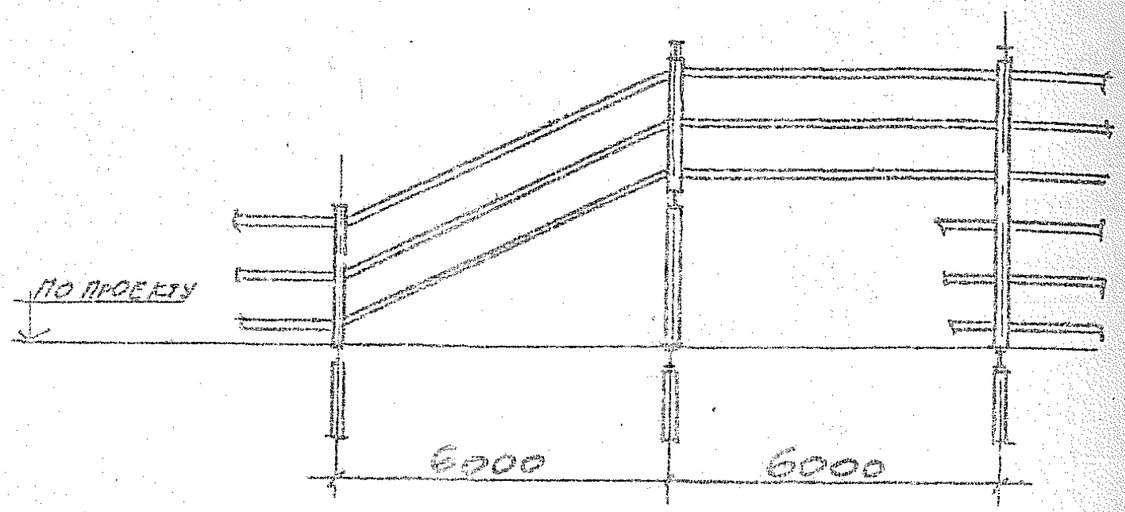

5 — 5

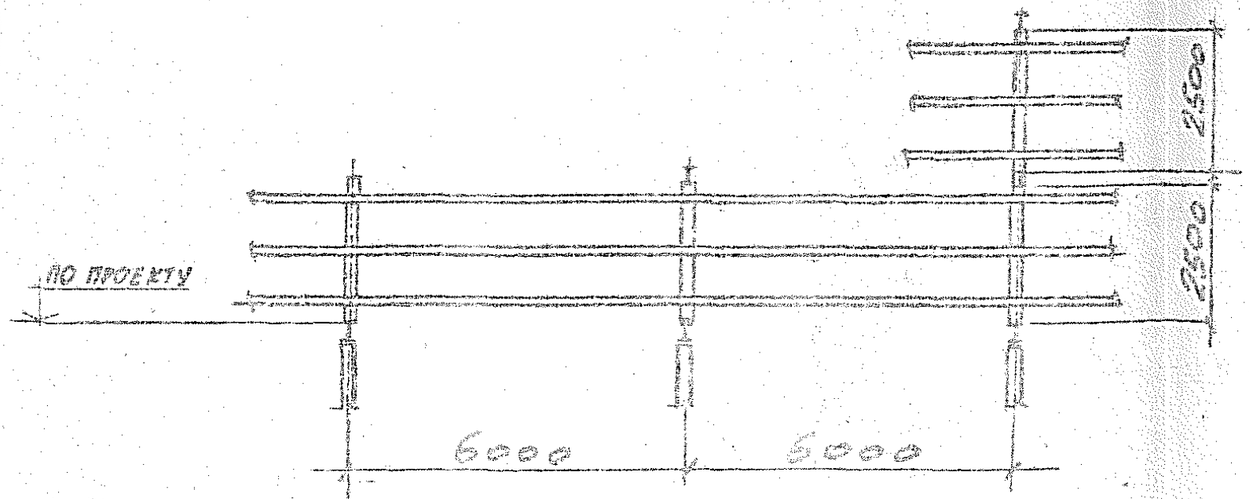

3 — 3

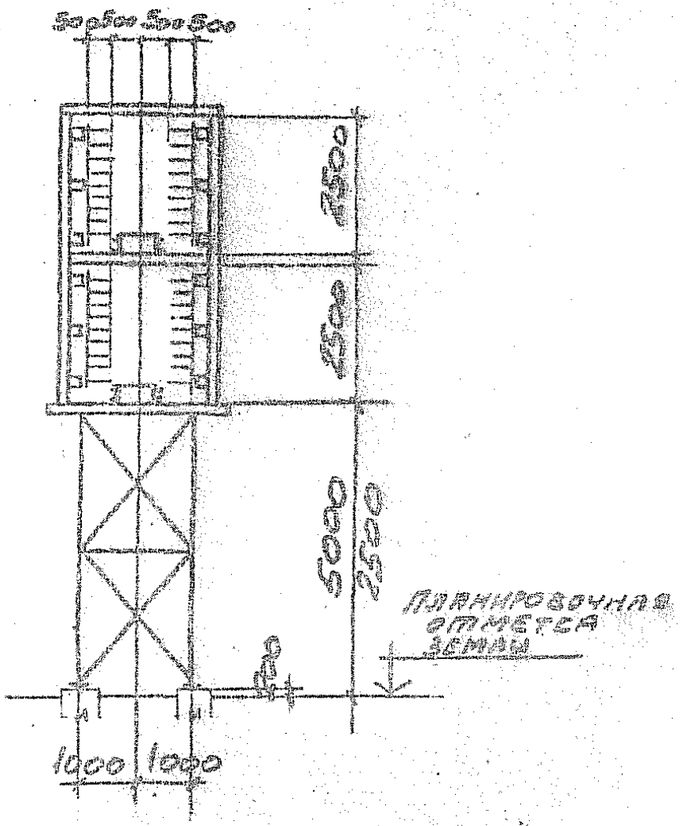

3.016.2-12.0-1-90	Лист 2

25255-01 94

Нижний ярус

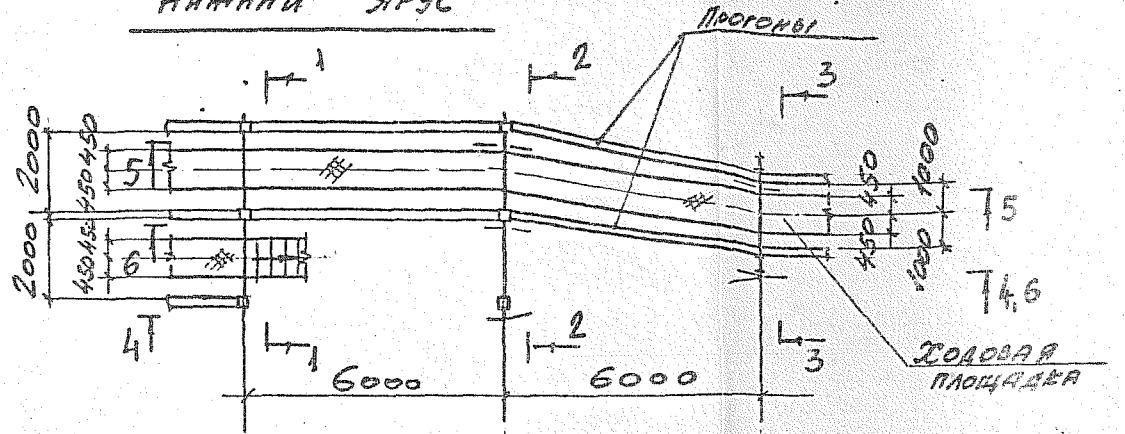

6 – 6

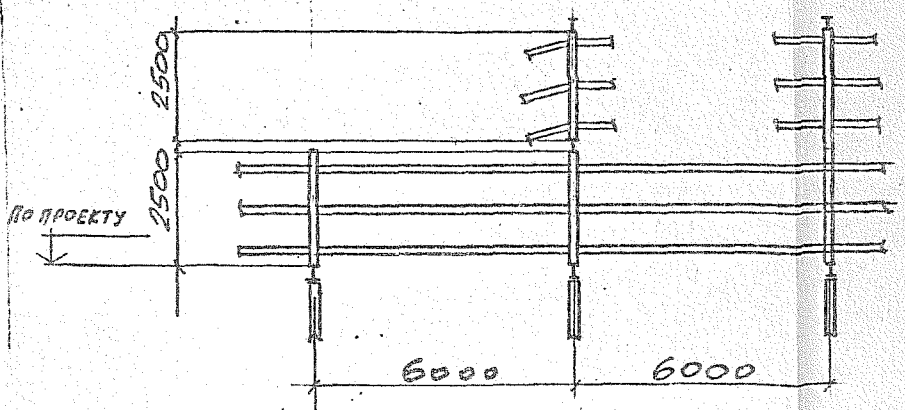

3.016.2 - 12.0-1-70	Марка 3

25255-01 95

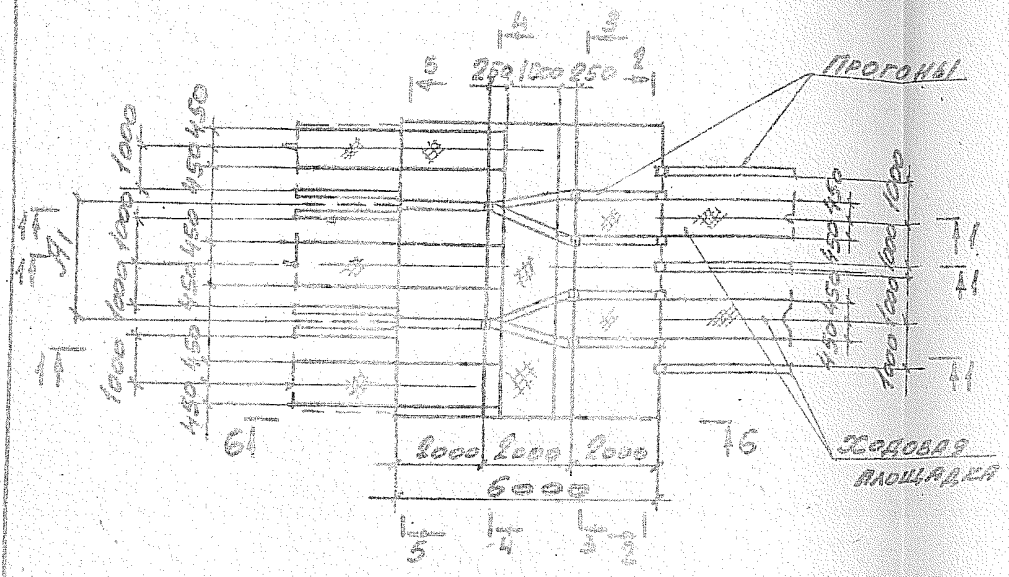

1 — 1

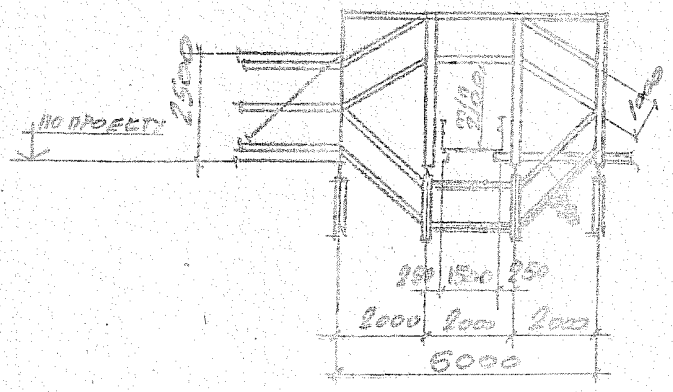

2 — 2

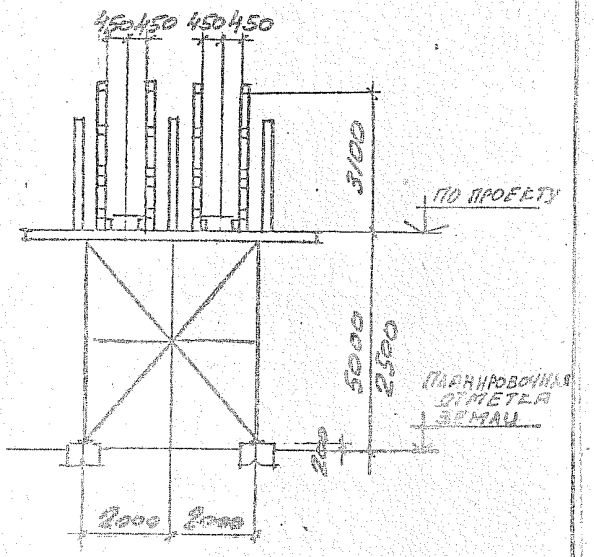

Нач. отд.	Ремесленник		
Н. контр.	Зуйкова		
Н. отдел	Учитель		
Зав. гр.	Мешиборская		
Зед. инж.	Копица		
Провер.	Мешиборская		
Рыб. арх.	Пащенко		

3.016.2 - 12.0-1-71

Переход эстакады типа VII в эстакаду типа III.

Стадия	Лист	Листов
Р	1	2

Харьковский Промстройниипроект

25255-01 96

3 — 3

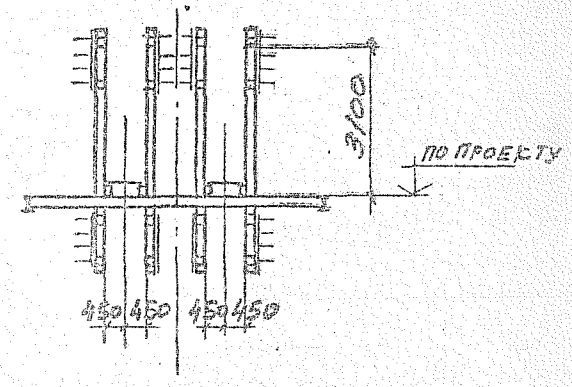

5 — 5

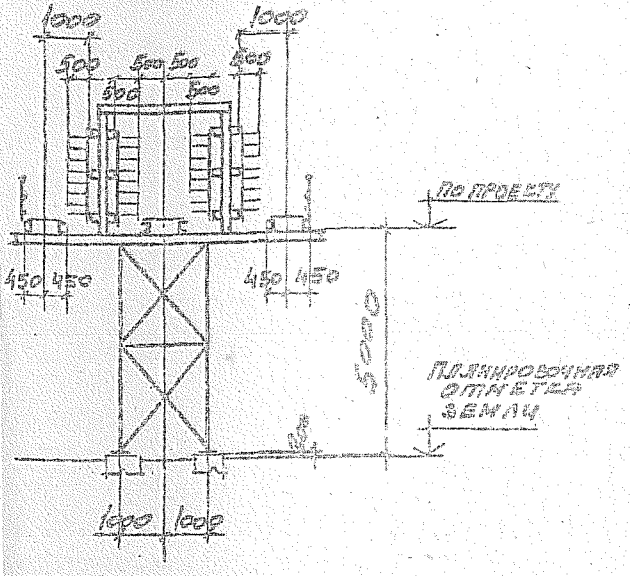

4 — 4

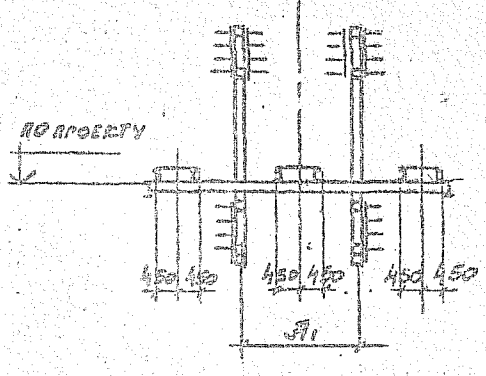

6 — 6

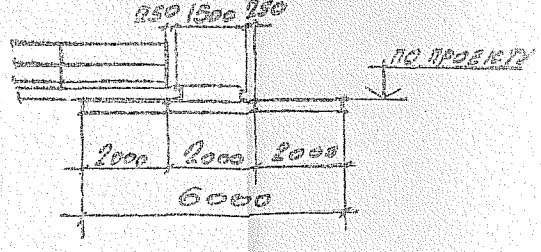

3.016.2 - 12.0-1-71	Лист 2

25255-01 97

1 — 1

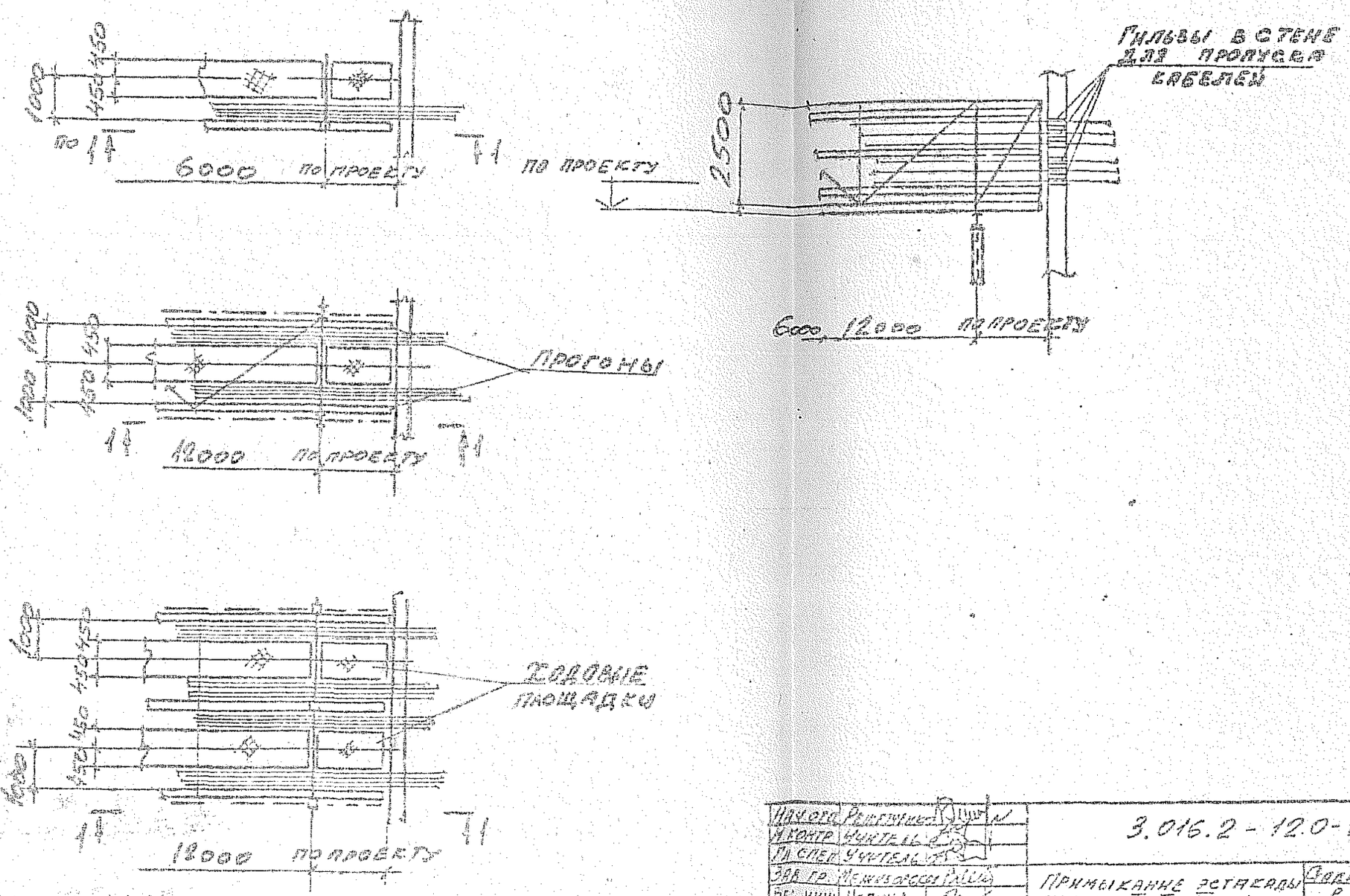

Нач. отд.	Решетченко		
Н. контр.	Учитель		
Гл. спец.	Учитель		
Зав. гр.	Межиборская		
Вед. инж.	Копица		
Провер.	Межиборская		
Разраб.	Пащенко		

3.016.2 - 12.0-1-72

Примыкание эстакады типов I, II, III к зданию на уровне габарита подхода.

Стадия	Лист	Листов
Р		1

Харьковский Промстройниипроект

25255-01 98

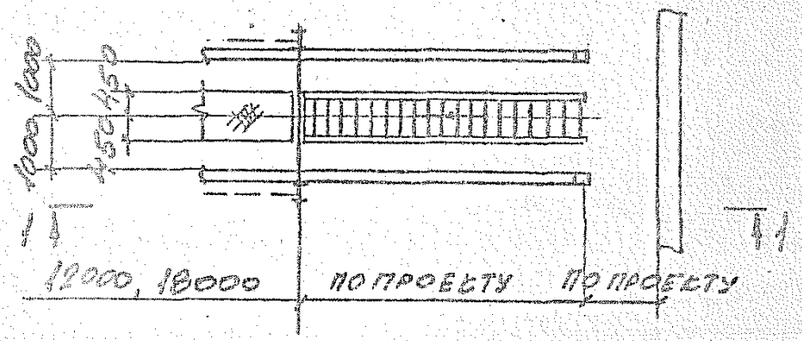

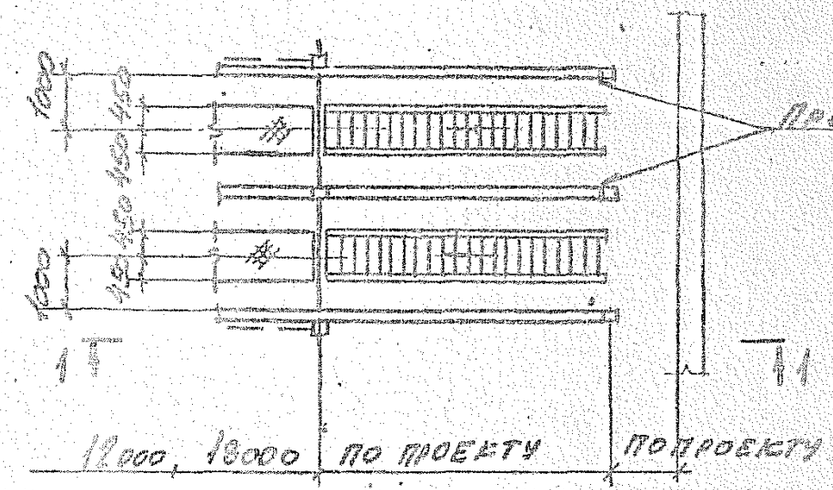

1 — 1

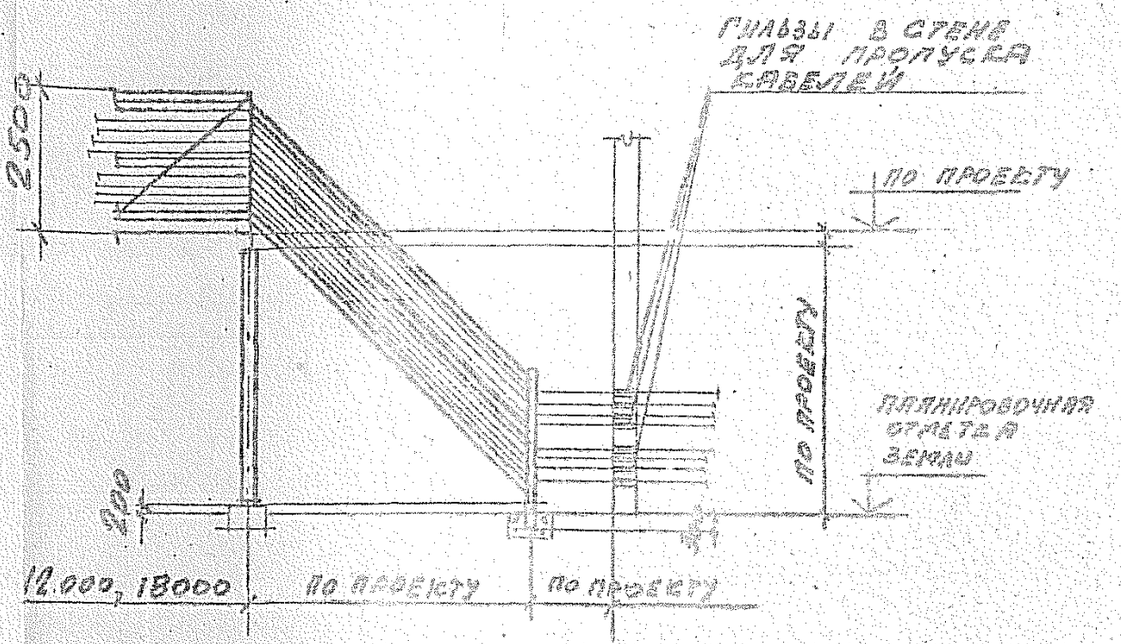

Нач. отд.	Решетченко			3.016.2 - 12.0-1-73			
Н. контр.	Учитель						
Гл. спец.	Учитель						
Зав. гр.	Межиборская			Примыкание эстакады типа II, III на уровне земли	Стадия	Лист	Листов
Вед. инж.	Копица				Р		1
Провер.	Межиборская				Харьковский Промстройниипроект		
Разраб.	Пащенко						

25255-01 99

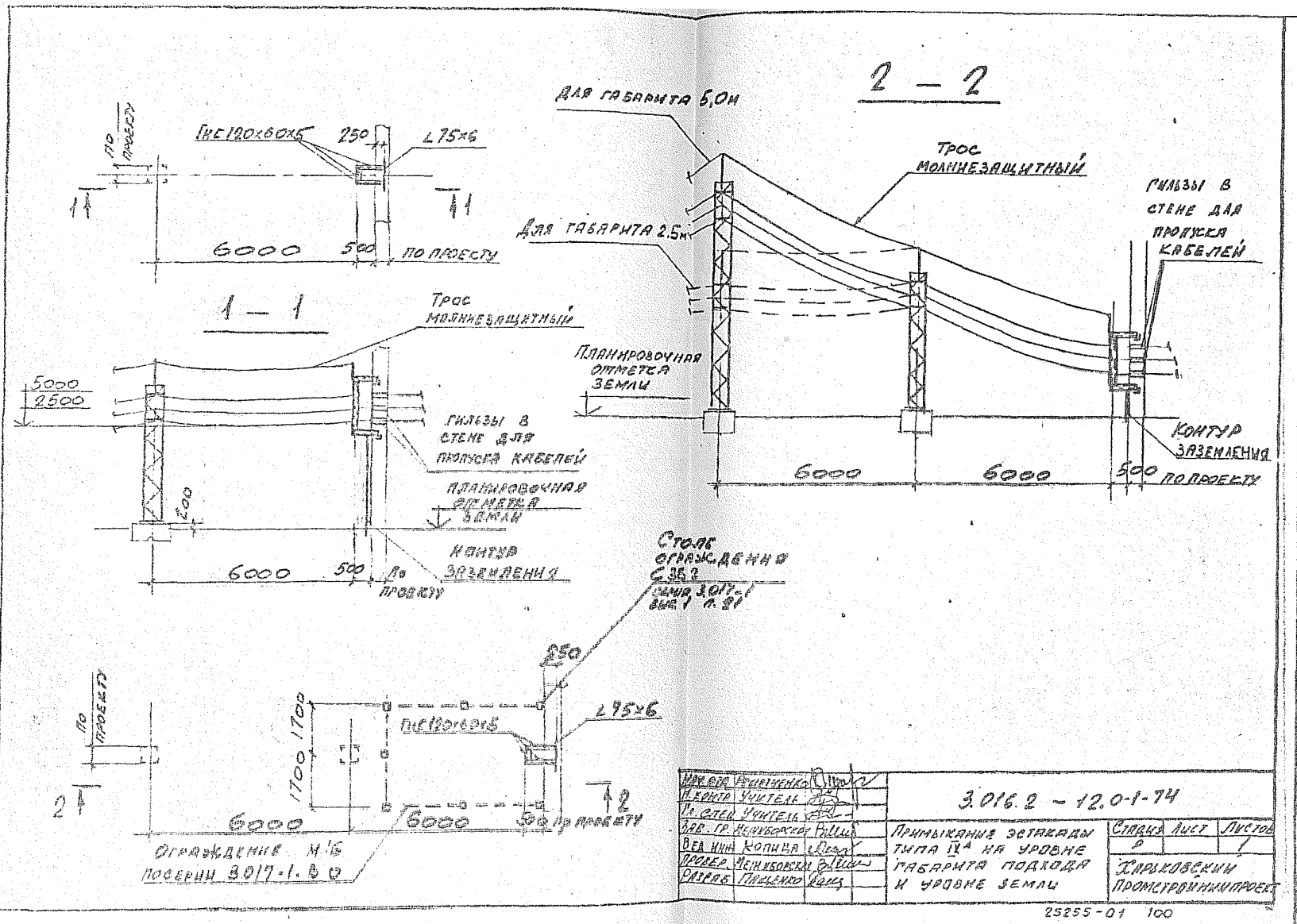
2 — 2
Для габарита 5,0м
Трос молниезащитный
Гильзы в стене для пропуска кабелей
Для габарита 2,5м
Планировочная отметка земли
Контур заземления
6000
6000
500
по проекту
1 — 1
Трос молниезащитный
5000
2500
Гильзы в стене для пропуска кабелей
Планировочная отметка земли
200
Контур заземления
6000
500
по проекту
Столб ограждения С 36.2
Серия 3.017-1 вып. 1 п. 21
250
L 75×6
Гис 120×60×5
1700
1700
6000
6000
500 по проекту
Ограждение М 16
Посерии 3.017-1. В 0
Изм. Кол. Лист № докум. Подпись и дата
Изм. Кол. Лист № докум. Подпись и дата
Нач. отд. Рыжиченко
Н. контр. Учитель
Гл. спец. Учитель
Зав. гр. Межиборская
Вед. инж. Копица
Провер. Межиборская
Разраб. Пащенко
3.016.2 — 12.0-1-74
Примыкание эстакады типа IV^а на уровне габарита подхода и уровне земли
Стадия
Лист
Листов
Харьковский промстройниипроект
25255-01 100

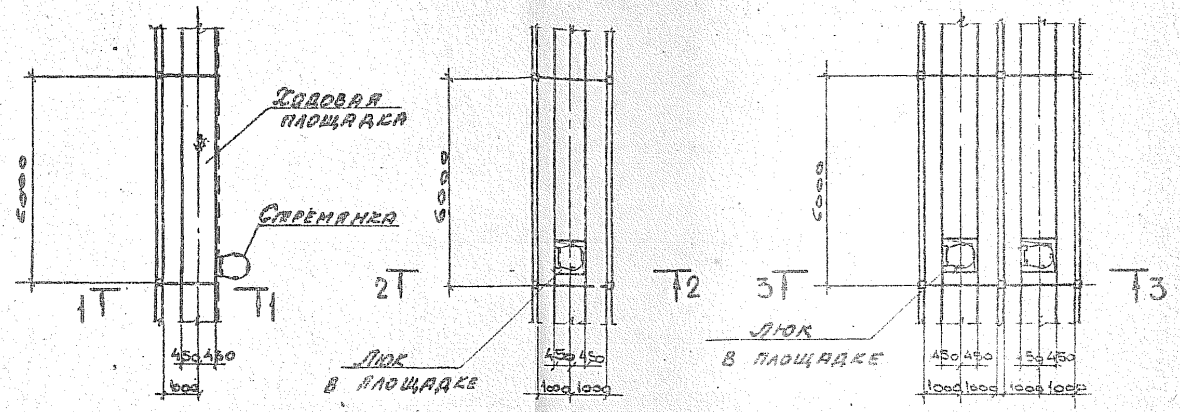

1-1

2-2

3-3

Нач. отд.	Пешеленко		3.016.2-12.0-1-75
Н. контр.	Учитель		
Гл. спец.	Учитель		
Вед. гр.	Мелиборская		Подъем на эстакаду типа I, II, III.
Вед. инж.	Колпица		Стадия: Р; Листов: 1
Провер.	Мелиборская		Харьковский Промстройниипроект
Разраб.	Власова		

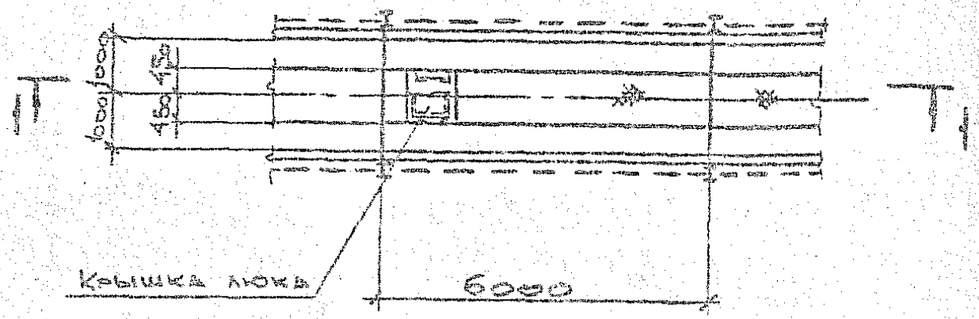

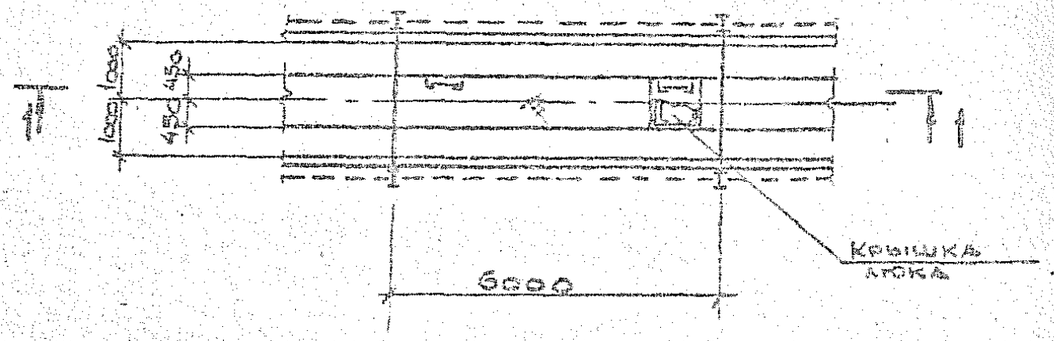

1-1

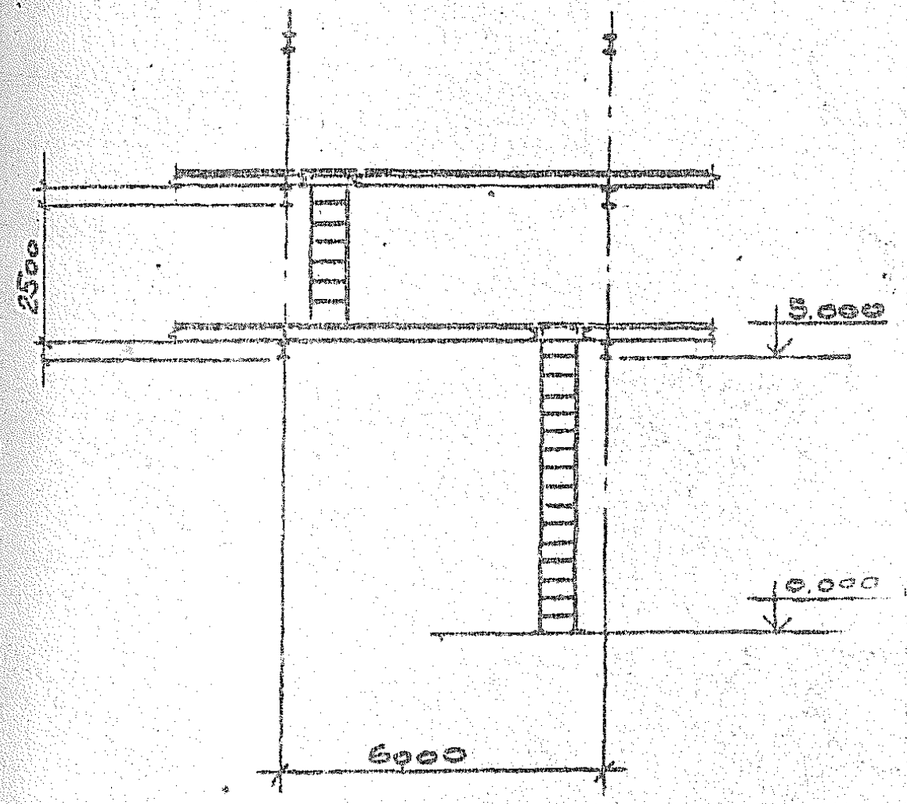

Нач. отд.	Решетнев		
Н. контр.	Учитель		
Гл. спец.	Учитель		
Зав. гр.	Межиборская		
Вед. инж.	Копица		
Провер.	Межиборская		
Разраб.	Власова		

3.016.2-12.0-1-76

Подъем на эстакады типа IV.

Стадия	Лист	Листов
Р		1

Харьковский Промстройниипроект

25255-01 102

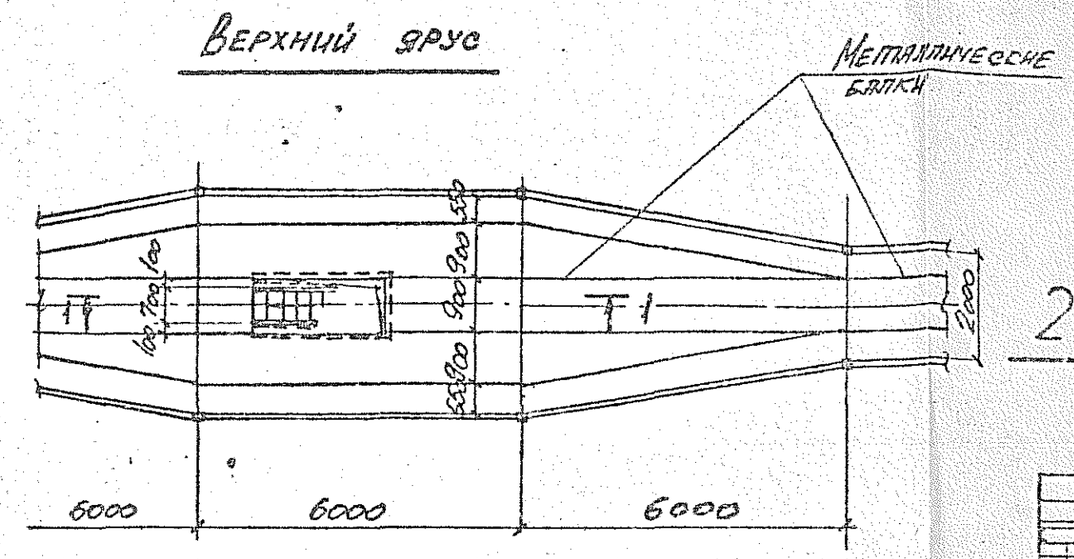

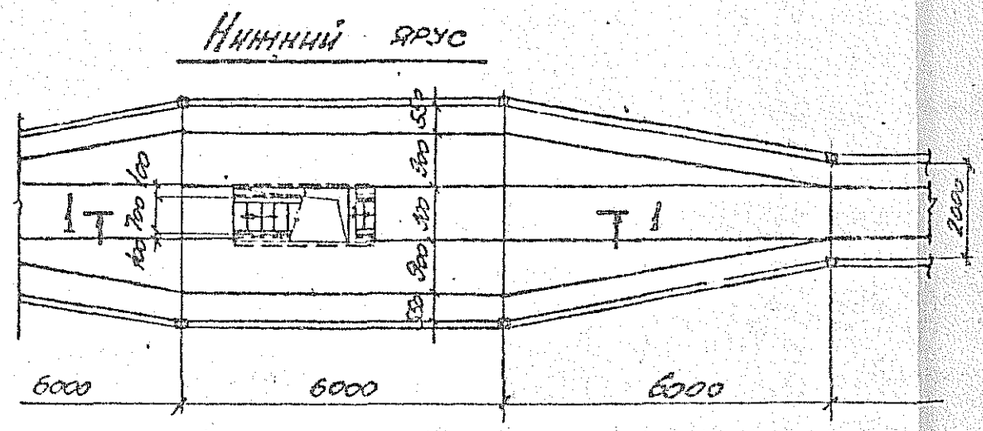

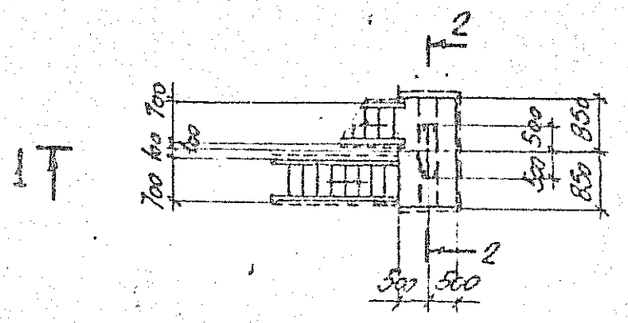

Нач. отд.	Решетченко		3.016.2-12.0-1-77
Н. контр.	Учитель		
Гл. спец.	Учитель		
Зав. гр.	Меньковская		Лестничный подъем на эстакаду типа IV
Вед. инж.	Копица		
Провер.	Меньковская		
Разраб.	Копица		

Стадия	Лист	Листов
Р		1

Харьковский Промстройниипроект

25255-01 103

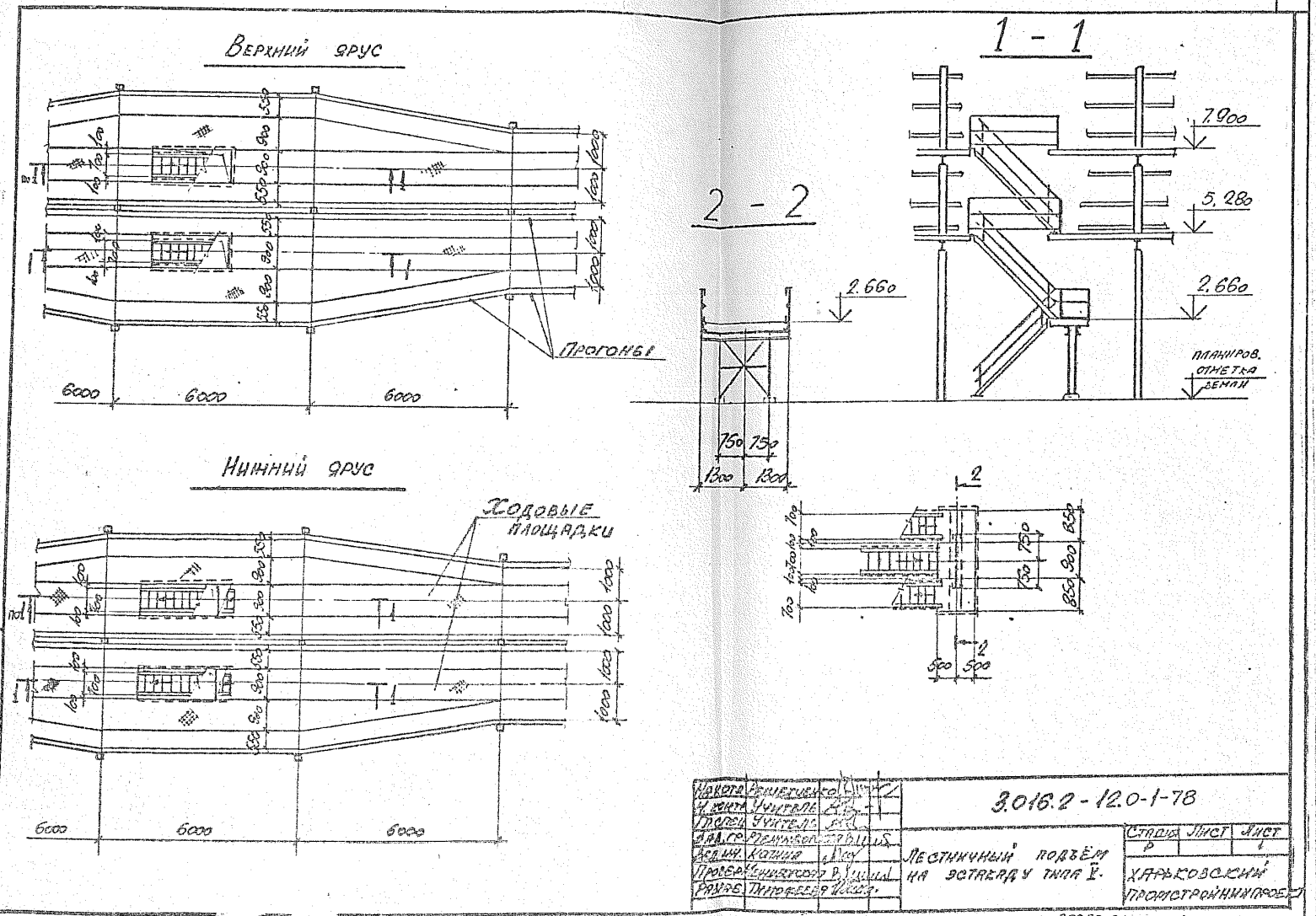
Верхний ярус
Прогоны
6000
6000
6000
Нижний ярус
Ходовые площадки
6000
6000
6000
1 - 1
7.900
5.280
2.660
2.660
планиров. отметка земли
2 - 2
2.660
750
750
1300
1300
2
2
500
500
Лестничный подъём на эстакаду типа V.
Харьковский промстройниипроект
Стадия
Лист
Лист
Р
1
25255-01
104

Деталь „А"

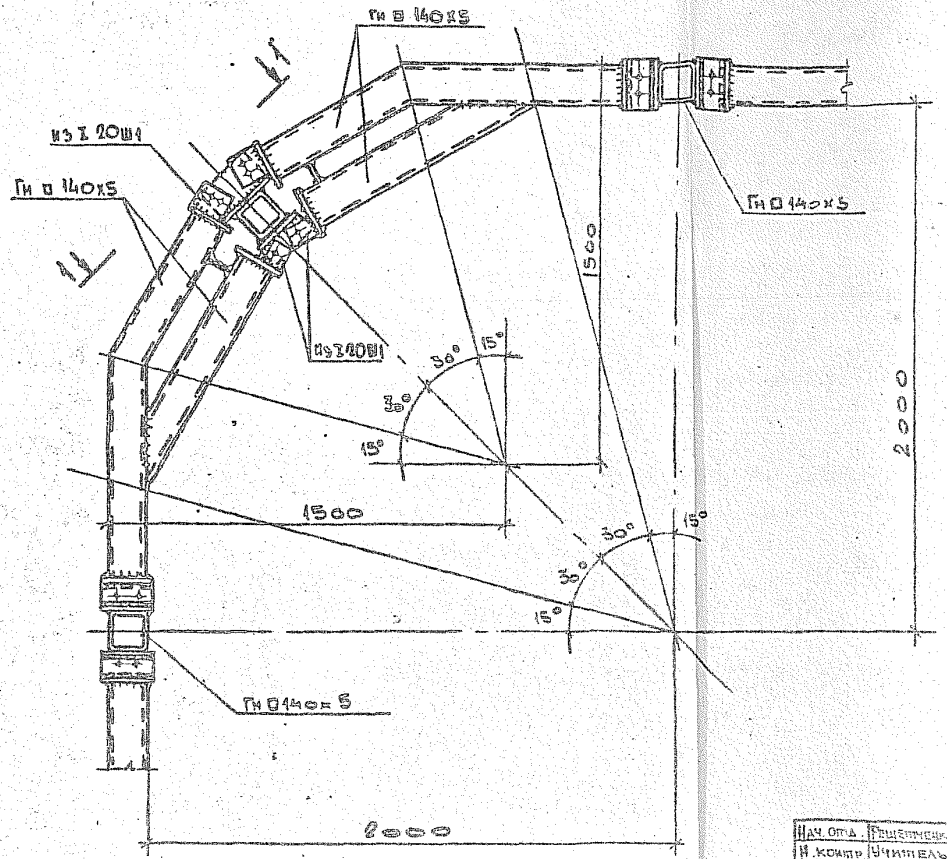

1 — 1

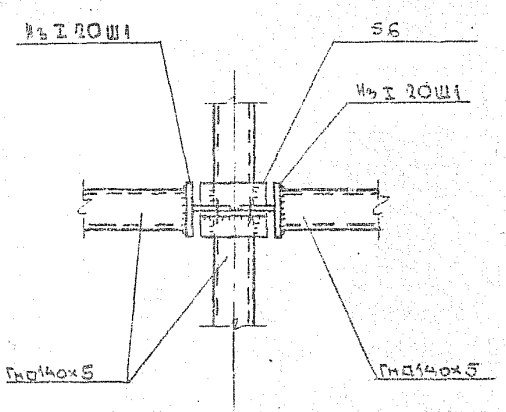

Нач. отд.	Рещепченко		3.016.2-12.0-1-79	
Н. контр.	Учитель			
Гл. спец.	Учитель			
Зав. гр.	Меньшовская		Деталь „А"	Стадия: Р; Лист: ; Листов: 1
Вед. инж.	Копица			Харьковский Промстройниипроект
Провер.	Меньшовская			
Разраб.	Власова			

25255-01 105

Деталь „Б"

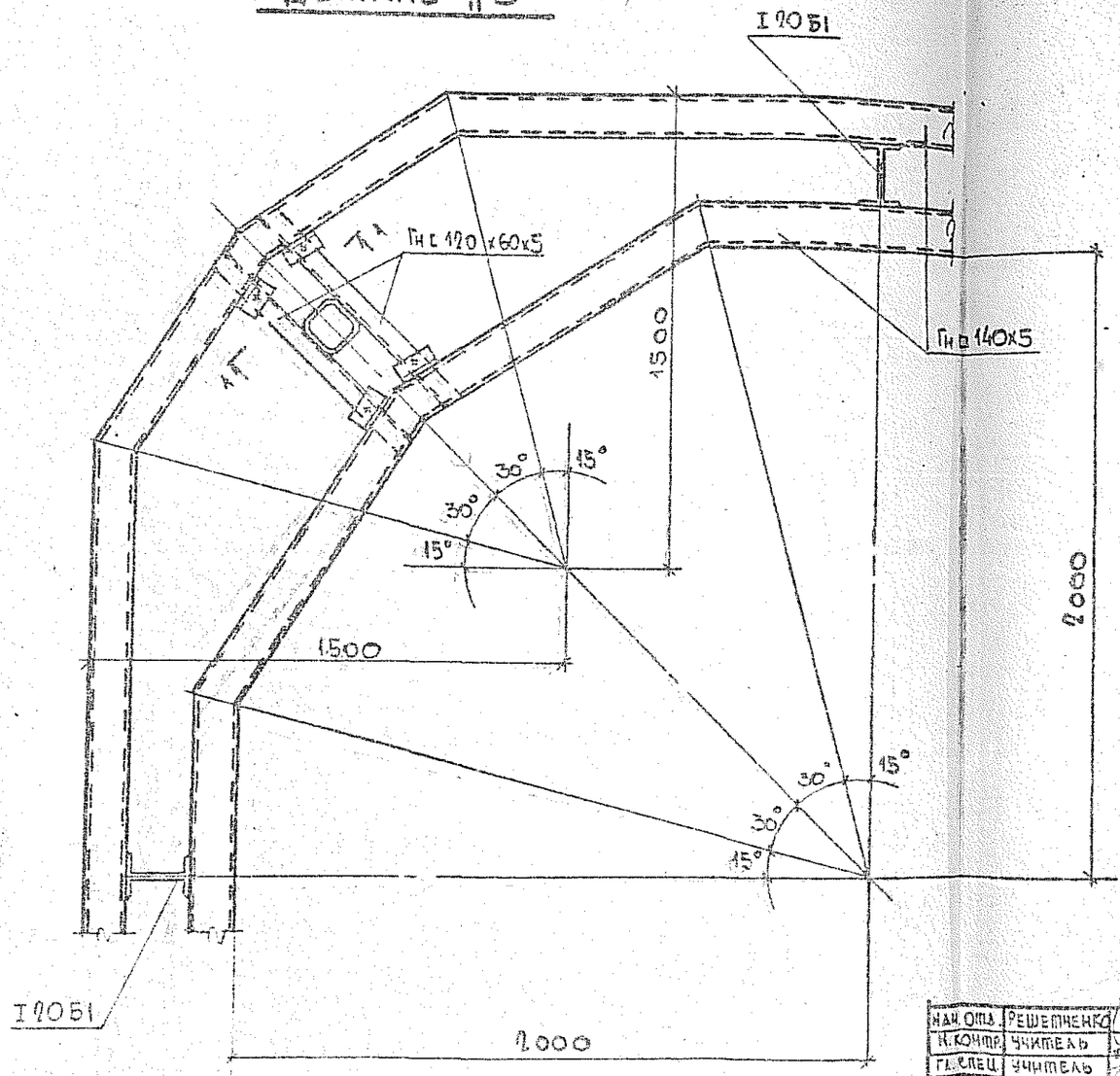

1 – 1

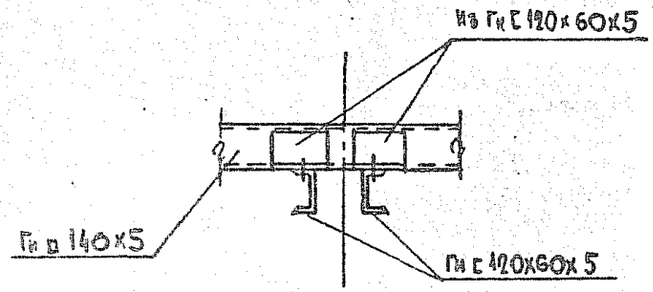

Нач. отд.	Решетниченко		
Н. контр.	Учитель		
Гл. спец.	Учитель		
Зав. гр.	Меняйловский		
Вед. инж.	Копица		
Провер.	Меняйловский		
Разраб.	Айтубаева		

3.016-2-12.0-1-80

Деталь „Б"

Стадия	Лист	Листов
Р		4

Харьковский Промстройниипроект

25255-01

106

Инв. № подл. | Подпись и дата | Взам. инв. №

gost.e-ecolog.ru