ТИПОВЫЕ КОНСТРУКЦИИ, ИЗДЕЛИЯ И УЗЛЫ ЗДАНИЙ И СООРУЖЕНИЙ

СЕРИЯ 3.016.1 – 9

ЖЕЛЕЗОБЕТОННЫЕ КОНСТРУКЦИИ ПРОХОДНЫХ И НЕПРОХОДНЫХ КАБЕЛЬНЫХ ЭСТАКАД

ВЫПУСК 1

СБОРНЫЕ ЖЕЛЕЗОБЕТОННЫЕ ИЗДЕЛИЯ РАБОЧИЕ ЧЕРТЕЖИ

22035-02
ЦЕНА

gost.e-ecolog.ru

ТИПОВЫЕ КОНСТРУКЦИИ, ИЗДЕЛИЯ И УЗЛЫ ЗДАНИЙ И СООРУЖЕНИЙ

СЕРИЯ 3.016.1 – 9

ЖЕЛЕЗОБЕТОННЫЕ КОНСТРУКЦИИ ПРОХОДНЫХ И НЕПРОХОДНЫХ КАБЕЛЬНЫХ ЭСТАКАД

ВЫПУСК 1

СБОРНЫЕ ЖЕЛЕЗОБЕТОННЫЕ ИЗДЕЛИЯ РАБОЧИЕ ЧЕРТЕЖИ

РАЗРАБОТАНЫ
ИНСТИТУТОМ ЛЕНИНГРАДСКИЙ ПРОМСТРОЙПРОЕКТ

ГЛАВНЫЙ ИНЖЕНЕР ИНСТИТУТА В.А.СЕМЕНОВ
ГЛАВНЫЙ ИНЖЕНЕР ПРОЕКТА Т.В.ЧЕРЕВАНЬ

ОДОБРЕНЫ
ГЛАВОРГПРОЕКТОМ ГОССТРОЯ СССР
ПИСЬМО ОТ 01.10.86 № 2/3-43

Обозначение	Наименование	Стр
3.016.1-9.1-0000000ТО	Техническое описание	4
01 000000	Фундаменты (1Ф12.12-1-1, 3Ф15.15-1-1)	7
02 000000	Фундаменты ФВ (1ФВ7.7-1... ФВ9.9-1)	8
02 010000	Каркас пространственный КП	9
	(КП1... КП3, КП5, КП6, КП14)	
02 010100	Сетка арматурная С (С1... С8, С10)	10
03 000000	Фундаменты Фм (Фм1... Фм3, Фм7)	11
04 000000	Фундаменты Фм (Фм4, Фм5)	12
04 010000	Каркас пространственный КП (КП4, КП7)	13
04 010100	Сетка арматурная С9	
17 000100	Изделие закладное МН24	14
05 000000	Фундаменты ФМ (ФМ6, ФМ8)	15
06 000000	Колонна 1К (1К33.2-2, 1К36.2-2)	16
06 000000ВРС	Ведомость расхода стали	17
	на элемент	
07 000000	Колонна СП	18
	(СП5.5-30-3; СП6-30-1; СП6-30-2)	
07 010000	Каркас пространственный КП	19
	(КП8... КП13)	
07 010100	Каркас плоский Кр (Кр4... Кр9)	20
07 000100	Изделие закладное МН (МН2, МН3)	21
08 000000	Колонны СП (СП3-30-1,2; СП5.5-30-1,2;	22
	СП5.5-40-1,2)	
08 010000	Каркас пространственный КП	24
	(КП16... КП19)	
08 010100	Каркас плоский Кр (Кр12... Кр15)	25
09 000000	Травёрсы Т1	26
	(Т1-2-1... Т1-4-2)	
09 000000СБ	Травёрсы Т1	
	(Т1-2-1... Т1-4-2)	27
	Сборочный чертеж	

Обозначение	Наименование	Стр
3.016.1-9.1-09 010000	Каркас пространственный КП	28
	(КП20... КП24, КП31, КП32)	
09 010000СБ	Каркас пространственный КП	29
	(КП20... КП24, КП31, КП32)	
	Сборочный чертеж	
09 010100	Каркас Кр (Кр16... Кр20, Кр27, Кр28)	30
09 010100СБ	Каркас Кр (Кр16... Кр20, Кр27, Кр28)	29
	Сборочный чертеж	
09 000100	Изделие закладное МН	
	(МН5, МН9, МН11)	
09 000100СБ	Изделие закладное МН	31
	(МН5, МН9, МН11)	
	Сборочный чертеж	
09 000200	Изделие закладное МН	
	(МН6; МН13, МН14, МН26)	
09 000200СБ	Изделие закладное МН	32
	(МН6, МН13, МН14, МН26)	
	Сборочный чертеж	
09 000300	Изделие закладное МН	
	(МН12, МН15)	
09 000300СБ	Изделие закладное МН	33
	(МН12, МН15)	
	Сборочный чертеж	

Инв.№подл. | Подпись и дата | Взам.инв.№

Нач.отдела	Царбак		
Н.контроль	Аксенова		
Гл.констр.отд.	Липницкий		
Нач.сектора	Егорова		
Рук.группы	Татаркина		
Инженер	Пустова		
Ст.техник	Киреева		

3.016.1-9.1

Содержание

Стадия	Лист	Листов
Р	1	2

ГОССТРОЙ СССР
ЛЕНИНГРАДСКИЙ ПРОМСТРОЙПРОЕКТ

Копировал 22035-02 3 Формат

Обозначение	Наименование	Стр
3.016.1-9.1-09000400	Изделие закладное МН	
	(МН7, МН10, МН8, МН28)	
09000400СБ	Изделие закладное МН	34
	(МН7, МН10, МН8, МН28)	
	Сборочный чертеж	
09000500	Изделие закладное МН	
	(МН25, МН30, МН31)	
09000500СБ	Изделие закладное МН	35
	(МН25, МН30, МН31)	
	Сборочный чертеж	
09000600	Изделие закладное МН	
	(МН27, МН29)	
09000600СБ	Изделие закладное МН	36
	(МН27, МН29)	
	Сборочный чертеж	
10000000	Траверса Т4-2-1	37
11000000	Траверса Т10-1-1	38
12000000	Траверсы Т11	39
	(Т11-1-1... Т11-2-1)	
12000000СБ	Траверсы Т11	40
	(Т11-1-1... Т11-2-1)	
	Сборочный чертеж	
13000000	Балка БЭ60.2.4-1	42
	(БЭ60.2.4-1-1... БЭ60.2.4-1-3)	
13010000	Каркас пространственный КП25	
13010100	Каркас плоский Кр21	43
14000000	Балка БР12-1АV-6	44
	(БР12-1АV-6-1... БР12-1АV-6-6)	
14000100	Изделие закладное МН (МН17, МН32)	46
14000200	Изделие закладное МН18	
15000000	Плита $\frac{ПлВрII}{1,5\times6}$-1	
	($\frac{ПлВрII}{1,5\times6}$-1-1, $\frac{ПлВрII}{1,5\times6}$-1-4)	47

Обозначение	Наименование	Стр
3.016.1-9.1-15000200	Изделие закладное МН (МН20, МН21)	48
16000000	Стойка С5 (С5Б-1-1, С5Б-2-1,	49
	С5В-1-1)	
16010000	Каркас пространственный КП	50
	(КП26... КП28)	
16010100	Каркас плоский Кр	51
	(Кр22... Кр24)	
16000100	Изделие закладное МН22	
16000200	Изделие закладное МН23	52
17000000	Стойка кабельная СК	53
	(СК1, СК2)	
17010000	Каркас пространственный КП	54
	(КП29, КП30)	
17010100	Каркас плоский Кр	55
	(Кр25, Кр26)	
18000000	Полка кабельная	56
	ПК (ПК1, ПК2)	
15000100	Изделие закладное МН19	
07000200	Изделие закладное МН	57
	(МН33, МН34)	

Взам. инв. № | Подпись и дата | Инв. № подл.

Копировал 22035-02 4 Формат

1. В данном выпуске приведены рабочие чертежи сборных и монолитных фундаментов, колонн, балок, траверс, плит, стоек и полок для крепления кабельных конструкций.

Сборные фундаменты марок 1Ф12.12-1-1 и 3Ф15.15-1-1 приняты по ГОСТу 24022-80 и серии 1.812.1-1 „Фундаменты железобетонные, сборные под колонны сельскохозяйственных зданий. Материалы для проектирования."

Колонны марок 1К33.2-2-1 и 1К36.2-2-1 приняты по серии 1.823.1-2 вып. 1.

Балки марок БР12-1АV-8-1... БР12-1АV-8-6 приняты по серии 3.015-2/82, вып. V-5

Плиты марок 2ПЛ6-1АтVт-1... 2ПЛ6-1АтVт-6 приняты по серии 1.465.1-7/84 вып. 0 и 1.

Все перечисленные примененные конструкции должны изготовляться по техническим условиям, приведенным в соответствующих типовых сериях

Конструкции, разработанные в данном выпуске (фундаменты марок Фн1... Фн8 и 1ФВ7.7-1... ФВ9.9-1; колонны марок СП3-30-1,2; СП5.5-30-1,2,3; СП5.5-40-1,2 и СП6-30-1,2; траверсы марок Т1-2-1... Т1-4-2, Т4-2-1, Т10-1-1, Т11-1-1... Т11-2-1; балки марок Б360.2.4-1; стойки марок С56-1-1... С58-1-1; стойки кабельные марок СК1, СК2 и полки кабельные марок ПК1 и ПК2) должны изготовляться по указаниям настоящего выпуска и в соответствии с требованиями следующих нормативных документов:

Главы СНиП III-16-80 „Бетонные и железобетонные конструкции сборные."

ГОСТ 13015.0-81 „Конструкции и изделия бетонные и железобетонные сборные. Общие технические требования."

ГОСТ 13015.1-81 „Правила приемки."

ГОСТ 13015.2-81 „Правила маркировки."

ГОСТ 13015.3-81 „Документ о качестве."

ГОСТ 13015.4-84 „Правила транспортирования и хранения."

ГОСТ 8829-85 „Конструкции и изделия бетонные и железобетонные сборные. Методы испытаний нагружением и оценка прочности, жесткости и трещиностойкости."

Морозостойкость бетона следует определять в соответствии с требованиями ГОСТ 10060-76.

3. В примененных конструкциях, которые отличаются от типовых наличием дополнительных закладных изделий ведомость расхода стали включает только дополнительные закладные изделия. Основной расход стали на эти изделия приведен в соответствующих типовых сериях.

В настоящем выпуске принята следующая система маркировки:

а). при использовании типовых конструкций новым исполнениям присваиваются марки примененных типовых конструкций с добавлением цифрового индекса.

В марках фундаментов 1Ф12.12-1-1; 3Ф15.15-1-1;
колонн 1К33.2-2-1; 1К36.2-2-1;
плит 2ПЛ6-1АтVт-1... 2ПЛ6-1АтVт-6
последний цифровой индекс вводится на доработку типовых конструкций по закладным изделиям.

б). маркировка конструкций, разработанных в настоящем выпуске:

Нач.отд.	Царбак		3.016.1-9.1-00 00 00 00 ТО
Н.контр.	Аксенова		
Гл.констр	Липницкий		Техническое описание
Нач.сект	Егорова		Стадия Р; Лист 1; Листов 3
Рук.гр	Татаркина		ГОССТРОЙ СССР ЛЕНИНГРАДСКИЙ ПРОМСТРОЙПРОЕКТ
Инженер	Пустова		
Техник	Радзина		

Инв.№ подл. | Подпись и дата | Взам. инв. №

Фундаменты марок 1ФВ7.7-1... ФВ9.9-1.
Например: 1ФВ7.7-1
1- порядковый номер, соответствующей высоте фундамента;
ФВ- фундамент, втрамбованный в грунт;
7.7- размеры фундамента в плане по верхней грани в дм;
1- несущая способность фундамента;
Фундаменты марок Фм1... Фм8.
Например: Фм1
Фм- фундамент монолитный;
1- порядковый номер, соответствующий размерам фундамента в плане;
Колонны марок СП3-30-1... СП6-30-2 (изготавливаются в опалубке свай соответствующих марок по ГОСТу 19804.3-80*).
Например: СП6-30-2
СП- свая полая квадратного сечения;
6- длина сваи в м;
30- ширина грани сваи в см;
2- несущая способность колонны.
Траверсы марок Т1-2-1... Т11-2-1.
Например: Т1-2-1
Т- траверса;
1- типоразмер траверсы;
2- несущая способность траверсы;
1- индекс, характеризующий различие в разбивке закладных изделий;
Балки марок БЭ60.2.4-4-1-1... БЭ60.2.4-1-3.
Например: БЭ60.2.4-1-2
БЭ- балка эстакады;
60- длина изделия в дм;
2.4- размеры сечения балки в дм;
1- несущая способность балки;
2- индекс, характеризующая различие в разбивке закладных изделий;

Кабельные стойки марок СБ-1-1... СБ-1-1 (изготавливаются в опалубке столбов оград по серии 3.017-1 вып.1)
Например: СБ-1-1
С- стойка;
5- индекс, соответствующий высоте 2,2 м;
В- индекс, соответствующий сечению стойки 180×180;
1- несущая способность стойки;
1- индекс, характеризующий различие в разбивке закладных изделий;
Кабельные стойки марок СК1 и СК2
Например: СК1
СК- стойка кабельная;
1- типоразмер стойки;
Полки кабельные ПК1 и ПК2
Например: ПК1
ПК- полка кабельная;
1- типоразмер полки.

4. Работы по изготовлению арматурных, закладных и соединительных изделий производить в соответствии с требованиями следующих документов:
главы СНиП III-18-75 „Металлические конструкции"
ГОСТ 10922-75 „Арматурные изделия и закладные детали сварные для железобетонных конструкций. Технические требования и методы испытаний."
ГОСТ 14098-68 „Соединения сварные арматуры железобетонных изделий и конструкций. Контактная и ванная сварка. Основные типы и конструктивные элементы."

Инв. № подл. | Подпись и дата | Взам. инв. №

ГОСТ 19292-73 „Соединения сварные элементов закладных деталей сборных железобетонных конструкций. Контактная и автоматическая сварка плавлением. Основные типы и конструктивные элементы."

СН 393-78 „Инструкция по сварке соединений арматуры и закладных деталей железобетонных конструкций."

5. Плоские арматурные изделия (каркасы и сетки) следует изготавливать при помощи контактной точечной сварки. Сварку производить во всех точках пересечения стержней. Перед установкой в опалубку плоские сетки и каркасы собираются в пространственные посредством сварки.

6. Размеры сеток и каркасов даны по осям стержней.

7. Все размеры даны в мм.

8. Сварку встав круглых стержней с элементами проката закладных изделий выполнять под слоем флюса.

9. Все неоговоренные швы выполнять дуговой сваркой h_w=6мм, электроды типа Э42А.

10. Все поверхности закладных и соединительных изделий (включая поверхности анкеров на длине 50 мм и сварных швов) после изготовления должны быть защищены от коррозии цинковым покрытием толщиной 120мкм, в соответствии с требованиями СНиП 2.03.11-85 „Защита строительных конструкций от коррозии."

Инв. № подл. | Подпись и дата | Взам. инв. №

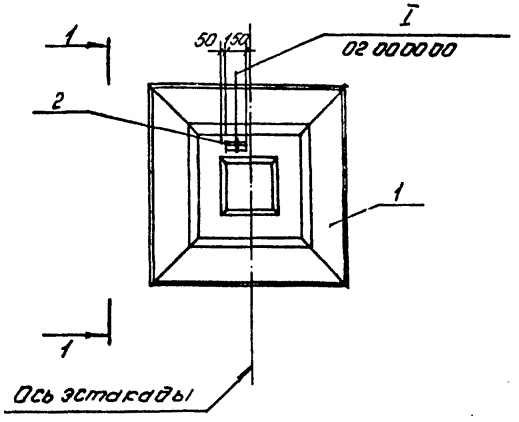

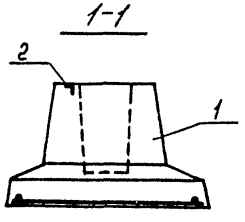

Формат	Зона	Поз	Обозначение	Наименование	Кол. на исп. 01 000000-			Примечание
					–	01		
				Документация				
А3			3.016.1-9.1- 00 000000 ТО	Техническое описание	Х	Х		
				Сборочные единицы				
				Фундамент				
		1	ГОСТ 24022-80- 1000-02	1Ф12.12-1	1			
			-05	3Ф15.15-1		1		
				Детали				
Б4		2	3.016.1-9.1- 01 000001	Уголок 80×80×6 ГОСТ 8509-72 / Вст3 пс6 ГОСТ 380-71*				
				ℓ = 150	1	1		1,10 кг

Ведомость расхода стали на дополнительные закладные изделия, кг

Марка изделия	Изделия закладные		Всего	Общий расход
	Прокат марки Вст3 ГОСТ 8509-72			
	L 80×80×6			
1Ф12.12-1-1	1,1		1,1	1,1
3Ф15.15-1-1	1,1		1,1	1,1

Обозначение	Марка	Масса, т
3.016.1-9.1-01 000000	1Ф12.12-1-1	1,4
-01	3Ф15.15-1-1	1,9

Нач.отдела	Царбак	
Н.контроль	Аксенова	
Гл.констр.отд.	Липницкий	
Нач.сектора	Егорова	
Рук.группы	Татаркина	
Инженер	Пустова	
Ст.техник	Ильева	

3.016.1-9.1- 01 000000

Фундамент (1Ф12.12-1-1, 3Ф15.15-1-1)

Стадия	Масса	Масштаб
Р	См. табл.	
Лист	Листов 1	

ГОССТРОЙ СССР ЛЕНИНГРАДСКИЙ ПРОМСТРОЙПРОЕКТ

Взам. инв. № | Подпись и дата | Инв. № подл.

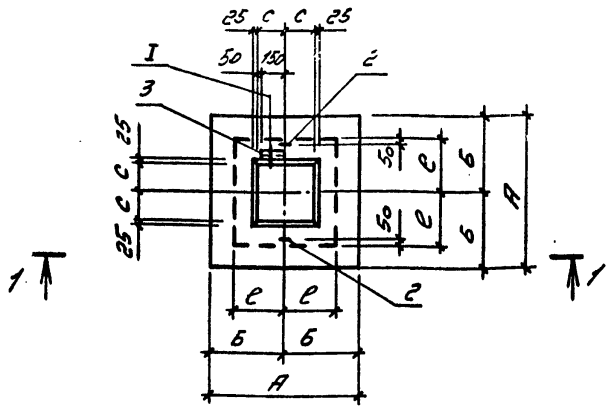

1 - 1

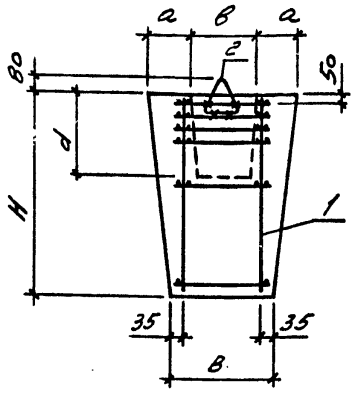

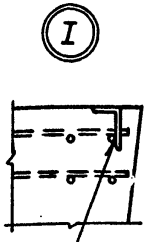

дуговая сварка фланговыми швами

Формат	Зона	Поз.	Обозначение	Наименование	Кол. на испол. 02 000000- –	01	02	03	04	Примечание
				Документация						
А3			3.016.1-9.1-000000000ТО	Техническое описание	Х	Х	Х	Х	Х	
				Сборочные единицы						
				Каркас пространственный						
А3		1	02 010000	КП1	1					
			-01	КП2		1	1			
			-03	КП5					1	
			-05	КП14				1		
		2	ГОСТ 24022-80-1001-01	Изделие закладное М12-150	2	2	2	2	2	
				Детали						
БЧ		3	3.016.1-9.1-02 000001	Уголок 80×80×8 ГОСТ 8509-72 Вст3пс6 ГОСТ 380-71* е=150	1	1	1	1	1	1,10 кг
				Материалы						
				Бетон класса В15	0,72	0,88	0,85	1,05	0,92	м³

Ведомость расхода стали на элемент, кг

Марка элемента	Изделия арматурные: Арматура класса А-III ГОСТ 5781-82 Ø8	Ø10	Итого	Всего	Изделия закладные: Арматура класса А-I ГОСТ 5781-82* Ø12		Прокат марки Вст3пс6 ГОСТ 8509-72* 80×80×6		Всего	Общий расход
1ФВ7.7-1	1,1	19,5	20,6	20,6	1,3		1,1		2,4	23,0
2ФВ7.7-1	1,1	21,0	22,1	22,1	1,3		1,1		2,4	24,5
2ФВ7.7-2	1,1	21,0	22,1	22,1	1,3		1,1		2,4	24,5
3ФВ7.7-1	1,1	21,3	22,4	22,4	1,3		1,1		2,4	24,8
ФВ9.9-1	1,2	23,0	24,2	24,2	1,3		1,1		2,4	26,6

Обозначение	Марка	Размеры, мм: Н	А	Б	В	с	а	б	с	d	Масса, т
3.016.1-9.1-02 000000	1ФВ7.7-1	1200	900	450	700	350	275	350	150	600	1,8
-01	2ФВ7.7-1	1500	900	450	700	350	225	450	200	600	2,2
-02	2ФВ7.7-2	1500	900	450	700	350	225	450	200	600	2,1
-03	ФВ9.9-1	1500	1100	550	900	450	275	550	250	600	2,6
-04	3ФВ7.7-1	1550	900	450	700	350	225	450	200	650	2,3

Нач.отдела	Царбак	
Н.контроль	Аксенова	
Гл.констр.отд.	Липницкий	
Нач.сектора	Егорова	
Рук.группы	Татаркина	
Инженер	Пустова	
Ст.техник	Фомина	

3.016.1-9.1-02 000000

Фундамент ФВ (1ФВ7.7-1 ... ФВ9.9-1)

Стадия	Масса	Масштаб
Р	см. табл.	
Лист	Листов 1	

ГОССТРОЙ СССР ЛЕНИНГРАДСКИЙ ПРОМСТРОЙПРОЕКТ

Инв.№ подл. | Подпись и дата | Взам.инв.№

Копировал

Формат

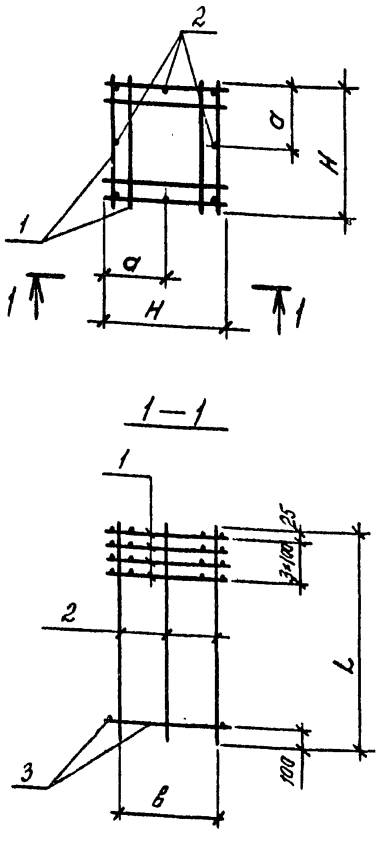

Формат	Зона	Поз.	Обозначение	Наименование	Кол. на испол. 02 01 00 00- –	01	02	03	04	05		Примечание
				Документация								
А3			3.016.1-9.1-00 00 00 00 ТО	Техническое описание	Х	Х	Х	Х	Х	Х		
				Сборочные единицы								
				Сетка арматурная								
А3		1	02 01 01 00	С1	4							
			-01	С2		4		4				
			-02	С3			4		4			
			-03	С4						4		
				Детали								
				ГОСТ 5781-82								
Б4		2	02 01 00 01	А-III-10 ℓ=1175	8		8					0,72кг
			02 01 00 02	А-III-10 ℓ=1475		8				8		0,91кг
			02 01 00 03	А-III-10 ℓ=1525				8				0,94кг
			02 01 00 04	А-III-10 ℓ=1225					8			0,76кг
Б4		3	02 01 00 05	А-III-8 ℓ=680	4	4		4				0,27кг
			02 01 00 06	А-III-8 ℓ=880			4		4			0,35кг
			02 01 00 07	А-III-8 ℓ=780						4		0,31кг

Обозначение	Марка	Размеры, мм H	a	B	L	Масса, кг
3.016.1-9.1-02 01 00 00	КП1	700	350	630	1175	20,6
-01	КП2	700	350	630	1475	22,1
-02	КП3	850	425	800	1175	23,8
-03	КП5	700	350	630	1525	22,4
-04	КП6	850	425	800	1225	51,6
-05	КП14	800	400	730	1475	24,2

Нач.отд.	Царбак	
Н.контр.	Аксенова	
Гл.констр.отд.	Липницкий	
Нач.сект.	Егорова	
Рук.гр.	Татаркина	
Инженер	Пустова	
Техник	Радзина	

3.016.1-9.1-02 01 00 00

Каркас пространственный КП (КП1... КП3; КП5, КП6, КП14)

Стадия	Масса	Масштаб
Р	см. табл.	
Лист	Листов 1	

ГОССТРОЙ СССР ЛЕНИНГРАДСКИЙ ПРОМСТРОЙПРОЕКТ

Копировал

22035-02 10 Формат

Инв.№ подл. | Подпись и дата | Взам. инв.№

Рис. 1

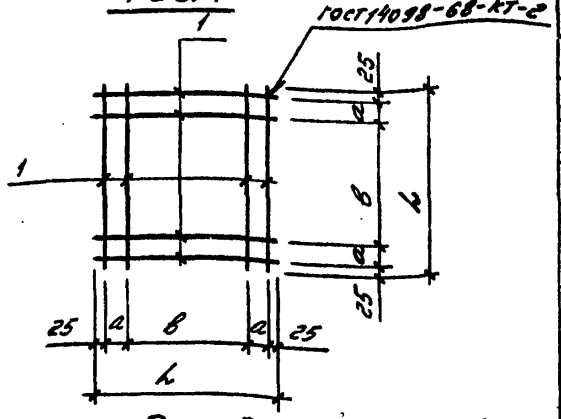

Рис. 2

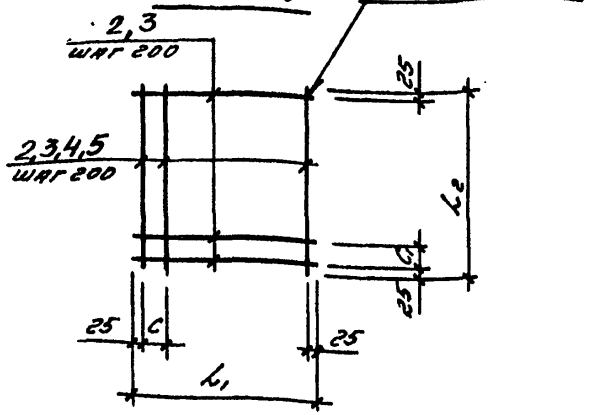

Формат	Зона	Поз.	Обозначение	Наименование	Кол. на исполнение 02 010100									Примечание
					-	01	02	03	04	05	06	07	08	
				Документация										
А3			3.016.1-9.1-00 000000ТО	Техническое описание	×	×	×	×	×	×	×	×	×	
				Детали										
				ГОСТ 5781-82										
БЧ		1	02 01 01 01	А-III-10 ℓ=700	8	8								0,43 кг
			02 01 01 02	А-III-10 ℓ=850			8							0,52 кг
			02 01 01 03	А-III-10 ℓ=800				8						0,49 кг
БЧ		2	02 01 01 04	А-III-10 ℓ=1750					20				11	1,08 кг
БЧ		3	02 01 01 05	А-III-10 ℓ=2050						22	7	8	10	1,26 кг
БЧ		4	02 01 01 06	А-III-10 ℓ=1150							11			0,71 кг
БЧ		5	02 01 01 07	А-III-10 ℓ=1450								11		0,89 кг

Обозначение	Марка	Размеры, мм							Рис.	Масса, кг
		L	L1	L2	a	b	c	c1		
3.016.1-9.1-02 01 0100	С1	700	-	-	130	390	-	-	1	3,44
-01	С2	700	-	-	80	490	-	-		3,44
-02	С3	850	-	-	100	600	-	-		4,16
-03	С4	800	-	-	80	590	-	-		3,92
-04	С5	-	1750	1750	-	-	100	100	2	21,60
-05	С6	-	2050	2050	-	-	200	200		27,82
-06	С7	-	2050	1150	-	-	200	100		16,63
-07	С8	-	2050	1450	-	-	200	200		19,87
-08	С10	-	2050	1750	-	-	200	200		24,48

Нач.отдела	Царбак	
Н.контроль	Аксенова	
Гл.констр.отд.	Липницкий	
Нач.сектора	Егорова	
Рук.группы	Татаркина	
Инженер	Пустова	
Ст.техник	Фоменко	

3.016-9.1-02 010100

Сетки арматурные С (С1 ... С8, С10)

Стадия	Масса	Масштаб
Р	см. табл.	—
Лист	Листов 1	

ГОССТРОЙ СССР
ЛЕНИНГРАДСКИЙ ПРОМСТРОЙПРОЕКТ

22035-02 11

Инв.№ подл. | Подпись и дата | Взам.инв.№

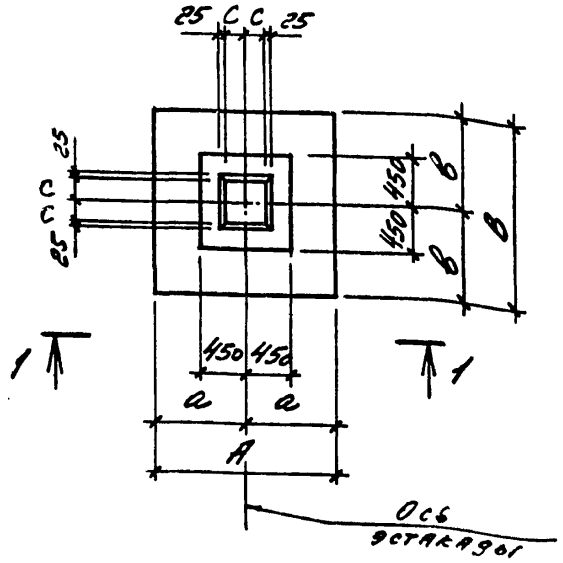

Рис. 1

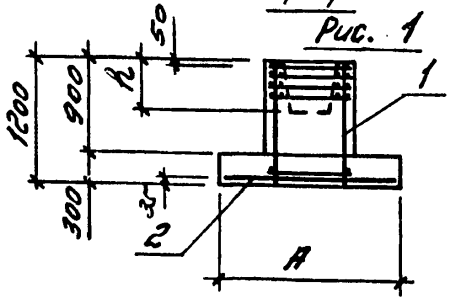

Рис. 2

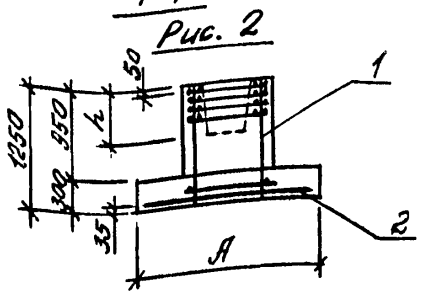

Формат	Зона	Поз.	Обозначение	Наименование	Кол. на исп. 03 000000					Примечание
						–	01	02	03	
				Документация						
А3			3.016.1-9.1-00 00 000000 ТО	Техническое описание		Х	Х	Х	Х	
				Сборочные единицы						
				Каркас пространствен-						
А4		1	02 01 00 00-02	ный КП3		1	1	1		
			02 01 00 00-05	КП6					1	
А4		2	02 01 01 00	Сетка арматурная С5		1				
			-01	С6				1		
			-08	С10			1			
				Материалы						
				Бетон класса В15		1,59	1,89	1,94	2,05	м³

Ведомость расхода стали на элемент, кг

Марка элемента	Изделия арматурные				Всего	Общий расход
	Арматура класса А-III ГОСТ 5781-82					
	ф8	ф10		Итого		
Фм1	1,2	44,0		45,2	45,2	45,2
Фм2	1,2	46,9		48,1	48,1	48,1
Фм3	1,2	50,1		51,3	51,3	51,3
Фм7	1,2	50,4		51,6	51,6	51,6

Обозначение	Марка	Рис. для 1-1	Размеры, мм					
			А	В	а	в	с	h
3.016.1-9.1-03 00 00 00	Фм1	1	1800	1800	900	900	200	600
-01	Фм2		2100	1800	1050	900	250	600
-02	Фм3		2100	2100	1050	1050	200	600
-03	Фм7	2	2100	2100	1050	1050	200	650

Нач.отдела	Царбак	
Н.контроль	Аксенова	
Гл.констр.отд.	Липницкий	
Нач.сектора	Егорова	
Рук.группы	Татаркина	
Инженер	Пустова	
Ст.техник	Фомина	

3.016.1-9.1-03 000000

Фундамент Фм (Фм1 ... Фм3, Фм7)

Стадия	Масса	Масштаб
Р	–	
Лист	Листов 1	

ГОССТРОЙ СССР
ЛЕНИНГРАДСКИЙ ПРОМСТРОЙПРОЕКТ

Инв. № подл. | Подпись и дата | Взам. инв. №

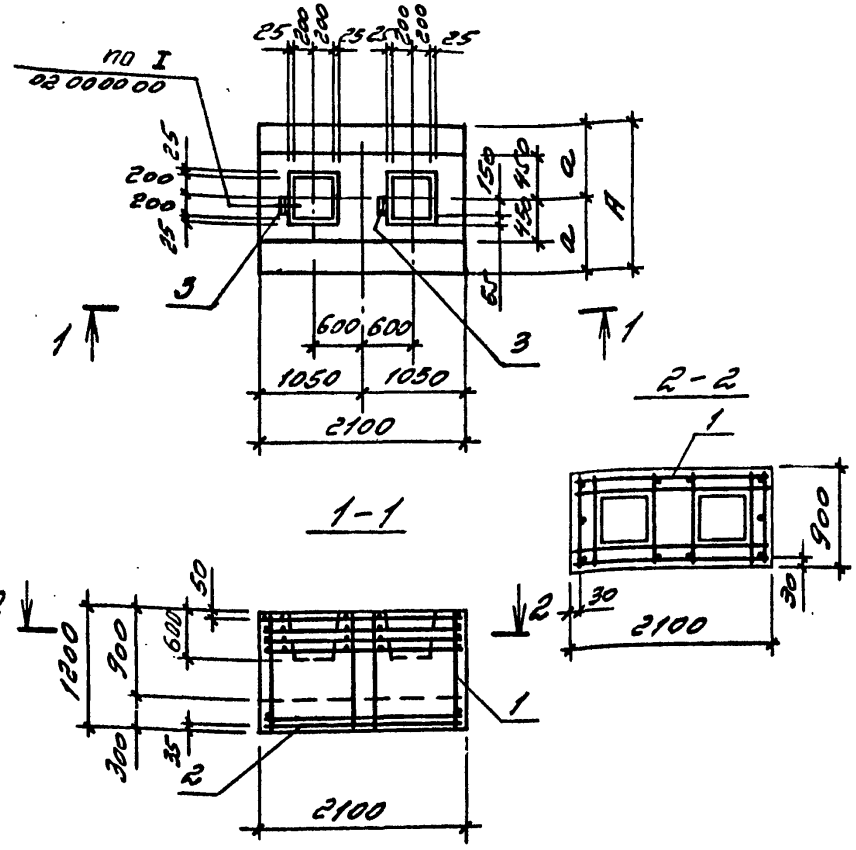

Формат	Зона	Поз.	Обозначение	Наименование	Кол. на изд. 04 000000 –	01		Примечание
				Документация				
А3			3.016.1-9.1-00 000000 ТО	Техническое описание	Х	Х		
				Сборочные единицы				
				Каркас пространственный кп 4				
А3		1	04 010000		1	1		
				Сетка арматурная				
А3		2	02 010100-06	СТ	1			
			-07	СВ		1		
				Детали				
БЧ		3	04 000001	Уголок 100х63х8 ГОСТ 8510-72 ВСт3кп2 ГОСТ 380-71 с=150	2	2		1,48 кг
				Материалы				
				Бетон класса В15	2,31	2,65		м³

Ведомость расхода стали на элемент, кг

Марка элемента	Изделия арматурные						Общий расход
	Арматура класса		Всего	Прокат марки		Всего	
	А-III ГОСТ 5781-82			Вст3кп2 ГОСТ 8510-72*			
	Ф10			∠100×63×8			
Фм4	60,1		60,1	3,0		3,0	63,1
Фм5	63,3		63,3	3,0		3,0	66,3

Обозначение	Марка	Размеры, мм А	Размеры, мм а	Примеч.
3.016.1-9.1-04 000000	Фм4	1200	600	
-01	Фм5	1500	750	

Нач.отдела	Царбак	
Н.контроль	Аксенова	
Гл.констр.отд.	Липницкий	
Нач.сектора	Егорова	
Рук.группы	Татаркина	
Инженер	Пустова	
Ст.техник	Фоменко	

3.016.1-9.1-04 000000

Фундамент Фм (Фм4, Фм5).

Стадия	Масса	Масштаб
Р		
Лист	Листов 1	

ГОССТРОЙ СССР ЛЕНИНГРАДСКИЙ ПРОМСТРОЙПРОЕКТ

Инв. № подл. | Подпись и дата | Взам. инв. №

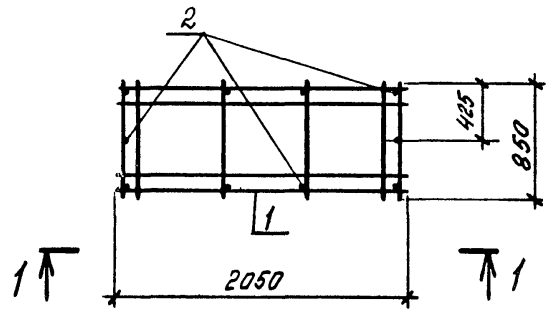

1 — 1

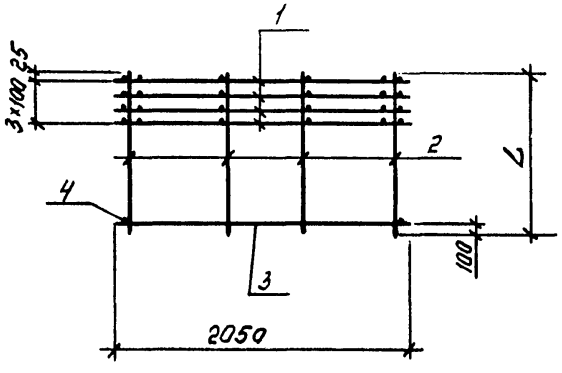

Формат	Зона	Поз.	Обозначение	Наименование	Кол. на испол. 04 01 00 00 -			Приме-чание
					–	01		
				Документация				
А3			3.016.1-9.1-00 00 00 00 00 ТО	Техническое описание	X	X		
				Сборочные единицы				
А4		1	04 01 01 00	Сетка арматурная С9	4	4		
				Детали				
				ГОСТ 5781-82				
Б4		2	04 01 00 01	А-III-10 ℓ=1175	10			0,72 кг
			04 01 00 02	А-III-10 ℓ=1225		10		0,75 кг
Б4		3	04 01 00 03	А-III-10 ℓ=2050	2	2		1,26 кг
Б4		4	04 01 00 04	А-III-10 ℓ=850	2	2		0,52 кг

Обозначение	Марка	L, мм	Масса, кг
3.016.1-9.1-04 01 00 00	КП4	1175	43,4
-01	КП7	1225	43,8

Нач.отд.	Царбак		
Н.контр.	Аксенова		
Гл.констр.отд.	Липницкий		
Нач.сект.	Егорова		
Рук.гр.	Татаркина		
Инженер	Пустова		
Техник	Радзина		

3.016.1-9.1-04 01 00 00

Каркас пространственный КП (КП4, КП7)

Стадия	Масса	Масштаб
Р	см. табл.	
Лист	Листов 1	

ГОССТРОЙ СССР
ЛЕНИНГРАДСКИЙ ПРОМСТРОЙПРОЕКТ

Инв.№ подл. | Подпись и дата | Взам.инв.№

Копировал

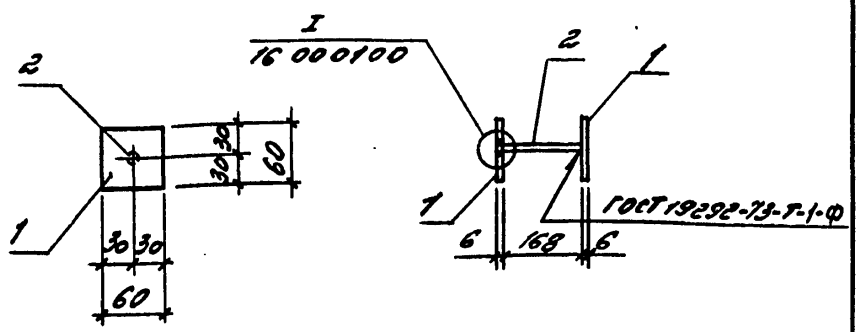

Формат	Зона.	Поз.	Обозначение	Наименование	Кол.	Приме-чание
				Документация		
А3			3.016.1-9.1-00 000000 ТО	Техническое описание		
				Детали		
БЧ		1	17 000101	Лист 6х60 ГОСТ 19903-74 / Ст 3кп 2 ГОСТ 14637-79		
				ℓ=60	2	0,17 кг
БЧ		2	17 000102	Вр-I-5 ГОСТ 6727-80		
				ℓ=174	1	0,03 кг

Нач.отдела	Царбак		
Н.контроль	Аксенова		
Гл.констр.отд.	Липницкий		
Нач.сектора	Егорова		
Рук.группы	Татаркина		
Инженер	Пустова		
Ст.техник	Фоменко		

3.016.1-9.1-17 00 01 00

Изделие закладное МН24

Стадия	Масса	Масштаб
Р	0,37	
Лист	Листов 1	

ГОССТРОЙ СССР ЛЕНИНГРАДСКИЙ ПРОМСТРОЙПРОЕКТ

Копировал Формат

Инв. № подл. | Подпись и дата | Взам. инв. №

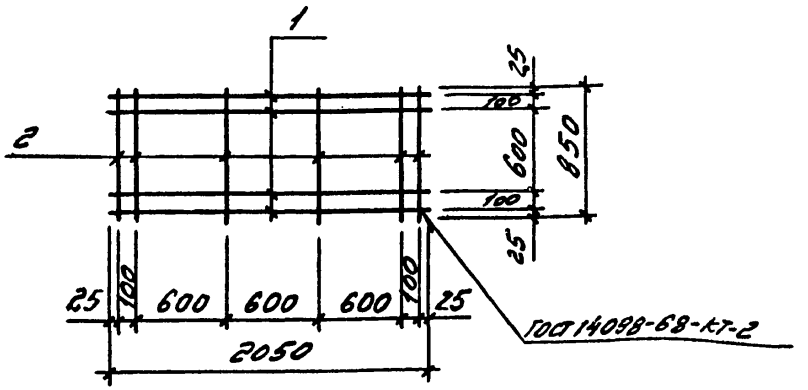

Формат	Зона.	Поз.	Обозначение	Наименование	Кол.	Приме-чание
				Документация		
А3			3.016.1-9.1-00 000000 ТО	Техническое описание		
				Детали		
				ГОСТ 5781-82		
БЧ		1	04 010101	А-III-10 ℓ=2050	4	1,26 кг
БЧ		2	04 010102	А-III-10 ℓ=850	6	0,52 кг

Нач.отдела	Царбак		
Н.контроль	Аксенова		
Гл.констр.отд.	Липницкий		
Нач.сектора	Егорова		
Рук.группы	Татаркина		
Инженер	Пустова		
Ст.техник	Фоменко		

3.016.1-9.1-04 01 01 00

Сетка арматурная С9

Стадия	Масса	Масштаб
Р	8,16	
Лист	Листов 1	

ГОССТРОЙ СССР ЛЕНИНГРАДСКИЙ ПРОМСТРОЙПРОЕКТ

Копировал 22035-02 15 Формат

Инв. № подл. | Подпись и дата | Взам. инв. №

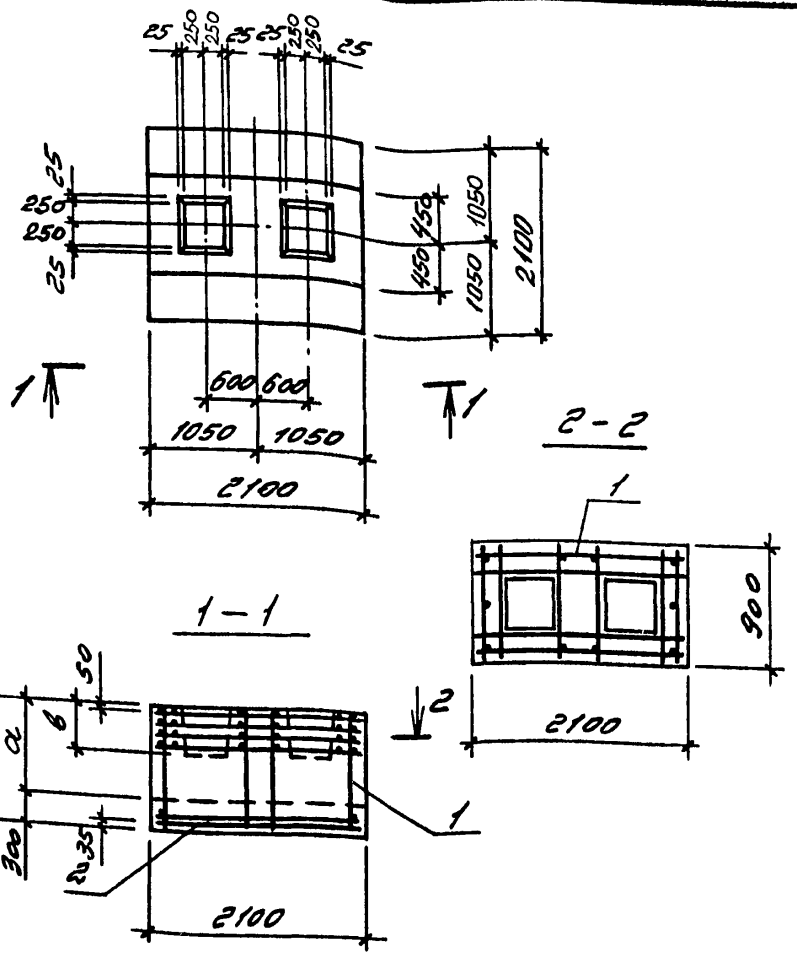

Формат	Зона	Поз.	Обозначение	Наименование	Кол. на испол. 05 000000 –			Примечание
					–	01		
				Документация				
А3			3.016.1-9.1-00 000000 ТО	Техническое описание	X	X		
				Сборочные единицы				
				Каркас пространствен-				
А3		1	04 0100 00	ный КП 4	1			
			-01	КП 7		1		
				Сетка арматурная				
А3		2	02 0101 00- 05	С6	1			
				Материалы				
				Бетон класса В15	2,78	2,90		м³

Ведомость расхода стали на элемент, кг

Марка элемента	Изделия арматурные		Всего	Общий расход
	Арматура класса А-III ГОСТ 5781-82			
	Ф10			
Фм 6	71,1		71,1	71,1
Фм 8	71,5		71,5	71,5

Обозначение	Марка	Размеры, мм		
		A	a	b
3.016.1-9.1-05000000	Фм 6	1200	900	600
-01	Фм 8	1250	950	650

Нач.отдела	Царбак	
Н.контроль	Аксенова	
Гл.констр.отд.	Липницкий	
Нач.сектора	Егорова	
Рук.группы	Татаркина	
Инженер	Пустова	
Ст.техник	Фомина	

3.016.1-9.1-05 000000

Фундаменты Фм (Фм 6, Фм 8)

Стадия	Масса	Масштаб
Р		
Лист	Листов 1	

ГОССТРОЙ СССР ЛЕНИНГРАДСКИЙ ПРОМСТРОЙПРОЕКТ

Инв. № подл. | Подпись и дата | Взам. инв. №

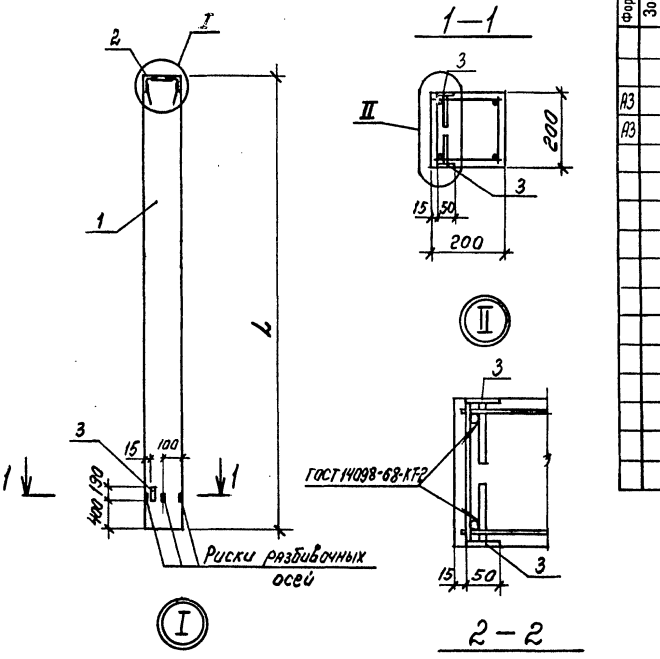

Формат	Зона	Поз.	Обозначение	Наименование	кол. на исп. 06.00.00.00-			Примечание
					-	01		
				Документация				
А3			3.016.1-9.1-00.00.00.00ТО	Техническое описание	Х	Х		
А3			00.00.00.00ВРС	Ведомость расхода стали	Х	Х		
				Сборочные единицы				
				Колонна				
		1	1.823.1-2, Вып.1;2	1К33.2-2	1			
			1.823.1-2, Вып.1;2	1К36.2-2		1		
				Изделие закладное				
		2	1,400-6/76, Вып.1	МЧ-10	1	1		Взамен МЧ1
		3	3.400-6/76, Вып.1	МЧ1-12	2	2		

Обозначение	Марка	L, мм	Масса, кг
3.016.1-9.1-06.00.00.00	1К33.2-2-1	3300	330
-01	1К36.2-2-1	3600	360

Нач.отд.	Царбак		
Н.контр.	Аксенова		
Гл.констр.отд.	Липницкий		
Нач.сект.	Егорова		
Рук.гр.	Татаркина		
Инженер	Пустова		
Техник	Радзина		

3.016.1-9.1-06.00.00.00

Колонна 1К (1К33.2-2-1; 1К36.2-2-1)

Стадия	Масса	Масштаб
Р	см. табл.	
Лист	Листов 1	

госстрой СССР ЛЕНИНГРАДСКИЙ ПРОМСТРОЙПРОЕКТ

Инв.№ подл. | Подпись и дата | Взам. инв.№

Ведомость расхода стали на элемент, кг

Марка изделия	Изделия арматурные								Изделия закладные							Общий расход
	Арматура класса							Всего	Арматура класса				Прокат марки		Всего	
	А-I	А-III					Вр-I		А-I	А-II			ВСт3			
	ГОСТ 5781-82*						ГОСТ 6727-80		ГОСТ 5781-82*				ГОСТ 103-76	ГОСТ 8509-72		
	ф6	ф8	ф12	ф16		Итого	ф5		ф10	ф8	ф10	Итого	-δ=8	∠100×63×8		
СП5.5-30-3	0,5		19,44			19,94	4,32	24,26	1,2	0,64	0,3	0,94	1,2	5,1	8,44	32,70
СП6-30-1	0,5		21,2			21,7	4,64	26,34	1,2	0,64	0,3	0,94	1,2	5,1	8,44	34,78
СП6-30-2		0,88		37,68		38,56	3,90	42,46	1,2	0,64	0,3	0,94	1,2	5,1	8,44	50,90

Ведомость расхода стали на дополнительные закладные изделия, кг

Марка элемента	Изделия закладные							Общий расход
	Арматура класса А-III				Прокат марки ВСт3 кп 2		Всего	
	ГОСТ 5781-82*				ГОСТ 8509-72	ГОСТ 19903-74		
	ф8	ф10	ф12	Итого	∠80×80×6	-δ=8	-δ=14		
1К33.2-2-1	0,56	0,2		0,76	3,4	1,24		4,64	5,40
1К36.2-2-1	0,56	0,2		0,76	3,4	1,24		4,64	5,40

Инв.№ подл. | Подпись и дата | Взам. инв.№

Нач.отд.	Царбак	
Н.контр	Аксенова	
Гл.констр.отд.	Липницкий	
Нач.сект	Егорова	
Рук.гр.	Татаркина	
Инженер	Пустова	
Техник	Рядзина	

3.016.1-9.1-00 00 00 00 ВРС

Ведомость расхода стали на элемент

Стадия	Лист	Листов
Р		

ГОССТРОЙ СССР ЛЕНИНГРАДСКИЙ ПРОМСТРОЙПРОЕКТ

Копировал 22035-02 18 Формат

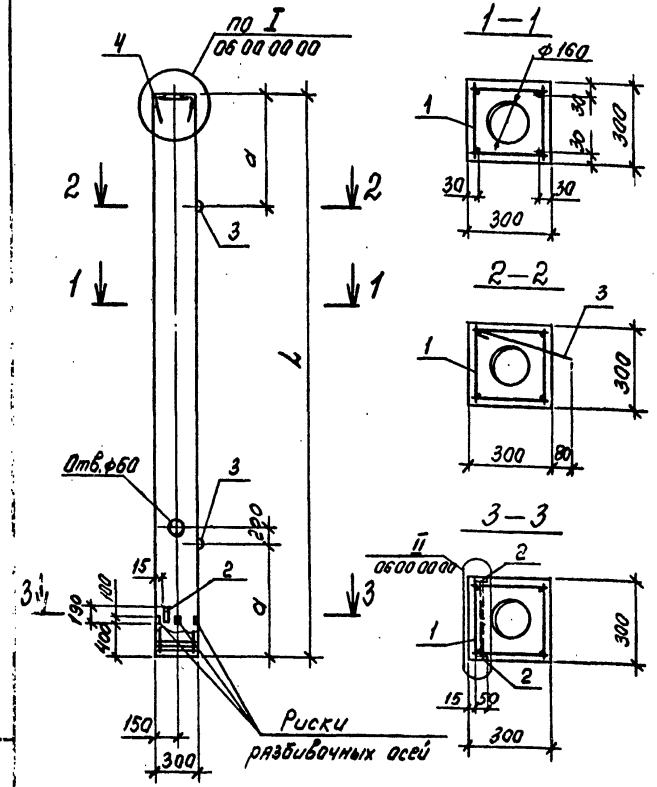

Формат	Зона	Поз.	Обозначение	Наименование	Кол. на испол. 07 00 00 00				Примечание
					-	01	02		
				Документация					
А3			3.016.1-9.1 - 00 00 00 00 ТО	Техническое описание	X	X	X		
А3			00 00 00 00 ВРС	Ведомость расхода стали	X	X	X		
				Сборочные единицы					
				Каркас пространственный					
А3		1	07 01 00 00	КП8		1			
			-01	КП9			1		
			-02	КП10	1				
				Изделие закладное					
		2	3.400-6/76, Вып.1	МИ1-12	2	2	2		
		3	3.016.1-9.1-07 00 02.00-01	МН 3Н	2	2	2		
АУ		4	07 00 01 00	МН2	1	1	1		
				Материалы					
				Бетон класса В25	0,38	0,48	0,92		м³

Обозначение	Марка	Размеры, мм		Масса, т
		L	d	
3.016.1-9.1 - 07 00 00 00	СП55-30-3	5500	1100	0,96
-01	СП6-30-1	6000	1200	1,05
-02	СП6-30-2	6000	1200	1,05

Нач.отд.	Царбак	
Н.контр.	Аксенова	
Гл.констр.отд.	Липницкий	
Нач.сект.	Егорова	
Рук.гр	Татаркина	
Инженер	Пустова	
Техник	Радзина	

3.016.1-9.1-07 00 00 00

Колонны СП (СП55-30-3; СП6-30-1; СП6-30-2)

Стадия	Масса	Масштаб
Р	см. табл.	

Лист | Листов 1

госстрой СССР ЛЕНИНГРАДСКИЙ ПРОМСТРОЙПРОЕКТ

Инв.№ подл. | Подпись и дата | Взам.инв.№

Копировал 22035-02 19 Формат

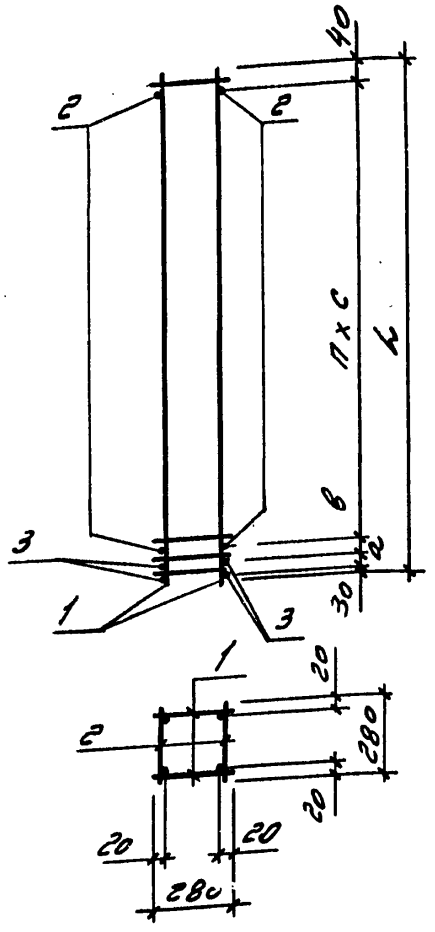

Формат	Зона	Поз.	Обозначение	Наименование	Кол. на исполн. 07 01 00 00- –	01	02	03	04				Примечание
				Документация									
А3			3.016.1-9.1-00 00 00 00 ТО	Техническое описание	×	×	×	×	×				
				Сборочные единицы									
				Каркас плоский									
А3		1	07 01 00 00	Кр 4	2								
			-01	Кр 5		2							
			-02	Кр 6			2						
			-03	Кр 8				2					
			-04	Кр 9					2				
				Детали									
БЧ		2	07 01 00 01	Вр-I-5 ГОСТ 6727-80									
				ℓ=280	58	48	54						0,04 кг
				ГОСТ 5781-82									
			07 01 00 02	А-I-8 ℓ=280					20				0,11 кг
			07 01 00 03	А-I-6 ℓ=280				20					0,06 кг
БЧ		3	07 01 00 04	А-I-6 ℓ=280	4		4						0,06 кг
			07 01 00 05	А-I-8 ℓ=280		4							0,11 кг
			07 01 00 06	А-I-12 ℓ=280				4	4				0,25 кг

Обозначение	Марка	Размеры, мм ℓ	a	b	c	n, шт.	Масса, кг
3.016.1-9.1-07 01 00 00	КП8	5970	100	-	200	29	26,32
-01	КП9	5970	70	80	250	23	42,40
-02	КП10	5470	100	100	200	26	24,24
-03	КП12	2970	100	100	300	9	39,84
-04	КП13	2970	100	100	300	9	52,48

Нач.отдела	Царбак	
Н.контроль	Аксенова	
Гл.констр.отд.	Липницкий	
Нач.сектора	Егорова	
Рук.группы	Татаркина	
Инженер	Пустова	
Ст.техник	Фоменко	

3.016.1-9.1-07 01 00 00

Каркас пространственный КП (КП8 ... КП13)

Стадия	Масса	Масштаб
Р	см. табл.	
Лист	Листов 1	

ГОССТРОЙ СССР ЛЕНИНГРАДСКИЙ ПРОМСТРОЙПРОЕКТ

22035-02 20

Инв. № подл. | Подпись и дата | Взам. инв. №

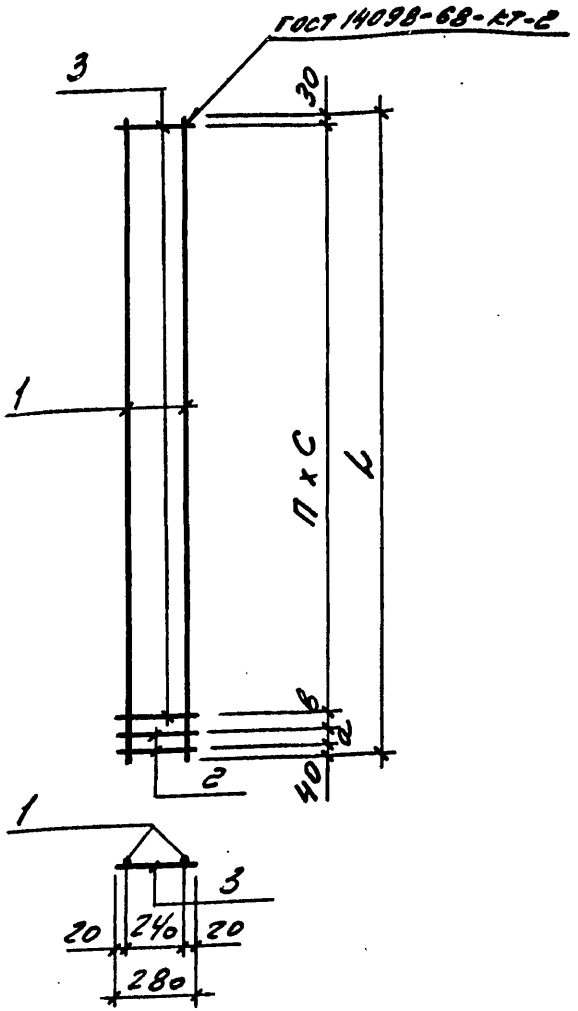

Формат	Зона	Поз.	Обозначение	Наименование	Кол. на испол. 07.01.01.00- —	01	02	03	04				Примечание
				Документация									
А3			3.016.1-9.1-00.000000 ТО	Техническое описание	×	×	×	×	×				
				Детали									
				ГОСТ 5781-82									
Б4		1	07.01.01.01	А-III-12 ℓ=5970	2								5,30кг
			07.01.01.02	А-III-16 ℓ=5970		2							9,42 кг
			07.01.01.03	А-III-12 ℓ=5470			2						4,86 кг
			07.01.01.04	А-III-22 ℓ=2970				2					8,86кг
			07.01.01.05	А-IV-25 ℓ=2970					2				11,43кг
Б4		2	07.01.01.06	А-I-6 ℓ=280	2		2						0,06кг
			07.01.01.07	А-I-8 ℓ=280		2							0,11кг
			07.01.01.08	А-I-12 ℓ=280				2					0,25кг
			07.01.01.09	А-I-14 ℓ=280					2				0,34кг
Б4		3	07.01.01.10	А-I-6 ℓ=280				10					0,06кг
			07.01.01.11	А-I-8 ℓ=280					10				0,11кг
			07.01.01.12	ГОСТ 6727-80									
				ℓ=280	29	24	27						0,04кг

Обозначение	Марка	Размеры, мм L	a	b	c	П, шт.	Масса, кг
3.016.1-9.1-07.01.01.00	Кр 4	5970	100	—	200	29	11,88
-01	Кр 5	5970	70	80	250	23	20.02
-02	Кр 6	5470	100	100	200	26	10.92
-03	Кр 8	2970	100	100	300	9	18.82
-04	Кр 9	2970	100	100	300	9	24.62

Нач.отдела	Царбак	
Н.контроль	Аксенова	
Гл.констр.отд.	Липницкий	
Нач.сектора	Егорова	
Рук.группы	Татаркина	
Инженер	Пустова	
Ст.техник	Фоменко	

3.016.1-9.1-07.01.01.00

Каркас плоский Кр (Кр 4 ... Кр 9)

Стадия	Масса	Масштаб
Р	см. табл.	
Лист	Листов 1	

ГОССТРОЙ СССР
ЛЕНИНГРАДСКИЙ ПРОМСТРОЙПРОЕКТ

Инв.№ подл. | Подпись и дата | Взам.инв.№

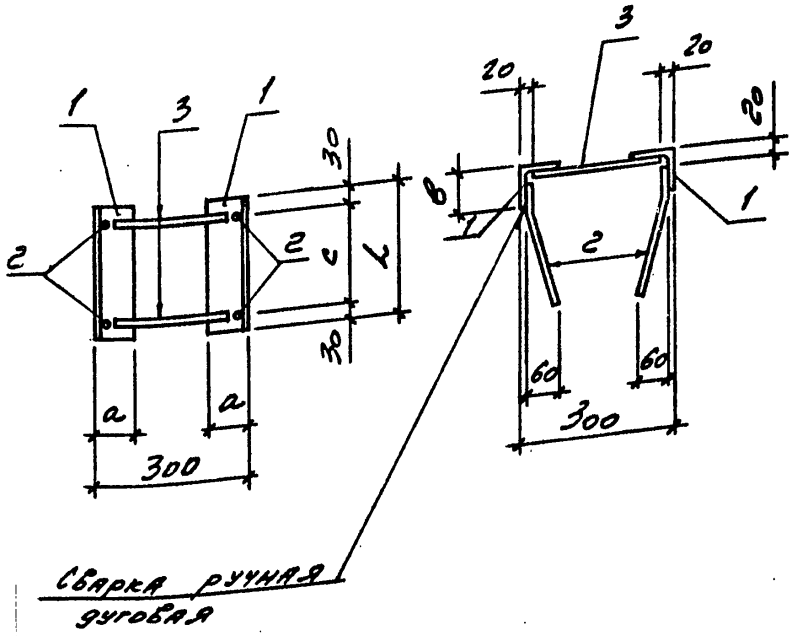

Формат	Зона	Поз.	Обозначение	Наименование	Кол. на исп. 07 00 01 00-			Примечание
					–	01		
				Документация				
А3			3.016.1-9.1-00 00000000 ТО	Техническое описание	X	X		
				Детали				
БЧ		1	07 0001 00	Уголок 100×63×8 ГОСТ 8509-72 / Вст3 кп2 ГОСТ 380-71*				
				ℓ = 260	2			2,57 кг
			-01	Уголок 110×110×8 ГОСТ 8509-72 / Вст3пс6-1 ТУ 14-1-3023-80				
				ℓ = 300		2		4,05 кг
				ГОСТ 5781-82				
БЧ		2	07 0001 02	А-III-8 ℓ = 300	4			0,11 кг
			07 0001 03	А-III-10 ℓ = 350		4		0,22 кг
БЧ		3	07 00 01 04	А-III-10 ℓ = 260	2	2		0,16 кг

Обозначение	Марка	Размеры, мм				Масса, кг
		L	a	B	c	
3.016.1-9.1-07 0001 00	МН2	260	63	100	200	5,9
-01	МН3	300	70	110	240	9,3

Инв.№ подл. | Подпись и дата | Взам.инв.№

Нач.отдела	Царбак	
Н.контроль	Аксенова	
Гл.констр.отд.	Липницкий	
Нач.сектора	Егорова	
Рук.группы	Татаркина	
Инженер	Пустова	
Ст.техник	Фоменко	

3.016.1-9.1-07 00 01 00

Изделие закладное МН (МН2, МН3)

Стадия	Масса	Масштаб
Р	СН. ТАБЛ.	
Лист	Листов 1	

ГОССТРОЙ СССР
ЛЕНИНГРАДСКИЙ ПРОМСТРОЙПРОЕКТ

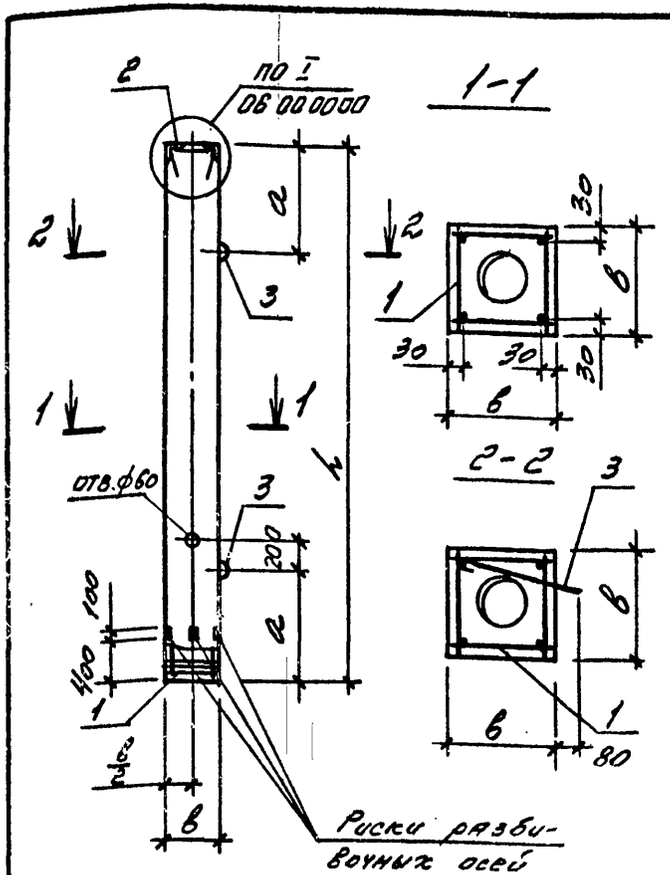

Формат	Зона	Поз.	Обозначение	Наименование	Кол. на испол. 08 000000- –	01	02	03	04	05	Примечание
				Документация							
А3			3.016.1-9.1-00000000 ТО	Техническое описание	Х	Х	Х	Х	Х	Х	
				Сборочные единицы							
				Каркас пространственный							
А3		1	07 010000-03	КП12	1						
			-04	КП13		1					
А3		1	08 010000	КП16			1				
			-01	КП17				1			
			-02	КП18					1		
			-03	КП19						1	
				Изделие закладное							
А4		2	07 00 01 00-01	МН3	1	1	1	1	1	1	
А4		3	07 00 02 00	МН33	2	2					
			-01	МН34			2	2	2	2	
				Материалы							
				Бетон класса В25	0,21	0,21	0,38	0,38	0,55	0,55	м³

Обозначение	Марка	Размеры, мм L	a	в	Масса, т
3.016.1-9.1-08 000000	СП3-30-1	3000	600	300	0,52
-01	СП3-30-2	3000	600	300	0,52
-02	СП5,5-30-1	5500	1100	300	0,96
-03	СП5,5-30-2	5500	1100	300	0,96
-04	СП5,5-40-1	5500	1100	400	1,38
-05	СП5,5-40-2	5500	1100	400	1,38

Нач.отдела	Царбак	
Н.контроль	Аксенова	
Гл.констр.отд.	Липницкий	
Нач.сектора	Егорова	
Рук.группы	Татаркина	
Инженер	Пустова	
Ст.техник	Фоменко	

3.016.1-9.1-08 000000

Колонна СП (СП3-30-1,2; СП5,5-30-1,2; СП5,5-40-1,2)

Стадия	Масса	Масштаб
Р	сн. табл.	
Лист 1	Листов 2	

ГОССТРОЙ СССР ЛЕНИНГРАДСКИЙ ПРОМСТРОЙПРОЕКТ

22035-02 23

Инв.№ подл. | Подпись и дата | Взам.инв.№

Ведомость расхода стали на элемент, кг

Марка элемента	Изделия арматурные														Изделия закладные							Общий расход
	Арматура класса														Арматура класса					Прокат марки		
	А-I					А-III						Вр-I			А-I			А-III		ВСт3пс6-1		
	ГОСТ 5781-82*											ГОСТ 6727-80			ГОСТ 5781-82*					ГОСТ 8509-72		
	Ф6	Ф8	Ф10	Ф12	Ф14	Ф14	Ф18	Ф20	Ф22	Ф25	Итого	Ф5		Всего	Ф8	Ф10		Ф10		∠110×110×8	Всего	
СП3-30-1	2,4			2,0					35,4		39,8			39,8	0,8			1,2		8,1	10,1	49,9
СП3-30-2		4,4		1,0	1,4	1,4				45,7	53,9			53,9	0,8			1,2		8,1	10,1	64,0
СП5,5-30-1			1,4			26,4					27,8	3,4		31,2		1,2		1,2		8,1	10,5	41,7
СП5,5-30-2			1,4				43,7				45,1	2,9		48,0		1,2		1,2		8,1	10,5	58,5
СП5,5-40-1			1,8				43,7				45,5	4,3		49,8		1,2		1,2		8,1	10,5	60,3
СП5,5-40-2			1,8					54,0			55,8	4,3		60,1		1,2		1,2		8,1	10,5	70,6

Инв.№ подл. | Подпись и дата | Взам.инв.№

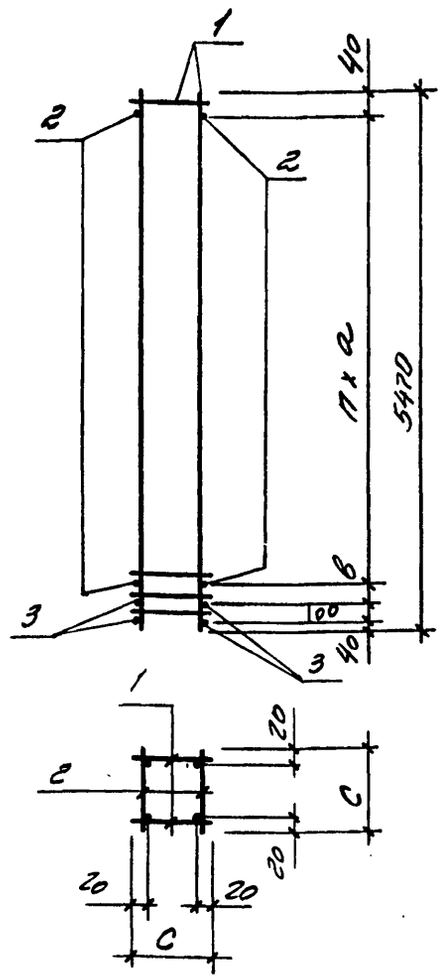

Формат	Зона	Поз.	Обозначение	Наименование	Кол. на исп. 08 010000-						Примечание
					-	01	02	03			
				Документация							
А3			3.016.1-9.1-00 0000000ТО	Техническое описание	X	X	X	X			
				Сборочные единицы							
				Каркас плоский							
А3		1	08 010100	Кр 12	2						
			-01	Кр 13		2					
			-02	Кр 14			2				
			-03	Кр 15				2			
				Детали							
Б4		2	08 010101	Вр-I-5 ГОСТ 6727-80							
				ℓ=280	42	36					0,04кг
Б4			08 010102	ℓ=380			36	36			0.06 кг
				ГОСТ 5781-82							
Б4		3	08 010103	А-I-10 ℓ=280	4	4					0.17кг
			08 010104	А-I-10 ℓ=380			4	4			0.23кг

Обозначение	Марка	Размеры, мм				П, шт.	Масса, кг
		с	а	в			
3.016.1-9.1-08 010000	КП16	280	250	290		20	31,16
-01	КП17	280	300	190		17	47,96
-02	КП18	380	300	190		17	49,90
-03	КП19	380	300	190		17	60.10

Нач.отдела	Царбак	
Н.контроль	Аксенова	
Гл.констр.отд.	Липницкий	
Нач.сектора	Егорова	
Рук.группы	Татаркина	
Инженер	Пустова	
Ст.техник	Фоменко	

3.016.1-9.1-08 010000

Каркас пространственный КП (КП16 ... КП19)

Стадия	Масса	Масштаб
Р	см. табл.	
Лист	Листов 1	

ГОССТРОЙ СССР
ЛЕНИНГРАДСКИЙ ПРОМСТРОЙПРОЕКТ

Инв. № подл. | Подпись и дата | Взам. инв. №

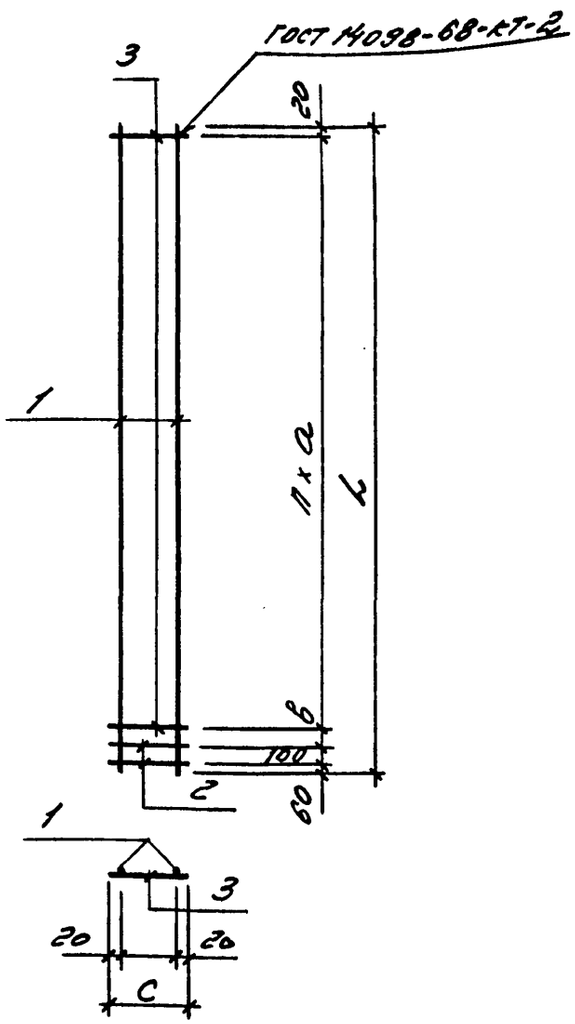

Формат	Зона	Поз.	Обозначение	Наименование	Кол. на исп. 08 010100 –	01	02	03			Примечание
				Документация							
А3			3.016.1-9.1-00 00 00 00 ТО	Техническое описание	×	×	×	×			
				Детали							
				ГОСТ 5781-82							
Б4		1	08 010102	А-III-14 ℓ = 5470	2						6,61 кг
			08 010101-01	А-III-18 ℓ = 5470		2					10,93 кг
			08 010103	А-III-18 ℓ = 5470			2				10,93 кг
			08 010104	А-II-20 ℓ = 5470				2			13,50 кг
Б4		2	08 010105	А-I-10 ℓ = 280	2	2					0,17 кг
			08 010106	А-I-10 ℓ = 380			2	2			0,23 кг
				ГОСТ 6727-80							
Б4		3	08 010107	Вр I-5 ℓ = 280	21	18					0.04 кг
			08 010108	Вр I-5 ℓ = 380			18	18			0.06 кг

Обозначение	Марка	Размеры, мм L	a	в	С	n, шт.	Масса, кг
3.016.1-9.1-08 010100	Кр 12	5470	250	290	280	20	14,40
-01	Кр 13	5470	300	190	280	17	22,92
-02	Кр 14	5470	300	190	380	17	23,40
-03	Кр 15	5470	300	190	380	17	28,50

Нач.отдела	Царбак	
Н.контроль	Аксенова	
Гл.констр.отд.	Липницкий	
Нач.сектора	Егорова	
Рук.группы	Татаркина	
Инженер	Пустова	
Ст.техник	Фоменко	

3.016.1-9.1-08 010100

Каркас плоский Кр (Кр 12 ... Кр 15)

Стадия	Масса	Масштаб
Р	см. табл.	
Лист	Листов 1	

ГОССТРОЙ СССР
ЛЕНИНГРАДСКИЙ ПРОМСТРОЙПРОЕКТ

Инв. № подл. | Подпись и дата | Взам. инв. №

Инв № подл.	Подпись и дата	Взам. инв.№

Формат	Зона	Поз.	Обозначение	Наименование	Кол. на исполн. 09 000000 –										Примечание
					–	01	02	03	04	05					
				Документация											
А4			3.016.1-9.1-09 000000 СБ	Сборочный чертеж	x	x	x	x	x	x					
А3			00 00 00 00 ТО	Техническое описание	x	x	x	x	x	x					
				Сборочные единицы											
				Каркас пространственный											
А4		1	09 01 00 00	КП 20	1	1									
			-01	КП 21			1	1							
			-02	КП 22					1	1					
А4		2	09 00 01 00	Изделие закладное МН5	2	2	2	2	2	2					
				Марка											

Нач.отд.	Царбак	
Н.контр.	Аксенова	
Гл.констр.отд.	Липницкий	
Нач.сект	Егорова	
Рук.гр.	Татаркина	
Инженер	Пустова	
Техник	Радзина	

3.016.1-9.1-09 00 00 00

Траверсы Т1 (Т1-2-1... Т1-4-2)

Стадия	Лист	Листов
Р	1	2

ГОССТРОЙ СССР
ЛЕНИНГРАДСКИЙ ПРОМСТРОЙПРОЕКТ

Копировал Формат

Инв. № подл.	Подпись и дата	Взам. инв. №

Формат	Зона	Поз.	Обозначение	Наименование	Кол. на исполн. 09 000000 –										Примечание
					–	01	02	03	04	05					
				Изделие закладное											
А4		3	3.016.1-9.1-09 00 02 00	МН6	2	2									
А4		4	09 00 04 00	МН7	2	2	2	2							
А4		5	-01	МН10	2	2	2	2	2	2					
А4		6	09 00 01 00-02	МН11			2	2							
А4		7	09 00 03 00	МН12					2	2					
				Детали											
Б4		8	09 00 00 01	Вр-I-5 ГОСТ 6727-80 ℓ=230	4	4	4	4	4	4					0,03 кг
				Материалы											
				Бетон класса В 15	0,22	0,22	0,22	0,22	0,22	0,22					$м^3$

22035-02 27

3.016.1-9.1-09 00 00 00

Копировал Формат

Рис. 1

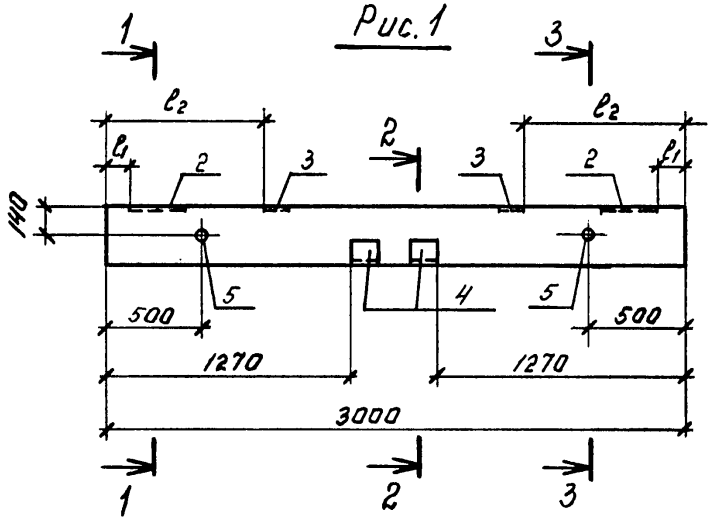

1—1

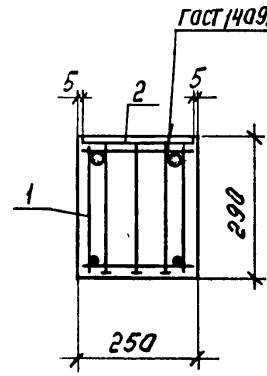

2—2

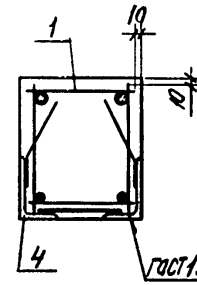

3—3

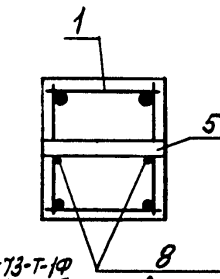

4—4

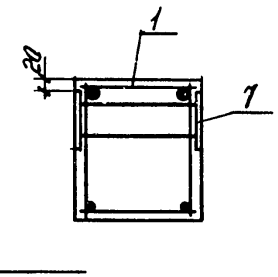

Рис. 2

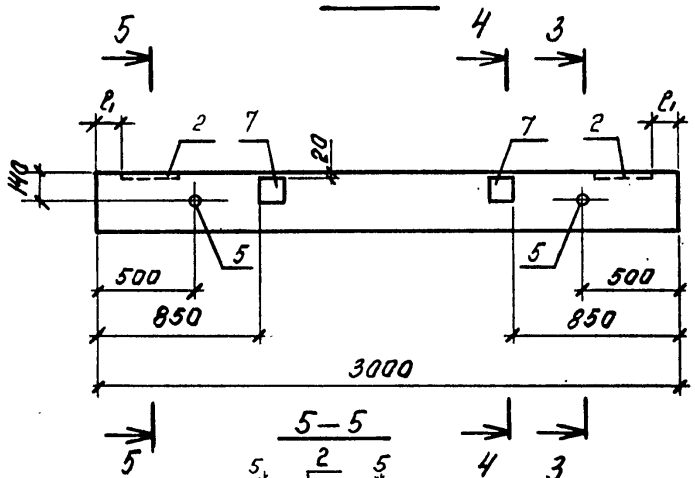

5—5

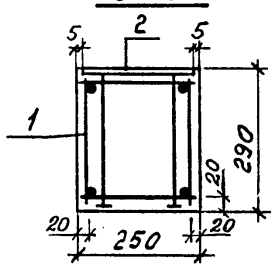

Обозначение	Марка	Рис.	Размеры, мм	
			l_1	l_2
3.016.1-9.1-09 00 00 00	Т1-2-1	1	30	700
-01	Т1-2-2	1	210	690
-02	Т1-3-1	1	130	830
-03	Т1-3-2	1	310	830
-04	Т1-4-1	2	130	—
-05	Т1-4-2	2	210	—

Нач.отд.	Царбак	
Н.контр.	Аксенова	
Гл.констр.отд.	Липницкий	
Нач.сект.	Егорова	
Рук.гр.	Татаркина	
Инженер	Пустова	
Техник	Радзина	

3.016.1-9.1-09 00 00 00 СБ

Траверсы Т1 (Т1-2-1... Т1-4-2) Сборочный чертеж

Стадия	Масса	Масштаб
Р	540	
Лист	Листов 1	

ГОССТРОЙ СССР ЛЕНИНГРАДСКИЙ ПРОМСТРОЙПРОЕКТ

Инв.№ подл. | Подпись и дата | Взам. инв.№

Копировал

22035-02 28 Формат

Инв. № подл.	Подпись и дата	Взам. инв. №

Формат	Зона	Поз.	Обозначение	Наименование	Кол. на исполн. 09 01 00 00-										Примечание
					-	01	02	03	04	05	06				
				Документация											
А3			3.016.1-9.1-09 00000005Б	Сборочный чертеж	X	X	X	X	X	X	X				
А3			00 0000 00 ТО	Техническое описание	X	X	X	X	X	X	X				
				Сборочные единицы											
А3		1	09 0101 00	Каркас КР16	2										
			-01	КР17		2									
			-02	КР18			2								
			-03	КР19				2							
			-04	КР20					2						
			-05	КР27						2					
			-06	КР28							2				

Марка

Нач.отд.	Царбак	
М.контр	Аксенова	
Гл.констр.отд.	Липницкий	
Нач.сект	Егорова	
Рук.гр.	Татаркина	
Инженер	Пустова	
Техник	Радзина	

3.016.1-9.1-09 01 00 00

Каркас пространственный КП (КП 20..., КП24; КП31; КП32)

Стадия	Лист	Листов
Р	1	2

ГОССТРОЙ СССР
ЛЕНИНГРАДСКИЙ ПРОМСТРОЙПРОЕКТ

Копировал Формат

Инв. № подл.	Подпись и дата	Взам. инв. №

Формат	Зона	Поз.	Обозначение	Наименование	Кол. на исполн. 09 01 00 00-										Примечание
					-	01	02	03	04	05	06				
				Детали											
				ГОСТ 6727-80											
Б4		2	3.016.1-9.1-09 01 0001	Вр-I-5 l=230			42	66							0,03 кг
			09 0100 02	Вр-I-5 l=180					34						0,03 кг
			09 0100 03	Вр-I-5 l=280						72					0,04 кг
				ГОСТ 5781-82											
			09 0100 04	А-I-8 l=280							72				0,11 кг
			09 0100 05	А-I-8 l=230	42	42									0,09 кг

22035-02 23

3.016.1-9.1-09 01 00 00

Лист 2

Копировал Формат

28

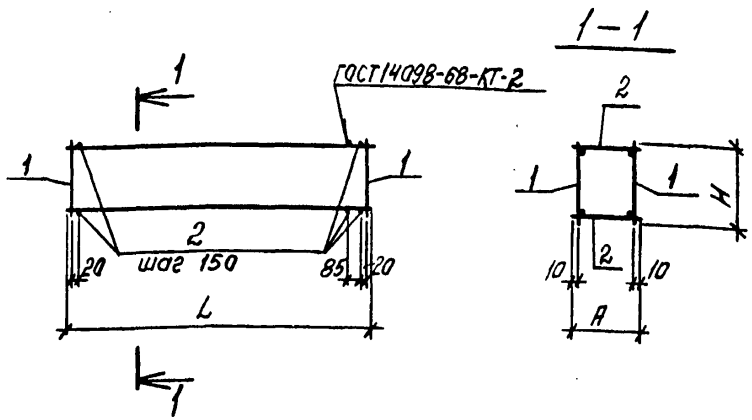

Обозначение	Марка	Размеры, мм			Масса, кг
		L	H	A	
3.016.1-9.1-09010000	КП20	2980	270	230	25,62
-01	КП21	2980	270	230	31,48
-02	КП22	2980	270	230	13,54
-03	КП23	4780	270	230	22,06
-04	КП24	2380	280	180	13,98
-05	КП31	5980	280	280	20,52
-06	КП32	5980	280	280	55,96

Нач.отд.	Царбак	
Н.контр.	Аксенова	
Гл.конструктор отд.	Липницкий	
Нач.сект.	Егорова	
Рук.гр.	Татаркина	
Инженер	Пустова	
Техник	Радзина	

3.016.1-9.1-09 010000 СБ

Каркас пространственный КП (КП20.., КП24, КП31, КП32) Сборочный чертеж

Стадия	Масса	Масштаб
Р	см. табл.	

Лист | Листов 1

ГОССТРОЙ СССР ЛЕНИНГРАДСКИЙ ПРОМСТРОЙПРОЕКТ

Инв. № подл. | Подпись и дата | Взам. инв. №

Копировал | Формат

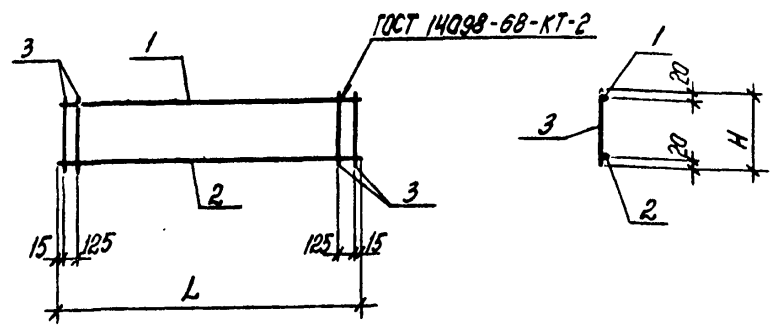

Обозначение	Марка	Размеры, мм		Масса, кг
		L	H	
3.016.1-9.1-09010100	КР16	2980	270	10,92
-01	КР17	2980	270	13,85
-02	КР18	2980	270	6,14
-03	КР19	4780	270	10,04
-04	КР20	2380	280	4,26
-05	КР27	5980	280	8,82
-06	КР28	5980	280	24,02

Нач.отд.	Царбак	
Н.контр.	Аксенова	
Гл.конструктор отд.	Липницкий	
Нач.сект.	Егорова	
Рук.гр.	Татаркина	
Инженер	Пустова	
Техник	Радзина	

3.016.1-9.1-09 01 01 00 СБ

Каркас КР (КР16...КР20, КР27, КР28) Сборочный чертеж

Стадия	Масса	Масштаб
Р	см. табл.	

Лист | Листов 1

ГОССТРОЙ СССР ЛЕНИНГРАДСКИЙ ПРОМСТРОЙПРОЕКТ

Инв. № подл. | Подпись и дата | Взам. инв. №

Копировал

Формат

Инв. № подл.	Подпись и дата	Взам. инв. №

Формат	Зона	Поз.	Обозначение	Наименование	Кол. на исполн. 09 01 01 00 –										Примечание
					–	01	02	03	04	05	06				
				Документация											
А4			3.016.1-9.1-09 0101000СБ	Сборочный чертеж	X	X	X	X	X	X	X				
А3			00 0000000ТО	Техническое описание	X	X	X	X	X	X	X				
				Детали											
				ГОСТ 5781-82											
Б4		1	09 01 01 01	А-III-18 ℓ=2980	1										
			09 01 01 02	А-III-22 ℓ=2980		1									5,96кг
			09 01 01 03	А-III-12 ℓ=2980			1								8,89 кг
			09 01 01 04	А-III-14 ℓ=4780				1							2,65 кг
			09 01 01 05	А-III-12 ℓ=2380					1						5,77 кг
			09 01 01 06	А-III-10 ℓ=5980						1					2,11 кг
			09 01 01 07	А-III-20 ℓ=5980							1				3,69 кг
				Марка											14,75кг

Нач.отд.	Царбак	
Н.контр.	Аксенова	
Гл.констр.отд.	Липницкий	
Нач.сект	Егорова	
Рук.гр.	Татаркина	
Инженер	Пустова	
Техник	Радзина	

3.016.1-9.1-09 01 01 00

Каркас КР (КР16...КР20, КР27, КР28)

Стадия	Лист	Листов
Р	1	2

ГОССТРОЙ СССР
ЛЕНИНГРАДСКИЙ ПРОМСТРОЙПРОЕКТ

Копировал Формат

Инв. № подл.	Подпись и дата	Взам. инв. №

Формат	Зона	Поз.	Обозначение	Наименование	Кол. на исполн. 09 01 01 00 –										Примечание
					–	01	02	03	04	05	06				
				ГОСТ 5781-82											
Б4		2	3.016.1-9.1-09 0101 08	А-I-12 ℓ=2980	1	1	1								2,65кг
			09 0101 09	А-I-10 ℓ=4780				1							2,95кг
			09 01 01 10	А-I-10 ℓ=2380					1						1,47кг
			09 01 01 11	А-I-10 ℓ=5980						1					3,69кг
			09 01 01 12	А-I-12 ℓ=5980							1				5,31кг
Б4		3	09 01 01 13	А-I-8 ℓ=270	21	21									0,11кг
			09 01 01 14	Вр-I-5 ГОСТ 6727-80 ℓ=270			21	33							0,04кг
			09 0101 15	Вр-I-5 ГОСТ 6727-80 ℓ=280					17	36					0,04кг
			09 01 01 16	А-I-8 ГОСТ 5781-82 ℓ=280							36				0,11кг

22035-02 31

3.016.1-9.1-09 01 01 00

Лист 2

30

Копировал Формат

Формат	Зона	Поз.	Обозначение	Наименование	Кол. на испол. 09 02 00 00 -			Примечание
					-	01	02	
				ДОКУМЕНТАЦИЯ				
А4			3.016.1-9.1-09 00 01 00 СБ	Сборочный чертеж	×	×	×	
А3			00 00 00 00 ТО	Технические описание	×	×	×	
				ДЕТАЛИ				
				Лист ГОСТ 19903-74				
				ВСт3кп2 ГОСТ 14637-79				
Б4		1	09 00 01 01	8 х 240 х 300	1			4,52 кг
			-01	8 х 240 х 400		1		6,03 кг
			-02	8 х 240 х 150		1		2,26 кг
Б4		2	09 00 01 02	8 х 40 х 40	6	6		0,10 кг
			-01	8 х 50 х 50			6	0,16 кг
Б4		3	09 00 01 03	А-III-10 ГОСТ 5781-82 Р=270	6			0,17 кг
			09 00 01 04	А-III-12 ГОСТ 5781-82 Р=270		6		0,24 кг
			09 00 01 05	А-III-8 ГОСТ 5781-82 Р=270		6		0,11 кг

Инв. № подл. | Подпись и дата | Взам. инв. №

Нач.отдела	Царбак	
Н.контроль	Аксенова	
Гл.констр.отд.	Липницкий	
Нач.сектора	Егорова	
Рук.группы	Татаркина	
Ст.инженер	Юленец	
Инженер	Бобович	

3.016.1-9.1-09 00 01 00

Изделие закладное МН (МН5; МН9; МН11)

Стадия	Лист	Листов
Р		1

ГОССТРОЙ СССР ЛЕНИНГРАДСКИЙ ПРОМСТРОЙПРОЕКТ

Копировал Формат

Рис. 1

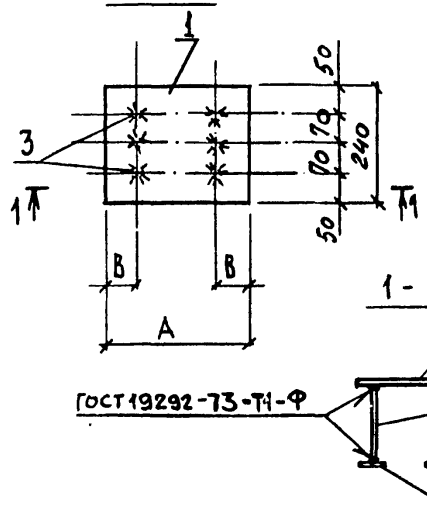

Рис. 2

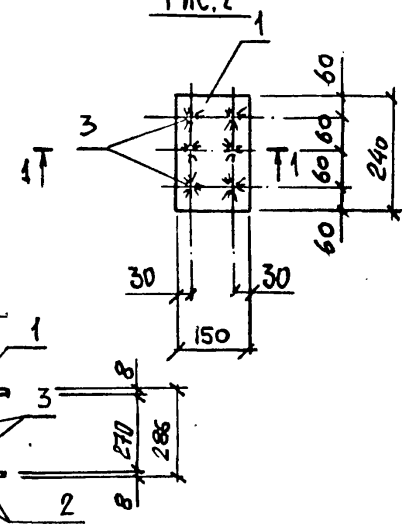

Обозначение	Марка	Рис.	Размеры, мм А	Размеры, мм В	Масса, кг
3.016.1-9.1-09 00 01 00	МН5	1	300	40	6,14
-01	МН9	2	—	—	3,52
-02	МН11	1	400	70	8,43

Инв. № подл. | Подпись и дата | Взам. инв. №

Нач.отдела	Царбак	
Н.контроль	Аксенова	
Гл.констр.отд.	Липницкий	
Нач.сектора	Егорова	
Рук.группы	Татаркина	
Инженер	Пустова	
Инженер	Бобович	

3.016.1-9.1-09 00 01 00 СБ

Изделие закладное МН (МН5; МН9; МН11) Сборочный чертеж

Стадия	Масса	Масштаб
Р	См. табл.	

Лист | Листов 1

ГОССТРОЙ СССР ЛЕНИНГРАДСКИЙ ПРОМСТРОЙПРОЕКТ

Копировал 22035-02 32 Формат

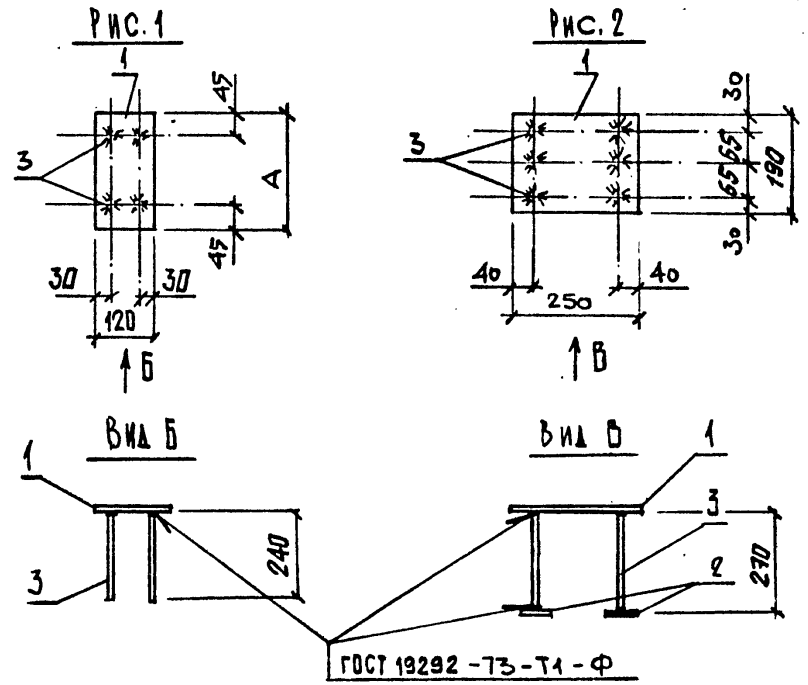

Обозначение	Марка	Рис.	А, мм	Масса, кг
3.016.1-9.1-09 00 02 00	МН6	1	240	2,17
-01	МН13	2	-	4.60
-02	МН14	1	190	1,79
-03	МН26	1	290	2,55

3.016.1-9.1-09 00 02 00 СБ

Изделие закладное МН (МН6; МН13; МН14; МН26). Сборочный чертеж

Стадия	Масса	Масштаб
Р	см. табл.	

Лист | Листов 1

ГОССТРОЙ СССР ЛЕНИНГРАДСКИЙ ПРОМСТРОЙПРОЕКТ

22035-02 33

Инв. № подл.	Подпись и дата	Взам. инв. №

Формат	Зона	Поз.	Обозначение	Наименование	Кол. на исполн. 09.00 02 00 –				Примечание
					–	01	02	03	
А4			3.016.1-9.1-09 00 02 00 СБ	Документация					
				Сборочный чертеж	×	×	×		
А3			00.00000 00 ТО	Техническое описание	×	×	×		
				Детали					
				Лист ГОСТ 19903-74					
				ВСт3кп2 ГОСТ 14637-79					
Б4		1	09 00 02 01	8×120×240	1				1,81 кг
			-01	8×190×250		1			2,98 кг
			-02	8×120×190			1		1,43 кг
			-03	8×120×290				1	2,19 кг
Б4		2	09 00 02 02	8×40×40		6			0,1 кг
Б4		3	09 00 02 03	А-III-8 ГОСТ 5781-82 ℓ=240	4		4	4	0,09 кг
			09 00 02 04	А-III-10 ГОСТ 5781-82 ℓ=270		6			0,17 кг

Марка

3.016.1-9.1-09.00 02 00

Изделие закладное МН (МН6; МН13; МН14; МН26)

Стадия	Лист	Листов
Р		1

ГОССТРОЙ СССР ЛЕНИНГРАДСКИЙ ПРОМСТРОЙПРОЕКТ

Формат

Копировал

Нач.отдела	Царбак	
Н.контроль	Аксенова	
Гл.констр.отд.	Липницкий	
Нач.сектора	Егорова	
Рук.группы	Татаркина	
Ст.инженер	Юленец	
Инженер	Бобович	

Инв. № подл.	Подпись и дата	Взам. инв. №

Формат	Зона	Поз.	Обозначение	Наименование	Кол. на исполн. 09 00 03 00 –										Примечание
					–	01									
				Документация											
А4			3.016.1-9.1-09 00 03 00 СБ	Сборочный чертеж	х	х									
А4			00 00 00 00 ТО	Техническое описание	х	х									
				Детали											
				Лист ГОСТ 19903-74											
				Вст3кп2 ГОСТ 14637-79											
Б4		1	09 00 03 01	8×120×120	2	2									0,90 кг
Б4		2	09 00 03 02	А-III-12 ГОСТ 5781-82 ℓ=242	4										0,21 кг
Б4		2	09 00 03 03	А-III-12 ГОСТ 5781-82 ℓ=192		4									0,17 кг

Марка

Нач.отдела	Царбак	
Н.контроль	Аксенова	
Гл.констр.отд.	Липницкий	
Нач.сектора	Егорова	
Рук.группы	Татаркина	
Инженер	Пустова	
Инженер	Бобович	

3.016.1-9.1-09 00 03 00

Изделие закладное МН (МН 12; МН 15)

Стадия	Лист	Листов
Р		1

ГОССТРОЙ СССР ЛЕНИНГРАДСКИЙ ПРОМСТРОЙПРОЕКТ

Копировал | Формат

Инв. № подл.	Подпись и дата	Взам. инв. №

Изделие закладное МН (МН 12; МН 15) Сборочный чертеж

3.016.1-9.1-09 00 03 00 СБ

Нач.отдела	Царбак	
Н.контроль	Аксенова	
Гл.констр.отд.	Липницкий	
Нач.сектора	Егорова	
Рук.группы	Татаркина	
Инженер	Пустова	
Инженер	Бобович	

Стадия	Масса	Масштаб
Р	СМ	
Лист	Листов 1	

ГОССТРОЙ СССР ЛЕНИНГРАДСКИЙ ПРОМСТРОЙПРОЕКТ

Обозначение	Марка	А, мм	Масса, кг
3.016.1-9.1-09 00 03 00 -01	МН 15	200	2,48
	МН 12	250	2,64

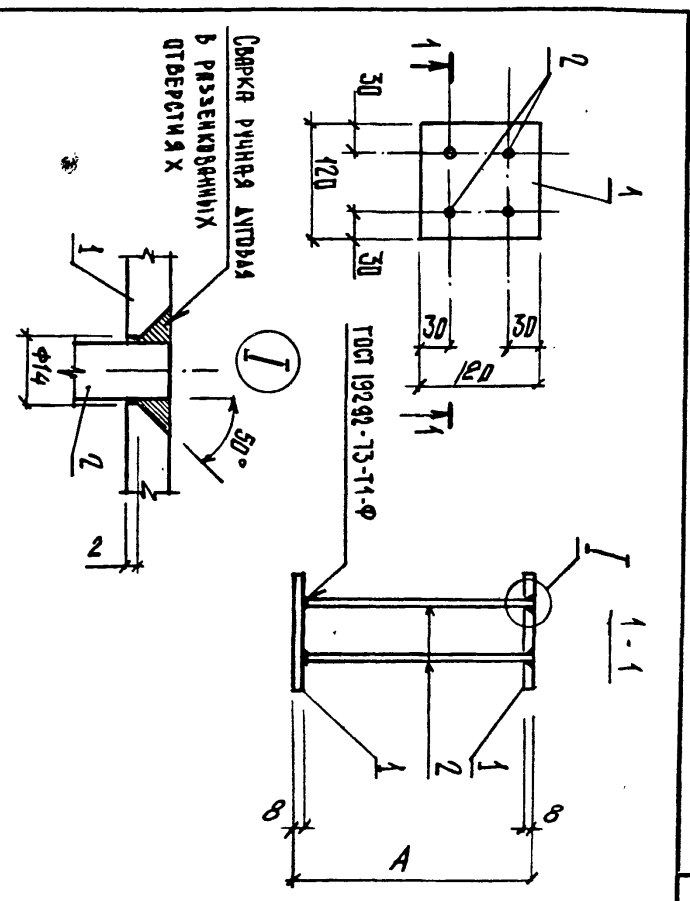

22035-02 34

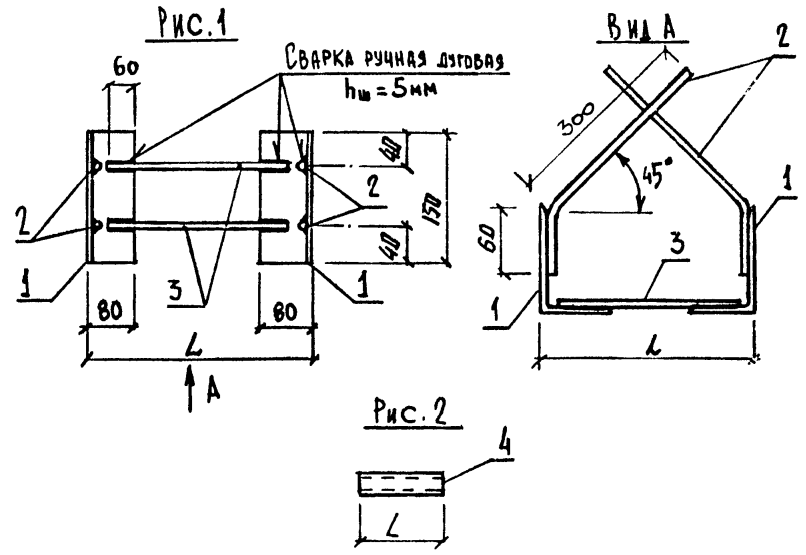

Обозначение	Марка	Рис.	L, мм	Масса, кг
3.016.1-9.1-09 00 04 00	МН7	1	-	4,46
-01	МН10	2	250	0,68
-02	МН8	2	200	0,55
-03	МН28	2	300	0,82

Нач.отдела	Царбак	
Н.контроль	Аксенова	
Гл.констр.отд.	Липницкий	
Нач.сектора	Егорова	
Рук.группы	Татаркина	
Ст.инженер	Юленец	
Инженер	Бобрович	

3.016.1-9.1-09 00 04 00 СБ

Изделие закладное МН (МН7; МН10; МН8; МН28)
Сборочный чертеж

Стадия	Масса	Масштаб
Р	См. табл.	
Лист	Листов 1	

ГОССТРОЙ СССР ЛЕНИНГРАДСКИЙ ПРОМСТРОЙПРОЕКТ

Инв. № подл. | Подпись и дата | Взам. инв. №

Формат	Зона	Поз.	Обозначение	Наименование	Кол. на исполн. 09 00 04 00-			Примечание
					-	01	02	03	
				Документация					
А4			3.016.1-9.1-09 00 04 00 СБ	Сборочный чертеж	Х	Х	Х	Х	
А3			00 000000 ТО	Техническое описание	Х	Х	Х	Х	
				Детали					
Б1		1	09 00 04 01	Уголок 127×80×8 ГОСТ 8510-72*	2				1,88 кг
				Вст3пс6 ГОСТ 380-71* ℓ=150					
Б1		2	09 000402	А-III-10 ГОСТ 5781-82 ℓ= 360	2				0,22 кг
Б1		3	09 000403	А-III-10 ГОСТ 5781-82 ℓ= 210	2				0,13 кг
				Труба 32×2,8 ГОСТ 3262-75					
Б1		4	09 000404	ℓ= 250		1			0,68 кг
			09 000405	ℓ= 200			1		0,55 кг
			09 000406	ℓ=300				1	0,82 кг

Нач.отдела	Царбак	
Н.контроль	Аксенова	
Гл.констр.отд.	Липницкий	
Нач.сектора	Егорова	
Рук.группы	Татаркина	
Ст.инженер	Юленец	
Инженер	Бобрович	

3.016.1-9.1-09 00 04 00

Изделие закладное МН (МН7; МН10; МН8; МН28)

Стадия	Лист	Листов
Р		

ГОССТРОЙ СССР ЛЕНИНГРАДСКИЙ ПРОМСТРОЙПРОЕКТ

Копировал

Формат

Инв. № подл. | Подпись и дата | Взам. инв. №

Инв. № подл.	Подпись и дата	Взам. инв. №

Формат	Зона	Поз.	Обозначение	Наименование	Кол. на испол. 09 00 0500-										Примечание
					-	01	02								
				Документация											
А4			3.016.1-9.1-09000500 СБ	Сборочный чертеж	X	X	X								
А3			00000000 ТО	Техническое описание	X	X	X								
				Детали											
				Лист ГОСТ 19903-74											
				8 Ст3кп2 ГОСТ 14637-79											
Б4		1	09 000501	8×290×300	1										5,46 кг
			09 000502	8×240×300		1									4,52 кг
			09 000503	8×240×240			1								3,62 кг
Б4		2	09 000504	8×40×40	4	4	4								0,10 кг
Б4		3	09 000505	А-III-10 ГОСТ 5781-82 ℓ=280	4										0,17 кг
			09 000506	А-III-8 ГОСТ 5781-82 ℓ=280		4									0,11 кг
			09000507	А-III-8 ГОСТ 5781-82 ℓ=270			4								0,11 кг
				Марка											

Нач.отд.	Царбак	
Н.контр.	Аксенова	
Гл.констр.отд.	Липницкий	
Нач.сект	Егорова	
Рук.гр.	Татаркина	
Инженер	Пустова	
Техник	Радзина	

3.016.1-9.1-09 00 05 00

Изделие закладное (МН25; МН30; МН31)

Стадия	Лист	Листов
Р		1

ГОССТРОЙ СССР ЛЕНИНГРАДСКИЙ ПРОМСТРОЙПРОЕКТ

Копировал Формат

Инв. № подл.	Подпись и дата	Взам. инв. №

Нач.отд.	Царбак	
Н.контр.	Аксенова	
Гл.констр.отд.	Липницкий	
Нач.сект.	Егорова	
Рук.гр.	Татаркина	
Инженер	Пустова	
Техник	Радзина	

Изделие закладное МН (МН25; МН30; МН31) Сборочный чертеж

3.016.1-9.1-09 00 05 00 СБ

Стадия	Масса	Масштаб
Р	см. табл.	

Лист	Листов
	1

ГОССТРОЙ СССР ЛЕНИНГРАДСКИЙ ПРОМСТРОЙПРОЕКТ

Обозначение	Марка	Размеры, мм					Масса, кг
		А	В	С	d	ℓ	
3.016.1-9.1-09000500	МН25	300	290	280	45	40	6,54
-01	МН30	240	300	280	45	40	5,36
-02	МН31	240	240	270	30	30	4,46

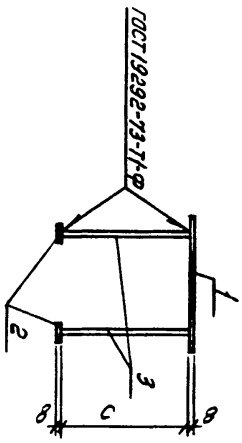

1-1

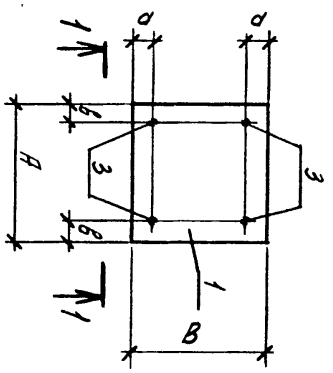

Копировал 22035-02 36 Формат

Формат	Зона	Поз.	Обозначение	Наименование	Кол. на исполн. -	Кол. на исполн. 01	Примечание
				Документация			
А4			3.016.1-9.1-09 00 06 00 СБ	Сборочный чертеж	Х	Х	
			09 00 00 00 ТО	Техническое описание	Х	Х	
				Детали			
				Уголок ГОСТ 8510-72* Вст3пс6 ГОСТ 380-71*			
Б4		1	09 00 06 01	100×63×8 ℓ=100		2	
			09 00 06 02	125×80×8 ℓ=150	2		
Б4		2	09 00 06 03	Лист 8×40×40 ГОСТ 19903-74 Вст3кп2 ГОСТ 380-71*	12	8	
				А-III-8 ГОСТ 5781-82			
Б4		3	09 00 06 04	ℓ=150	6	4	
Б4		4	09 00 06 05	ℓ=270	3	2	

Марка

3.016.1-9.1-09 00 06 00

Изделие закладное МН (МН27; МН29)

Стадия | Лист | Листов 1

ГОССТРОЙ СССР ЛЕНИНГРАДСКИЙ ПРОМСТРОЙПРОЕКТ

Нач.отд.	Царбак	
Н.контр.	Аксенова	
Гл.констр	Липницкий	
Нач.сект	Егорова	
Рук.гр.	Татаркина	
Инженер	Пустова	
Техник	Радзина	

Копировал Формат

Инв. № подл. | Подпись и дата | Взам. инв. №

Рис. 1

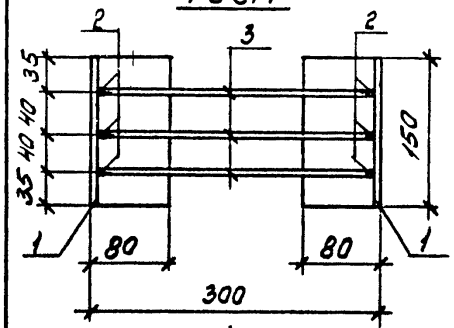

Вид А

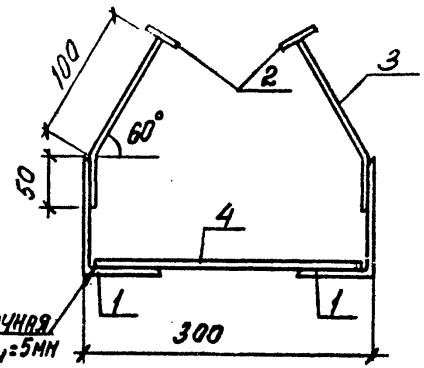

Рис. 2

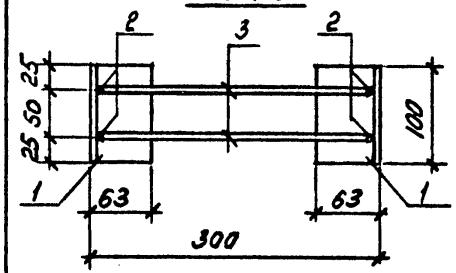

Обозначение	Марка	Рис.	Масса, кг
3.016.1-9.1-09 00 06 00 СБ	МН27	1	4,75
-01	МН29	2	3,20

Инв. № подл. | Подпись и дата | Взам. инв. №

Нач.отд.	Царбак	
Н.контр.	Аксенова	
Гл.констр.отд.	Липницкий	
Нач.сект	Егорова	
Рук.гр	Татаркина	
Инженер	Пустова	
Техник	Радзина	

3.016.1-9.1-09 00 06 00 СБ

Изделие закладное МН (МН27, МН29) Сборочный чертеж

Стадия	Масса	Масштаб
Р	см. табл.	

Лист | Листов 1

ГОССТРОЙ СССР ЛЕНИНГРАДСКИЙ ПРОМСТРОЙПРОЕКТ

Копировал

Формат

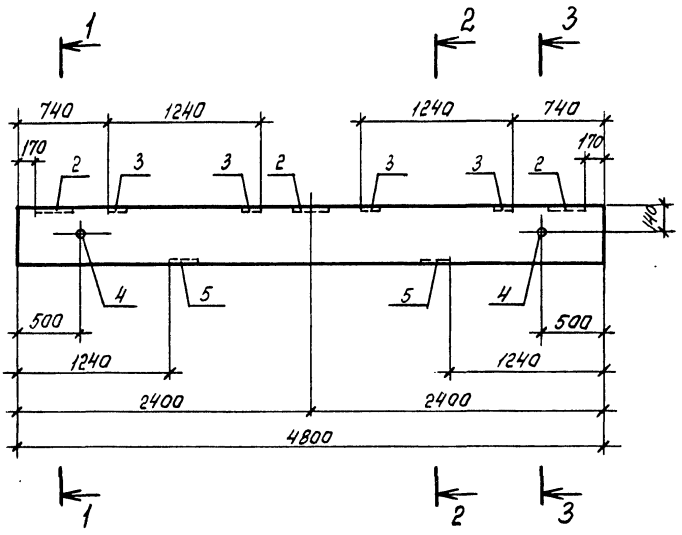

Формат	Зона	Поз.	Обозначение	Наименование	Кол.	Примечание
				Документация		
А3			3.016.1-9.1-00 00 00 00 ТО	Техническое описание		
А4			12 0000 00 СБ	Ведомость расхода стали		
				Сборочные единицы		
А3		1	09 01 00 00 -03	Каркас пространственный КП23	1	
				Изделие закладное		
А3		2	09 0001 00	МН5	3	
А3		3	-01	МН9	4	
А3		4	09 0004 00 -01	МН10	2	
А3		5	09 0005 00	МН25	2	
				Детали		
БУ		6	10 0000 01	Вр-I-5 ГОСТ 6727-80 ℓ=230	4	0,03 кг
				Материалы		
				Бетон класса В15	0,35	м³

1–1

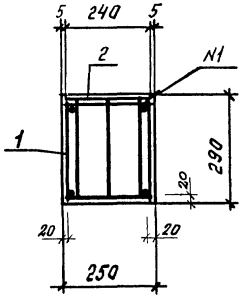

2–2

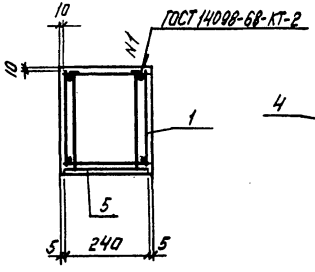

3–3

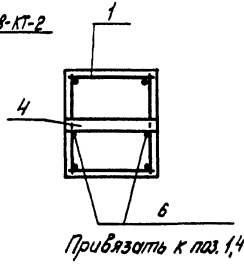

Привязать к поз. 1,4

Нач.отд.	Царбак	
Н.контр.	Аксенова	
Гл.констр.отд.	Липницкий	
Нач.сект.	Егорова	
Рук.гр.	Татаркина	
Инженер	Пустова	
Техник	Радзина	

3.016.1-9.1-10 00 00 00

Траверса Т4-2-1

Стадия	Масса	Масштаб
Р	870	
Лист	Листов 1	

ГОССТРОЙ СССР
ЛЕНИНГРАДСКИЙ ПРОМСТРОЙПРОЕКТ

Инв.№ подл. | Подпись и дата | Взам. инв.№

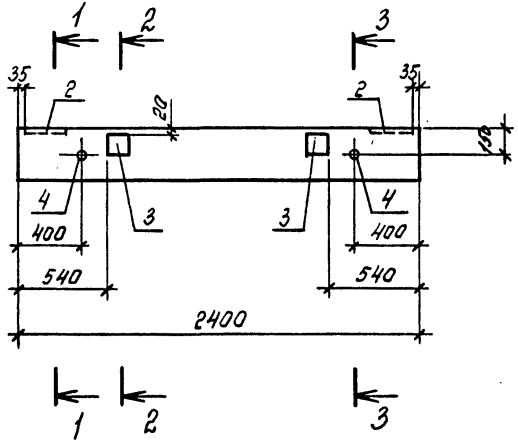

Формат	Зона	Поз.	Обозначение	Наименование	Кол.	Примечание
				Документация		
А3			3.016.1-9.1-00 000000 ТО	Техническое описание		
А4			12 000000 СБ	Ведомость расхода стали		
				Сборочные единицы		
А4		1	09 010000-04	Каркас пространственный КП24	1	
				Изделие закладное		
А4		2	09 000200-01	МН13	2	
А4		3	09 000300-01	МН15	2	
А4		4	09 000400-02	МН8	2	
				Детали		
Б4		5	11 000001	Вр I-5 ГОСТ 6727-80 ℓ=180	4	0,03 кг
				Материалы		
				Бетон класса В15	0,14	м³

1–1

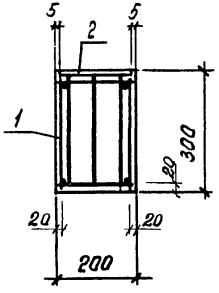

2–2

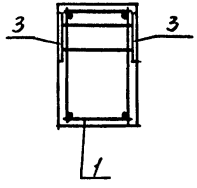

3–3

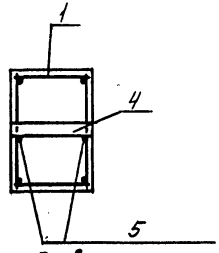

Привязать к поз. 1; 4

Нач.отд.	Царбак		
Н.контр.	Аксенова		
Гл.констр.отд.	Липницкий		
Нач.сект.	Егорова		
Рук.гр.	Татаркина		
Инженер	Пустова		
Техник	Радзина		

3.016.1-9.1-11 00 0000

Траверса Т10-1-1

Стадия	Масса	Масштаб
Р	360	

Лист | Листов 1

ГОССТРОЙ СССР
ЛЕНИНГРАДСКИЙ ПРОМСТРОЙПРОЕКТ

Инв.№ подл. | Подпись и дата | Взам.инв.№

Инв № подл.	Подпись и дата	Взам. инв.№

Формат	Зона	Поз.	Обозначение	Наименование	Кол. на исполн. 12 000000 —	01	02	03							Примечание
				Документация											
А3			3.016.1-9.1-12 00 00 00 СБ	Сборочный чертеж	X	X	X	X							
А3			00 0000 00 ТО	Техническое описание	X	X	X	X							
				Сборочные единицы											
А4		1	09 01 0000-05	Каркас пространственный КП31				1							
			06	То же КП32	1	1	1								
				Изделие закладное											
А4		2	09 000500	МН 25	3	3	3	3							
А4		3	09 00 0200-03	МН 26	4	4	4								
А4		4	09 00 0600	МН 27	4		4								
А4		5	09 000400-03	МН 28	2	2	2	2							
				Марка											

Нач.отд.	Царбак	
Н.контр.	Аксенова	
Гл.констр.отд.	Липницкий	
Нач.сект	Егорова	
Рук.гр	Татаркина	
Инженер	Пустова	
Техник	Радзина	

3.016.1-9.1-12 00 00 00

Траверсы Т11 (Т11-1-1.., Т11-2-1)

Стадия	Лист	Листов
Р	1	2

ГОССТРОЙ СССР ЛЕНИНГРАДСКИЙ ПРОМСТРОЙПРОЕКТ

Копировал Формат

Инв. № подл.	Подпись и дата	Взам. инв. №

Формат	Зона	Поз.	Обозначение	Наименование	Кол. на исполн. 12 000000 —	01	02	03							Примечание
				Изделие закладное											
А4		6	3.016.1-9.1-09 000600-01	МН 29				4							
А4		7	09 000500-01	МН 30		2									
				Детали											
Б4		8	12 000001	Вр-I-5 ГОСТ 6727-80 ℓ=280	4	4	4	4							0,04 кг
				Материалы											
				Бетон класса В15	0,54	0,54	0,54	0,54							м³

2203-5-02 40

3.016.1-9.1-12 00 00 00

Лист 2

Копировал Формат

Рис.1

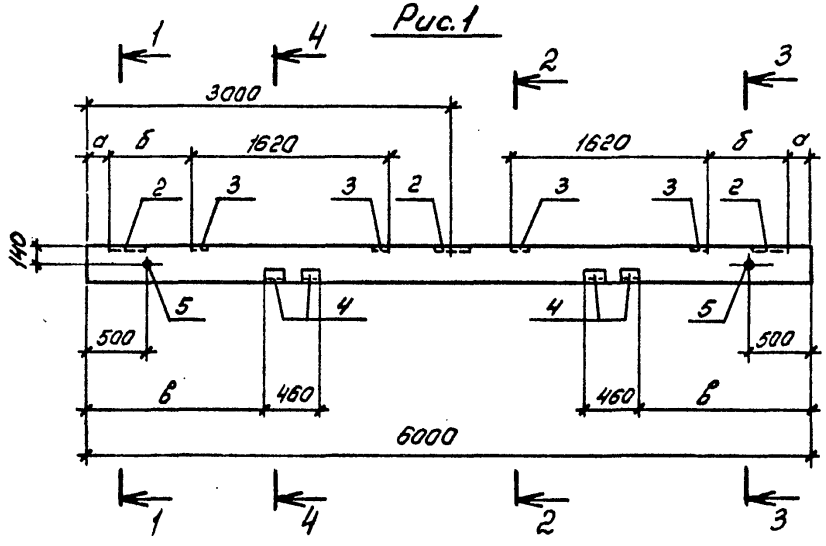

Рис.2

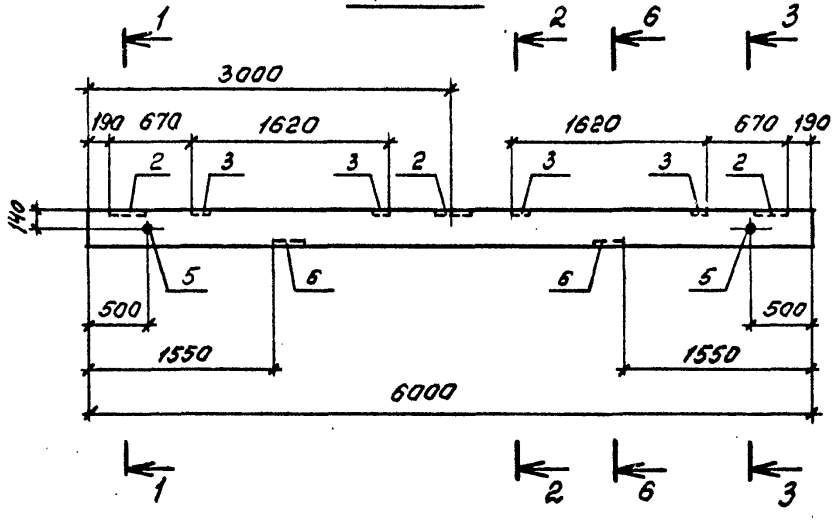

Рис.3

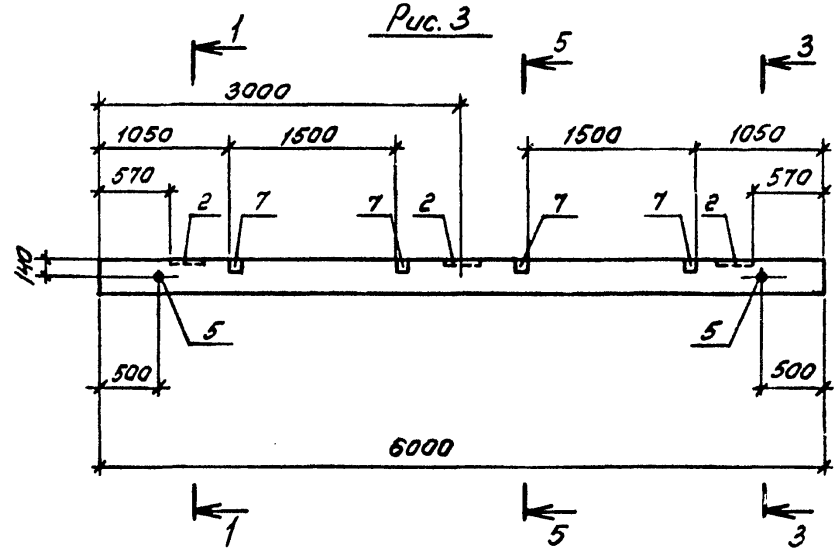

Обозначение	Марка	Рис.	Размеры, мм		
			а	б	в
3.016.1-9.1-12 00 0000	Т11-1-1	1	190	670	1440
-01	Т11-1-2	2	—	—	—
-02	Т11-1-3	1	570	480	1630
-03	Т11-2-1	3	—	—	—

Нач.отд.	Царбак	
Н.контр.	Аксенова	
Гл.констр.отд.	Липницкий	
Нач.сект.	Егорова	
Рук.гр.	Татаркина	
Инженер	Пустова	
Техник	Радзкина	

3.016.1-9.1-12 00 0000 СБ

Траверсы Т11 (Т11-1-1... Т11-2-1). Сборочный чертеж

Стадия	Масса	Масштаб
Р	1,35т	
Лист 1	Листов 2	

ГОССТРОЙ СССР. ЛЕНИНГРАДСКИЙ ПРОМСТРОЙПРОЕКТ

Инв.№ подл. | Подпись и дата | Взам. инв.№

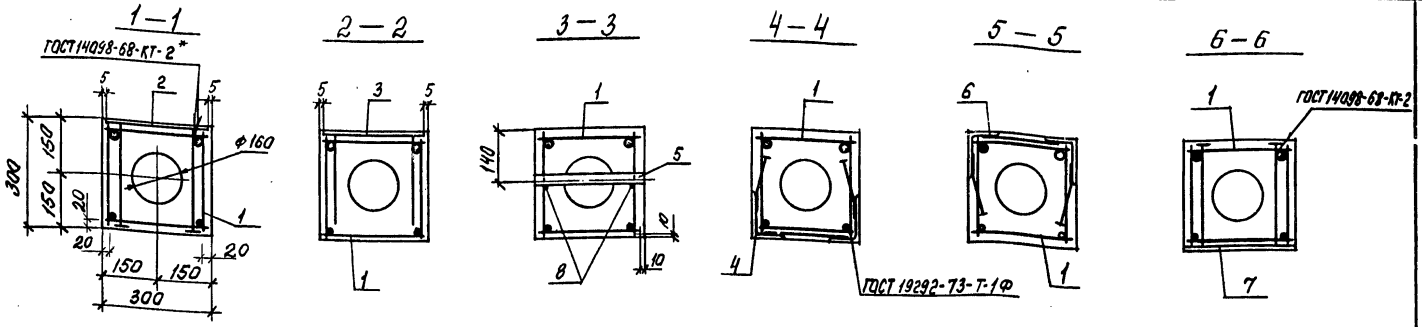

Ведомость расхода стали на элемент, кг

Марка элемента	Изделия арматурные															Изделия закладные									Общий расход
	Арматура класса															Арматура класса				Прокат марки					
	А-I				А-III								Вр-I			А-III				ВСт3 кп2					
	ГОСТ 5781-82												ГОСТ 6727-80		Всего	ГОСТ 5781-82				ГОСТ 3262-75	ГОСТ 8510-72*	ГОСТ 19903-74			
	ф8	ф10	ф12	Итого	ф10	ф12	ф14	ф18	ф20	ф22		Итого	ф5	Итого		ф8	ф10	ф12	Итого	Труба 32×2,8	∟100×65×8	∟125×80×8	δ=8	Итого	Всего	
Т1-2-1	8,4		5,3	13,7				11,9				11,9	0,12	0,12	25,7	0,7	3,4		4,1	1,4		7,5	13,9	22,8	26,9	52,6
Т1-2-2	8,4		5,3	13,7				11,9				11,9	0,12	0,12	25,7	0,7	3,4		4,1	1,4		7,5	13,9	22,8	26,9	52,6
Т1-3-1	8,4		5,3	13,7						17,8		17,8	0,12	0,12	31,6		3,4	2,9	6,3	1,4		7,5	24,2	33,1	39,4	71,0
Т1-3-2	8,4		5,3	13,7						17,8		17,8	0,12	0,12	31,6		3,4	2,9	6,3	1,4		7,5	24,2	33,1	39,4	71,0
Т1-4-1			5,3	5,3		5,3						5,3	3,1	3,1	13,7		2,0	1,7	3,7	1,4			13,8	15,2	18,9	32,6
Т1-4-2			5,3	5,3		5,3						5,3	3,1	3,1	13,7		2,0	1,7	3,7	1,4			13,8	15,2	18,9	32,6
Т4-2-1		5,9		5,9			11,5					11,5	4,7	4,7	22,1	2,6	4,4		7,0	1,4			38,5	39,9	46,9	69,0
Т10-1-1		7,4		7,4		4,2						4,2	2,5	2,5	14,1		2,0	1,4	3,4	1,1			10,8	11,9	15,3	29,4
Т11-1-1	15,8		10,6	26,4					29,5			29,5	0,2	0,2	56,1	5,4	2,0		7,4	1,6		15,0	26,3	42,9	50,3	106,4
Т11-1-2	15,8		10,6	26,4					29,5			29,5	0,2	0,2	56,1	2,3	2,0		4,3	1,6			31,7	33,3	37,6	93,7
Т11-1-3	15,8		10,6	26,4					29,5			29,5	0,2	0,2	56,1	5,4	2,0		7,4	1,6		15,0	26,3	42,9	50,3	106,4
Т11-2-1		7,4		7,4	7,4							7,4	5,9	5,9	20,1	2,4	2,0		4,4	1,6	10,2		17,6	29,4	33,8	53,9

* Сварка продольного верхнего стержня пространственного каркаса к закладной только для траверс марок Т11-1-1; Т11-1-2; Т11-1-3.

Рис. 1

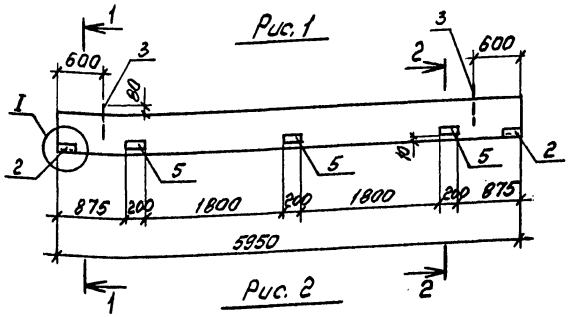

Рис. 2

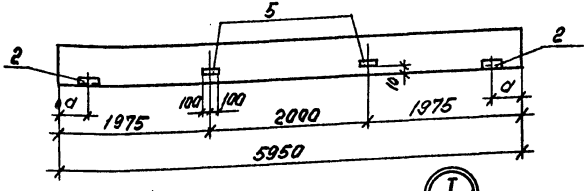

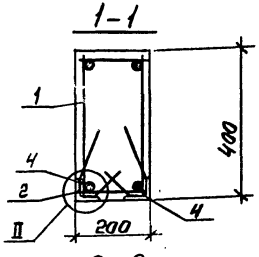

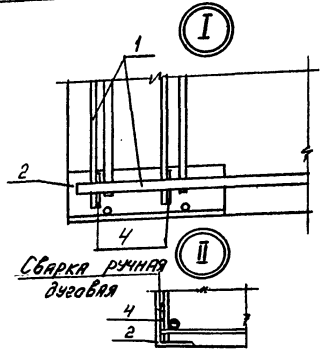

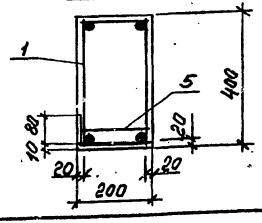

Обозначение	Марка	Рис.	d, мм
3.016.1-9.1-13 00 00 00	БЭ60.2.4-1-1	1	-
-01	БЭ60.2.4-1-2	2	475
-02	БЭ60.2.4-1-3	2	625

Формат	Зона	Поз.	Обозначение	Наименование	Кол. на изд. 13 0000 00 -	01	02	Примечание
				Документация				
А3			3.016.1-9.1-00 00 00 00 ТО	Техническое описание	Х	Х	Х	
				Сборочные единицы				
А4		1	13 01 00 00	Каркас пространствен. К1125	1	1	1	
				Изделие закладное				
		2	3.400-6/76	МН4-15	4	4	4	
А4		3	3.016.1-9.1-06 00 01 00-01	МН 16	2	2	2	
А4		5	14 00 01 00	МН 32	0.6	0.4	0.4	п.м
				Детали				
Б4		4	13 00 00 01	А-III-10 ГОСТ 5781-82 ℓ=50	8	8	8	0,03 кг
				Материалы				
				Бетон класса В15	0,48	0,48	0,48	м³

Ведомость расхода стали на элемент, кг

Марка элемента	Изделия арматурные: Арматура класса A-III ГОСТ 5781-82 ф10	ф16	Итого	Арматура класса Вр-I ГОСТ 6727-80 ф5	Всего	Изделия закладные: Арматура класса A-I ГОСТ 5781-82 ф12	A-III ГОСТ 5781-82 ф8	Прокат марки Вст3 ГОСТ 8509-72 ∠63×6	δ=6	Всего	Общий расход
БЭ60.2.4-1-1	10.0	18.7	28.7	6.1	34.8	1.9	1.3	2.3	2.3	7.9	42.7
БЭ60.2.4-1-2	10.0	18.7	28.7	6.1	34.8	1.9	1.3	2.3	2.3	7.9	42.7
БЭ60.2.4-1-3	10.0	18.7	28.7	6.1	34.8	1.9	1.3	2.3	2.3	7.9	42.7

Нач.отдела	Царбак	
Н.контроль	Аксенова	
Гл.констр.отд.	Лямпицкий	
Нач.сектора	Егорова	
Рук.группы	Татаркина	
Инженер	Пустова	
Техник	Радзина	

3.016.1-9.1-13 00 00 00

Балка БЭ60.2.4-1 (БЭ60.2.4-1-1... БЭ60.2.4-1-3)

Стадия	Масса	Масштаб
Р	1,2т	
Лист	Листов 1	

госстрой СССР ЛЕНИНГРАДСКИЙ ПРОМСТРОЙПРОЕКТ

Копировал

22035-02 43 Формат

Инв.№ подл. | Подпись и дата | Взам. инв.№

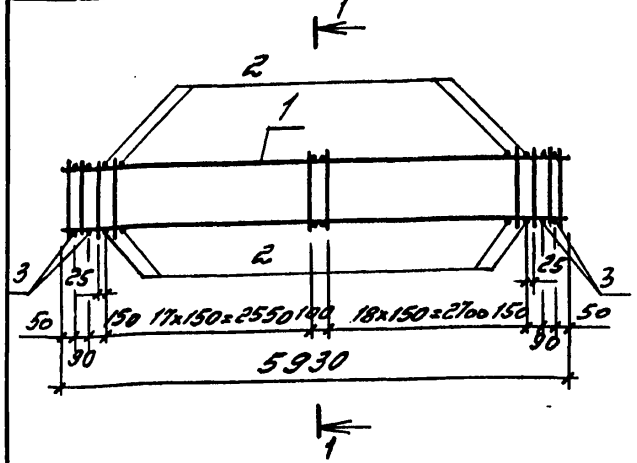

Формат	Зона	Поз.	Обозначение	Наименование	Кол.	Примечание
				Документация		
А3			3.016.1-9.1-00 00000ОТО	Техническое описание		
				Сборочные единицы		
А4		1	13 010100	Каркас плоский Кр21	2	
				Детали		
Б4		2	13 010001	Вр-I-5 ГОСТ6727-80 ℓ=180	74	0,03 кг
Б4		3	13 010002	А-III-10 ГОСТ5781-82 ℓ=180	4	0,11 кг

Нач.отдела	Царбак		
Н.контроль	Аксенова		
Гл.констр.отд.	Липницкий		
Нач.сектора	Егорова		
Рук.группы	Татаркина		
Инженер	Пустова		
Ст.техник	Фоменко		

3.016.1-9.1-13 010000

Каркас пространственный КП25

Стадия	Масса	Масштаб
Р	34,24	
Лист	Листов 1	

ГОССТРОЙ СССР ЛЕНИНГРАДСКИЙ ПРОМСТРОЙПРОЕКТ

Инв. № подл. | Подпись и дата | Взам. инв. №

Копировал Формат

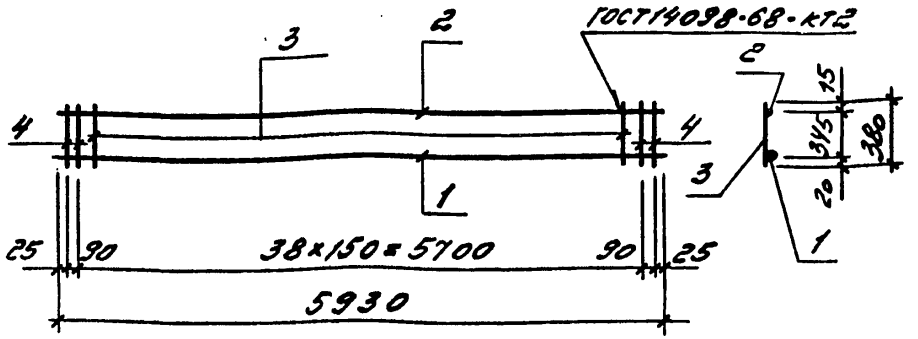

Формат	Зона	Поз.	Обозначение	Наименование	Кол.	Примечание
				Документация		
А3			3.016.1-9.1-00 00000ОТО	Техническое описание		
				Детали		
Б4		1	13 010101	А-III-16 ГОСТ5781-82 ℓ=5930	1	9,36 кг
Б4		2	13 010102	А-III-10 ГОСТ5781-82 ℓ=5930	1	3,66 кг
Б4		3	13 010103	Вр-I-5 ГОСТ6727-80 ℓ=380	37	0,05 кг
Б4		4	13 010104	А-III-10 ГОСТ5781-82 ℓ=380	4	0,23 кг

Нач.отдела	Царбак		
Н.контроль	Аксенова		
Гл.констр.отд.	Липницкий		
Нач.сектора	Егорова		
Рук.группы	Татаркина		
Инженер	Пустова		
Ст.техник	Фоменко		

3.016.1-9.1-13 010100

Каркас плоский Кр 21

Стадия	Масса	Масштаб
Р	15,79	
Лист	Листов 1	

ГОССТРОЙ СССР ЛЕНИНГРАДСКИЙ ПРОМСТРОЙПРОЕКТ

Инв. № подл. | Подпись и дата | Взам. инв. №

Рис. 1

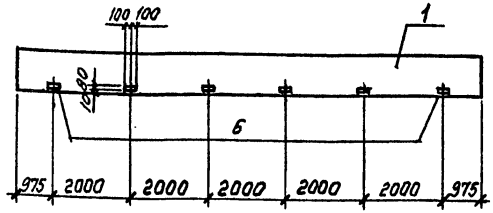

Рис. 2

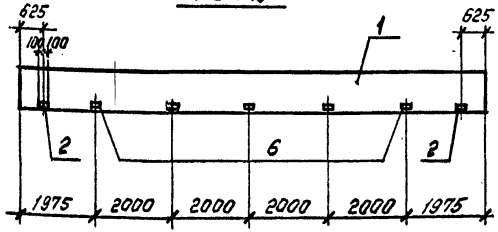

Формат	Зона	Поз.	Обозначение	Наименование	Кол. на исполн. –	01	02	03	04	05	Примечание
				Документация							
А3			3.016.1-9.1-00 00 00 00ТО	Техническое описание	X	X	X	X	X	X	
				Сборочные единицы							
				Балка							
		1	3.015-2/82.II-5.1.0.0,0	БР12-1АУ-В	1	1	1	1	1	1	
				Изделие закладное							
		2	3.015-2/82.II-5.0.0.8.0	М1		2		2	2	2	
		3	3.015-2/82.II-5.0.0.9.0	М2					5	5	
А4		4	3.016.1-9.1-14 00 01 00	МН17			12,0	12,0			п.м.
А4		5	14 00 02 00	МН18			3	3			
А4		6	14 00 01 00-01	МН32	1,2	1,4					
				Детали							
				А-I-16 ГОСТ 5781-82							
Б4		7	14 00 00 01	ℓ = 190					2		0,3кг
Б4		8	14 00 00 02	ℓ = 500						2	0,8кг

Обозначение	Марка	Рис.	Масса,т
3.016.1-9.1-14 00 00 00	БР12-1АУ-В-1	1	3,3
-01	БР12-1АУ-В-2	2	
-02	БР12-1АУ-В-3	3	
-03	БР12-1АУ-В-4	4	
-04	БР12-1АУ-В-5	5	
-05	БР12-1АУ-В-6	6	

Из типовой балки БР12-1АУ-В исключаются закладные изделия марок М2 и М3 и для каждого исполнения вводится цифровой индекс на доработку типовой балки по закладным изделиям.

Нач.отд.	Царбак	
Н.контр.	Аксенова	
Гл.констр.отд.	Липницкий	
Нач.сект.	Егорова	
Рук.гр.	Татаркина	
Инженер	Пустова	
Техник	Радзина	

3.016.1-9.1 – 14 00 00 00

Балка БР12-1АУ-В (БР12-1АУ-В-1... БР12-1АУ-В-6)

Стадия	Масса	Масштаб
Р	см. табл.	

Лист 1 Листов 2

ГОССТРОЙ СССР ЛЕНИНГРАДСКИЙ ПРОМСТРОЙПРОЕКТ

Инв.№ подл. | Подпись и дата | Взам.инв.№

Копировал

Рис. 3

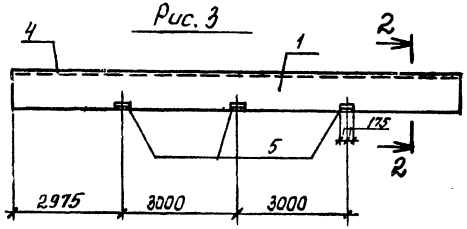

Рис. 4

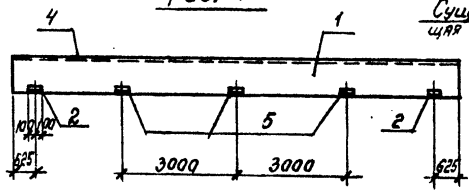

Рис. 5

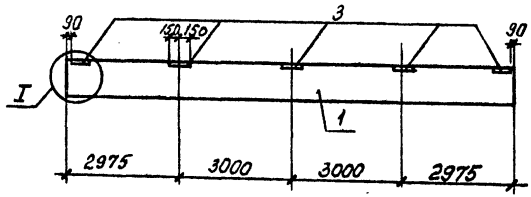

Рис. 6

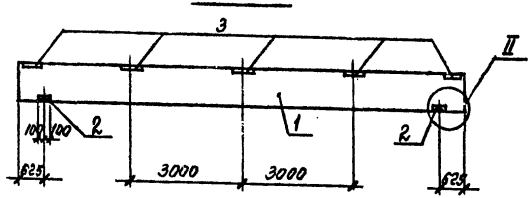

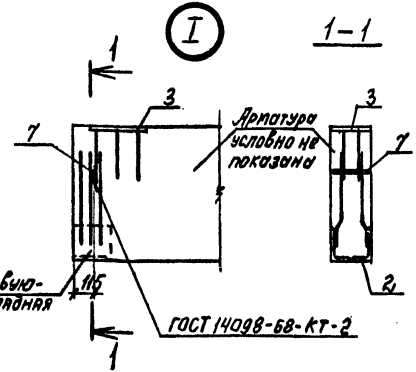

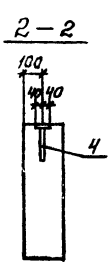

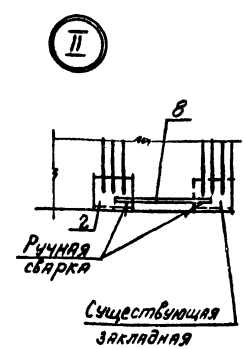

Ведомость расхода стали на дополнительные закладные и арматурные изделия, кг

Марка элемента	Изделия арматурные			Изделия закладные											Общий расход
	Арматура класса		Всего	Арматура класса						Прокат марки				Всего	
	А-I			А-III				Вр-I		Вст3 кп2					
	ГОСТ 5781-82*			ГОСТ 5781-82*				ГОСТ 6727-80		ГОСТ 8510-72*		ГОСТ 19903-74			
	ф16			ф8	ф10	ф12	Итого	ф5		∠125×80×8	∠200×125×11	δ=6	δ=8		
БР12-1АУ-В-1				0,4			0,4					4,5		4,9	4,9
БР12-1АУ-В-2								0,5			21,9	5,3		27,3	27,3
БР12-1АУ-В-3				7,2	6,4		13,6			26,2		45,2		85,0	85,0
БР12-1АУ-В-4				7,2	6,4		13,6	0,5		26,2	21,9	45,2		106,9	106,9
БР12-1АУ-В-5	0,6		0,6			6,6	6,6	0,5			21,9		19,0	54,6	55,2
БР12-1АУ-В-6	1,6		1,6			6,6	6,6	0,5			21,9		19,0	54,6	56,2

Инв.№подл. | Подпись и дата | Взам.инв.№

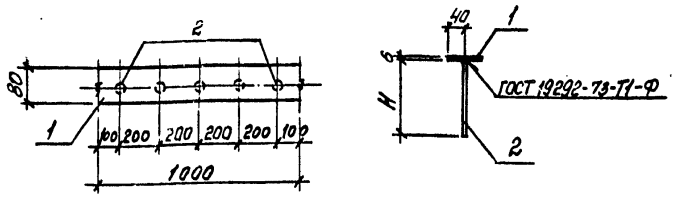

Обозначение	Марка	H, мм	Масса, кг
3.016.1-9.1-14 00 01 00	МН17	240	4,27
-01	МН32	180	4,12

Формат	Зона	Поз.	Обозначение	Наименование	Кол.	Примечание
				Документация		
А3			3.016.1-9.1-000000 00 ТО	Техническое описание		
				Детали		
Б4		1	14 00 01 01	Лист 6×80 ГОСТ 19903-74	1	3,77 кг
				Ст3 кп 2 ГОСТ 14637-79 ℓ=1000		
			Переменные данные для исполнения			
				14 00 01 00		МН17
				Детали		
Б4		2	3.016.1-9.1-14 00 01 02	А-III-В ГОСТ 5781-82 ℓ=240	5	0,1 кг
				14 00 01 00-01		МН32
				Детали		
Б4		2	14 00 01 03	А-III-В ГОСТ 5781-82 ℓ=180	5	0,07 кг

Нач.отд.	Царбак	
Н.контр.	Аксенова	
Гл.констр.отд.	Липницкий	
Нач.сект.	Егорова	
Рук.гр	Татаркина	
Инженер	Пустова	
Техник	Радзина	

3.016.1-9.1 – 14 00 01 00

Изделие закладное МН (МН17; МН32)

Стадия	Масса	Масштаб
Р	см. табл.	

Лист | Листов 1

ГОССТРОЙ СССР ЛЕНИНГРАДСКИЙ ПРОМСТРОЙПРОЕКТ

Копировал | Формат

Взам. инв. № | Подпись и дата | Инв. № подл.

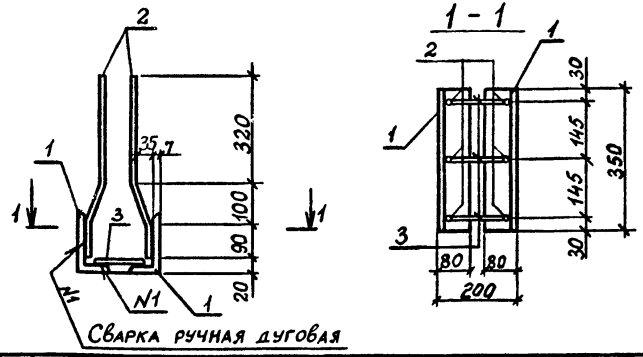

Формат	Зона	Поз.	Обозначение	Наименование	Кол.	Примечание
				Документация		
А3			3.016.1-9.1-000000 00 ТО	Техническое описание		
				Детали		
Б4		1	14 00 02 01	Уголок 125×80×8 ГОСТ 8510-72*	2	4,38 кг
				Ст3пс6 ГОСТ 380-71*		
				ℓ=350		
Б4		2	14 00 02 02	А-III-10 ГОСТ 5781-82 ℓ=520	6	0,3 кг
Б4		3	14 00 02 03	А-III-10 ГОСТ 5781-82 ℓ=180	3	0,11 кг

Нач.отдела	Царбак	
Н.контроль	Аксенова	
Гл.констр.отд.	Липницкий	
Нач.сектора	Егорова	
Рук.группы	Татаркина	
Ст.инженер	Юленец	
Техник	Бурянина	

3.016.1-9.1 – 14 00 02 00

Изделие закладное МН 18

Стадия	Масса	Масштаб
Р	10,9	

Лист | Листов 1

ГОССТРОЙ СССР ЛЕНИНГРАДСКИЙ ПРОМСТРОЙПРОЕКТ

Копировал 22035-02 47 Формат

Взам. инв. № | Подпись и дата | Инв. № подл.

Рис. 1

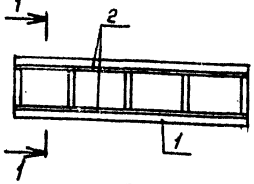

Рис. 2

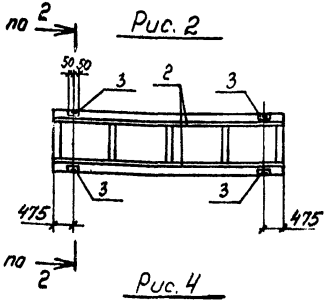

Рис. 3

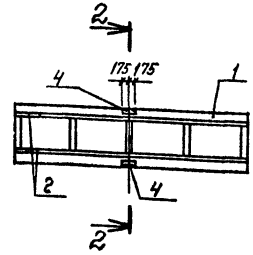

Рис. 4

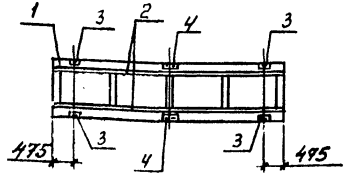

1—1

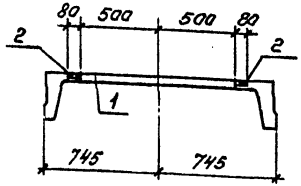

2—2

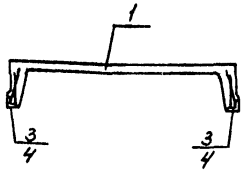

Обозначение	Марка	Рис.
3.016.1-9.1-15 00 00 00	2ПЛ6-1АтУТ-1	1
-01	2ПЛ6-1АтУТ-2	2
-02	2ПЛ6-1АтУТ-3	3
-03	2ПЛ6-1АтУТ-4	4

Формат	Зона	Поз.	Обозначение	Наименование	Кол. на испол. 15 00 00 00 —	01	02	03	Примечание
				Документация					
А3			3.016.1-9.1-00 00 00 00 ТО	Техническое описание	Х	Х	Х	Х	
				Сборочные единицы					
				Плита					
А3		1	1.465.1-7/84, Вып. 0,1	2ПЛ6-1АтУТ	1	1	1	1	
				Изделие закладное					
А4		2	3.016.1-9.1-15 00 01 00	МН19	11,9	11,9	11,9	11,9	м
А3		3	15 00 02 00	МН20		4		4	
А3		4	-01	МН21			2	2	

Ведомость расхода стали на дополнительные закладные изделия, кг

Марка элемента	Изделия закладные: Арматура класса А-III, ГОСТ 5781-82* ф8		Прокат марки ВСт3кп, ГОСТ 19903-74 -δ=6	ГОСТ 8509-72 ∠63×63×5	∠75×75×6	Всего	Общий расход
2ПЛ6-1АтУТ-1	6,6		45,0			45,0	51,6
2ПЛ6-1АтУТ-2	8,2		45,0	1,9		46,9	55,1
2ПЛ6-1АтУТ-3	8,0		45,0		4,8	49,8	57,8
2ПЛ6-1АтУТ-4	9,6		45,0	1,9	4,8	51,7	61,3

Нач.отд.	Царбак	
Н.контр.	Аксенова	
Гл.констр.отд.	Липницкий	
Нач.сект.	Егорова	
Рук.гр.	Татаркина	
Инженер	Пустова	
Техник	Радзина	

3.016.1-9.1-15 00 00 00

Плита 2ПЛ6-1АтУТ (2ПЛ6-1АтУТ-1 ... 2ПЛ6-1АтУТ-4)

Стадия	Масса	Масштаб
Р	1,15т	

Лист | Листов 1

ГОССТРОЙ СССР. ЛЕНИНГРАДСКИЙ ПРОМСТРОЙПРОЕКТ

Копировал 22035-02 48 Формат

Инв.№ подл. | Подпись и дата | Взам. инв.№

Рис.1

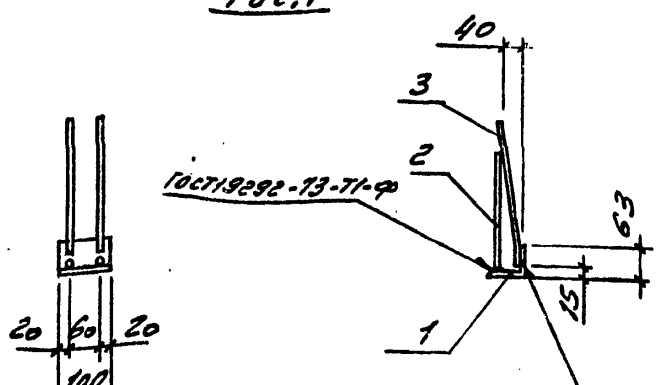

Рис.2

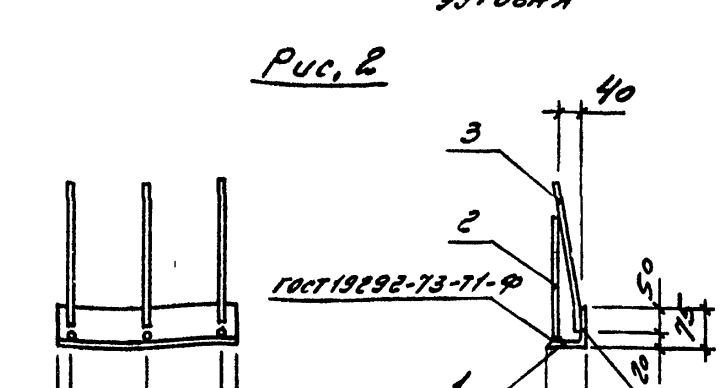

Формат	Зона	Поз.	Обозначение	Наименование	15 00 02 00-			Примечание
					–	01		
				Документация				
А3			3.016.1-9.1-00 00 00 00 ТО	Техническое описание	×	×		
				Детали				
БЧ		1	15 00 02 01	Уголок 63×63×5 ГОСТ 8509-72 Ст3 кп2 ГОСТ 380-71*				
				ℓ=100	1			0,57 кг
			15 00 02 02	Уголок 75×75×6 ГОСТ 8509-72 Ст3пс6 ГОСТ 380-71*				
				ℓ=350		1		2,41 кг
				ГОСТ 5781-82				
БЧ		2	15 00 02 03	А-III-8 ℓ=240	2	3		0,09 кг
БЧ		3	15 00 02 04	А-III-8 ℓ=290	2	3		0,11 кг

Обозначение	Марка	Рис.	Масса, кг
3.016.1-9.1-15 00 02 00	МН20	1	0,97
-01	МН21	2	3,01

Нач.отдела	Царбак	
Н.контроль	Аксенова	
Гл.констр.отд.	Липницкий	
Нач.сектора	Егорова	
Рук.группы	Татаркина	
Инженер	Пустова	
Ст.техник	Фоменко	

3.016.1-9.1-15 00 02 00

Изделие закладное МН (МН20, МН21)

Стадия	Масса	Масштаб
Р	сн. табл.	

Лист	Листов 1

ГОССТРОЙ СССР ЛЕНИНГРАДСКИЙ ПРОМСТРОЙПРОЕКТ

Инв.№ подл. | Подпись и дата | Взам.инв.№

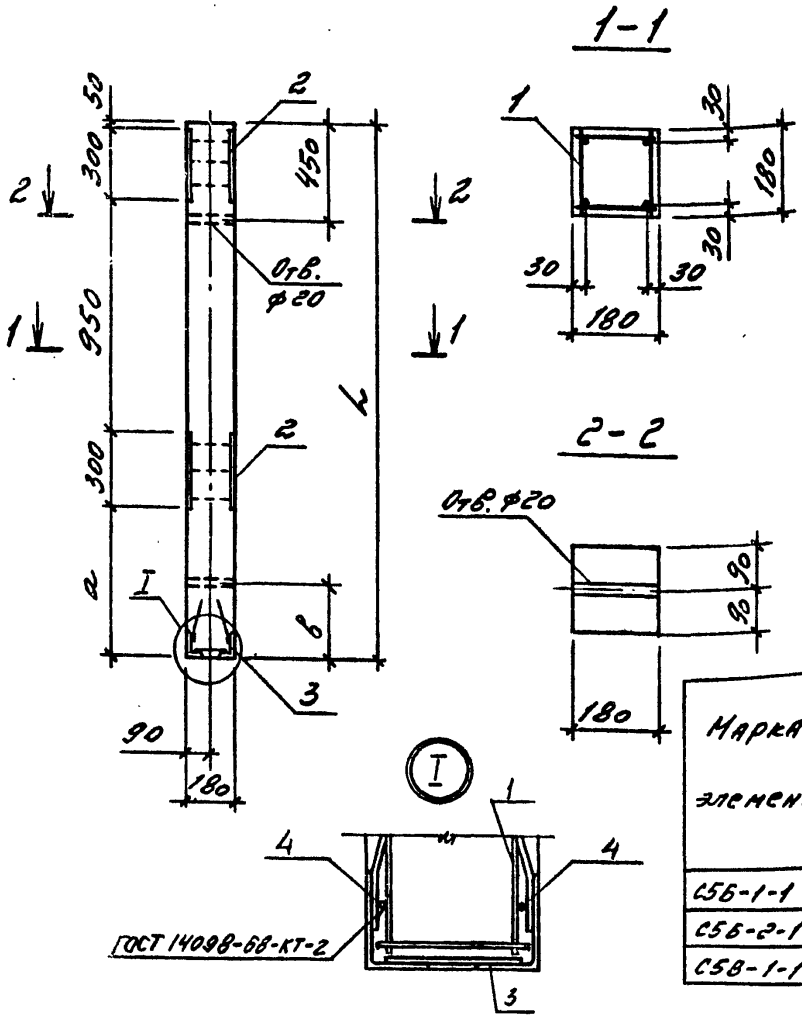

Формат	Зона	Поз.	Обозначение	Наименование	кол. на испол. 16 000000-				Примечание
					-	01	02		
				Документация					
А3			3.016.1-9.1- 00 000000 ТО	Техническое описание	х	х	х		
				Сборочные единицы					
				Каркас пространствен-					
А3		1	16 010000	ный КП 26	1				
			-01	КП 27		1			
			-02	КП 28			1		
				Изделие закладное					
А4		2	16 000100	МН22	2	2	2		
А4		3	16 000200	МН23	1	1	1		
				Детали					
Б4		4	16 000001	Вр I-5 ГОСТ 6727-80 С=160	2	2	2		0,02 кг
				Материалы					
				Бетон класса В15	0,07	0,07	0,09		м³

Ведомость расхода стали на элемент, кг

Марка элемента	Изделия арматурные						Изделия закладные						Общий расход
	Арматура класса					Всего	Арматура класса			Прокат марки		Всего	
	А-III			Вр-I			А-III			Ст 3 кп 2			
	ГОСТ 5781-82*			ГОСТ 6727-80			ГОСТ 5781-82*			ГОСТ 8510-72* 400х63х8	ГОСТ 19903-74 б=10		
	ф14	ф16	Итого	ф5			ф8	ф12	Итого				
С5б-1-1	10,5		10,5	1,0		11,5	0,6	1,8	2,4	3,6	17,0	23,0	34,5
С5б-2-1		13,7	13,7	1,0		14,7	0,6	1,8	2,4	3,6	17,0	23,0	37,7
С5в-1-1		16,9	16,9	1,1		18,0	0,6	1,8	2,4	3,6	17,0	23,0	41,0

Обозначение	Марка	Размеры, мм			Масса, т
		L	a	в	
3.016.1-9.1-16 000000	С5б-1-1	2200	500	300	0,18
-01	С5б-2-1	2200	500	300	0,18
-02	С5в-1-1	2700	900	450	0,23

Нач.отдела	Царбак	
Н.контроль	Аксенова	
Гл.констр.отд.	Липницкий	
Нач.сектора	Егорова	
Рук.группы	Татаркина	
Инженер	Пустова	
Ст.техник	Фоменко	

3.016.1-9.1-16.000000

Стойка С5 (С5б-1-1, С5б-2-1, С5в-1-1)

Стадия	Масса	Масштаб
Р	см. табл.	
Лист	Листов 1	

ГОССТРОЙ СССР ЛЕНИНГРАДСКИЙ ПРОМСТРОЙПРОЕКТ

Инв.№ подл. | Подпись и дата | Взам.инв.№

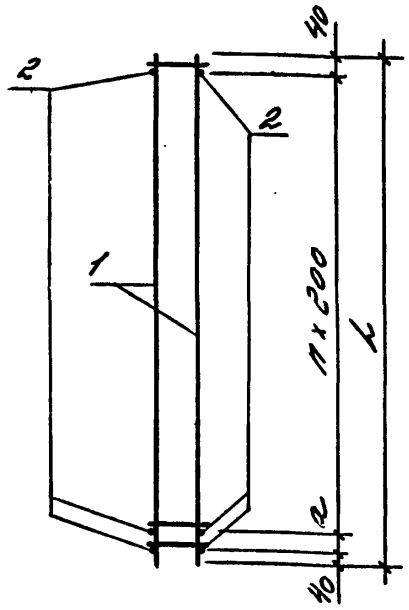

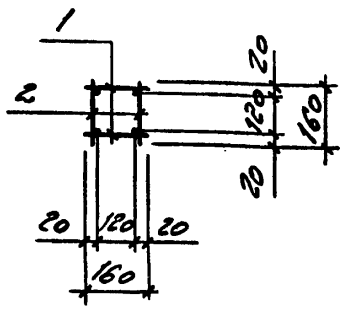

Формат	Зона	Поз.	Обозначение	Наименование	Кол. на испол. 16 010000-				Примечание
					-	01	02		
				Документация					
А3			3.016.1-9.1-00 00000 ОТО	Техническое описание	X	X	X		
				Сборочные единицы					
				Каркас плоский					
А3		1	16 01 0100	Кр 22	2				
			-01	Кр 23		2			
			-02	Кр 24			2		
				Детали					
БУ		2	16 010001	Вр-I-5 ГОСТ 6727-80					
				с=160	24	24	28		0,02 кг

Обозначение	Марка	Размеры, мм		n, шт.	Масса, кг
		L	a		
3.016.1-9.1-16 0100 00	КП 26	2170	90	10	11.44
-01	КП 27	2170	90	10	14.68
-02	КП 28	2670	190	12	18.00

Нач.отдела	Царбак	
Н.контроль	Аксенова	
Гл.констр.отд.	Липницкий	
Нач.сектора	Егорова	
Рук.группы	Татаркина	
Инженер	Пустова	
Ст.техник	Фоменко	

3.016.1-9.1-16 010000

Каркас пространственный КП (КП26 ... КП28)

Стадия	Масса	Масштаб
Р	сн. табл.	
Лист	Листов 1	

ГОССТРОЙ СССР ЛЕНИНГРАДСКИЙ ПРОМСТРОЙПРОЕКТ

Инв.№ подл. | Подпись и дата | Взам.инв.№

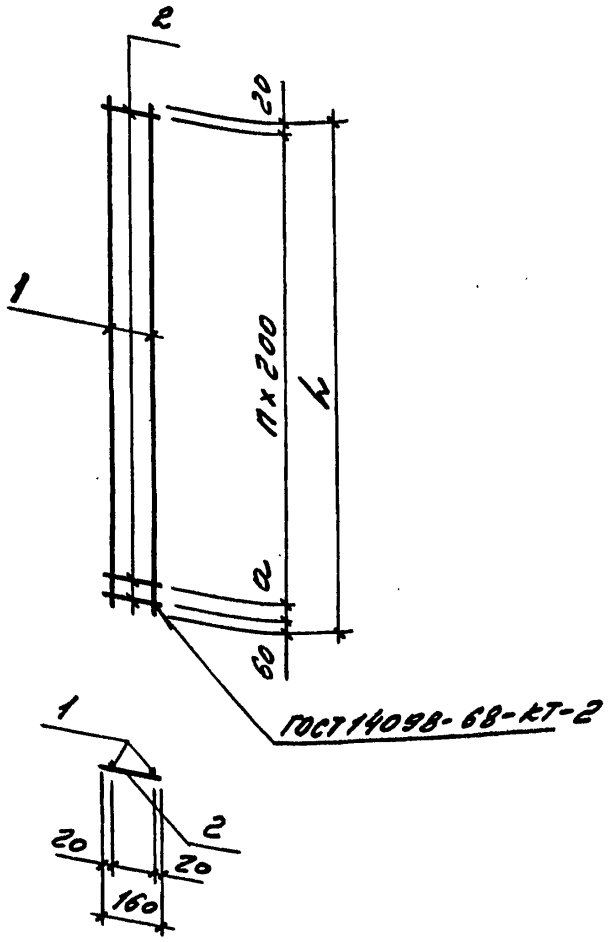

Формат	Зона	Поз.	Обозначение	Наименование	Кол. на исполн. 16 01 01 00-				Примечание
					–	01	02		
				Документация					
А3			3.016.1-9.1-00 00000ТО	Техническое описание	X	X	X		
				Детали					
				ГОСТ 5781-82					
БУ		1	16 01 01 01	А-III-14 ℓ=2170	2				2.62кг
			16 01 01 02	А-III-16 ℓ=2170		2			3.43кг
			16 01 01 03	А-III-16 ℓ=2670			2		4,22кг
БУ		2	16 01 01 04	Вр-I-5 ГОСТ 6727-80					
				ℓ=160	12	12	14		0,02кг

Обозначение	Марка	Размеры, мм		П, шт.	Масса, кг
		h	a		
3.016.1-9.1-16 01 01 00	Кр22	2170	90	10	5.48
-01	Кр23	2170	90	10	7.10
-02	Кр24	2670	190	12	8.72

Нач.отдела	Царбак	
Н.контроль	Аксенова	
Гл.констр.отд.	Липницкий	
Нач.сектора	Егорова	
Рук.группы	Татаркина	
Инженер	Пустова	
Ст.техник	Фоменко	

3.016.1-9.1-16 01 01 00

Каркас плоский Кр (Кр22 ... Кр24)

Стадия	Масса	Масштаб
Р	см. табл.	

Лист | Листов 1

ГОССТРОЙ СССР
ЛЕНИНГРАДСКИЙ ПРОМСТРОЙПРОЕКТ

22035-02 52

Инв. № подл. | Подпись и дата | Взам. инв. №

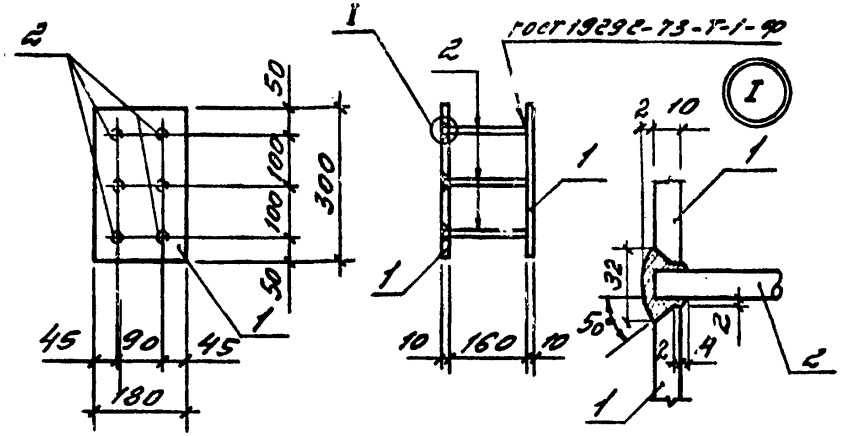

Формат	Зона.	Поз.	Обозначение	Наименование	Кол.	Приме-чание
				Документация		
А3			3.016.1-9.1-00 00 000 ОТО	Техническое описание		
				Детали		
Б4		1	16 000101	Лист 10х180 ГОСТ 19903-74		
				Вст 3 кп2 ГОСТ 14637-79		
				ℓ=300	2	4,24 кг
Б4		2	16 000102	А-III-12 ГОСТ 5781-82		
				ℓ=170	6	0,15 кг

		3.016.1-9.1-16 000100	
Нач.отдела	Царбак	Изделие закладное МН22	Стадия: Р; Масса: 9,38; Масштаб:
Н.контроль	Аксенова		Лист; Листов 1
Гл.констр.отд.	Липницкий		ГОССТРОЙ СССР ЛЕНИНГРАДСКИЙ ПРОМСТРОЙПРОЕКТ
Нач.сектора	Егорова		
Рук.группы	Татаркина		
Инженер	Пустова		
Ст.техник	Фомина		

Инв. № подл. | Подпись и дата | Взам. инв. №

Копировал Формат

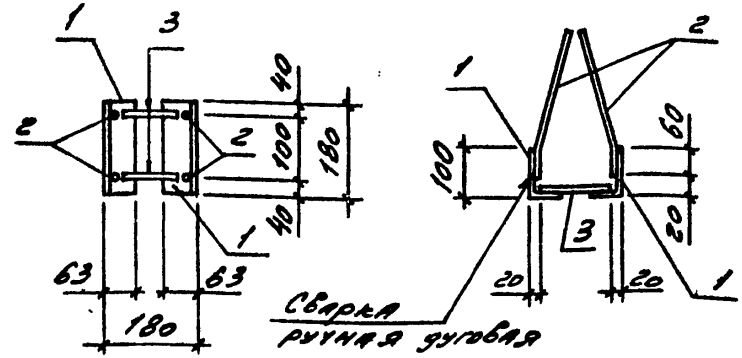

Формат	Зона.	Поз.	Обозначение	Наименование	Кол.	Приме-чание
				Документация		
А3			3.016.1-9.1-00 00 000 ОТО	Техническое описание		
				Детали		
Б4		1	16 000201	Уголок 100х63х8 ГОСТ 8510-72		
				Вст3 кп2 ГОСТ 380-71		
				ℓ=180	2	1,73 кг
				ГОСТ 5781-82		
Б4		2	16 000202	А-III-8 ℓ=300	4	0,12 кг
Б4		3	16 000203	А-III-8 ℓ=140	2	0,06 кг

		3.016.1-9.1-16 000200	
Нач.отдела	Царбак	Изделие закладное МН 23	Стадия: Р; Масса: 3,32; Масштаб:
Н.контроль	Аксенова		Лист; Листов 1
Гл.констр.отд.	Липницкий		ГОССТРОЙ СССР ЛЕНИНГРАДСКИЙ ПРОМСТРОЙПРОЕКТ
Нач.сектора	Егорова		
Рук.группы	Татаркина		
Инженер	Пустова		
Ст.техник	Фомина		

Инв. № подл. | Подпись и дата | Взам. инв. №

Копировал 22035-02 53 Формат

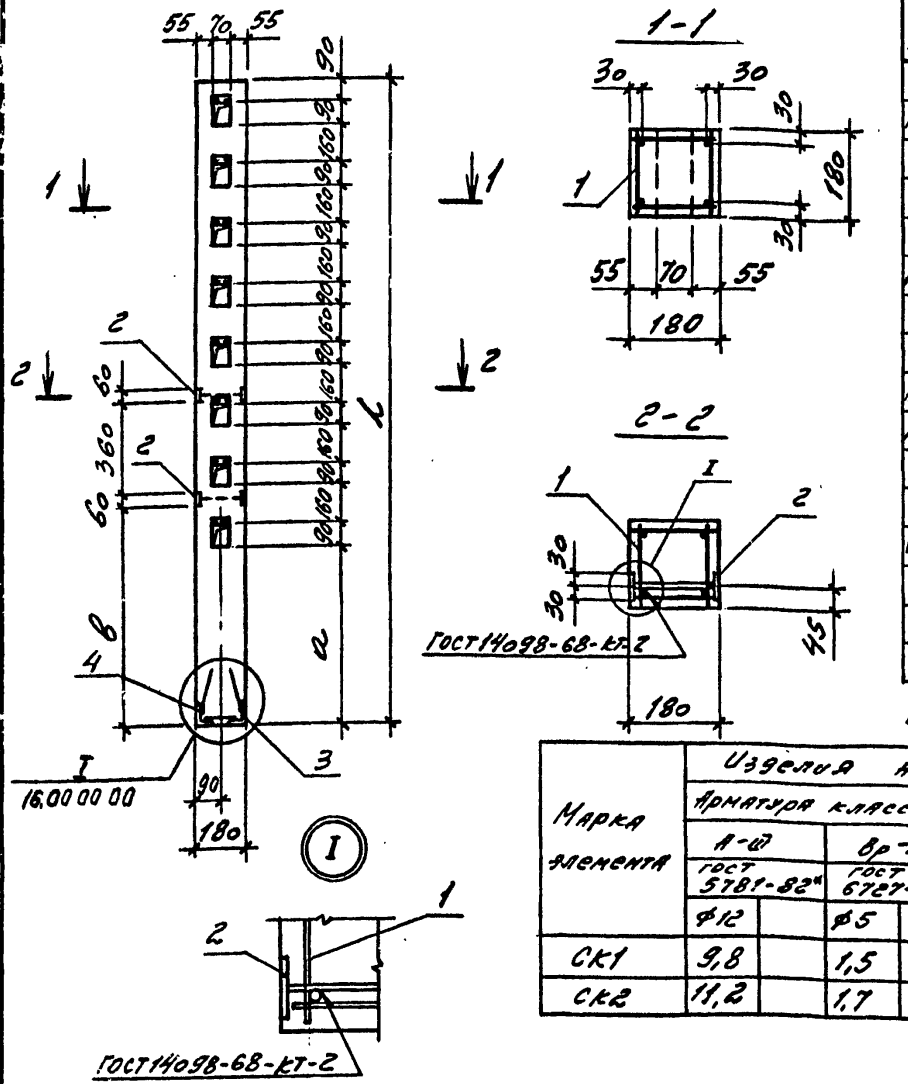

Формат	Зона	Поз.	Обозначение	Наименование	Кол. на изд. 17 000000			Примечание
					–	01		
				Документация				
А3			3.016.1-9.1-00.00.00.00 ТО	Техническое описание	Х	Х		
				Сборочные единицы				
				Каркас пространственный				
А3		1	17 01 00 00	КП29	1			
			-01	КП30		1		
				Изделие закладное				
А4		2	17 000100	МН24	2	2		
А4		3	16 000200	МН23	1	1		
				Детали				
Б4		4	17 000001	Вр-I-5 ГОСТ 6727-80 ℓ=160	2	2		0,02 кг
				Материалы				
				Бетон класса В15	0,08	0,09		м³

Ведомость расхода стали на элемент, кг

Марка элемента	Изделия арматурные						Всего	Изделия закладные						Всего	Общий расход
	Арматура класса				Прокат марки			Арматура класса				Прокат марки			
	А-III		Вр-I		Вст3кп2			А-III		Вр-I		Вст3кп2			
	ГОСТ 5781-82*		ГОСТ 6727-80		ГОСТ 8509-72			ГОСТ 5781-82*		ГОСТ 6727-80		ГОСТ 8510-72*	ГОСТ 19903-74		
	Ф12		Ф5		∠63×63×6			Ф8		Ф5		Швеллер 63×8	б=6		
СК1	9,8		1,5		3,2		14,5	0,6		0,06		3,6	0,7		5,0	19,5
СК2	11,2		1,7		3,2		16,1	0,6		0,06		3,6	0,7		5,0	21,1

Обозначение	Марка	Размеры, мм			Масса, т
		ℓ	a	в	
3.016.1-9.1-17 000000	СК1	2650	720	885	0,20
-01	СК2	3050	1120	1285	0,23

Нач.отдела	Царбак	
Н.контроль	Аксенова	
Гл.констр.отд.	Липницкий	
Нач.сектора	Егорова	
Руководитель	Татаркина	
Инженер	Пустова	
Ст.техник	Фоменко	

3.016.1-9.1-17 000000

Стойка кабельная СК (СК1, СК2)

Стадия	Масса	Масштаб
Р	сн. табл.	

Лист | Листов 1

ГОССТРОЙ СССР ЛЕНИНГРАДСКИЙ ПРОМСТРОЙПРОЕКТ

Инв.№ подл. | Подпись и дата | Взам.инв.№

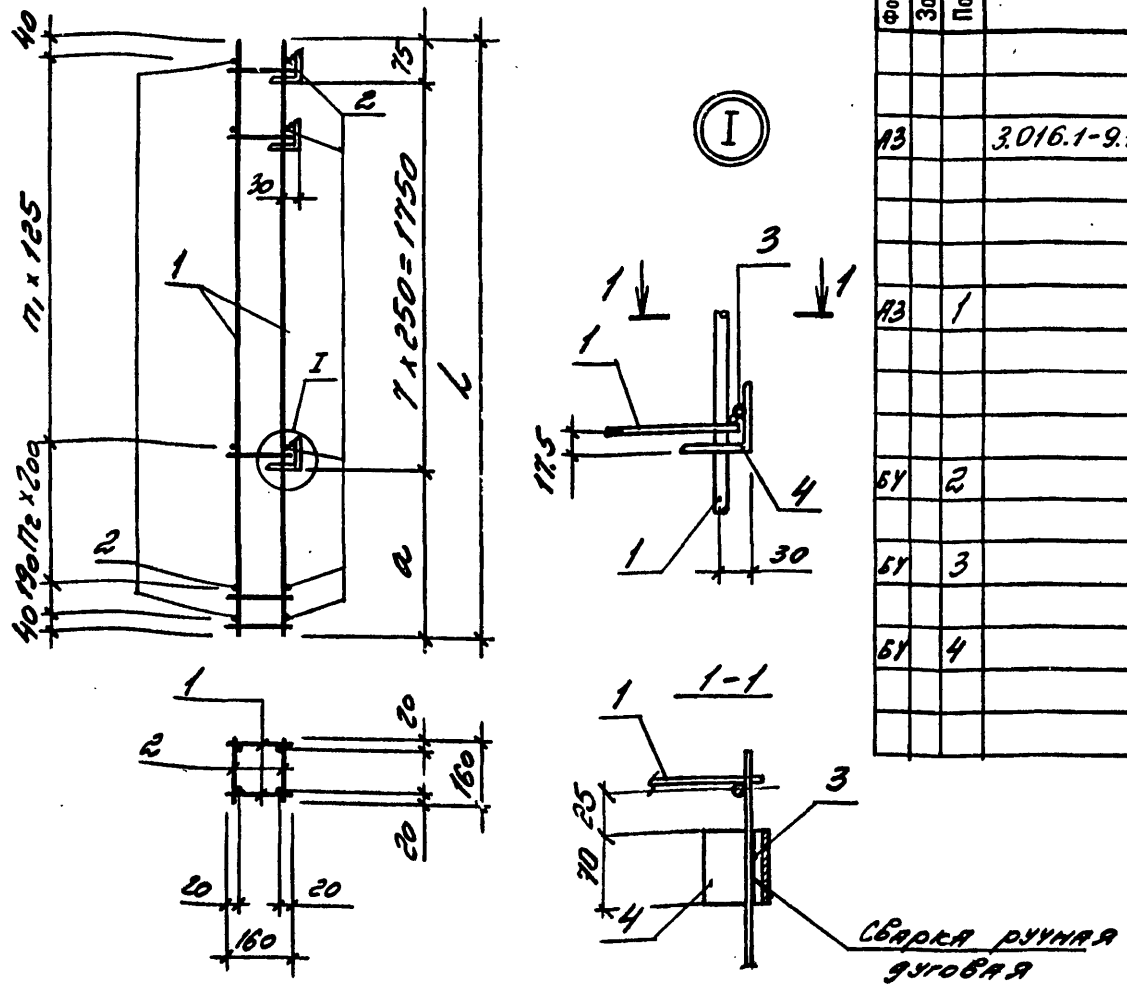

Формат	Зона	Поз.	Обозначение	Наименование	Кол. на исп. 17 010000 –	01		Примечание
				Документация				
А3			3.016.1-9.1-00 00 000 ПЗ	Техническое описание	×	×		
				Сборочные единицы				
				Каркас плоский				
А3		1	17 01 01 00	Кр 25	2			
			-01	Кр 26		2		
				Детали				
БУ		2	17 01 01 01	Вр-I-5 ГОСТ 6727-80				
				С=160	38	42		0,02 кг
БУ		3	17 01 01 02	А-III-12 ГОСТ 5781-82				
				С=70	8	8		0,06 кг
БУ		4	17 01 01 03	Уголок 63×63×5 ГОСТ 8509-72 / Ст3кп2 ГОСТ 380-71*				
				С=70	8	8		0,40 кг

Обозначение	Марка	Размеры, мм l	a		Кол-во, шт. n_1	n_2	Масса, кг
3.016.1-9.1-17 010000	КП29	2620	795		14	3	14,52
-01	КП30	3020	1195		14	5	16,08

Нач.отдела	Царбак	
Н.контроль	Аксенова	
Гл.констр.отд.	Липницкий	
Нач.сектора	Егорова	
Рук.группы	Татаркина	
Инженер	Пустова	
Ст.техник	Фоменко	

3.016.1-9.1-17 010000

Каркас пространственный КП (КП29, КП30)

Стадия	Масса	Масштаб
Р	см. табл.	
Лист	Листов 1	

ГОССТРОЙ СССР
ЛЕНИНГРАДСКИЙ ПРОМСТРОЙПРОЕКТ

22035-02 55

Инв.№ подл. | Подпись и дата | Взам.инв.№

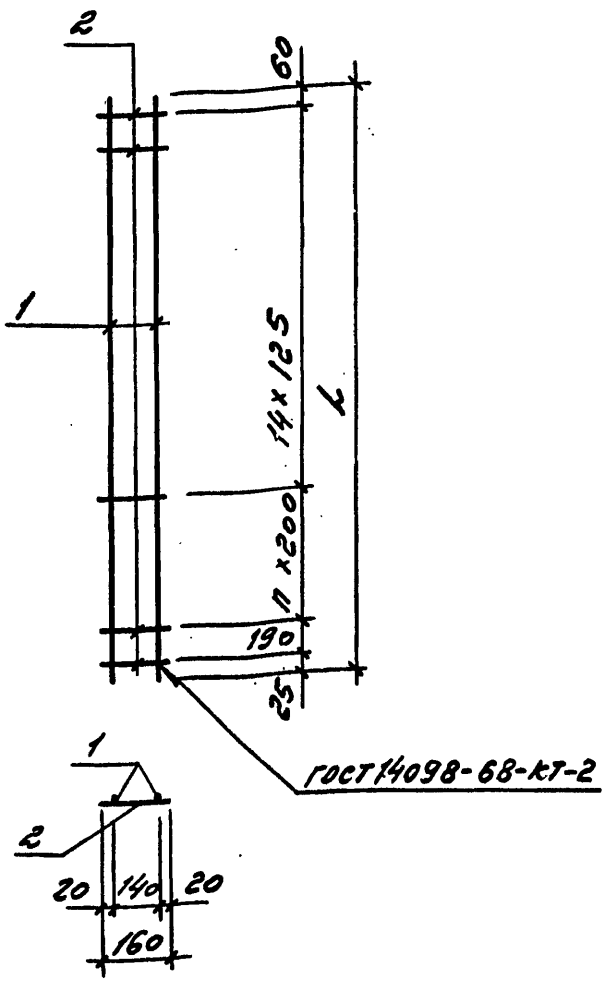

Формат	Зона	Поз.	Обозначение	Наименование	Кол. на изд. 17010100-			Примечание
					–	01		
				Документация				
А3			3.016.1-9.1-00000000 ТО	Техническое описание	×	×		
				Детали				
				ГОСТ 5781-82				
Б4		1	17 01 01 01	А-III-12 ℓ=2620	2			2,33 кг
			17 01 01 02	А-III-12 ℓ=3020		2		2,68 кг
Б4		2	17 01 01 03	Вр-I-5 ГОСТ 6727-80				
				ℓ=160	19	21		0,02 кг

Обозначение	Марка	l, мм	n, шт.	Масса, кг
3.016.1-9.1-17 01 01 00	Кр 25	2620	3	5,04
-01	Кр 26	3020	5	5,78

Нач.отдела	Царбак	
Н.контроль	Аксенова	
Гл.констр.отд.	Липницкий	
Нач.сектора	Егорова	
Рук.группы	Татаркина	
Инженер	Пустова	
Ст.техник	Фоменко	

3.016.1-9.1-17 01 01 00

Каркас плоский Кр (Кр 25, Кр 26)

Стадия	Масса	Масштаб
Р	сн. табл.	
Лист	Листов 1	

ГОССТРОЙ СССР
ЛЕНИНГРАДСКИЙ ПРОМСТРОЙПРОЕКТ

Инв. № подл. | Подпись и дата | Взам. инв. №

Рис.1

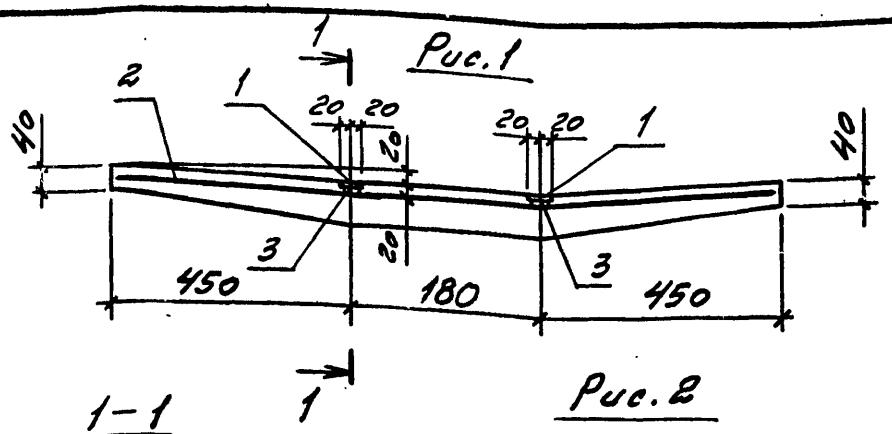

1-1

Рис.2

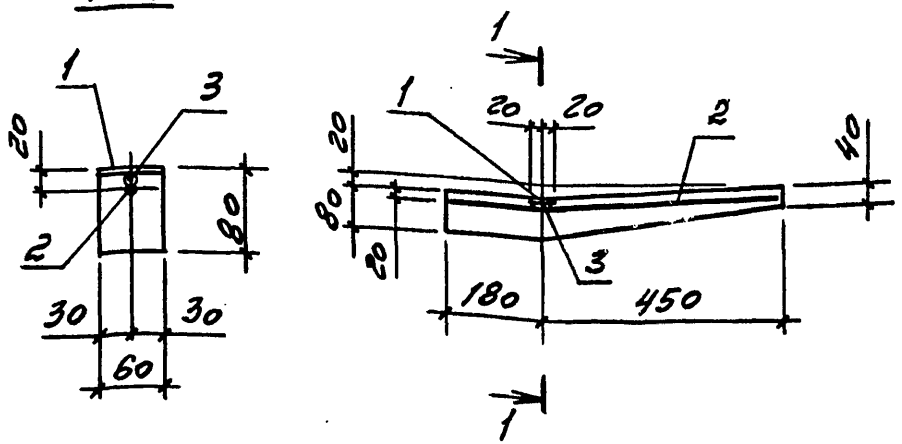

Формат	Зона	Поз.	Обозначение	Наименование	Код на изд. 18 000000 —	01		Примечание
				Документация				
А3			3.016.1-9.1-00 00000 ОТО	Техническое описание	X	X		
				Детали				
БЧ		1	18 0000 01	Лист 8х40 ГОСТ 19903-74				
				Вст3кп2 ГОСТ 14637-79				
				ℓ=60	1	2		0,15 кг
				ГОСТ 5781-82				
БЧ		2	18 00 00 02	А-III-В ℓ=610	1			0,24 кг
			18 000003	А-III-В ℓ=1060		1		0,42 кг
БЧ		3	18 0000 04	А-III-В ℓ=40	1	2		0,02 кг
				Материалы				
				Бетон класса В15	0002	0004		м3

Обозначение	Марка	Рис.	Масса, т
3.016.1-9.1-18000000	ПК1	2	0,005
-01	ПК2	1	0,01

Ведомость расхода стали на элемент, кг

Марка элемента	Изделия арматурные: Арматура класса А-III ГОСТ 5781-82 Ø8	Всего	Изделия закладные: Прокат марки Вст3кп2 ГОСТ 19903-74 -б-в	Всего	Общий расход
ПК1	0,26	0,26	0,15	0,15	0,41
ПК2	0,46	0,46	0,30	0,30	0,76

Нач.отдела	Царбак	
Н.контроль	Аксенова	
Гл.констр.отд.	Липницкий	
Нач.сектора	Егорова	
Рук.группы	Татаркина	
Инженер	Пустова	
Ст.техник	Семина	

3.016.1-9.1-18 000000

Полка кабельная ПК (ПК1, ПК2)

Стадия	Масса	Масштаб
Р	сн. табл.	—
Лист	Листов 1	

ГОССТРОЙ СССР ЛЕНИНГРАДСКИЙ ПРОМСТРОЙПРОЕКТ

22035-02 57

Инв.№ подл. | Подпись и дата | Взам.инв.№

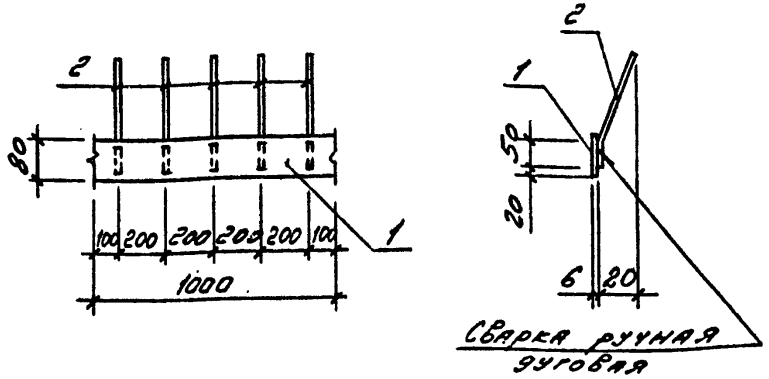

Формат	Зона	Поз.	Обозначение	Наименование	Кол.	Примечание
				Документация		
А3			3.016.1-9.1-00 00000000 ТО	Техническое описание		
				Детали		
БУ		1	15 00 01 01	Лист 6×80 ГОСТ 19903-74 / Вст3кп2 ГОСТ 14637-79		
				ℓ=1000	1	3,77кг
БУ		2	15 00 01 02	А-III-8 ГОСТ 5781-82		
				ℓ=290	5	0,11кг

Нач.отдела	Царбак		
Н.контроль	Аксенова		
Гл.констр.отд.	Липницкий		
Нач.сектора	Егорова		
Рук.группы	Татаркина		
Ст.техник	Фэмвенко		

3.016.1-9.1- 15 00 0100

Изделие закладное МН19

Стадия	Масса	Масштаб
Р	4,32	
Лист	Листов 1	

ГОССТРОЙ СССР ЛЕНИНГРАДСКИЙ ПРОМСТРОЙПРОЕКТ

Копировал Формат

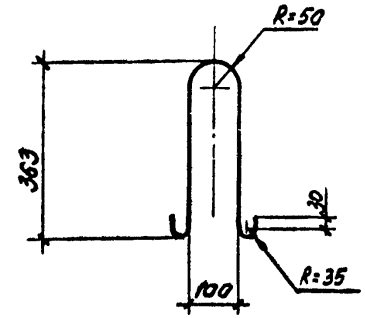

Обозначение	Марка	ф, мм	Масса, кг
3.016.1-9.1-07 00 0200	МН33	8	0,40
-01	МН34	10	0,62

Нач.отд.	Царбак		
Н.контр.	Аксенова		
Гл.констр.	Липницкий		
Нач.сект.	Егорова		
Рум.гр.	Татаркина		
Инженер	Пустова		
Техник	Радзина		

3.016.1-9.1-07 00 02 00

Изделие закладное МН (МН33, МН34)

Стадия	Масса	Масштаб
Р	см. табл.	
Лист	Листов 1	

ГОССТРОЙ СССР ЛЕНИНГРАДСКИЙ ПРОМСТРОЙПРОЕКТ

А-I ГОСТ 5781-82 ℓ=1000

Копировал 22035-02 58 Формат

Инв. № подл. | Подпись и дата | Взам. инв. №
gost.e-ecolog.ru