ГЛАВНОЕ АРХИТЕКТУРНО ПЛАНИРОВОЧНОЕ УПРАВЛЕНИЕ ИСПОЛКОМА ЛЕНГОРСОВЕТА

ТИПОВЫЕ КОНСТРУКЦИИ И ДЕТАЛИ ЗДАНИЙ И СООРУЖЕНИЙ ДЛЯ СТРОИТЕЛЬСТВА В ЛЕНИНГРАДЕ

СЕРИЯ 1.125 КЛ-3

БАЛКИ ЖЕЛЕЗОБЕТОННЫЕ ВКЛАДНОГО ПЕРЕКРЫТИЯ УНИФИЦИРОВАННОГО СБОРНОГО КАРКАСА ПЕРВЫХ ЭТАЖЕЙ ЖИЛЫХ ЗДАНИЙ

ВЫПУСК 1-3

БАЛКИ СЕЧЕНИЕМ 40Х40 СМ

АРМИРОВАННЫЕ СТАЛЬЮ КЛАССА А-III

РАЗРАБОТАНЫ
ИНСТИТУТОМ ЛЕННИИПРОЕКТ

ВВЕДЕНЫ В ДЕЙСТВИЕ
ПРИКАЗОМ № 364 от 27.12.82

ЛЕНИНГРАД
1982

Инв. № 4663

Согласовано
Инв. № подл. | Подпись и дата | Взам. инв. №
Инв. № дубл.
ЛЕННИИПРОЕКТ
Гл. инж. проекта Пензулаев
Гл. архитектор проекта Кочешев
Нач. отд. Гаврилов
Гл. спец. Шмидт
Рук. гр. Шмидт
Исп. Шмидт
Н. контр. Шмидт
Изм. Кол. уч. Лист № док. Подпись Дата
Инв. № подл. | Подпись и дата | Взам. инв. №
Инв. № дубл.
Согласовано

Номер и дата изменения	Краткое содержание изменения	№№ листов		
		Корректировка	Дополнение	Аннулирование

Номер и дата изменения	Краткое содержание изменения	№№ листов		
		Корректировка	Дополнение	Аннулирование

Рег. №

Проверил — —

Нормоконтролер

внесены изменения

Дата | Рег. № | Должность | Подпись | Фамилия

согласовано

Гл. инж. пр-та — ПЕНЬКОВА

Рук. группы — КРЕМНЕВА

Разработал — —

Рассчитал — —

Исполнил — —

ЛЕННИИПРОЕКТ

ОКУ

Нач. ОКУ — ПЕЧЕРСКИЙ

Гл. констр. ОКУ — БУНИЧ

КЛ	БАЛКИ ВКЛАДНОГО ПЕРЕКРЫТИЯ, АРМИРОВАННЫЕ СТАЛЬЮ КЛАССА А-III	серия 1.125 КЛ-3	
1982	ИНФОРМАЦИОННАЯ КАРТА	выпуск 1-3	лист ИК1

НОМЕР ВЫПУСКА	НАИМЕНОВАНИЕ ВЫПУСКА	ДАТА		
		РАЗРАБОТКИ	КОРРЕКТИРОВКИ ДОПОЛНЕНИЯ	АННУЛИРОВАНИЯ
0-I	Общие материалы, таблицы испытаний и унифицированные детали.	I982г.		
I-I	Балки сечением 40х40см предварительно-напряженные, армированные сталью класса А-IУ.	I982г.		
I-2	Балки сечением 40х40см предварительно-напряженные, армированные сталью класса Ат-У.	I982г.		
I-3	Балки сечением 40х40см армированные сталью класса А-Ш.	I982г.		
2-I	Арматурные изделия.	I982г.		

ЛЕННИИПРОЕКТ

Гл. инж. пр-та — ПЕНЬКОВА
Рук. группы — КРЕМНЕВА
Разработал — —
Рассчитал — —
Исполнил — —

О К У
НАЧ. ОКУ — ПЕЧЕРСКИЙ
Гл. КОНСТР. ОКУ — СУНИЧ

Согласовано

Проверил — —
Нормоконтролёр — —

Внесены изменения

Дата	Рег. №	Должность	Подпись	Фамилия

Рег. №

КЛ | БАЛКИ ВКЛАДНОГО ПЕРЕКРЫТИЯ АРМИРОВАННЫЕ СТАЛЬЮ КЛАССА А-Ш | СЕРИЯ 1.125 КЛ-3

1982 | Состав серии | ВЫПУСК 1-3 | ЛИСТ СС1

Наименование		№ листа
Обложка		—
Титульный лист		—
Информационная карта		ИК I
Состав серии		СС I
Содержание		С1,С2
Пояснительная записка		ПЗ
Номенклатура		НГ,Н2
Б8.4.4-52Т	Опалубка и армирование	I
БI0.4.4-52Т	Опалубка и армирование	2
БII.4.4-52Т	Опалубка и армирование	3
БI3.4.4-52Т	Опалубка и армирование	4
БI4.4.4-52Т	Опалубка и армирование	5
БI6.4.4-52Т	Опалубка и армирование	6
БI7.4.4-52Т	Опалубка и армирование	7
БI9.4.4-52Т	Опалубка и армирование	8

Наименование		№ листа
Б25.4.4-40Т	Опалубка и армирование	9
Б25.4.4-52Т	Опалубка и армирование	I0
Б25.4.4-72Т	Опалубка и армирование	II
Б3I.4.4-52Т	Опалубка и армирование	I2
Б32.4.4-52Т	Опалубка и армирование	I3
Б35.4.4-52Т	Опалубка и армирование	I4
Б36.4.4-52Т	Опалубка и армирование	I5
Б38.4.4-52Т	Опалубка и армирование	I6
Б40.4.4-52Т	Опалубка и армирование	I7
Б4I.4.4-52Т	Опалубка и армирование	I8
Б43.4.4-40Т	Опалубка и армирование	I9
Б44.4.4-40Т	Опалубка и армирование	20
Б43.4.4-52Т	Опалубка и армирование	2I
Б44.4.4-52Т	Опалубка и армирование	22
Б43.4.4-72Т	Опалубка и армирование	23

ЛЕННИПРОЕКТ

Гл.инж.пр.-та Пенькова
Рук.группы Кременева
Разработал Печерский
Рассчитал Сунич
Исполнил

Нач. ОКУ
Гл. инженер ОКУ

Согласовано

Изменения внесены
Главный инженер
Нормоконтролер
Дата | № документа | Подпись | Фамилия

Наименование		№ листа	Наименование	№ листа
Б44.4.4-72Т	Опалубка и армирование	24		
Б46.4.4-52Т	Опалубка и армирование	25		
Б47.4.4-52Т	Опалубка и армирование	26		
Б49.4.4-40Т	Опалубка и армирование	27		
Б50.4.4-40Т	Опалубка и армирование	28		
Б49.4.4-52Т	Опалубка и армирование	29		
Б50.4.4-52Т	Опалубка и армирование	30		
Б49.4.4-72Т	Опалубка и армирование	31		
Б50.4.4-72Т	Опалубка и армирование	32		

ЛЕННИИПРОЕКТ

Гл. инж. пр-та ПЕНЬКОВА
Рук. группы КРЕМНЕВА
Разработал
Рассчитал
Исполнил
Проверил
Нормоконтролер
Дата | Рег. № | Должность | Подпись | Фамилия
внесены изменения
Нач. ОКУ
Гл. конструктор ОКУ
ОКУ
ПЕЧЕРСКИЙ
БУНИН

КП	БАЛКИ ВКЛАДНОГО ПЕРЕКРЫТИЯ, АРМИРОВАННЫЕ СТАЛЬЮ КЛАССА А-III	серия 1.125 КЛ-3	
1982	СОДЕРЖАНИЕ	выпуск 1-3	лист С2

Т-471

КЛ-54А

I. ОБЩИЕ ПОЛОЖЕНИЯ.

I.I В настоящем выпуске разработаны рабочие чертежи опалубки и армирования балок сечением 40х40см вкладного перекрытия для унифицированного сборного железобетонного каркаса первых этажей жилых зданий.

I.2 В состав выпуска включены чертежи балок, армированных рабочими стержнями из стали класса А-Ш (ГОСТ 5.I459-72*).

I.3 Общие материалы проектирования и расчета, указания по применению при проектировании, указания по изготовлению, хранению и транспортировке, таблицы испытаний и детали опалубки и армирования помещены в выпуске 0-I.

I.4 Арматурные изделия разработаны в выпуске 2-I настоящей серии; строповочные петли - в серии I.03IКЛ-I, выпуск 6-I.2; закладные детали - в серии I.03IКЛ-2, выпуск I.

I.5 Изготовление и приемка балок серийного производства должны производиться только после проведения испытаний в соответствии с требованиями ГОСТ 8829-77 и таблицами испытаний выпуска 0-I.

2. КОНСТРУКТИВНАЯ ХАРАКТЕРИСТИКА.

2.I Балки разработаны сплошными, длиной от 750 до 5000мм шириной и высотой - 400мм.

2.2 Балки армируются пространственными каркасами, которые собираются из плоских каркасов, арматуры класса А-Ш и А-I (ГОСТ 578I-75 и ГОСТ 5.I4 59-72*).

2.3 Расчетные схемы балок, величины нагрузок (с учетом собственного веса изделия) и расчетные прогибы помещены на рабочих чертежах настоящего выпуска.

2.4 Балки рассчитаны на унифицированные расчетные нагрузки 4000,5200 и 7200кгс/м (без учета собственного веса изделия) с учетом крутящего момента $M_{кр} = q \cdot 0{,}13$ (тм/м)

2.5 Изделия изготавливаются из тяжелого бетона марки 200 и 300.

В настоящей серии маркировка балок принята в соответствии с ГОСТ 23009-78. Соответствующие марки балок по серии I.I25КЛ-2 выпуск 1-3.3 указаны в таблице номенклатуры настоящего выпуска.

КЛ	БАЛКИ ВКЛАДНОГО ПЕРЕКРЫТИЯ, АРМИРОВАННЫЕ СТАЛЬЮ КЛАССА А-Ш	серия 1.125КЛ-3	
1982	ПОЯСНИТЕЛЬНАЯ ЗАПИСКА	выпуск 1-3	лист II 1

ЛЕННИИПРОЕКТ

ОКУ

Нач. ОКУ — Гл. констр. ОКУ — Гл. инж. проекта — Рук. группы — Разработал — Рассчитал — Исполнил

ПЕЧЕРСКИЙ, БУНИЧ, ПЕНЬКОВА, КРЕМНЕВА, КРЕМНЕВА, БУНИЧ

согласовано

Проверил — Нормоконтролер — внесены изменения — Дата, Рег. №, Должность, Подпись, Фамилия

Рег. №

№ п/п	№ черт	Эскиз изделия	Марка изделия: по каталогу	Марка изделия: с.1.125 КЛ-2 вып.1-3.1 вып.1-3.2 вып.1-3.3	Габариты, мм: l	Габариты, мм: b	Габариты, мм: h	Масса, т	Площадь изделия, м²: нетто	Площадь изделия, м²: брутто	Бетон: вид	Бетон: марка	Объем, м³	Расход цемента, т	Расход стали (натуральной), кг: Арматурная сталь: AI	AII	AIII	AIV	AtV	BI	BII		Итого	Закладные детали	Всего	Изделие: Шифр расценки или № калькуляции	Ел. изм.	Стоимость	Монтаж: Шифр расценки	Ед. изм.
1	1		Б8.4.4-52Т	Б52-8	750	400	400	0.30	0.30	—	тяжелый γ = 2500 кг/м³	200	0.12	0.04	3,51		1.35						4.86	9.80	14.66					
2	2		Б10.4.4-52Т	Б52-10	950	400	400	0.38	0.38	—		200	0.15	0.05	4,55		1.71						6.26	9.80	16,06					
3	3		Б11.4.4-52Т	Б2-11	1100	400	400	0.45	0.44	—		200	0.18	0.06	5.13		2.01						7.14	9.80	16,94					
4	4		Б13.4.4-52Т	Б52-13	1250	400	400	0.50	0.50	—		200	0.20	0.06	4.91		2.28						7.19	9.80	16,99					
5	5		Б14.4.4-52Т	Б52-14	1350	400	400	0.55	0.54	—		200	0.22	0.07	5,43		2,46						7,89	9,80	17,69					
6	6		Б16.4.4-52Т	Б52-16	1550	400	400	0.63	0.62	—		200	0.25	0.08	6.14		2,82						8,96	9,80	18,76					
7	7		Б17.4.4-52Т	Б52-17	1700	400	400	0.68	0.65	—		200	0.27	0.08	6,72		3,09						9,81	9,80	19,61					
8	8		Б19.4.4-52Т	Б52-19	1850	400	400	0.75	0.74	—		200	0.30	0.09	7,3		4,89						12.19	9.80	21,99					
9	9		Б25.4.4-40Т	Б40-25	2450	400	400	0.98	0.98	—		200	0.39	0.12	9,22		6,48						15,70	9,80	25,50					
10	10		Б25.4.4-52Т	Б52-25	2450	400	400	0.98	0.98	—		200	0.39	0.12	9,22		8,82						18,04	9,80	27,84					
11	11		Б25.4.4-72Т	Б72-25	2450	400	400	0.98	0.98	—		300	0.39	0.16	10,84		14,58						25,42	9,80	35,22					
12	12		Б31.4.4-52Т	Б52-31	3050	400	400	1.23	1.22	—		200	0.49	0.15	13.15		18.15						31.30	9,80	41,10					
13	13		Б32.4.4-52Т	Б52-32	3200	400	400	1.28	1.28	—		200	0.51	0.15	13,82		19,05						32,87	9.80	42,67					
14	14		Б35.4.4-52Т	Б52-35	3500	400	400	1.40	1.40	—		200	0.56	0.17	15,93		31,14						47,07	9.80	56.87					
15	15		Б36.4.4-52Т	Б52-36	3650	400	400	1.45	1.46	—		200	0.58	0.18	16,20		32,49						48,69	9,80	58,49					
16	16		Б38.4.4-52Т	Б52-38	3800	400	400	1.53	1.52	—		300	0.61	0.24	16,87		33,84						50,71	9,80	60,51					
17	17		Б40.4.4-52Т	Б52-40	3950	400	400	1.58	1.58	—		300	0.63	0.25	24,89		45,39						70,28	9,80	80,08					
18	18		Б41.4.4-52Т	Б52-41	4100	400	400	1.65	1.64	—		300	0.66	0.26	30,41		47,13						77,54	9,80	87,34					
19	19		Б43.4.4-40Т	Б40-43	4250	400	400	1.70	1.70	—		300	0.68	0.27	22,43		37,86						60,29	9,80	70,09					
20	20		Б44.4.4-40Т	Б40-44	4400	400	400	1.75	1.76	—		300	0.70	0.28	23,10		39,21						62,31	9.80	72,11					
21	21		Б43.4.4-52Т	Б52-43	4250	400	400	1.70	1.70	—		300	0.68	0.27	31,43		48,87						80,3	9.80	90,10					

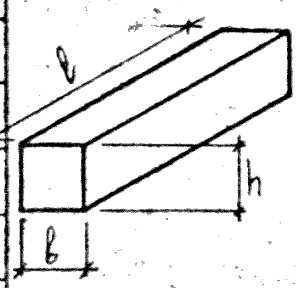

КЛ	БАЛКИ ВКЛАДНОГО ПЕРЕКРЫТИЯ, АРМИРОВАННЫЕ СТАЛЬЮ КЛАССА А-III	серия 1.125 КЛ-3	
1982	НОМЕНКЛАТУРА	выпуск 1-3	лист Н1

ЛЕНИНПРОЕКТ

Рег. №

Гл. инж. пр-та: ПЕНЬКОВА; Рук. группы: КРЕМНЕВА; Разработал: ЕСЕЛЬСОН; Рассчитал: КРЕМНЕВА; Исполнил: ЕСЕЛЬСОН; Нач. ОКУ: ПЕЧЕРСКИЙ; Гл. констр. ОКУ: БУНИЧ; Проверил: КРЕМНЕВА; Нормоконтролер: —; согласовано: ОКУ

Внесены изменения: Дата, Рег. №, Должность, Подпись, Фамилия

Т-470

КЛ-54А

№ п/п	№ черт	Эскиз изделия	Марка изделия: по каталогу	Марка изделия: 1.125 КЛ-2 Вып. 1-3.1 Вып. 1-3.2 Вып. 1-3.3	Габариты, мм: l	Габариты, мм: в	Габариты, мм: h	Масса, т	Площадь изделия, м²: нетто	Площадь изделия, м²: брутто	Бетон: вид	Бетон: марка	Объем, м³	Расход цемента, т	Расход стали (натуральной), кг: Арматурная сталь: AI	AII	AIII	AIV	AIV	BI	BII		Итого	Закладные детали	Всего	Изделие: Шифр расценки или № калькуляции	Ед. изм.	Стоимость	Монтаж: Шифр расценки	Ед. изм.
22	22		Б44.4.4-52Т	Б52-44	4400	400	400	1.75	1.76	—	тяжелый γ = 2500 кг/м³	300	0.70	0.28	32,45		50,58						83,03	9,80	92,83					
23	23		Б43.4.4-72Т	Б72-43	4250	400	400	1.70	1.70	—		300	0.68	0.27	31,43		61,29						92,72	9,80	102,52					
24	24		Б44.4.4-72Т	Б72-44	4400	400	400	1.75	1.76	—		300	0.70	0.28	32,45		63,48						95,93	9,80	105,73					
25	25		Б46.4.4-52Т	Б52-46	4550	400	400	1.83	1.82	—		300	0.73	0.29	33,50		65,64						99,14	9,80	108,94					
26	26		Б47.4.4-52Т	Б52-47	4700	400	400	1.88	1.88	—		300	0.75	0.30	34,52		67,80						102,32	9,80	112,12					
27	27		Б49.4.4-40Т	Б40-49	4850	400	400	1.95	1.94	—		300	0.78	0.31	34,79		69,99						104,78	9,80	114,58					
28	28		Б50.4.4-40Т	Б40-50	5000	400	400	2.00	2.00	—		300	0.80	0.32	35,81		72,15						107,96	9,80	117,76					
29	29		Б49.4.4-52Т	Б52-49	4850	400	400	1.95	1.94	—		300	0.78	0.31	40,4		91,44						131,84	9,80	141,64					
30	30		Б50.4.4-52Т	Б52-50	5000	400	400	2.00	2.00	—		300	0.80	0.32	41,54		94,26						135,80	9,80	145,60					
31	31		Б49.4.4-72Т	Б72-49	4850	400	400	1.95	1.94	—		300	0.78	0.31	50,24		115,77						166,01	9,80	175,81					
32	32		Б50.4.4-72Т	Б72-50	5000	400	400	2.00	2.00	—		300	0.80	0.32	51,78		119,37						171,15	9,80	180,95					

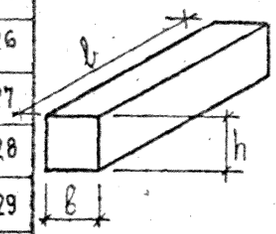

КЛ	БАЛКИ ВКЛАДНОГО ПЕРЕКРЫТИЯ АРМИРОВАННЫЕ СТАЛЬЮ КЛАССА А-III	серия 1.125 КЛ-3	
1982	НОМЕНКЛАТУРА	выпуск 1-3	лист Н2

ЛЕННИИПРОЕКТ

Рег. №

Гл. инж. пр-та: Пенькова; Рук. группы: Кремнева; Разработал: Есельсон; Рассчитал: Кремнева; Исполнил: Есельсон

Нач. ОКУ: Печерский; Гл. констр. ОКУ: Бунич

Проверил: Кремнева; Нормоконтролер: Кремнева

Внесены изменения: Дата, Рег. №, Должность, Подпись, Фамилия

Согласовано

КЛ-54 А

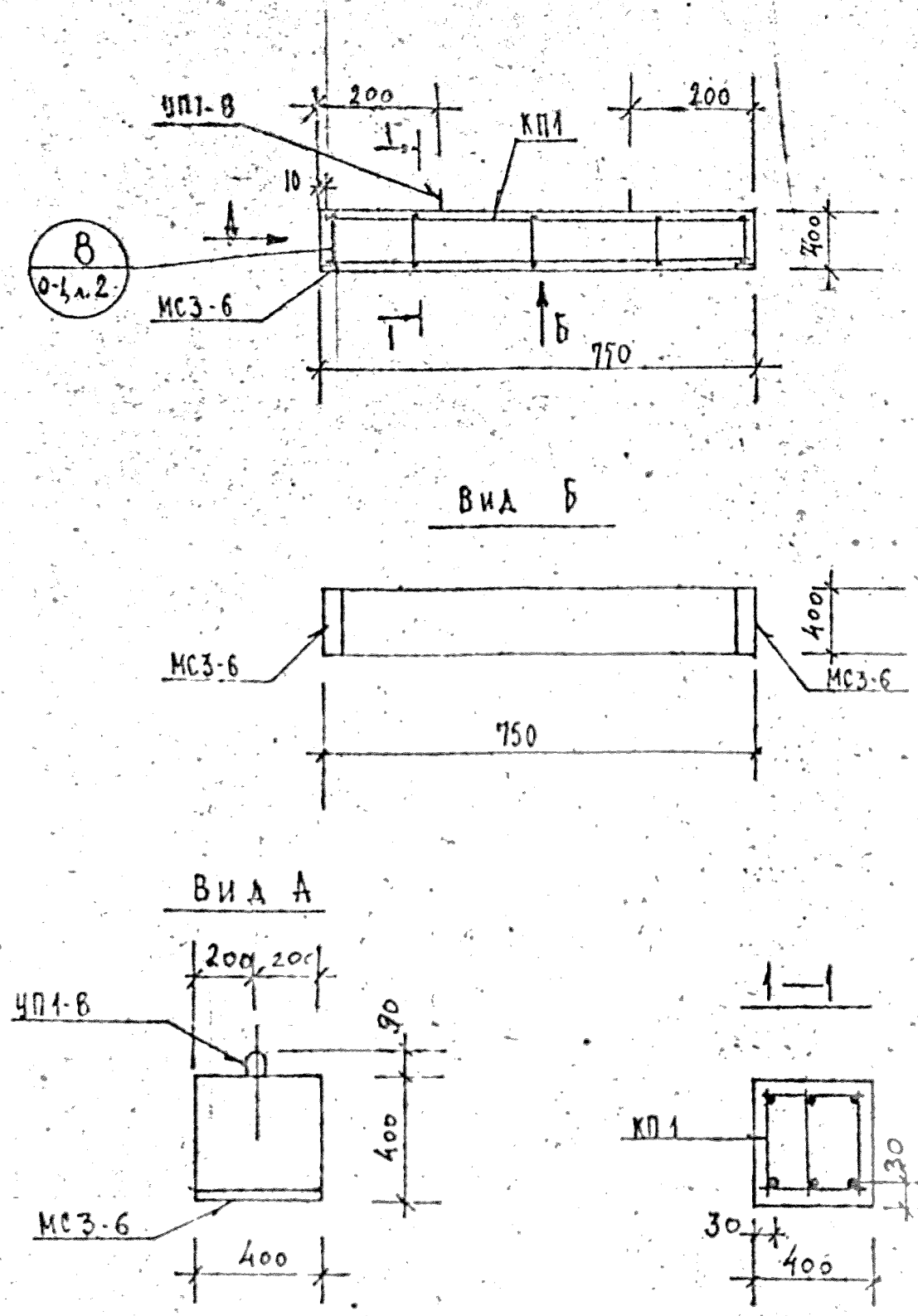

ХАРАКТЕРИСТИКА ИЗДЕЛИЯ

Марка	Бетон			Сталь			Масса, т
	Марка	Объем нетто, м³	Объем брутто м³	Арматурная кг	Закладные детали кг	Расход армат. на 1 м³ бетона	
Б8.4.4-52Т	200	0,12	—	4,85	9.80	40,5	0,30

РАСХОД И ВЫБОРКА СТАЛИ НА ИЗДЕЛИЕ, КГ

Марка	Расход стали					Выборка арматуры			
	всего	в т.ч. на закладные детали				5.1459-72*			
		без металлизации		металлизованные		А-III			
		простые	для самофикс.	простые	для самофикс.	ф10			
Б8.4.4-52Т	14,66	9.80	—	—	—	1,35			

ВЫБОРКА СТАЛИ, КГ (продолжение)

Выборка арматуры						На закладные детали				
5781-75						380-71		5.1459-72*		
А-I						ВСт3кп2		А-III		ИТОГО
ф6	ф8	ИТОГО				-8×160		ф10		
2,0	1,51	3,51				8,04		1,76		9.80

ТАБЛИЦА НАГРУЗОК

Марка изделия	Расчетная схема	Расчетн. q кгс/м	Нормативные полная q кгс/м	Нормативные дл. действия q кгс/м	Расчетный прогиб f см
Б8.4.4-52Т	q, 0,62 м	5640	4800	3900	0.15

РАСХОД КОМПЛЕКТУЮЩИХ ДЕТАЛЕЙ НА ИЗДЕЛИЕ, ШТ.

Марка	1.125 КА-3 в.2-1			1.031 КА-1			1.031 КА-2			
	л.15			в.6-12			в.1			
	КП1			УП1-8			МС3-6			
Б8.4.4-52Т	1			2			2			

КП	БАЛКИ ВКЛАДНОГО ПЕРЕКРЫТИЯ, АРМИРОВАННЫЕ СТАЛЬЮ КЛАССА А-III	серия 1.125 КА-3
1982	Б8.4.4-52Т ОПАЛУБКА И АРМИРОВАНИЕ	ВЫПУСК 1-3 ЛИСТ 1

ЛЕННИИПРОЕКТ

Гл. инж. пр-та Пенькова; Рук. группы Кремнева; Разработал Есельсон; Рассчитал Кремнева; Исполнит. Есельсон; Нач. ОКУ Печерский; Гл. инженер ОКУ Бунич; Согласовано; Проверил Кремнева; Внесены изменения; Дата; Инв. №; Подпись; Фамилия

Рег. №

КА-54

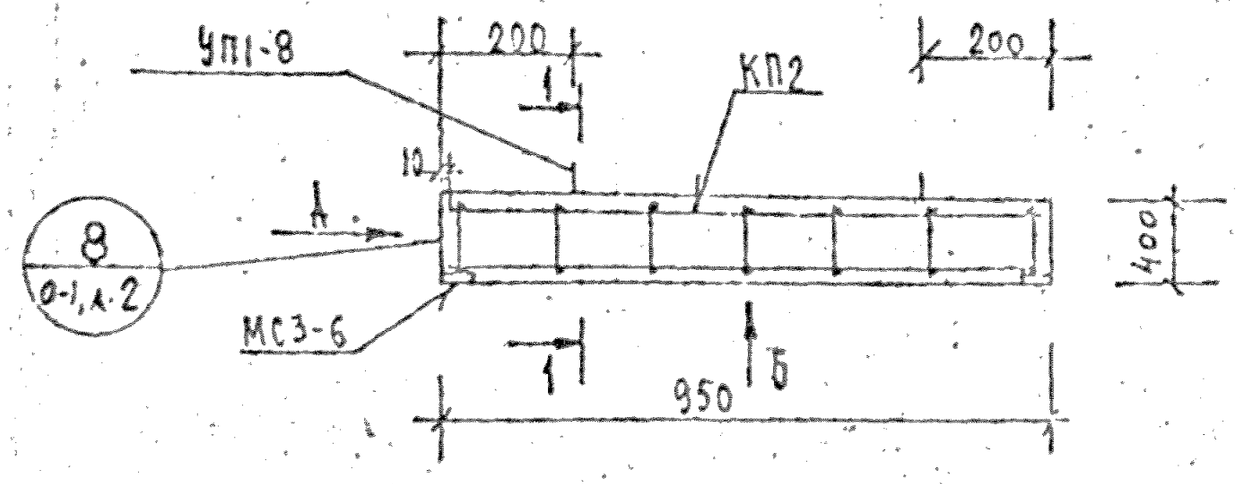

Вид Б

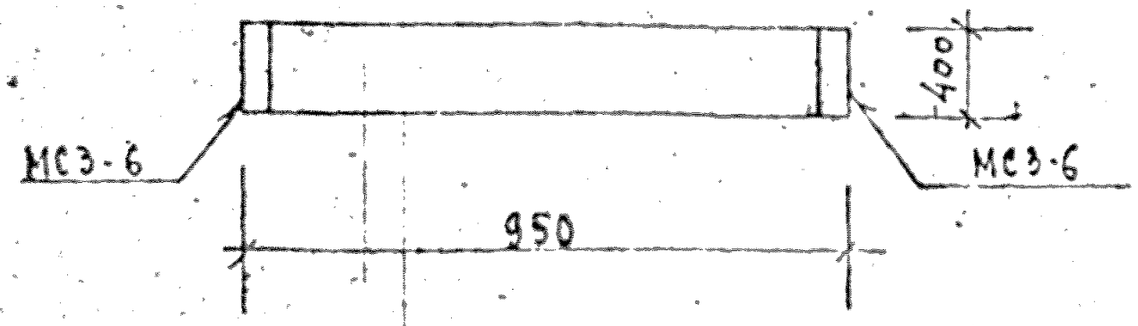

Вид А

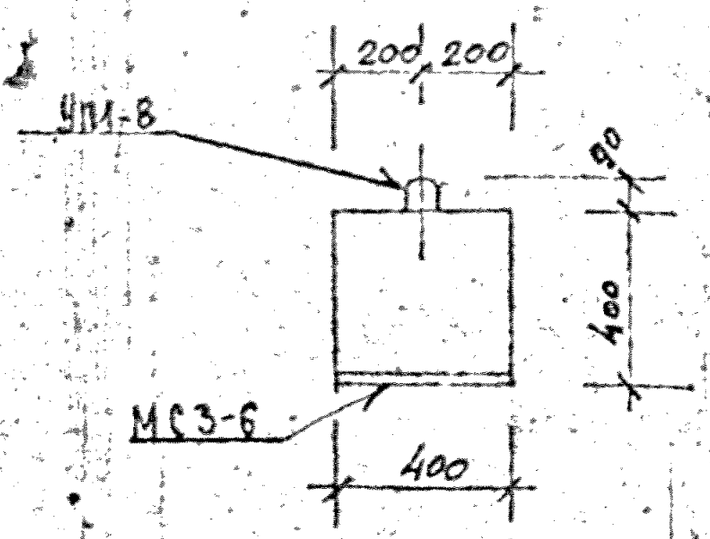

1—1

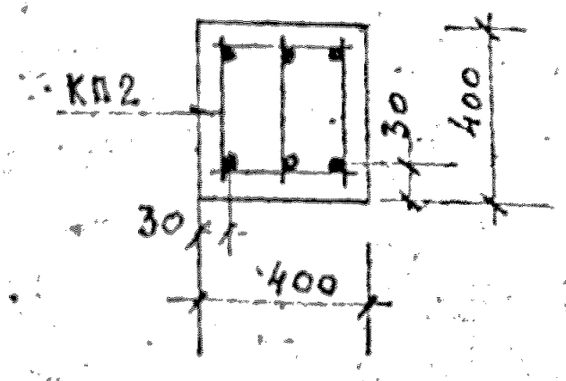

10

ХАРАКТЕРИСТИКА ИЗДЕЛИЯ

Марка	Бетон			Сталь			Масса т
	Марка	Объем нетто, м³	Объем брутто м³	Арматурная кг	Закладные детали кг	Расход армат. на 1 м³ бетона	
Б10.4А-52Т	200	0,17	—	6,26	9,80	41,7	0,38

РАСХОД И ВЫБОРКА СТАЛИ НА ИЗДЕЛИЕ, кг

Марка	Расход стали					Выборка арматуры				
	всего	в т.ч. на закладные детали				5.1459-72*				
		без металлических деталей		металлических деталей		А-III				
		простые	для самонапр.	простые	для самонапр.	ф10				
Б10.4.4-52Т	16,06	9,80	—	—	—	1,71				

ВЫБОРКА СТАЛИ, КГ (продолжение)

Выборка арматуры						На закладные детали				
5781-75						380-71		5.1459-72*		
А-I						Ст3 кп 2		А-III		итого
ф6	ф8	итог				8·150		ф10		
2,80	1,75	4,55				8,04		1,76		9,80

ТАБЛИЦА НАГРУЗОК

Марка изделия	Расчетная схема	Расчетная q кгс/м	Нормативные: полная q кгс/м	Нормативные: дл. действия q кгс/м	Расчетный прогиб f см
Б10.4.4-52Т	q, 0,82 м	5640	4800	3900	0,15

РАСХОД КОМПЛЕКТУЮЩИХ ДЕТАЛЕЙ НА ИЗДЕЛИЕ, ШТ.

Марка	1.125 КЛ-3 Б.2-1			1.031 КЛ-1		1.031 КЛ-2				
	А-15			Б.6-1.2		Б.1				
	КП2			УП1-8		МС3-6				
Б10.4.4-52Т	1			2		2				

ГОССТРОЙ СССР | 1982 | Балки вкладного перекрытия армированные сталью класса А-III | Серия 1.425 КЛ-3

Б10.4.4-52Т Опалубка и армирование | Выпуск 1-3 | Лист 2

ГПИ Промстальконструкция

Гл. инж. Печерский, Гл. конструктор Бунич, Нач. ОКУ, ОКУ, Проверил Корнеенкова, Разработал Кремнева, Н. контр. Кремнева, Гл. спец. Есельсон, Гл. спец. Есельсон

КЛ-54

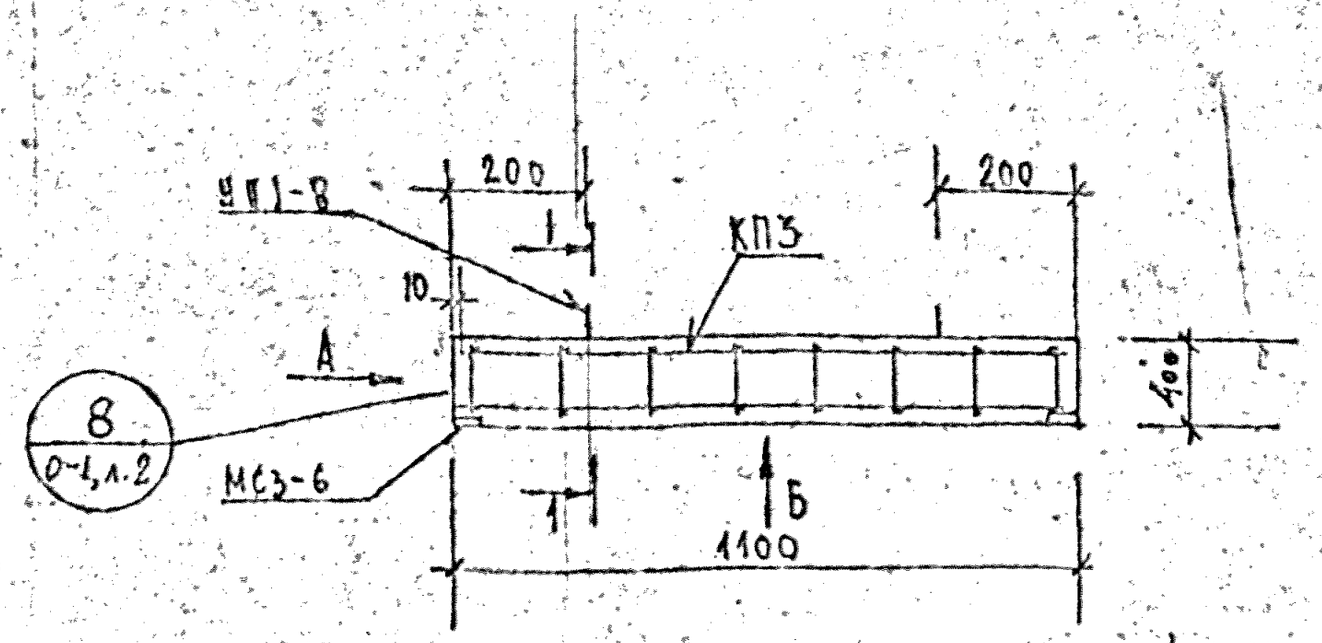

Вид Б

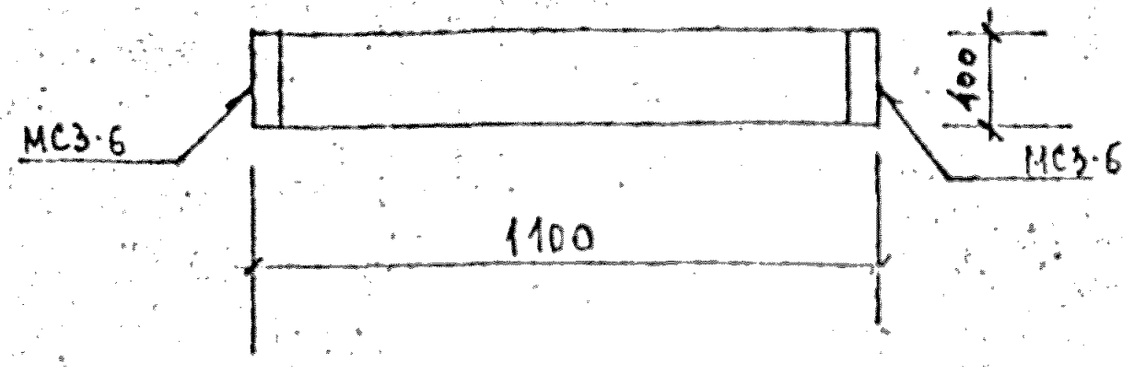

Вид А

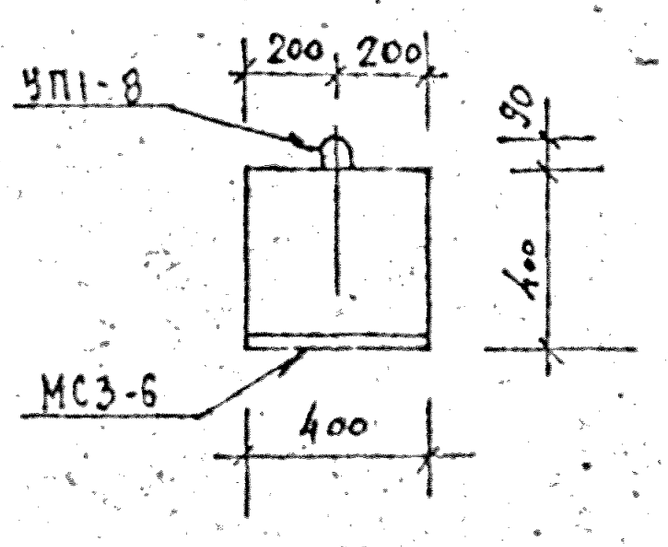

1 — 1

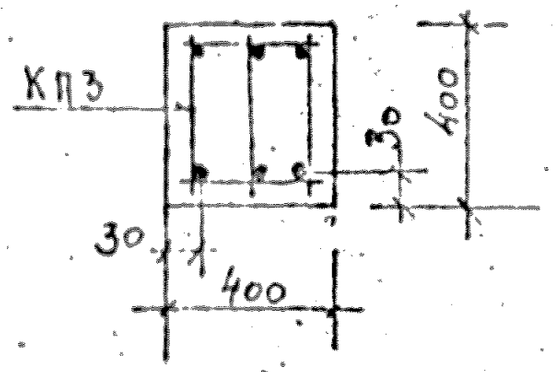

ХАРАКТЕРИСТИКА ИЗДЕЛИЯ

Марка	Бетон			Сталь			Масса, т
	Марка	Объем нетто, м³	Объем брутто, м³	Арматурная, кг	Закладные детали, кг	Расход арматуры на 1 м³ бетона	
Б11.4.4-52Т	200	0,18	—	7,14	9,80	39,7	0,45

РАСХОД И ВЫБОРКА СТАЛИ НА ИЗДЕЛИЕ, КГ

Марка	Расход стали				Выборка арматуры				
	всего	в т.ч. на закладные детали			5.1459-72*				
		Незаметалли-зованные		Металли-зованные	А-III				
		простые	для самонес.	простые	для самонес.	ф10			
Б11.4.4-52Т	16,94	9,80	—	—	—	2,01			

ВЫБОРКА СТАЛИ, КГ (продолжение)

Выборка арматуры						На закладные детали				
5781-75						380-71	5.1459-72*			
АТ						ВСт3кп2	А-III			Итого
ф6	ф8	Итого				-8-16**	ф10			
3,20	1,93	5,13				8,04	1,76			9,80

ТАБЛИЦА НАГРУЗОК

Марка изделия	Расчетная схема	Расчетная	Нормативные		Расчетный прогиб
			полная	длительного действия	
		q кгс/м	q кгс/м	q кгс/м	f см
Б11.4.4-52Т	q, 0,97 м	5640	4800	3900	0,15

РАСХОД КОМПЛЕКТУЮЩИХ ДЕТАЛЕЙ НА ИЗДЕЛИЕ, ШТ.

Марка	1.125 КЛ-3 вып. 2-1 А-16			1.090.1-1 В 6-1.2		1.090 КЛ-2 6.1				
	КПЗ			УП1-8		МС3-6				
Б11.4.4-52Т	1			2		2				

Согласовано

ЦНИИПромзданий — Проверил Перькова; Нормоконтролер —; Гл. инженер проекта Кремнева; Гл. специалист Кремнева; Рук. группы —; Разработал Гесельсон; Гл. конструктор Гесельсон; Нач. ОКУ Печерский; Ст. конструктор Бунич; Исполнил Гесельсон; Дата —; Гл. специалист по сметам Самарина; 10 КУ

КЛ | Балки вкладного перекрытия армированные сталью класса А-III | Серия 1.125 КЛ-3

1982 | Б11.4.4-52Т Опалубка и армирование | Выпуск 1-3 | Лист 3

КЛ-БЦА

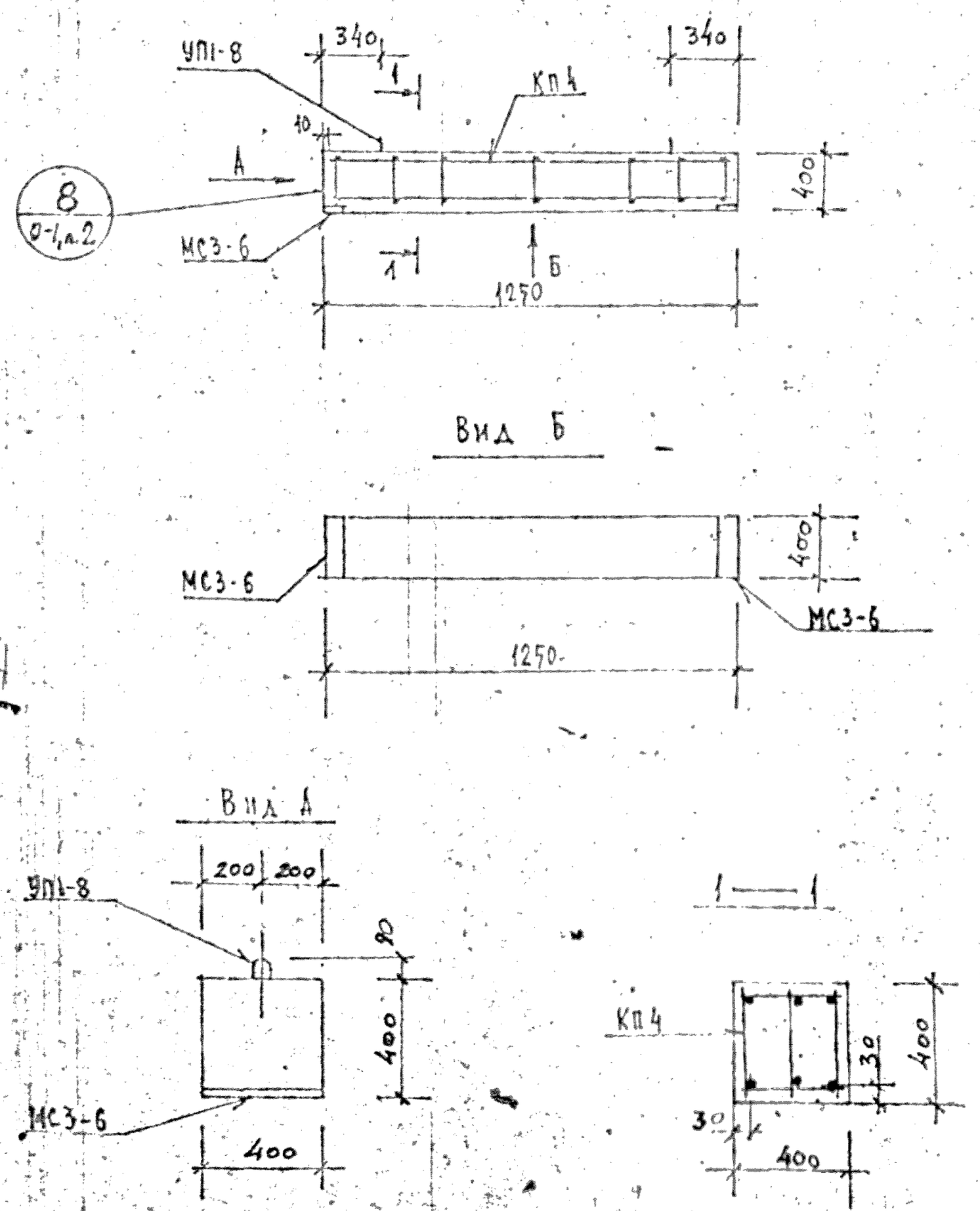

ХАРАКТЕРИСТИКА ИЗДЕЛИЯ

Марка	Бетон			Сталь			Масса т
	Марка	Объем нетто, м³	Объем брутто м³	Арматурная кг	Закладные детали кг	Расход армат. на 1м3 бетона	
Б13.4.4-52Т	200	0,20	—	7,19	9.80	36,0	0,5

РАСХОД И ВЫБОРКА СТАЛИ НА ИЗДЕЛИЕ, КГ

Марка	Расход стали					Выборка арматуры			
	всего	в т.ч. на закладные детали				5.1459-72*			
		без металлизации		металлизованные		А-III			
		простые	для самофикс.	простые	для самофикс.	Ф10			
Б13.4.4-52Т	16,99	9.80	—	—	—	2,28			

ВЫБОРКА СТАЛИ, КГ (продолжение)

Выборка арматуры						На закладные детали				
5781-75						380-71		5.1459-72*		
АТ						ВСт3кп2		А-III		итого
Ф6	Ф8	итого				8×160		Ф10		
2,80	2,11	4,91				8,04		1,76		9.80

ТАБЛИЦА НАГРУЗОК

Марка изделия	Расчетная схема	Расчетн. q кгс/м	Нормативные полная q кгс/м	Нормативные дл. действия q кгс/м	Расчетный прогиб f см
Б13.4.4-52Т	q, 1,12 м	5640	4800	3900	0.15

РАСХОД КОМПЛЕКТУЮЩИХ ДЕТАЛЕЙ НА ИЗДЕЛИЕ, ШТ

Марка	1.125 КА-3 в.2-1			1.031 КА-1		1.031 КА-2			
	л.16			в.6-1.2		в.1			
	КП4			УП1-8		МС3-6			
Б13.4.4-52Т	1			2		2		1	

ИСП	БАЛКИ ВКЛАДНОГО ПЕРЕКРЫТИЯ, АРМИРОВАННЫЕ СТАЛЬЮ КЛАССА А-III	серия 1.125 КА-3	
1982	Б13.4.4-52Т Опалубка и армирование	выпуск 1-3	лист 4

ЛЕННИИПРОЕКТ

Рег. №

Гл. инж. пр-та Пенькова; Рук. группы Кремнева; Разработал Есельсон; Рассчитал Кремнева; Исполнил Есельсон; Гл. инж. ОКУ Печерский; Гл. констр. ОКУ Бунич; Проверил Кремнева; Нормоконтролер; Дата; Фамилия

Согласовано

КА-54А

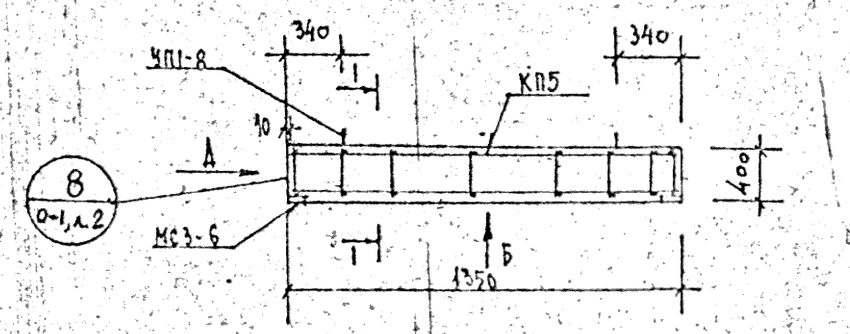

Вид Б

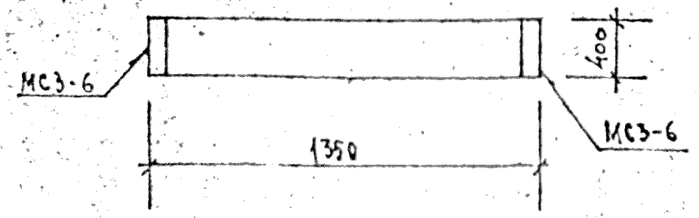

Вид А

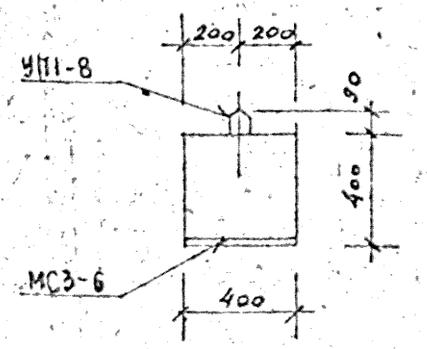

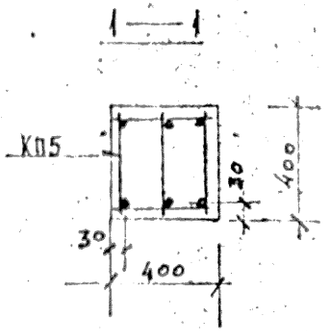

ХАРАКТЕРИСТИКА ИЗДЕЛИЯ

Марка	Бетон			Сталь			Масса, т
	Марка	Объем нетто, м³	Объем брутто, м³	Арматурная, кг	Закладные детали, кг	Расход армат. на 1 м³ бетона	
Б14.4.4-52Т	200	0,22	—	7,89	9,80	35,9	0,55

РАСХОД И ВЫБОРКА СТАЛИ НА ИЗДЕЛИЕ, КГ

Марка	Расход стали					Выборка арматуры				
	всего	в т.ч. на закладные детали				5.1459-72*				
		без металлизации		металлизованные		А-III				
		простые	для самофикс.	простые	для самофикс.	ф10				
Б14.4.4-52Т	17,69	9,80	—	—	—	2,46				

ВЫБОРКА СТАЛИ, КГ (продолжение)

Выборка арматуры						На закладные детали				
5781-75						380-71	5.1459-72*			
А-I						Ст3кп2	А-III			Итого
⌀6	⌀8	Итого				-8×170	ф10			
3,20	2,23	5,43				8,04	1,76			9,80

ТАБЛИЦА НАГРУЗОК

Марка изделия	Расчетная схема	Расчетная q кгс/м	Нормативные: полная q кгс/м	Нормативные: дл. действия q кгс/м	Расчетный прогиб f см
	q, 1,22 м				
Б14.4.4-52Т		5640	4800	3900	0.15

РАСХОД КОМПЛЕКТУЮЩИХ ДЕТАЛЕЙ НА ИЗДЕЛИЕ, ШТ.

Марка	1.125 КА-3 Б.2-1 А-17			1.031 КА-1 В.6-1.2		1.031 КА-2 В.1			
	КП5			УП1-8		МС3-6			
Б14.4.4-52Т	1			2		2			

1982	Балки вкладного перекрытия, армированные сталью класса А-III	серия 1.125 КА-3	
1982	Б14.4.4-52Т Опалубка и армирование	выпуск 1-3	лист 5

ГПИ ПРОМСТРОЙПРОЕКТ
ОКУ
Гл. инж. пр-та Кремнева
Рук. группы Кремнева
Разработал Печерский
Проверил Бунич
Нач. ОКУ
Гл. конструктор ОКУ
Согласовано
Инв. № подл. | Подпись и дата | Взам. инв. №
Изм. | Кол. уч. | Лист | № док. | Подпись | Дата
Ред. | Проверил | Нормоконтролер | Н. контр. | Гл. инж. | Гл. архитектор
Инв. № подл.
Разработал Кремнева
Проверил Кремнева
Н. контр. Есаулов
Гл. инж. Есаулов
Гл. архитектор Есаулов
Самсина

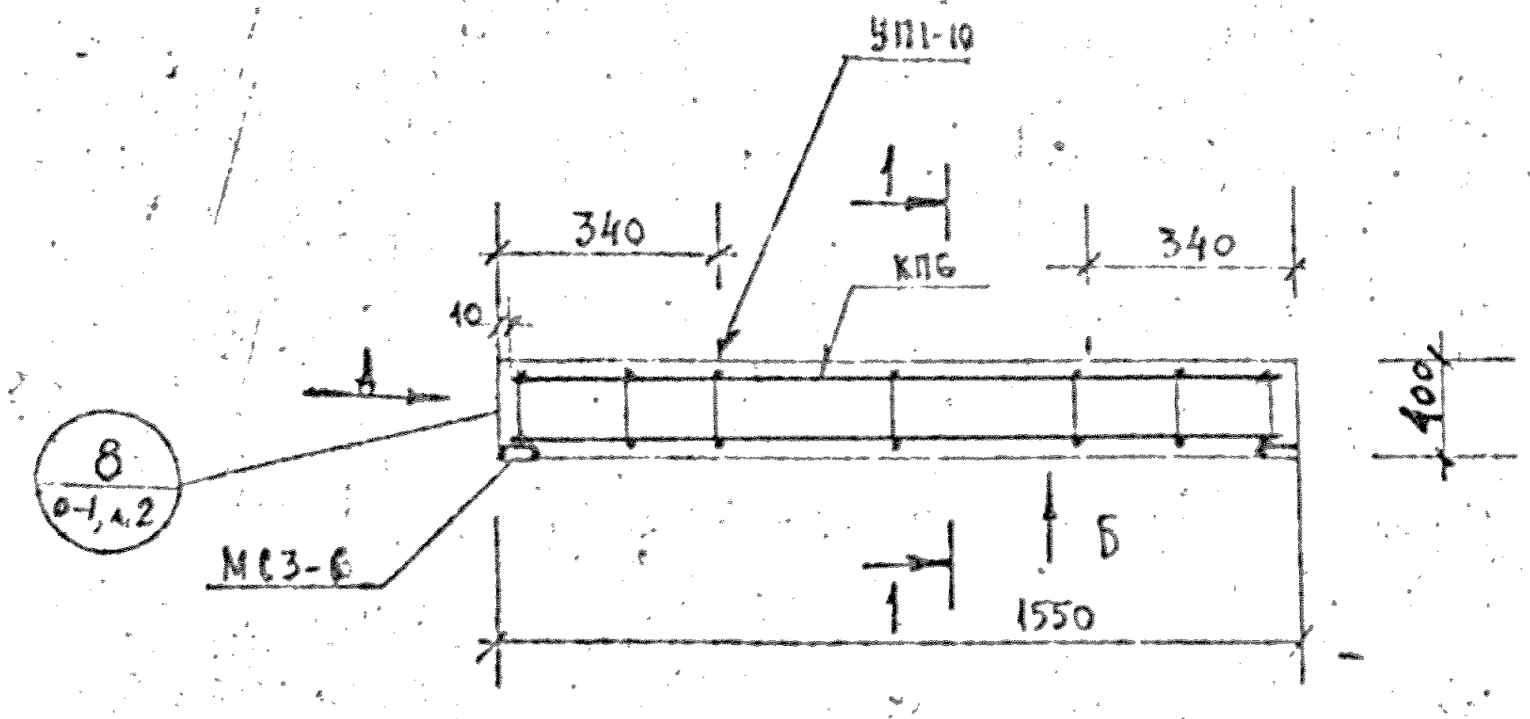

Вид Б

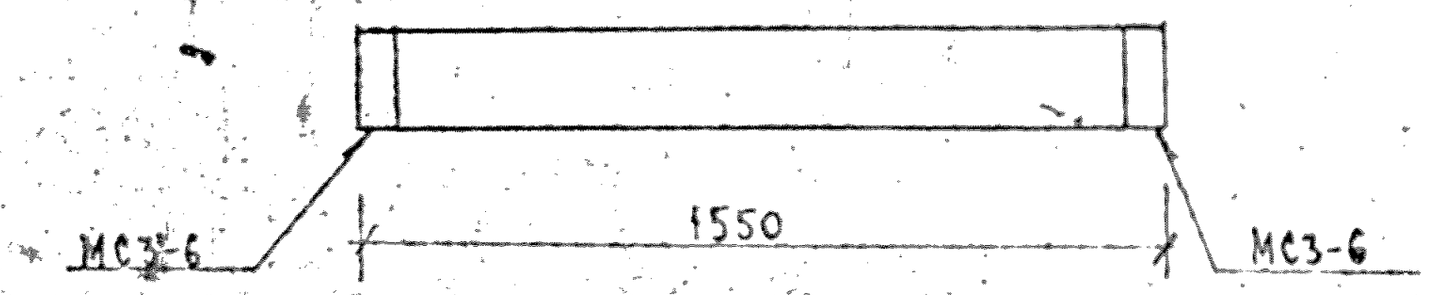

Вид А

1 — 1

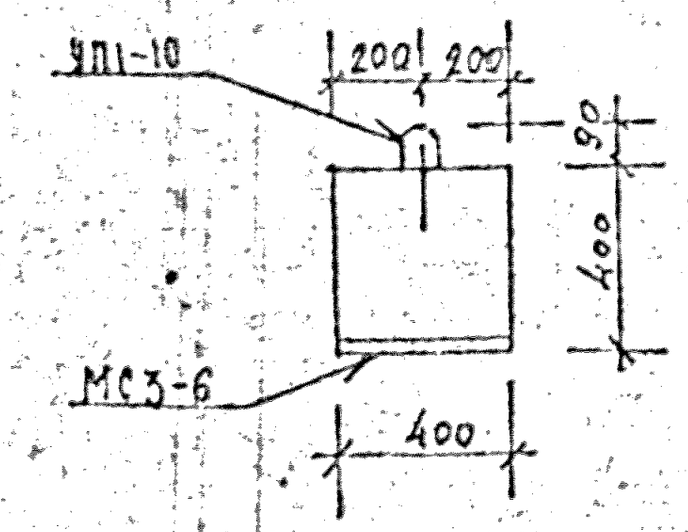

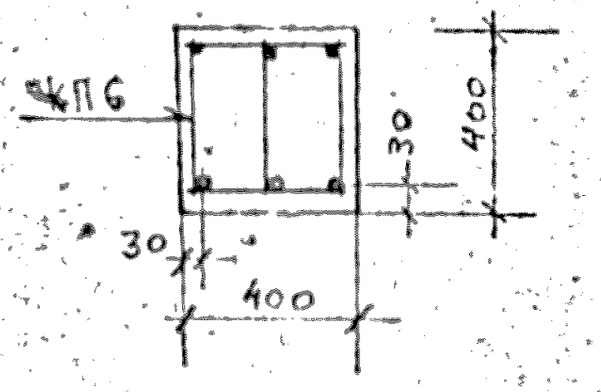

ХАРАКТЕРИСТИКА ИЗДЕЛИЯ

Марка	Бетон			Сталь			Масса т
	Марка	Объем нетто, м³	Объем брутто, м³	Арматурная кг	Закладные детали кг	Расход армат. на 1 м³ бетона	
Б16.4.4-52Т	200	0,25	—	8,96	9,80	35,8	0,63

РАСХОД И ВЫБОРКА СТАЛИ НА ИЗДЕЛИЕ, КГ

Марка	Расход стали					Выборка арматуры			
	всего	в т.ч. на закладные детали				5.1459-72*			
		безметаллизации		металлизованные		А-I			
		простые	для самофикс.	простые	для самофикс.	ф10			
Б16.4.4-52Т	18,76	9,80	—	—	—	2,82			

ВЫБОРКА СТАЛИ, КГ (продолжение)

Выборка арматуры						На закладные детали				
5781-75						ГОСТ 380-71		5.1459-72*		
А-I						Вст3кп2		А-III		Итого
ф6	ф8	ф10	Итого			-8×150		ф10		
3,20	1,80	1,14	6,14			8,04		1,76		9,80

ТАБЛИЦА НАГРУЗОК

Марка изделия	Расчетная схема	Расчетн. q кгс/м	Нормативные: полная q кгс/м	Нормативные: дл. действия q кгс/м	Расчетный прогиб f см
Б16.4.4-52Т	q, 1,42м	5640	4800	3900	0.17

РАСХОД КОМПЛЕКТУЮЩИХ ДЕТАЛЕЙ НА ИЗДЕЛИЕ, ШТ.

Марка	1.125 КЛ-3 вып.4			1.031 КЛ-1		1.031 КЛ-2				
	л.17			в.6-1.2		в.1				
	КП6			УП1-10		МС3-6				
Б16.4.4-52Т	1			2		2				

КП	БАЛКИ ВКЛАДНОГО ПЕРЕКРЫТИЯ АРМИРОВАННЫЕ СТАЛЬЮ КЛАССА А-III	СЕРИЯ 1.125 КЛ-3	
1982	Б16.4.4-52Т ОПАЛУБКА И АРМИРОВАНИЕ	ВЫПУСК 1-3	ЛИСТ 6

ЛЕННИИПРОЕКТ

Согласовано: Пенькова, Кремнева, Есельсон, Кремнева, Есельсон

Гл. инж. пр-та: Пенькова; Рук. группы: Кремнева; Разработал: Есельсон; Рассчитал: Кремнева; Исполнил: Есельсон

Нач. ОКУ: Печерский; Гл. конструктор ОКУ: Бунич

Инв. № подл.; Подпись и дата; Взам. инв. №

КЛ-54А

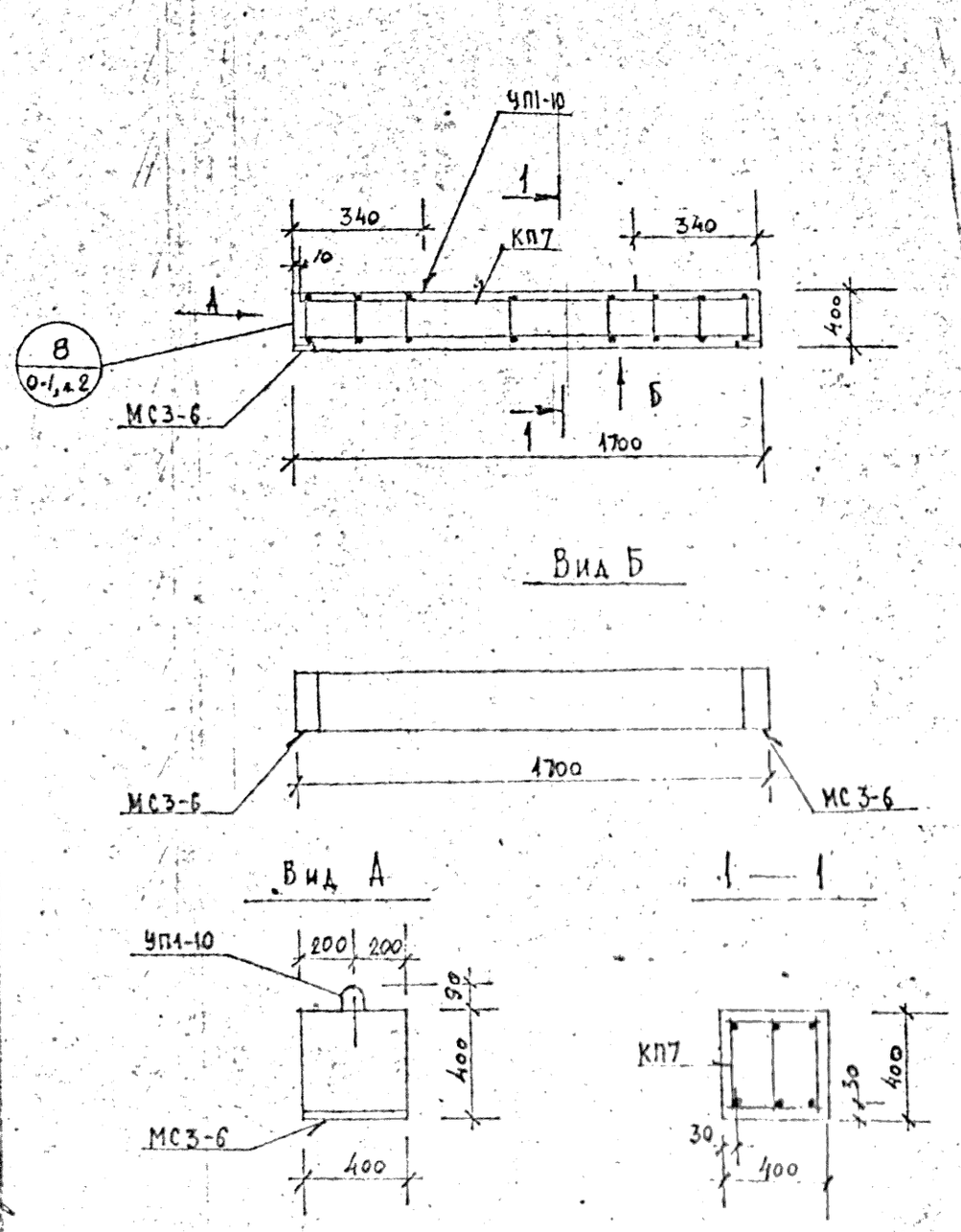

ХАРАКТЕРИСТИКА ИЗДЕЛИЯ

Марка	Бетон			Сталь			
	Марка	Объем нетто, м³	Объем брутто м³	Арматурная кг	Закладные детали кг	Расход армат. на 1 м³ бетона	Масса т
Б17.4.4-52т	200	0,27	—	9,81	9,80	36,3	0,68

РАСХОД И ВЫБОРКА СТАЛИ НА ИЗДЕЛИЕ, КГ

Марка	Расход стали					Выборка арматуры			
	всего	в т.ч. на закладные детали				5.1459-72*			
		разметанные		металлизованные		А III			
		простые	для самофикс.	простые	для самофикс.	ф10			
Б17.4.4-52т	19,61	9,80	—	—	—	3,09			

ВЫБОРКА СТАЛИ, КГ (продолжение)

Выборка арматуры						На закладные детали				
5781-75						ГОСТ 380-71		5.1459-72*		
А-I						Ст3кп2		А-III		Итого
ф6	ф8	ф10	итого			8,16		ф10		
3,60	1,98	1,14	6,72			8,04		1,76		9,80

ТАБЛИЦА НАГРУЗОК

Марка изделия	Расчетная схема	Расчет	Нормативные		Расчетный прогиб
		q кгс/м	полная q кгс/м	дл. действия q кгс/м	f см
Б17.4.4-52т	q, 1,57 м	5640	4800	3900	0,17

РАСХОД КОМПЛЕКТУЮЩИХ ДЕТАЛЕЙ НА ИЗДЕЛИЕ, ШТ.

Марка	1.025КА-3 в.2-1		1.031КА-1		1.031КА-2			
	А.18		в.6-1.2		б.4			
	КП7		УП1-10		МС3-6			
Б17.4.4-52т	1		2		2			

КП	Балки вкладного перекрытия, армированные сталью класса А-III		серия 1.125 КА-3
1982	Б17.4.4-52т Опалубка и армирование	выпуск 1-3	лист 7

КП-54/7

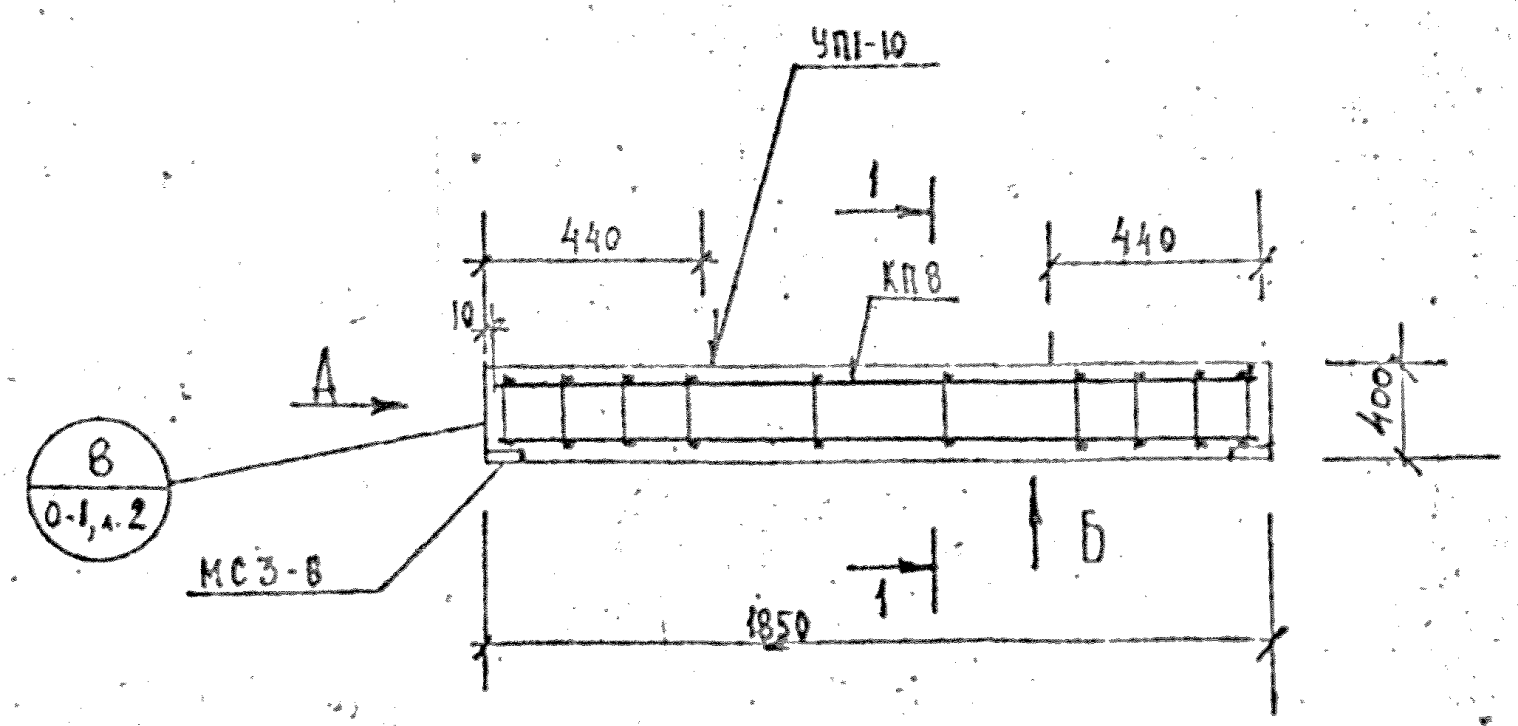

Вид Б

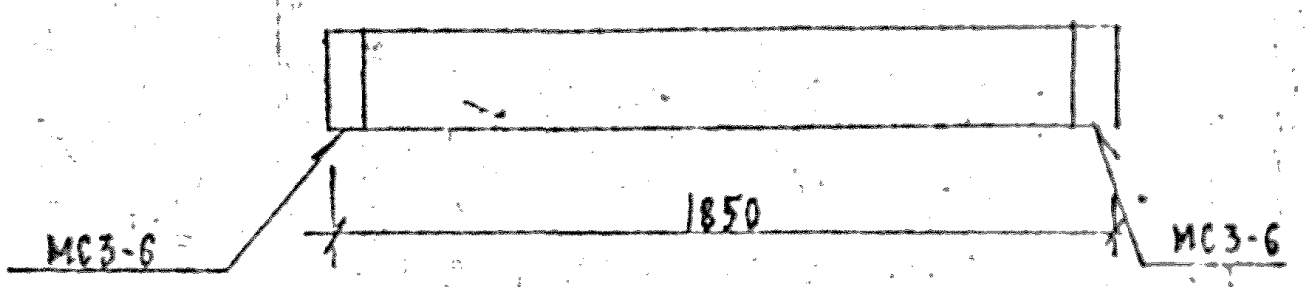

Вид А

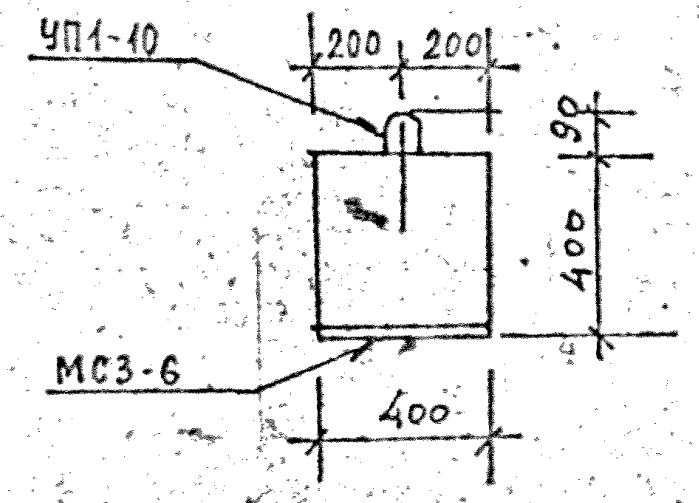

1—1

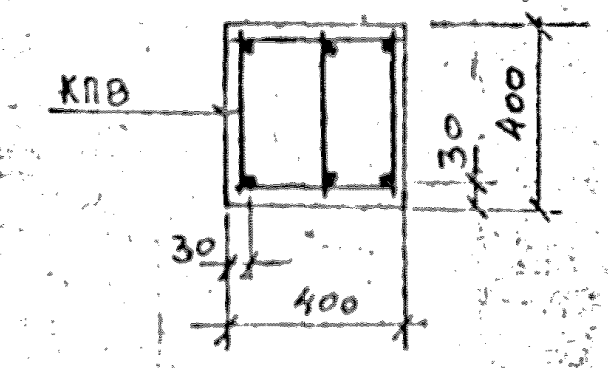

ХАРАКТЕРИСТИКА ИЗДЕЛИЯ

Марка	Бетон			Сталь			Масса т
	Марка	Объем нетто, м³	Объем брутто, м³	Арматурная кг	Закладные детали кг	Расход армат. на 1м³ бетона	
Б19.44-52Т	200	0,30	—	12,19	3.80	40,6	0,75

РАСХОД И ВЫБОРКА СТАЛИ НА ИЗДЕЛИЕ, КГ

Марка	Расход стали					Выборка арматуры				
	всего	в т.ч. на закладные детали				5.1459-72*				
		обыкновенная		металлические		А-III				
		простые	для самофикс.	простые	для самофикс.	ф12				
Б19.44-52Т	21,99	3.80	—	—	—	4,89				

ВЫБОРКА СТАЛИ, КГ (продолжение)

Выборка арматуры						На закладные детали			
5781-75						ГОСТ 380-71	5.1459-72*		
А-I						Вст3кп2	А-II		итого
ф6	ф8	ф10		итого		0,150		ф10		
4,0	2,16	1,14		7,3		8.04		1.76		9.80

ТАБЛИЦА НАГРУЗОК

Марка изделия	Расчетная схема	Расчетная q кгс/м	Нормативные: полная q кгс/м	Нормативные: дл. действия q кгс/м	Расчетный прогиб f см
Б19.4.4-52Т	q, 1,72 м	5640	4800	3900	0,20
-					

РАСХОД КОМПЛЕКТУЮЩИХ ДЕТАЛЕЙ НА ИЗДЕЛИЕ, ШТ.

Марка	1.125 КА-3 в 2-1 л.18			1.031 КА-1 в. 6-1.2		1.031 КА-2 Б.1				
	КП8			УП1-10		МС3-6				
Б19.4.4-52Т	1			2		2				

КЛ	БЛАКИ ВКЛАДНОГО ПЕРЕКРЫТИЯ АРМИРОВАННЫЕ СТАЛЬЮ КЛАССА А-III		СЕРИЯ 1.125 КА-3
1982	Б19.4.4-52Т Опалубка и армирование	ВЫПУСК 1-3	ЛИСТ 8

КЛ-54

ЛЕННИИПРОЕКТ

Гл. инж. пр-та Пенихова
Рук. группы Кременева
Разработал Евельсон
Проверил Кременева
Рассчитал Евельсон
Нач. ОКУ Печерский
Гл. инженер ОКУ Бунич
Исполнил Евельсон

Согласовано: Госстрой СССР, Москомстройпроект, ВНИИСтройдеталь Минмонтажспецстроя СССР, Дата разработки чертежей 1980 г., Дата разработки серии 1982 г., Инв. № подл. 5781-75, Взам. инв. №, Подпись и дата, Инв. № дубл.

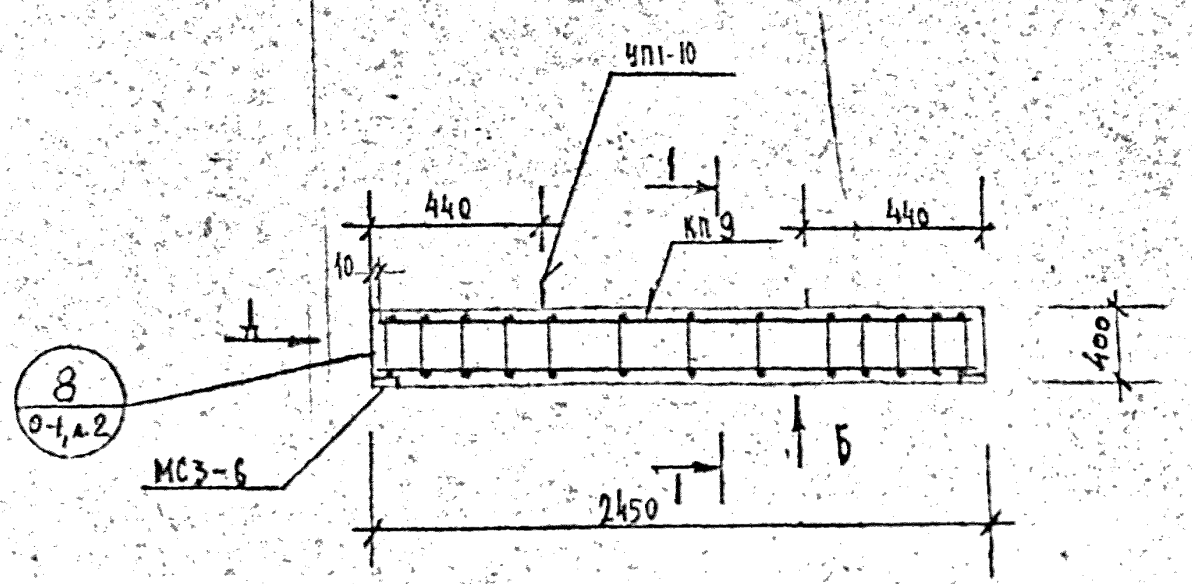

Вид Б

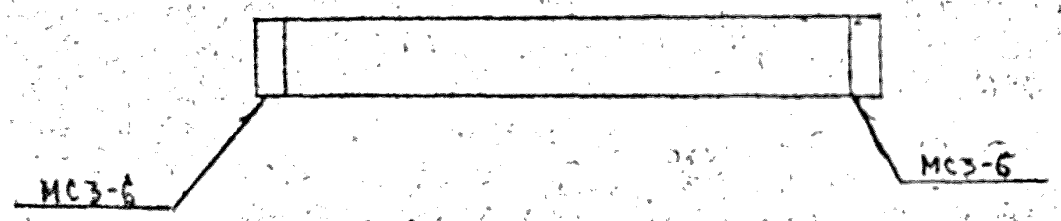

Вид А

1 — 1

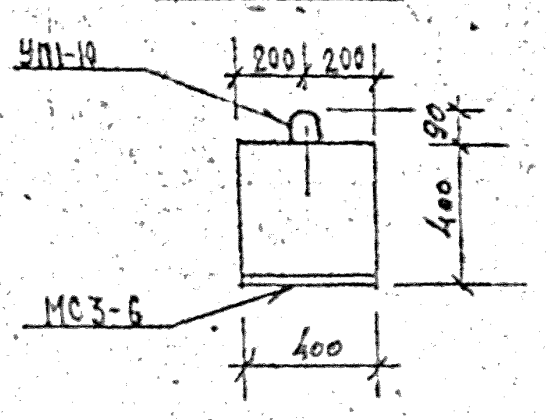

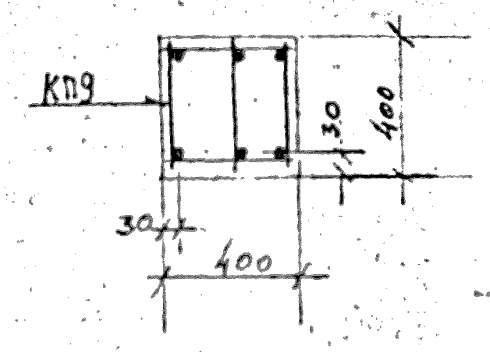

ХАРАКТЕРИСТИКА ИЗДЕЛИЯ

Марка	Бетон			Сталь			Масса т
	Марка	Объем нетто, м³	Объем брутто м³	Арматурная кг	Закладные детали кг	Расход армат. на 1 м3 бетона	
Б25.4.4-40Т	200	0,39	—	15,7	9,80	40,3	0,98

РАСХОД И ВЫБОРКА СТАЛИ НА ИЗДЕЛИЕ, КГ

Марка	Расход стали					Выборка арматуры			
	всего	в т.ч. на закладные детали				5.1459-72ˣ			
		без металлизации		металлизованные		А-III			
		простые	для самофикс.	простые	для самофикс.	ф12			
Б25.4.4-40Т	25,5	9,80	—	—	—	6,48			

ВЫБОРКА СТАЛИ, КГ (продолжение)

Выборка арматуры						На закладные детали				
5781-75						ГОСТ 380-71		5.1459-72ˣ		
А I						Вст3 кп2		А-III		итого
ф6	ф8	ф10	итого			-8×160		ф10		
5,20	2,88	1,14	9,22			8,04		1,76		9,80

ТАБЛИЦА НАГРУЗОК

Марка изделия	Расчетная схема	Расчетн. q кгс/м	Нормативные: полная q кгс/м	Нормативные: дл. действия q кгс/м	Расчетный прогиб, f см
Б25.4.4-40Т	q, 2,32 м	4440	3800	3350	0,3

РАСХОД КОМПЛЕКТУЮЩИХ ДЕТАЛЕЙ НА ИЗДЕЛИЕ, ШТ.

Марка	1.125 КЛ-3 б.2-1				1.031 КЛ-1		1.031 КЛ-2			
	л.19				б.6-1.2		б.1			
	КП9				УП1-10		МС3-6			
Б25.4.4-40Т	1				2		2			

КП	БАЛКИ ВКЛАДНОГО ПЕРЕКРЫТИЯ АРМИРОВАННЫЕ СТАЛЬЮ КЛАССА А-III	серия 1.125 КЛ-3	
1982	Б25.4.4-40Т Опалубка и армирование	выпуск 1-3	лист 9

ЛЕННИИПРОЕКТ

Гл. инж. пр-та — Пенькова; Рук. группы — Кремнева; Разработал — Есельсон; Рассчитал — Кремнева; Исполнил — Есельсон; Нач. ОКУ — Печерский; Гл. конструктор — Бунич; Согласовано — Кремнева

Рег. №

КЛ-54А

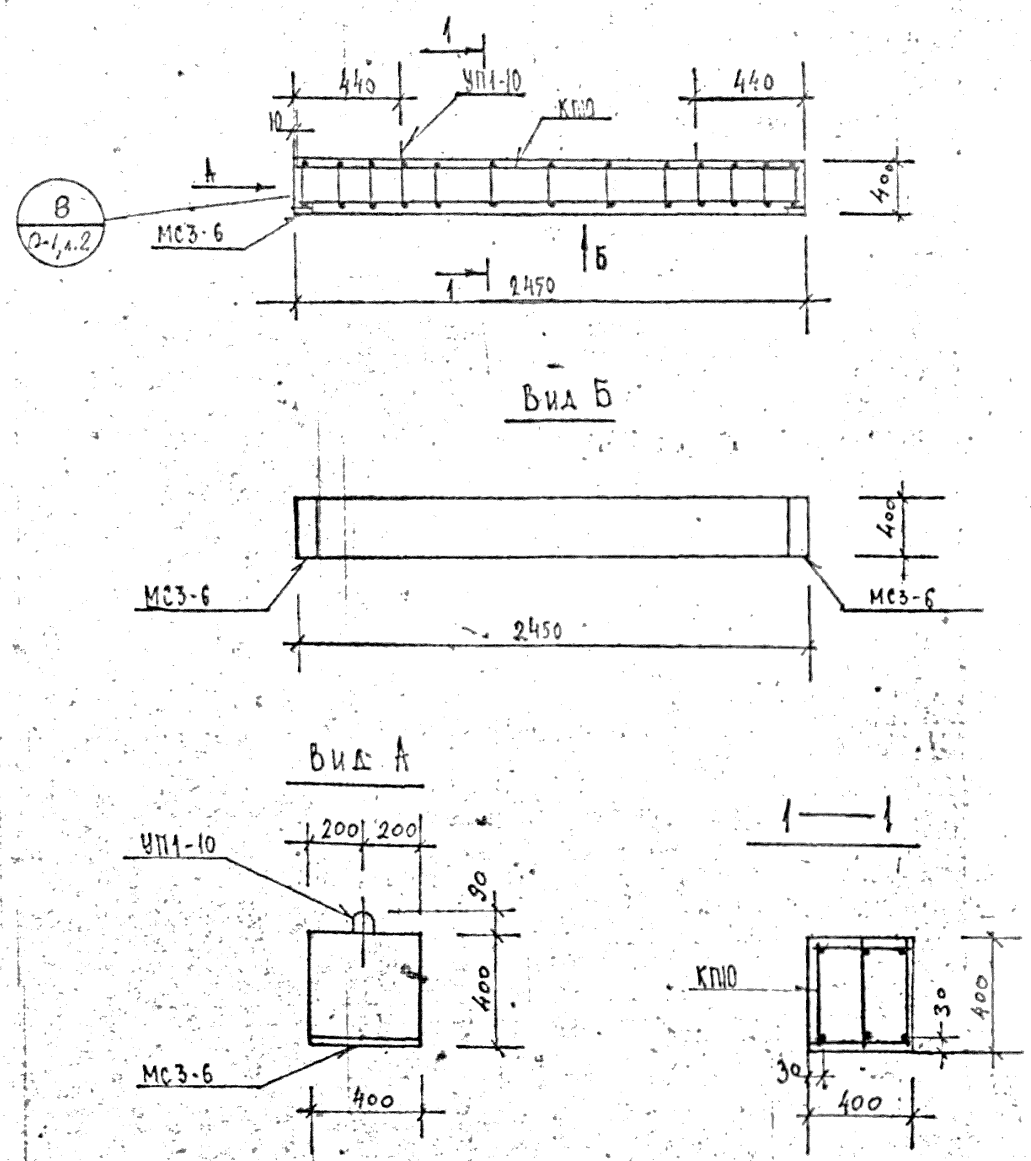

ХАРАКТЕРИСТИКА ИЗДЕЛИЯ

Марка	Бетон			Сталь			Масса т
	Марка	Объем нетто, м³	Объем брутто, м³	Арматурная кг	Закладные детали кг	Расход армат. на 1 м³ бетона	
Б25.4.4-52Т	200	0,39	—	18,04	9,80	46,3	0,98

РАСХОД И ВЫБОРКА СТАЛИ НА ИЗДЕЛИЕ, КГ

Марка	Расход стали					Выборка арматуры			
	всего	в т.ч. на закладные детали				5.1459-72*			
		без металлизации		металлизованные		А-III			
		простые	для самофикс.	простые	для самофикс.		ф14		
Б25.4.4-52Т	27,84	9,80					8,82		

ВЫБОРКА СТАЛИ, КГ (продолжение)

Выборка арматуры						На закладные детали				
5781-75						380-71		5.1459-72*		
А-I						ВСт3 кп 2		А-III		итого
ф6	ф8	ф10	итого			-8×160		ф10		
5,20	2,88	1,14	9,22			8,04		1,76		9,80

ТАБЛИЦА НАГРУЗОК

Марка изделия	Расчетная схема	Расчетн. q кгс/м	Нормативные: полная q кгс/м	Нормативные: дл. действия q кгс/м	Расчетный прогиб f см
Б25.4.4-52Т	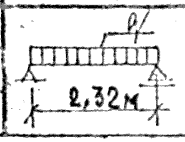	5640	4800	3900	0,30

РАСХОД КОМПЛЕКТУЮЩИХ ДЕТАЛЕЙ НА ИЗДЕЛИЕ, ШТ.

Марка	1.125 КЛ-3, в2-1			1.031 КЛ-1		1.031 КЛ-2				
	л.19			в6-1.2		6.1				
	КП10			УП1-10		МС3-6				
Б25.4.4-52Т	1			2		2				

КЛ	Балки вкладного перекрытия, армированные сталью класса А-III	серия 1.125 КЛ-3	
1982	Б25.4.4-52Т Опалубка и армирование	выпуск 1-3	лист 10

ЛЕННИИПРОЕКТ

ОКУ

Нач. ОКУ — Лечерский

Гл. констр. ОКУ — Вунич

Гл. инж. пр-та — Ленькова

Рук. группы — Кремнева

Разработал — Есельсон

Рассчитал — Кремнева

Исполнит. — Есельсон

Согласовано

Проверил — Кремнева

Нормоконтролер — Кремнева

Дата

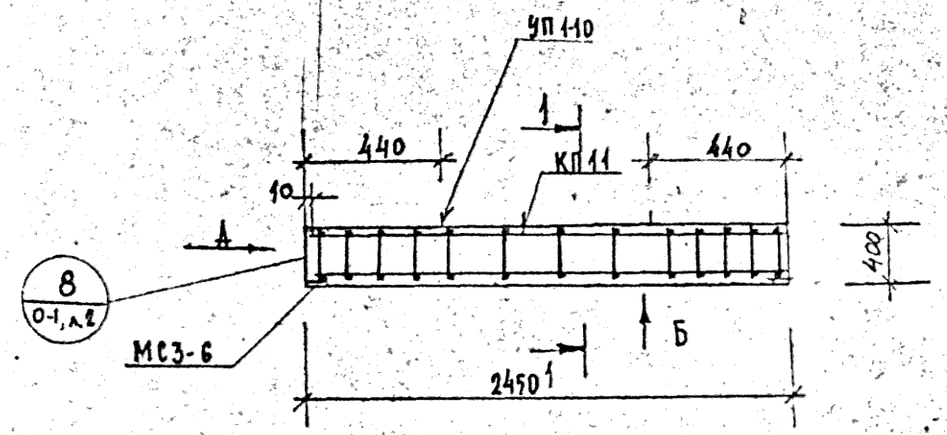

Вид Б

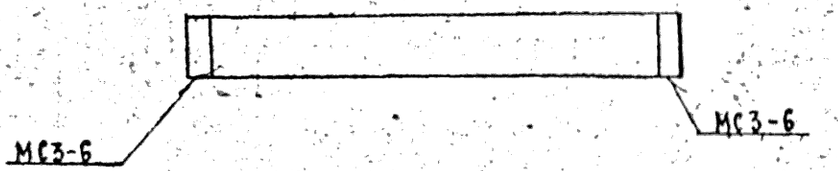

Вид А

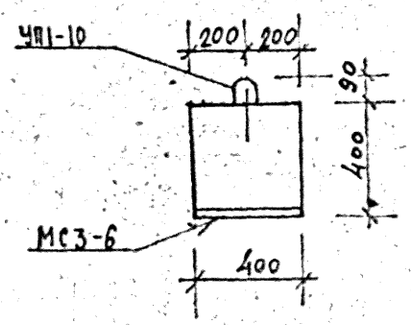

1 — 1

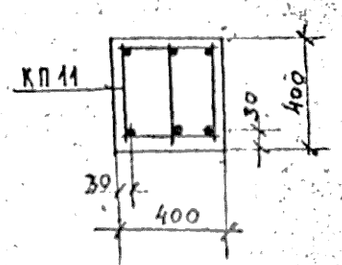

ХАРАКТЕРИСТИКА ИЗДЕЛИЯ

Марка	Бетон			Сталь			Масса, т
	Марка	Объем нетто, м³	Объем брутто м³	Арматурная кг	Закладные детали кг	Расход армат. на 1 м³ бетона	
Б25.4.4-72Т	300	0,39	—	25,42	9.80	65,2	0,98

РАСХОД И ВЫБОРКА СТАЛИ НА ИЗДЕЛИЕ, КГ

Марка	Расход стали					Выборка арматуры			
	всего	в т.ч. на закладные детали				5.1459-72*			
		без металлизации		металлизованные		А-III			
		простые	для самофикс	простые	для самофикс	ф18			
Б25.4.4-72Т	35,22	9.80	—	—	—	14,58			

ВЫБОРКА СТАЛИ, КГ (продолжение)

Выборка арматуры						На закладные детали				
5781-75						ГОСТ380-71		5.1459-72*		
А-I						Вст3кп2		А-III		Итого
ф6		ф10	Итого			-8×160		ф10		
5,20		5,64	10,84			8.04		1.76		9.80

ТАБЛИЦА НАГРУЗОК

Марка изделия	Расчетная схема	Расчет q кгс/м	Нормативные: полная q кгс/м	Нормативные: дл. действия q кгс/м	Расчетный прогиб f см
Б25.4.4-72Т	q, 2,32 м	7640	6600	5700	0,23

РАСХОД КОМПЛЕКТУЮЩИХ ДЕТАЛЕЙ НА ИЗДЕЛИЕ, ШТ.

Марка	1.125 КЛ-3 в.2-1			1.031 КЛ-1		1.031 КЛ-2				
	л.20			в.6-1.2		в.1				
	КП 11			УП1-10		МС3-6				
Б25.4.4-72Т	1			2		2				

КЛ	БАЛКИ ВКЛАДНОГО ПЕРЕКРЫТИЯ, АРМИРОВАННЫЕ СТАЛЬЮ КЛАССА А-III	серия 1.125 КЛ-3	
1982	Б25.4.4-72Т Опалубка и армирование	Выпуск 1-3	Лист 1

ЛЕННИИПРОЕКТ

Гл. инж. пр-та	Пенькова	Согласовано	Проверил: Кремнева
Рук. группы	Кремнева		Нормоконтроль
Разработал	Есельсон		Инженер
Рассчитал	Кремнева		
Исполнил	Есельсон		
ОКУ			
Нач. ОКУ	Печерский		
Гл. констр. ОКУ	Бунич		

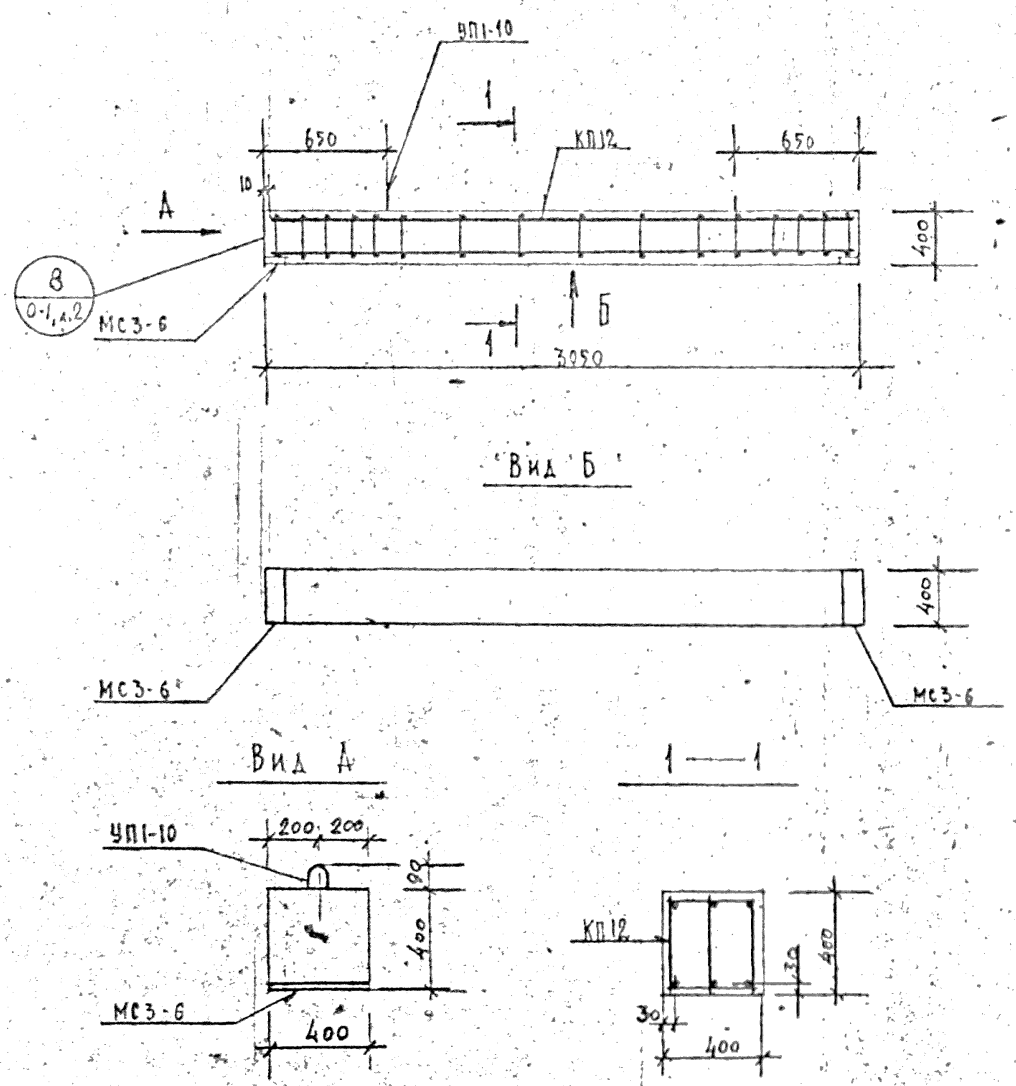

ХАРАКТЕРИСТИКА ИЗДЕЛИЯ

Марка	Бетон			Сталь			Масса т
	Марка	Объем нетто м³	Объем брутто м³	Арматура кг	Закладные детали кг	Расход армат. на 1м³ бетона	
БЗ1.4.4-52Т	200	0,49	—	31,3	9.80	63,9	1,23

РАСХОД И ВЫБОРКА СТАЛИ НА ИЗДЕЛИЕ, КГ

Марка	Расход стали					Выборка арматуры				
	всего	в т.ч. на закладные детали				5.1459-72*				
		без металлизации		металлизованные		А-III				
		простые	для самофикс.	простые	для самофикс.	ф18				
БЗ1.4.4-52Т	41,10	9.80	—	—	—	18,15				

ВЫБОРКА СТАЛИ, КГ (продолжение)

Выборка арматуры						На закладные детали				
5781-75						ГОСТ 380-71	5.1459-72*			
А-I						Вст3кп2		А-III		Итого
	ф6	ф10	итого			-8×160		ф10		
	6,40	6,75	13,15			8.04		1.76		9.80

ТАБЛИЦА НАГРУЗОК

Марка изделия	Расчетная схема	Расчетная q кгс/м	Нормативные: полная qкгс/м	Нормативные: дл. действия qкгс/м	Расчетный прогиб f см
	q 2,92м				
БЗ1.4.4-52Т		5640	4800	3900	0,65

РАСХОД КОМПЛЕКТУЮЩИХ ДЕТАЛЕЙ НА ИЗДЕЛИЕ, ШТ.

Марка	1.125 КА-3 б.2-1		1.031 КА-1		1.031 КА-2					
	1.20		б6-1.2		б.1					
	КП12		УП1-10		МС3-6					
БЗ1.4.4-52Т	1		2		2					

КЛ	Балки вкладного перекрытия армированные сталью класса А-III		серия 1.125 КА-3
1982	БЗ1.4.4-52Т Опалубка и армирование		выпуск 1-3 / лист 12

ЛЕННИИПРОЕКТ

Нач. ОКУ		ПЕЧЕРСКИЙ	
Гл. конструктор		БУНИЧ	
ОКУ	Разработал	ЕГЕЛЬСОН	
	Рассмотрел	КРЕЙЦЕР-КА	
	Исполнил	ЕГЕЛЬСОН	

Гл. инж. пр-та КРЕМЕНЕВА
Рук. отдела ПЕРЕЛЬМАН КРЕМЕНЕВА
Гл. специалисты: Технологии КРЕМЕНЕВА; Конструкций ИТМАНСОН; Сметчик
Согласовано: Госгражданстрой; Моспромстройпроект; Гипростальконструкция; Гипрониисельстрой; Гипрониинефтеспецстрой; Гипрониинефтеспецстрой; Гипрониинефтеспец

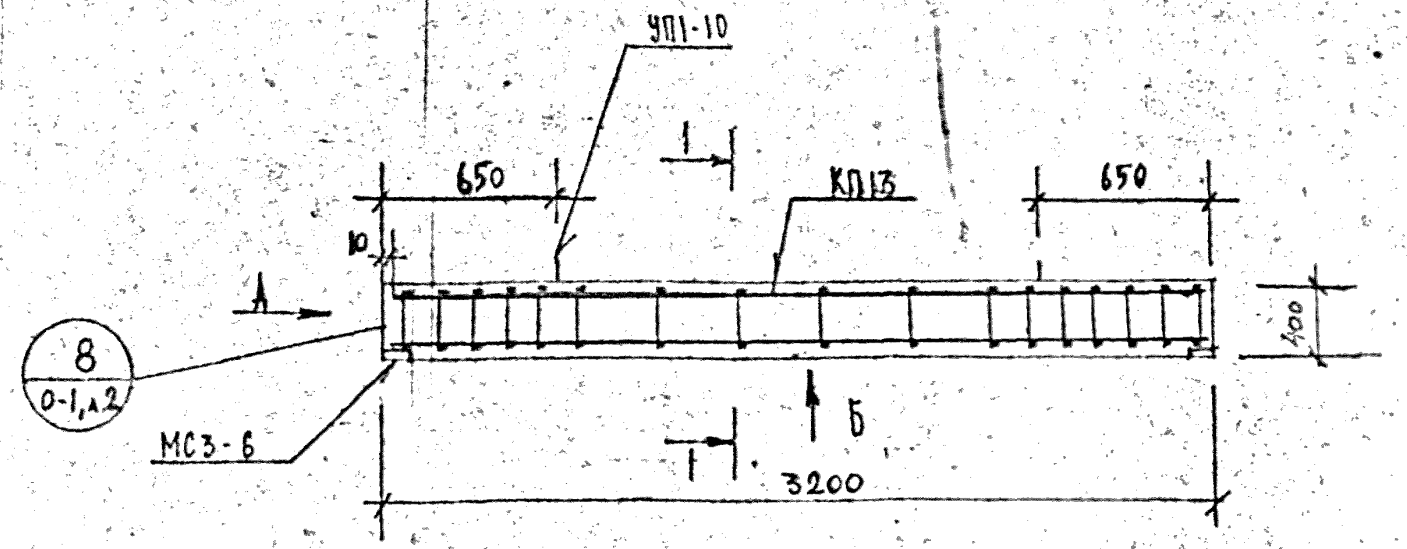

Вид Б

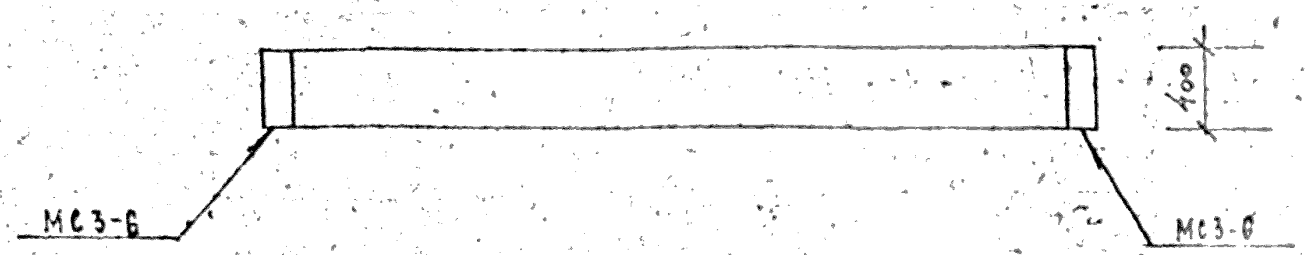

Вид А

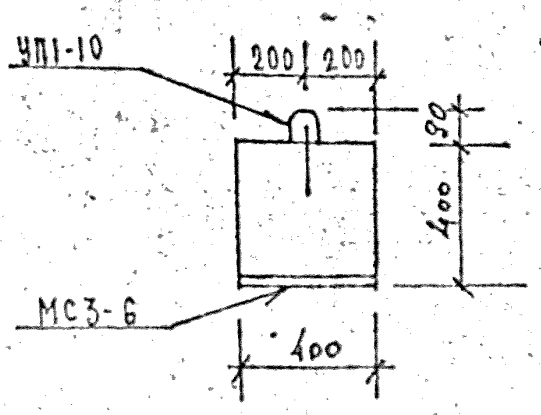

1 — 1

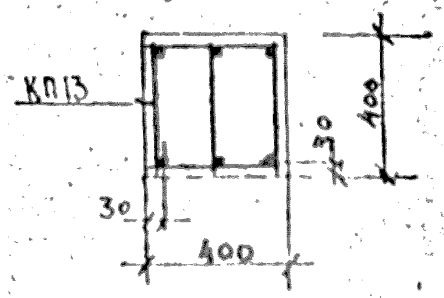

ХАРАКТЕРИСТИКА ИЗДЕЛИЯ

Марка	Бетон			Сталь			Масса т
	Марка	Объем нетто, м³	Объем брутто м³	Арматурная кг	Закладные детали кг	Расход армат. на 1м3 бетона	
Б32.4.4-52Т	200	0,51	—	32,87	9.80	64,5	1,28

РАСХОД И ВЫБОРКА СТАЛИ НА ИЗДЕЛИЕ, КГ

Марка	Расход стали					Выборка арматуры			
	всего	в т.ч. на закладные детали				5.1459-72*			
		без металлизации		металлизованные		А-III			
		простые	для самофикс.	простые	для самофикс.	ф18			
Б32.4.4-52Т	42,67	9,80	—	—	—	19,05			

ВЫБОРКА СТАЛИ, КГ (продолжение)

Выборка арматуры						На закладные детали				
5781-75						ГОСТ 380-71		5.1459-72*		
А-I						Вст3 кп2		А-III		итого
	ф6	ф10	итого			-8×160		ф10		
	6,80	7,02	13,82			8,04		1.76		9,80

ТАБЛИЦА НАГРУЗОК

Марка изделия	Расчетная схема	Расчетн. q кгс/м	Нормативные полная q кгс/м	Нормативные дл. действия q кгс/м	Расчетный прогиб f см
Б32.4.4-52Т	q; 3,07 м	5640	4800	3900	0,65

РАСХОД КОМПЛЕКТУЮЩИХ ДЕТАЛЕЙ НА ИЗДЕЛИЕ, ШТ.

Марка	1.125 КЛ-3 в.2-1			1.031 КЛ-1		1.031 КЛ-2				
	л. 21			в.6-1.2		в. 1				
	КП13			УП1-10		МС3-6				
Б32.4.4-52Т	1			2		2				

КЛ	Балки вкладного перекрытия, армированные сталью класса А-III	серия 1.125 КЛ-3	
1982	Б32.4.4-52Т Опалубка и армирование	выпуск 1-3	лист 13

ЛЕННИИПРОЕКТ

Гл. инж. проекта — Руд. группы — Разработал — Рассчитал — Исполнил

Гл. инж. проекта — Руд. группы — Разработал — Рассчитал — Исполнил

Проверил — Нормоконтролер — Зн. сл. изменения

Согласовано

Нач. СКУ — Гл. констр. ОКУ

Пенькова — Кремнева — Есельсон — Кремнева — Есельсон

Кремнева

Ок у — Печерский — Бунич

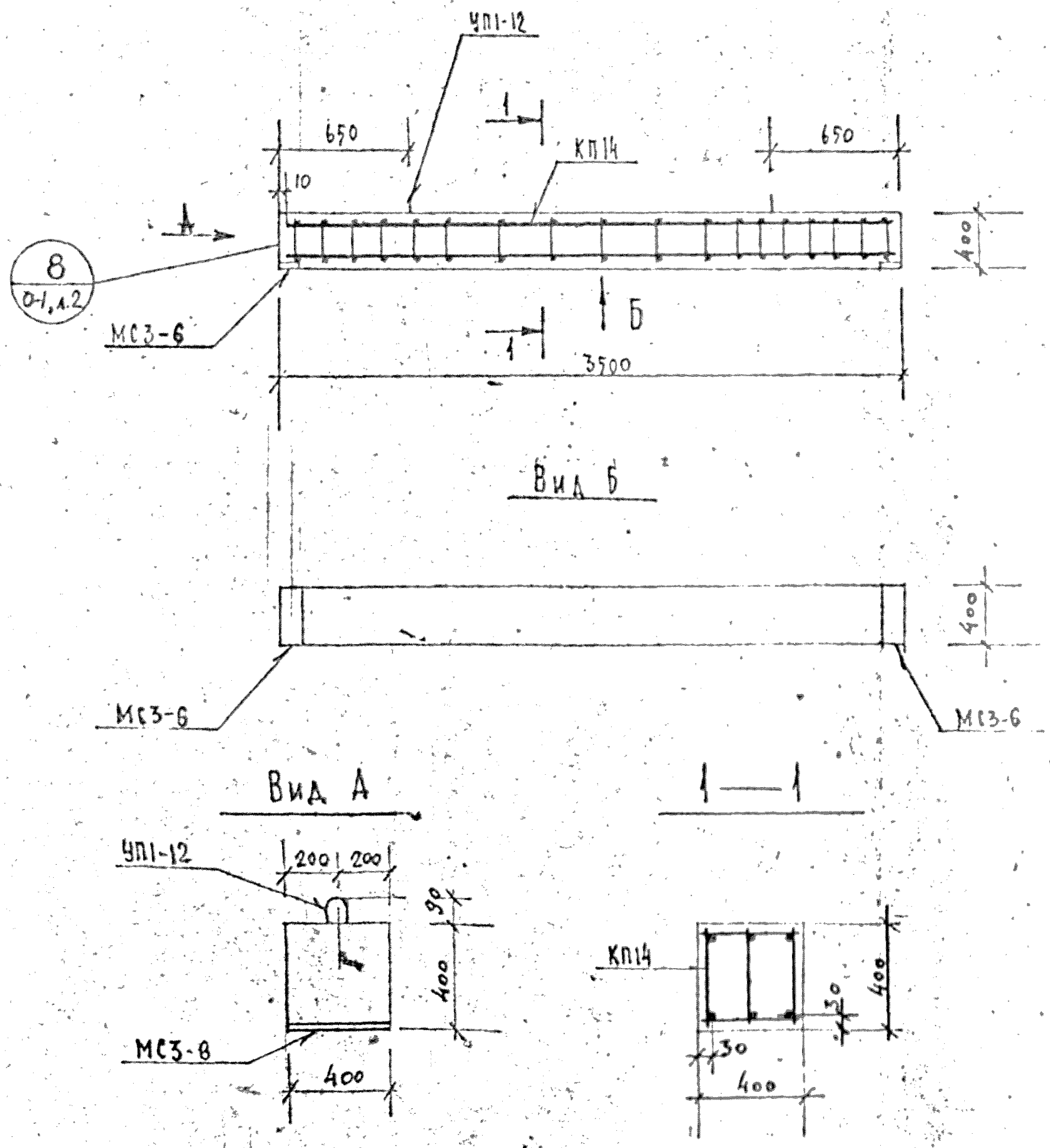

ХАРАКТЕРИСТИКА ИЗДЕЛИЯ

Марка	Бетон			Сталь			
	Марка	Объем нетто, м³	Объем брутто, м³	Арматурная кг	Закладные детали кг	Расход армат. на 1 м³ бетона	Масса т
Б35.4.4-52Т	200	0,96	—	47,07	9,80	84,0	1,40

РАСХОД И ВЫБОРКА СТАЛИ НА ИЗДЕЛИЕ, КГ

Марка	Расход стали					Выборка арматуры				
	всего	в т.ч. на закладные детали				5.1459-72				
		без металлизации		металлизованные		А-III				
		простые	для самофикс	простые	для самофикс	ф 22				
Б35.4.4-52Т	56,87	9,80	—	—	—	31,14				

ВЫБОРКА СТАЛИ, КГ (продолжение)

Выборка арматуры						На закладные детали				
5781-75						ГОСТ 380-71		5.1459-72*		
А-I						Ст 3 кп 2		А-III		итого
ф 6	ф 10	ф 12	итого			-8×160		ф 10		
7,60	6,45	1,88	15,93			8,04		1,76		9,80

ТАБЛИЦА НАГРУЗОК

Марка изделия	Расчетная схема	Расчетная	Нормативные		Расчетный прогиб
			полная	дл. действия	
		q кгс/м	q кгс/м	q кгс/м	f см
Б35.4.4-52Т	q, 3,37 м	5640	4800	3900	1,0

РАСХОД КОМПЛЕКТУЮЩИХ ДЕТАЛЕЙ НА ИЗДЕЛИЕ, ШТ.

Марка	1.125 КА-3 в 2-1			1.031 КА-1		1.031 КА-2					
	л. 21			в. 6-1.2		в. 1					
	КП14			УП1-12		МС3-6					
Б35.4.4-52Т	1			2		2					

КЖ	Балки вкладного перекрытия армированные сталью класса А-III	серия 1.125 КА-3	
1982	Б35.4.4-52Т Опалубка и армирование	выпуск 1-3	лист 14

ЛЕННИИПРОЕКТ

Гл. инж. пр-та: Пенькова
Рук. группы: Кремнева
Разработал: Есельсон
Проверил: Кремнева
Исполнил: Есельсон
Нач. ОКУ: Печерский
Гл. конструктор ОКУ: Бунич

Согласовано

Привязан к серии 1.125 КА-3 Фундаменты

Инв. № подл. | Подпись и дата | Взам. инв. №

Б-52А

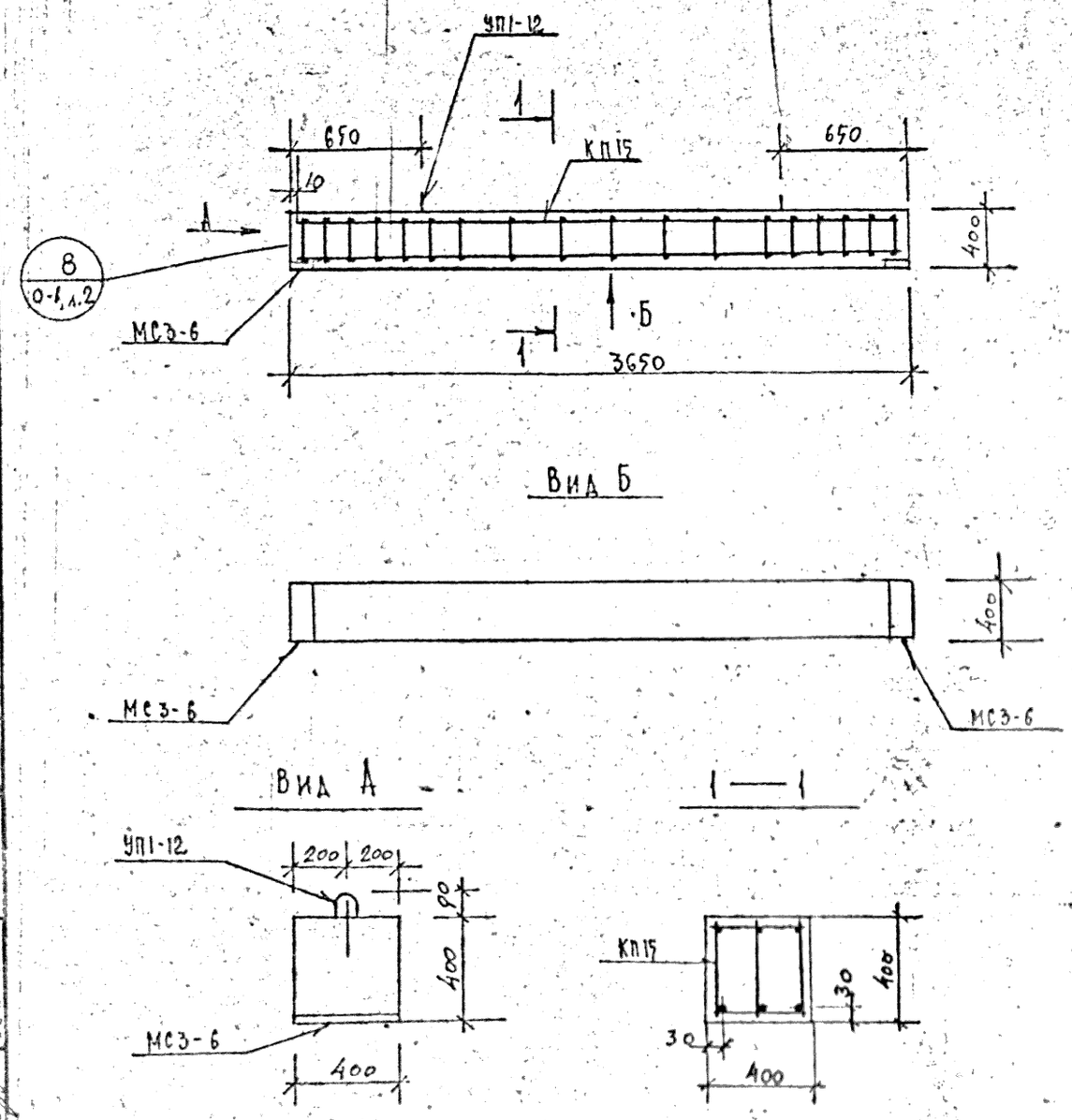

ХАРАКТЕРИСТИКА ИЗДЕЛИЯ

Марка	Бетон			Сталь			Масса, т
	Марка	Объем нетто, м³	Объем брутто м³	Арматурная кг	Закладные детали кг	Расход армат. на 1м3 бетона	
Б36.4.4-52Т	200	0,58	—	48,69	9.80	84,0	1,45

РАСХОД И ВЫБОРКА СТАЛИ НА ИЗДЕЛИЕ, КГ

Марка	Расход стали					Выборка арматуры			
	всего	в т.ч. на закладные детали				5.1459-72*			
		без металлизации		металлизованные		А-III			
		простые	для самофикс.	простые	для самофикс.	Ф22			
Б36.4.4-52Т	58,49	9.80	—	—	—	32,49			

ВЫБОРКА СТАЛИ, КГ (продолжение)

Выборка арматуры						На закладные детали				
5781-75						ГОСТ 380-71		5.1459-72*		
АI						ВСТ 3 кп 2		А-III		ИТОГО
Ф6	Ф10	Ф12	ИТОГО			-8×160		Ф10		
7,60	6,72	1,88	16,20			8,04		1,76		9.80

ТАБЛИЦА НАГРУЗОК

Марка изделия	Расчетная схема	Расчетн. q кгс/м	Нормативные: полная q кгс/м	Нормативные: дл. действия q кгс/м	Расчетный прогиб. f см
Б36.4.4-52Т	q, 3,52 м	5640	4800	3900	1,0

РАСХОД КОМПЛЕКТУЮЩИХ ДЕТАЛЕЙ НА ИЗДЕЛИЕ, ШТ.

Марка	1.125 КЛ-3 в.2-1			1.031 КЛ-1		1.031 КЛ-2				
	А.22			В.6-1.2		В.1				
	КП15			УП1-12		МС3-6				
Б36.4.4-52Т	1			2		2				

КЛ	Балки вкладного перекрытия, армированные сталью класса А-III	серия 1.125 КЛ-3	
1982	Б36.4.4-52Т Опалубка и армирование	выпуск 1-3	лист 15

ЛЕННИИПРОЕКТ

Рег. №

Согласовано

Проверил — Кремнева

Нормоконтролер

Внесены изменения

Дата | Рег. № | Должность | Подпись | Фамилия

Гл. инженер-та — Пенькова

Рук. группы — Кремнева

Разработал — Есельсон

Рассчитал — Кремнева

Исполнил — Есельсон

Нач. ОКУ — Печерский

Гл. констр. ОКУ — Бунич

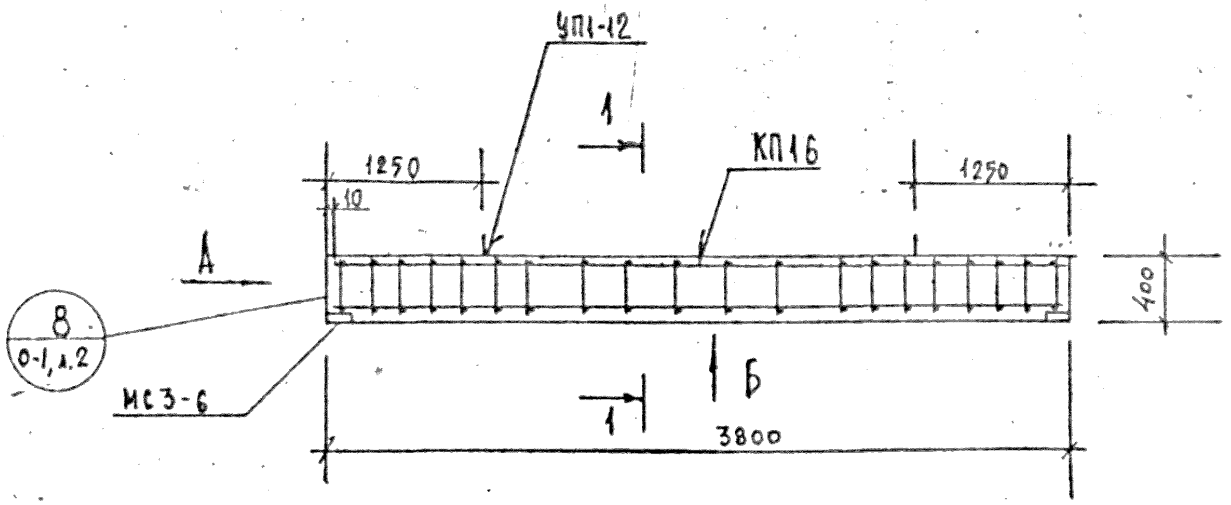

Вид Б

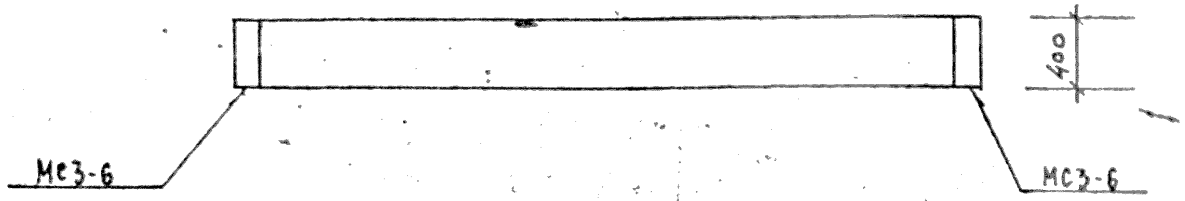

Вид А

1—1

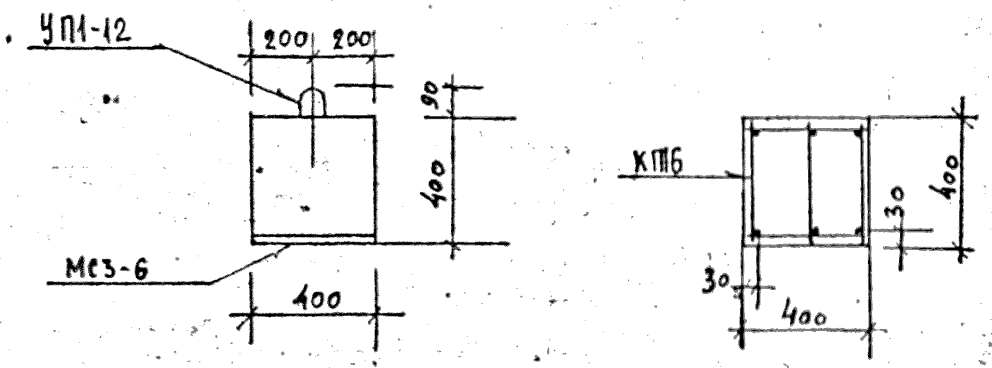

ХАРАКТЕРИСТИКА ИЗДЕЛИЯ

Марка	Бетон			Сталь			
	Марка	Объем нетто, м³	Объем брутто, м³	Арматурная кг	Закладные детали кг	Расход армат. на 1м³ бетона	Масса, т
Б38.4.4-52Т	300	0,61	—	50,71	9.80	83,1	1,73

РАСХОД И ВЫБОРКА СТАЛИ НА ИЗДЕЛИЕ, кг

Марка	Расход стали					Выборка арматуры			
	всего	в т.ч. на закладные детали				5.1459-72*			
		без металлизации		металлизованные		А-III			
		простые	для самофикс.	простые	для самофикс.	ф22			
Б38.4.4-52Т	60,51	9.80	—	—	—	33,84			

ВЫБОРКА СТАЛИ, кг (продолжение)

Выборка арматуры					На закладные детали				
5781-75					ГОСТ 380-71		5.1459-72*		
А-I					Вст3кп2		А-III		итого
	ф6	ф10	ф12	итого	-8×160		ф10		
	8,00	6,99	1,88	16,87	8.04		1.76		9.80

ТАБЛИЦА НАГРУЗОК

Марка изделия	Расчетная схема	Расчетная q кгс/м	Нормативные: полная q кгс/м	Нормативные: дл.действия q кгс/м	Расчетный прогиб, f см
Б38.4.4-52Т	q, 3,67 м	5640	4800	3900	1,00

РАСХОД КОМПЛЕКТУЮЩИХ ДЕТАЛЕЙ НА ИЗДЕЛИЕ, ШТ.

Марка	1.125КЛ-3в.2-1 А.22			1.031КЛ-1 в.6-1.2		1.031КЛ-2 в.1				
	КП16			УП1-12		МС3-6				
Б38.4.4-52Т	1			2		2				

КП	Балки вкладного перекрытия, армированные сталью класса А-III	серия 1.125 КЛ-3	
1982	Б384.4-52Т Опалубка и армирование	выпуск 1-3	лист 16

ЛЕННИИПРОЕКТ

Гл. инж. пр-та	Пенькова	
Рук. группы	Кремнева	
Разработал	Есельсон	
Рассчитал	Кремнева	
Исполнил	Есельсон	
Нач. ОКУ		
Гл. констр. ОКУ		

ОКУ

Печерский

Бунич

Согласовано

Проверил

Нормоконтролер

Внесены изменения

Дата Рег.№ Должность Подпись Фамилия

Рег.№

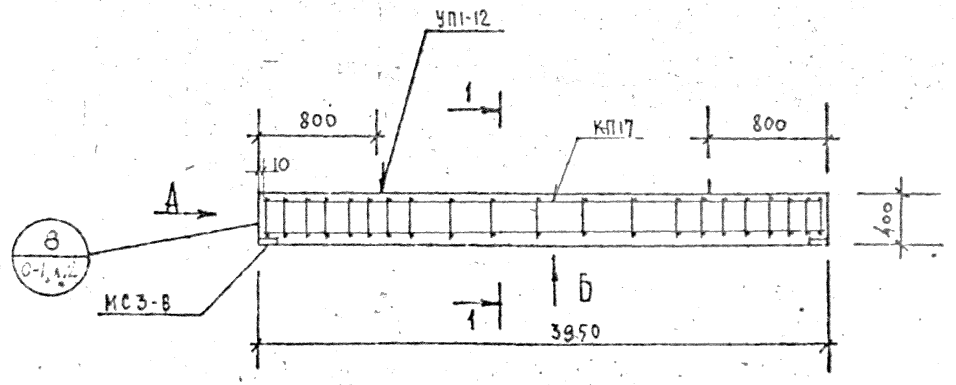

Вид Б

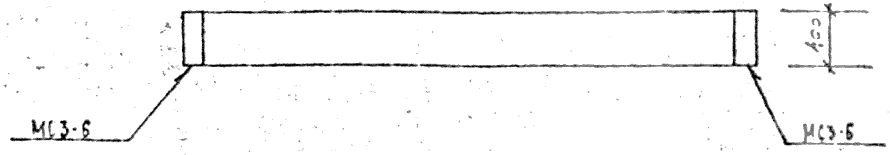

Вид А

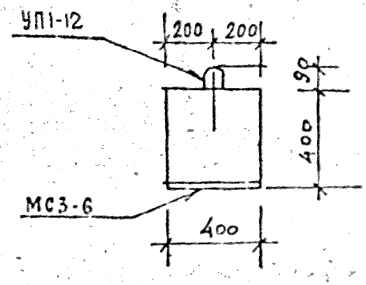

1—1

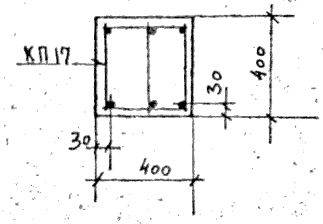

ХАРАКТЕРИСТИКА ИЗДЕЛИЯ

Марка	Бетон			Сталь			Масса т
	Марка	Объем нетто, м³	Объем брутто, м³	Арматурная кг	Закладные детали кг	Расход армат. на 1 м³ бетона	
Б40.44-52Т	300	0,63	—	70,28	9.80	111,6	1,58

РАСХОД И ВЫБОРКА СТАЛИ НА ИЗДЕЛИЕ, КГ

Марка	Расход стали					Выборка арматуры				
	всего	в т.ч. вс закладные детали				5.1459-72*				
		без металлизации		с металлизационным покрытием		А-III				
		простые	для самонапряж.	простые	для самонапряж.	Ф25				
Б40.44-52Т	80,08	3.80	—	—	—	45,39				

ВЫБОРКА СТАЛИ, КГ (продолжение)

Выборка арматуры						На закладные детали				
5781-75						ГОСТ 380-71	5.1459-72*			
А-I						Вст3 кп 2	А-II			итого
	Ф10	Ф12	Ф8	итого		-8×160	Ф10			
	7.26	1.88	15,75	24,89		8.04	1.76			9.80

ТАБЛИЦА НАГРУЗОК

Марка изделия	Расчетная схема	Расчетная	Нормативные		Расчетный прогиб, f см
		q кгс/м	полная q кгс/м	дл. действия q кгс/м	
Б40.44-52Т	q, 3.82 м	5640	4800	3900	1.20

РАСХОД КОМПЛЕКТУЮЩИХ ДЕТАЛЕЙ НА ИЗДЕЛИЕ, ШТ.

Марка	1.125 КА-3 в. 2-1 А-25			1.031 КА-1 в. 6-1.2		1.031 КА-1 в. 1				
	КП17			УП1-12		МС3-6				
Б40.44-52Т	1			2		2				

КП	Балки вкладного перекрытия, армированные сталью класса А-III	серия 1.125 КА-3	
1982	Б40.44-52Т Опалубка и армирование	выпуск 1-3	лист 17

ЛЕННИИПРОЕКТ

Гл. инж. пр-та: Кутт-Грузов
Разработал: Печерский
Рассчитал: Бунич
Исполнил:
Нач. ОКУ:
Гл. констр. ОКУ:

Согласовано
Пензакова, Кременева
Кременева, Селькон
Селькон, Селькон

Рег. №
Инв. №
Подпись
Дата
Взам. инв. №
Инв. № подл.
Подпись и дата

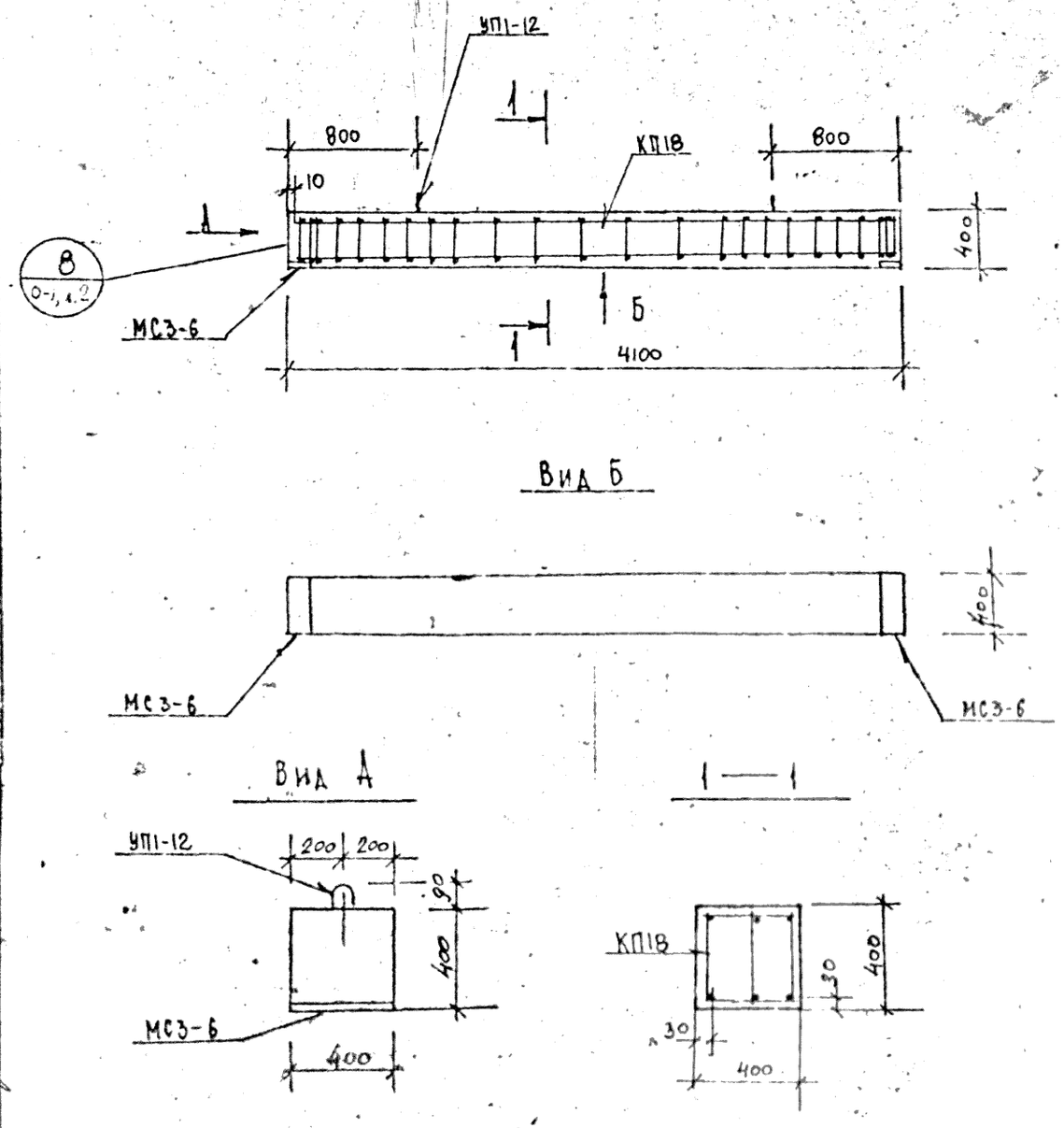

ХАРАКТЕРИСТИКА ИЗДЕЛИЯ

Марка	Бетон			Сталь			Масса, т
	Марка	Объем нетто, м³	Объем брутто м³	Арматурная кг	Закладные детали кг	Расход армат. на 1м3 бетона	
Б41.4.4-52Т	300	0,66	—	77,54	9.80	117,5	1,65

РАСХОД И ВЫБОРКА СТАЛИ НА ИЗДЕЛИЕ, КГ

Марка	Расход стали					Выборка арматуры			
	всего	и т.ч. на закладные детали				5.1459-72*			
		без металлизации		металлизованные		А-III			
		простые	для самофикс.	простые	для самофикс.	ф25			
Б41.4.4-52Т	87,34	9.80	—	—	—	47,13			

ВЫБОРКА СТАЛИ, КГ (продолжение)

Выборка арматуры						На закладные детали				
5781-75						ГОСТ 380-71		5.1459-72*		
А-I						ВСТ3 кп2		А-III		ИТОГО
ф14	ф10	ф12	ф8	ИТОГО		-8×160		ф10		
5,52	7,56	1,88	15,45	30,41		8.04		1.76		9.80

ТАБЛИЦА НАГРУЗОК

Марка изделия	Расчетная схема	Расчетн. q кгс/м	Нормативные полная q кгс/м	Нормативные дл. действия q кгс/м	Расчетный прогиб f см
Б41.4.4-52Т	q, 3,97м	5640	4800	3900	1,20

РАСХОД КОМПЛЕКТУЮЩИХ ДЕТАЛЕЙ НА ИЗДЕЛИЕ, ШТ.

Марка	1.125 КЛ-3 в.2-1			1.031 КЛ-1		1.031 КЛ-2				
	л.23			в.6-1.2		в.1				
	КП18			УП1-12		МС3-6				
Б41.4.4-52Т	1			2		2				

КП	БАЛКИ ВКЛАДНОГО ПЕРЕКРЫТИЯ, АРМИРОВАННЫЕ СТАЛЬЮ КЛАССА А-III	СЕРИЯ 1.125 КЛ-3	
1982	Б4144-52Т ОПАЛУБКА И АРМИРОВАНИЕ	ВЫПУСК 1-3	ЛИСТ 18

ЛЕННИИПРОЕКТ

Гл. инж. пр-та | Рук. группы | Разработал | Рассчитал | Исполнил | Гл. конструктор ОКУ | Нач. ОКУ | Гл. конструктор ОКУ

ПЕЧЕРСКИЙ БУНИЧ

Согласовано: Проверил | Нормоконтролер | Внесены изменения: Дата | Рег. № | Должность | Подпись | Фамилия

КРЕМНЕВА

Рег. №

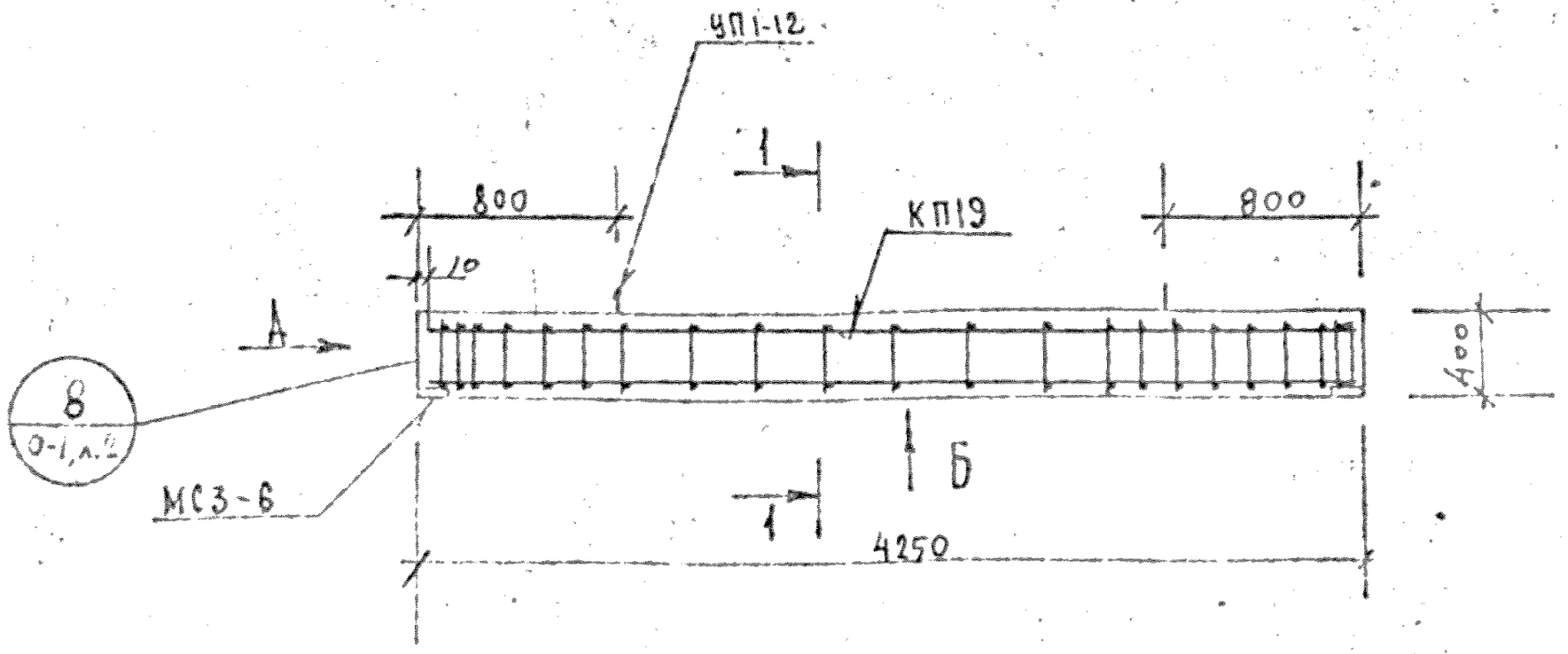

Вид Б

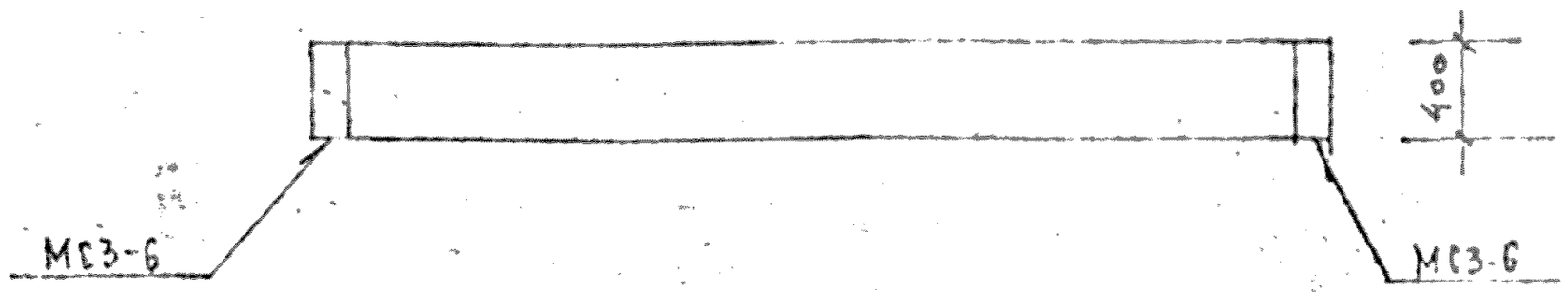

Вид А

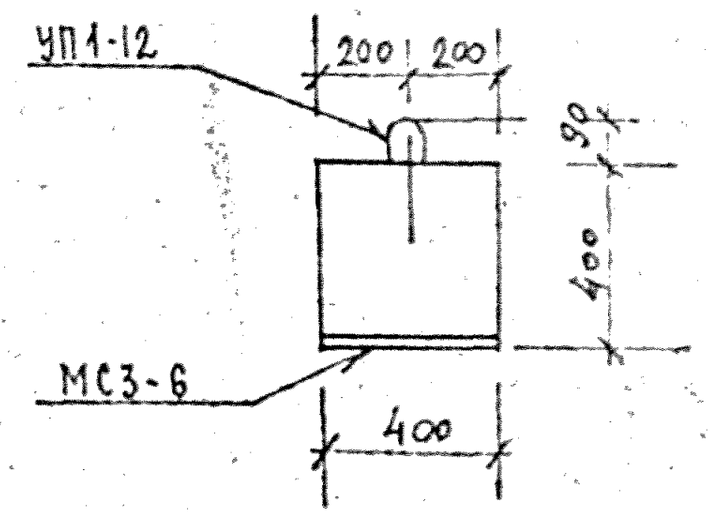

1—1

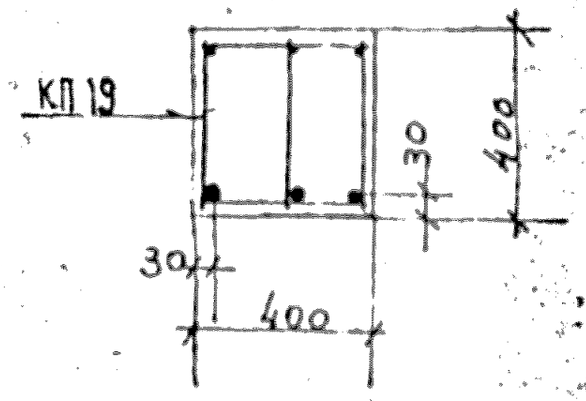

ХАРАКТЕРИСТИКА ИЗДЕЛИЯ

Марка	Бетон			Сталь			
	Марка	Объем нетто, м³	Объем брутто, м³	Арматурная кг	Закладные детали кг	Расход армат. на 1м³ бетона	Масса т
Б43.4.4-40Т	300	0,68	—	60,29	9.80	88,7	1,70

РАСХОД И ВЫБОРКА СТАЛИ НА ИЗДЕЛИЕ, КГ

Марка	Расход стали					Выборка арматуры				
	всего	в т.ч. на закладные детали				5.1459-72*				
		без металлизации		металлизованные		А-III				
		простые	для самофикс.	простые	для самофикс.	Ф22				
Б43.4.4-40Т	70,09	9.80	—	—	—	37,86				

ВЫБОРКА СТАЛИ, КГ (продолжение)

Выборка арматуры						На закладные детали				
5781-75						ГОСТ 380-71		5.1459-72*		
А-I						Ст3кп2		А-III		Итого
Ф6	Ф10	Ф12	Итого			-8-160		Ф10		
8,64	7.83	5,96	22,43			8.04		1.76		9.80

ТАБЛИЦА НАГРУЗОК

Марка изделия	Расчетная схема	Расчетные q кгс/м	Нормативные полная q кгс/м	Нормативные дл. действия q кгс/м	Расчетный прогиб f см
Б43.4.4-40Т	q, 4,12 м	4440	3800	3350	1,30

РАСХОД КОМПЛЕКТУЮЩИХ ДЕТАЛЕЙ НА ИЗДЕЛИЕ, ШТ.

Марка	1.125 КЛ-3 в. 2-1			1.031 КЛ-1		1.031 КЛ-2				
	1.24			8.6-1.2		8.1				
	КП19			УП1-12		МС3-6				
Б43.4.4-40Т	1			2		2				

КП	Балки вкладного перекрытия армированные сталью класса А-III		серия 1.125 КЛ-3
1982	Б43.44-40Т Опалубка и армирование		выпуск 1-3 / лист 19

ЦЕНТРИПРОЕКТ
ГИП Кремнева
Нач. ОКУ Печерский
Гл. конструктор Бунич
Разработал Печерский
Рассчитал Бунич
Исполнил
Рук. группы
Рамки
Согласовано
Инв. №
Взам. инв. №
Подпись и дата
Инв. № подл.

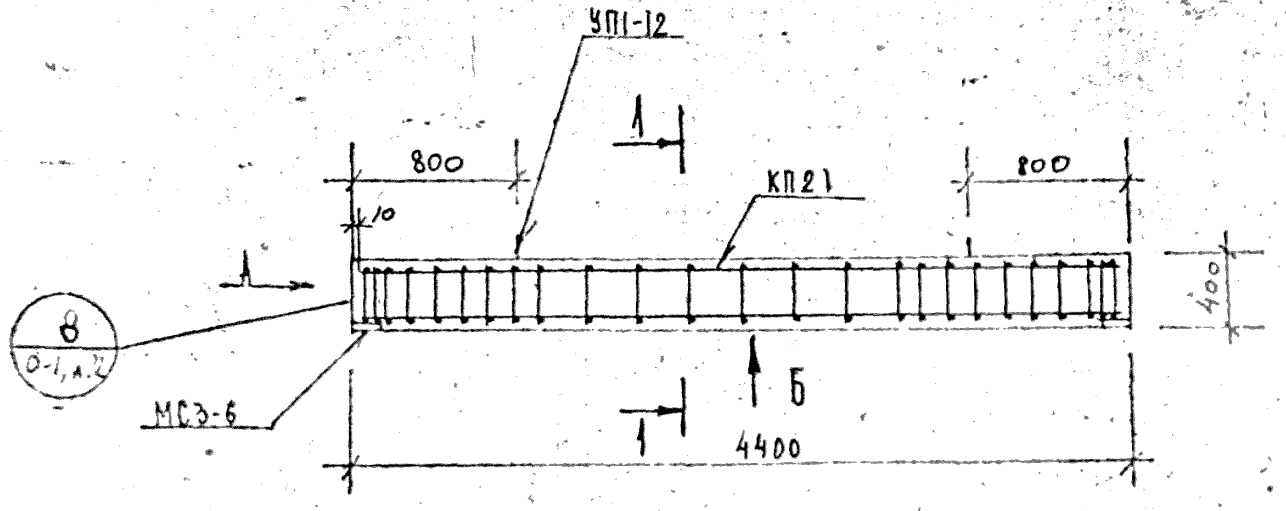

ХАРАКТЕРИСТИКА ИЗДЕЛИЯ

Марка	Бетон			Сталь			Масса т
	Марка	Объем нетто, м³	Объем брутто м³	Арматурная кг	Закладные детали кг	Расход армат. на 1м³ бетона	
Б44.4.4-40Т	300	0,70	—	62,31	9.80	89,0	1,75

РАСХОД И ВЫБОРКА СТАЛИ НА ИЗДЕЛИЕ, КГ

Марка	Расход стали					Выборка арматуры			
	всего	в т.ч. на закладные детали				5.1459-72*			
		без металлизации		металлизованные		А-III			
		простые	для самофикс.	простые	для самофикс.	Ф22			
Б44.4.4-40Т	72,11	9.80	—	—	—	39,21			

ВЫБОРКА СТАЛИ, КГ (продолжение)

Выборка арматуры						На закладные детали				
5781-75						ГОСТ 380-71		5.1459-72*		
А-I						ВСт3 кп2		А-III		Итого
Ф6	Ф10	Ф12	Итого			-8×160		Ф10		
9,04	8,10	5,96	23,10			8.04		1.76		9.80

ТАБЛИЦА НАГРУЗОК

Марка изделия	Расчетная схема	Расчетн. q кгс/м	Нормативные полная q кгс/м	Нормативные дл. действия q кгс/м	Расчетный прогиб. f см
Б44.4.4-40Т	q, 4,27 м	4440	3800	3350	1,30

РАСХОД КОМПЛЕКТУЮЩИХ ДЕТАЛЕЙ НА ИЗДЕЛИЕ, ШТ.

Марка	1.125 КЛ-3 в 2-1			1.031 КЛ-1		1.031 КЛ-2				
	Л.25			В.6-1.2		В.1				
	КП21			УП1-12		МС3-6				
Б44.4.4-40Т	1			2		2				

КЛ	Балки вкладного перекрытия, армированные сталью класса А-III	серия 1.125 КЛ-3	
1982	Б44.4.4-40Т Опалубка и армирование	выпуск 1-3	лист 20

ПЕНКИНПРОЕКТ

Гл. инж. пр-та	ПЕНЬКОВА	Согласовано	
Рук. группы	КРЕМНЕВА	Пригодн.	
Разработал	ЕСЕЛЬСОН	Нормоконтролер	
Рассчитал	КРЕМНЕВА	Внесены изменения	
Исполнил	ЕСЕЛЬСОН	Дата	Рег. №
ОКУ		Подпись	Фамилия
Нач. ОКУ	ПЕЧЕРСКИЙ		
Гл. констр. ОКУ	БУНИЧ		

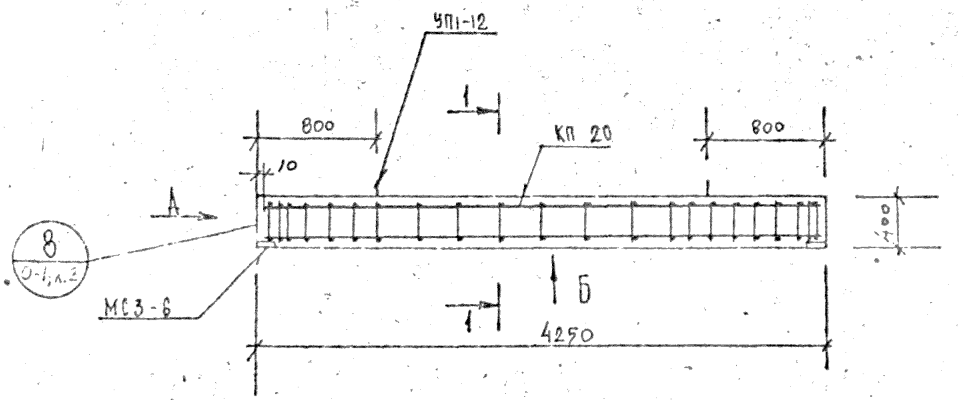

Вид Б

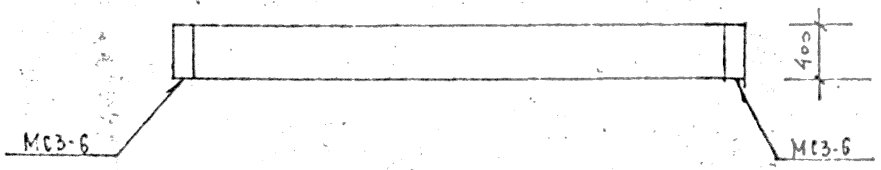

Вид А

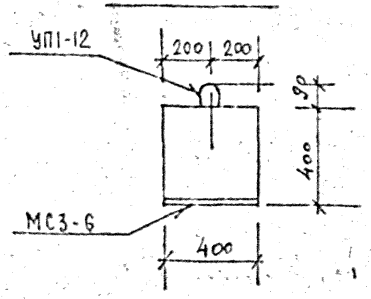

1—1

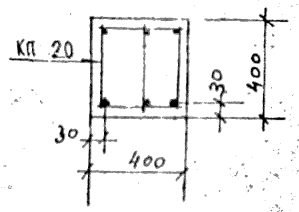

ХАРАКТЕРИСТИКА ИЗДЕЛИЯ

Марка	Бетон: Марка	Объем нетто, м³	Объем брутто, м³	Сталь: Арматурная, кг	Закладные детали, кг	Расход арматуры на 1 м³ бетона	Масса, т
Б43.4.4-52Т	300	0,68	—	80,3	9,80	118,1	1,70

РАСХОД И ВЫБОРКА СТАЛИ НА ИЗДЕЛИЕ, КГ

Марка	Расход стали: всего	в т.ч. на закладные детали: без металлизации, простые	без металлизации, для самофикс.	металлизованные, простые	металлизованные, для самофикс.	Выборка арматуры: 5.1459-72* А-III ф 25				
Б43.4.4-52Т	90,10	9,80	—	—	—	48,87				

ВЫБОРКА СТАЛИ, КГ (продолжение)

Выборка арматуры: 5781-75 А-I ф14	ф10	ф12	ф8	Итого	На закладные детали: ГОСТ 380-71 Ст 3 кп 2 ф8-150	5.1459-72* А-III ф10	Итого
5,52	7,83	1,88	16,20	31,43	8,04	1,76	9,80

ТАБЛИЦА НАГРУЗОК

Марка изделия	Расчетная схема	Расчетная q кгс/м	Нормативные: полная q кгс/м	для действия q кгс/м	Расчетный прогиб f см
Б43.4.4-52Т	4,12 м	5640	4800	3900	1,50

РАСХОД КОМПЛЕКТУЮЩИХ ДЕТАЛЕЙ НА ИЗДЕЛИЕ, ШТ.

Марка	1.125 КЛ-Зв.2-1 л.24 КП20			1.031 КЛ-1 в.6-1.2 УП1-12	1.031 КЛ-2 в.1 МС3-6					
Б43.4.4-52Т	1			2	2					

КП	Балки вкладного перекрытия, армированные сталью класса А-III	Серия 1.125 КЛ-3
1982	Б43.4.4-52Т Опалубка и армирование	Выпуск 1-3 / Лист 21

КЛ-54

ЛЕННИИПРОЕКТ
Нач. ОКУ
Гл. конструктор ОКУ
Разработал
Рассчитал
Проверил
Н. контроль
Гл. инженер проекта
Гл. архитектор проекта
Гл. специалист
Гл. инженер
Гл. технолог
Гл. экономист
Гл. механик
Гл. энергетик
Гл. строитель
Гл. геодезист
Гл. геолог
Гл. гидролог
Гл. метеоролог
Гл. экономист
Гл. механик
Гл. энергетик
Гл. строитель
Гл. геодезист
Гл. геолог
Гл. гидролог
Гл. метеоролог
Печерский
Бычин
Кремнева
Пенькова
Кремнева
Есельсон
Кремнева
Есельсон
Рег. №
Инв. № подл.
Подпись и дата
Взам. инв. №
Инв. № дубл.
Подпись и дата

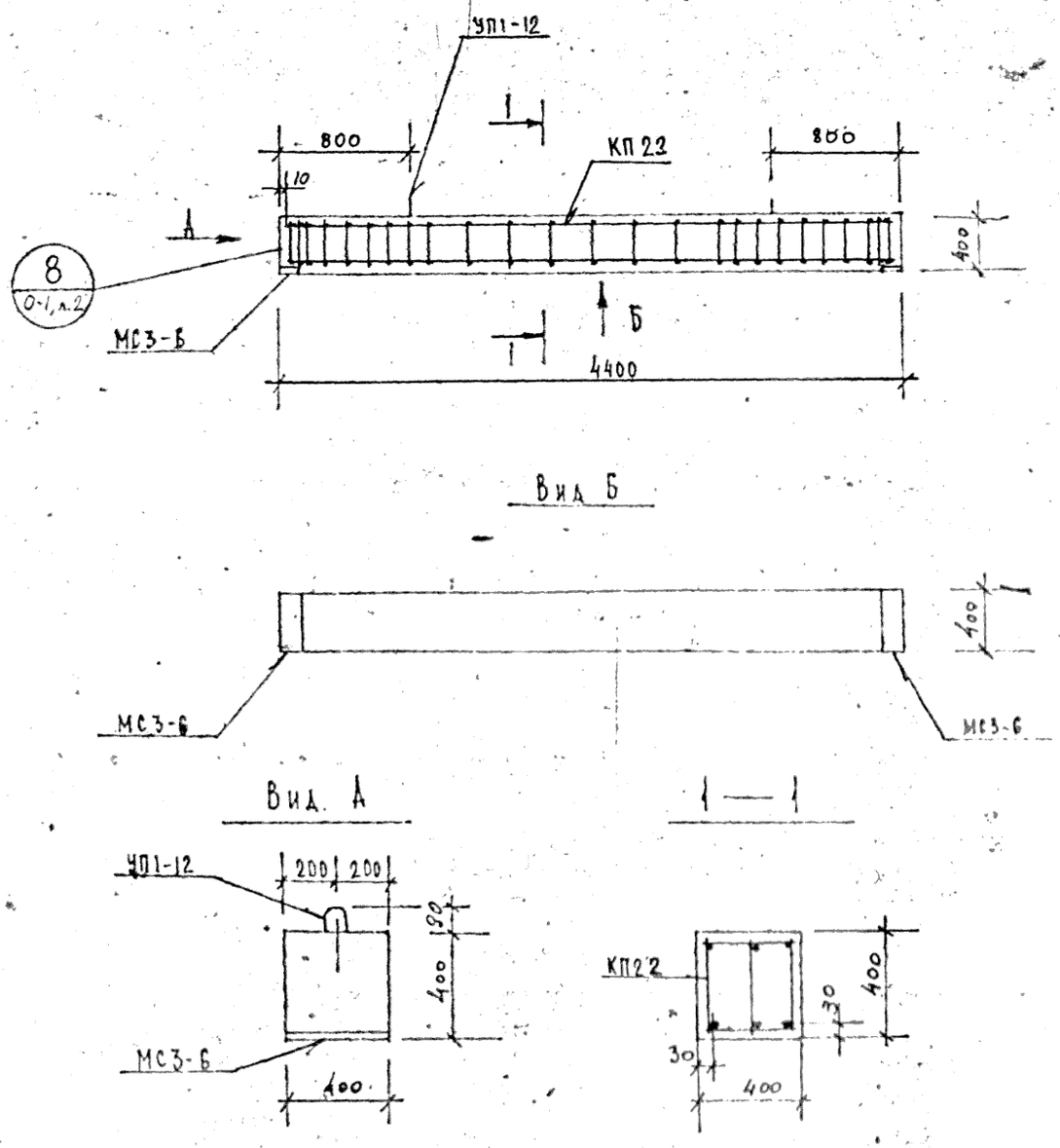

ХАРАКТЕРИСТИКА ИЗДЕЛИЯ

Марка	Бетон			Сталь			Масса, т
	Марка	Объем нетто $м^3$	Объем брутто $м^3$	Арматурная кг	Закладные детали кг	Расход армат. на 1 м3 бетона	
Б44.4.4-52Т	300	0,70	—	83,03	9.80	118,6	1,75

РАСХОД И ВЫБОРКА СТАЛИ НА ИЗДЕЛИЕ, КГ

Марка	Расход стали					Выборка арматуры			
	всего	в т.ч. на закладные детали				5.1459-72*			
		безметаллизация		металлизованные		А-III			
		простые	для самофикс.	простые	для самофикс.	ф25			
Б44.4.4-52Т	92,83	9.80	—	—	—	50,58			

ВЫБОРКА СТАЛИ КГ (продолжение)

Выборка арматуры						На закладные детали				
5781-75						ГОСТ 380-71		5.1459-72*		
А-I						Вст3 кп2		А-III		Итого
ф14	ф10	ф12	ф8	Итого		-8×160		ф10		
5,52	8,10	1,88	16,95	32,45		8.04		1.76		9.80

ТАБЛИЦА НАГРУЗОК

Марка изделия	Расчетная схема	Расчетная	Нормативные		Расчетный прогиб
			полная	длительная	
		q кгс/м	q кгс/м	q кгс/м	f см
Б44.4.4-52Т	q, 427	5640	4800	3900	1,50

РАСХОД КОМПЛЕКТУЮЩИХ ДЕТАЛЕЙ НА ИЗДЕЛИЕ, ШТ.

Марка	1.125 КА-3 в.2-1			1.031 КА-1		1.031 КА-2				
	А.25			В.6-1.2		В.1				
	КП22			УП1-12		МС3-6				
Б44.4.4-52Т	1			2		2				

КП	Балки вкладного перекрытия, армированные сталью класса А-III	Серия	1.125 КА-3
1982	Б44.4.4-52Т Dпалубка и армирование	Выпуск 1-3	Лист 22

ПЕННИПРОЕКТ

Гл. инж. пр-та Пенькова; Гл. инж. пр-та Кремнева; Рук. группы Есельсон; Разработал Кремнева; Рассчитал Есельсон; Исполнил Бунич; Нач. ОКУ Печерский; Гл. конструктор ОКУ Бунич

Согласовано

Проверил; Нормоконтролер; Внесены изменения по ... Утверждены и введены в действие ...

Инв. №

КА-64

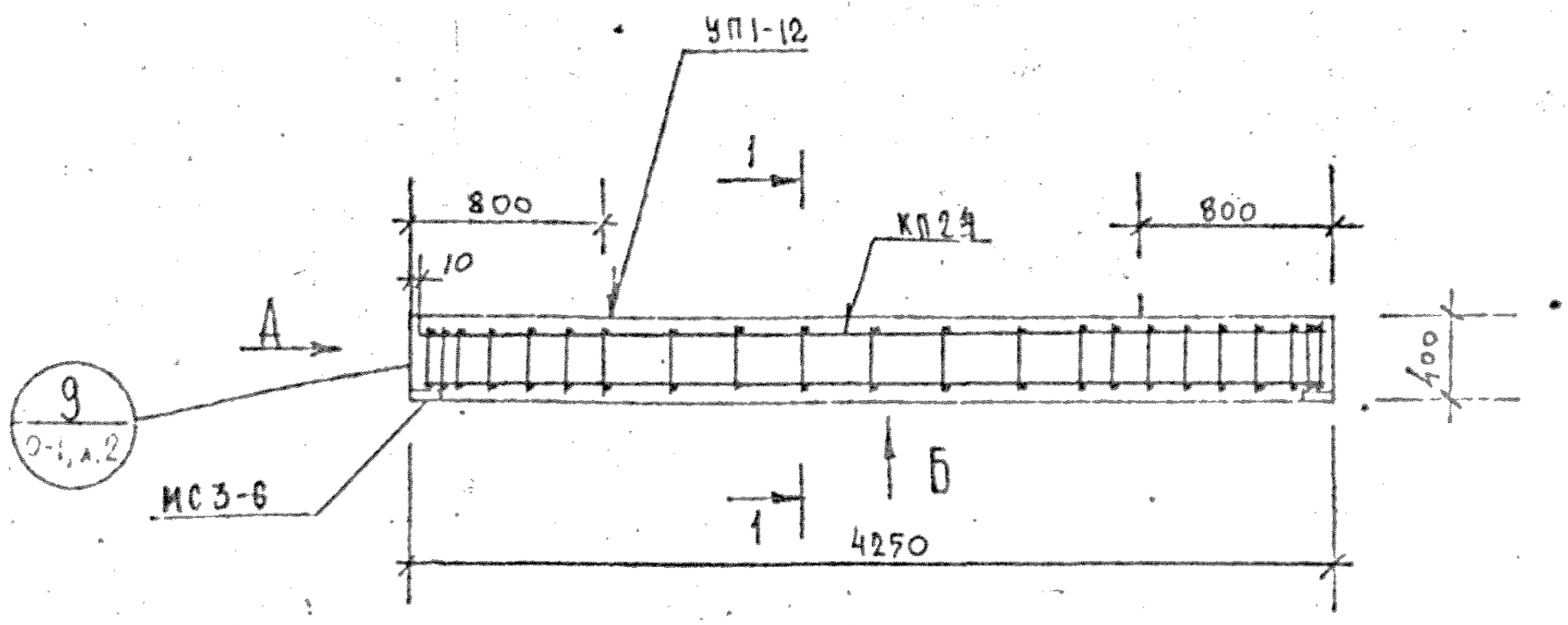

Вид Б

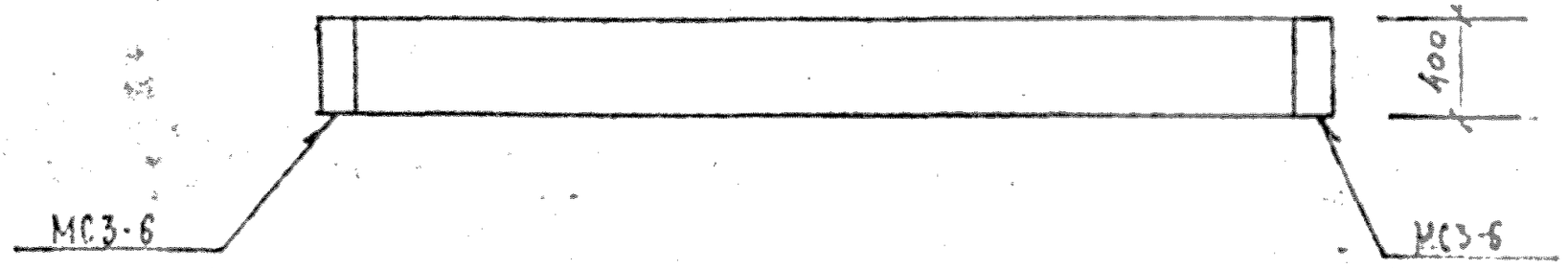

Вид А

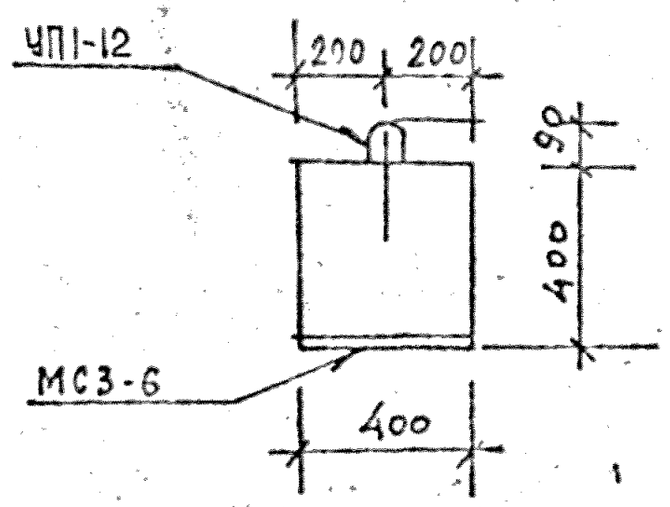

1—1

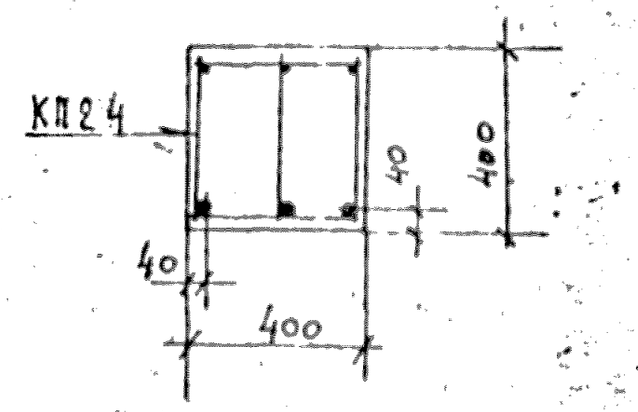

ХАРАКТЕРИСТИКА ИЗДЕЛИЯ

Марка	Бетон			Сталь			Масса т
	Марка	Объем нетто, м³	Объем брутто м³	Арматура кг	Закладные детали кг	Расход армат на 1м³ бетона	
Б43.44-72Т	300	0,68	—	92,72	9.80	136,4	1,70

РАСХОД И ВЫБОРКА СТАЛИ НА ИЗДЕЛИЕ, КГ

Марка	Расход стали всего	в т.ч. на закладные детали				Выборка арматуры 5.1459-72*			
		без металлизации		металлизированных		А-III			
		простые	для самонапр.	простые	для самонапр.	ф28			
Б43.44-72Т	102,52	9.80	—	—	—	61,29			

ВЫБОРКА СТАЛИ, КГ (продолжение)

Выборка арматуры						На закладные детали				
5781-75						ГОСТ 380-71	5.1459-72*			
А-I						Ст3 кп2	А-III			Итого
ф14	ф10	ф12	ф8	Итого		-8×160		ф10		
5,52	7,83	1,88	16,20	31,43		8.04		1.76		9.80

ТАБЛИЦА НАГРУЗОК

Марка изделия	Расчетная схема	Расчетная q кгс/м	Нормативные: полная q кгс/м	Нормативные: длительная q кгс/м	Расчетный прогиб f см
Б43.44-72Т	q, 4,12	7640	6600	5700	2,0

РАСХОД КОМПЛЕКТУЮЩИХ ДЕТАЛЕЙ НА ИЗДЕЛИЕ, ШТ.

Марка	1.125 КЛ-3в.2-1 л.26			1.031 КЛ-1 в.6-1.2		1.031 КЛ-2 в.1				
	КП24			УП1-12		МС3-6				
Б43.44-72Т	1			2		2				

КП	Балки вкладного перекрытия армированные сталью класса А-III	серия	1.125 КЛ-3
1982	Б43.44-72Т Опалубка и армирование	выпуск	1-3
		лист	23

ГПИ Ленинградский Промстройпроект

Гл. инж. пр-та Пеньков; Рук. группы Кремнева; Разработал Есельсон; Рассчитал Кремнева; Нач. сект. Печерский; Гл. конструктор Бунич; Испол. Есельсон

Согласовано

Инв. № подл. | Подпись и дата | Взам. инв. №

У 1-54А

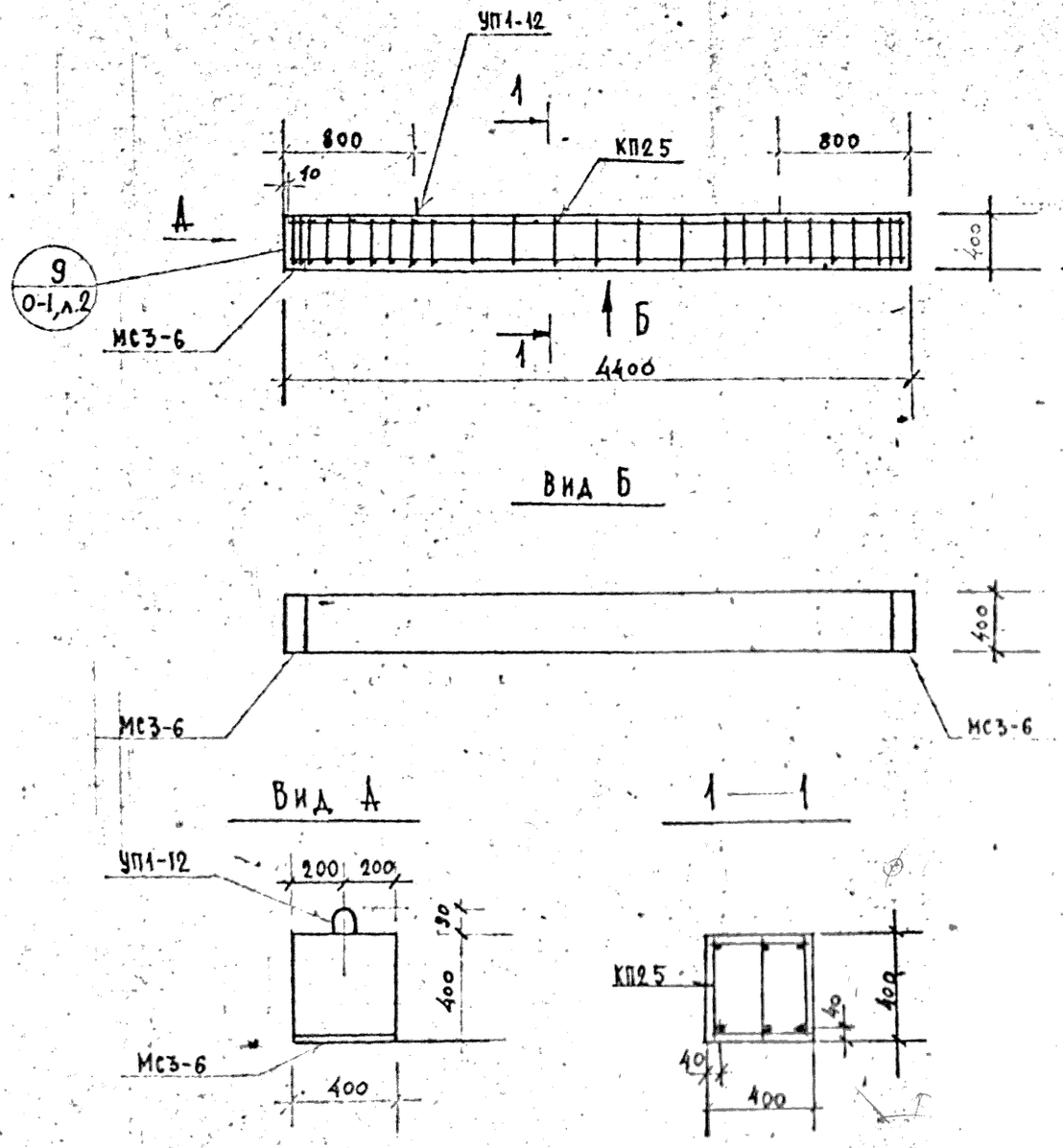

ХАРАКТЕРИСТИКА ИЗДЕЛИЯ

Марка	Бетон			Сталь			Масса, т
	Марка	Объем нетто, м³	Объем брутто, м³	Арматурная кг	Закладные детали кг	Расход армат. на 1м³ бетона	
Б44.4.4-72Т	300	0,70	—	95,93	9.80	137,0	1,75

РАСХОД И ВЫБОРКА СТАЛИ НА ИЗДЕЛИЕ, КГ

Марка	Расход стали					Выборка арматуры			
	всего	в т.ч. на закладные детали				5.1459-72*			
		безметаллизации		металлизованные		А-III			
		простые	для самофикс.	простые	для самофикс.	ф28			
Б44.4.4-72Т	105,73	9.80	—	—	—	63,48			

ВЫБОРКА СТАЛИ, КГ (продолжение)

Выборка арматуры						На закладные детали				
5781-75						ГОСТ 380-71		5.1459-72*		
А-I						Вст.3 кп2		А-III		ИТОГО
ф14	ф10	ф12	ф8	ИТОГО		-8×160		ф10		
5,52	8,10	1,88	16,95	32,45		8.04		1.76		9.80

ТАБЛИЦА НАГРУЗОК

Марка изделия	Расчетная схема	Расчетн. q кгс/м	Нормативные полная q кгс/м	Нормативные дл. действия q кгс/м	Расчетный прогиб f см
Б44.4.4-72Т	q, 4.27м	7640	6600	5700	2,0

РАСХОД КОМПЛЕКТУЮЩИХ ДЕТАЛЕЙ НА ИЗДЕЛИЕ, ШТ.

Марка	1.125 КЛ-3 в.2-1			1.031 КЛ-1		1.031 КЛ-2				
	А.27			В6-1.2		В.1				
	КП25			УП1-12		МС3-6				
Б44.4.4-72Т	1			2		2				

КЛ	Балки вкладного перекрытия, армированные сталью класса А-III	серия 1.125 КЛ-3	
1982	Б44.4.4-72Т Опалубка и армирование	Выпуск 1-3	Лист 24

ЛЕННИИПРОЕКТ

Гл. инж. пр-та Пенькова; Рук. группы Кремнева; Разработал Есельсон; Рассчитал Кремнева; Исполнил Есельсон; Нач. ОКУ Печерский; Гл. констр. ОКУ Бунич

Согласовано

Проверил Кремнева; Подмонтировал; Анесеки изменения

Рег. №

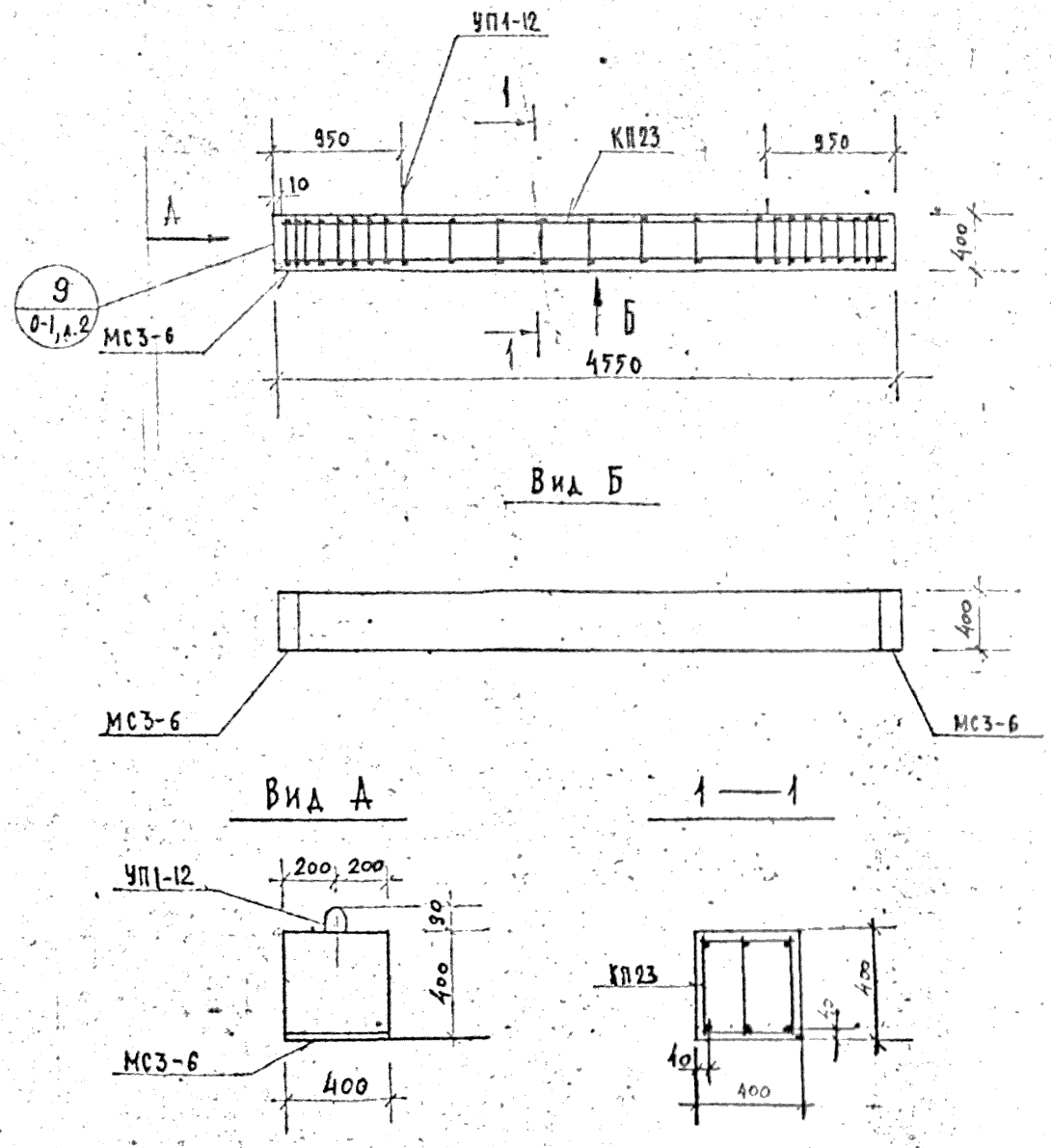

ХАРАКТЕРИСТИКА ИЗДЕЛИЯ

Марка	Бетон			Сталь			Масса т
	Марка	Объем нетто, м³	Объем брутто м³	Арматурная кг	Закладные детали кг	Расход армат на 1м³ бетона	
Б46.4.4-52Т	300	0,73	—	99,14	9.80	135,8	1,83

РАСХОД И ВЫБОРКА СТАЛИ НА ИЗДЕЛИЕ. КГ

Марка	Расход стали					Выборка арматуры			
	всего	в т.ч. на закладные детали				5.1459-72*			
		без металлизации		металлизованные		А-III			
		простые	для самофикс.	простые	для самофикс.	ф28			
Б46.4.4-52Т	108,94	9.80	—	—	—	65,64			

ВЫБОРКА СТАЛИ. КГ (продолжение)

Выборка арматуры						На закладные детали				
5781-75						гост 380-71		5.1459-72*		
А-I						Вст 3 кп 2		А-III		Итого
ф14	ф10	ф12	ф8	итого		-8×160		ф10		
5,52	8,40	1,88	17,70	33,50		8.04		1.76		9.80

ТАБЛИЦА НАГРУЗОК

Марка изделия	Расчетная схема	Расчетн. q кгс/м	Нормативные полная q кгс/м	Нормативные дл. действия q кгс/м	Расчетный прогиб f см
Б46.4.4-52Т	q, 4,42м	5640	4800	3900	1,80

РАСХОД КОМПЛЕКТУЮЩИХ ДЕТАЛЕЙ НА ИЗДЕЛИЕ, ШТ

Марка	1.125 КА-3 в.2-1			1.031 КА-1		1.031 КА-2				
	л.26			в.6-1.2		в.1				
	КП23			УП1-12		МС3-6				
Б46.4.4-52Т	1			2		2				

КП	Балки вкладного перекрытия, армированные сталью класса А-III	серия 1.125 КА-3	
1982	Б46.4.4-52Т Опалубка и армирование	выпуск 1-3	лист 25

ЛЕННИИПРОЕКТ

ОКУ

Нач. ОКУ — Печерский

Гл. кон-ст ОКУ — Бунич

Гл. инж. пр-та — Пенькова

Рук. группы — Кремнева

Разработал — Есельсон

Рассчитал — Кремнева

Исполнил — Есельсон

Согласовано

Пенькова

Кремнева

Рег. №

КЛ-54А

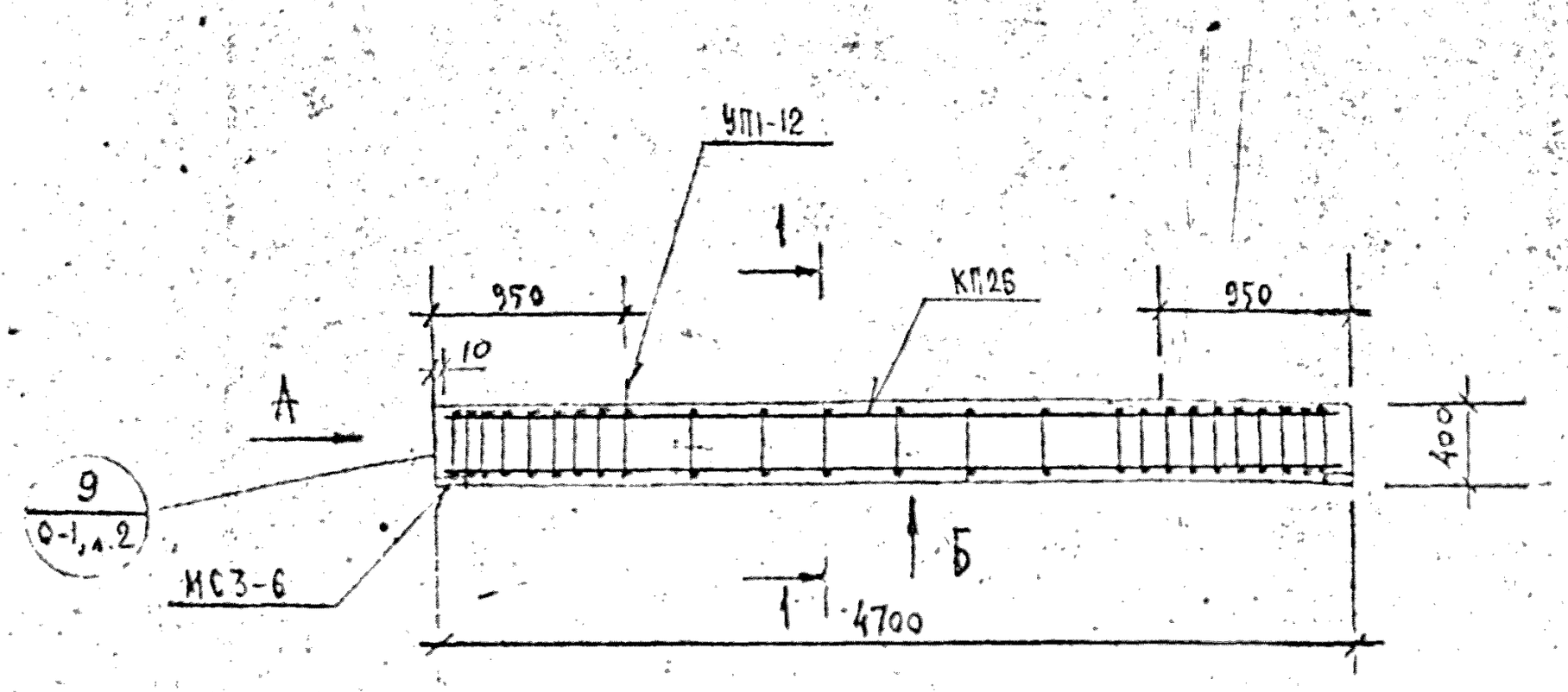

Вид Б

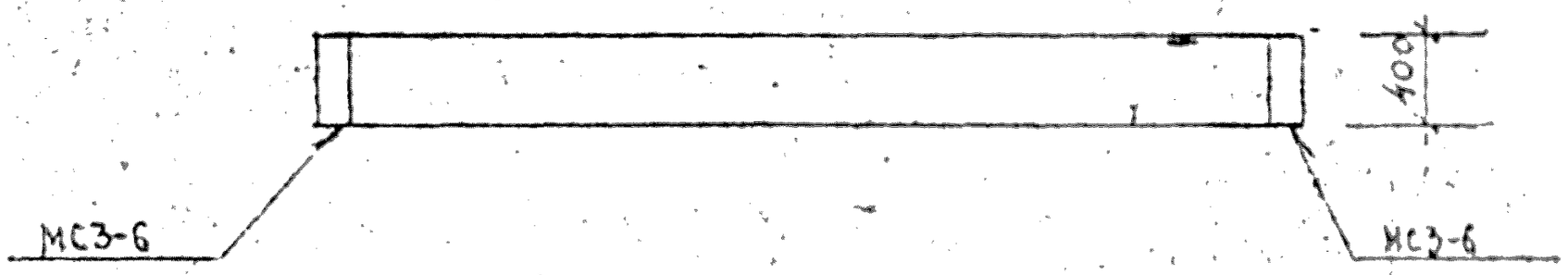

Вид А

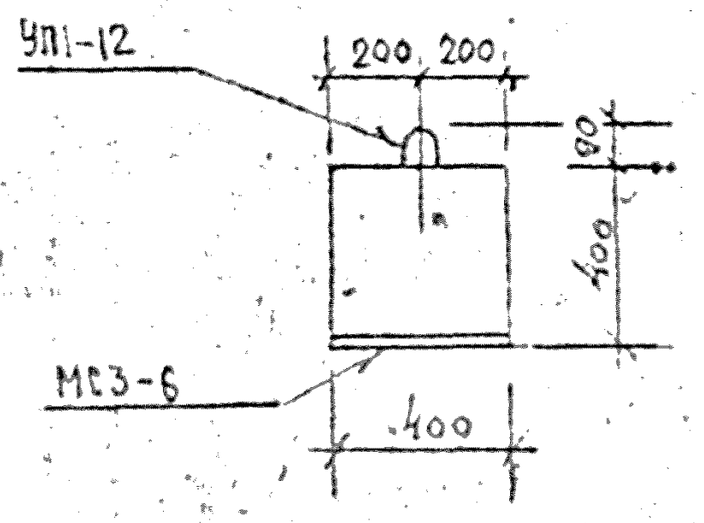

1—1

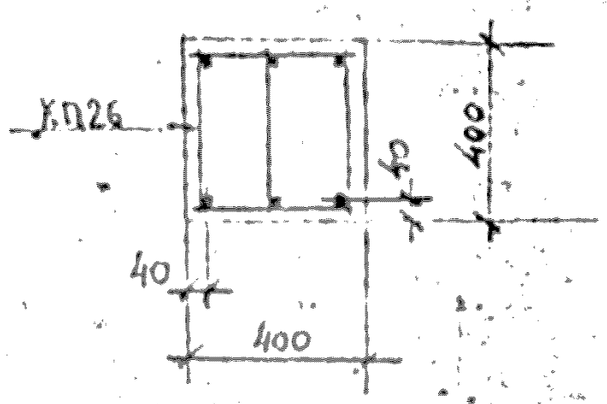

ХАРАКТЕРИСТИКА ИЗДЕЛИЯ

Марка	Бетон			Сталь			Масса т
	Марка	Объем нетто, м³	Объем брутто, м³	Арматурная кг	Закладные детали кг	Расход армат. на 1 м³ бетона	
Б47.4.4-52т	300	0,75	—	102,32	9.80	136,4	1,88

РАСХОД И ВЫБОРКА СТАЛИ НА ИЗДЕЛИЕ, КГ

Марка	Расход стали					Выборка арматуры				
	всего	в т.ч. на закладные детали				5.1459-72*				
		без металлизации		металлизированные		А-III				
		простые	для самофикс.	простые	для самофикс.	ф28				
Б47.4.4-52т	112,12	9.80	—	—	—	67,80				

ВЫБОРКА СТАЛИ, КГ (проволочка)

Выборка арматуры						На закладные детали				
3781-75						ГОСТ 380-71		5.1459-72*		итого
А-I						Ст3кп2		А-III		
ф14	ф10	ф12	ф8	итого		-8×60		ф10		
5,52	8,67	1,88	18,45	34,52		8,04		1,76		9,80

ТАБЛИЦА НАГРУЗОК

Марка изделия	Расчетная схема	Расчетная	Нормативные		Расчетный прогиб f, см
		q кгс/м	полная q кгс/м	длительная q кгс/м	
Б47.4.4-52т	q, 4,57м	5640	4800	3900	1,80

РАСХОД КОМПЛЕКТУЮЩИХ ДЕТАЛЕЙ НА ИЗДЕЛИЕ, ШТ.

Марка	1.025 КЛ-3 в. 2-1 А.27			1.090 КЛ-1 Б.6-1.2		1.031 КЛ-2 Б.1				
	КП26			УП1-12		МС3-6				
Б47.4.4-52т	1			2		2				

КП	БАЛКИ ВКЛАДНОГО ПЕРЕКРЫТИЯ, АРМИРОВАННЫЕ СТАЛЬЮ КЛАССА А-III	СЕРИЯ 1.125 КЛ-3	
1982	Б47.4.4-52Т ОПАЛУБКА И АРМИРОВАНИЕ.	ВЫПУСК 1-3	ЛИСТ 26

ЛЕННИИПРОЕКТ

Гл. инж. пр-та	ПЕЧКОВА	
Рук. группы	КРЕМНЕВА	
Рисовала	ЕСЕЛЬСОН	
Разработал	КРЕМНЕВА	
Н. контр.	ЕСЕЛЬСОН	
Нач. ОКУ	ПЕЧОРСКИЙ	
Гл. конструктор	БУНИЧ	

Согласовано

Инв. № подл. | Подпись и дата | Взам. инв. №

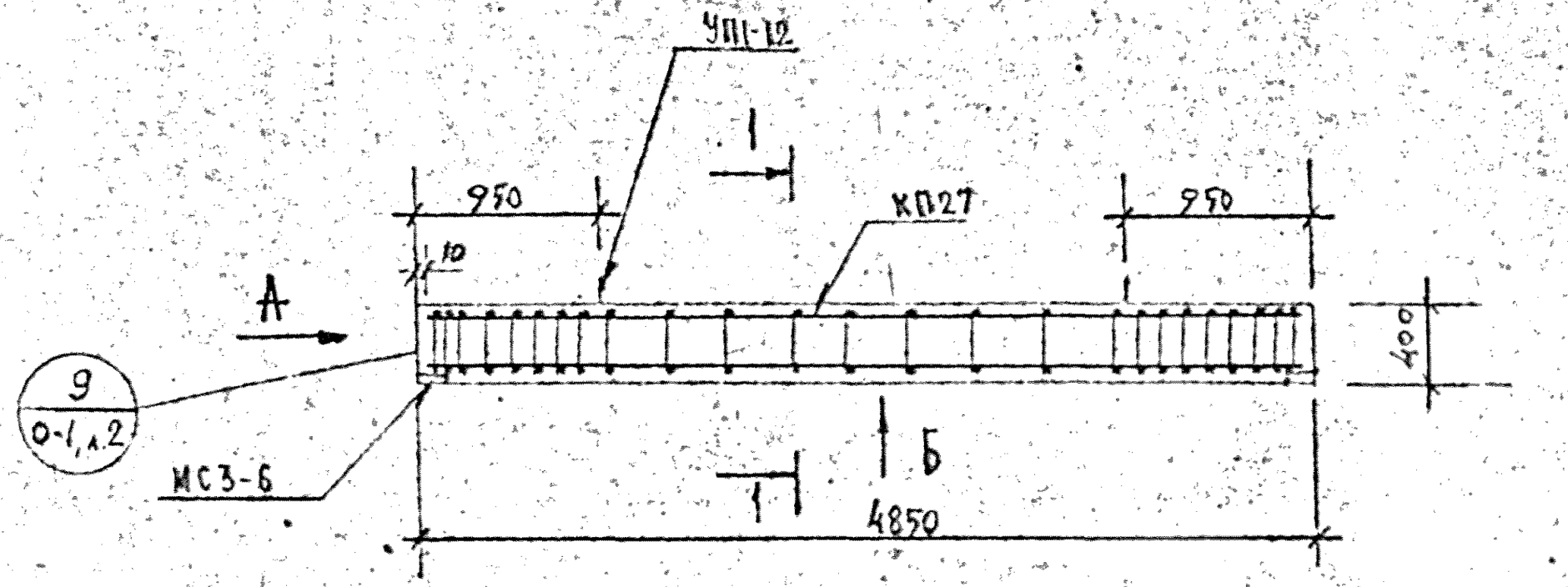

Вид Б

Вид А

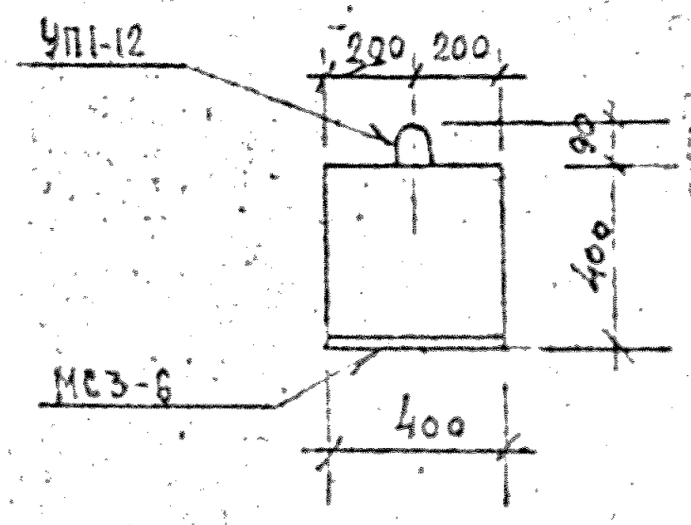

1—1

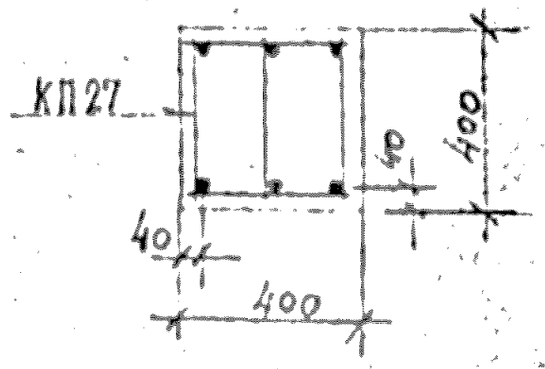

ХАРАКТЕРИСТИКА ИЗДЕЛИЯ

Марка	Бетон			Сталь			Масса, т
	Марка	Объем нетто, м³	Объем брутто, м³	Арматурная, кг	Закладные детали, кг	Расход армат. на 1м³ бетона	
Б49.4А-40Т	300	0,78	—	104,78	9,80	134,3	1,95

РАСХОД И ВЫБОРКА СТАЛИ НА ИЗДЕЛИЕ, КГ

Марка	Расход стали					Выборка арматуры			
	всего	в т.ч. на закладные детали				5.1459-72*			
		без металлизации		металлизированные		А-III			
		простые	для самофикс.	простые	для самофикс.	ф28			
Б49.4.4-40Т	114,58	9,80	—	—	—	69,99			

ВЫБОРКА СТАЛИ, КГ (продолжение)

Выборка арматуры						На закладные детали			
5781-75*						ГОСТ 380-71	5.1459-72*		Итого
А-I						ВСт3кп2	А-III		
ф14	ф10	ф12	ф8	Итого		8×400	ф10		
5,52	8,94	1,88	18,45	34,79		8,04	1,76		9,80

ТАБЛИЦА НАГРУЗОК

Марка изделия	Расчетная схема	Расчетная q кгс/м	Нормативные: полная q кгс/м	Нормативные: длительная q кгс/м	Расчетный прогиб f см
Б49.4.4-40Т	q, 4,72 м	4440	3800	3350	2,20

РАСХОД КОМПЛЕКТУЮЩИХ ДЕТАЛЕЙ НА ИЗДЕЛИЕ, ШТ.

Марка	1.025КА-3 в.2-1 л.28			1.031 КА-1 в.6-1.2		1.031 КА-2 в.1					
	КП27			УП1-2		МС3-6					
Б49.4.4-40Т	1			2		2					

КП	Балки вкладного перекрытия, армированные сталью класса А-III		Серия 1.125 КЛ.3
1782	Б49.44-40Т Опалубка и армирование	Выпуск 1-3	Лист 27

ЛЕННИИПРОЕКТ

Гл. инж. СКУ Кочетовку — Нач. ОКУ — Бунич — Нач. сект. Печерский — Разработал — Расчетчик — Исполнил

Гл. инж. пр-та — Рук. группы — Проверил — Н. контр. — Утв. — Согласовано

Пушкова — Кремнева — Есельсон — Кремнева — Есельсон

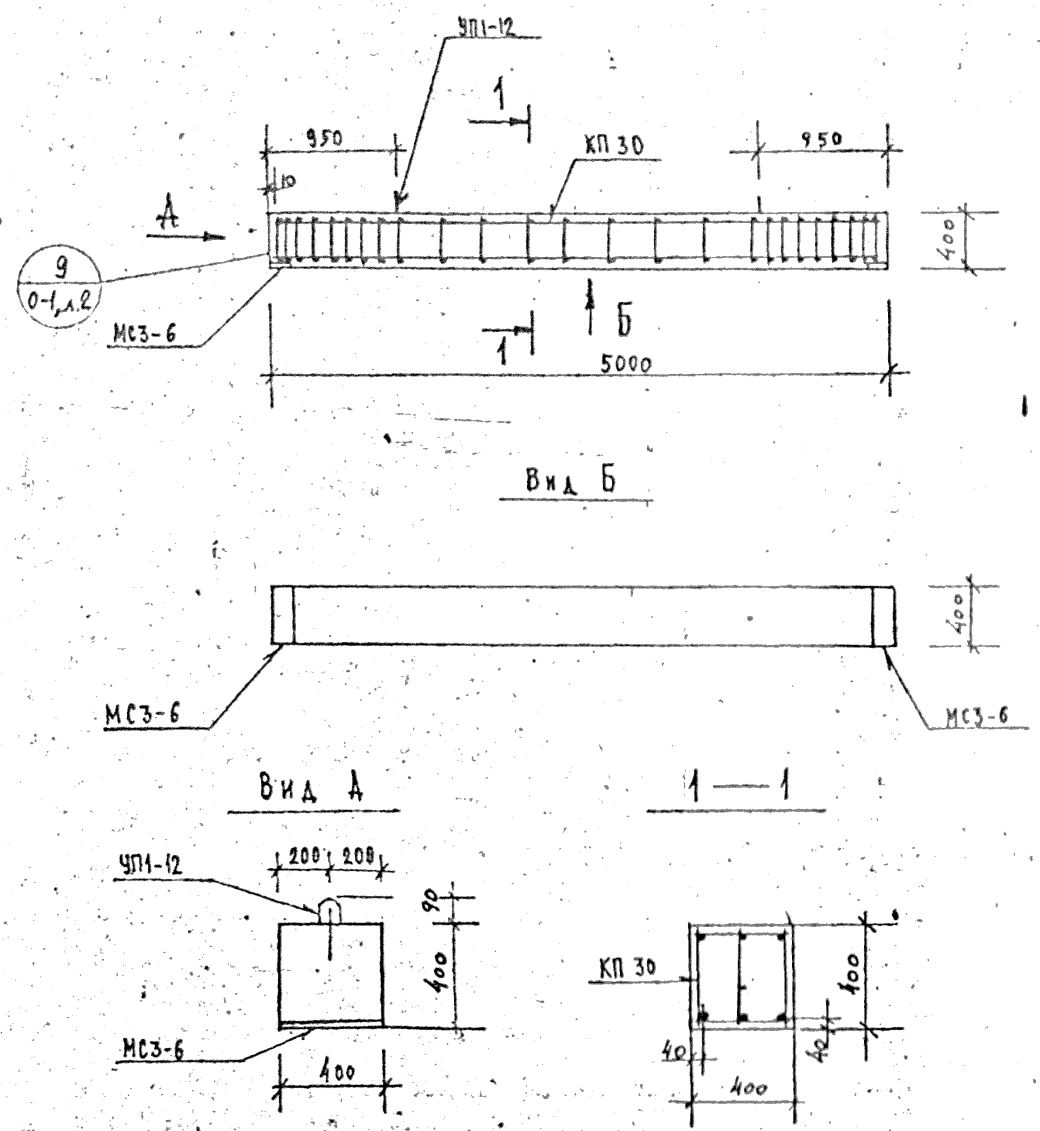

ХАРАКТЕРИСТИКА ИЗДЕЛИЯ

Марка	Бетон			Сталь			Масса, т
	Марка	Объем нетто, м³	Объем брутто, м³	Арматурная, кг	Закладные детали, кг	Расход армат. на 1 м³ бетона	
Б50.4.4-40Т	300	0,80	—	107,96	9.80	135,0	2,0

РАСХОД И ВЫБОРКА СТАЛИ НА ИЗДЕЛИЕ, КГ

Марка	Расход стали					Выборка арматуры			
	всего	в т.ч. на закладные детали				5.1459-72			
		без металлизации		металлизованные		А-III			
		простые	для самофикс.	простые	для самофикс.	ф28			
Б50.4.4-40Т	117,76	9.80	—	—	—	72,15			

ВЫБОРКА СТАЛИ, КГ (продолжение)

Выборка арматуры						На закладные детали				
5781-72						ГОСТ 380-71		5.1459-72		
А-I						ВСт3 кп2		А-III		ИТОГО
ф14	ф10	ф12	ф8	ИТОГО		ф160		ф10		
5,52	9,21	1,88	19,2	35,81		8.04		1.76		9.80

ТАБЛИЦА НАГРУЗОК

Марка изделия	Расчетная схема	Расчетн. q, кгс/м	Нормативные: полная q, кгс/м	Нормативные: для действия q, кгс/м	Расчетный прогиб f, см
Б50.4.4-40Т	q, 1.87 м	4440	3800	3350	2,20

РАСХОД КОМПЛЕКТУЮЩИХ ДЕТАЛЕЙ НА ИЗДЕЛИЕ, ШТ.

Марка	1.025 КА-3 в.2-1			1.031 КА-1		1.031 КА-2				
	л.29			в 6-1.2		в.1				
	КП30			УП1-12		МС3-6				
Б50.4.4-40Т	1			2		2				

КЛ	БЛАКИ ВКЛАДНОГО ПЕРЕКРЫТИЯ, АРМИРОВАННЫЕ СТАЛЬЮ КЛАССА А-III	СЕРИЯ 1.125 КА-3	
1982	Б50.4.4-40Т Опалубка и армирование	ВЫПУСК 1-3	ЛИСТ 28

ЛЕННИИПРОЕКТ

Гл. инж. пр-та	Пенькова	Согласовано	Проверил: Кремнева
Рук. группа	Кремнева		Нормоконтролер
Разработал	Есельсон		Внесены изменения
Рассчитал	Кремнева		Дата, Рег. №, Должность, Подпись, Фамилия
Исполнил	Есельсон		
ОКУ			
Нач. ОКУ	Печерский		
Гл. констр. ОКУ	Бунич		

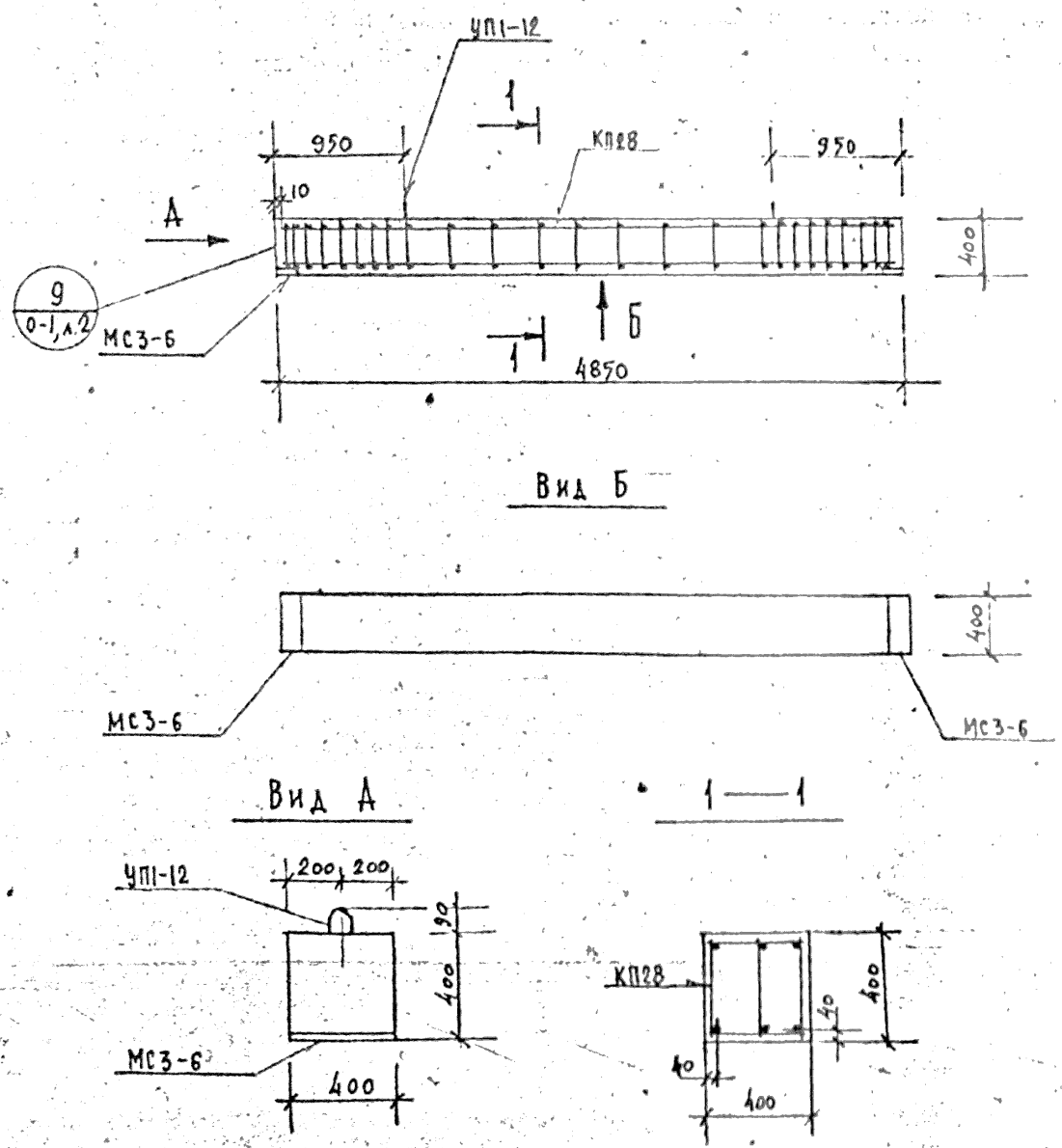

ХАРАКТЕРИСТИКА ИЗДЕЛИЯ

Марка	Бетон			Сталь			Масса т
	Марка	Объем нетто, м³	Объем брутто м³	Арматурная кг	Закладные детали кг	Расход армат. на 1м³ бетона	
Б49.4.4-52Т	300	0,78	—	131,84	9.80	169,0	1,95

РАСХОД И ВЫБОРКА СТАЛИ НА ИЗДЕЛИЕ, КГ

Марка	Расход стали					Выборка арматуры			
	Всего	в т.ч. на закладные детали				5.1459-72*			
		без металлизации		металлизованные		А-III			
		простые	для самофикс.	простые	для самофикс.	ф 32			
Б49.4.4-52Т	141,64	9.80	—	—	—	91,44			

ВЫБОРКА СТАЛИ, КГ (продолжение)

Выборка арматуры						На закладные детали				
5781-75						ГОСТ 380-71		5.1459-72*		
А-I						ВСТ3кп2		А-III		ИТОГО
ф 8	ф 12	ф 16	ИТОГО			-8х160		ф 10		
18,45	14,75	7,20	40,4			8.04		1.76		9.80

ТАБЛИЦА НАГРУЗОК

Марка изделия	Расчетная схема	Расчетн. q кгс/м	Нормативные полная q кгс/м	Нормативные дл. действия q кгс/м	Расчетный прогиб f см
Б49.4.4-52Т	q, 4,72 м	5640	4800	3900	2,20

РАСХОД КОМПЛЕКТУЮЩИХ ДЕТАЛЕЙ НА ИЗДЕЛИЕ, ШТ.

Марка	1.125 КЛ-3 в.2-1			1.031 КЛ-1		1.031 КЛ-2				
	1.28			в.6-1.2		в.1				
	КП28			УП1-12		МС3-6				
Б49.4.4-52Т	1			2		2				

КЛ	Балки вкладного перекрытия, армированные сталью класса А-III	серия 1.125 КЛ-3	
1982	Б49.4.4-52Т Опалубка и армирование	выпуск 1-3	лист 29

ЛЕННИИПРОЕКТ

ОКУ

Нач. ОКУ

Гл. констр. ОКУ

Гл. инж. пр-та — ПЕНЬКОВА

Рук. группы — КРЕМНЕВА

Разработал — ЕСЕЛЬСОН

Рассчитал — КРЕМНЕВА

Исполнил — ЕСЕЛЬСОН

Согласовано

Инв. №

Подпись

Дата

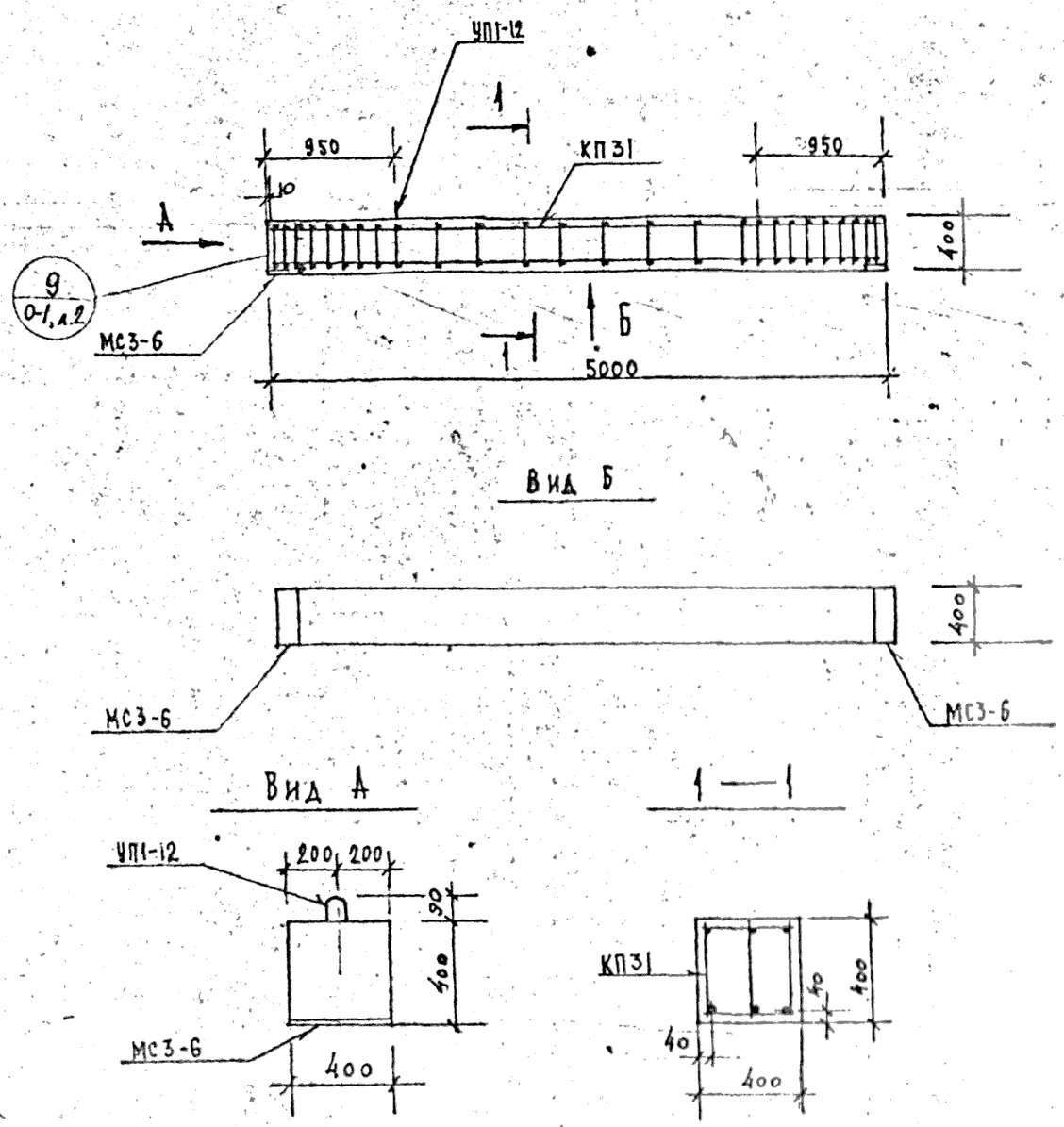

ХАРАКТЕРИСТИКА ИЗДЕЛИЯ

Марка	Бетон			Сталь			Масса т
	Марка	Объем нетто, м³	Объем брутто м³	Арматурная кг	Закладные детали кг	Расход армат. на 1 м³ бетона	
Б50.4.4-52Т	300	0,80	—	135,8	9.80	169,8	2,0

РАСХОД И ВЫБОРКА СТАЛИ НА ИЗДЕЛИЕ, КГ

Марка	Расход стали					Выборка арматуры			
	всего	в т.ч. на закладные детали				5.1459-72*			
		без металлизации		металлизованные		А-III			
		простые	для самофикс	простые	для самофикс	ф32			
Б50.4.4-52Т	145,6	9.80	—	—	—	94,26			

ВЫБОРКА СТАЛИ, КГ (продолжение)

Выборка арматуры						На закладные детали				
5781-75						ГОСТ 380-71		5.1454-72*		
А-I						ВСт3кп2		А-III		ИТОГО
ф8	ф12	ф16	ИТОГО			-8×160		ф10		
19.20	15,14	7,20	41,54			8.04		1.76		9.80

ТАБЛИЦА НАГРУЗОК

Марка изделия	Расчетная схема	Расчетн. q кгс/м	Нормативные полная q кгс/м	Нормативные дл. действия q кгс/м	Расчетный прогиб. f см
Б50.4.4-52Т	q, 4,87м	5640	4800	3900	2,20

РАСХОД КОМПЛЕКТУЮЩИХ ДЕТАЛЕЙ НА ИЗДЕЛИЕ, ШТ.

Марка	1.125 КЛ-3 в.2-1			1.031 КЛ-1		1.031 КЛ-2				
	л.30			в.6-1.2		в.1				
	КП31			УП1-12		МС3-6				
Б50.4.4-52Т	1			2		2				

КП	БАЛКИ ВКЛАДНОГО ПЕРЕКРЫТИЯ, АРМИРОВАННЫЕ СТАЛЬЮ КЛАССА А-III	СЕРИЯ 1.125 КЛ-3	
1982	Б50.4.4-52Т ОПАЛУБКА И АРМИРОВАНИЕ	ВЫПУСК 1-3	ЛИСТ 30

ЛЕННИИПРОЕКТ

Нач. ОКУ — Гл. конструктор ОКУ — ОКУ — Гл. инж. пр. — Рук. группы — Разработал — Рассчитал — Исполнил — ПЕЧЕРСКИЙ — БУНИЧ — ПЕНЬКОВА — КРЕМНЕВА — ЕСЕЛЬСОН — КРЕМНЕВА — ЕСЕЛЬСОН — Проверил — Нормоконтролер — КРЕМНЕВА

Рег. №1

Согласовано

Внесены изменения: Дата, Рег. №, Должность, Подпись, Фамилия

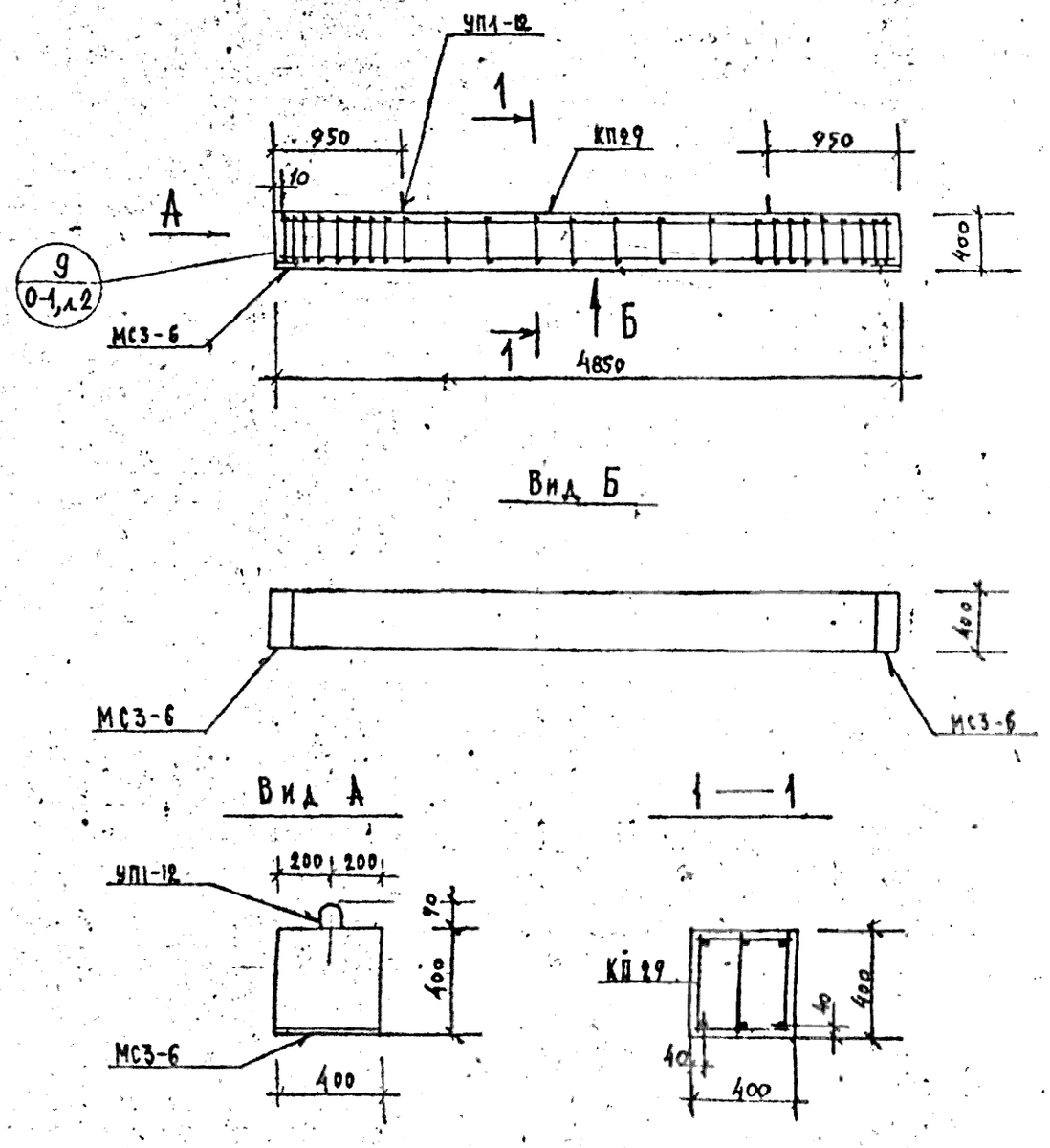

ХАРАКТЕРИСТИКА ИЗДЕЛИЯ

Марка	Бетон			Сталь			Масса, т
	Марка	Объем нетто, м³	Объем брутто, м³	Арматурная, кг	Закладные детали, кг	Расход армат. на 1м3 бетона	
Б49.4.4-72Т	300	0,78	—	166,01	9,80	212,8	1,95

РАСХОД И ВЫБОРКА СТАЛИ НА ИЗДЕЛИЕ, КГ

Марка	Расход стали					Выборка арматуры			
	всего	в т.ч. на закладные детали				5.1459-72*			
		безметаллизации		металлизованные		А-III			
		простые	для самофикс.	простые	для самофикс.	ф36			
Б49.4.4-72Т	175,81	9.80	—	—	—	115,77			

ВЫБОРКА СТАЛИ, КГ (продолжение)

Выборка арматуры						На закладные детали				
5781-72						гост 380-71		5.1459-72*		
А-I						ВСт3 кп2		А-III		Итого
ф10	ф12	ф16	Итого			-8×160		ф10		
28,29	14,75	7,20	50,24			8,04		1,76		8,80

ТАБЛИЦА НАГРУЗОК

Марка изделия	Расчетная схема	Расчетн.	Нормативные		Расчетный прогиб
			полная	дл. действия	
		q кгс/м	q кгс/м	q кгс/м	f см
Б49.4.4-72Т	q, 4,72 м	7640	6600	5700	2,60

РАСХОД КОМПЛЕКТУЮЩИХ ДЕТАЛЕЙ НА ИЗДЕЛИЕ, ШТ

Марка	1.125 КЛ-3 в.2-1			1.031 КЛ-1		1.031 КЛ-2				
	л. 29			в.6-1.2		в.1				
	КП29			УП1-12		МС3-6				
Б49.4.4-72Т	1			2		2				

КЛ	Балки вкладного перекрытия, армированные сталью класса А-III	Серия 1.125 КЛ-3	
1982	Б49.4.4-72Т Опалубка и армирование	Выпуск 1-3	Лист 31

ЛЕННИИПРОЕКТ

Рег. №

Согласовано

Проверил | Нормоконтроль | Внесены изменения | Дата | Рег. № | Должность | Подпись | Фамилия

КРЕМНЕВА

ПЕНЬКОВА, КРЕМНЕВА, ЕСЕЛЬСОН, КРЕМНЕВА, ЕСЕЛЬСОН

Гл. инж. пр-та | Рук. группы | Разработал | Рассчитал | Исполнил

ОКУ

Нач. ОКУ | Гл. конструктор ОКУ

ПЕЧЕРСКИЙ, БУНИЧ

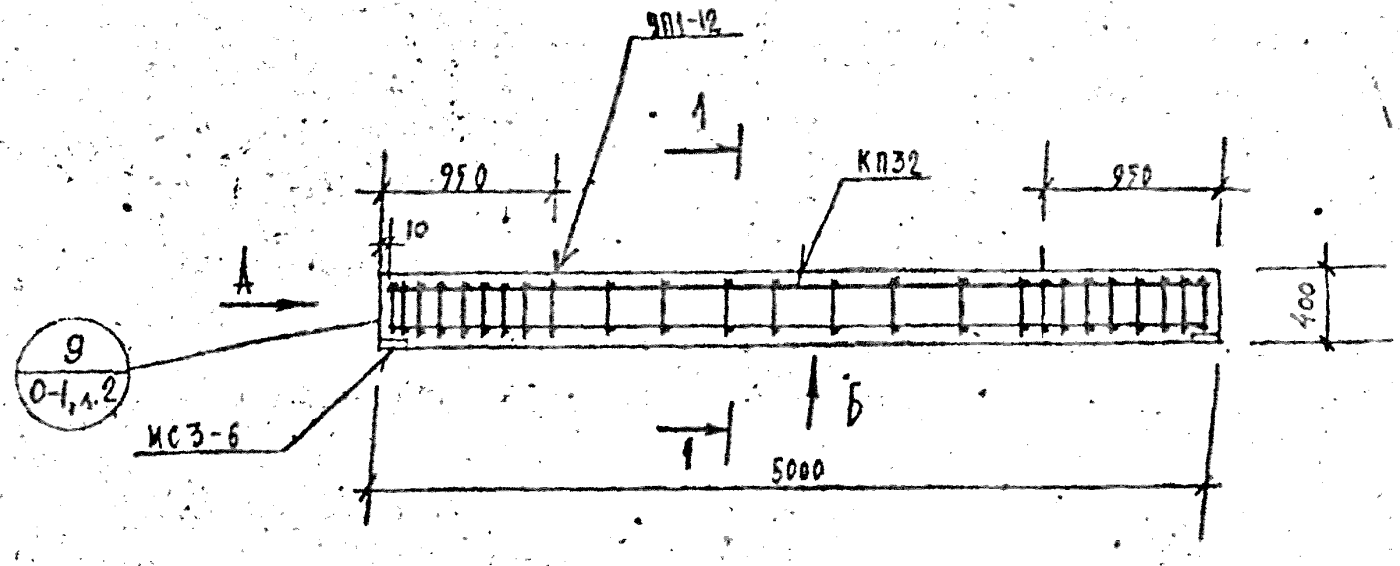

Вид Б

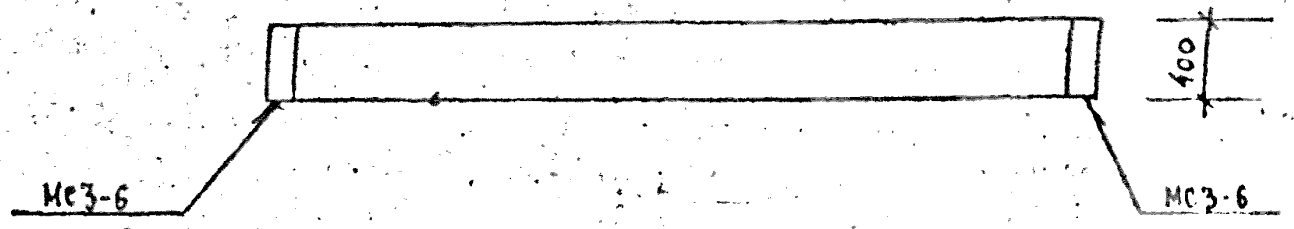

Вид А

1—1

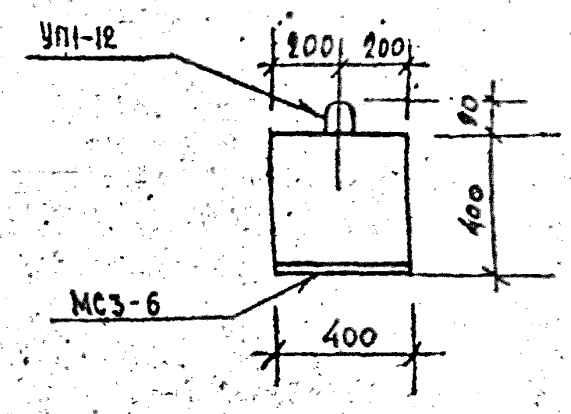

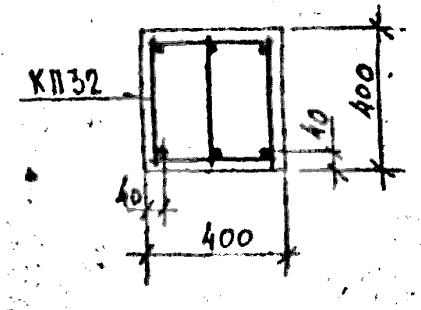

ХАРАКТЕРИСТИКА ИЗДЕЛИЯ

Марка	Бетон			Сталь			Масса, т
	Марка	Объем нётто, м³	Объем брутто м³	Арматурная кг	Закладные детали кг	Расход армат. на 1 м³ бетона	
Б50.4.4-72Т	300	0,80	—	171,15	9.80	213,9	2,0

РАСХОД И ВЫБОРКА СТАЛИ НА ИЗДЕЛИЕ, КГ

Марка	Расход стали					Выборка арматуры			
	всего	в т.ч. на закладные детали				5.1459-72*			
		без металлизации		металлизованные		А-III			
		простые	для самофикс	простые	для самофикс	ф36			
Б50.4.4-72Т	180,95	9.80	—	—	—	119,37			

ВЫБОРКА СТАЛИ, КГ (продолжение)

Выборка арматуры					На закладные детали				
5781-75					ГОСТ 380-71		5.1459-72*		
А-I					Вст 3 кп 2		А-III		Итого
ф10	ф12	ф16	Итого		ф7,60		ф10		
29,44	15,14	7,20	51,78		8.04		1.76		9.80

ТАБЛИЦА НАГРУЗОК

Марка изделия	Расчетная схема	Расчетн. q кгс/м	Нормативные полная q кгс/м	Нормативные дл. действия q кгс/м	Расчетный прогиб f см
Б50.4.4-72Т	q, 4,87 м	7640	6600	5700	2,60

РАСХОД КОМПЛЕКТУЮЩИХ ДЕТАЛЕЙ НА ИЗДЕЛИЕ, ШТ.

Марка	1.125 КА-3 в.2-1			1.031 КА-1		1.031 КА-2				
	л.30			в.6-1.2		в.1				
	КП32			УП1-12		МС3-6				
Б50.4.4-72Т	1			2		2				

КЛ	Балки вкладного перекрытия армированные сталью класса А-III	серия 1.125 КА-3	
1982	Б50.4.4-72Т Опалубка и армирование	выпуск 1-3	лист 32

ПЕННИИПРОЕКТ

Гл. инж. пр-та Пенькова; Рук. группы Кремнева; Разработал Есельсон; Рассчитал Кремнева; Исполнил Есельсон; Согласовано: Проверил Кремнева; Нормоконтроль; Внесены изменен: Дата, Рег. № Должность Подпись Фамилия; Мнч. ОКУ; Гл. конструктор ОКУ; О.К.У.; Печерский; Бунич

gost.e-ecolog.ru