ГЛАВНОЕ АРХИТЕКТУРНО ПЛАНИРОВОЧНОЕ УПРАВЛЕНИЕ ИСПОЛКОМА ЛЕНГОРСОВЕТА

ТИПОВЫЕ КОНСТРУКЦИИ И ДЕТАЛИ ЗДАНИЙ И СООРУЖЕНИЙ ДЛЯ СТРОИТЕЛЬСТВА В ЛЕНИНГРАДЕ

СЕРИЯ 1.1-25 КЛ-3

БАЛКИ ЖЕЛЕЗОБЕТОННЫЕ ВКЛАДНОГО ПЕРЕКРЫТИЯ УНИФИЦИРОВАННОГО СБОРНОГО КАРКАСА ПЕРВЫХ ЭТАЖЕЙ ЖИЛЫХ ЗДАНИЙ

ВЫПУСК 1-1

БАЛКИ СЕЧЕНИЕМ 40Х40 СМ

ПРЕДВАРИТЕЛЬНО – НАПРЯЖЕННЫЕ, АРМИРОВАННЫЕ

СТАЛЬЮ КЛАССА А-IV

ЛЕНИНГРАД

1982

gost.e-ecolog.ru

ГЛАВНОЕ АРХИТЕКТУРНО ПЛАНИРОВОЧНОЕ УПРАВЛЕНИЕ ИСПОЛКОМА ЛЕНГОРСОВЕТА

ТИПОВЫЕ КОНСТРУКЦИИ И ДЕТАЛИ ЗДАНИЙ И СООРУЖЕНИЙ ДЛЯ СТРОИТЕЛЬСТВА В ЛЕНИНГРАДЕ

СЕРИЯ 1.125 КЛ-3

БАЛКИ ЖЕЛЕЗОБЕТОННЫЕ ВКЛАДНОГО ПЕРЕКРЫТИЯ УНИФИЦИРОВАННОГО СБОРНОГО КАРКАСА ПЕРВЫХ ЭТАЖЕЙ ЖИЛЫХ ЗДАНИЙ

ВЫПУСК 1-1

БАЛКИ СЕЧЕНИЕМ 40Х40 СМ

ПРЕДВАРИТЕЛЬНО – НАПРЯЖЕННЫЕ, АРМИРОВАННЫЕ

СТАЛЬЮ КЛАССА А-IV

РАЗРАБОТАНЫ
ИНСТИТУТОМ ЛЕННИИПРОЕКТ

ВВЕДЕНЫ В ДЕЙСТВИЕ
ПРИКАЗОМ № 364 от 27.12.82

ЛЕНИНГРАД
1982

ЛЕННИИПРОЕКТ

Номер и дата изменения	Краткое содержание изменения	№№ листов		
		Корректировка	Дополнение	Аннулирование

Номер и дата изменения	Краткое содержание изменения	№№ листов		
		Корректировка	Дополнение	Аннулирование

ЛЕННИИПРОЕКТ

Гл. инж. пр-та		
Рук. группы		
Разработал		
Рассчитал		
Исполнил		
Проверил		
Нормоконтролер		
Дата	Рег. №	Должность	Подпись	Фамилия

внесены изменения

ОКУ		
Нач. ОКУ		
Гл. констр. ОКУ		
ПЕЧЕРСКИЙ		
БУНИЧ		

КЛ	БАЛКИ ВКЛАДНОГО ПЕРЕКРЫТИЯ ПРЕДВАРИТЕЛЬНО-НАПРЯЖЕННЫЕ, АРМИРОВАННЫЕ СТАЛЬЮ КЛАССА А-IV	серия 1.125 КЛ-3
1982	ИНФОРМАЦИОННАЯ КАРТА	выпуск 1-1 / лист ИК1

Т-472

НОМЕР ВЫПУСКА	НАИМЕНОВАНИЕ ВЫПУСКА	ДАТА		
		РАЗРАБОТКИ	КОРРЕКТИРОВКИ ДОПОЛНЕНИЯ	АННУЛИРОВАНИЯ
0-I	Общие материалы, таблицы испытаний и унифицированные детали.	I982г.		
I-I	Балки сечением 40х40см предварительно-напряженные, армированные сталью класса А-IУ.	I982г.		
I-2	Балки сечением 40х40см предварительно-напряженные, армированные сталью класса Ат-У.	I982г.		
I-3	Балки сечением 40х40см армированные сталью класса А-Ш.	I982г.		
2-I	Арматурные изделия.	I982г.		

КЛ	БАЛКИ ВКЛАДНОГО ПЕРЕКРЫТИЯ ПРЕДВАРИТЕЛЬНО-НАПРЯЖЕННЫЕ, АРМИРОВАННЫЕ СТАЛЬЮ КЛАССА А-IV	серия 1.125 КЛ-3	
1982	Состав серии	выпуск 1-1	лист СС1

ЛЕННИИПРОЕКТ

Гл. инж. пр-та Пенькова
Рук. группы Кремнева
Разработал —
Рассчитал —
Исполнил —

Согласовано

Проверил
Нормоконтролер
Внесены изменения
Дата Рег. № Должность Подпись

КЛ-54А

Наименование		№ листа
Обложка		—
Титульный лист		—
Информационная карта		ИК1
Состав серии		СС1
Содержание		С1
Пояснительная записка		П1
Номенклатура		Н1
Б52.4.4-52 А IV Т	Опалубка и армирование	I
Б53.4.4-52 А IV Т	Опалубка и армирование	2
Б55.4.4-52 А IV Т	Опалубка и армирование	3
Б56.4.4-40 А IV Т	Опалубка и армирование	4
Б55.4.4-40 А IV Т	Опалубка и армирование	5
Б56.4.4-52 А IV Т	Опалубка и армирование	6
Б55.4.4-72 А IV Т	Опалубка и армирование	7
Б56.4.4-72 А IV Т	Опалубка и армирование	8

Наименование		№ листа
Б58.4.4-52 А IV Т	Опалубка и армирование	9
Б59.4.4-52 А IV Т	Опалубка и армирование	I0
Б6I.4.4-40 А IV Т	Опалубка и армирование	II
Б62.4.4-40 А IV Т	Опалубка и армирование	I2
Б6I.4.4-52 А IV Т	Опалубка и армирование	I3
Б62.4.4-52 А IV Т	Опалубка и армирование	I4
Б6I.4.4-68 А IV Т	Опалубка и армирование	I5
Б62.4.4-68 А IV Т	Опалубка и армирование	I6

ЛЕННИИПРОЕКТ

Гл. инж. пр-та | Рук. группы | Разработал | Рассчитал | Исполнил | Нач. ОКУ | Гл. констр. ОКУ

ЛЕНЬКОВА | КРЕМНЕВА | ПЕЧЕРСКИЙ | БУННУ

Проверил | Нормоконтролер | внесены изменения | Дата | Рег. № | Должность | Подпись | Фамилия

КП	БАЛКИ ВКЛАДНОГО ПЕРЕКРЫТИЯ ПРЕДВАРИТЕЛЬНО-НАПРЯЖЕННЫЕ, АРМИРОВАННЫЕ СТАЛЬЮ КЛАССА А-IV	серия 1.125 КЛ-3	
1982	СОДЕРЖАНИЕ	выпуск 1-1	лист С1

КЛ-54

I. ОБЩИЕ ПОЛОЖЕНИЯ.

I.I В настоящем выпуске разработаны рабочие чертежи опалубки и армирования балок сечением 40х40 см вкладного перекрытия для унифицированного сборного железобетонного каркаса первых этажей жилых зданий.

I.2 В состав выпуска включены чертежи балок, армированных стержневой предварительно напряженной арматурой из стали класса А-IV (ГОСТ 5781-75)

I.3 Общие материалы проектирования и расчета, указания по применению при проектировании, указания по изготовлению, хранению и транспортировке, таблицы испытаний и детали опалубки и армирования помещены в выпуске 0-I.

I.4 Арматурные изделия разработаны в выпуске 2-I настоящей серии; строповочные петли- в серии I.03IКЛ-I, выпуск 6-I.2; закладные детали - в серии I.03IКЛ-2, выпуск I.

I.5 Изготовление и приемка балок серийного производства должны производиться только после проведения испытаний в соответствии с требованиями ГОСТ 8829-77 и таблицами испытаний выпуска 0-I.

2. КОНСТРУКТИВНАЯ ХАРАКТЕРИСТИКА.

2.I Балки разработаны сплошными длиной от 5I50 до 6200мм (с модулем I50мм), шириной и высотой - 400мм.

2.2 Балки запроектированы предварительно напряженными, с применением стержневой арматуры класса А-IV (ГОСТ 5781-75)

2.3 Кроме стержневой предварительно напряженной арматуры, балки армируются пространственными каркасами из стали класса А-III и А-I (ГОСТ 5781-75 и ГОСТ 5.1459-72*).

2.4 Балки рассчитаны на унифицированные расчетные нагрузки 4000, 5200, 6800 и 7200 кгс/м (без учета собственного веса изделия) ,с учетом крутящего момента $M_{кр} = q \cdot 0.13$ (тм/м)

2.5 Расчетные схемы балок, величины нагрузок (с учетом собственного веса изделия) и расчетные прогибы помещены в таблицах нагрузок на рабочих чертежах выпуска.

2.6 Изделия изготавливаются из тяжелого бетона марки 400.

2.7 Отдельные стержни "ОС" установить и привязать к пространственным каркасам после укладки напрягаемой арматуры.

В настоящей серии маркировка балок принята в соответствии с ГОСТ 23009-78. Соответствующие марки балок по серии I.I25КЛ-2, выпуск 1-3.2 указаны в таблице номенклатуры настоящего выпуска.

КЛ	БАЛКИ ВКЛАДНОГО ПЕРЕКРЫТИЯ ПРЕДВАРИТЕЛЬНО-НАПРЯЖЕННЫЕ, АРМИРОВАННЫЕ СТАЛЬЮ КЛАССА А-IV	серия	1.125 КЛ-3
1982	Пояснительная записка	выпуск 1-1	лист П1

ГПИ-ЦНИИЭПсельстрой
Гл. инж. проекта Пенькова
Рук. группы Кремкева
Разработал Кремкева
Рассмотрел
Исполнил
Технический контроль
Согласовано
Инв. № подл. | Подпись и дата | Взам. инв. №

№ п/п	№ черт	Эскиз изделия	Марка изделия по каталогу	Марка изделия серия 1.125 КА-2 вып. 1-32	Габариты, мм l	b	h	Масса, т	Площадь изделия, м² нетто	брутто	Бетон вид	марка	Объем, м³	Расход цемента т	Расход стали (натуральной), кг Арматурная сталь AI	AII	AIII	AIV	AtV	BI	BII		Итого	Закладные детали	Всего	Изделие Шифр расценки или № калькуляции	Ел. изм.	Стоимость	Монтаж Шифр расценки	Ед. изм.
1	1	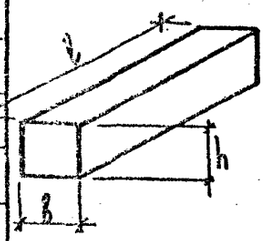	Б52.4.4-52АIVТ	Б52-52	5150	400	400	2.05	2.06	—	Тяжелый Y = 2500 кгс/м³	400	0.82	0.34	24,50		9,12	51,45					85,07	9,80	94,87					
2	2		Б53.4.4-52АIVТ	Б52-53	5300	400	400	2.13	2.12	—		400	0.85	0.36	25,26		9,38	52,95					87,59	9,80	97,39					
3	3		Б55.4.4-52АIVТ	Б52-55	5450	400	400	2.18	2.18	—		400	0.87	0.37	26,70		9,64	65,34					101,68	9,80	111,48					
4	4		Б56.4.4-40АIVТ	Б40-56	5600	400	400	2.25	2.24	—		400	0.90	0.38	27,46		9,92	44,76					82,14	9,80	91,94					
5	5		Б55.4.4-40АIVТ	Б40-55	5450	400	400	2.18	2.18	—		400	0.87	0.37	25,36		9,64	43,56					78,56	9,80	88,36					
6	6		Б56.4.4-52АIVТ	Б52-56	5600	400	400	2.25	2.24	—		400	0.90	0.38	27,46		9,92	67,14					104,52	9,80	114,32					
7	7		Б55.4.4-72АIVТ	Б72-55	5450	400	400	2.18	2.18	—		400	0.87	0.37	25,36		9,64	87,12					122,12	9,80	131,92					
8	8		Б56.4.4-72АIVТ	Б72-56	5600	400	400	2.25	2.24	—		400	0.90	0.38	27,46		9,92	89,52					126,90	9,80	136,70					
9	9		Б58.4.4-52АIVТ	Б52-58	5750	400	400	2.30	2.30	—		400	0.92	0.39	28,22		10,18	80,43					118,83	9,80	128,63					
10	10		Б59.4.4-52АIVТ	Б52-59	5900	400	400	2.35	2.36	—		400	0.94	0.39	28,98		10,44	82,53					121,95	9,80	131,75					
11	11		Б61.4.4-40АIVТ	Б40-61	6050	400	400	2.43	2.42	—		400	0.97	0.40	29.10		10,70	96,72					136,52	9.80	146,32					
12	12		Б62.4.4-40АIVТ	Б40-62	6200	400	400	2.48	2.48	—		400	0.99	0.41	29,86		10,98	99.12					139,96	9.80	149,76					
13	13		Б61.4.4-52АIVТ	Б52-61	6050	400	400	2.43	2.42	—		400	0.97	0.40	29.10		10,70	108,81					148,61	9.80	158,41					
14	14		Б62.4.4-52АIVТ	Б52-62	6200	400	400	2.48	2.48	—		400	0.99	0.41	29,86		10,98	111,51					152,35	9.80	162.15					
15	15		Б61.4.4-68АIVТ	Б68-61	6050	400	400	2.43	2.42	—		400	0.97	0.40	40,98		14,56	120,90					176,44	9.80	186,24					
16	16		Б62.4.4-68АIVТ	Б68-62	6200	400	400	2.48	2.48	—		400	0.99	0.41	42.10		14.94	123,90					180,94	9.80	190,74					

ЛЕНИНГРАДПРОЕКТ

Гл. инж. пр-та Пеньковская; Рук. группы Кремнева; Разработал Есельсон; Рассчитал Кремнева; Исполнил Есельсон; Гл. спец. Печерский; Бунич

Согласовано

Председ. Кремнева; Нормоконтролер Анисенкина; Внесены изменения; Дата; Зам. № Инв. № подлинника; Подпись

КП	БАЛКИ ВКЛАДНОГО ПЕРЕКРЫТИЯ ПРЕДВАРИТЕЛЬНО-НАПРЯЖЕННЫЕ, АРМИРОВАННЫЕ СТАЛЬЮ КЛАСС А-IV	серия 1.125 КА-3
1982	НОМЕНКЛАТУРА	выпуск 1-1; лист Н1

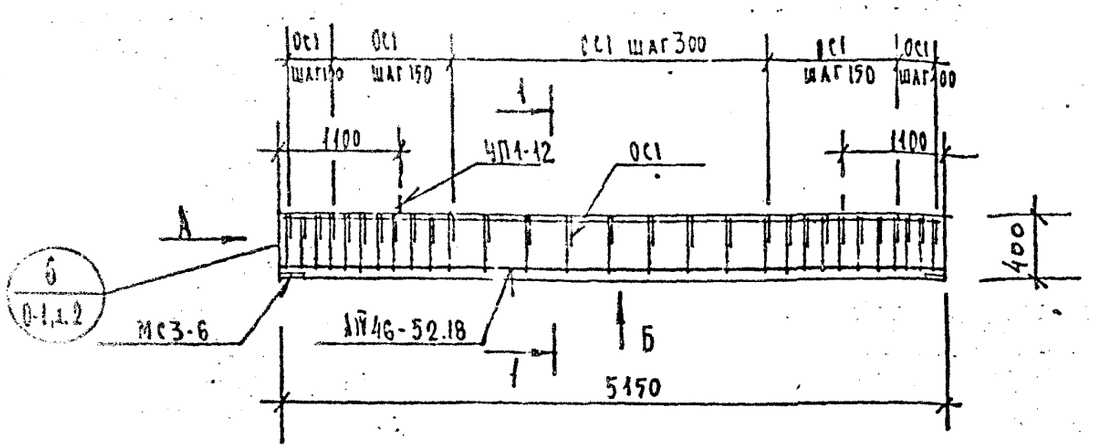

Вид Б

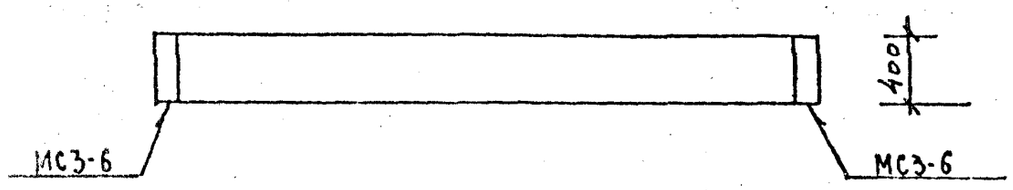

Вид А

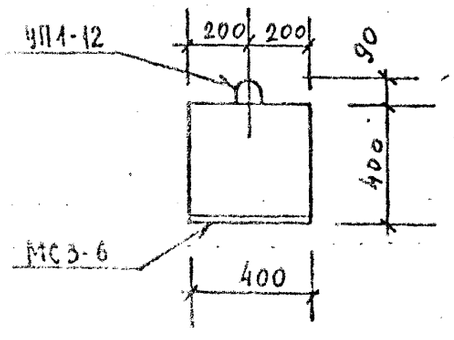

1 — 1

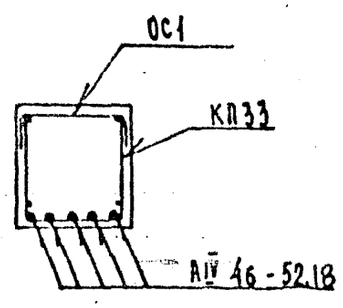

ХАРАКТЕРИСТИКА ИЗДЕЛИЯ

Марка	Бетон			Сталь			Расход стали
	Марка	Объем нетто, м³	Объем брутто м³	Арматурная кг	Закладные детали кг	Расход стали на 1м³ бетона	т
Б52.44-52АIVТ	400	0,82	—	85,07	9,80	104,0	0,09

РАСХОД И ВЫБОРКА СТАЛИ НА ИЗДЕЛИЕ, кг

Марка	Расход стали					Выборка арматуры			
	всего	в т.ч. на закладные детали				5781-75		5.1459-72	
		без металлизации		металлизированные		А-IV		А-III	
		простые	для самофикс.	простые	для самофикс.	ф18		ф12	
Б52.44-52АIVТ	94,87	9,80	—	—	—	51,45		9,12	

ВЫБОРКА СТАЛИ, КГ (продолжение)

Выборка арматуры						На закладные детали				
5781-75						380-71	5.1459-72			
А-I						ВСт3кп2	А-III			Итого
ф8	ф12	Итого				-8×160	ф10			
22,62	1,88	24,50				8,04		1,76		9,80

ТАБЛИЦА НАГРУЗОК

Марка изделия	Расчетная схема	Расчетная q кгс/м	Нормативная полная q кгс/м	Нормативная дл.действия q кгс/м	Расчетный прогиб, f см
Б52.44-52АIVТ	q, 5,02 м	5640	4800	3900	1,36

РАСХОД КОМПЛЕКТУЮЩИХ ДЕТАЛЕЙ НА ИЗДЕЛИЕ, ШТ.

Марка	1.125КЛ-3 в.2-1			1.031КЛ-1			1.031КЛ-2		
	л.31,3		л.1	об6-12			в.1		
	КП33	ОС1	АIV46-52.18	ЧП1-12			МС36		
Б52.44-52АIVТ	1	29	5	2			2		

ХАРАКТЕРИСТИКА НАПРЯГАЕМОЙ АРМАТУРЫ

Поз.	Диаметр, мм	Кол. стержней шт.	Контролир. предварит. напряжение в арматуре, σ_0 кгс/см²	Предельное отклонение предварит. напряжения, Р кгс/см²	Необходимое натяжение одного стержня, N_0 кгс
АIV46-52.18	18 АIV	5	4600	1000	11700

КП	БАЛКИ ВКЛАДНОГО ПЕРЕКРЫТИЯ: ПРЕДВАРИТЕЛЬНО-НАПРЯЖЕННЫЕ АРМИРОВАННЫЕ СТАЛЬЮ КЛАССА А-IV		Серия 1.129 КЛ-3
1982	Б52.44-52АIVТ Палубка и армирование	Выпуск 1-1	Лист 1

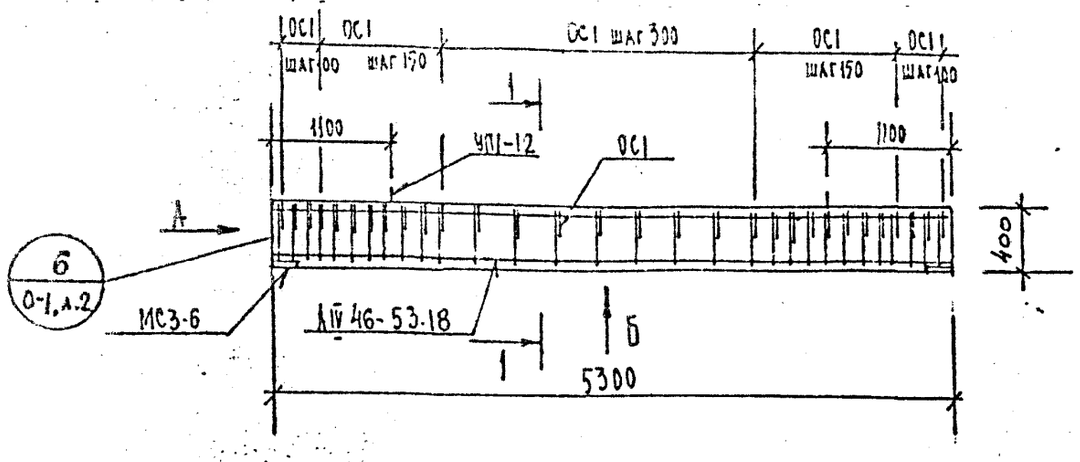

Вид Б

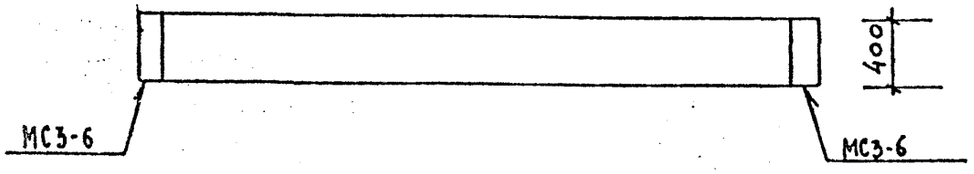

Вид А

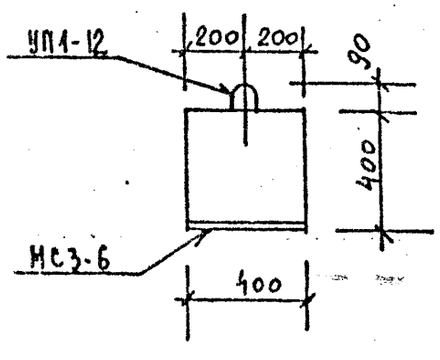

1 — 1

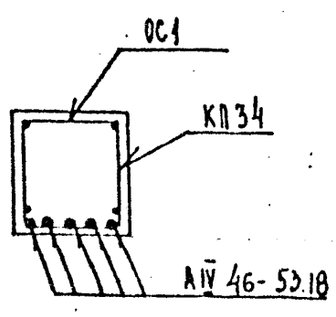

ХАРАКТЕРИСТИКА ИЗДЕЛИЯ

Марка	Бетон			Сталь			
	Марка	Объем нетто, м³	Объем брутто, м³	Арматурная кг	Закладные детали кг	Расход армат. на 1 м³ бетона	Масса т
653.4.4-52АIVТ	400	0,85	—	87,59	9,80	103,0	2,13

РАСХОД И ВЫБОРКА СТАЛИ НА ИЗДЕЛИЕ, кг

Марка	Расход стали					Выборка арматуры			
	всего	в т.ч. на закладные детали				5781-75		5.1459-72	
		без металлизации		металлизированные		А-IV		А-III	
		простые	для самофикс.	простые	для самофикс.	ф18		ф12	
653.4.4-52АIVТ	97,39	9,80	—	—	—	52,95		9,38	

ВЫБОРКА СТАЛИ, кг (продолжение)

Выборка арматуры						На закладные детали				
5781-75						380-71		5.1459-72*		
А-I						ВСт3 кп2		А-III		итого
ф8	ф12	итого				-8×160		ф10		
23,38	1,88	25,26				8,04		1,76		9,80

ТАБЛИЦА НАГРУЗОК

Марка изделия	Расчетная схема	Расчетная q кгс/м	Нормативная полная q кгс/м	Нормативная дл. действия q кгс/м	Расчетный прогиб f см
653.4.4-52АIVТ	q, 5,17 м	5640	4800	3900	1,36

РАСХОД КОМПЛЕКТУЮЩИХ ДЕТАЛЕЙ НА ИЗДЕЛИЕ, шт.

Марка	1.125 КЛ-3 в. 2-1		1.031 КЛ-1			1.031 КЛ-2		
	л. 31.3		л. 1	в. 6-12		в. 1		
	КО3Ж	ОС1	АIV 46-53.18	УП1-12		МС3-6		
653.4.4-52АIVТ	1	30	5	2		2		

ХАРАКТЕРИСТИКА НАПРЯГАЕМОЙ АРМАТУРЫ

Поз.	Диаметр, мм	Кол. стержней шт.	Контролир. предварит. напряжение в арматуре, σ, кгс/см²	Предельное отклонение предварит. напряжения, p кгс/см²	Необходимое натяжение одного стержня, Pн кгс
АIV 46-53.18	18АIV	5	4600	980	11700

КП	БАЛКИ ВКЛАДНОГО ПЕРЕКРЫТИЯ ПРЕДВАРИТЕЛЬНО-НАПРЯЖЕННЫЕ АРМИРОВАННЫЕ СТАЛЬЮ КЛАССА А-IV		СЕРИЯ 1.125 КЛ-3
1982	653.4.4-52АIVТ ОПАЛУБКА И АРМИРОВАНИЕ	ВЫПУСК 1-1	ЛИСТ 2

КЛ-0302

ЛЕНИНГРАДПРОЕКТ

Согласовано

Гл. инж. пр-тв Ленинградпроект
Рук. группы
Проверил
Нормоконтролер
Внесены изменения
Разработал
Рассмотрел
Исполнил
Гл. специалист
Гл. конструктор
Гл. архитектор
Гл. инженер
Начальник отдела
Начальник сектора
Зав. сектором
Руководитель группы
Ведущий инженер
Инженер
Инженер

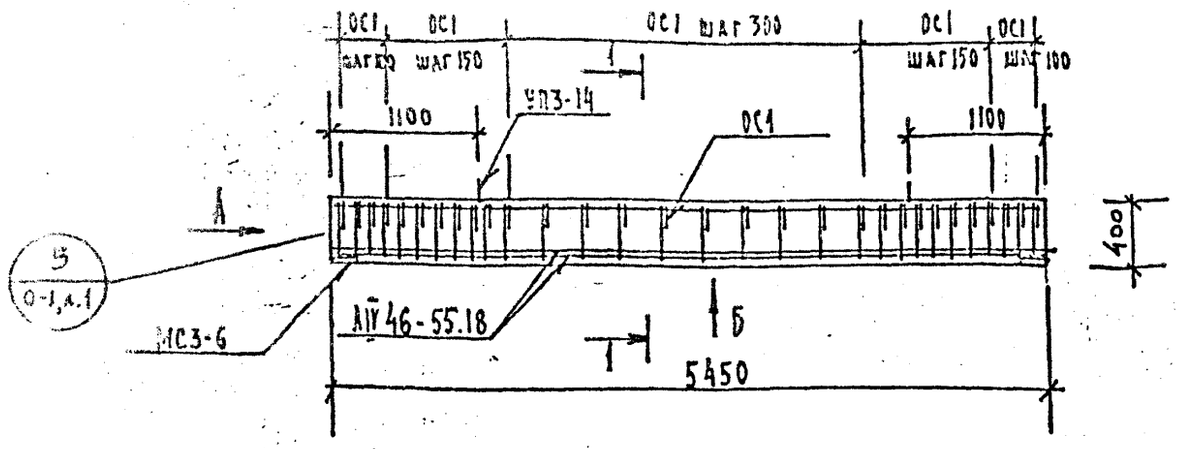

Вид Б

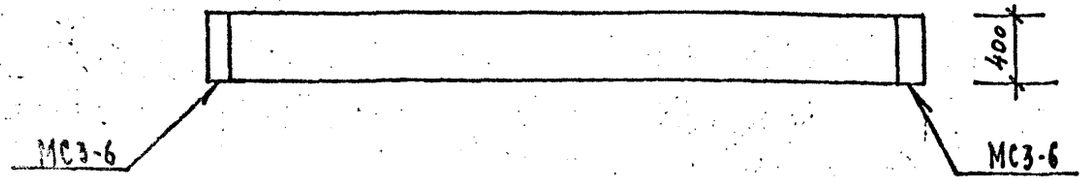

Вид А

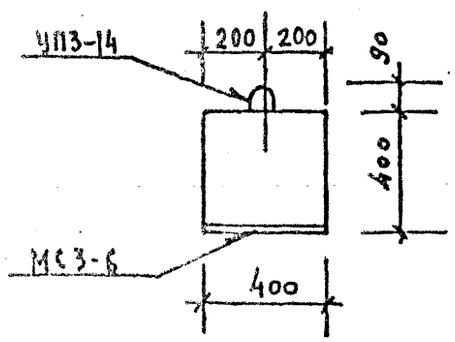

1—1

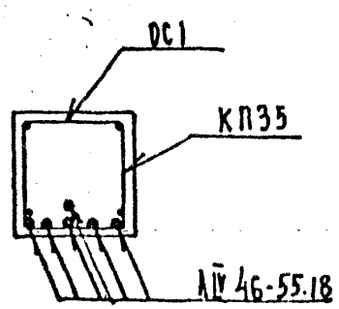

ХАРАКТЕРИСТИКА ИЗДЕЛИЯ

Марка	Бетон			Сталь			Масса т
	Марка	Объем нетто, м³	Объем брутто, м³	Арматура кг	Закладные детали кг	Расход арматуры на 1м³ бетона	
5554.4-52АIVТ	400	0,87	—	101,68	9.80	117,0	2,18

РАСХОД И ВЫБОРКА СТАЛИ НА ИЗДЕЛИЕ, КГ

Марка	Расход стали					Выборка арматуры			
	всего	в т.ч. на закладные детали				5781-75		5.1459-72*	
		Зам. металлизации		металлозакладные		А-III		А-III	
		простые	для самонапр.	простые	для самонапр.	ф18		ф12	
5554.4-52АIVТ	111,42	9.80	—	—	—	65,34		9.64	

ВЫБОРКА СТАЛИ, КГ (продолжение)

Выборка арматуры						На закладные детали				
5781-75						380-71		5.1459-72*		
А-I						ВСт3 кп2		А-III		итого
ф8	ф14	итого				-8×160		ф10		
23,98	3,22	26,70				8.04		1.76		9.80

ТАБЛИЦА НАГРУЗОК

Марка изделия	Расчетная схема	Расчет	Нормативные		Расчетный прогиб
		q кгс/м	полная	длительная	
			q кгс/м	q кгс/м	f см
5554.4-52АIVТ	q, 5,32 м	5640	4800	3900	1.45

РАСХОД КОМПЛЕКТУЮЩИХ ДЕТАЛЕЙ НА ИЗДЕЛИЕ, ШТ.

Марка	1.125 КЛ-3 в.2-1			1.031 КЛ-1		1.031 КЛ-2		
	л.32	л.3	л.1	86-12		в.1		
	КП35	ОС1	АIV 46-55.18	УП3-14		МС3-6		
5554.4-52АIVТ	1	30	6	2		2		

ХАРАКТЕРИСТИКА НАПРЯГАЕМОЙ АРМАТУРЫ

Поз.	Диаметр, мм	Кол. стержней шт.	Контролир. предварит. напряжение в арматуре, σ_0 кгс/см²	Предельное отклонение предварит. напряжения, P кгс/см²	Необходимое количество стержней, N_0 кгс
АIV 46-55.18	18 АIV	6	4600	960	11700

КП	БАЛКИ ВКЛАДНОГО ПЕРЕКРЫТИЯ ПРЕДВАРИТЕЛЬНО-НАПРЯЖЕННЫЕ АРМИРОВАННЫЕ СТАЛЬЮ КЛАССА А-IV	серия 1.125 КЛ-3	
1982	5554.4-52АIVТ Опалубка и армирование	выпуск 1-1	лист 3

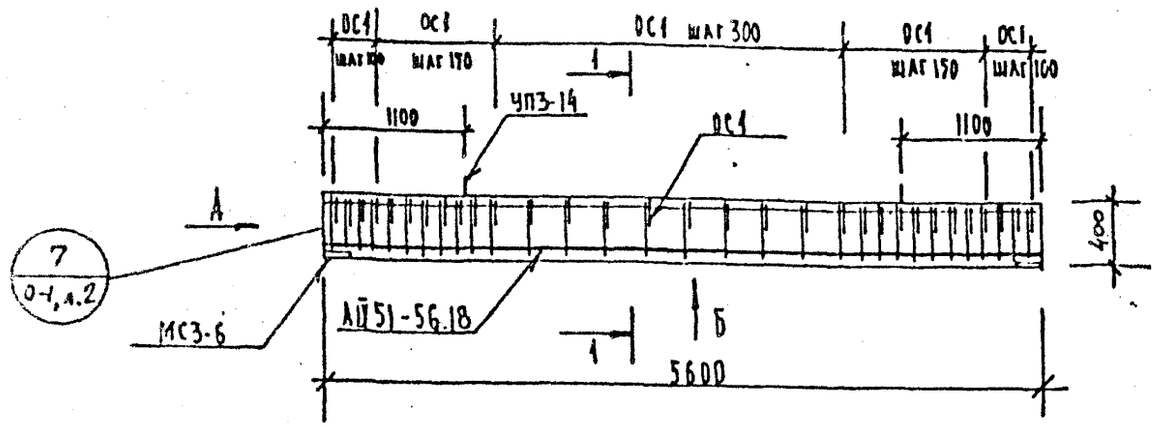

Вид Б

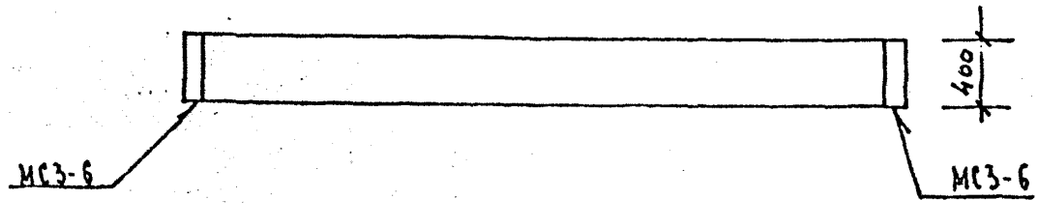

Вид А

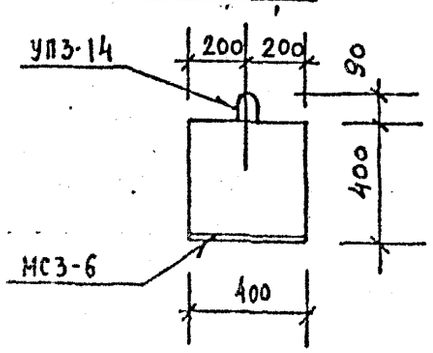

1 — 1

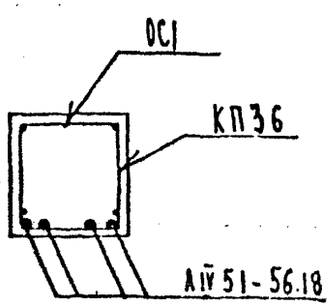

ХАРАКТЕРИСТИКА ИЗДЕЛИЯ

Марка	Бетон			Сталь			Масса т
	Марка	Объем нетто, м³	Объем брутто м³	Арматурная кг	Закладные детали кг	Расход арматуры на 1м³ бетона	
Б56.4.4-40АIVТ	400	0,90	—	82.14	9.80	91.0	2,25

РАСХОД И ВЫБОРКА СТАЛИ НА ИЗДЕЛИЕ, КГ

Марка	Расход стали всего	в т.ч. на закладные детали				Выборка арматуры 5781-75		5.1459-72	
		без металлизации		металлизированные		А-IV		А-III	
		простые	для самофикс.	простые	для самофикс.	ф18		ф12	
Б56.44-40АIVТ	91,94	9.80	—	—	—	44,76		9,92	

ВЫБОРКА СТАЛИ, КГ (продолжение)

Выборка арматуры						На закладные детали				
5781-75						380-71		5.1459-72		
А-I						ВСт3 кп2		А-III		итого
ф8	ф14	итого				-8×160		ф10		
24,24	3,22	27.46				8,04		1,76		9,80

ТАБЛИЦА НАГРУЗОК

Марка изделия	Расчетная схема	Расчетная q кгс/м	Нормативная полная q кгс/м	Нормативная дл. действия q кгс/м	Расчетный прогиб, f см
Б56.4.4-40АIVТ	q, 5.47м	4440	3800	3350	1,46

РАСХОД КОМПЛЕКТУЮЩИХ ДЕТАЛЕЙ НА ИЗДЕЛИЕ, ШТ.

Марка	1.125 КЛ-3 в.2-1			1.031 КЛ-1		1.031 КЛ-2		
	д.32	д.3	д.1	36-1.2		в.1		
	КП36	ОС1	АIV51-56.12	УП3-14		МС3-6		
Б56.4.4-40АIVТ	1	31	4	2		2		

ХАРАКТЕРИСТИКА НАПРЯГАЕМОЙ АРМАТУРЫ

Поз.	Диаметр, мм	Кол. стержней шт.	Контролир. предварит. напряжение в арматуре, σ_0 кгс/см²	Предельное отклонение предварит. напряжения, P кгс/см²	Необходимое натяжение одного стержня, N_0 кгс
АIV51-56.12	18 АIV	4	5100	940	12980

КП | БАЛКИ ВКЛАДНОГО ПЕРЕКРЫТИЯ ПРЕДВАРИТЕЛЬНО-НАПРЯЖЕННЫЕ АРМИРОВАННЫЕ СТАЛЬЮ КЛАССА А-IV | серия 1.125 КЛ-3

1982 | Б56.4.4-40АIVТ Опалубка и армирование | выпуск 1-1 | лист 4

ЛЕНИНГРАДПРОЕКТ

Согласовано: Ленхова, Кремнева, Есеалков, Кремнева, Есеалков

Гл. инж. пр-та, Рук. группы, Разработал, Рассмотрел, Исполнил

Примерн. Нормоконтролер

Внесены изменения

Дата Расп. Подпись

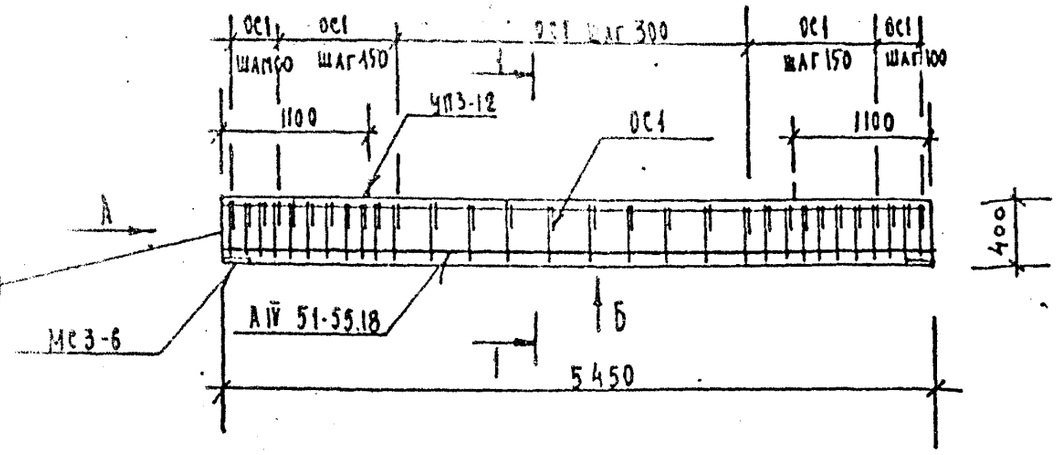

Вид Б

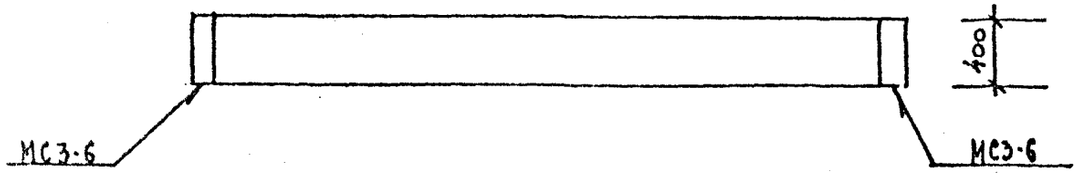

Вид А

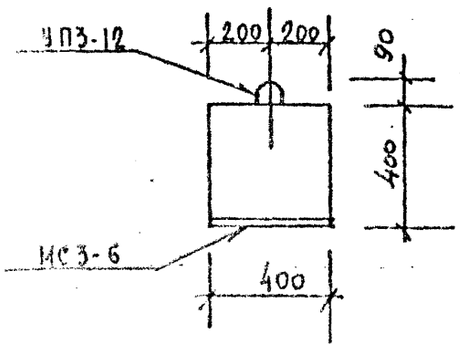

1 — 1

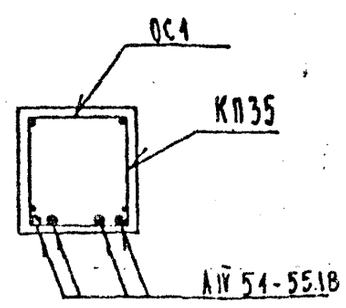

ХАРАКТЕРИСТИКА ИЗДЕЛИЯ

Марка	Бетон: Марка	Объем нетто, м³	Объем брутто, м³	Сталь: Арматурная кг	Закладные детали кг	Расход арматуры на 1м³ бетона	Масса т
5554.4-40АIVТ	400	0,87	—	78,56	9.80	90,0	2,18

РАСХОД И ВЫБОРКА СТАЛИ НА ИЗДЕЛИЕ, кг

Марка	Расход стали: всего	в т.ч. на закладные детали: без металлизации: простые	без металлизации: для самофикс.	металлизованные: простые	металлизованные: для самофикс.	Выборка арматуры 5781-75: А-IV ф18	5781-75: А-III ф12	5.1459-72: А-III ф12
5554.4-40АIVТ	88,36	9.80	—	—	—	43,56	9,64	

ВЫБОРКА СТАЛИ, кг (продолжение)

Выборка арматуры 5781-75 А-I ф8	ф12	итого	На закладные детали 380-71 Ст3 кп2 -8х160	5.1459-72* А-III ф10	итого
23,48	1,88	25,36	8.04	1,76	9.80

ТАБЛИЦА НАГРУЗОК

Марка изделия	Расчетная схема	Расчетная q кгс/м	Нормативные: полная q кгс/м	Нормативные: длительная q кгс/м	Расчетный прогиб, f см
5554.4-40АIVТ	q, 5,32 м	4440	3800	3350	1,46

РАСХОД КОМПЛЕКТУЮЩИХ ДЕТАЛЕЙ НА ИЗДЕЛИЕ, ШТ.

Марка	1.125 КА-3 в.2-1 д.32: КП35	д.3: ОС1	д.1: АIV 51-55.18	1.031 КА-1 вб-12: ЧП3-12	1.031 КА-2 в.1: МС3-6
5554.4-40АIVТ	1	30	4	2	2

ХАРАКТЕРИСТИКА НАПРЯГАЕМОЙ АРМАТУРЫ

Поз.	Диаметр, мм	Кол. стержней шт.	Контролир. предварит. напряжение в арматуре, σ_p кгс/см²	Предельное отклонение предварит. напряжения, P кгс/см²	Необходимое натяжение одного стержня, N_0 кгс
АIV 51-55.18	18 АIV	4	5100	960	12980

КЛ	БАЛКИ ВКЛАДНОГО ПЕРЕКРЫТИЯ ПРЕДВАРИТЕЛЬНО-НАПРЯЖЕННЫЕ АРМИРОВАННЫЕ СТАЛЬЮ КЛАССА А-IV	СЕРИЯ 1.125 КА-3
1082	5554.4-40АIVТ Опалубка и армирование	ВЫПУСК ЛИСТ 1 1 5

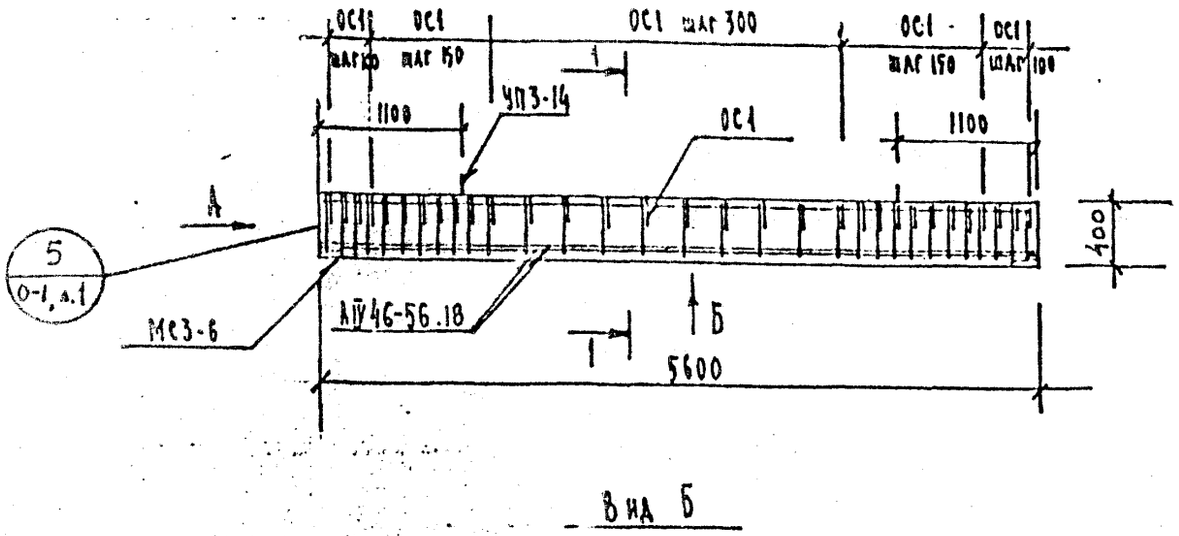

Вид Б

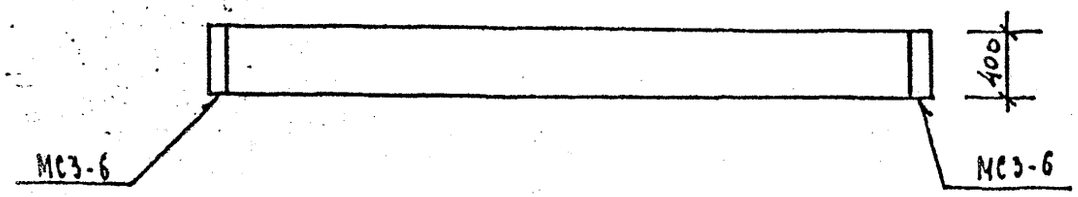

Вид А

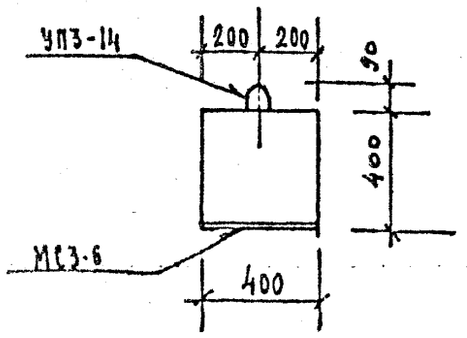

1 — 1

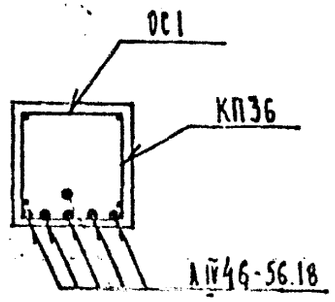

ХАРАКТЕРИСТИКА ИЗДЕЛИЯ

Марка	Бетон			Сталь			Масса, т
	Марка	Объем нетто, м³	Объем брутто, м³	Арматурная кг	Закладные детали кг	Расход армат. на 1м³ бетона	
5Б64.4-52АIVТ	400	0,90	—	104,52	9.80	116,0	2,25

РАСХОД И ВЫБОРКА СТАЛИ НА ИЗДЕЛИЕ, КГ

Марка	Расход стали					Выборка арматуры			
	всего	в т.ч. на закладные детали				5781-75		5.1459-72	
		неметаллические		металлизированные		А-IV		А-III	
		простые	для самонапряж.	простые	для самонапряж.	ф18		ф12	
5Б64.4-52АIVТ	114,32	9.80	—	—	—	67,14		9,92	

ВЫБОРКА СТАЛИ, КГ (продолжение)

Выборка арматуры						На закладные детали				
5781-75						380-71		5.1459-72		
А-I						ВСт3 кп2		А-III		Итого
ф8	ф14	Итого				-8×160		ф10		
24,24	3.22	27,46				8.04		1.76		9.80

ТАБЛИЦА НАГРУЗОК

Марка изделия	Расчетная схема	Расчетная	Нормативная		Расчетный прогиб f см
		q кгс/м	полная q кгс/м	дл. действ. q кгс/м	
5Б64.4-52АIVТ	q, 5.47м	5640	4800	3900	1,45

РАСХОД КОМПЛЕКТУЮЩИХ ДЕТАЛЕЙ НА ИЗДЕЛИЕ, ШТ.

Марка	1.125 КЛ-3 в.2-1		1.031 КЛ-1			1.031 КЛ-2		
	А32	А3	А1	В6-12		В1		
	КП36	ОС1	АIV46-56.18	УП3-14		МС3-6		
5Б64.4-52АIVТ	1	31	6	2		2		

ХАРАКТЕРИСТИКА НАПРЯГАЕМОЙ АРМАТУРЫ

Поз.	Диаметр, мм	Кол стержней шт.	Контрольное предварит. напряжение в арматуре σ кгс/см²	Предельное отклонение предварит. напряжения P кгс/см²	Необходимая величина одного стержня N₀ кгс
АIV46-56.18	18 АIV	6	4600	940	11700

КП 1082 — БАЛКИ ВКЛАДНОГО ПЕРЕКРЫТИЯ ПРЕДВАРИТЕЛЬНО-НАПРЯЖЕННЫЕ АРМИРОВАННЫЕ СТАЛЬЮ КЛАССА А-IV

5Б64.4-52АIVТ Опалубка и армирование

Серия 1.125 КЛ-3

Выпуск 1-1 Лист 6

Согласовано: Пензмаг, Новосибирскпроект

Внесены изменения: Госстрой

Разработал Есельсон, Проверил Кремнева, Н.контр. Кремнева, ГИП Есельсон

ГИПРОНИИСЕЛЬПРОЕКТ

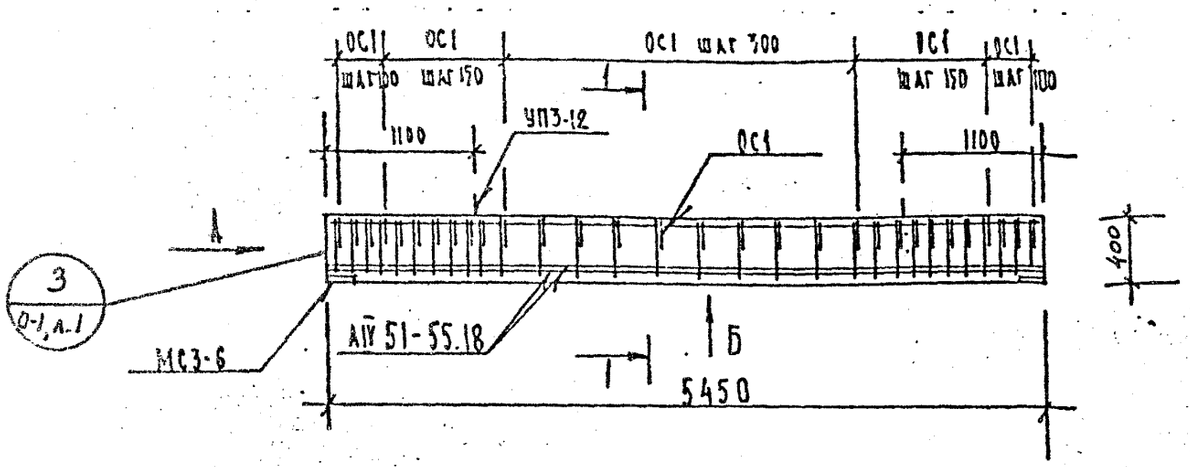

Вид Б

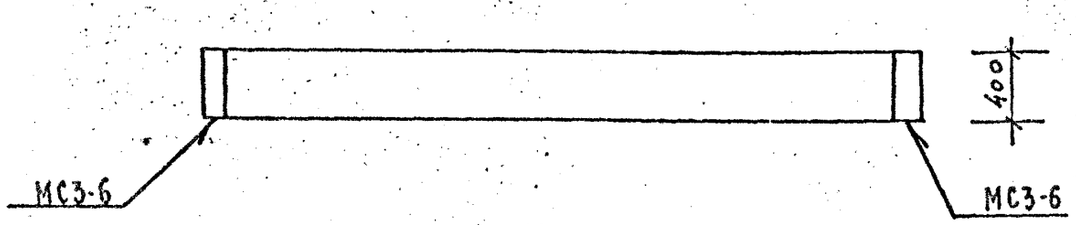

Вид А

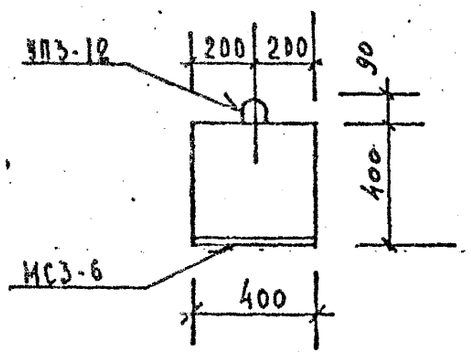

1—1

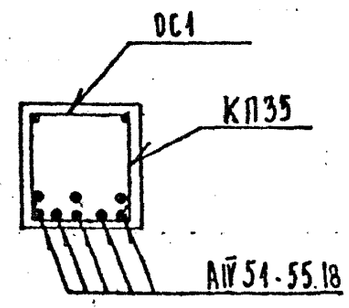

ХАРАКТЕРИСТИКА ИЗДЕЛИЯ

Марка	Бетон			Сталь			Масса, т
	Марка	Объем нетто, м³	Объем брутто, м³	Арматурная кг	Закладные металл. кг	Расход армат. на 1м³ бетона	
Б55.4.4-72АIVТ	400	0,87	—	122,12	9.80	140,4	2.18

РАСХОД И ВЫБОРКА СТАЛИ НА ИЗДЕЛИЕ, КГ

Марка	Расход стали					Выборка арматуры			
	всего	в т.ч. на закладные детали				5781-75		5.1459-72*	
		без металлизации		металлизованные		А-IV		А-III	
		простые	для самофикс.	простые	для самофикс.	ф18		ф12	
Б55.4.4-72АIVТ	134,92	9.80	—	—	—	87.12		9,64	

ВЫБОРКА СТАЛИ, КГ (продолжение)

Выборка арматуры						На закладные детали				
5781-75						380-71		5.1459-72*		
А-I						ВСт3кп2		А-III		итого
ф8	ф12	итого				-8×160		ф10		
23,48	1.88	25,36				8.04		1.76		9.80

ТАБЛИЦА НАГРУЗОК

Марка изделия	Расчетная схема	Нормативные			Расчетный прогиб, f см
		q кгс/м	полная	дл. действия	
			q кгс/м	q кгс/м	
Б55.4.4-72АIVТ	q, 5,32м	7640	6600	5700	2.38

РАСХОД КОМПЛЕКТУЮЩИХ ДЕТАЛЕЙ НА ИЗДЕЛИЕ, ШТ.

Марка	1.125 КЛ-3 в.2-1			1.031 КЛ-1			1.031(КЛ-2		
	в.32	л.3	л.1	в6-1.2			в.1		
	КП35	ОС1	АIV 51-55.18	УП3-12			МС3-6		
Б55.4.4-72АIVТ	1	30	8	2			2		

ХАРАКТЕРИСТИКА НАПРЯГАЕМОЙ АРМАТУРЫ

Поз.	Диаметр, мм	Кол. стержней шт.	Контролир. предварит. напряжение в арматуре, σ_0 кгс/см²	Предельное отклонение предварит. напряжения, Р кгс/см²	Необходимое натяжное одного стержня, N_* кгс
АIV 51-55.18	18АIV	8	5100	960	12980

КП	БАЛКИ ВКЛАДНОГО ПЕРЕКРЫТИЯ ПРЕДВАРИТЕЛЬНО-НАПРЯЖЕННЫЕ АРМИРОВАННЫЕ СТАЛЬЮ КЛАССА А-IV		Серия 1.125 КЛ-3
1982	Б55.4.4-72АIVТО Опалубка и армирование	Выпуск 1-1	Лист 7

ЛЕНИНГРАДПРОЕКТ

Согласовано

Гипроспецстальконструкция

Гл. инж. проекта Шкапенюк

Гл. инж. мастерской Бунич

Рук. группы Кремнев

Проверил Кремнев

Разработал Елисеев

Н. контр. Елисеев

Внесены изменения

Дата

Инв. № подл. | Подпись и дата | Взам. инв. №

Инв. № дубл.

КП-55.4.4

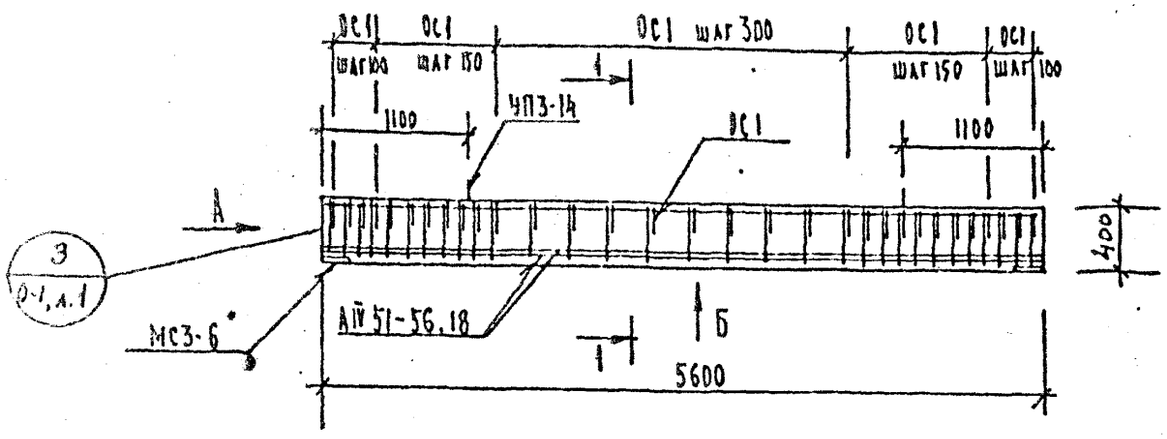

Вид Б

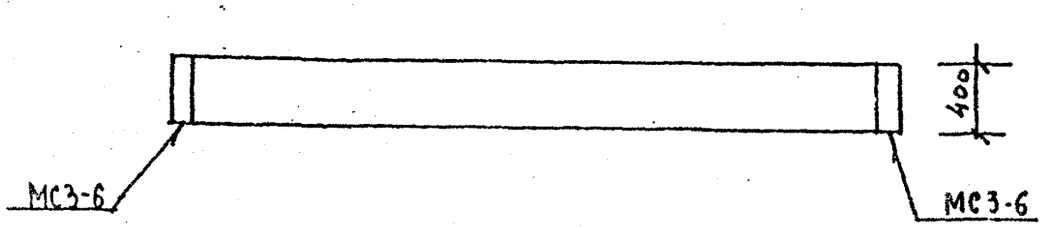

Вид А

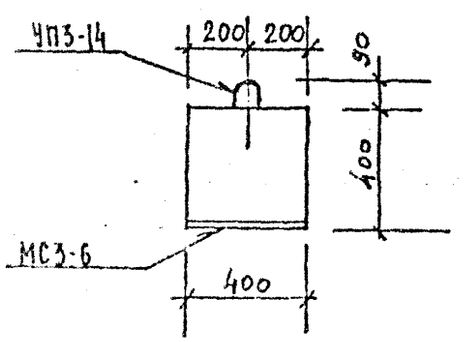

1 — 1

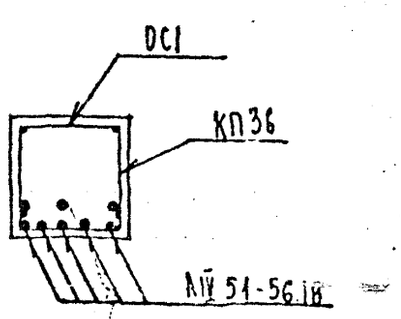

ХАРАКТЕРИСТИКА ИЗДЕЛИЯ

Марка	Бетон			Сталь			Масса т
	Марка	Объем нетто, м³	Объем брутто, м³	Арматурная кг	Закладные металлические кг	Расход арматуры на 1м³ бетона	
5Б6.4.4-72АIVТ	400	0,90	—	126,90	9.80	141,0	2.25

РАСХОД И ВЫБОРКА СТАЛИ НА ИЗДЕЛИЕ, кг*

Марка	Расход стали					Выборка арматуры			
	всего	в т.ч. на закладные детали				5781-75		5.1459-72*	
		без металлизации		металлизованные		А-IV		А-III	
		простые	для самофикс.	простые	для самофикс.	ф18		ф12	
5Б6.4.4-72АIVТ	136,70	9.80	—	—	—	89,52		9.92	

ВЫБОРКА СТАЛИ, кг (продолжение)

Выборка арматуры						На закладные детали			
5781-75						380-71		5.1459-72*		
А-I						ВСт3кп2		А-III		итого
ф8	ф14	итого				-8.160		ф10		
24,24	3,22	27,46				8.04		1,76		9.80

ТАБЛИЦА НАГРУЗОК

Марка изделия	Расчетная схема	Расчетная q кгс/м	Нормативная полная q кгс/м	Нормативная длительная q кгс/м	Расчетный прогиб, f см
5Б6.4.4-72АIVТ	q, 5,47м	7640	6600	5700	2.38

РАСХОД КОМПЛЕКТУЮЩИХ ДЕТАЛЕЙ НА ИЗДЕЛИЕ, ШТ.

Марка	1.125 КЛ-3 в.2-1			1.031 КЛ-1			1.031 КЛ-2		
	А-32	А-3	А-1	86-1.2			В-1		
	КП36	ОС1	АIV 51-56.18	УП3-14			МС3-6		
5Б6.4.4-72АIVТ	1		8	2			2		

ХАРАКТЕРИСТИКА НАПРЯГАЕМОЙ АРМАТУРЫ

Поз.	Диаметр, мм	Кол. стержней шт.	Контролир. предварит. напряжение в арматуре, $\sigma_{кгс/см^2}$	Предельное отклонение предварит. напряжения, Р кгс/см²	Необходимое натяжение одного стержня, N_o кгс
АIV 51-56.18	18 АIV	8	5100	940	12980

КП	БАЛКИ ВКЛАДНОГО ПЕРЕКРЫТИЯ ПРЕДВАРИТЕЛЬНО-НАПРЯЖЕННЫЕ АРМИРОВАННЫЕ СТАЛЬЮ КЛАССА А-IV		серия 1.125 КЛ-3	
1982	5Б6.4.4-72АIVТ Опалубка и армирование		Выпуск 1-1	Лист 8

Согласовано

Гипрокаучук — Пенькова
Промстройпроект — Кремнева

Гл. инж. СО-10 — Гуськов
Разработал — Еселевский
Проверил — Еремеева
Н. контр. — Еселсов

Инв. № подл. | Подпись и дата | Взам. инв. №

Изм. | Кол. уч. | Лист | № док. | Подпись | Дата

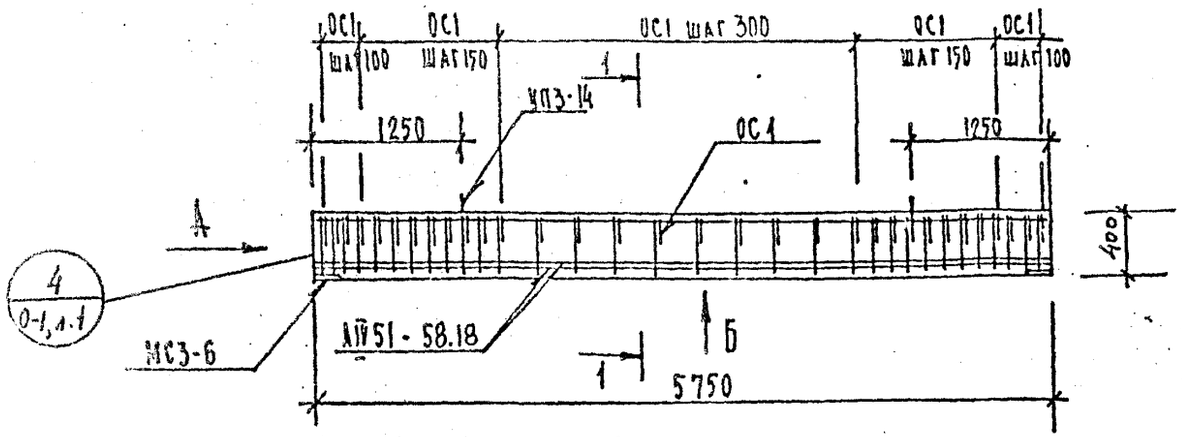

Вид Б

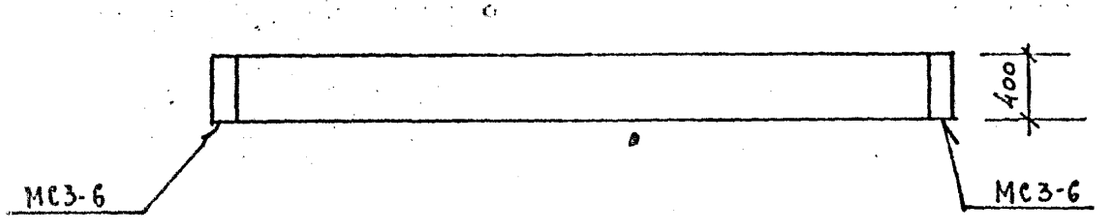

Вид А

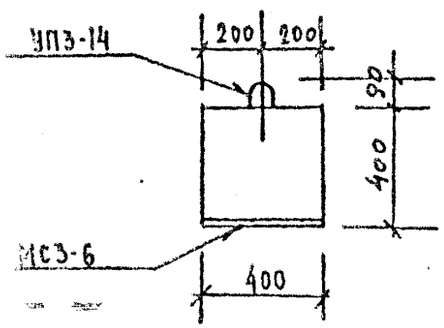

1—1

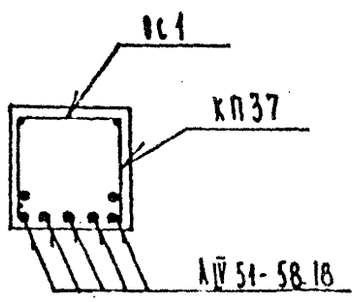

ХАРАКТЕРИСТИКА ИЗДЕЛИЯ

Марка	Бетон			Сталь			Масса т
	Марка	Объем нетто, м³	Объем брутто, м³	Арматурная кг	Закладные детали кг	Расход армат. на 1м³ бетона	
5584.4-52АIVТ	400	0,92	—	118,83	9.80	129,0	2,3

РАСХОД И ВЫБОРКА СТАЛИ НА ИЗДЕЛИЕ, КГ

Марка	Расход стали					Выборка арматуры			
	всего	в т.ч. на закладные детали				5781-75		5.1459-72	
		без металлизации		металлизированные		А-IV		А-III	
		простые	для самофикс.	простые	для самофикс.	ф18		ф12	
5584.4-52АIVТ	128,63	9.80	—	—	—	80,43		10,18	

ВЫБОРКА СТАЛИ, КГ (продолжение)

Выборка арматуры						На закладные детали				
5781-75						380-71		5.1459-72*		
А-I						ВСт3кп2		А-III		итого
ф8	ф14	итого				-8-160		ф10		
25.0	3.22	28.22				8.04		1.76		9.80

ТАБЛИЦА НАГРУЗОК

Марка изделия	Расчетная схема	Расчетная q кгс/м	Нормативная полная q кгс/м	Нормативная дл. кратковр. q кгс/м	Расчетный прогиб f см
5584.4-52АIVТ	q, 5,62 м	5640	4800	3900	2,35

РАСХОД КОМПЛЕКТУЮЩИХ ДЕТАЛЕЙ НА ИЗДЕЛИЕ, ШТ.

Марка	1.125КА-3 в 2-1			1.031 КА-1			1.031КА-2		
	А33	А-3	А-1	36-12			А-1		
	КП37	ОС1	АIV51-58.18	УП3-14			МС3-6		
5584.4-52АIVТ	1	32	7	2			2		

ХАРАКТЕРИСТИКА НАПРЯГАЕМОЙ АРМАТУРЫ

Поз.	Диаметр, мм	Кол. стержней в изд.	Контролир. предварит. напряжение в арматуре, σ_0 кгс/см²	Предельное отклонение предварит. напряжения, Р кгс/см²	Необходимое натяжение одного стержня, N_s кгс
АIV51-58.18	18 АIV	7	5100	930	12980

КП	Балки вкладного перекрытия предварительно-напряженные, армированные сталью класса А-IV	серия 1.125 КА-3	
1982	5584.4-52АIVТ Опалубка и армирование	выпуск 1-1	лист 9

ГИПРОНИИПРОЕКТ
Гл. инж. проекта Сальников
Нач. отд. Кочерегин
Рук. гр. Кремнева
Н. контр. Кремнева
Проверил Коротопропер
Разраб. Кремнева
Гл. спец. Есельсон
Согласовано Пенькова
Внесены изменения
Дата Инв. № подл. | Подпись | Инв. № дубл.
Взам. инв. №

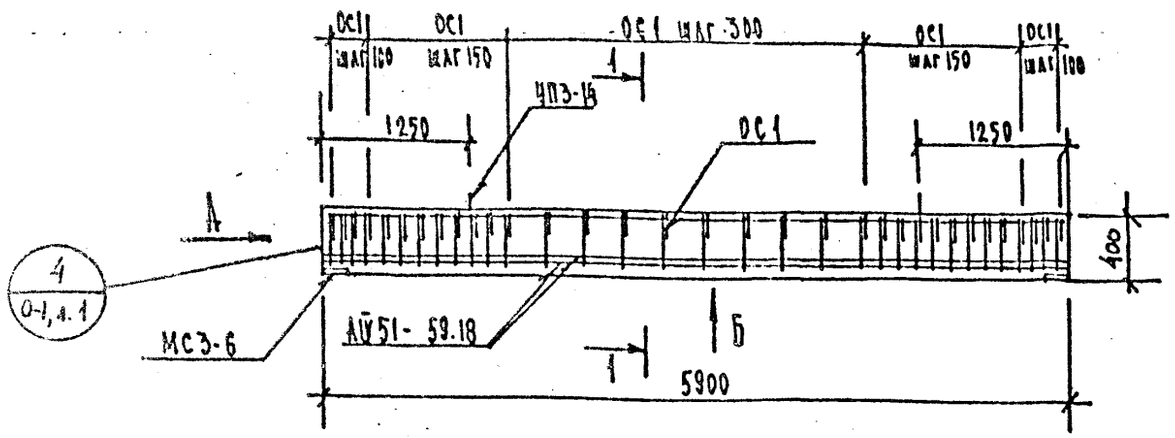

Вид Б

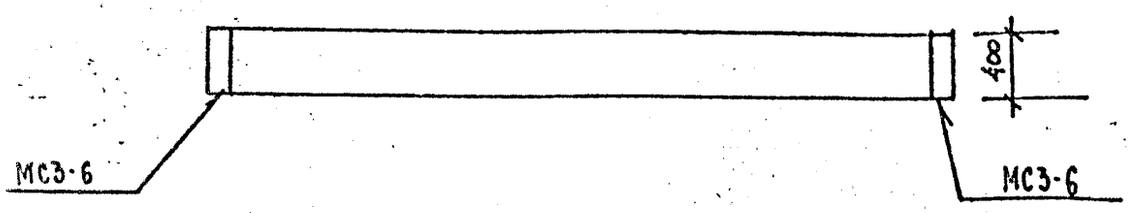

Вид А

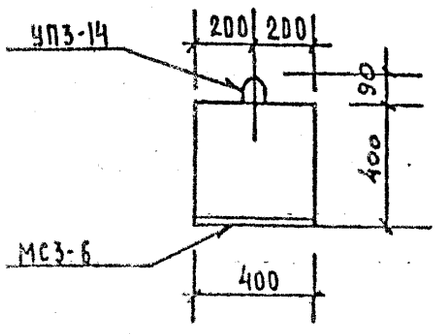

1—1

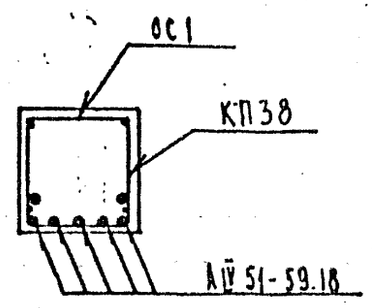

ХАРАКТЕРИСТИКА ИЗДЕЛИЯ

Марка	Бетон			Сталь			Масса, т
	Марка	Объем нетто, м³	Объем брутто м³	Арматурная кг	Закладные детали кг	Расход армат. на 1м³ бетона	
659.4.4-52АIVТ	400	0,94	—	121,95	9.80	130,0	2,35

РАСХОД И ВЫБОРКА СТАЛИ НА ИЗДЕЛИЕ, КГ

Марка	Расход стали					Выборка арматуры			
	всего	в т.ч. на закладные детали				5781-75		5.1459-72	
		без металлизации		металлизованные		А-IV		А-III	
		простые	для самофикс.	простые	для самофикс.	Ф18		Ф12	
659.4.4-52АIVТ	131,75	9.80	—	—	—	82,53		10,44	

ВЫБОРКА СТАЛИ, КГ (продолжение)

Выборка арматуры						На закладные детали			
5781-75						380-71		5.1459-72	
А-I						ВСт3 кп2		А-III	итого
ф8	ф14	итого				-8×160		ф10	
25,76	3,22	28,98				8.04		1.76	9.80

ТАБЛИЦА НАГРУЗОК

Марка изделия	Расчетная схема	Расчетная q кгс/м	Нормативные полная q кгс/м	Нормативные дл. действия q кгс/м	Расчетный прогиб f см
659.4.4-52АIVТ	q, 5,77 м	5640	4800	3900	2,35

РАСХОД КОМПЛЕКТУЮЩИХ ДЕТАЛЕЙ НА ИЗДЕЛИЕ, ШТ.

Марка	1.125 КА-3 в. 2-1			1.031 КА-1			1.031 КА-2		
	л. 33	л. 3	л. 1	66-12			в. 4		
	КП38	ОС1	АIV 51-59.18	УП3-14			МС3-6		
659.4.4-52АIVТ	1	33	7	2			2		

ХАРАКТЕРИСТИКА НАПРЯГАЕМОЙ АРМАТУРЫ

Поз.	Диаметр, мм	Кол. стержней шт.	Контролир. предварит. напряжение в арматуре, σ кгс/см²	Предельное отклонение предварит. напряжения, Р кгс/см²	Необходимое натяжение одного стержня, N₀ кгс
АIV 51-59.18	18АIV	7	5100	910	12980

КП	Балки вкладного перекрытия предварительно-напряженные, армированные сталью класса А-IV		серия 1.125 КА-3
1982	659.4.4-52АIVТ Опалубка и армирование		выпуск 1-1 / лист 10

Согласовано

Разраб. Пенькова
Н.контр. Кремнева
Гл. спец. Есельсон
Гл. инж. проекта Кремнева
Гл. инж. Есельсон

Альбом разработан Центральным ордена Трудового Красного Знамени научно-исследовательским и проектно-экспериментальным институтом промышленных типов зданий и сооружений Госгражданстроя

Внесены изменения № 1

Дата введения 1982

ПРОЕКТ

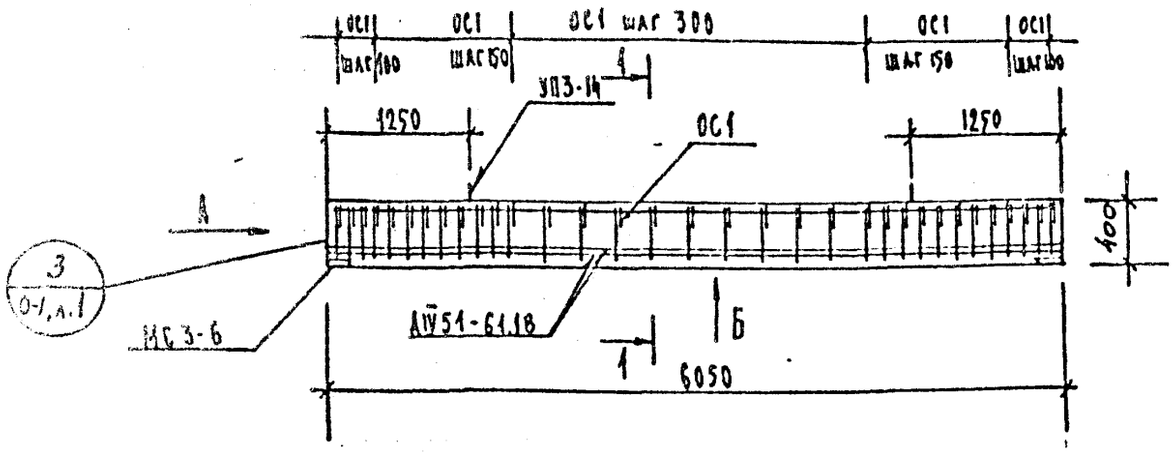

Вид Б

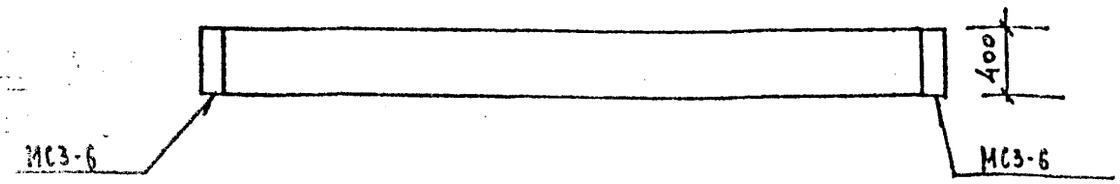

Вид А

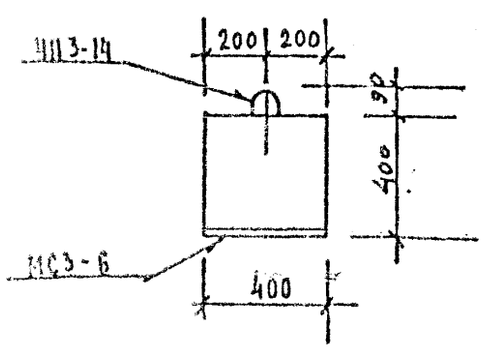

1—1

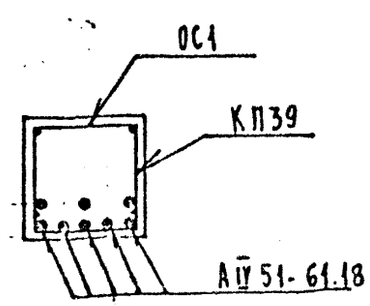

ХАРАКТЕРИСТИКА ИЗДЕЛИЯ

Марка	Бетон			Сталь			Масса т
	Марка	Объем нетто, м³	Объем брутто, м³	Арматурная кг	Закладные детали кг	Расход армат. на 1 м³ бетона	
5Б1.44-40АIVТ	400	0,97	—	136,52	9.80	140,7	2,43

РАСХОД И ВЫБОРКА СТАЛИ НА ИЗДЕЛИЕ, КГ

Марка	Расход стали				Выборка арматуры			
	всего	в т.ч. на закладные детали			5781-75		5.1459-72	
		без металлизации		металлизованные	А-IV		А-III	
		простые	для самонапряж.	простые	для самонапряж.	ф18		ф12	
5Б1.44-40АIVТ	146,32	9.80	—	—	—	96.72		10,70	

ВЫБОРКА СТАЛИ, КГ (продолжение)

Выборка арматуры						На закладные детали			
5781-75						380-71	5.1459-72		
А-I						ВСт3кп2	А-III		итого
ф8	ф14	итого				-8·60	ф10		
25,88	3,22	29,10				8.04	1,76		9.80

ТАБЛИЦА НАГРУЗОК

Марка изделия	Расчетная схема	Расчетная q кгс/м	Нормативная: полная q кгс/м	Нормативная: дл. действия q кгс/м	Расчетный прогиб f см
5Б1.44-40АIVТ	5,92 м	4440	3800	3350	2,57

РАСХОД КОМПЛЕКТУЮЩИХ ДЕТАЛЕЙ НА ИЗДЕЛИЕ, ШТ.

Марка	1.125 КЛ-3 в.2-1			1.031 КЛ-1			1.031 КЛ-2		
	д.11	д.3	д.1	36-12			в.1		
	КП39	ОС1	АIV51-61.18	УП3.14			МС3-6		
5Б1.44-40АIVТ	1	33	8	2			2		

ХАРАКТЕРИСТИКА НАПРЯГАЕМОЙ АРМАТУРЫ

Поз.	Диаметр, мм	Кол.-тержней шт.	Контролир. предварит. напряжение в арматуре, σ кгс/см²	Предельное отклонение предварит. напряжения, P кгс/см²	Необходимое натяжение одного стержня, N, кгс
АIV51-61.18	18 АIV	8	5100	900	12980

КП	БАЛКИ ВКЛАДНОГО ПЕРЕКРЫТИЯ ПРЕДВАРИТЕЛЬНО-НАПРЯЖЕННЫЕ, АРМИРОВАННЫЕ СТАЛЬЮ КЛАССА А-IV		СЕРИЯ 1.125 КЛ-3
1982	5Б1.А.4-4САIVТ Опалубка и армирование	ВЫПУСК 1-1	ЛИСТ 11

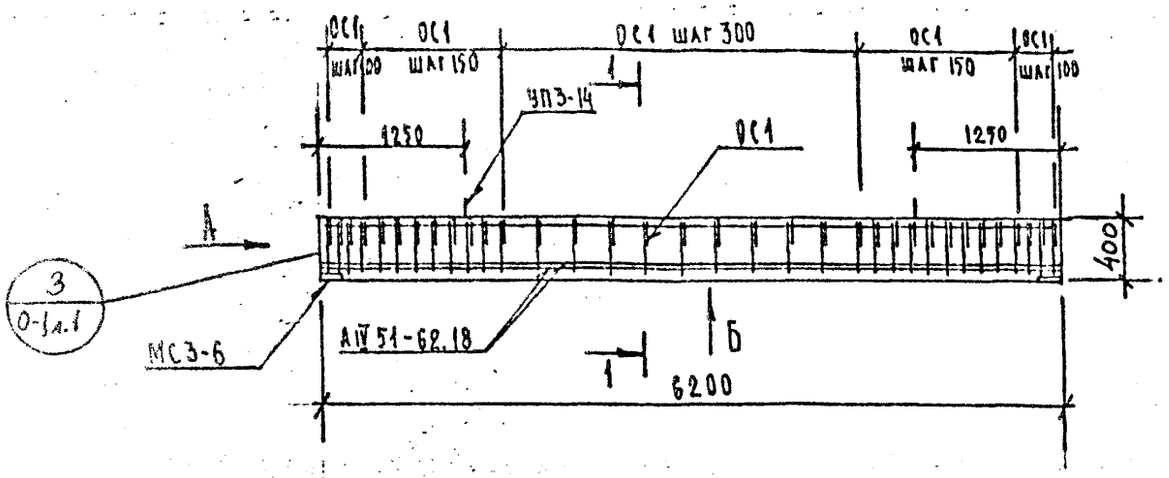

Вид Б

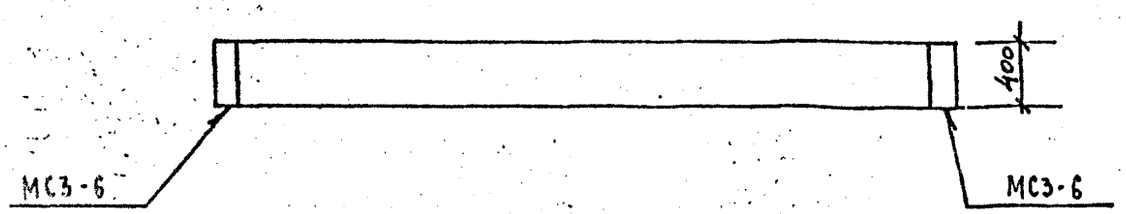

Вид А

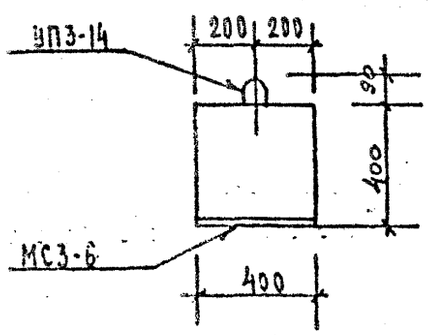

1—1

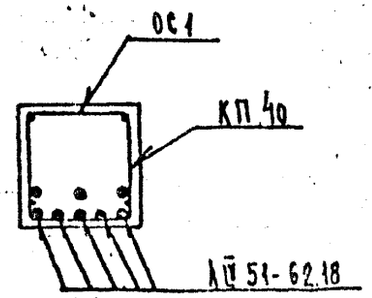

ХАРАКТЕРИСТИКА ИЗДЕЛИЯ

Марка	Бетон			Сталь			Масса т
	Марка	Объем нетто, м³	Объем брутто, м³	Арматурная кг	Закладные детали кг	Расход армат. на 1м³ бетона	
5Б24.4-40АIVТ	400	0,99	—	139,36	9.80	141,4	2,48

РАСХОД И ВЫБОРКА СТАЛИ НА ИЗДЕЛИЕ, КГ

Марка	Расход стали					Выборка арматуры			
	всего	в т.ч. на закладные детали				5781-75		5.1459-72	
		без металлизации		металлизованные		А-I		А-III	
		простые	для самонапряж.	простые	для самонапряж.	ф18		ф12	
5Б24.4-40АIVТ	149,76	9.80	—	—	—	99,12		10,98	

ВЫБОРКА СТАЛИ, КГ (продолжение)

Выборка арматуры						На закладные детали				
5781-75						380-71		5.1459-72		
А-I						ВСт3кп2		А-III		итого
ф8	ф14	итого				-8-160		ф10		
26,64	3,22	29,86				8.04		1.76		9.80

ТАБЛИЦА НАГРУЗОК

Марка изделия	Расчетная схема	Расчетная q кгс/м	Нормативные: полная q кгс/м	Нормативные: дл. кратковр. q кгс/м	Расчетный прогиб f см
5Б24.4-40АIVТ	q, 6.07 м	4440	3800	3350	2.57

РАСХОД КОМПЛЕКТУЮЩИХ ДЕТАЛЕЙ НА ИЗДЕЛИЕ, ШТ.

Марка	1.125 КА-3 в.2-1			1.031 КА-1	1.031 КА-2			
	л.34	л.3	л.1	в.6-12	в.1			
	КП40	ОС1	АIV 51-62.18	УП3-14	МС3-6			
5Б24.4-40АIVТ	1	34	8	2	2			

ХАРАКТЕРИСТИКА НАПРЯГАЕМОЙ АРМАТУРЫ

Поз.	Диаметр, мм	Кол. стержней шт.	Контролир. предварит. напряжение в арматуре, σ_0 кгс/см²	Предельное отклонение предварит. напряжения, P кгс/см²	Необходимое натяжение одного стержня, N_0 кгс
АIV 51-62.1°	18 АIV	8	5100	880	12980

КП	Балки вкладного перекрытия предварительно-напряженные, армированные сталью класса А-IV		серия 1.125 КА-3
0282	5Б24.4-40АIVТ Опалубка и армирование		Выпуск 1-1 / Лист 12

Согласовано

Проверил — Кремнев

Гип проекта — Кремнев

Нач. отд. — Есельсон

Гл. инж. проекта — Есельсон

Разработал — Есельсон

Нормоконтролер — Кремнев

Гип — Есельсон

Зав. сект. — Есельсон

Рук. гр. — Есельсон

Инженер — Есельсон

Техник — Есельсон

Гип — Есельсон

Гип — Есельсон

Гип

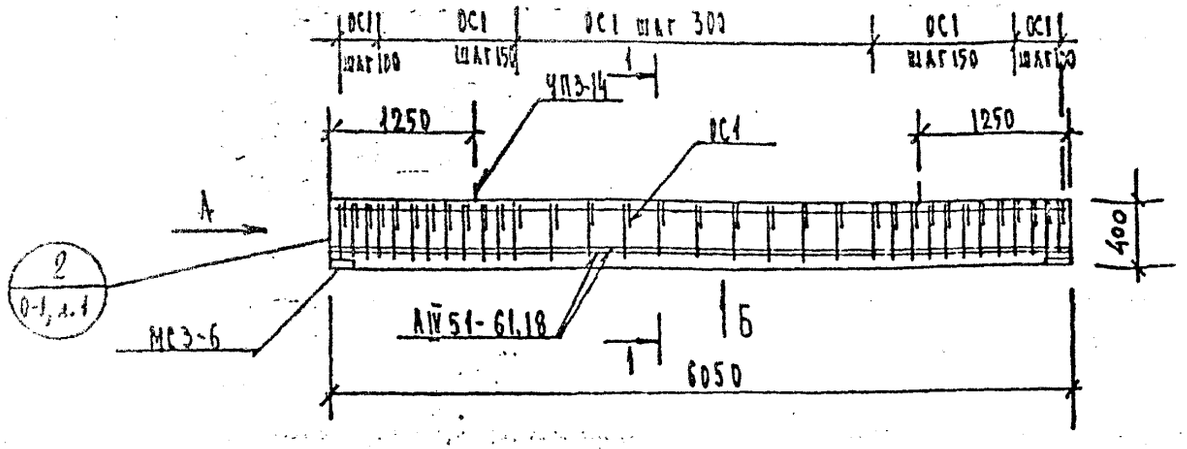

Вид Б

Вид А

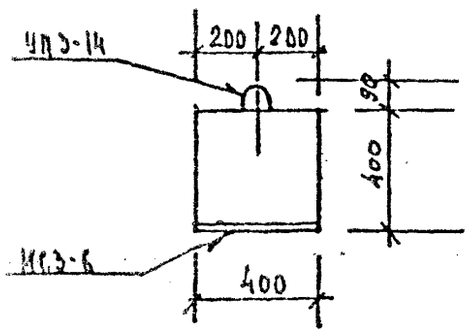

1 — 1

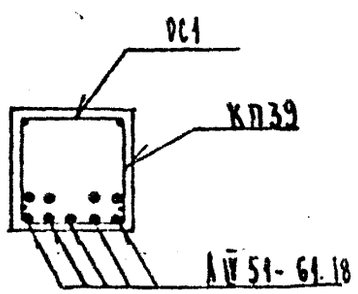

ХАРАКТЕРИСТИКА ИЗДЕЛИЯ

Марка	Бетон			Сталь			Масса, т
	Марка	Объем нетто, м³	Объем брутто, м³	Арматура, кг	Закладные детали, кг	Расход арматуры на 1 м³ бетона	
Б61.4.4-52АIVТ	400	0,97	—	148,61	9,80	153,20	2,43

РАСХОД И ВЫБОРКА СТАЛИ НА ИЗДЕЛИЕ, КГ

Марка	Расход стали					Выборка арматуры			
	всего	в т.ч. на закладные детали				5781-75		5.1459-72*	
		без металлизации		металлизированные		А-IV		А-III	
		простые	для самонапр.	простые	для самонапр.				
Б61.4.4-52АIVТ	158,41	9,80	—	—	—	Ø18 108,81		Ø12 10,70	

ВЫБОРКА СТАЛИ, КГ (продолжение)

Выборка арматуры						На закладные детали			
5781-75						380-71	5.1459-72		
А-I						ВСт3кп2	А-III		итого
Ø8	Ø14	итого				-8А150	Ø10		
25,88	3,22	29,10				8,04	1,76		9,80

ТАБЛИЦА НАГРУЗОК

Марка изделия	Расчетная схема	Расчет	Нормативные		Расчетный прогиб, f см
		q кгс/м	полная q кгс/м	дл. действ. q кгс/м	
Б61.44-52АIVТ	q, 5,92 м	5640	4800	3900	2,00

РАСХОД КОМПЛЕКТУЮЩИХ ДЕТАЛЕЙ НА ИЗДЕЛИЕ, ШТ.

Марка	1.125 КА-3 в.2-1			1.031 КА-1			1.031КА-2		
	л.34	л.3	л.1	66-12			в.1		
	КП39	ОС1	АIV 51-61.18	ЧП3-14			МС3-6		
Б61.4.4-52АIVТ	1	33	9	2			2		

ХАРАКТЕРИСТИКА НАПРЯГАЕМОЙ АРМАТУРЫ

Поз.	Диаметр, мм	Кол. стержней шт.	Контролир. предвар. напряжение в арматуре, $\sigma_{кгс/см^2}$	Предельное отклонение предвар. напряжения, $P_{кгс/см^2}$	Необходимое натяжение одного стержня, N_0 кгс
АIV 51-61.18	18АIV	9	5100	900	12980

КП 1982	Балки вкладного перекрытия предварительно-напряженные, армированные сталью класса А-IV Б61.44-52АIVТ Опалубка и армирование	серия 1.125 КА-3 выпуск 1-1, лист 13

Нормоконтроль — Кремнева
Внесены изменения — Бессарабов
Гип — Кремнева
Нач. отд. — Есельсон
Рук. группы — Бессарабов
Гл. специалист — Кремнева
Ст. инженер — Есельсон
Инженер

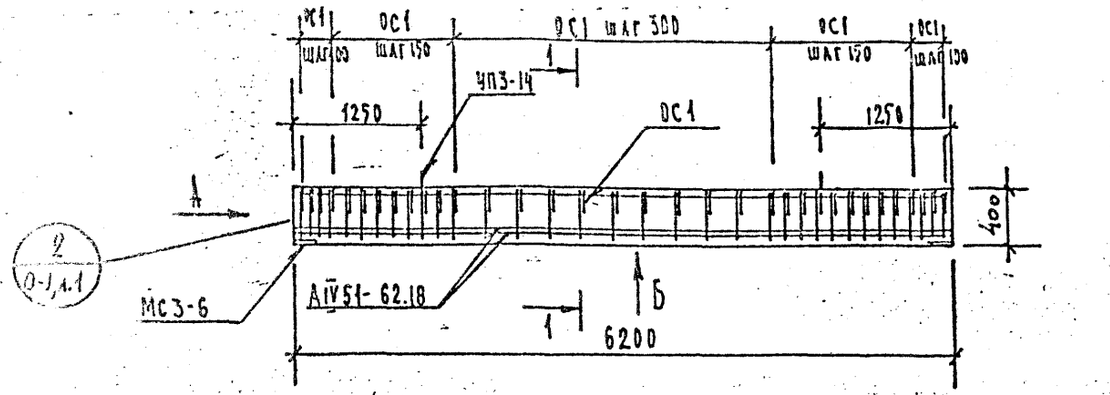

Вид Б

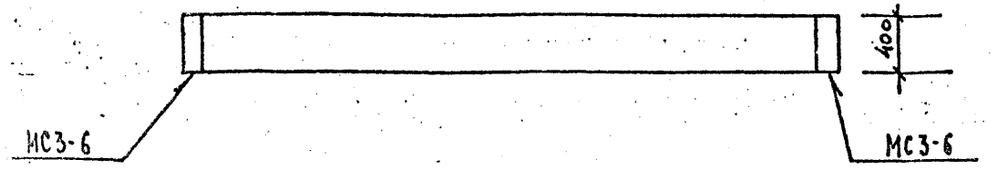

Вид А

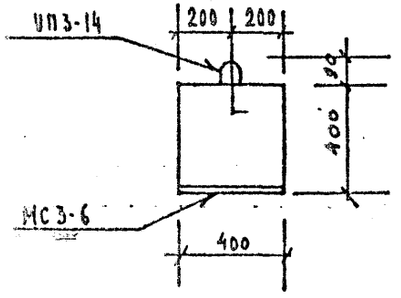

1 — 1

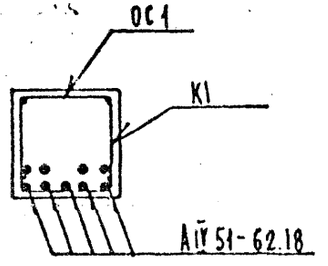

ХАРАКТЕРИСТИКА ИЗДЕЛИЯ

Марка	Бетон: Марка	Бетон: Объем нетто, м³	Бетон: Объем брутто, м³	Сталь: Арматурная, кг	Сталь: Закладные детали, кг	Сталь: Расход армат. на 1м3 бетона	Масса, т
Б62.4.4-52АIVТ	400	0,99	—	152,35	9.80	153,9	2,48

РАСХОД И ВЫБОРКА СТАЛИ НА ИЗДЕЛИЕ, КГ

Марка	Расход стали: всего	в т.ч. на закладные детали: без металлизации: простые	без металлизации: для самоф. кгс	металлизованные: простые	металлизованные: для самоф. кгс	Выборка арматуры 5781-75 А-IV: ф18		5.1459-72 А-III: ф12	
Б62.4.4-52АIVТ	162,15	9.80	—	—	—	111,51		10,98	

ВЫБОРКА СТАЛИ, КГ (продолжение)

Выборка арматуры 5781-75 А-I: ф8	ф14	итого				На закладные детали 380-71 ВСт3кп2: -8×160		5.1459-72 А-III: ф10		итого
26,64	3,22	29,86				8.04		1.76		9.80

ТАБЛИЦА НАГРУЗОК

Марка изделия	Расчетная схема	Расчетн. q кгс/м	Нормативные: полная q кгс/м	Нормативные: дл. действия q кгс/м	Расчетный прогиб f см
Б62.4.4-52АIVТ	q, 6,07 м	5640	4800	3900	2.00

РАСХОД КОМПЛЕКТУЮЩИХ ДЕТАЛЕЙ НА ИЗДЕЛИЕ, ШТ.

Марка	1.125 КА-3 в.2-1: л. К1	л. 3 ОС1	л. 1 А IV 51-62.18	1.031 КА-1 в6-12 УП3-14			1.031 КА-2 в.1 МС3-6		
Б62.4.4-52АIVТ	1	34	9	2			2		

ХАРАКТЕРИСТИКА НАПРЯГАЕМОЙ АРМАТУРЫ

Поз.	Диаметр, мм	Кол. стержней шт.	Контролир. предварит. напряжение в арматуре, σ_0 кгс/см²	Предельное отклонение предварит. напряжения, P кгс/см²	Необходимое натяжение одного стержня, N_0 кгс
А IV 51-62.18	18 А IV	9	5100	880	12980

КП	БАЛКИ ВКЛАДНОГО ПЕРЕКРЫТИЯ ПРЕДВАРИТЕЛЬНО-НАПРЯЖЕННЫЕ, АРМИРОВАННЫЕ СТАЛЬЮ КЛАССА А-IV	серия 1.125 КА-3	
1982	Б62.4.4-52АIVТ Опалубка и армирование	вып. 1-1	лист 14

ПЕННИКИ ПРОЕКТ

Согласовано: Пенькова, Кремнева, Есельсон, Кремнева, Есельсон

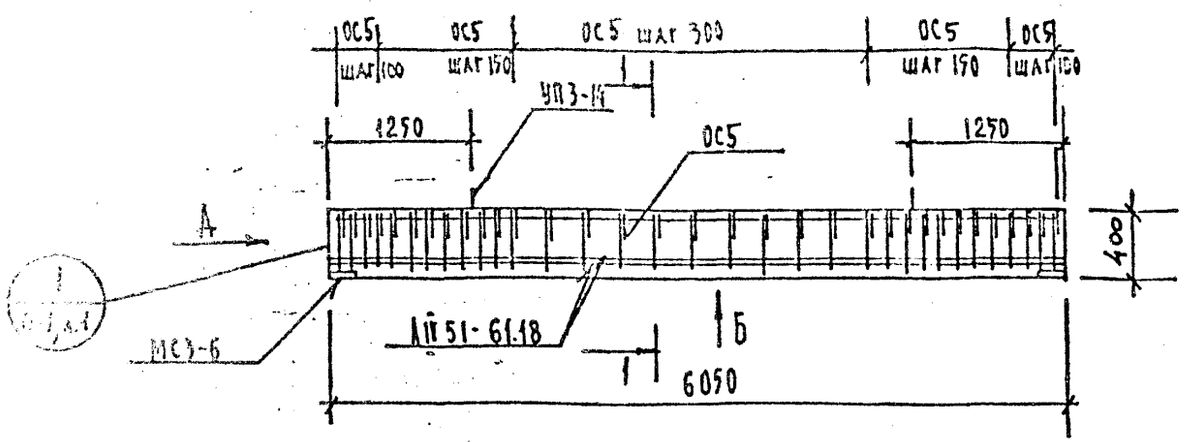

Вид Б

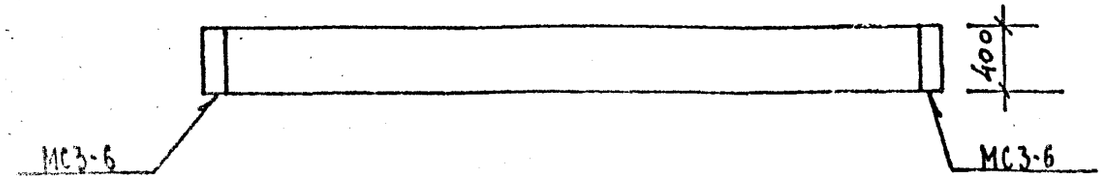

Вид А

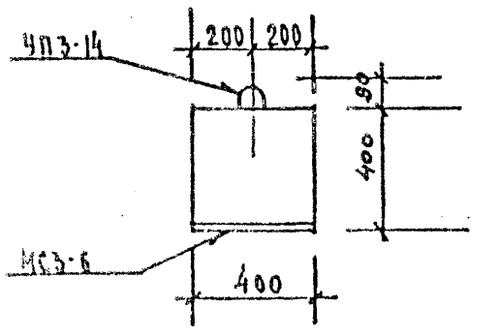

1 — 1

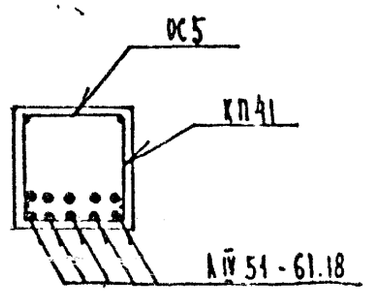

ХАРАКТЕРИСТИКА ИЗДЕЛИЯ

Марка	Бетон			Сталь			Масса т
	Марка	Объем нетто, м³	Объем брутто м³	Арматурная кг	Закладные детали кг	Расход армат. на 1 м³ бетона	
Б61.4.4-68АIVТ	400	0,97	—	176,44	9.80	181,9	2,43

РАСХОД И ВЫБОРКА СТАЛИ НА ИЗДЕЛИЕ, КГ

Марка	Расход стали					Выборка арматуры			
	всего	в т.ч. на закладные детали				5781-75		5.1459-72*	
		без металлизации		металлизованные		А-IV		А-III	
		простые	для самофикс.	простые	для самофикс.	ф18		ф14	
Б61.4.4-68АIVТ	186,24	9.80	—	—	—	120,90		14,56	

ВЫБОРКА СТАЛИ, КГ (продолжение)

Выборка арматуры						На закладные детали				
5781-75						380-71		5.1459-72*		
АТ						ВСт3кп2		А-III		итого
ф8	ф14	ф10	итого			-8×160		ф10		
4,76	3,22	33,0	40,98			8.04		1,76		9.80

ТАБЛИЦА НАГРУЗОК

Марка изделия	Расчетная схема	Расчетн. q кгс/м	Нормативные полная q кгс/м	Нормативные дл. действия q кгс/м	Расчетный прогиб, f см
Б61.4.4-68АIVТ	q, 5,92м	7240	6180	5300	2.91

РАСХОД КОМПЛЕКТУЮЩИХ ДЕТАЛЕЙ НА ИЗДЕЛИЕ, ШТ.

Марка	1.125 КЛ-3 в.2-1			1.031 КЛ-1			1.031 КЛ-2		
	л.35	л.3	л.1	35-12			в.1		
	КП41	ОС5	АIV 51-61.18	УП3-14			МС3-6		
Б61.4.4-68АIVТ	1	33	10	2			2		

ХАРАКТЕРИСТИКА НАПРЯГАЕМОЙ АРМАТУРЫ

Поз.	Диаметр, мм	Кол. стержней шт.	Контролир. предварит. напряжение в арматуре, σ_0 кгс/см²	Предельное отклонение предварит. напряжения, P кгс/см²	Необходимое натяжение одного стержня, N_0 кгс
АIV 51-61.18	18АIV	10	5100	900	12980

КП	БАЛКИ ВКЛАДНОГО ПЕРЕКРЫТИЯ ПРЕДВАРИТЕЛЬНО-НАПРЯЖЕННЫЕ, АРМИРОВАННЫЕ СТАЛЬЮ КЛАССА А-IV	серия 1.125 КЛ-3	
1982	Б61.4.4-68АIVТ Опалубка и армирование	выпуск 1-1	лист 15

ЛЕННИПРОЕКТ

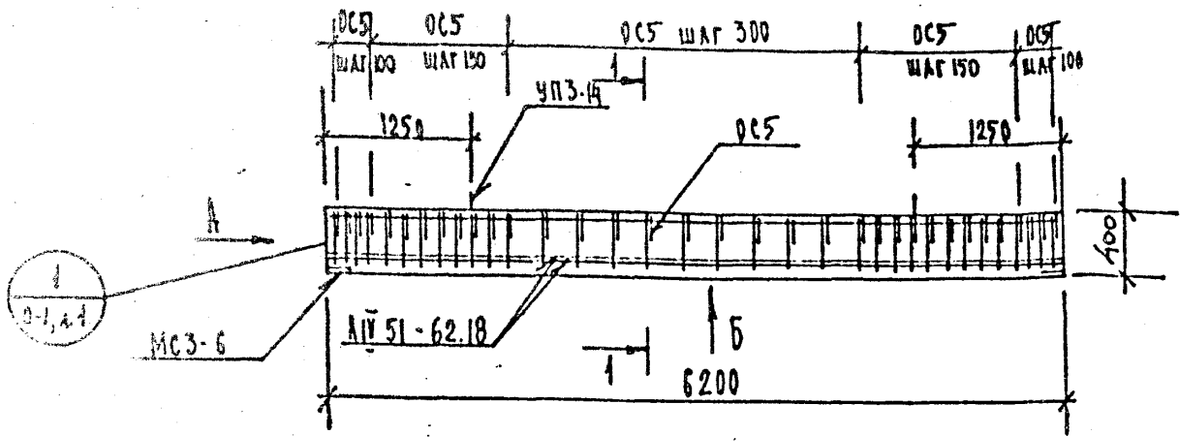

Вид Б

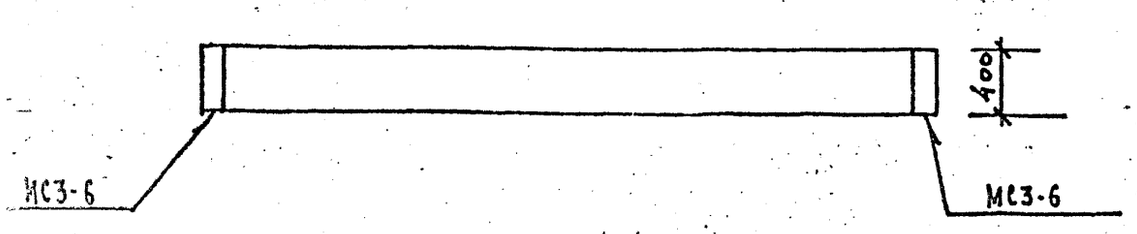

Вид А

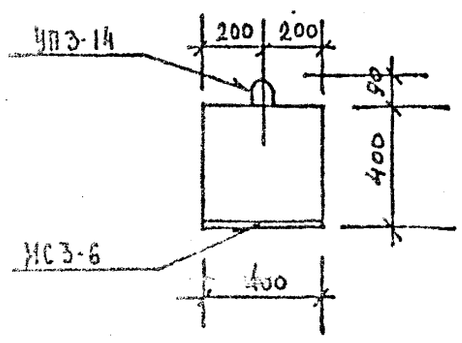

1—1

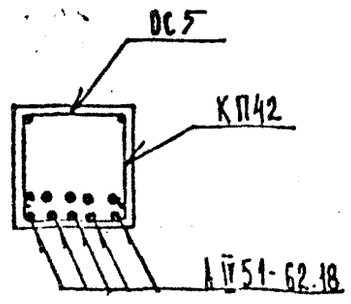

ХАРАКТЕРИСТИКА ИЗДЕЛИЯ

Марка	Бетон			Сталь			Масса т
	Марка	Объем нетто м³	Объем брутто м³	Арматура кг	Закладные детали кг	Расход армат. на 1 м³ бетона	
5Б2.44-68АIVТ	400	0,99	—	189,94	9.80	192,86	2,48

РАСХОД И ВЫБОРКА СТАЛИ НА ИЗДЕЛИЕ, КГ

Марка	Расход стали					Выборка арматуры				
	всего	в т.ч. на закладные детали				5781-75		5.1459-72*		
		без металлизации		металлизованные		А-I		А-III		
		простые	для самонакс	простые	для самонакс	ф18		ф14		
5Б2.44-68АIVТ	190,74	9.80	—	—	—	123,90		14.94		

ВЫБОРКА СТАЛИ, КГ (продолжение)

Выборка арматуры						На закладные детали				
5781-75						380-71		5.1459-72		
А-I						ВСт3кп2		А-III		итого
ф8	ф14	ф10	итого			-8×160		ф10		
4,80	3,22	34,0	42,10			8.04		1.76		9.80

ТАБЛИЦА НАГРУЗОК

Марка изделия	Расчетная схема	Расчетная q кгс/м	Нормативная полная q кгс/м	Нормативная длительная q кгс/м	Расчетный прогиб f см
	q, 6.07 м				
5Б2.44-68АIVТ		7240	6180	5300	2.91

РАСХОД КОМПЛЕКТУЮЩИХ ДЕТАЛЕЙ НА ИЗДЕЛИЕ, ШТ.

Марка	1.125 КА-3 в. 2-1			1.03 КА-1		1.03-КА-2		
	а.35	а.3	а.1	в6-12		в.1		
	КП42	ОС5	АIV 51-62.18	УП3-14		МС3-6		
5Б2.44-68АIVТ	1	34	10	2		2		

ХАРАКТЕРИСТИКА НАПРЯГАЕМОЙ АРМАТУРЫ

Поз.	Диаметр, мм	Кол. стержней шт.	Контролир. предварит. напряжение в арматуре σ_0 кгс/см²	Предельное отклонение предварит. напряжения P кгс/см²	Необходимое натяжение одного стержня, N_0 кгс
АIV 51-62.18	18 АIV	10	5100	880	12980

КП	Балки вкладного перекрытия предварительно-напряженные армированные сталью класса А-IV	Серия 1.125 КА-3
0982	5Б2.44-68АIVТ Опалубка и армирование	Лист 10

ГИП Пинькова; Гл. инж. проекта Кремнева; Гл. специалист Кремнева; Разработал Ерегалов; Проверил Ерегалов; Н. контр. Ерегалов

Согласовано

Инв. № подл. | Подпись и дата | Взам. инв. №

gost.e-ecolog.ru