ГЛАВНОЕ АРХИТЕКТУРНО ПЛАНИРОВОЧНОЕ УПРАВЛЕНИЕ ИСПОЛКОМА ЛЕНГОРСОВЕТА

ТИПОВЫЕ КОНСТРУКЦИИ И ДЕТАЛИ ЗДАНИЙ И СООРУЖЕНИЙ ДЛЯ СТРОИТЕЛЬСТВА В ЛЕНИНГРАДЕ

СЕРИЯ 1.125 КЛ-3

БАЛКИ ЖЕЛЕЗОБЕТОННЫЕ ВКЛАДНОГО ПЕРЕКРЫТИЯ УНИФИЦИРОВАННОГО СБОРНОГО КАРКАСА ПЕРВЫХ ЭТАЖЕЙ ЖИЛЫХ ЗДАНИЙ

ВЫПУСК 0-1

ОБЩИЕ МАТЕРИАЛЫ, СХЕМЫ ИСПЫТАНИЙ И УНИФИЦИРОВАННЫЕ ДЕТАЛИ

РАЗРАБОТАНЫ ИНСТИТУТОМ ЛЕНИНГИПРОЕКТ

ЛЕНИНГРАД 1982

ВВЕДЕНЫ В ДЕЙСТВИЕ ПРИКАЗОМ № 364 от 27.12.82г

gost.e-ecolog.ru

Номер и дата изменения	Краткое содержание изменения	№№ листов		
		Корректировка	Дополнение	Аннулирование

Номер и дата изменения	Краткое содержание изменения	№№ листов		
		Корректировка	Дополнение	Аннулирование

КП	БАЛКИ ВКЛАДНОГО ПЕРЕКРЫТИЯ, ОБЩИЕ МАТЕРИАЛЫ, УНИФИЦИРОВАННЫЕ ДЕТАЛИ	серия 1.125 кл-3	
1982	ИНФОРМАЦИОННАЯ КАРТА	выпуск 0-1	лист ИК1

ЦЕНТРИНИПРОЕКТ

Гл. инж. пр-та | Рук группы | Разработал | Рассчитал | Исполнил | Печерский | Бунин | Нач. ОКУ | Гл. инж. ОКУ

Проверил | Нормоконтролер | Дата | Рег. № | Должность | Подпись | Фамилия

Внесены изменения

Согласовано

Пенькова | Кромнева

Рег. №

НОМЕР ВЫПУСКА	НАИМЕНОВАНИЕ ВЫПУСКА	ДАТА		
		РАЗРАБОТКИ	КОРРЕКТИРОВКИ ДОПОЛНЕНИЯ	АННУЛИРОВАНИЯ
0-I	Общие материалы, таблицы испытаний и унифицированные детали.	I982г.		
I-I	Балки сечением 40х40см предварительно-напряженные, армированные сталью класса А-IУ.	I982г.		
I-2	Балки сечением 40х40см предварительно-напряженные, армированные сталью класса Ат-У.	I982г.		
I-3	Балки сечением 40х40см армированные сталью класса А-Ш.	I982г.		
2-I	Арматурные изделия.	I982г.		

КЛ	БАЛКИ ВКЛАДНОГО ПЕРЕКРЫТИЯ, ОБЩИЕ МАТЕРИАЛЫ, УНИФИЦИРОВАННЫЕ ДЕТАЛИ	серия 1.125КЛ-3	
1982	Состав серии	выпуск 0-1	лист СС1

ЛЕНИНПРОЕКТ

Гл. инж. пр-та Пенькова
Рук группы Кремнева
Разработал
Рассчитал
Исполнил
Печерский
Бунин
Согласовано
Проверил
Нормоконтроль
Внесены изменения
Дата
Рис. № Дополнит. Подпись

Наименование	№ листа
Обложка	—
Титульный лист	—
Информационная карта	ИК1
Состав серии	СС1
Содержание	С1
Пояснительная записка	П1,П2,П3,П4
Данные для испытаний	П5,П6,П7
Детали 1,2,3,4,5	1
Детали 6,7,8,9	2

Наименование	№ листа

КП	Балки вкладного перекрытия, общие материалы, унифицированные детали	серия 1.125 КЛ-3	
1982	СОДЕРЖАНИЕ	выпуск 0-1	лист С1

I. ОБЩИЕ ПОЛОЖЕНИЯ.

I.I Настоящая серия содержит рабочие чертежи балок сечением 40х40см железобетонных вкладного перекрытия унифицированного сборного каркаса первых этажей жилых зданий.

I.2 Работа выполнена на основании программы работ над "Каталогом унифицированных изделий для жилищно-гражданского строительства в Ленинграде на 1981-82годы", утвержденной распоряжением ЛГИ за № 1544р от 25.12.81г.

I.3 Настоящий выпуск содержит общие материалы таблицы испытаний и рабочие чертежи опалубочно-арматурных деталей балок.

I.4 Арматурные изделия разработаны в выпуске 2-I; строповочные петли - в серии I.03IKЛ-I, выпуск 6-I.2; закладные детали - в серии I.03IKЛ-2, выпуск I.

I.5 Балки рассчитаны и разработаны в соответствии с требованиями ГОСТ I8980-73 и ГОСТ I30I5-75.

I.6 Изготовление и приемка балок серийного производства должны производиться только после проведения испытаний в соответствии с требованиями ГОСТ 8829-77 и таблицами испытаний настоящего

I.7 Указания по антикоррозионной защите закладных деталей дано в пояснительной записке серии I.03IKЛ-2, выпуск I.

2. КОНСТРУКТИВНАЯ ХАРАКТЕРИСТИКА И РАСЧЕТ.

2.I Балки разработаны сплошными, длиной от 750 до 6200мм (с модулем I50мм), шириной 400мм и высотой 400мм.

2.2 Балки запроектированы в 3-х вариантах армирования:
- с рабочей предварительно напряженной стержневой арматурой из стали класса А-IУ ГОСТ 5781-75;
- с рабочей предварительно напряженной стержневой арматурой из стали класса Ат-У ГОСТ I0884-8I;

(для балок длиной более 5,0м.)

- с рабочей арматурой из стали класса А-III ГОСТ 5.1459-72*.

2.3 Изделия армируются плоскими и пространственными каркасами из стали класса А-III и А-I по ГОСТ 5781-75 и ГОСТ 5.1459-72*.

2.4 Изделия изготавливаются из тяжелого бетона марки 200,300 и 400.

2.5 Балки рассчитаны на унифицированные расчетные нагрузки 4000; 5200,6800 и 7200кгс/м (без учета собственного веса изделия). с учетом крутящего момента $M_{кр} = q \times 0,13$ (тм/м)

2.6 Расчетные схемы балок приведены на рабочих чертежах в выпусках I-I, I-2 и I-3 (с учетом собственного веса изделия).

2.7 Отдельные стержни "ОС" установить и привязать к пространственным каркасам после укладки напрягаемой арматуры.

3. ПРИНЦИПЫ МАРКИРОВКИ.

3.I Маркировка изделий принята по ГОСТ 23009-78 и содержит обозначения основных характеристик. Марка состоит из буквенно-цифровых групп, которые разделяются дефисом.

Первая группа содержит:
- обозначение типа изделия ("Б" - балка);
- определяющие габаритные размеры (длина, ширина, высота) в дм.

Вторая группа содержит:
- несущую способность изделия;

КП	БАЛКИ ВКЛАДНОГО ПЕРЕКРЫТИЯ, ОБЩИЕ МАТЕРИАЛЫ УНИФИЦИРОВАННЫЕ ДЕТАЛИ		серия 1.125 КЛ-3
1982	Пояснительная записка	выпуск 0-1	лист П 1

Гипронисельпроект
Гл. инж. проекта — Буцких
Рук. гр. — Подъяпольская
Разработал — Кремнева
Рассчитал — Кремнева
Исполнил — Бурич
Н. контр. — Бурич

— класс напрягаемой арматуры;
– вид бетона ("Т" -тяжелый бетон)

Примеры маркировки

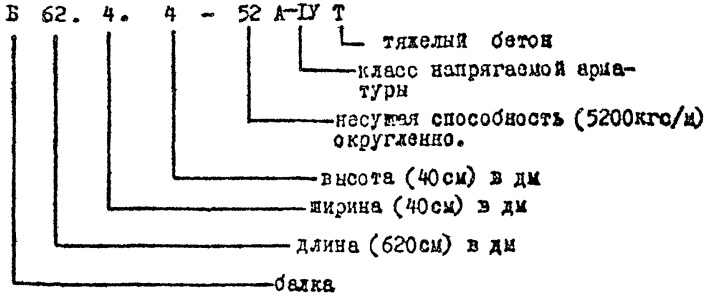

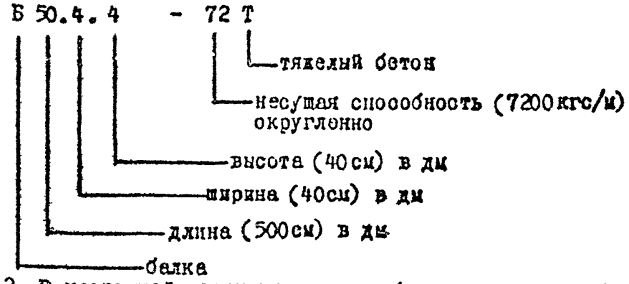

3.2 В настоящей серии маркировка балок принята в соответствии с ГОСТ 23009-78. Соответствующие марки балок по серии I.125КЛ-2 указаны в таблицах номенклатур настоящей серии.

4. УКАЗАНИЯ ПО ПРИМЕНЕНИЮ ПРИ ПРОЕКТИРОВАНИИ.

4.1 При разработке конкретных проектов следует пользоваться "Указаниями по применению конструкций унифицированного сборного каркаса первых этажей жилых зданий", Серия I.012КЛ-2.

4.2 Балки настоящей серии предназначаются только для вкладного перекрытия унифицированного сборного каркаса первых этажей жилых зданий.

4.3 В конкретных проектах зданий, при отличии расчетных схем от приведенных в настоящей серии, необходимо проверить балки расчетом.

4.4 Длина опирания балок должна приниматься не менее 150мм.

4.5 Балки должны быть привязаны к опорным столикам (см. серию 2.120КЛ-2, вып.1-2).

5. УКАЗАНИЯ ПО ИЗГОТОВЛЕНИЮ И ПРИЕМКЕ ИЗДЕЛИЙ ПОТРЕБИТЕЛЕМ.

5.1 Изготовление изделий предусматривается в условиях специализированных заводов с учетом технологии, принятой на предприятиях ГПСМ. Формовочное оборудование и технология изготовления должны обеспечивать проектное положение арматурных изделий, закладных деталей и монтажных петель.

5.2 Проектное положение арматурных изделий и толщину защитного слоя бетона следует фиксировать прокладками из плотного цементно-песчаного раствора или пластмассовыми фиксаторами. Применение стальных фиксаторов не допускается.

5.3 Поставку балок потребителю следует производить после достижения бетоном отпускной прочности, величина которой назначается и согласовывается в соответствии с ГОСТ 13015-75 и ГОСТ 13015.1-81; при этом величина отпускной прочности бетона должна быть не менее 70% его проектной марки по прочности на сжатие.

5.4 Поставка балок с отпускной прочностью ниже прочности, соответствующей его проектной марке, производится при условии, что изготовитель гарантирует достижение бе-

КП	Балки вкладного перекрытия, общие материалы, унифицированные детали	серия 1.125 КЛ-3
1982	Пояснительная записка	выпуск 0-1, лист П2

ЦЕННИИПРОЕКТ
Гл.инж.пр-та Рухгб
Пеньковая
Кремнева
Разработал Кремнева
Проверил Пеньковая
Н.контр. Бунин
Гл.констр. Бунин
Нач.СКУ Печерский
Руководитель группы Печерский
Ведущий инженер Бунин
Согласовано
Инв.№ подл. | Подпись и дата | Взам.инв.№
Инв.№ дубл. | Подпись и дата
Изм. | Кол.уч. | Лист | № док. | Подпись | Дата
Внесены изменения Госстроем СССР
Бунин

тоном прочности, соответствующей его проектной марке, определяемой по результатам контрольных испытаний образцов в возрасте не менее 28 суток.

5.5 Объем приемо-сдаточных испытаний и правила оценки их результатов по показателям прочности бетона на сжатие в партии изделий принимают по ГОСТ 18105.1-80.

5.6 Оценку качества балок по результатам их испытаний нагружением следует выполнять в соответствии с требованиями ГОСТ 8829-77 и таблицами испытаний данного выпуска.

5.7 Предварительное натяжение стержневой арматуры осуществляется электротермическим способом с передачей усилий на внешние упоры форм.

5.8 Сварные арматурные изделия и закладные детали должны соответствовать требованиям ГОСТ 10922-75 и ГОСТ 23858-79.

5.9 Отклонения фактических размеров балок от проектных согласно требованиям ГОСТ 24893.0-81 не должны превышать, в мм:

по длине	±	6
по ширине	±	5
по высоте	±	5

6. УКАЗАНИЯ ПО ПРИМЕНЕНИЮ В СТРОИТЕЛЬСТВЕ, ХРАНЕНИЮ И ТРАНСПОРТИРОВАНИЮ.

6.1 Подъем балок при транспортировании и монтаже должен осуществляться с помощью траверс, обеспечивающих вертикальность строп под нагрузкой или "пачком" с углом наклона к горизонту не менее 60^0.

6.2 Монтаж балок вести в соответствии с требованиями СНиП III-16-79.

6.3 Балки следует хранить рассортированными по маркам и уложенными в рабочем положении штабелями с параллельным расположением в каждом ряду не менее двух балок.

При укладке балок на складе следует обеспечивать возможность их захвата и свободного подъема для погрузки и монтажа.

6.4 При хранении и транспортировании каждую балку следует опирать на деревянные инвентарные прокладки толщиной 80мм и шириной не менее 100мм, устанавливаемые на расстоянии 100мм от торцов балки. Прокладки между балками по высоте штабеля следует располагать одна над другой.

6.5 При транспортировании балки следует укладывать правильными рядами в рабочем положении длинной стороной по направлению движения и надежно закреплять, предохраняя их от смещения.

Высота штабеля при транспортировании должна быть не более трех рядов балок по высоте.

ПЕРЕЧЕНЬ.

нормативно-технической литературы, обязательной при изготовлении и применении изделий.

ГОСТ 24893.0-81- ГОСТ 24893.2-81	Балки обвязочные железобетонные для зданий промышленных предприятий.
ГОСТ 13015.1-81	Конструкции и изделия бе-

КП	Балки вкладного перекрытия, общие материалы, унифицированные детали	серия 1125 КК-3	
1982	Пояснительная записка	выпуск 0-1	лист П 3

тонные и железобетонные сборные. Документ о качестве.

ГОСТ 8829-77	Конструкции и изделия железобетонные сборные. Методы испытаний и оценки прочности, жесткости и трещиностойкости.
ГОСТ 12730.0-78	Бетоны. Общие требования к методам определения плотности, влажности, водопоглощения, пористости и водонепроницаемости.
ГОСТ 23009-78	Конструкции и изделия бетонные и железобетонные сборные. Условные обозначения марок.
ГОСТ 23858-79	Соединения сварные стыковые и тавровые арматуры железобетонных конструкций.
ГОСТ 5781-75	Сталь горячекатаная для армирования железобетонных конструкций.
ГОСТ 10884-81	Сталь стержневая арматурная термически упрочненная периодического профиля. Технические требования.
ГОСТ 10922-75	Арматурные изделия и закладные детали сварные для железобетонных конструкций.
СНиП II-21-75	Бетонные и железобетонные конструкции. Нормы проектирования.
СНиП II-6-74	Нагрузки и воздействия.
СНиП III-16-80	Правила производства и приемки работ. Бетонные и железобетонные конструкции сборные.
СН 393-78	Инструкция по сварке соединений арматуры и закладных деталей железобетонных конструкций.

ЛЕННИИПРОЕКТ

Гл. инж. пр-та Пенькова; Рук. пр. Кремнева; Разработал Кремнева; Рассчитал —; Исполнил —

Нач. ОКУ Печерский; Гл. констр. Буниц

Согласовано: Проверил Буниц; Норм. контролер —

Внесены изменения: Дата, Рег. №, Должность, Подпись

КП	БАЛКИ ВКЛАДНОГО ПЕРЕКРЫТИЯ, ОБЩИЕ МАТЕРИАЛЫ, УНИФИЦИРОВАННЫЕ ДЕТАЛИ	серия 1125 КЛ-3	
1982	Пояснительная записка	выпуск 0-1	лист П 4

СХЕМА ОПИРАНИЯ И ЗАГРУЖЕНИЯ ПРИ ИСПЫТАНИИ

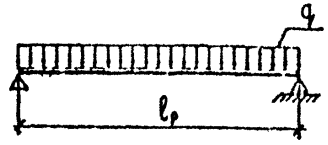

ПРИ ПРОВЕДЕНИИ ИСПЫТАНИЙ

РУКОВОДСТВОВАТЬСЯ ГОСТ 8829-77

МАРКА ИЗДЕЛИЯ	РАСЧЕТНАЯ ДЛИНА ИЗДЕЛИЯ l_p	ПРОВЕРКА ПРОЧНОСТИ					
		ВИД РАЗРУШЕНИЯ И ВЕЛИЧИНА КОЭФФИЦИЕНТА „С"					
		ТЕКУЧЕСТЬ ПРОДОЛЬНОЙ РАСТЯНУТОЙ АРМАТУРЫ ИЛИ РАЗДРОБЛЕНИЕ БЕТОНА СЖАТОЙ ЗОНЫ ОДНОВРЕМЕННО С ТЕКУЧЕСТЬЮ ПРОДОЛЬНОЙ РАСТЯНУТОЙ АРМАТУРЫ С=1,4			РАЗРЫВ ПРОДОЛЬНОЙ АРМАТУРЫ ИЛИ РАЗДРОБЛЕНИЕ (С=1,6) БЕТОНА СЖАТОЙ ЗОНЫ ИЛИ РАЗРУШЕНИЕ ПО КОСЫМ ТРЕЩИНАМ ДО ДОСТИЖЕНИЯ ТЕКУЧЕСТИ РАСТЯНУТОЙ АРМАТУРОЙ, ИЛИ ВЫДЕРГИВАНИЕ АРМАТУРЫ: РАСКОЛ БЕТОНА.		
		ВЕЛИЧИНА РАЗРУШАЮЩЕЙ НАГРУЗКИ В КГС/М ПО ГОСТ-8829-77 П.3.2.2					
		ПРИ КОТОРОЙ ИЗДЕЛИЯ ПРИЗНАЮТСЯ ГОДНЫМИ		ПРИ КОТОРОЙ ТРЕБУЕТСЯ ПОВТОРНОЕ ИСПЫТАНИЕ	ПРИ КОТОРОЙ ИЗДЕЛИЯ ПРИЗНАЮТСЯ ГОДНЫМИ		ПРИ КОТОРОЙ ТРЕБУЕТСЯ ПОВТОРНОЕ ИСПЫТАНИЕ
		$\geq q_к = q_p \cdot C$ (С УЧЕТОМ СОБСТВЕННОГО ВЕСА ИЗДЕЛИЯ)	$\geq q_{доп.} = q_к - q_{св}$ (БЕЗ УЧЕТА СОБСТВЕННОГО ВЕСА ИЗДЕЛИЯ)	$0.85 q_к - q_{св} \leq q \leq q_{доп}$	$\geq q_к = q_p \cdot C$ (С УЧЕТОМ СОБСТВЕННОГО ВЕСА ИЗДЕЛИЯ)	$\geq q_{доп.} = q_к - q_{св}$ (БЕЗ УЧЕТА СОБСТВЕННОГО ВЕСА ИЗДЕЛИЯ)	$0.85 q_к - q_{св} \leq q \leq q_{доп}$
Б 35.44-40.	2320						
Б 43.44-40	4120						
Б 44.44-40	4270						
Б 49.44-40	4720						
Б 50.44-40	4820	6216	5816	4884	7104	6704	5638
Б 55.44-40	5320						
Б 56.44-40	5470						
Б 61.44-40	5920						
Б 62.44-40	6070						
Б 8 44-52	620						
Б 10.44-52	820						
Б 11.44-52	970						
Б 13.44-52	1120	7896	7496	6312	9024	8624	7270
Б 14.44-52	1220						
Б 16.44-52	1420						
Б 17 44-52	1570						

$q_к$ — СУММАРНАЯ КОНТРОЛЬНАЯ НАГРУЗКА

q_p — РАСЧЕТНАЯ НАГРУЗКА

$q_{доп}$ — ДОПОЛНИТЕЛЬНО ПРИКЛАДЫВАЕМАЯ НАГРУЗКА РАВНАЯ ПОЛНОЙ КОНТРОЛЬНОЙ НАГРУЗКЕ ЗА ВЫЧЕТОМ СОБСТВЕННОГО ВЕСА ИЗДЕЛИЯ

$q_{св}$ — НОРМАТИВНЫЙ СОБСТВЕННЫЙ ВЕС ИЗДЕЛИЯ

q — РАЗРУШАЮЩАЯ НАГРУЗКА

C — КОЭФФИЦИЕНТ СОГЛАСНО ТАБЛ.2 ГОСТ 8829-77

КЛ	БАЛКИ ВКЛАДНОГО ПЕРЕКРЫТИЯ. ОБЩИЕ МАТЕРИАЛЫ, УНИФИЦИРОВАННЫЕ ДЕТАЛИ	СЕРИЯ 1.125 КЛ-3	
1982	ДАННЫЕ ДЛЯ ИСПЫТАНИЙ	ВЫПУСК 0-1	ЛИСТ 115

Ротапринт. института "Ленпроект", Зак. 328, тир. 200, 1974 г.

СХЕМА ОПИРАНИЯ К ЗАГРУЖЕНИЯ ПРИ ИСПЫТАНИИ

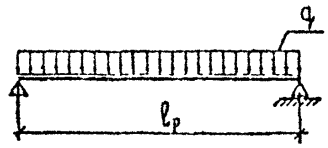

ПРИ ПРОВЕДЕНИИ ИСПЫТАНИЙ РУКОВОДСТВОВАТЬСЯ ГОСТ 8829-77

МАРКА ИЗДЕЛИЯ	РАСЧЕТНАЯ ДЛИНА ИЗДЕЛИЯ $l_р$	ПРОВЕРКА ПРОЧНОСТИ					
		ВИД РАЗРУШЕНИЯ И ВЕЛИЧИНА КОЭФФИЦИЕНТА „С"					
		ТЕКУЧЕСТЬ ПРОДОЛЬНОЙ РАСТЯНУТОЙ АРМАТУРЫ ИЛИ РАЗДРОБЛЕНИЕ БЕТОНА СЖАТОЙ ЗОНЫ ОДНОВРЕМЕННО С ТЕКУЧЕСТЬЮ ПРОДОЛЬНОЙ РАСТЯНУТОЙ АРМАТУРЫ С=1,4			РАЗРЫВ ПРОДОЛЬНОЙ АРМАТУРЫ ИЛИ РАЗДРОБЛЕНИЕ (С=1,6) БЕТОНА СЖАТОЙ ЗОНЫ ИЛИ РАЗРУШЕНИЕ ПО КОСЫМ ТРЕЩИНАМ ДО ДОСТИЖЕНИЯ ТЕКУЧЕСТИ РАСТЯНУТОЙ АРМАТУРОЙ, ИЛИ ВЫДЕРГИВАНИЕ АРМАТУРЫ: РАСКОЛ БЕТОНА		
		ВЕЛИЧИНА РАЗРУШАЮЩЕЙ НАГРУЗКИ В КГС/М ПО ГОСТ 8829-77, П 3.2.2					
		ПРИ КОТОРОЙ ИЗДЕЛИЯ ПРИЗНАЮТСЯ ГОДНЫМИ		ПРИ КОТОРОЙ ТРЕБУЕТСЯ ПОВТОРНОЕ ИСПЫТАНИЕ	ПРИ КОТОРОЙ ИЗДЕЛИЯ ПРИЗНАЮТСЯ ГОДНЫМИ		ПРИ КОТОРОЙ ТРЕБУЕТСЯ ПОВТОРНОЕ ИСПЫТАНИЕ
		$\geq q_к = q_р \cdot C$ (С УЧЕТОМ СОБСТВЕННОГО ВЕСА ИЗДЕЛИЯ)	$\geq q_{доп} = q_к - q_{св}$ (БЕЗ УЧЕТА СОБСТВЕННОГО ВЕСА ИЗДЕЛИЯ)	$0.85\,q_к - q_{св} \leq q_y \leq q_{доп}$	$\geq q_к = q_р \cdot C$ (С УЧЕТОМ СОБСТВЕННОГО ВЕСА ИЗДЕЛИЯ)	$\geq q_{доп} = q_к - q_{св}$ (БЕЗ УЧЕТА СОБСТВЕННОГО ВЕСА ИЗДЕЛИЯ)	$0.85\,q_к - q_{св} \leq q_y \leq q_{доп}$
Б19.44-52	1720						
Б25 44-52	2320						
Б31 44-52	2920						
Б32 44-52	3070						
Б35.44-52	3370						
Б36.44-52	3520	7896	7496	6312	9024	8624	7270
Б38.44-52	3670						
Б40 44-52	3820						
Б41.44-52	3970						
Б43.44-52	4120						
Б44 44-52	4270						
Б46.44-52	4420						
Б47.44-52	4570						
Б49.44-52	4720						
Б50.44-52	4870						
Б52.44-52	5020						

$q_к$ — СУММАРНАЯ КОНТРОЛЬНАЯ НАГРУЗКА
$q_р$ — РАСЧЕТНАЯ НАГРУЗКА
$q_{доп}$ — ДОПОЛНИТЕЛЬНО ПРИКЛАДЫВАЕМАЯ НАГРУЗКА РАВНАЯ ПОЛНОЙ КОНТРОЛЬНОЙ НАГРУЗКЕ ЗА ВЫЧЕТОМ СОБСТВЕННОГО ВЕСА ИЗДЕЛИЯ
$q_{св}$ — НОРМАТИВНЫЙ СОБСТВЕННЫЙ ВЕС ИЗДЕЛИЯ
q_y — РАЗРУШАЮЩАЯ НАГРУЗКА
С — КОЭФФИЦИЕНТ СОГЛАСНО ТАБЛ. 2 ГОСТ 8829-77

КЖ	БАЛКИ ВКЛАДНОГО ПЕРЕКРЫТИЯ, ОБЩИЕ МАТЕРИАЛЫ, УНИФИЦИРОВАННЫЕ ДЕТАЛИ	СЕРИЯ 1.125КЖ-3
1982	ДАННЫЕ ДЛЯ ИСПЫТАНИЙ	ВЫПУСК 0-1 / ЛИСТ П6

СОГЛАСОВАНО

Ротапринт института "Ленпроект", отк. 320, тир. 200, 1974 г.

СХЕМА ОПИРАНИЯ И ЗАГРУЖЕНИЯ ПРИ ИСПЫТАНИИ

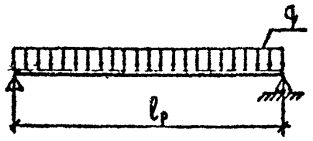

ПРИ ПРОВЕДЕНИИ ИСПЫТАНИЙ

РУКОВОДСТВОВАТЬСЯ ГОСТ 8829-77

МАРКА ИЗДЕЛИЯ	РАСЧЕТНАЯ ДЛИНА ИЗДЕЛИЯ l_p	ПРОВЕРКА ПРОЧНОСТИ					
		ВИД РАЗРУШЕНИЯ И ВЕЛИЧИНА КОЭФФИЦИЕНТА „С"					
		ТЕКУЧЕСТЬ ПРОДОЛЬНОЙ РАСТЯНУТОЙ АРМАТУРЫ ИЛИ РАЗДРОБЛЕНИЕ БЕТОНА СЖАТОЙ ЗОНЫ ОДНОВРЕМЕННО С ТЕКУЧЕСТЬЮ ПРОДОЛЬНОЙ РАСТЯНУТОЙ АРМАТУРЫ С=1,4			РАЗРЫВ ПРОДОЛЬНОЙ АРМАТУРЫ ИЛИ РАЗДРОБЛЕНИЕ (С=1,6) БЕТОНА СЖАТОЙ ЗОНЫ ИЛИ РАЗРУШЕНИЕ ПО КОСЫМ ТРЕЩИНАМ ДО ДОСТИЖЕНИЯ ТЕКУЧЕСТИ РАСТЯНУТОЙ АРМАТУРОЙ, ИЛИ ВЫДЕРГИВАНИЕ АРМАТУРЫ: РАСКОЛ БЕТОНА.		
		ВЕЛИЧИНА РАЗРУШАЮЩЕЙ НАГРУЗКИ В КГС/М ПО ГОСТ 8829-77 П.3.2.2					
		ПРИ КОТОРОЙ ИЗДЕЛИЯ ПРИЗНАЮТСЯ ГОДНЫМИ		ПРИ КОТОРОЙ ТРЕБУЕТСЯ ПОВТОРНОЕ ИСПЫТАНИЕ	ПРИ КОТОРОЙ ИЗДЕЛИЯ ПРИЗНАЮТСЯ ГОДНЫМИ		ПРИ КОТОРОЙ ТРЕБУЕТСЯ ПОВТОРНОЕ ИСПЫТАНИЕ
		$\geq q_к = q_р \cdot C$ (С УЧЕТОМ СОБСТВЕННОГО ВЕСА ИЗДЕЛИЯ)	$\geq q_{доп} = q_к - q_{св}$ (БЕЗ УЧЕТА СОБСТВЕННОГО ВЕСА ИЗДЕЛИЯ)	$0.85 q_к - q_{с.в} \leq q \leq q_{доп}$	$\geq q_к = q_р \cdot C$ (С УЧЕТОМ СОБСТВЕННОГО ВЕСА ИЗДЕЛИЯ)	$\geq q_{доп} = q_к - q_{св}$ (БЕЗ УЧЕТА СОБСТВЕННОГО ВЕСА ИЗДЕЛИЯ)	$0.85 q_к - q_{с.в} \leq q \leq q_{доп}$
Б.53.4.4-52	5170						
Б55.4.4-52	5320						
Б56.4.4-52	5470						
Б58.4.4-52	5620	7896	7496	6312	9024	8624	7270
Б59.4.4-52	5770						
Б61.4.4-52	5920						
Б62.4.4-52	6070						
Б61.4.4-68	5920	10136	9736	8216	11584	11184	9446
Б62.4.4-68	6070						
Б43.4.4-72	4120						
Б44.4.4-72	4270						
Б49.4.4-72	4720	10696	10296	8692	12224	11824	9990
Б50.4.4-72	4870						
Б55.4.4-72	5320						
Б56.4.4-72	5470						
Б25.4.4-72	2320						

$q_к$ — СУММАРНАЯ КОНТРОЛЬНАЯ НАГРУЗКА
$q_р$ — РАСЧЕТНАЯ НАГРУЗКА
$q_{доп}$ — ДОПОЛНИТЕЛЬНО ПРИКЛАДЫВАЕМАЯ НАГРУЗКА РАВНАЯ ПОЛНОЙ КОНТРОЛЬНОЙ НАГРУЗКЕ ЗА ВЫЧЕТОМ СОБСТВЕННОГО ВЕСА ИЗДЕЛИЯ
$q_{св}$ — НОРМАТИВНЫЙ СОБСТВЕННЫЙ ВЕС ИЗДЕЛИЯ
q — РАЗРУШАЮЩАЯ НАГРУЗКА
С — КОЭФФИЦИЕНТ СОГЛАСНО ТАБЛ. 2 ГОСТ 8829-77

КП	БАЛКИ ВКЛАДНОГО (ПЕРЕКРЫТИЯ), ОБЩИЕ МАТЕРИАЛЫ, УНИФИЦИРОВАННЫЕ ДЕТАЛИ	СЕРИЯ 1.125КЛ-3	
1982	ДАННЫЕ ДЛЯ ИСПЫТАНИЙ	ВЫПУСК 0-1	ЛИСТ П7

[illegible], зак. 528, тир. 200, 1971 г.

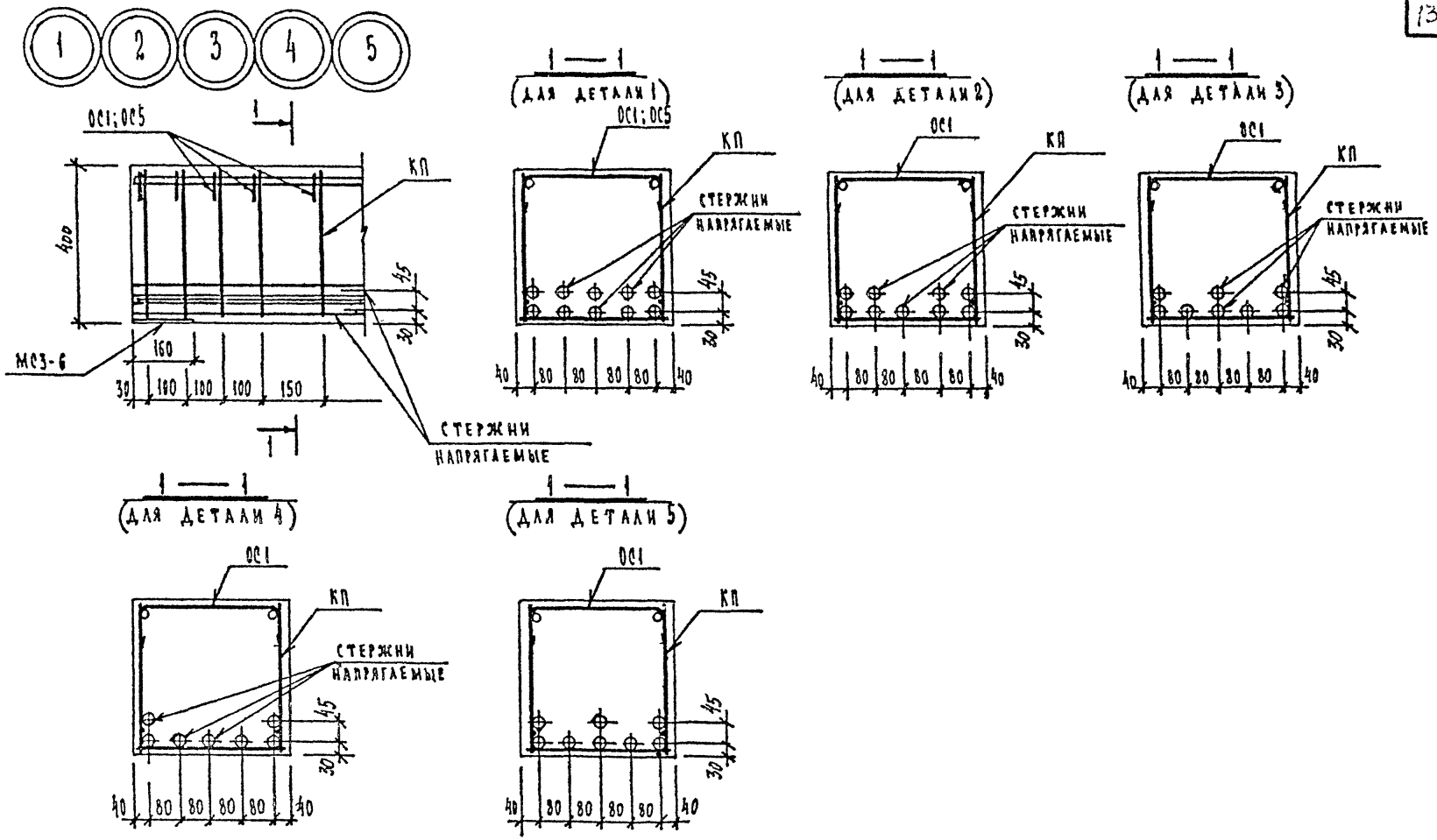

КП	БАЛКИ ВКЛАДНОГО ПЕРЕКРЫТИЯ, ОБЩИЕ МАТЕРИАЛЫ, УНИФИЦИРОВАННЫЕ ДЕТАЛИ	СЕРИЯ 1.125 КА-3	
1982	ДЕТАЛИ 1,2,3,4,5.	ВЫПУСК 0-1	ЛИСТ 1

ГЕНПРОЕКТ

СОГЛАСОВАНО

Гл. инж. проекта Р.К. ГРУЗДЕВ

Гл. инж. проекта Р.К. ГРУЗДЕВ

Руководитель Расчетчик Исполнил

ЕРЕЛЕКОН КРЕМНЕВА КОРМАНАШВИЛИ

ГЕЛЬСКИЙ БУНИН

Проверил

Нормоконтролер

Внесены изменения

Дата

Подпись

Инв. № подл.

Взам. инв. №

6 7

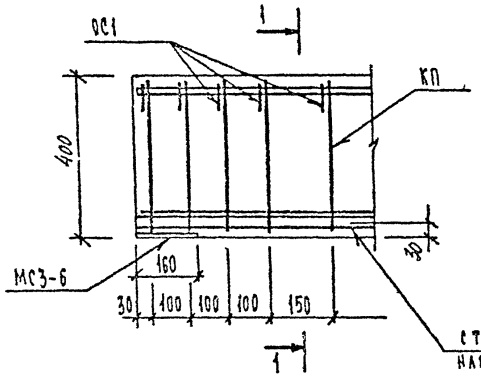

1 — 1 (ДЛЯ ДЕТАЛИ 6)

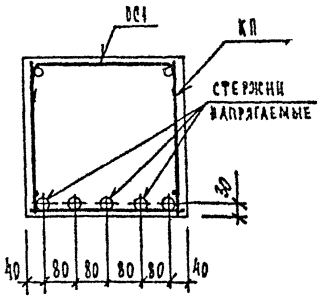

1 — 1 (ДЛЯ ДЕТАЛИ 7)

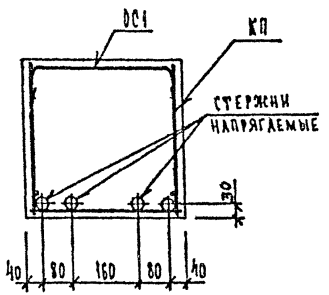

8 9

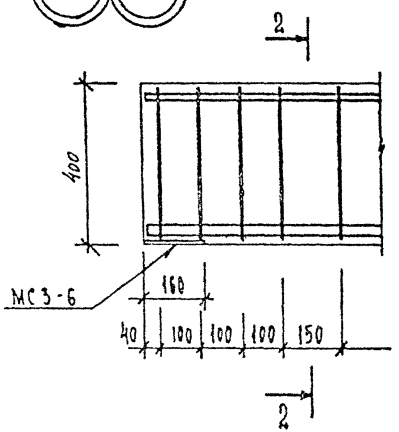

2 — 2 (ДЛЯ ДЕТАЛИ 8)

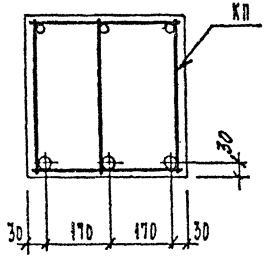

2 — 2 (ДЛЯ ДЕТАЛИ 9)

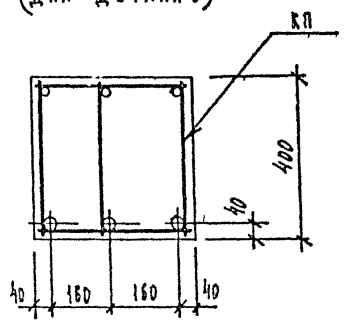

КП	Балки вкладного перекрытия, общие материалы, унифицированные детали	серия 1.125 КЛ-3	
1982	Детали 6,7,8,9	выпуск 0-1	лист 2

ГИПРОСЕЛЬМАШ ГИПРОМЕЛИОВОДХОЗ ГИПРОСЕЛЬХОЗМАШ ГИПРОСЕЛЬХОЗМЕХАНИЗАЦИЯ ГИПРОСЕЛЬХОЗМЕХАНИЗАЦИЯ ГИПРОСЕЛЬМАШ ГИПРОСЕЛЬМАШ ГИПРОСЕЛЬМАШ