ИСПОЛНИТЕЛЬНЫЙ КОМИТЕТ ЛЕНИНГРАДСКОГО ГОРОДСКОГО СОВЕТА НАРОДНЫХ ДЕПУТАТОВ

ГЛАВНОЕ АРХИТЕКТУРНО-ПЛАНИРОВОЧНОЕ УПРАВЛЕНИЕ

ТИПОВЫЕ КОНСТРУКЦИИ И ДЕТАЛИ ЗДАНИЙ И СООРУЖЕНИЙ ДЛЯ СТРОИТЕЛЬСТВА В ЛЕНИНГРАДЕ

СЕРИЯ 1.137.1 КЛ-3

РАЗНЫЕ ЭЛЕМЕНТЫ ФАСАДОВ ЖЕЛЕЗОБЕТОННЫЕ ДЛЯ ЖИЛЫХ КИРПИЧНЫХ ЗДАНИЙ

ВЫПУСК 1-3

ОГРАЖДЕНИЯ ЛОДЖИЙ

1988

gost.e-ecolog.ru

ИСПОЛНИТЕЛЬНЫЙ КОМИТЕТ ЛЕНИНГРАДСКОГО ГОРОДСКОГО СОВЕТА НАРОДНЫХ ДЕПУТАТОВ

ГЛАВНОЕ АРХИТЕКТУРНО-ПЛАНИРОВОЧНОЕ УПРАВЛЕНИЕ

ТИПОВЫЕ КОНСТРУКЦИИ И ДЕТАЛИ ЗДАНИЙ И СООРУЖЕНИЙ ДЛЯ СТРОИТЕЛЬСТВА В ЛЕНИНГРАДЕ

СЕРИЯ 1.137.1 КЛ-3

РАЗНЫЕ ЭЛЕМЕНТЫ ФАСАДОВ ЖЕЛЕЗОБЕТОННЫЕ ДЛЯ ЖИЛЫХ КИРПИЧНЫХ ЗДАНИЙ

ВЫПУСК 1-3

ОГРАЖДЕНИЯ ЛОДЖИЙ

РАЗРАБОТАНЫ
ИНСТИТУТОМ ЛЕННИИПРОЕКТ

ВВЕДЕНЫ В ДЕЙСТВИЕ
Указание № 147-у от 26.12.88 г.

1988

Т-479

Номер изм.	Основание изменений	Краткое содержание изменений	Номера листов: корректировка	Номера листов: дополнение	Номера листов: аннулирование	Подписи: ГИП, ГАП	Подписи: Гл.спец

Номер изм.	Основание изменений	Краткое содержание изменений	Номера листов: корректировка	Номера листов: дополнение	Номера листов: аннулирование	Подписи: ГИП, ГАП	Подписи: Гл.спец.

Согласовано

Взам.инв.№

Подпись и дата

Инв.№ подл.

Нач. отд.	Печерский		VI.86
Гл. констр.	Бунич		
Гл. спец.	Новлева		
Рук. гр.	Иванова		

1.137.1 КЛ-3 1-3 ИК

Информационная карта

Стадия	Лист	Листов
Р		1

ЛЕННИИПРОЕКТ ОКУ

Номер выпуска	Наименование выпуска	Документ утверждения	Документ изменения
I - I	Панели лоджий длиной 6280мм, шириной 1190мм с арматурой из стали классовАШ; Bp1		
I - 2	Карнизные плиты		
I - 3	Ограждения лоджий	Ук. N147-9 от 26.12.88	

Номер выпуска	Наименование выпуска	Документ утверждения	Документ изменения

Нач.отд.	Печерский		XII.88
Гл.констр.	Бунич		
Гл.спец.	Иовлева		
Рук.гр.	Иванова		
Провер.	Иовлева		
Н.контр.	Бунич		

1.137.1 КЛ-3

Состав серии

Стадия	Лист	Листов
Р		1

ЛЕННИИПРОЕКТ ОКУ

Инв.№ подл. | Подпись и дата | Взам.инв.№

Формат А3

Обозначение	Наименование	№ стр.	Примечание
О	Обложка.		
Т	Титульный лист.	1	
ИК	Информационная карта.	2	
СС	Состав серии.	3	
С	Содержание.	4	
ПЗ	Пояснительная записка	5-8	
Н	Номенклатура.	9	
01	Панель ограждения лоджий	10	
	ОЛ 42.10.8-Т.		
02	Панель ограждения лоджий	11	
	ОЛ 42.10.8-Т-1.		
03	Панель ограждения лоджий	12	
	ОЛ 48.10.8-Т.		
04	Панель ограждения лоджий	13	
	ОЛ 48.10.8-Т-1.		
05	Панель ограждения лоджий	14	
	ОЛ 51.10.8-Т.		
06	Панель ограждения лоджий	15	
	ОЛ 51.10.8-Т-1.		
07	Панель ограждения лоджий	16	
	ОЛ 60.10.8-Т.		
08	Панель ограждения лоджий	17	
	ОЛ 60.10.8-Т-1.		
09	Панель ограждения лоджий	18	
	ОЛ 67.10.8-Т.		
10	Панель ограждения лоджий	19	
	ОЛ 67.10.8-Т-1.		
11	Разделительная перегородка	20	
	балконная РБ 9.24.8-Т		
12	Разделительная перегородка	21	

Обозначение	Наименование	№ стр.	Примечание
	лоджий РЛ 11.24.8-Т.		
13	Сетки С1÷С12.	22,23	
13а	Сетки С1÷С12; фиксатор Ф-1,	24	
	сборочный чертеж.		
ВРС	Ведомость расхода стали	25	
14	Детали.	26	

Взам.инв. № | Подпись и дата | Инв.№ подл.

Нач.отд.	Печерский		1.137.1 КЛ-3 1-5 С
Гл.констр.	Бунич		
Гл.спец.	Иовлева		
Рук.гр.	Иванова		Содержание.
Проверил	Иванова		Стадия: Р; Лист: 1; Листов: -
Разраб.	Муратова		ЛЕННИИПРОЕКТ ОКУ
Исполнил	Веселков		
Н.контр.	Бунич		

I. ОБЩИЕ ПОЛОЖЕНИЯ

I.I. Настоящая серия содержит рабочие чертежи элементов фасадов для жилых кирпичных зданий.
Выпуск I-3 содержит рабочие чертежи панелей ограждений лоджий и разделительных элементов, устанавливаемых на лоджиях и балконах.

I.2. Панели разработаны в соответствии со СНиП 2.03.0I-84, СНиП 2.0I.07-85, ГОСТ I3015.0-83.

I.3. Детали сопряжения панелей между собой и с примыкающими конструкциями даны в серии 2.033КЛ-I выпуск 2.

I.4. Закладные детали приняты по серии I.03IКЛ-I выпуск 2-I и серии I.03IКЛ-2 выпуск 3, строповочные петли по серии I.03IКЛ-I выпуск 6-I.3.

2. КОНСТРУКТИВНАЯ ХАРАКТЕРИСТИКА.

2.I. Панели ограждения лоджий высотой 960 мм, толщиной 80 мм, длиной 4I80, 4780, 5080, 5980, 6280 мм.

2.2. Разделительные перегородки плоские плиты толщиной 80 мм.

2.3. В изделиях предусмотрены закладные детали для крепления к плитам лоджий, к балконным плитам и наружным стенам.

2.4. Армирование принято плоскими сварными сетками из стали классов AIII и BpI.

2.5. С наружной стороны панели ограждения должны иметь отделку одного из следующих видов:
- гладкая поверхность бетона на обычном или цветном цементе
- облицовка керамической или стеклянной плиткой
- окраска морозостойкими и атмосферостойкими красителями

Допускаются другие виды отделки.
В настоящем выпуске предусмотрена гладкая поверхность бетона. Другие виды отделки должны быть оговорены в заказе на изготовление автором проекта.

3. ТЕХНИЧЕСКИЕ ТРЕБОВАНИЯ.

3.I. Панели изготавливаются в соответствии с требованиями ГОСТ I3015.0-83 и настоящих рабочих чертежей.

3.2. Формовочное оборудование и технология изготовления должны обеспечить заданные геометрические параметры изделий, проектное положение арматурных изделий и закладных изделий, монтажных петель.

3.3. Металлические формы для изготовления панелей должны удовлетворять требованиям ГОСТ 25781-83, ГОСТ 27204-87 и испытаны на деформативность по ГОСТ 26438-85.

3.4. Панели выполняются из тяжелого бетона класса В I5. Марка бетона по морозостойкости F I00.
Водонепроницаемость не нормируется.

3.5. Отклонения действительных размеров от номинальных, указанных в рабочих чертежах, не должны превышать величин:
- высота ± 4 мм, длина ± I0 мм, толщина ± 5 мм
- отклонение от прямолинейности 5 мм
- отклонение от плоскостности 6 мм
- отклонения закладных деталей
  в плоскости панели I0 мм
  из плоскости панели 5 мм

3.6. Качество поверхности и внешний вид панелей должны удовлетворять требованиям ГОСТ I3015.0-83 и образцам эталонам, утвержденным в установленном порядке.
Категория поверхностей А3 лицевых, А7 невидимых в условиях эксплуатации.

3.7. Нормируемая отпускная прочность бетона в соответствии с ГОСТ I3015.0-83 должна быть не менее 90% от проектной марки для теплого периода года и для холодного периода года.

3.8. Антикоррозионная защита закладных деталей должна выполняться в соответствии с требованиями СНиП 2.03.II-85 путем металлизации цинковым покрытием толщиной I20 мкм.

3.9. Технические требования к тяжелым бетонам должны соответствовать требованиям ГОСТ 26633-85.

4. РАСЧЕТ

4.I. Изделия рассчитаны в соответствии с требованиями СНиП2.03.0I-84 СНиП 2.0I.07-85

Нач.отд.	Печерский		XII.88	I.I37.I КЛ - 3 I-3 ПЗ
Гл.конст	Бунич			
Гл.спец.	Иовлева			
Рук.гр.	Иванова			Пояснительная записка
Провер.	Бунич			Стадия: Р; Лист: I; Листов: 4
Разработ.	Иовлева			ЛЕННИИПРОЕКТ ОКУ
Исполнил	–			
Н.контр.	Бунич			

Формат А2

4.2. Изделия рассчитаны на: расчетную нагрузку
- горизонтальную ветровую нагрузку равную:

36 кг/м²

- горизонтальную нагрузку от давления на поручни перил равную: 36 кг/п м

- нагрузку от веса панели на воздействие усилий, возникающих при транспортировании, подъеме и монтаже

5. МАРКИРОВКА

5.1. Маркировка изделий принята по ГОСТ 23009-78 и состоит из буквенных и цифровых индексов, обозначающих следующие характеристики:

Буквенные индексы:

ОЛ - ограждение лоджии
РБ - разделительная перегородка балкона
РЛ - разделительная перегородка лоджии
Т - тяжелый бетон

Цифровые индексы обозначают длину, высоту изделия в дм (округленно), толщину в см

Пример маркировки

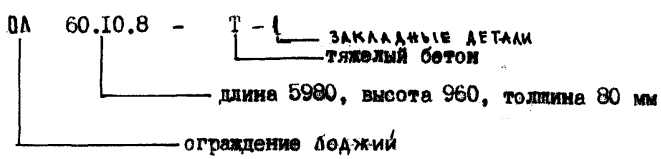

СХЕМЫ ИСПЫТАНИЙ ИЗДЕЛИЙ НЕРАЗРУШАЮЩИМИ МЕТОДАМИ

ОГРАЖДЕНИЕ ЛОДЖИЙ

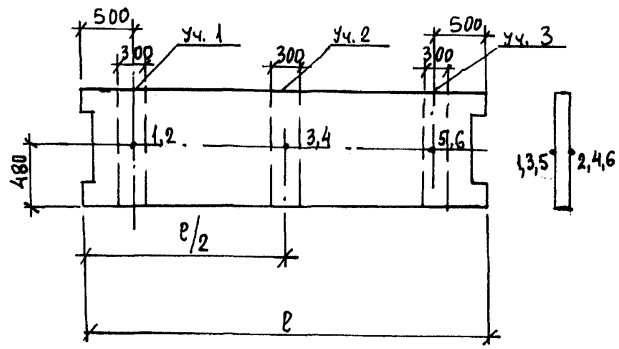

РАЗДЕЛИТЕЛЬНЫЕ ПЕРЕГОРОДКИ

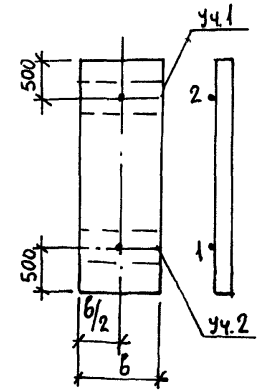

Точки I ÷ 6 - места замера диаметра арматуры и толщины защитного слоя.

Участки I ÷ 3 - зоны замера прочности бетона неразрушающими методами.

Инв. № подл. | Подпись и дата | Взам. инв. №

Изм	№ уч.	Лист	№ докум	Дата	Подп.	Фамилия

I.137.1 КЛ- 3 I-3 ПЗ

Лист 2

Формат 12

6. ПРАВИЛА ПРИЕМКИ, МЕТОДЫ КОНТРОЛЯ И ИСПЫТАНИЙ

6.1. Прочность, жесткость и трещиностойкость панелей в процессе серийного производства контролируется неразрушающими методами по ГОСТ 17624-87.

6.2. Приемку панелей следует производить партиями в соответствии с требованиями ГОСТ 13015.1-81 и настоящих рабочих чертежей.

6.3. Приемку панелей по показателям прочности бетона (классу бетона по прочности на сжатие, отпускной прочности), соответствия арматурных и закладных изделий рабочим чертежам, прочности сварных соединений, толщины защитного слоя бетона до арматуры, точности геометрических параметров, качества поверхностей, проводят по результатам приемо-сдаточных испытаний и выборочного одноступенчатого контроля по ГОСТ 13015.1-81 (с изменениями от 01.02.87).

6.4. Приемку панелей по показателям прочности, жесткости, трещиностойкости бетона проводят по результатам периодических испытаний.

6.5. Контроль за качеством бетона следует производить в соответствии с ГОСТ 13015.3-81 и ГОСТ 18105-86. Прочность бетона следует определять по ГОСТ 10180-78 на серии образцов, изготовленных из бетонной смеси рабочего состава и хранившихся в условиях, установленных ГОСТ 18105-86.

6.6. Контроль морозостойкости бетона производить по ГОСТ 10060-87.

6.7. Контроль расположения и диаметра арматуры и толщины защитного слоя должен соответствовать требованиям ГОСТ 17625-83 или ГОСТ 22904-78.

6.8. Акты на право постановки продукции на производство оформляются в соответствии с ГОСТ 15.901-85.

7. МАРКИРОВКА, ХРАНЕНИЕ, ТРАНСПОРТИРОВКА

7.1. Транспортирование и хранение панелей производится в кассетах или специальных контейнерах в вертикальном или наклонном положении в соответствии с ГОСТ 13015.4-84.
Перевозку панелей производить на панелевозах или других транспортных средствах, снабженных специальными крепежными устройствами, обеспечивающими их фиксацию.

7.2. Маркировку панелей выполнять в соответствии с ГОСТ 13015.2-81.
При выемке из формы необходимо нанести марку панели.
на участках невидимых в условиях эксплуатации.

7.3. При укладке панелей должна быть обеспечена возможность захвата и подъема каждого изделия для погрузки и монтажа.

7.4. Выемка из форм, погрузка и разгрузка панелей должна производиться с захватом за строповочные петли.

7.5. Погрузка, перегрузка и разгрузка панелей должны производиться в условиях, предохраняющих их от повреждения.

Инв. № подл. | Подпись и дата | Взам. инв. №

Изм.	№ уч.	Лист	№ докум.	Дата	Подп.	Фамилия

1.137.1 КЛ - 3 1-3 ПЗ

Лист 3

Формат А2

ПЕРЕЧЕНЬ НОРМАТИВНО-ТЕХНИЧЕСКОЙ ЛИТЕРАТУРЫ ДЛЯ РУКОВОДСТВА ПРИ ИЗГОТОВЛЕНИИ И ПРИМЕНЕНИИ ИЗДЕЛИЙ

ГОСТ 13015-75^{XX}	Изделия железобетонные сборные.
ГОСТ 13015.0-83^{X}	Конструкции и изделия железобетонные и бетонные сборные. Общие технические требования.
ГОСТ 13015.1-81^{X}	Конструкции и изделия железобетонные и бетонные сборные. Правила приемки.
ГОСТ 13015.2-81	Конструкции и изделия железобетонные и бетонные сборные. Правила маркировки.
ГОСТ 13015.3-81	Конструкции и изделия железобетонные и бетонные сборные. Документы о качестве.
ГОСТ 13015.4-84	Конструкции и изделия железобетонные и бетонные сборные. Правила транспортирования и хранения.
ГОСТ 21779-81	Система обеспечения точности геометрических параметров в строительстве. Технологические допуски.
ГОСТ 15.901-85	Система разработки и постановки продукции на производство. Конструкции строительные.
ГОСТ 4.250-74	Строительство. Бетонные и железобетонные изделия и конструкции. Номенклатура показателей.
ГОСТ 25192-82	Бетоны. Классификация и общие технические требования.
ГОСТ 10060-87	Бетоны. Методы определения морозостойкости.
ГОСТ 26633-85	Бетон тяжелый. Технические условия.
ГОСТ 10180-78^{X}	Бетон тяжелый. Методы определения прочности.
ГОСТ 18105-86	Бетоны. Правила контроля прочности.
ГОСТ 10884-81	Сталь стержневая арматурная термомеханическая и термически упрочненная периодического профиля. Технические условия.
ГОСТ 6727-80	Проволока стальная низкоуглеродистая холоднотянутая для армирования железобетонных конструкций.
ГОСТ 5781-82^{X}	Сталь горячекатанная для армирования железобетонных конструкций.
ГОСТ 10922-75	Арматурные изделия и закладные детали сварные для железобетонных изделий и конструкций.
ГОСТ 14098-85	Соединения сварные арматуры железобетонных изделий и конструкций.
ГОСТ 23279-85	Сетки арматурные сварные для железобетонных) конструкций и изделий.
СНиП 2.03.11-85	Защита строительных конструкций от коррозии.
СН 393-78	Указания по сварке соединений арматуры и закладных деталей железобетонных конструкций.
СНиП 2.03.01-84	Бетонные и железобетонные конструкции.
СНиП 2.01.07-85	Нагрузки и воздействия.
СНиП III-16-80	Бетонные и железобетонные конструкции сборные.
ГОСТ 17624-87	Бетоны. Ультразвуковой метод определения прочности.
ГОСТ 17625-83	Радиационный метод определения толщины защитного слоя бетона, размеров и расположения арматуры.
ГОСТ 22904-78	Магнитный метод определения толщины защитного слоя бетона и расположения арматуры.
ГОСТ 25781-83^{X}	Формы стальные для изготовления железобетонных изделий. Технические условия.
ГОСТ 26438-85	Формы стальные для железобетонных изделий. Методы испытаний на деформативность.
ГОСТ 12805-78	Установки касетные по изготовлению железобетонных изделий для жилых и общественных зданий. Технические условия.
ГОСТ 27204-87	Формы стальные для изготовления железобетонных изделий. Борта. Конструкции и размеры.

Взам. инв. №
Подпись и дата
Инв. № подл.

Изм.	№ уч.	Лист	№ докум.	Дата	Подп.	Фамилия

1.137.1 КЛ - 3 1-3 ПЗ

Лист 4

Формат А2

Т-637

№ п/п	Эскиз изделия	Марка изделия по ГОСТ (каталогу)	Марка изделия сокращенная	Габариты, мм l	в	h	Масса, т	Площадь поверхности, м²	Бетон: Вид	Класс	Объем, м³	Расход цемента, кг	Расход стали (конструкции), кг: Арматурная сталь AI	AII	AIII	AIV	AtV	BpI		Итого	Закладные детали	Всего	на 1 м³ изделия	Расход приведенной стали, кг
	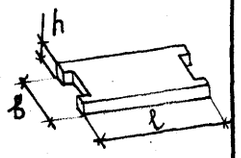	ОЛ42.10.8-Т		4180	960	80	800	4,03	Тяжелый	В22,5	0,32		9,12		6,26			9,08		24,46	2,34	26,8		
		ОЛ42.10.8-Т-1		4180	960	80	800	4,03			0,32		9,12		6,26			9,08		24,46	3,9	28,36		
		ОЛ48.10.8-Т		4780	960	80	930	4,6			0,37		9,12		7,28			10,27		26,67	2,34	29,01		
		ОЛ48.10.8-Т-1		4780	960	80	930	4,6			0,37		9,12		7,28			10,27		26,67	5,46	32,13		
		ОЛ51.10.8-Т		5080	960	80	1000	4,8			0,4		10,46		13,67			10,83		34,96	2,34	37,3		
		ОЛ51.10.8-Т-1		5080	960	80	1000	4,8			0,4		10,46		13,67			10,83		34,96	5,46	40,42		
		ОЛ60.10.8-Т		5980	960	80	1180	5,76			0,47		11,8		16,15			12,86		40,81	2,34	43,15		
		ОЛ60.10.8-Т-1		5980	960	80	1180	5,76			0,47		11,8		16,15			12,86		40,81	5,46	46,27		
		ОЛ63.10.8-Т		6280	960	80	1230	6,05			0,49		11,8		16,99			13,42		42,21	2,34	44,55		
		ОЛ63.10.8-Т-1		6280	960	80	1230	6,05			0,49		11,8		16,99			13,42		42,21	5,46	47,67		
	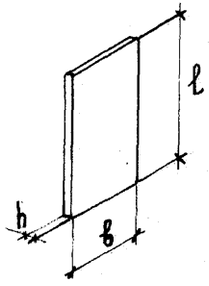	РБ 9.24.8-Т		2400	880	80	530			В15	0,21		1,71					3,26			2,77	7,74		
		РП 11.24.8-Т		2400	1080	80	530				0,21		1,71					3,99			2,77	8,47		

НАЧ.ОТД.	ПЕЧЕРСКИЙ	X.II.88
Гл. констр.	БУНИЧ	
Гл. спец.	ИОВЛЕВА	
Рук. гр.	ИВАНОВА	
Провер.	ИВАНОВА	
Рассчит.	МУРАТОВА	
Исполнит.	ВЕСЕЛКОВ	
Н. контр.	БУНИЧ	

1.137.1 КЛ-3 1-3 Н

НОМЕНКЛАТУРА

Стадия	Лист	Листов
Р	1	—

ЛЕННИИПРОЕКТ ОКУ

Взам. инв. № | Подпись и дата | Инв. № подл.

Т-1078

Формат А3

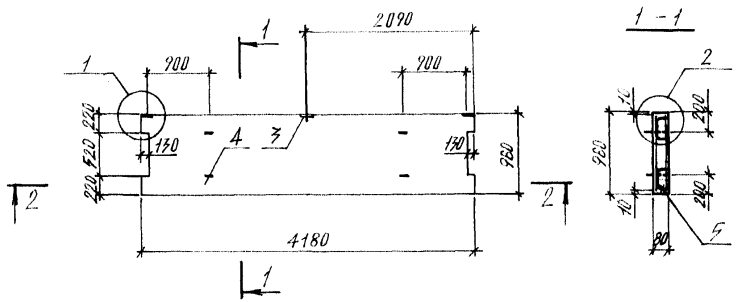

Формат	Зона	Поз.	Обозначение	Наименование	Кол.	Примечание
				ДОКУМЕНТАЦИЯ		
А3			1.137.1 КЛ-3 1-3 ПЗ	Пояснительная записка		
А3			ВРС	Ведомость расхода стали		
				СБОРОЧНЫЕ ЕДИНИЦЫ		масса поз. кг
А3		1	1.137.1 КЛ-3 1-3 13-05	Сетки С-6	1	
А3		2	-	С-1	1	
А4		3	1.031 КЛ-2	Закладная деталь ГЗ-4	3	0,78
				ДЕТАЛИ		
А4		4	1.031 КЛ-1 6-1.3	Петли СП17-12	4	0,94
А3		5	1.137.1 КЛ-3 1-3	Фиксатор Ф-1	8	0,67
				МАТЕРИАЛЫ		м³
				Бетон тяжелый класса В22,5 ГОСТ 26633-85		0,32

Нач. отд.	Печерский		VII.87
Гл. констр.	Бунич		
Гл. спец.	Иовлева		
Рук. гр.	Иванова		
Провер.	Иванова		
Рассчит.	Муратова		
Исполнил	Веселков		
Н. контр.	Бунич		

1.137.1 КЛ-3 1-3 01

Панель ограждения лоджий ОЛ 42.10.8-Т

Стадия	Масса	Масштаб
Р	800	1:50
Лист	Листов	

ЛЕННИИПРОЕКТ ОКУ

Формат А3

Изм.	№ уч.	Лист	№ докум.	Дата	Подп.	Фамилия

Согласовано

Инв. № подл. | Подпись и дата | Взам. инв. №

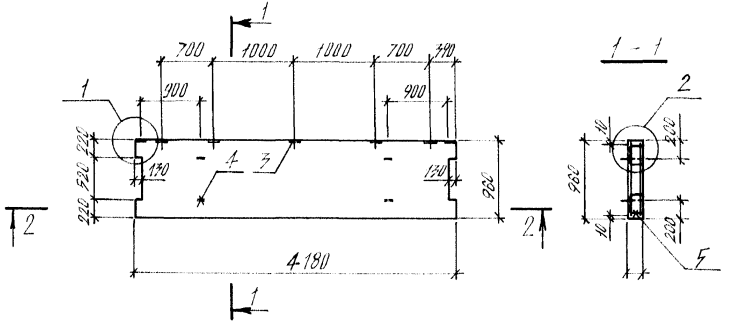

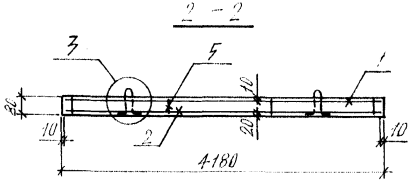

Формат	Зона	Поз.	Обозначение	Наименование	Кол.	Примечание
				ДОКУМЕНТАЦИЯ		
А3			1.137.1 КЛ-3 1-3 ПЗ	Пояснительная записка		
А3			ВРС	Ведомость расхода стали		
				СБОРОЧНЫЕ ЕДИНИЦЫ		масса поз. кг
А3		1	1.137.1 КЛ-3 1-3 13-05	Сетки С-6	1	
А3		2	-	С-1	1	
А4		3	1.031 КЛ-2	Закладная деталь ТЗ-4	5	0,78
				ДЕТАЛИ		
А4		4	1.031 КЛ-1 6-1.3	Петли СП17-12	4	0,94
А3		5	1.137.1 КЛ-3 1-3	Фиксатор Ф-1	8	0,67
				МАТЕРИАЛЫ		м³
				Бетон тяжелый класса В22.5 ГОСТ 26633-85		0,32

Согласовано

Инв.№ подл. | Подпись и дата | Взам.инв.№

Изм.	Кол. уч.	Лист	№ докум.	Дата	Подп.	Фамилия

Нач. отд.	Печерский	
Гл. констр.	Бунич	
Гл. спец.	Новлева	
Рук. гр.	Иванова	
Провер.	Иванова	
Разработ.	Муратова	
Исполнит.	Веселков	
Н. контр.	Бунич	

1.137.1 КЛ-3 1-3 02

Панель ограждения лоджий ОЛ42.10.8-Т-1

Стадия	Масса	Масштаб
Р	800	1:50
Лист	Листов	

ЛЕННИИПРОЕКТ ОКУ

Формат А3

Т-710

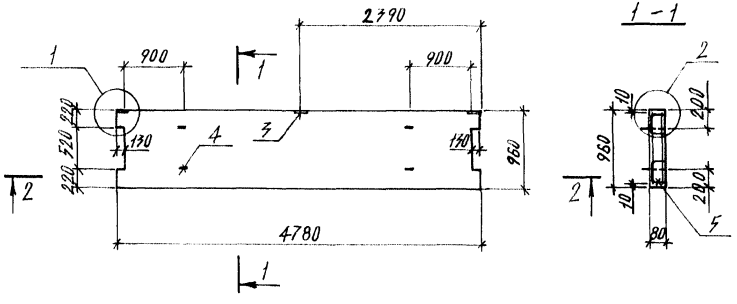

Формат	Зона	Поз.	Обозначение	Наименование	Кол.	Примечание
				Документация		
А3			1.137.1 КЛ-3 1-3 ПЗ	Пояснительная записка		
А3			ВРС	Ведомость расхода стали		
				Сборочные единицы		масса поз. кг
А3		1	1.137.1 КЛ-3 1-3 13-06	Сетки С-7	1	
А3		2	01	С-2	1	
А4		3	1.031 КЛ-2	Закладная деталь ТЗ-4	3	0,78
				Детали		
А4		4	1.031 КЛ-1 Б-1.3	Петли СП17-12	4	0,94
А3		5	1.137 КЛ-3 1-3	Фиксатор Ф-1	8	0,67
				Материалы		м³
				Бетон тяжелый класса		0,37
				В22,5 ГОСТ 26633-85		

1.137.1 КЛ-3 1-3 ОЗ

Нач. отд.	Печерский	
Гл. констр.	Бунич	
Гл. спец.	Иовлева	
Рук. гр.	Иванова	
Проверил	Иванова	
Разработ.	Муратова	
Исполнит.	Веселков	
Н. контр.	Бунич	

Панель ограждения лоджий ОП 48.10.8-Т

Стадия	Масса	Масштаб
Р	930	1:50

Лист	Листов

ЛЕННИИПРОЕКТ ОКУ

Изм. | № уч. | Лист | № докум. | Дата | Подп. | Фамилия

Согласовано

Инв. № подл. | Подпись и дата | Взам. инв. №

Формат А3

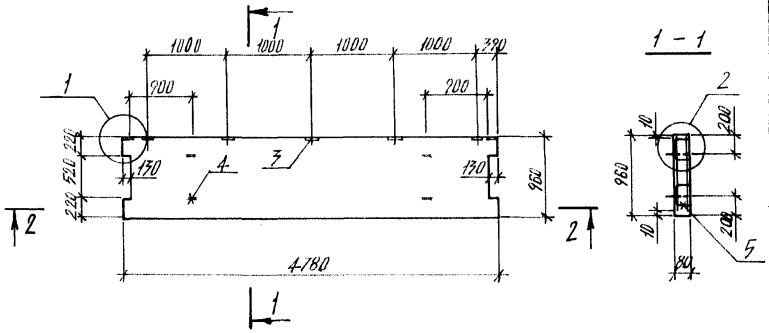

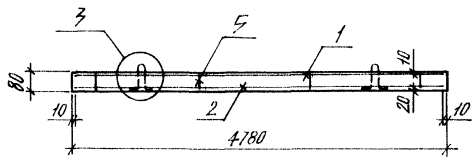

Формат	Зона	Поз.	Обозначение	Наименование	Кол.	Примечание
				Документация		
А3			1.137.1 КЛ-3 1-3 ПЗ	Пояснительная записка		
А3			ВРС	Ведомость расхода стали		
				Сборочные единицы		Масса поз. кг
А3		1	1.137.1 КЛ-3 1-3 13-06	Сетки С-7	1	
А3		2	01	С-2	1	
А4		3	1.031 КЛ-2	Закладная деталь Т3-4	7	0,78
				Детали		
А4		4	1.031 КЛ-1 6-1.3	Петли СП17-12	4	0,94
А3		5	1.137 КЛ-3 1-3	Фиксатор Ф-1	8	0,67
				Материалы		м³
				Бетон тяжелый класса В22.5 ГОСТ 26633-85		0,37

Нач.отд.	Печерский		XII.88
Гл.констр.	Бунич		
Гл.спец.	Иовлева		
Рук.гр.	Иванова		
Провер.	Иванова		
Разраб.	Муратова		
Исполнит.	Веселков		
Н.контр.	Бунич		

1.137.1 КЛ-3 1-3 04

Панель ограждения лоджий ОЛ48.10.8-Т-1.

Стадия	Масса	Масштаб
Р	930	1:50
Лист	Листов	

ЛЕННИИПРОЕКТ ОКУ

Формат А3

Согласовано

Инв.№ подл. | Подпись и дата | Взам.инв.№

Изм. | № уч. | Лист | № докум. | Дата | Подп. | Фамилия

1-710

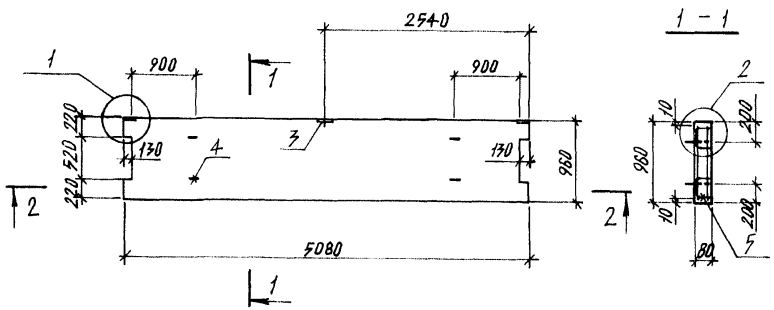

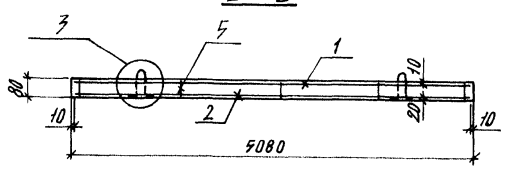

Формат	Зона	Поз.	Обозначение	Наименование	Кол.	Примечание
				Документация		
А3			1.137.1 КЛ-3 1-3 ПЗ	Пояснительная записка		
А3			ВРС	Ведомость расхода стали		
				Сборочные единицы		Масса поз. кг
А3	1		1.137.1 КЛ-3 1-3 17-07	Сетки С-8	1	
А3	2		02	С-7	1	
А4	3		1.031 КЛ-2	Закладная деталь Т3-4	3	0,78
				Детали		
А4	4		1.031 КЛ-1 6-1.3	Петли СП17-12	4	0,94
А3	5		1.137.1 КЛ-3 1-3	Фиксатор Ф-1	10	0,67
				Материалы		м³
				Бетон тяжелый класса		0,4
				В22,5 ГОСТ 26633-85		

Согласовано

Инв.№ подл. | Подпись и дата | Взам.инв.№

Изм.	Кол. уч.	Лист	№ докум.	Дата	Подп.	Фамилия

Нач. отд.	Печерский		10.83
Гл. констр.	Бунич		
Гл. спец.	Новлева		
Рук. гр.	Иванова		
Провер.	Иванова		
Рассчит.	Муратова		
Исполнит.	Веселков		
Н. контр.	Бунич		

1.137.1 КЛ-3 1-3 05

Панель ограждения лоджий ОЛ 51.10.8-Т

Стадия	Масса	Масштаб
Р	1000	1:50
Лист	Листов	

ЛЕННИИПРОЕКТ
ОКУ

Формат А3

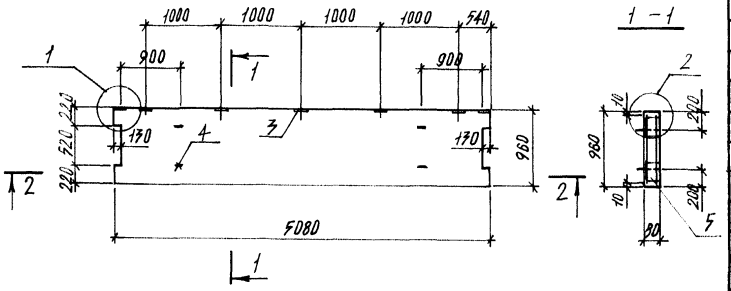

Формат	Зона	Поз.	Обозначение	Наименование	Кол.	Примечание
				Документация		
А3			1.137.1 КЛ-3 1-3 ПЗ	Пояснительная записка		
А3			ВРС	Ведомость расхода стали		
				Сборочные единицы		масса поз. кг
А3		1	1.137.1 КЛ-3 1-3 13-07	Сетки С-8	1	
А3		2	02	С-3	1	
А1		3	1.031 КЛ-2	Закладная деталь Т3-4	7	0,78
				Детали		
А1		4	1.031 КЛ-1 Б-1.3	Петли СП17-12	4	0,94
А3		5	1.137 КЛ-3 1-3	Фиксатор Ф-1	10	0,67
				Материалы		м³
				Бетон тяжелый класса В22,5 ГОСТ 26633-85		0,4

Нач.отд.	Печерский		10.84
Гл.констр.	Бунич		
Гл.спец.	Новлева		
Рук.гр.	Иванова		
Проверил	Иванова		
Рассчит.	Муратова		
Исполнил	Веселков		
Н.контр.	Бунич		

1.137.1 КЛ-3 1-3 02

Панель ограждения лоджий ОЛ 51.10.8-Т-1

Стадия	Масса	Масштаб
Р	1000	1:50
Лист	Листов	

ЛЕННИИПРОЕКТ ОКУ

Изм. | Кол.уч. | Лист | № докум. | Дата | Подп. | Фамилия

Согласовано

Инв.№ подл. | Подпись и дата | Взам.инв.№

Формат А3

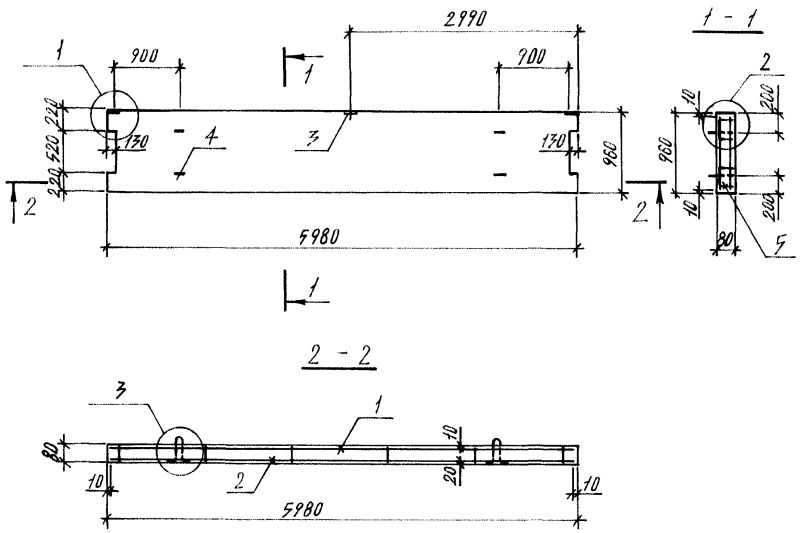

Формат	Зона	Поз.	Обозначение	Наименование	Кол.	Примечание
				Документация		
А3			1.137.1 КЛ-3 1-3 ПЗ	Пояснительная записка		
А3			ВРС	Ведомость расхода стали		
				Сборочные единицы		масса поз. кг
А3		1	1.137.1 КЛ-3 1-3 13-08	Сетки С-9	1	
А3		2	03	С-4	1	
А4		3	1.031 КЛ-2	Закладная деталь Т3-4	3	0,78
				Детали		
А4		4	1.031 КЛ-1 6-1.3	Петли СП17-12	4	0,94
А3		5	1.137.1 КЛ-3 1-3	Фиксатор ф-1	12	0,67
				Материалы		
				Бетон тяжелый класса		м³
				В22.5 ГОСТ 26633-85		0,47

Согласовано

Инв.№ подл. | Подпись и дата | Взам.инв.№

Изм.	Кол.уч.	Лист	№ докум.	Дата	Подп.	Фамилия

Нач.отд.	Печерский		XII.88
Гл.констр.	Бунич		
Гл.спец.	Иовлева		
Рук.гр.	Иванова		
Провер.	Иванова		
Рассчит.	Муратова		
Исполнит.	Веселков		
Н.контр.	Бунич		

1.137.1 КЛ-3 1-3 07

Панель ограждения лоджий ОЛ 60.10.8-Т

Стадия	Масса	Масштаб
Р	1180	1:50
Лист	Листов	

ЛЕННИИПРОЕКТ ОКУ

Формат А3

Т-710

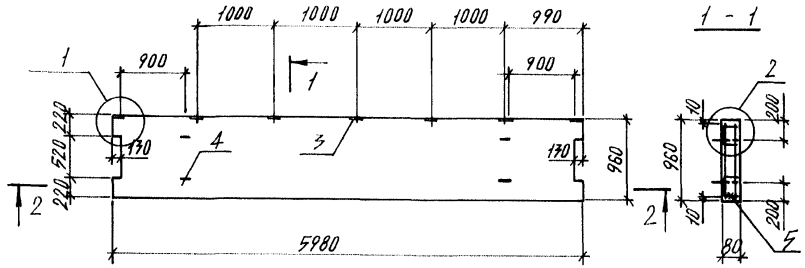

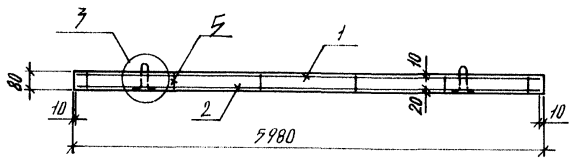

Формат	Зона	Поз.	Обозначение	Наименование	Кол.	Примечание
				ДОКУМЕНТАЦИЯ		
А7			1.137.1 КЛ-3 1-3 ПЗ	Пояснительная записка		
А7			ВРС	Ведомость расхода стали		
				СБОРОЧНЫЕ ЕДИНИЦЫ		Масса поз. кг
А7		1	1.137.1 КЛ-3 1-3 13-08	Сетки С-9	1	
А7		2	07	С-4	1	
А4		3	1.031 КЛ-2	Закладная деталь ТЗ-4	7	0,78
				ДЕТАЛИ		
А4		4	1.031 КЛ-1 6-1.3	Петли СП17-12	4	0,94
А7		5	1.137.1 КЛ-3 1-3	Фиксатор Ф-1	12	0,87
				МАТЕРИАЛЫ		
				Бетон тяжелый класса		м³
				В22.5 ГОСТ 26633-85		0,47

Согласовано

Инв.№ подл. | Подпись и дата | Взам.инв.№

Изм.	Кол. уч.	Лист	№ докум.	Дата	Подп.	Фамилия	
Нач.отд.						Печерский	XII.88
Гл.констр.						Бунич	
Гл.спец.						Иовлева	
Рук.гр.						Иванова	
Провер.						Иванова	
Рассчит.						Муратова	
Исполнит.						Веделков	
Н.контр.						Бунич	

1.137.1 КЛ-3 1-3 08

Панель ограждения лоджий ОЛ 60.10.8-7-1

Стадия	Масса	Масштаб
Р	1180	1:50
Лист	Листов	

ЛЕННИИПРОЕКТ ОКУ

Формат А3

Т-710

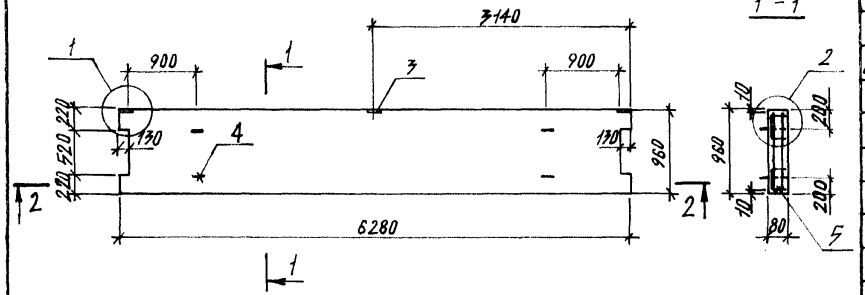

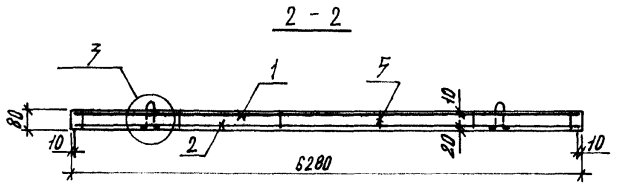

Формат	Зона	Поз.	Обозначение	Наименование	Кол.	Примечание
				Документация		
А3			1.137.1 КЛ-3 1-3 ПЗ	Пояснительная записка		
А3			ВРС	Ведомость расхода стали		
				Сборочные единицы		масса кг поз.
А3		1	1.137.1 КЛ-3 1-3 13-09	Сетки С-10	1	
А3		2	04	С-5	1	
А1		3	1.031 КЛ-2 3	Закладная деталь Т3-4	3	0,78
				Детали		
А1		4	1.031 КЛ-1 6-1.3	Петля СП17-12	4	0,94
А3		5	1.137.1 КЛ-3 1-3	Фиксатор Ф-1	12	0,67
				Материалы		
				Бетон тяжелый класса В22,5		м³
				ГОСТ 26633-85		0,49

Нач. отд.	Печерский		XII.88
Гл.констр.	Бунич		
Гл.спец.	Новаева		
Рук.гр.	Иванова		
Провер.	Иванова		
Рассчит.	Муратова		
Исполнит.	Веделков		
Н.контр.	Бунич		

1.137.1 КЛ-3 1-3 09

Панель ограждения лоджий ОЛ 67.10.8-Т.

Стадия	Масса	Масштаб
Р	1230	1:50
Лист	Листов	

ЛЕННИИПРОЕКТ ОКУ

Формат А3

Изм.	№ уч.	Лист	№ докум.	Дата	Подп.	Фамилия

Согласовано

Инв.№ подл. | Подпись и дата | Взам.инв.№

Т-710

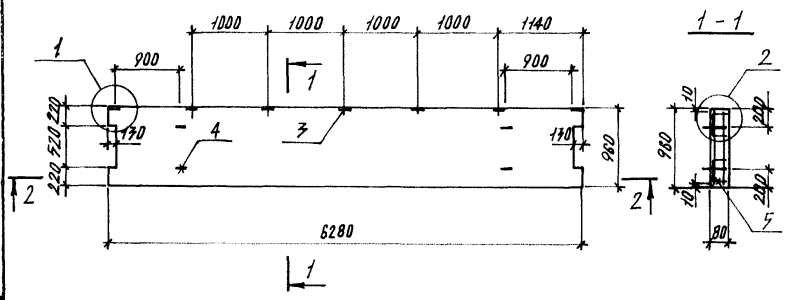

Формат	Зона	Поз.	Обозначение	Наименование	Кол.	Примечание
				ДОКУМЕНТАЦИЯ		
А3			1.137.1 КЛ-3 1-3 ПЗ	Пояснительная записка		
А3			ВРС	Ведомость расхода стали		
				СБОРОЧНЫЕ ЕДИНИЦЫ		масса поз. кг
А3		1	1.137.1 КЛ-3 1-3 13-09	Сетки С-10	1	
А3		2	04	С-5	1	
А4		3	1.031 КЛ-2	Закладная деталь Т3-4	7	0,78
				ДЕТАЛИ		
А4		4	1.031 КЛ-1 6-1.3	Петли СП17-12	4	0,84
А3		5	1.137.1 КЛ-3 1-3	Фиксатор Ф-1	12	0,87
				МАТЕРИАЛЫ		
				Бетон тяжелый класса В22,5		м³
				ГОСТ 26633-85		0,49

1.137.1 КЛ-3 1-3 10

Нач. отд.	Печерский		XII.88
Гл. констр.	Бунич		
Гл. спец.	Иовлева		
Рук. гр.	Иванова		
Провер.	Иванова		
Разчит.	Муратова		
Исполнит.	Веселков		
Н. контр.	Бунич		

Панель ограждения лоджий ОЛ 67.10.8-Т-1.

Стадия	Масса	Масштаб
Р	1230	1:50

Лист | Листов

ЛЕННИИПРОЕКТ ОКУ

Изм. | Кол. уч. | Лист | № докум. | Дата | Подп. | Фамилия

Согласовано

Инв. № подл. | Подпись и дата | Взам. инв. №

Формат А3

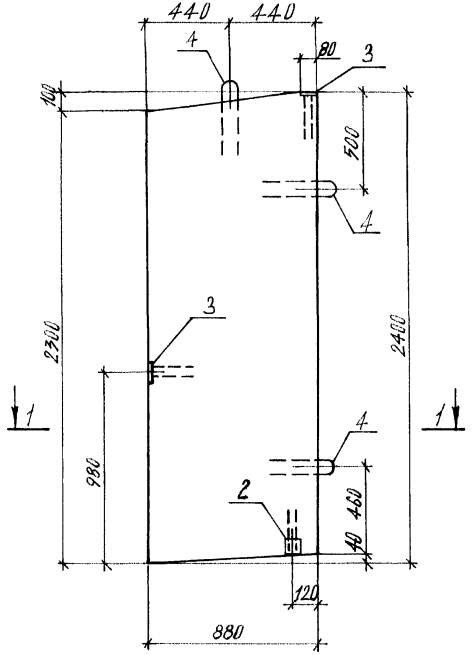

1 – 1

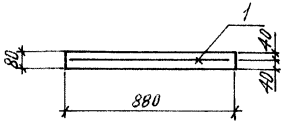

Строповочные петли приварить к сетке

Формат	Зона	Поз.	Обозначение	Наименование	Кол.	Примечание
				Документация		
А3			1.137.1 КЛ-3 1-3 ПЗ	Пояснительная записка		
А3			ВРС	Ведомость расхода стали		
				Сборочные единицы		масса поз. кг
А3		1	1.137.1 КЛ-3 1-3 13-10	Сетки С-11	1	3,26
А4		2	1.031 КЛ-2 3	Закладные детали МС12-44	1	1,17
А4		3		Т1-3	2	0,8
				Детали		
А4		4	1.031 КЛ-1 6.13	Петли УП1-10	3	0,57
				Материалы		м³
				Бетон тяжелый класса В15 ГОСТ 26633-85		0,21

Нач. отд.	Печерский		XII.91
Гл. констр.	Бунич		
Гл. спец.	Иовлева		
Рук. гр.	Иванова		
Провер.	Иванова		
Рассчит.	Муратова		
Исполнит.	Веселков		
Н. контр.	Бунич		

1.137.1 КЛ-3 1-3 11

Разделительная перегородка балконная РБ 9.24.8-Т.

Стадия	Масса	Масштаб
Р	530	1:20

Лист | Листов

ЛЕННИИПРОЕКТ ОКУ

Формат А3

Согласовано

Инв. № подл. | Подпись и дата | Взам. инв. №

Изм. | № уч. | Лист | № докум. | Дата | Подп. | Фамилия

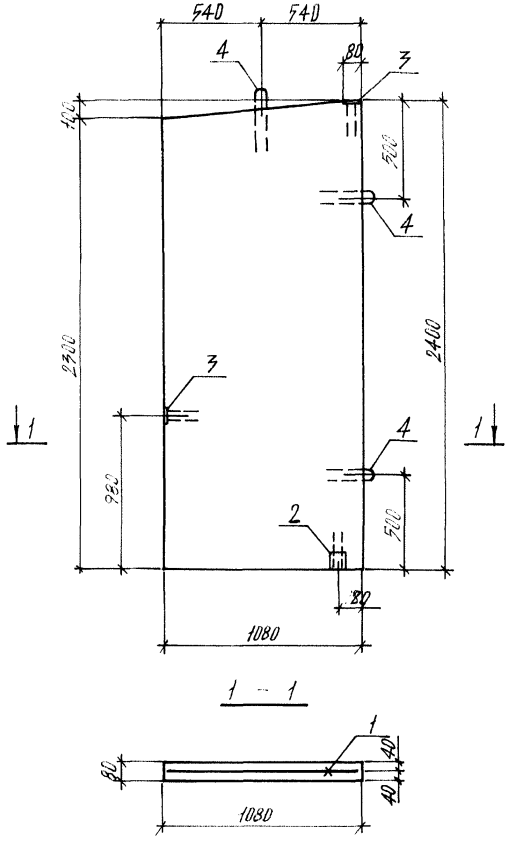

Строповочные петли приварить к сетке

Формат	Зона	Поз.	Обозначение	Наименование	Кол.	Примечание
				ДОКУМЕНТАЦИЯ		
А3			1.137.1 КЛ-3 1-3 ПЗ	Пояснительная записка		
А3			ВРС	Ведомость расхода стали		
				СБОРОЧНЫЕ ЕДИНИЦЫ		Масса поз. кг
А3		1	1.137.1 КЛ-3 1-3 17-11	Сетки С-12	1	3,99
А4		2	1.031 КЛ-2 3	Закладные детали МС12-44	1	1,17
А4		3		Т1-3	2	0,8
				ДЕТАЛИ		
А4		4	1.031 КЛ-1 6.13	Петли УП1-10	3	0,57
				МАТЕРИАЛЫ		м³
				Бетон тяжелый класса В15 ГОСТ 26633-85		0,21

Нач. отд.	Печерский		XII.88	1.137.1 КЛ-3 1-3 12
Гл. констр.	Бунич			Разделительная перегородка лоджий РЛ 11.24.8-Т
Гл. спец.	Иовлева			
Рук. гр.	Иванова			
Провер.	Иванова			
Рассчит.	Муратова			
Исполнил	Веселков			
Н. контр.	Бунич			

Стадия	Масса	Масштаб
Р	730	1:20
Лист	Листов	

ЛЕННИИПРОЕКТ ОКУ

Формат А3

Согласовано

Инв.№ подл. | Подпись и дата | Взам.инв.№

Изм. | Кол.уч. | Лист | № докум. | Дата | Подп. | Фамилия

Т-710

Формат	Зона	Поз	Обозначение	Наименование	Кол. на исполнение 1.137.1 КЛ-3 1-3												Примечание
					-	01	02	03	04	05	06	07	08	09	10	11	
				ДОКУМЕНТАЦИЯ													
А3			1.137.1 КЛ-3 1-3 СБ	Сборочный чертеж													
А4			ПЗ	Пояснительная записка													
				СБОРОЧНЫЕ ЕДИНИЦЫ													Масса поз. кг
				ГОСТ 5781-82													
БЧ		1	1.137.1 КЛ-3 1-3	ФБАIII ℓ=4160	4												0,92
БЧ		2		ФБАIII ℓ=3890	3												0,86
БЧ		1		ФБАIII ℓ=4760		4											1,07
БЧ		2		ФБАIII ℓ=4490		3											1,0
БЧ		1		Ф8АIII ℓ=5060			4										2,0
БЧ		2		Ф8АIII ℓ=4790			3										1,89
БЧ		1		Ф8АIII ℓ=5960				4									2,35
БЧ		2		Ф8АIII ℓ=5690				3									2,25
БЧ		1		Ф8АIII ℓ=6260					4								2,47
БЧ		2		Ф8АIII ℓ=5990					3								2,37
				ГОСТ 6781-82													
БЧ		3		Ф5ВрI ℓ=940	17	19	20	24	25	17	19	20	24	25			0,14
БЧ		1		Ф5ВрI ℓ=4160						4							0,60
БЧ		2		Ф5ВрI ℓ=3890						3							0,56
БЧ		1		Ф5ВрI ℓ=4760							4						0,69
					С-1	С-2	С-3	С-4	С-5	С-6	С-7	С-8	С-9	С-10	С-11	С-12	

Согласовано

Взам. инв. №

Подпись и дата

Инв. № подл.

Нач. отд.	Печерский		Ун 88
Гл. констр.	Бунич		
Гл. спец.	Иовлева		
Рук. гр.	Иванова		
Проверил	Иванова		
Рассчит.	Муратова		
Исполнил	Веселков		
Н. контр.	Бунич		

1.137.1 КЛ-3 1-3 13

Сетки С1÷С12.

Стадия	Лист	Листов
Р	1	2

ЛЕННИИПРОЕКТ ОКУ

Формат	Зона	Поз.	Обозначение	Наименование	Кол. на исполнение 1.137.1 КЛ-3 1-3																		Примечание
					-	01	02	03	04	05	06	07	08	09	10	11	12							
БЧ		2		ФБВрI ℓ=4490							3												0,65
БЧ		1		ФБВрI ℓ=5060								4											0,73
БЧ		2		ФБВрI ℓ=4790								3											0,69
БЧ		1		ФБВрI ℓ=5960									4										0,86
БЧ		2		ФБВрI ℓ=5690									3										0,82
БЧ		1		ФБВрI ℓ=6260										4									0,90
БЧ		2		ФБВрI ℓ=5990										3									0,86
БЧ		4		ФБВрI ℓ=190	4	4	4	4	4	4	4	4	4	4									0,03
БЧ		5		ФБВрI ℓ=2380											5	6							0,34
БЧ		6		ФБВрI ℓ=860											11								0,12
БЧ		7		ФБВрI ℓ=1060												12							0,15
БЧ		8		ФБВрI ℓ=860											1								0,12
БЧ		9		ФБВрI ℓ=860											1								0,12
БЧ		10		ФБВрI ℓ=1060												1							0,15
				ГОСТ 5781-82																			
БЧ		11		Ф 6А-I ℓ=300													1						0,67
					С-1	С-2	С-3	С-4	С-5	С-6	С-7	С-8	С-9	С-10	С-11	С-12	Ф-1						

Взам.инв.№ | Подпись и дата | Инв.№ подл.

Рис. 1

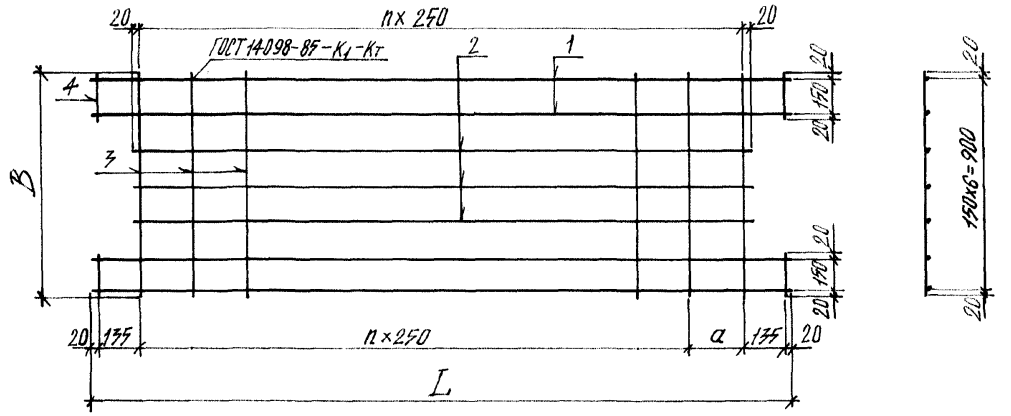

Обозначения	Марка	Рис.	L	B	a	n	Масса
1.137.1 КЛ-3 1-3 13 -	С-1	1	4160	940	100	15	8,76
01	С-2	1	4760	940	200	17	10,06
02	С-3	1	5060	940	-	19	16,59
03	С-4	1	5960	940	150	22	19,63
04	С-5	1	6260	940	200	23	20,61
05	С-6	1	4160	940	100	15	6,58
06	С-7	1	4760	940	200	17	7,49
07	С-8	1	5060	940	-	19	7,91
08	С-9	1	5960	940	150	22	9,38
09	С-10	1	6260	940	200	23	9,80
10	С-11	2	2380	860	-	-	3,26
11	С-12	3	2380	1060	-	-	3,99
12	Ф-1	4	300	-	-	-	0,67

Рис. 2

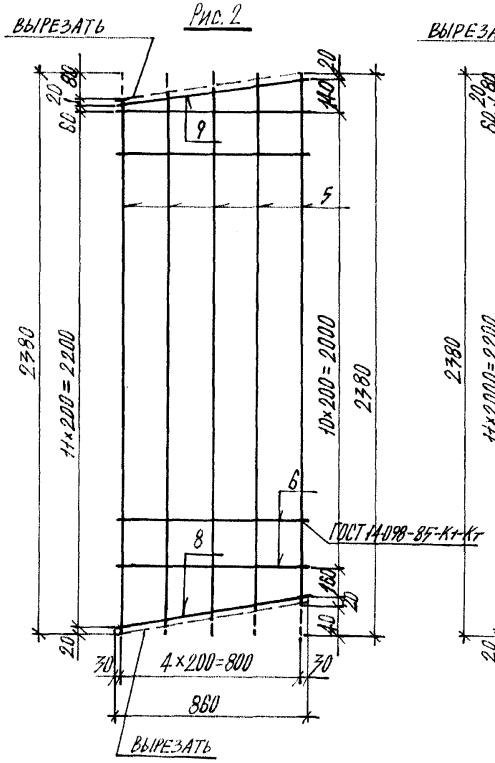

Рис. 3

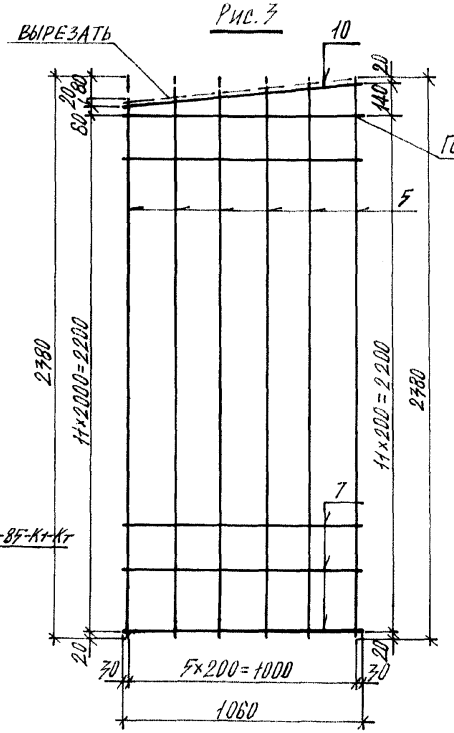

Рис. 4

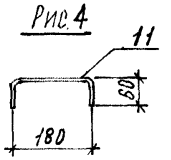

Согласовано

Инв. № подл. | Подпись и дата | Взам. инв. №

Изм	№ уч.	Лист	№ докум	Дата	Подп.	Фамилия

Нач. отд.	Печерский		XII.88
Гл. констр.	Бунич		
Гл. спец.	Иовлева		
Рук. гр.	Иванова		
Проверил	Иванова		
Рассчит.	Муратова		
Исполнит.	Веселков		
Н. контр.	Бунич		

1.137.1 КЛ-3 1-3 13 СБ

Сетки С1÷С12;
Фиксатор Ф-1;
Сборочный чертеж.

Стадия	Масса	Масштаб
Р	См. табл.	1/м
Лист 1	Листов	

ЛЕННИИПРОЕКТ ОКУ

Формат 12

Марка элемента	Напрягаемая арматура класса						Изделия арматурные												Изделия закладные										Общий расход
							Арматура класса												Прокат марки										
							AI			AIII			BpI			Всего			Вст3кп2				AII					Всего	
	гост					Всего	гост 5781-82			гост 5781-82			гост 6727-80						гост 103-76*		гост 8509-86		гост 5781-82						
							6	10	12		6	8		5					8			L75x6	Итого	10				Итого		
ОЛ 42.10.8-Т							5,36		7,76		6,26			9,08			24,46		1,8				1,8	0,54				0,54	2,34	26,8
ОЛ 42.10.8-Т-1							5,36		7,76		6,26			9,08			24,46		3,0				3,0	0,9				0,9	3,9	28,36
ОЛ 48.10.8-Т							5,36		7,76		7,28			10,27			26,67		1,8				1,8	0,54				0,54	2,34	29,01
ОЛ 48.10.8-Т-1							5,36		7,76		7,28			10,27			26,67		4,2				4,2	1,26				1,26	5,46	32,13
ОЛ 51.10.8-Т							6,7		7,76			13,67		10,83			34,96		1,8				1,8	0,54				0,54	2,34	37,3
ОЛ 51.10.8-Т-1							6,7		7,76			13,67		10,83			34,96		4,2				4,2	1,26				1,26	5,46	40,42
ОЛ 60.10.8-Т							8,04		7,76			16,15		12,86			40,81		1,8				1,8	0,54				0,54	2,34	43,15
ОЛ 60.10.8-Т-1							8,04		7,76			16,15		12,86			40,81		4,2				4,2	1,26				1,26	5,46	46,27
ОЛ 63.10.8-Т							8,04		7,76			16,99		13,42			42,21		1,8				1,8	0,54				0,54	2,34	44,55
ОЛ 63.10.8-Т-1							8,04		7,76			16,99		13,42			42,21		4,2				4,2	1,26				1,26	5,46	47,67
РБ 9.24.8-Т								1,71						3,26			4,97		1,0			0,55	1,55	1,22				1,22	2,77	7,74
РЛ 11.24.8-Т								1,71						3,99			5,7		1,0			0,55	1,55	1,22				1,22	2,77	8,47

Нач. отд.	Печерский	XII.88
Гл. констр.	Бунин	
Гл. спец.	Новлева	
Рук. гр.	Иванова	
Провер.	Иванова	
Расчит.	Муратова	
Исполнит.	Веселков	
Н. контр.	Бунич	

1.137.1 КЛ-3 1-3 ВРС

Ведомость расхода стали на элемент, кг

Стадия	Лист	Листов
Р	1	—

ПЕННИИПРОЕКТ ОКУ

Взам. инв. № | Подпись и дата | Инв. № подл.

1

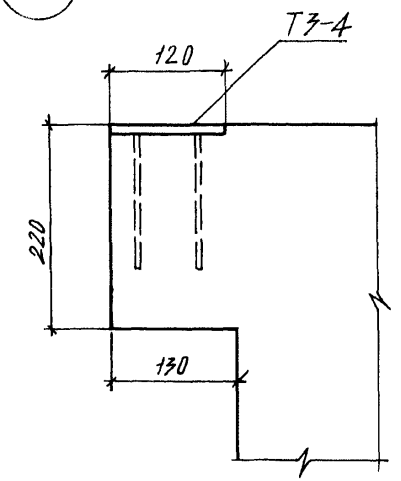

2

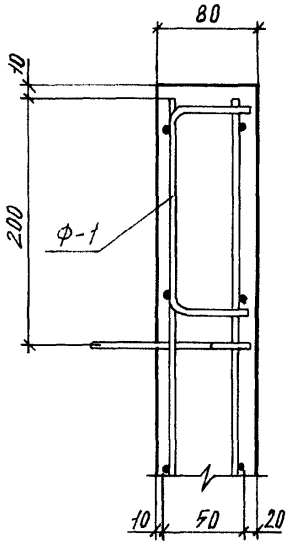

3

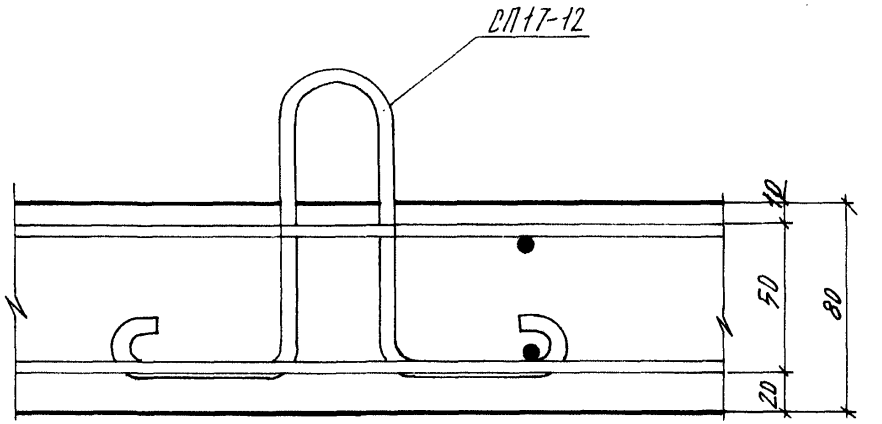

Нач.отд.	Печерский		XII.88
Гл.констр.	Бунич		
Гл.спец.	Иовлева		
Рук.гр.	Иванова		
Провер.	Иванова		
Разработ.	Муратова		
Исполнил	Веделков		
Н.контр.	Бунич		

1.137.1 КЛ-3 1-3 14

Детали

Стадия	Лист	Листов
Р	1	—

ЛЕННИИПРОЕКТ
ОКУ

Формат 1

Согласовано

Взам. инв. №

Подпись и дата

Инв. № подл.

gost.e-ecolog.ru