ТИПОВЫЕ КОНСТРУКЦИИ, ИЗДЕЛИЯ И УЗЛЫ ЗДАНИЙ И СООРУЖЕНИЙ

СЕРИЯ 3.702-2/84

# СБОРНЫЕ ЖЕЛЕЗОБЕТОННЫЕ ПРЕДВАРИТЕЛЬНО-НАПРЯЖЕННЫЕ СИЛОСЫ ДИАМЕТРОМ 12м КАННЕЛЮРНОГО ТИПА ДЛЯ ХРАНЕНИЯ ЗЕРНА

## ВЫПУСК 3

МЕТАЛЛИЧЕСКИЕ КОНСТРУКЦИИ
ЧЕРТЕЖИ КМ


РАЗРАБОТАНЫ ХАРЬКОВСКИМ ПРОМСТРОЙНИИПРОЕКТОМ
СОВМЕСТНО С ХАРЬКОВСКИМ ПРОМЗЕРНОПРОЕКТОМ
НИИЭКВ И ЦНИИСК ИМ КУЧЕРЕНКО

ГЛАВНЫЙ ИНЖЕНЕР ХПСНИИП Ф.Ф.ДОВГИЙ

ГЛАВНЫЙ ИНЖЕНЕР ПРОЕКТА А.М.МОНИН



УТВЕРЖДЕНЫ
И ВВЕДЕНЫ В ДЕЙСТВИЕ С 1 ИЮНЯ 1986г
ПОСТАНОВЛЕНИЕМ ГОССТРОЯ СССР
ОТ 5 МАРТА 1986г № 25


gost.e-ecolog.ru

## Содержание


| № п/п | Обозначение | Наименование | Стр. |
|---|---|---|---|
| 1 | 3.702-2/84.3.00 | Содержание. | 2 |
| 2 | 3.702-2/84300 ПЗ | Пояснительная записка. | 3 |
| 3 | 3.702-2/84.3.00 ВМС | Техническая спецификация металла. | 4÷19 |
| 4 | 3.702-2/84.3.01 | Надсилосная галерея ГЛ-1. | 20 |
| 5 | 3.702-2/84.3.02 | Надсилосные галереи ГЛ-2; ГЛ-3. | 21 |
| 6 | 3.702-2/84.3.03 | Надсилосная галерея ГЛ-4. Схемы ферм. | 22 |
| 7 | 3.702-2/84.3.04 | Надсилосные галереи ГЛ-5; ГЛ-6. | 23 |
| 8 | 3.702-2/84.3.05 | Надсилосная галерея ГЛ-7. | 24 |
| 9 | 3.702-2/84.3.06 | Надсилосные галереи ГЛ-8; ГЛ-9. Переходной мостик М-1. | 25 |
| 10 | 3.702-2/84.3.07 | Схема воронки и разгрузочной трубы. | 26 |
| 11 | 3.702-2/84.3.08 | Монорельс и стремянка. | 27 |
| 12 | 3.702-2/84.3.09 | Наружная лестница. | 28 |
| 13 | 3.702-2/84.3.10 | Площадка на отм. 8.800. | 29 |
| 14 | 3.702-2/84.3.11 | Площадка на отм. 8.800. Разрезы. Узлы 14, 15, 16. | 30 |
| 15 | 3.702-2/84.3.12 | Узлы 1; 2; 3. | 31 |
| 16 | 3.702-2/84.3.13 | Узел 4. | 32 |
| 17 | 3.702-2/84.3.14 | Узлы 5; 6, 7; 8. | 33 |
| 18 | 3.702-2/84.3.15 | Узлы 9; 10, 11; 12; 13. | 34 |
| 19 | 3.702-2/84.3.16 | Обвязочное кольцо воронки. | 35 |


## Ведомость спецификаций

| Лист | Наименование | Примечания |
|---|---|---|
| | Техническая спецификация металла: | |
| 1,2 | Секции С-1, С-2, С-5 | |
| 2,3 | Секции С-2а, С-2б | |
| 4 | Секция С-3 | |
| 5,6 | Секции С-4, С-4а | |
| 6,7,8 | Секции С-6, С-6а | |
| 8,9 | Секция С-7 | |
| 10,11 | Для варианта монолитного кольца силосов: СК12-1-1, СК12-2-1, СК12С-1-1, СК12С-2-1. | |
| 11,12 | Для варианта монолитного кольца силосов: СК12-1-2, СК12-2-2. | |
| 13 | Площадка под силосный транспортер для трех рядов силосов. | |
| 14 | Площадка под силосный транспортер для двух рядов силосов. | |
| 15,16 | Наружная лестница. Переходной мостик. | |

## Нагрузки

| Место положен. | Наименование нагрузок | Единица изм. | Нормативная нагрузка | Коэффициент перегрузки | Расчетная нагрузка | Примечания |
|---|---|---|---|---|---|---|
| Постоянные нагрузки | | | | | | |
| Кровля надсилосных галерей | Собственный вес профнастила | кгс/м² | 16.0 | 1.05 | 17 | |
| | Собственный вес металлоконструкций | —"— | 52.0 | 1.05 | 55 | |
| Пол надсилосн. галерей | Железобетонная плита | —"— | 174 | 1.1 | 192 | |
| | Асфальтобетонный пол δ=50 мм | —"— | 92.0 | 1.3 | 120 | |
| | Собственный вес металлоконструкций | —"— | 45 | 1.05 | 50 | |
| Наружное покрытие силосов | Железобетонная плита покрытия | —"— | 300 | 1.1 | 330 | |
| | Легкий бетон для уклона δср=50 мм | —"— | 45.0 | 1.2 | 55 | |
| | Водоизоляционный ковер | —"— | 20.0 | 1.2 | 25 | |
| | Защитный слой из гравия. | —"— | 42 | 1.2 | 50 | |
| Временные длительные | | | | | | |
| Наружное покрытие силосов | Полезная нагрузка | кгс/м² | 200 | 1.4 | 280 | |
| | | | | | | |
| | | | | | | |
| Пол надсилосной галереи | Полезная нагрузка и просыпь | кгс/м² | 300 | 1.3 | 390 | |
| | | | | | | |
| Кратковременные нагрузки | | | | | | |
| Для галерей | Снеговая нагрузка для Ш района. | кгс/м² | 100 | 1.6 | 160 | |
| | Скоростной напор ветра Ш района | —"— | 45 | 1.3 | 58.5 | |
| Для площадок | Снеговая нагрузка для Ш района | —"— | 100 | 1.4 | 140 | |
| | | | | | | |
| Под надсилосной галереи | Нагрузка от ленты конвейера | кгс/м² | 200 | 1.4 | 280 | |
| | Вес термоподвески | —"— | 3 | 1.2 | 3.6 | |
| | Разгрузочная тележка (P, P, P, P; 1500; 1000) | тс | 0.625 | 1.1×1.2 | 0.825 | |



Типовой проект разработан в соответствии с действующими нормами и правилами и предусматривает мероприятия, обеспечивающие взрывную, взрывопожарную и пожарную безопасность при эксплуатации здания.

Главный инженер проекта /А.М. Монин/

| Изм. | Лист | № докум. | Подпись | Дата |
|---|---|---|---|---|
| Нач. отд. | | Светличный | | |
| Гл. спец. | | Капитульский | | |
| Рук. гр. | | Котенко | | |
| Ст. инж. | | Холоденко | | |
| Исполн. | | Ятелева | | |

3.702-2/84 3.00

Содержание

| Литер | Лист | Листов |
|---|---|---|
| Р | | |

Госстрой СССР Харьковский Промстройниипроект

21207-07 3

## Общие указания.

### 1. Общие положения.

1.1. Чертежи стальных конструкций марки „КП" выполнены в соответствии со следующими нормативными документами:

СНиП II-23-81 „Стальные конструкции. Нормы проектирования",

СНиП II-6-74 „Нагрузки и воздействия. Нормы проектирования",

СНиП II-28-73* „Защита строительных конструкций от коррозии. Нормы проектирования"

„Правилами учета степени ответственности зданий и сооружений при проектировании конструкций."

При этом класс ответственности здания установлен II, в связи с чем при расчете конструкций принят коэффициент надежности по назначению $\gamma = 0{,}95$.

### 2. Материал конструкций

2.1. Для стальных конструкций при расчетной температуре эксплуатации сооружения до −40°С включительно принимаются следующие марки стали:

I Прокат листовой, широкополосный и универсальный из углеродистой и низколегированной стали с гарантированным уровнем технических свойств, дифференцированный по 1 и 2 группе прочности, поставляемый в соответствии с ТУ 14-1-3023-80 из стали класса:

ВСт3 сп 5-1 – для ферм и косынок ферм, балок пола надсилосных галерей,

ВСт3 пс 6-1 – для воронки (кроме районов сейсмичностью в 8 баллов), разгрузочной трубы, площадок под дипосный анализатор и балок перекрытий;

ВСт3 Гпс 5-1 – для монорельсов и деталей их крепления;

09Г2С-6-1 – для воронок в районах сейсмичностью 8 баллов.

II Сталь углеродистая обыкновенного качества, для сварных конструкций по ГОСТ 380-71* марки ВСт3кп2 – для остальных конструкций.

### 3 Изготовление и монтаж.

3.1. Все конструкции сварные. Для соединения элементов конструкций применять полуавтоматическую сварку плавящимся электродом в среде углекислого газа по ГОСТ 8050-76.

Сварочные материалы принимать по таблице 55 СНиП II-23-81.

Режим и порядок сварки определяются технологическим процессом, разработанным заводом-изготовителем.

В случае перехода на ручную сварку конструкций применять электроды по ГОСТ 9467-75 следующих типов:

Э46 – для сварки конструкций из низколегированной стали, для сварки ферм и балок пола надсилосных галерей, связей, трубы, воронки;

Э42А – для монорельсов и деталей их крепления;

Э42 – для остальных конструкций.

3.2. Монтаж конструкций производить на монтажной электросварке и болтах грубой точности по ГОСТ 15589-70* класса 5.8 в соответствии с таблицей 57 СНиП II-23-81.

3.3 Гайки болтов после проверки правильности смонтированных конструкций должны быть плотно затянуты и предохранены от откручивания постановкой пружинных шайб.

3.4. Все неоговоренные болты принять М20. Минимальные толщины угловых швов в зависимости от вида соединения и вида сварки принимать по расчету, но не менее указанных в таблице 38 СНиП II-23-81.

3.5. Изготовление и монтаж стальных конструкций производить в соответствии с требованиями главы СНиП III-18-75 „Металлические конструкции. Правила производства и приемки работ";

– технических условий организации, разрабатывающей проект;

– дополнительных технических требований монтажных организаций, согласованных с организацией, разработавшей проект.

3.6. Все монтажные крепления, прихватки, временные приспособления после монтажа должны быть сняты, а места приварки зачищены.

3.7. В узлах и деталях приведены принципиальные решения соединения элементов конструкций. Количество, диаметр болтов, длина и толщина сварных швов определяются на основании расчетных усилий, указанных в ведомостях элементов. Элементы, для которых расчетные усилия не приведены, крепить на двух болтах или на электросварке на усилие 50 тс.

3.8. Балки перекрытий под монолитные или сборные железобетонные плиты рассчитаны без учета понижающего коэффициента 0,8, поэтому общая устойчивость балок должна быть обеспечена путём приварки сварных плит к полкам балок.

3.9 Сварку элементов ферм из гнутых профилей толщиной 4 мм и элементов крепления к ним осуществлять швом $h_w = 4$ мм

3.10. Элементы ферм из гнутых профилей работают на местный изгиб в 2-х плоскостях, поэтому их следует варить сплошным швом.

3.11 Монтаж галерей ГЛ-1÷ГЛ-9 предусмотрен блоками. В состав блока входят две вертикальные фермы со связями и металлическими балками, а также сборные железобетонные плиты, опирающиеся на период монтажа на балку „В". После монтажа блока происходит переопирание железобетонных плит на железобетонное кольцо и балка „В" демонтируется.

3.12. Наружная лестница на листе 09 разработана для варианта силосов на свайном основании. Для варианта силосов на естественном основании лестница решается аналогично в индивидуальном проекте

3.13. При разработке чертежей марки „КМД" все усилия, указанные на схемах, воспринимаются только швами, идущими вдоль фермы. Горизонтальные швы, идущие поперек элемента фермы, воспринимают только горизонтальные усилия от ветровых нагрузок.

3.14 При разработке деталировочных чертежей крупногабаритные конструкции расчленить на отправочные марки в зависимости от места изготовления конструкций и способа их транспортирования на строительную площадку. При этом монтажные стыки должны быть выполнены заводскими.

3.15. Все стальные конструкции, за исключением внутренних поверхностей воронок, подлежат антикоррозийной защите: на заводе-изготовителе металлоконструкций – один слой лака ПФ-170 по грунтовке ГФ-0119 и один слой лака ПФ-170 по ГОСТ 15907-70* на строительной площадке.

3.16 Нагрузки на конструкции надсилосных галерей приведены на листе 00 данного выпуска.

| | | | |
|---|---|---|---|
| Нач. отд. | Кулешов | | |
| Гл. спец. | Сердюков | | |
| Н. отд. | Шевченко | | |
| Рук. гр. | Чернышев | | |
| Гл. инж. | Харченко | | |
| Составил | Шестова | | |

3.702-2/84.3.00 ПЗ

Пояснительная записка

| Лит. | Масса | Масштаб |
|---|---|---|
| Р | | |

| Лист | Листов |
|---|---|
| 1 | 1 |

Госстрой СССР ХАРЬКОВСКИЙ ПРОМСТРОЙНИИПРОЕКТ

| Вид профиля и ГОСТ | Марка металла и ГОСТ | Обозначение и размер профиля (мм) | Номер по порядку | Код: Марки металла | Код: Профиля | Код: Размера профиля | Количество (шт.) | Длина (мм) | Масса металла по элементам конструкций (т): Балки | Фермы | Связи | Общая масса (т) | Масса потребности в металле по кварталам (заполняется изготовителем) (т): I | II | III | IV | Заполняется ВЦ |
|---|---|---|---|---|---|---|---|---|---|---|---|---|---|---|---|---|---|
| | | | | | | | | | Код элемента конструкций | | | | | | | | |
| 1 | 2 | 3 | 4 | 5 | 6 | 7 | 8 | 9 | 526181 | 526131 | 526164 | | | | | | |
| Секция С-1; С-2; С-5 | | | | | | | | | | | | | | | | | |
| Балки двутавровые ГОСТ 8239-72* | ВСт3пс6-1 | I 16 | 1 | | | 24147 | | | 0.2 | | | 0.2 | | | | | |
| | | I 20 | 2 | | | 24171 | | | 0.2 | | | 0.2 | | | | | |
| | Итого: | | 3 | 12300 | | | | | 0.4 | | | 0.4 | | | | | |
| Всего профиля: | | | 4 | | 24007 | | | | 0.4 | | | 0.4 | | | | | |
| Двутавры с параллельными гранями полок ТУ 14-2-24-72: Нормальные двутавры | ВСт3сп5-1 | I 30Б2 | 5 | | | | | | 0.8 | | | 0.8 | | | | | |
| | Итого: | | 6 | 14460 | | | | | 0.8 | | | 0.8 | | | | | |
| Всего профиля: | | | 7 | | 24511 | | | | 0.8 | | | 0.8 | | | | | |
| Широкополочные двутавры | ВСт3сп5-1 | I 35Ш1 | 8 | | | | | | 0.3 | | | 0.3 | | | | | |
| | Итого: | | 9 | 14460 | | | | | 0.3 | | | 0.3 | | | | | |
| Всего профиля: | | | 10 | | 24619 | | | | 0.3 | | | 0.3 | | | | | |
| Швеллеры с уклоном внутренних граней ГОСТ 8240-72 | ВСт3пс6-1 | [ 12 | 11 | | | 26158 | | | 0.2 | | | 0.2 | | | | | |
| | | [ 20 | 12 | | | 26239 | | | 0.2 | | | 0.2 | | | | | |
| | | [ 24 | 13 | | | 26271 | | | 0.4 | | | 0.4 | | | | | |
| | Итого: | | 14 | 12300 | | | | | 0.8 | | | 0.8 | | | | | |
| | ВСт3сп5-1 | [ 30 | 15 | | | 26310 | | | | 0.9 | | 0.9 | | | | | |
| | Итого: | | 16 | 14460 | | | | | | 0.9 | | 0.9 | | | | | |
| Всего профиля: | | | 17 | | 26108 | | | | 0.8 | 0.9 | | 1.7 | | | | | |
| Сталь угловая равнополочная ГОСТ 8509-72* | ВСт3кп2 | L 63×6 | 18 | | | | | | | | 0.4 | 0.4 | | | | | |
| | Итого: | | 19 | 11240 | | | | | | | 0.4 | 0.4 | | | | | |
| | ВСт3сп5-1 | L 125×12 | 20 | | | | | | | 0.1 | | 0.1 | | | | | |
| | Итого: | | 21 | 14460 | | | | | | 0.1 | | 0.1 | | | | | |
| Всего профиля: | | | 22 | | 21113 | | | | | 0.1 | 0.4 | 0.5 | | | | | |
| Сталь угловая неравнополочная ГОСТ 8510-72* | ВСт3сп5-1 | L 200×125×4 | 23 | | | | | | | 0.1 | | 0.1 | | | | | |
| | Итого: | | 24 | 14460 | | | | | | 0.1 | | 0.1 | | | | | |
| Всего профиля: | | | 25 | | 22004 | | | | | 0.1 | | 0.1 | | | | | |
| Сталь листовая горячекатаная ГОСТ 19903-74* | ВСт3пс6-1 | S 4 | 26 | | | | | | 0.1 | | | 0.1 | | | | | |
| | | S 8 | 27 | | | | | | 0.1 | | | 0.1 | | | | | |
| | | S 10 | 28 | | | | | | 0.1 | | | 0.1 | | | | | |
| | Итого: | | 29 | 12300 | | | | | 0.3 | | | 0.3 | | | | | |
| | ВСт3сп5-1 | S 6 | 30 | | | | | | | 0.3 | | 0.3 | | | | | |
| | | S 8 | 31 | | | | | | | 0.1 | | 0.1 | | | | | |
| | | S 10 | 32 | | | | | | | 0.1 | | 0.1 | | | | | |
| | | S 14 | 33 | | | | | | | 0.1 | | 0.1 | | | | | |

| Изм. | Лист | N документ | Подпись | Дата |
|---|---|---|---|---|
| Нач. отд. | | Светличный | | |
| Гл. спец. | | Капитульский | | |
| Рук. гр. | | Котенко | | |
| Ст. инж. | | Холодёнко | | |
| Заказ ст. состав | | Холодёнко | | |
| Заказ ст. пропер. | | Шмелева | | |

3.702-2/84.3.00. ВМС

Техническая спецификация металла.

| Лит. | Лист | Листов |
|---|---|---|
| Р | 1 | 16 |

ГОССТРОЙ СССР ХАРЬКОВСКИЙ ПРОМСТРОЙНИИПРОЕКТ

21207-07 5

| Вид профиля и ГОСТ | Марка металла и ГОСТ | Обозначение и габарит профиля (мм) | Номер по порядку | Код: марки металла | Код: профиля | Код: размера профиля | Количество (шт) | Длина (мм) | Масса металла по элементам конструкций (т): Балки | Фермы | Связи | Общая масса (т) | Масса потребности в металле по кварталам (заполняется изготовителем) (т): I | II | III | IV | 5 Заполняется ВЦ |
|---|---|---|---|---|---|---|---|---|---|---|---|---|---|---|---|---|---|
| | | | | | | | | | Код элемента конструкций: 526181 | 526151 | 526164 | | | | | | |
| 1 | 2 | 3 | 4 | 5 | 6 | 7 | 8 | 9 | | | | | | | | | |
| Сталь листовая горячекатаная ГОСТ 19903-74* | ВСт3сп5-1 | S 20 | 34 | | | | | | | 0.1 | | 0.1 | | | | | |
| | Итого: | | 35 | 14460 | | | | | | 0.7 | | 0.7 | | | | | |
| | ВСт3кп2 | S 6 | 36 | | | | | | | | 0.1 | 0.1 | | | | | |
| | Итого: | | 37 | 11240 | | | | | | | 0.1 | 0.1 | | | | | |
| Всего профиля: | | | 38 | | 71110 | | | | 0.3 | 0.7 | 0.1 | 1.1 | | | | | |
| Листы стальные с ромбическим и чечевичным рифлением ГОСТ 8568-77* | ВСт3пс6-1 | Риф. ст. 55 | 39 | | | | | | 0.8 | | | 0.8 | | | | | |
| | Итого: | | 40 | 12300 | | | | | 0.8 | | | 0.8 | | | | | |
| Всего профиля: | | | 41 | | 71315 | | | | 0.8 | | | 0.8 | | | | | |
| Швеллер гнутый равнополочный ГОСТ 8278-83 | ВСт3пс6-1 | Гн [ 120×60×4 | 42 | | | 73210 | | | 0.3 | | | 0.3 | | | | | |
| | Итого: | | 43 | 12300 | | | | | 0.3 | | | 0.3 | | | | | |
| Всего профиля: | | | 44 | | 73007 | | | | 0.3 | | | 0.3 | | | | | |
| Профили стальные гнутые квадратного сечения ТУ 36-2287-80 | ВСт3сп5-1 | □ 125×4 | 45 | | | | | | | 1.5 | | 1.5 | | | | | |
| | | □ 125×8 | 46 | | | | | | | 1.2 | | 1.2 | | | | | |
| | Итого: | | 47 | 14460 | | | | | | 2.7 | | 2.7 | | | | | |
| Всего профиля: | | | 48 | | 77119 | | | | | 2.7 | | 2.7 | | | | | |
| Всего масса металла: | | | 49 | | | | | | 3.7 | 4.5 | 0.5 | 8.7 | | | | | |
| В том числе по маркам стали: | ВСт3пс6-1 ТУ 14-1-3023-80 | | 50 | | | | | | 2.6 | | | 2.6 | | | | | |
| | ВСт3сп5-1 ТУ 14-1-3023-80 | | 51 | | | | | | 1.1 | 4.5 | | 5.6 | | | | | |
| | ВСт3кп2 ГОСТ 380-71* | | 52 | | | | | | | | 0.5 | 0.5 | | | | | |
| Секция С-2а ; С-2б | | | | | | | | | | | | | | | | | |
| Балки двутавровые ГОСТ 8239-72* | ВСт3пс6-1 | I 16 | 1 | | | 24147 | | | 0.2 | | | 0.2 | | | | | |
| | | I 20 | 2 | | | 24171 | | | 0.2 | | | 3.2 | | | | | |
| | Итого: | | 3 | 12300 | | | | | 0.4 | | | 0.4 | | | | | |
| Всего профиля: | | | 4 | | 24007 | | | | 0.4 | | | 0.4 | | | | | |
| Двутавры с параллельными гранями полок ТУ 14-2-24-72: Нормальные двутавры | ВСт3сп5-1 | I 30Б2 | 5 | | | | | | 0.8 | | | 0.8 | | | | | |
| Итого: | | | 6 | 14460 | | | | | 0.8 | | | 0.8 | | | | | |
| Всего профиля: | | | 7 | | 24511 | | | | 0.8 | | | 0.8 | | | | | |
| Широкополочные двутавры | ВСт3сп5-1 | I 35Ш1 | 8 | | | | | | 0.3 | | | 0.3 | | | | | |
| Итого: | | | 9 | 14460 | | | | | 0.3 | | | 0.3 | | | | | |
| Всего профиля: | | | 10 | | 24619 | | | | 0.3 | | | 0.3 | | | | | |
| Швеллеры с уклоном внутренних граней ГОСТ 8240-72 | ВСт3пс6-1 | [ 12 | 11 | | | 26158 | | | 0.2 | | | 0.2 | | | | | |
| | | [ 20 | 12 | | | 26239 | | | 0.2 | | | 0.2 | | | | | |
| | | [ 24 | 13 | | | 26271 | | | 0.4 | | | 0.4 | | | | | |
| | Итого: | | 14 | 12300 | | | | | 0.8 | | | 0.8 | | | | | |
| | ВСт3сп5-1 | [ 30 | 15 | | | 26310 | | | | 0.9 | | 0.9 | | | | | |
| | Итого: | | 16 | 14460 | | | | | | 0.9 | | 0.9 | | | | | |
| Всего профиля: | | | 17 | | 26108 | | | | 0.8 | 0.9 | | 1.7 | | | | | |

| Вид профиля и ГОСТ | Марка металла и ГОСТ | Обозначение и размер профиля (мм) | Номер по порядку | Код марки металла | Код профиля | Код размера профиля | Количество (шт) | Длина (мм) | Масса металла по элементам конструкций (т) Балки | Фермы | Связи | | | | | | | | Общая масса (т) | Масса потребности в металле по кварталам (заполняется изготовителем) (т) I | II | III | IV | 6 Заполняется ВНИИ |
|---|---|---|---|---|---|---|---|---|---|---|---|---|---|---|---|---|---|---|---|---|---|---|---|
| | | | | | | | | | Код элемента конструкций 526181 | 526151 | 526164 | | | | | | | | | | | | |
| 1 | 2 | 3 | 4 | 5 | 6 | 7 | 8 | 9 | | | | | | | | | | | | | | | |
| Сталь угловая равнополочная ГОСТ 8509-72* | ВСт3кп2 | L 63×6 | 18 | | | | | | | | 0.4 | | | | | | | | 0.4 | | | | |
| | Итого: | | 19 | 11240 | | | | | | | 0.4 | | | | | | | | 0.4 | | | | |
| | ВСт3сп5-1 | L 125×12 | 20 | | | | | | | 0.1 | | | | | | | | | 0.1 | | | | |
| | Итого: | | 21 | 14460 | | | | | | 0.1 | | | | | | | | | 0.1 | | | | |
| Всего профиля: | | | 22 | | 21115 | | | | | 0.1 | 0.4 | | | | | | | | 0.5 | | | | |
| Сталь угловая неравнополочная ГОСТ 8510-72* | ВСт3сп5-1 | L 200×125×4 | 23 | | | | | | | 0.1 | | | | | | | | | 0.1 | | | | |
| | Итого: | | 24 | 14460 | | | | | | 0.1 | | | | | | | | | 0.1 | | | | |
| Всего профиля: | | | 25 | | 22004 | | | | | 0.1 | | | | | | | | | 0.1 | | | | |
| Сталь листовая горячекатаная ГОСТ 19903-74* | ВСт3пс6-1 | S 4 | 26 | | | | | | 0.1 | | | | | | | | | | 0.1 | | | | |
| | | S 8 | 27 | | | | | | 0.1 | | | | | | | | | | 0.1 | | | | |
| | | S 10 | 28 | | | | | | 0.1 | | | | | | | | | | 0.1 | | | | |
| | Итого: | | 29 | 12300 | | | | | 0.3 | | | | | | | | | | 0.3 | | | | |
| | ВСт3сп5-1 | S 6 | 30 | | | | | | | 0.3 | | | | | | | | | 0.3 | | | | |
| | | S 8 | 31 | | | | | | | 0.1 | | | | | | | | | 0.1 | | | | |
| | | S 10 | 32 | | | | | | | 0.1 | | | | | | | | | 0.1 | | | | |
| | | S 14 | 33 | | | | | | | 0.1 | | | | | | | | | 0.1 | | | | |
| | | S 20 | 34 | | | | | | | 0.1 | | | | | | | | | 0.1 | | | | |
| | Итого: | | 35 | 14460 | | | | | | 0.7 | | | | | | | | | 0.7 | | | | |
| | ВСт3кп2 | S 6 | 36 | | | | | | | | 0.1 | | | | | | | | 0.1 | | | | |
| | Итого: | | 37 | 11240 | | | | | | | 0.1 | | | | | | | | 0.1 | | | | |
| Всего профиля: | | | 38 | | 71110 | | | | 0.3 | 0.7 | 0.1 | | | | | | | | 1.1 | | | | |
| Листы стальные с ромбическим и чечевичным рифлением ГОСТ 8568-77* | ВСт3пс6-1 | Рифл. ст. 35 | 39 | | | | | | 0.8 | | | | | | | | | | 0.8 | | | | |
| | Итого: | | 40 | 12300 | | | | | 0.8 | | | | | | | | | | 0.8 | | | | |
| Всего профиля: | | | 41 | | 71315 | | | | 0.8 | | | | | | | | | | 0.8 | | | | |
| Швеллер гнутый равнополочный ГОСТ 8278-83 | ВСт3пс6-1 | Гн [ 120×60×4 | 42 | | | 73210 | | | 0.3 | | | | | | | | | | 0.3 | | | | |
| | Итого: | | 43 | 12300 | | | | | 0.3 | | | | | | | | | | 0.3 | | | | |
| Всего профиля: | | | 44 | | 73007 | | | | 0.3 | | | | | | | | | | 0.3 | | | | |
| Профили стальные гнутые квадратного сечения ТУ 36-2287-80 | ВСт3сп5-1 | □ 125×4 | 45 | | | | | | | 1.3 | | | | | | | | | 1.3 | | | | |
| | | □ 125×8 | 46 | | | | | | | 1.0 | | | | | | | | | 1.0 | | | | |
| | Итого: | | 47 | 14460 | | | | | | 2.3 | | | | | | | | | 2.3 | | | | |
| Всего профиля: | | | 48 | | 77119 | | | | | 2.3 | | | | | | | | | 2.3 | | | | |
| Всего масса металла: | | | 49 | | | | | | 3.7 | 4.1 | 0.5 | | | | | | | | 8.3 | | | | |
| В том числе по маркам стали | ВСт3пс6-1 ТУ 14-1-3023-80 | | 50 | | | | | | 2.6 | | | | | | | | | | 2.6 | | | | |
| | ВСт3сп5-1 ТУ 14-1-3023-80 | | 51 | | | | | | 1.1 | 4.1 | | | | | | | | | 5.2 | | | | |
| | ВСт3кп2 ГОСТ 380-71* | | 52 | | | | | | | | 0.5 | | | | | | | | 0.5 | | | | |

| Вид профиля и ГОСТ | Марка металла и ГОСТ | Обозначение и размер профиля (мм) | Номер по порядку | Код: марки металла | Код: профиля | Код: размера профиля | Количество (шт) | Длина (мм) | Масса металла по элементам конструкций (т): Балки (526181) | Фермы (526151) | Связи (526154) | Общая масса (т) | Масса потребности в металле по кварталам (заполняется изготовителем), т: I | II | III | IV | Отметка о выполнении |
|---|---|---|---|---|---|---|---|---|---|---|---|---|---|---|---|---|---|
| 1 | 2 | 3 | 4 | 5 | 6 | 7 | 8 | 9 | | | | | | | | | |
| **Секция С-3** | | | | | | | | | | | | | | | | | |
| Балки двутавровые ГОСТ 8239-72* | ВСт3пс6-1 | I 16 | 1 | | | 24147 | | | 0.2 | | | 0.2 | | | | | |
| | | I 20 | 2 | | | 24171 | | | 0.7 | | | 0.7 | | | | | |
| | | Итого. | 3 | 12300 | | | | | 0.9 | | | 0.9 | | | | | |
| Всего профиля: | | | 4 | | 24007 | | | | 0.9 | | | 0.9 | | | | | |
| Двутавры с параллельными гранями полок ТУ 14-2-24-72 — Нормальные двутавры | ВСт3сп5-1 | I 30Б2 | 5 | | | | | | 0.8 | | | 0.8 | | | | | |
| | Итого: | | 6 | 14460 | | | | | 0.8 | | | 0.8 | | | | | |
| Всего профиля. | | | 7 | | 24511 | | | | 0.8 | | | 0.8 | | | | | |
| Широкополочные двутавры | ВСт3сп5-1 | I 35Ш1 | 8 | | | | | | 0.3 | | | 0.3 | | | | | |
| | Итого: | | 9 | 14460 | | | | | 0.3 | | | 0.3 | | | | | |
| Всего профиля: | | | 10 | | 24619 | — | | | 0.3 | | | 0.3 | | | | | |
| Швеллеры с уклоном внутренних граней ГОСТ 8240-72 | ВСт3пс6-1 | [ 16 | 11 | | | 26162 | | | 0.2 | | | 0.2 | | | | | |
| | | [ 20 | 12 | | | 26239 | | | 0.2 | | | 0.2 | | | | | |
| | | [ 24 | 13 | | | 26271 | | | 0.4 | | | 0.4 | | | | | |
| | Итого: | | 14 | | | | | | 0.8 | | | 0.8 | | | | | |
| | ВСт3сп5-1 | [ 30 | 15 | | | 26310 | | | | 0.9 | | 0.9 | | | | | |
| | Итого: | | 16 | 14460 | | | | | | 0.9 | | 0.9 | | | | | |
| Всего профиля: | | | 17 | | 26108 | | | | 0.8 | 0.9 | | 1.7 | | | | | |
| Сталь угловая равнополочная ГОСТ 8509-72* | ВСт3кп2 | L 50×5 | 18 | | | | | | | | 0.2 | 0.2 | | | | | |
| | | L 63×6 | 19 | | | | | | | | 0.4 | 0.4 | | | | | |
| | Итого: | | 20 | 11240 | | | | | | | 0.6 | 0.6 | | | | | |
| | ВСт3сп5-1 | L 125×12 | 21 | | | | | | | 0.1 | | 0.1 | | | | | |
| | Итого: | | 22 | 14460 | | | | | | 0.1 | | 0.1 | | | | | |
| Всего профиля: | | | 23 | | 21113 | | | | | 0.1 | 0.6 | 0.7 | | | | | |
| Сталь угловая неравнополочная ГОСТ 8510-72* | ВСт3сп5-1 | L 200×125×14 | 24 | | | | | | | 0.1 | | 0.1 | | | | | |
| | Итого | | 25 | 14460 | | | | | | 0.1 | | 0.1 | | | | | |
| Всего профиля: | | | 26 | | 22004 | | | | | 0.1 | | 0.1 | | | | | |
| Сталь листовая горячекатаная ГОСТ 19903-74* | ВСт3пс6-1 | S 4 | 27 | | | | | | 0.1 | | | 0.1 | | | | | |
| | | S 8 | 28 | | | | | | 0.1 | | | 0.1 | | | | | |
| | | S 10 | 29 | | | | | | 0.1 | | | 0.1 | | | | | |
| | Итого: | | 30 | 12300 | | | | | 0.3 | | | 0.3 | | | | | |
| | ВСт3сп5-1 | S 6 | 31 | | | | | | | 0.3 | | 0.3 | | | | | |
| | | S 8 | 32 | | | | | | | 0.1 | | 0.1 | | | | | |
| | | S 10 | 33 | | | | | | | 0.1 | | 0.1 | | | | | |
| | | S 14 | 34 | | | | | | | 0.1 | | 0.1 | | | | | |
| | | S 20 | 35 | | | | | | | 0.1 | | 0.1 | | | | | |
| | Итого: | | 36 | 14460 | | | | | | 0.7 | | 0.7 | | | | | |
| | ВСт3кп2 | S 6 | 37 | | | | | | | | 0.1 | 0.1 | | | | | |
| | Итого: | | 38 | 11240 | | | | | | | 0.1 | 0.1 | | | | | |
| Всего профиля: | | | 39 | | 71110 | | | | 0.3 | 0.7 | 0.1 | 1.1 | | | | | |

| Вид профиля и ГОСТ | Марка металла и ГОСТ | Обозначение и размер профиля (мм) | Номер по порядку | Код: марки металла | Код: профиля | Код: разновидности профиля | Количество (шт.) | Длина (мм) | Масса металла по элементам конструкций, (т): Балки | Фермы | Связи | Общая масса (т) | Масса потребности в металле по кварталам (заполняется изготовителем) (т): I | II | III | IV | Заполняется ВЦ |
|---|---|---|---|---|---|---|---|---|---|---|---|---|---|---|---|---|---|
| | | | | | | | | | Код элемента конструкций: 526181 | 526131 | 526164 | | | | | | |
| 1 | 2 | 3 | 4 | 5 | 6 | 7 | 8 | 9 | | | | | | | | | |
| Листы стальные с ромбическим и чечевичным рифлением ГОСТ 9568-77* | ВСт3пс6-1 | Рифл. ст. S5 | 40 | | | | | | 1.0 | | | 1.0 | | | | | |
| | Итого: | | 41 | 12300 | | | | | 1.0 | | | 1.0 | | | | | |
| Всего профиля: | | | 42 | | 71315 | | | | 1.0 | | | 1.0 | | | | | |
| Швеллер гнутый равнополочный ГОСТ 8278-83 | ВСт3пс6-1 | Гн [ 120×60×4 | 43 | | | 73210 | | | 0.5 | | | 0.5 | | | | | |
| | Итого: | | 44 | 12300 | | | | | 0.5 | | | 0.5 | | | | | |
| Всего профиля: | | | 45 | | 73007 | | | | 0.5 | | | 0.5 | | | | | |
| Профиль стальной гнутый квадратного сечения ТУ 36-2287-80 | ВСт3сп5-1 | □ 125×4 | 46 | | | | | | | 1.7 | | 1.7 | | | | | |
| | | □ 125×8 | 47 | | | | | | | 1.2 | | 1.2 | | | | | |
| | Итого: | | 48 | 14460 | | | | | | 2.9 | | 2.9 | | | | | |
| | ВСт3пс6-1 | □ 125×4 | 49 | | | | | | 1.0 | | | 1.0 | | | | | |
| | Итого: | | 50 | 12500 | | | | | 1.0 | | | 1.0 | | | | | |
| Всего профиля: | | | 51 | | 74119 | | | | 1.0 | 2.9 | 0.7 | 3.9 | | | | | |
| Общ. масса металла: | | | 52 | | | | | | 5.6 | 4.7 | 0.7 | 11.0 | | | | | |
| В том числе по маркам стали: | ВСт3пс6-1 ТУ 14-1-5023-90 | | 53 | | | | | | 4.5 | | | 4.5 | | | | | |
| | ВСт3сп5-1 ТУ 14-1-5023-80 | | 54 | | | | | | 1.1 | 4.7 | | 5.8 | | | | | |
| | Ст3кп2 ГОСТ 380-71* | | 55 | | | | | | | | 0.7 | 0.7 | | | | | |
| Секция С-4, С-4а | | | | | | | | | | | | | | | | | |
| Балки двутавровые ГОСТ 8239-72* | ВСт3пс6-1 | I 16 | 1 | | | 24147 | | | 0.2 | | | 0.2 | | | | | |
| | | II 20 | 2 | | | 24171 | | | 0.5 | | | 0.5 | | | | | |
| | Итого: | | 3 | 12300 | | | | | 0.7 | | | 0.7 | | | | | |
| Всего профиля: | | | 4 | | 24007 | | | | 0.7 | | | 0.7 | | | | | |
| Двутавры с параллельными гранями полок ТУ 14-2-24-72: Нормальные двутавры | ВСт3сп5-1 | I 30 Б2 | 5 | | | | | | 0.8 | | | 0.8 | | | | | |
| Итого: | | | 6 | 14460 | | | | | 0.8 | | | 0.8 | | | | | |
| Всего профиля | | | 7 | | 24511 | | | | 0.8 | | | 0.8 | | | | | |
| Широкополочные двутавры | ВСт3сп5-1 | I 35 Ш1 | 8 | | | | | | 0.3 | | | 0.3 | | | | | |
| Итого: | | | 9 | 14460 | | | | | 0.3 | | | 0.3 | | | | | |
| Всего профиля | | | 10 | | 24619 | | | | 0.3 | | | 0.3 | | | | | |
| Швеллеры с уклоном внутренних граней ГОСТ 8240-72 | ВСт3пс6-1 | [ 16 | 11 | | | 26182 | | | 0.2 | | | 0.2 | | | | | |
| | | [ 20 | 12 | | | 26239 | | | 0.2 | | | 0.2 | | | | | |
| | | [ 24 | 13 | | | 26271 | | | 0.4 | | | 0.4 | | | | | |
| | Итого: | | 14 | 12300 | | | | | 0.8 | | | 0.8 | | | | | |
| | ВСт3сп5-1 | [ 30 | 15 | | | 26310 | | | | 0.9 | | 0.9 | | | | | |
| | Итого: | | 16 | 14460 | | | | | | 0.9 | | 0.9 | | | | | |
| Всего профиля: | | | 17 | | 26108 | | | | 0.8 | 0.9 | | 1.7 | | | | | |
| Сталь угловая равнополочная ГОСТ 8509-72* | ВСт3кп2 | L 50×5 | 18 | | | | | | | | 0.1 | 0.1 | | | | | |
| | | L 63×6 | 19 | | | | | | | | 0.4 | 0.4 | | | | | |
| | Итого: | | 20 | 11240 | | | | | | | 0.5 | 0.5 | | | | | |
| | ВСт3сп5-1 | L 125×12 | 21 | | | | | | | 0.1 | | 0.1 | | | | | |
| | Итого: | | 22 | 14460 | | | | | | 0.1 | | 0.1 | | | | | |
| Всего профиля: | | | 23 | | 21113 | | | | | 0.1 | 0.5 | 0.6 | | | | | |

| Вид профиля и ГОСТ | Марка стали и ГОСТ | Обозначение и размер профиля (мм) | Номер по порядку | Код: марки металла | Код: профиля | Код: размера профиля | Количество (шт) | Длина (мм) | Масса металла по элементам конструкций, (т): Балки | Фермы | Связи | Общая масса (т) | Масса потребности в металле по кварталам (заполняется изготовителем) (т): I | II | III | IV | Запомнится 8Ш |
|---|---|---|---|---|---|---|---|---|---|---|---|---|---|---|---|---|---|
| | | | | | | | | | Код элемента конструкций: 526181 | 526131 | 526164 | | | | | | |
| 1 | 2 | 3 | 4 | 5 | 6 | 7 | 8 | 9 | | | | | | | | | |
| Сталь угловая неравнополочная ГОСТ 8510-72* | ВСт3сп5-1 | L 200×125×14 | 24 | | | | | | | 0,1 | | 0,1 | | | | | |
| | Итого: | | 25 | 14460 | | | | | | 0,1 | | 0,1 | | | | | |
| Всего профиля: | | | 26 | | 22004 | | | | | 0,1 | | 0,1 | | | | | |
| Сталь листовая горячекатаная ГОСТ 19903-74* | ВСт3пс6-1 | S 4 | 27 | | | | | | 0,1 | | | 0,1 | | | | | |
| | | S 8 | 28 | | | | | | 0,1 | | | 0,1 | | | | | |
| | | S 10 | 29 | | | | | | 0,1 | | | 0,1 | | | | | |
| | Итого: | | 30 | 12300 | | | | | 0,3 | | | 0,3 | | | | | |
| | ВСт3сп5-1 | S 6 | 31 | | | | | | | 0,3 | | 0,3 | | | | | |
| | | S 8 | 32 | | | | | | | 0,1 | | 0,1 | | | | | |
| | | S 10 | 33 | | | | | | | 0,1 | | 0,1 | | | | | |
| | | S 14 | 34 | | | | | | | 0,1 | | 0,1 | | | | | |
| | | S 20 | 35 | | | | | | | 0,1 | | 0,1 | | | | | |
| | Итого: | | 36 | 14460 | | | | | | 0,7 | | 0,7 | | | | | |
| | ВСт3кп2 | S 6 | 37 | | | | | | | | 0,1 | 0,1 | | | | | |
| | Итого: | | 38 | 11240 | | | | | | | 0,1 | 0,1 | | | | | |
| Всего профиля: | | | 39 | | 71110 | | | | 0,3 | 0,7 | 0,1 | 1,1 | | | | | |
| Листы стальные с ромбическим и чечевичным рифлением ГОСТ 8568-77* | ВСт3пс6-1 | Риф. ст S 5 | 40 | | | | | | 1,0 | | | 1,0 | | | | | |
| | Итого: | | 41 | 12300 | | | | | 1,0 | | | 1,0 | | | | | |
| Всего профиля: | | | 42 | | 71315 | | | | 1,0 | | | 1,0 | | | | | |
| Швеллер гнутый равнополочный ГОСТ 8278-83 | ВСт3пс6-1 | Гн [ 120×60×4 | 43 | | | | | | 0,4 | | | 0,4 | | | | | |
| | Итого: | | 44 | 12300 | | | | | 0,4 | | | 0,4 | | | | | |
| Всего профиля: | | | 45 | | 73007 | | | | 0,4 | | | 0,4 | | | | | |
| Профиль стальной гнутый квадратного сечения ТУ 36-2287-80 | ВСт3сп5-1 | □ 125×4 | 46 | | | | | | | 1,6 | | 1,6 | | | | | |
| | | □ 125×8 | 47 | | | | | | | 1,2 | | 1,2 | | | | | |
| | Итого: | | 48 | 14460 | | | | | | 2,8 | | 2,8 | | | | | |
| | ВСт3пс6-1 | □ 125×4 | 49 | | | | | | 0,5 | | | 0,5 | | | | | |
| | Итого: | | 50 | 12300 | | | | | 0,5 | | | 0,5 | | | | | |
| Всего профиля: | | | 51 | | 77119 | | | | 0,5 | 2,8 | | 3,3 | | | | | |
| Всего масса металла | | | 52 | | | | | | 4,8 | 4,6 | 0,6 | 10,0 | | | | | |
| В том числе по маркам стали | ВСт3пс6-1 ТУ 14-1-3023-80 | | 53 | | | | | | 3,7 | | | 3,7 | | | | | |
| | ВСт3сп5-1 ТУ 14-1-3023-80 | | 54 | | | | | | 1,1 | 4,6 | | 5,7 | | | | | |
| | ВСт5кп2 ГОСТ 380-71* | | 55 | | | | | | | | 0,6 | 0,6 | | | | | |
| **Секция С-6 ; С-6а** | | | | | | | | | | | | | | | | | |
| Балки двутавровые ГОСТ 8239-72* | ВСт3пс6-1 | I 16 | 1 | | | 24147 | | | 0,2 | | | 0,2 | | | | | |
| | | I 20 | 2 | | | 24171 | | | 0,2 | | | 0,2 | | | | | |
| | Итого: | | 3 | 12307 | | | | | 0,4 | | | 0,4 | | | | | |
| Всего профиля: | | | 4 | | 24007 | | | | 0,4 | | | 0,4 | | | | | |

| Вид профиля и ГОСТ | Марка металла и ГОСТ | Обозначение и размер профиля (мм) | Номер по порядку | КОД: Марки металла | КОД: Профиля | КОД: Размера профиля | Количество (шт.) | Длина (мм) | Масса металла по элементам конструкций (т): Балки | Фермы | Связи | Общая масса (т) | Масса потребности в металле по кварталам (заполняется изготовителем) (т): I | II | III | IV | Заполняется ВЦ |
|---|---|---|---|---|---|---|---|---|---|---|---|---|---|---|---|---|---|
| | | | | | | | | | Код элемента конструкций | | | | | | | | |
| 1 | 2 | 3 | 4 | 5 | 6 | 7 | 8 | 9 | 526181 | 526131 | 526164 | | | | | | |
| Двутавры с параллельными гранями полок ТУ 14-2-23-72 — Нормальные двутавры | ВСт3пс6-1 | I 30Б2 | 5 | | | | | | 0.8 | | | 0.8 | | | | | |
| | Итого: | | 6 | 12300 | | | | | 0.8 | | | 0.8 | | | | | |
| Всего профиля: | | | 7 | | 24511 | | | | 0.8 | | | 0.8 | | | | | |
| Широкополочные двутавры | ВСт3пс6-1 | I 35Ш1 | 8 | | | | | | 0.3 | | | 0,3 | | | | | |
| | Итого: | | 9 | 12300 | | | | | 0.3 | | | 0.3 | | | | | |
| Всего профиля: | | | 10 | | 24519 | | | | 0.3 | | | 0.3 | | | | | |
| Швеллеры с уклоном внутренних граней ГОСТ 8240-72 | ВСт3пс6-1 | [ 12 | 11 | | | 26158 | | | 0.2 | | | 0,2 | | | | | |
| | | [ 20 | 12 | | | 26239 | | | 0.2 | | | 0,2 | | | | | |
| | | [ 24 | 13 | | | 26271 | | | 0.4 | | | 0,4 | | | | | |
| | Итого: | | 14 | 12300 | | | | | 0,8 | | | 0.8 | | | | | |
| | ВСт3сп5-1 | [ 30 | 15 | | | 26310 | | | | 0,9 | | 0,9 | | | | | |
| | Итого: | | 16 | 14450 | | | | | | 0,9 | | 0,9 | | | | | |
| Всего профиля: | | | 17 | | 26108 | | | | 0,8 | 0,9 | | 1,7 | | | | | |
| Сталь угловая равнополочная ГОСТ 8509-72* | ВСт3кп2 | L 50x5 | 18 | | | | | | | | 0,1 | 0,1 | | | | | |
| | | L 63x6 | 19 | | | | | | | | 0,4 | 0,4 | | | | | |
| | Итого: | | 20 | 11240 | | | | | | | 0,5 | 0,6 | | | | | |
| | ВСт3сп5-1 | L 125x12 | 21 | | | | | | | 0,1 | | 0,1 | | | | | |
| | Итого: | | 22 | 14460 | | | | | | 0,1 | | 0,1 | | | | | |
| Всего профиля: | | | 23 | | 21113 | | | | | 0,1 | 0,5 | 0,6 | | | | | |
| Сталь угловая неравнополочная ГОСТ 8510-72* | ВСт3сп5-1 | L 200x125x14 | 24 | | | | | | | 0,1 | | 0,1 | | | | | |
| | Итого: | | 25 | 14460 | | | | | | 0,1 | | 0,1 | | | | | |
| Всего профиля: | | | 26 | | 22004 | | | | | 0,1 | | 0,1 | | | | | |
| Сталь листовая горячекатаная ГОСТ 19903-74* | ВСт3пс6-1 | S 4 | 27 | | | | | | 0,1 | | | 0,1 | | | | | |
| | | S 8 | 28 | | | | | | 0,1 | | | 0,1 | | | | | |
| | | S 10 | 29 | | | | | | 0,1 | | | 0,1 | | | | | |
| | Итого: | | 30 | 12300 | | | | | 0,3 | | | 0,3 | | | | | |
| | ВСт3кп2 | S 6 | 31 | | | | | | | | 0.1 | 0,1 | | | | | |
| | Итого: | | 32 | 11240 | | | | | | | 0.1 | 0,1 | | | | | |
| | ВСт3сп5-1 | S 6 | 33 | | | | | | | 0.3 | | 0,3 | | | | | |
| | | S 8 | 34 | | | | | | | 0.1 | | 0,1 | | | | | |
| | | S 10 | 35 | | | | | | | 0.1 | | 0,1 | | | | | |
| | | S 14 | 36 | | | | | | | 0.1 | | 0,1 | | | | | |
| | | S 20 | 37 | | | | | | | 0.1 | | 0,1 | | | | | |
| | Итого: | | 38 | 14460 | | | | | | 0.7 | | 0,7 | | | | | |
| Всего профиля: | | | 39 | | 71110 | | | | 0,3 | 0.7 | 0.1 | 1,1 | | | | | |
| Листы стальные с ромбическим и чечевичным рифлением ГОСТ 8568-77* | ВСт3пс6-1 | Риф.ст. S 5 | 40 | | | | | | 0,9 | | | 0,9 | | | | | |
| | Итого: | | 41 | 12300 | | | | | 0,9 | | | 0,9 | | | | | |
| Всего профиля: | | | 42 | | 71315 | | | | 0,9 | | | 0.9 | | | | | |
| Швеллер гнутый равнополочный ГОСТ 8278-83 | ВСт3пс6-1 | Гн [ 120x60x4 | 43 | | | 73210 | | | 0.4 | | | 0,4 | | | | | |
| | Итого: | | 44 | 12300 | | | | | 0.4 | | | 0,4 | | | | | |
| Всего профиля: | | | 45 | | 73007 | | | | 0,4 | | | 0,4 | | | | | |

| Вид профиля и ГОСТ | Марка металла и ГОСТ | Обозначение и размер профиля, мм | Номер по порядку | Код: марки металла | Код: профиля | Код: размера профиля | Количество, шт | Длина, (мм) | Масса металла по элементам конструкций, (т): Балки (526181) | Фермы (526131) | Связи (526164) | | | | | | | | | Общая масса (т) | Масса потребности в металле по кварталам заполняется изготовителем (т): I | II | III | IV | Заполняется ВИ |
|---|---|---|---|---|---|---|---|---|---|---|---|---|---|---|---|---|---|---|---|---|---|---|---|---|
| 1 | 2 | 3 | 4 | 5 | 6 | 7 | 8 | 9 | Код элемента конструкции | | | | | | | | | | | | | | | |
| Профиль стальной гнутый квадратного сечения ТУ 36-2287-80 | ВСт3сп5-1 | □ 125×4 | 46 | | | | | | | 1.6 | | | | | | | | | | 1.6 | | | | |
| | | □ 125×8 | 47 | | | | | | | 1.2 | | | | | | | | | | 1.2 | | | | |
| | | Итого: | 48 | 14460 | | | | | | 2.8 | | | | | | | | | | 2.8 | | | | |
| | ВСт3пс6-1 | □ 125×4 | 49 | | | | | | 0.6 | | | | | | | | | | | 0.6 | | | | |
| | | Итого: | 50 | 12300 | | | | | 0.6 | | | | | | | | | | | 0.6 | | | | |
| Всего профиля: | | | 51 | | | | | | 0.6 | 2.8 | | | | | | | | | | 3.4 | | | | |
| Всего масса металла: | | | 52 | | | | | | 4.5 | 4.6 | 0.6 | | | | | | | | | 9.7 | | | | |
| В том числе по маркам стали | ВСт3пс6-1 ТУ 14-1-3023-80 | | 53 | | | | | | 3.4 | | | | | | | | | | | 3.4 | | | | |
| | ВСт3сп5-1 ТУ 14-1-3023-80 | | 54 | | | | | | 1.1 | 4.6 | | | | | | | | | | 5.7 | | | | |
| | ВСт3кп2 ГОСТ 380-94* | | 55 | | | | | | | | 0.6 | | | | | | | | | | 0.6 | | | | |
| Секция С-7 | | | | | | | | | | | | | | | | | | | | | | | | |
| Балки двутавровые ГОСТ 8239-72* | ВСт3пс6-1 | I 16 | 1 | | | 24197 | | | 0.2 | | | | | | | | | | | 0.2 | | | | |
| | | I 20 | 2 | | | 24171 | | | 0.2 | | | | | | | | | | | 0.2 | | | | |
| | | Итого: | 3 | 12300 | | | | | 0.4 | | | | | | | | | | | 0.4 | | | | |
| Всего профиля: | | | 4 | | 24007 | | | | 0.4 | | | | | | | | | | | 0.4 | | | | |
| Двутавры с параллельными гранями полок ТУ 14-2-24-72 — Нормальные двутавры | ВСт3сп5-1 | I 30 Б2 | 5 | | | | | | 0.8 | | | | | | | | | | | 0.8 | | | | |
| | Итого: | | 6 | 14450 | | | | | 0.8 | | | | | | | | | | | 0.8 | | | | |
| Всего профиля: | | | 7 | | 24511 | | | | 0.8 | | | | | | | | | | | 0.8 | | | | |
| Широкополочные двутавры | ВСт3сп5-1 | I 35 Ш1 | 8 | | | | | | 0.3 | | | | | | | | | | | 0.3 | | | | |
| | Итого: | | 9 | 14450 | | | | | 0.3 | | | | | | | | | | | 0.3 | | | | |
| Всего профиля: | | | 10 | | 24619 | | | | 0.3 | | | | | | | | | | | 0.3 | | | | |
| Швеллеры с уклоном внутренних граней ГОСТ 8240-72 | ВСт3пс6-1 | [ 12 | 11 | | | 26158 | | | 0.2 | | | | | | | | | | | 0.2 | | | | |
| | | [ 20 | 12 | | | 26239 | | | 0.2 | | | | | | | | | | | 0.2 | | | | |
| | | [ 24 | 13 | | | 26271 | | | 0.4 | | | | | | | | | | | 0.4 | | | | |
| | | Итого: | 14 | 12300 | | | | | 0.8 | | | | | | | | | | | 0.8 | | | | |
| | ВСт3сп5-1 | [ 30 | 15 | | | 28310 | | | | 0.9 | | | | | | | | | | 0.9 | | | | |
| | | Итого: | 16 | 14460 | | | | | | 0.9 | | | | | | | | | | 0.9 | | | | |
| Всего профиля: | | | 17 | | 28108 | | | | 0.8 | 0.9 | | | | | | | | | | 1.7 | | | | |
| Сталь угловая равнополочная ГОСТ 8509-72* | ВСт3кп2 | L 60×6 | 18 | | | | | | | | 0.2 | | | | | | | | | 0.2 | | | | |
| | | L 63×6 | 19 | | | | | | | | 0.4 | | | | | | | | | 0.4 | | | | |
| | | Итого: | 20 | 12240 | | | | | | | 0.6 | | | | | | | | | 0.6 | | | | |
| | ВСт3сп5-1 | L 125×12 | 21 | | | | | | | 0.1 | | | | | | | | | | 0.1 | | | | |
| | | Итого: | 22 | 14460 | | | | | | 0.1 | | | | | | | | | | 0.1 | | | | |
| Всего профиля: | | | 23 | | 21113 | | | | | 0.1 | 0.6 | | | | | | | | | 0.7 | | | | |
| Сталь угловая неравнополочная ГОСТ 8510-72* | ВСт3сп5-1 | L 200×125×14 | 24 | | | | | | | 0.1 | | | | | | | | | | 0.1 | | | | |
| | | Итого: | 25 | 14460 | | | | | | 0.1 | | | | | | | | | | 0.1 | | | | |
| Всего профиля: | | | 26 | | 22004 | | | | | 0.1 | | | | | | | | | | 0.1 | | | | |

| Вид профиля и ГОСТ | Марка металла и ГОСТ | Обозначение и размер профиля (мм) | Номер по порядку | Код: Марка металла | Код: Профиля | Код: Размера профиля | Количество (шт) | Длина (мм) | Масса металла по элементам конструкций, (т): Балки | Фермы | Связи | Общая масса (т) | Масса потребности в металле по кварталам (заполняется изготовителем) (т): I | II | III | IV | Заполняется ВЦ |
|---|---|---|---|---|---|---|---|---|---|---|---|---|---|---|---|---|---|
| | | | | | | | | | Код элемента конструкций | | | | | | | | |
| 1 | 2 | 3 | 4 | 5 | 6 | 7 | 8 | 9 | 526181 | 526131 | 526164 | | | | | | |
| Сталь листовая горячекатаная ГОСТ 19903-74* | ВСт3пс6-1 | S 4 | 27 | | | | | | 0.1 | | | 0,1 | | | | | |
| | | S 8 | 28 | | | | | | 0.1 | | | 0,1 | | | | | |
| | | S 10 | 29 | | | | | | 0.1 | | | 0,1 | | | | | |
| | Итого: | | 30 | 12300 | | | | | 0.3 | | | 0,3 | | | | | |
| | ВСт3сп5-1 | S 6 | 31 | | | | | | | 0.3 | | 0,3 | | | | | |
| | | S 8 | 32 | | | | | | | 0.1 | | 0,1 | | | | | |
| | | S 10 | 33 | | | | | | | 0.1 | | 0,1 | | | | | |
| | | S 14 | 34 | | | | | | | 0.1 | | 0,1 | | | | | |
| | | S 20 | 35 | | | | | | | 0.1 | | 0,1 | | | | | |
| | Итого: | | 36 | 14460 | | | | | | 0.7 | | 0,7 | | | | | |
| Всего профиля: | | | 37 | | 71110 | | | | 0.3 | 0.7 | | 1,0 | | | | | |
| Листы стальные с ромбическим и чечевичным рифлением ГОСТ 8568-77* | ВСт3пс6-1 | Риф.ст.S 6 | 38 | | | | | | 0.9 | | | 0,9 | | | | | |
| | Итого: | | 39 | 12300 | | | | | 0.9 | | | 0,9 | | | | | |
| Всего профиля: | | | 40 | | 71315 | | | | 0.9 | | | 0,9 | | | | | |
| Швеллеры стальные гнутые равнополочные ГОСТ 8278-83 | ВСт3пс6-1 | Гн [ 120×60×4 | 41 | | | | | | 0.5 | | | 0,5 | | | | | |
| | Итого: | | 42 | 12309 | | | | | 0.5 | | | 0,5 | | | | | |
| Всего профиля: | | | 43 | | 73007 | | | | 0.5 | | | 0,5 | | | | | |
| Профиль стальной гнутый квадратного сечения ТУ 36-2287-80 | ВСт3сп5-1 | □ 125×4 | 44 | | | | | | | 1.2 | | 1,2 | | | | | |
| | | □ 125×8 | 45 | | | | | | | 1.6 | | 1,6 | | | | | |
| | Итого: | | 46 | 14460 | | | | | | 2.8 | | 2,8 | | | | | |
| | ВСт3пс6-1 | □ 125×4 | 47 | | | | | | 0,9 | | | 0,9 | | | | | |
| | Итого: | | 48 | 12300 | | | | | 0,9 | | | 0,9 | | | | | |
| Всего профиля: | | | 49 | | 77119 | | | | 0.9 | 2.8 | | 3,7 | | | | | |
| Всего масса металла | | | 50 | | | | | | 4.9 | 4.6 | 0.6 | 10,1 | | | | | |
| В том числе по маркам стали | ВСт3пс6-1 ТУ 14-1-3023-80 | | 51 | | | | | | 3.8 | | | 3,8 | | | | | |
| | ВСт3сп5-1 ТУ 14-1-3023-80 | | 52 | | | | | | 1.1 | 4.6 | | 5,7 | | | | | |
| | ВСт3кп2 ГОСТ 380-71* | | 53 | | | | | | | | 0.6 | 0,5 | | | | | |

| Вид профиля и ГОСТ | Марка металла и ГОСТ | Обозначение и размер профиля (мм) | Номер по порядку | Код: марки металла | Код: профиля | Код: размера профиля | Количество (шт) | Длина (мм) | Масса металла по элементам конструкций, (т): Монтажь | Труба | Воронка | Стяжка | Общая масса (т) | Масса потребности в металле по кварталам (заполняется изготовителем) (т): I | II | III | IV | Заполняется ВЦ |
|---|---|---|---|---|---|---|---|---|---|---|---|---|---|---|---|---|---|---|
| 1 | 2 | 3 | 4 | 5 | 6 | 7 | 8 | 9 | Код элемента конструкций: 526235 | 526311 | 526393 | 526242 | | | | | | |
| Для варианта монолитного кольца силосов: СК12-Н; СК12-2-1; СК12С-1-1; СК12С-2-1 | | | | | | | | | | | | | | | | | | |
| Балки двутавровые ГОСТ 8239-72* | ВСт3Гпс5-1 | I 12 | 1 | | | 24120 | | | 0.2 | | | | 0.2 | | | | | |
| | | I 20 | 2 | | | 24171 | | | 0.6 | | | | 0.6 | | | | | |
| | Итого: | | 3 | 12360 | | | | | 0.8 | | | | 0.8 | | | | | |
| Всего профиля: | | | 4 | | 24097 | | | | 0.8 | | | | 0.8 | | | | | |
| Швеллеры с уклоном внутренних граней. ГОСТ 8240-72 | ВСт3Гпс5-1 | [ 12 | 5 | | | 26158 | | | 0.1 | | | | 0.1 | | | | | |
| | Итого: | | 6 | 12380 | | | | | 0.1 | | | | 0.1 | | | | | |
| Всего профиля: | | | 7 | | 26103 | | | | 0.1 | | | | 0.1 | | | | | |
| Сталь угловая равнополочная ГОСТ 8509-72* | ВСт3Гпс5-1 | L 63х6 | 8 | | | | | | 0.1 | | | | 0.1 | | | | | |
| | Итого: | | 9 | 12360 | | | | | 0.1 | | | | 0.1 | | | | | |
| | ВСт3пс6-1 | L 63х6 | 10 | | | | | | | | 0.05 | | 0.05 | | | | | |
| | | L 125х12 | 11 | | | | | | | | 0.05 | | 0.05 | | | | | |
| | | L 90х7 | 12 | | | | | | | 0.05 | | | 0.05 | | | | | |
| | Итого: | | 13 | 12300 | | | | | | 0.05 | 0.1 | | 0.15 | | | | | |
| | ВСт3кп2 | L 63х6 | 14 | | | | | | | | | 0.05 | 0.05 | | | | | |
| | | L 75х6 | 15 | 11240 | | | | | | | | 0.1 | 0.1 | | | | | |
| | Итого: | | 16 | | | | | | | | | 0.15 | 0.15 | | | | | |
| Всего профиля: | | | 17 | | | | | | 0.1 | 0.05 | 0.1 | 0.15 | 0.4 | | | | | |
| Сталь полосовая ГОСТ 103-76 | ВСт3кп2 | — 40х4 | 18 | | | | | | | | | 0.05 | 0.05 | | | | | |
| | Итого: | | 10 | 11240 | | | | | | | | 0.05 | 0.05 | | | | | |
| Всего профиля: | | | 20 | | 13110 | | | | | | | 0.05 | 0.05 | | | | | |
| Сталь листовая горячекатаная ГОСТ 19903-74* | ВСт3Гпс5-1 | S 8 | 21 | | | | | | 0.1 | | | | 0.1 | | | | | |
| | | S 10 | 22 | | | | | | 0.1 | | | | 0.1 | | | | | |
| | | S 15 | 23 | | | | | | 0.1 | | | | 0.1 | | | | | |
| | Итого: | | 24 | 12360 | | | | | 0.3 | | | | 0.3 | | | | | |
| | ВСт3пс6-1 | S 6 | 25 | | | | | | | | 5.6* | | 5.6 | | | | | |
| | | S 10 | 26 | | | | | | | 0.05 | | | 0.05 | | | | | |
| | Итого: | | 27 | 12300 | | | | | | 0.05 | 5.6 | | 5.65 | | | | | |
| | 09Г2С-6гр1 | S 6 | 28 | | | | | | | | 5.6* | | 5.6* | | | | | |
| | Итого: | | 29 | 23140 | | | | | | | 5.6 | | 5.6* | | | | | |
| Всего профиля: | | | 30 | | 71110 | | | | 0.3 | 0.05 | 5.6 | | 5.95 | | | | | |
| Листы стальные с ромбическим и чечевичным рифлением ГОСТ 8568-77* | ВСт3кп2 | Рифст. S 5 | 31 | | | | | | | | | 0.05 | 0.05 | | | | | |
| | Итого: | | 32 | | | | | | | | | 0.05 | 0.05 | | | | | |
| Всего профиля: | | | 33 | 11240 | | | | | | | | 0.05 | 0.05 | | | | | |
| Трубы стальные электросварные ГОСТ 10704-76 | ВСт3пс6-1 | Тр ф426х3 | 34 | | 71315 | | | | | 1.2 | | | 1.2 | | | | | |
| | Итого: | | 35 | | | | | | | 1.2 | | | 1.2 | | | | | |
| Всего профиля: | | | 36 | 12300 | | | | | | 1.2 | | | 1.2 | | | | | |
| Сталь горячекатаная периодического профиля ГОСТ 5781-81 | 35ГС | ф 12 А III | 37 | | | | | | | | 0.1 | | 0.1 | | | | | |
| | | ф 28 А III | 38 | | | | | | | | 0.8 | | 0.8 | | | | | |
| | Итого: | | 39 | | | | | | | | 0.9 | | 0.9 | | | | | |
| Всего профиля: | | | 40 | | | | | | | | 0.9 | | 0.9 | | | | | |

* Ѕб марки 09Г2С-6гр1 - для воронок в районах сейсмичностью до 8 баллов,
Ѕб марки ВСт3пс6гр1 - для воронок (кроме районов сейсмичностью в 8 баллов)

| Вид профиля и ГОСТ | Марка металла и ГОСТ | Обозначение и размер профиля (мм) | Номер по порядку | Код: Марки металла | Код: Профиля | Код: Размера профиля | Количество (шт.) | Длина (мм) | Масса металла по элементам конструкций (т): Мокрепс | Труба | Воронка | Стремянка | Общая масса (т) | Масса потребности в металле по кварталам (заполняется изготовителем) (т): I | II | III | IV | Заполняется ВЦ |
|---|---|---|---|---|---|---|---|---|---|---|---|---|---|---|---|---|---|---|
| | | | | | | | | | Код элемента конструкции | | | | | | | | | |
| 1 | 2 | 3 | 4 | 5 | 6 | 7 | 8 | 9 | 526235 | 526311 | 526393 | 526242 | | | | | | |
| Сталь круглая ГОСТ 2590-71 | ВСт3пс6-1 | ⌀ 18 | 41 | 12300 | | | | | | 0.2 | | | 0.2 | | | | | |
| | Итого: | | 42 | | | | | | | 0.2 | | | 0.2 | | | | | |
| | ВСт3кп2 | ⌀ 18 | 43 | | | | | | | | | 0.05 | 0.05 | | | | | |
| | Итого: | | 44 | 11240 | | | | | | | | 0.05 | 0.05 | | | | | |
| Всего профиля: | | | 45 | | 11110 | | | | | 0.2 | | 0.05 | 0.25 | | | | | |
| Всего масса металла | | | 46 | | | | | | 1.3 | 1.5 | 6.6 | 0.3 | 9.7 | | | | | |
| В том числе по маркам стали | 35 ГС | | 47 | | | | | | | | 0.9 | | 0.9 | | | | | |
| | ВСт3пс6-1 ТУ 14-1-3023-80 | | 48 | | | | | | | 1.5 | 5.7 | | 7.2 | | | | | |
| | ВСт3сп6-1 ТУ 14-1-3023-80 | | 49 | | | | | | 1.3 | | | | 1.3 | | | | | |
| | ВСт3кп2 ГОСТ 380-71 | | 50 | | | | | | | | | 0.3 | 0.3 | | | | | |
| В том числе по маркам стали | 35ГС | | 51 | | | | | | | | 0.9 | | 0.9 | | | | | |
| | ВСт3пс6-1 ТУ 14-1-3023-80 | | 52 | | | | | | | 1,5 | 0,1 | | 1.6 | | | | | |
| | ВСт3сп6-1 ТУ 14-1-3023-80 | | 53 | | | | | | 1,3 | | | | 1.3 | | | | | |
| | 09Г2С-6гр1 ТУ 14-1-3023-80 | | 54 | | | | | | | | 5,6 | | 5.6 | | | | | |
| | ВСт3кп2 ГОСТ 380-71* | | 55 | | | | | | | | | 0.3 | 0.3 | | | | | |
| Для варианта сборного кольца силосов: СК 12-1-2 ; СК 12-2-2 | | | | | | | | | | | | | | | | | | |
| Балки двутавровые ГОСТ 8239-72* | ВСт3Гпс5-1 | I 12 | 1 | | | 24120 | | | 0.2 | | | | 0.2 | | | | | |
| | | I 20 | 2 | | | 24171 | | | 0.6 | | | | 0.6 | | | | | |
| | Итого: | | 3 | 12300 | | | | | 0.8 | | | | 0.8 | | | | | |
| Всего профиля: | | | 4 | | 24097 | | | | 0.8 | | | | 0.8 | | | | | |
| Швеллеры с уклоном внутренних граней ГОСТ 8240-72 | ВСт3Гпс5-1 | [ 12 | 5 | | | 25538 | | | 0.1 | | | | 0.1 | | | | | |
| | Итого: | | 6 | 12300 | | | | | 0.1 | | | | 0.1 | | | | | |
| Всего профиля: | | | 7 | | 26708 | | | | 0.1 | | | | 0.1 | | | | | |
| Сталь угловая равнополочная ГОСТ 8509-72* | ВСт3Гпс5-1 | L 63×6 | 8 | | | | | | 0.1 | | | | 0.1 | | | | | |
| | Итого: | | 9 | 12350 | | | | | 0.1 | | | | 0.1 | | | | | |
| | ВСт3кп2 | L 63×6 | 10 | | | | | | | | | 0.05 | 0.05 | | | | | |
| | | L 75×6 | 11 | | | | | | | | | 0.1 | 0.1 | | | | | |
| | Итого: | | 12 | 11240 | | | | | | | | 0.15 | 0.15 | | | | | |
| | ВСт3пс6-1 | L 63×6 | 13 | | | | | | | | 0.05 | | 0.05 | | | | | |
| | | L 90×7 | 14 | | | | | | | | 0.05 | | 0.05 | | | | | |
| | Итого: | | 15 | 12300 | | | | | | | 0.1 | | 0.1 | | | | | |
| | ВСт3пс6-1 | L 90×7 | 16 | | | | | | | 0.05 | | | 0.05 | | | | | |
| | Итого: | | 17 | 12300 | | | | | | 0.05 | | | 0.05 | | | | | |
| Всего профиля: | | | 18 | | 21113 | | | | 0.1 | 0.05 | 0.1 | 0.15 | 0.4 | | | | | |
| Сталь полосовая ГОСТ 103-76 | ВСт3кп2 | – 40×4 | 19 | | | | | | | | | 0.05 | 0.05 | | | | | |
| | Итого: | | 20 | 11240 | | | | | | | | 0.05 | 0.05 | | | | | |
| Всего профиля: | | | 21 | | 13110 | | | | | | | 0.05 | 0.05 | | | | | |
| Сталь листовая горячекатаная ГОСТ 19903-74* | ВСт3пс6-1 | 9 6 | 22 | | | | | | | | 5.6 | | 5.6 | | | | | |
| | Итого: | | 23 | 12300 | | | | | | | 5.6 | | 5.6 | | | | | |
| | ВСт3пс6-7 | 9 10 | 24 | | | | | | | 0.05 | | | 0.05 | | | | | |
| | Итого: | | 25 | 12300 | | | | | | 0.05 | | | 0.05 | | | | | |

| Вид профиля и ГОСТ | Марка металла и ГОСТ | Обозначение и размер профиля (мм) | Номер по порядку | Код: марки металла | Код: профиля | Код: размера профиля | Количество (шт) | Длина (мм) | Масса металла по элементам конструкций, (т): Монорельс | Труба | Воронка | Стремянка | Общая масса (т) | Масса потребности в металле по кварталам (заполняется изготовителем) (т): I | II | III | IV | Заполняется ВЦ |
|---|---|---|---|---|---|---|---|---|---|---|---|---|---|---|---|---|---|---|
| | | | | | | | | | Код элемента конструкции | | | | | | | | | |
| 1 | 2 | 3 | 4 | 5 | 6 | 7 | 8 | 9 | 526235 | 526311 | 526393 | 526242 | | | | | | |
| Сталь листовая горячекатаная ГОСТ 19903-74* | ВСт3Гпс5-1 | S 8 | 26 | | | | | | 0.1 | | | | 0,1 | | | | | |
| | | S 10 | 27 | | | | | | 0.1 | | | | 0,1 | | | | | |
| | | S 15 | 28 | | | | | | 0.1 | | | | 0,1 | | | | | |
| | Итого: | | 29 | 12350 | | | | | 0.3 | | | | 0.3 | | | | | |
| Всего профиля: | | | 30 | | 71110 | | | | 0.3 | 0.05 | 5.6 | | 5.95 | | | | | |
| Трубы стальные электросварные ГОСТ 10704-76 | ВСт3пс6-1 | Тр ф 426×6 | 31 | | | | | | | 1.2 | | | 1.2 | | | | | |
| | Итого: | | 32 | 12300 | | | | | | 1.2 | | | 1.2 | | | | | |
| Всего профиля: | | | 33 | | 94285 | | | | | 1.2 | | | 1,2 | | | | | |
| Листы стальные с ромбическим и чечевичным рифлением ГОСТ 8568-77* | ВСт3кп2 | Риф:ст S 5 | 34 | | | | | | | | | 0.05 | 0.05 | | | | | |
| | Итого: | | 35 | 11240 | | | | | | | | 0.05 | 0.05 | | | | | |
| Всего профиля: | | | 36 | | 71315 | | | | | | | 0.05 | 0.05 | | | | | |
| Сталь круглая ГОСТ 2590-71* | ВСт3пс6-1 | ф 18 | 37 | | | | | | | 0.2 | | | 0,2 | | | | | |
| | Итого: | | 38 | 12300 | | | | | | 0.2 | | | 0.2 | | | | | |
| Всего профиля: | | | 39 | | 11118 | | | | | 0.2 | | | 0.2 | | | | | |
| Всего масса металла | | | 40 | | | | | | 1.3 | 1.5 | 5,7 | 0.25 | 8.75 | | | | | |
| В том числе по маркам стали | ВСт3пс6-1 ТУ 14-1-3023-80 | | 41 | | | | | | | 1.5 | 5.7 | | 7,2 | | | | | |
| | ВСт3сп5-1 ТУ 14-1-3023-80 | | 42 | | | | | | 1.3 | | | | 1,3 | | | | | |
| | ВСт3кп2 ГОСТ 380-71* | | 43 | | | | | | | | | 0.25 | 0,25 | | | | | |

| Вид профиля и ГОСТ | Марка металла и ГОСТ | Обозначение и размер профиля (мм) | Номер по порядку | Код: марки металла | Код: профиля | Код: размера профиля | Количество шт. | Длина (мм) | Масса металла по элементам конструкций (т): Площадки и лестницы | Общая масса (т) | Масса наплавленного металла по кварталам (заполняется изготовителем) (т): I | II | III | IV | Заплавлено швов |
|---|---|---|---|---|---|---|---|---|---|---|---|---|---|---|---|
| | | | | | | | | | Код элемента конструкций | | | | | | |
| 1 | 2 | 3 | 4 | 5 | 6 | 7 | 8 | 9 | 526240 | | | | | | |
| **Площадка под силосный транспортер для трех рядов силосов** | | | | | | | | | | | | | | | |
| Двутавры с параллельными гранями полок ТУ 14-2-24-72 | Нормальные двутавры ВСт3пс6-1гр1 | I 23Б1 | 1 | | | | | | 3,0 | 3,0 | | | | | |
| | | I 26Б2 | 2 | | | | | | 1,0 | 1,0 | | | | | |
| | | I 30Б2 | 3 | | | | | | 0,6 | 0,6 | | | | | |
| | | Итого: | 4 | 12300 | | | | | 4,6 | 4,6 | | | | | |
| Всего профиля: | | | 5 | | 29511 | | | | 4,6 | 4,6 | | | | | |
| Швеллеры с уклоном внутренних граней ГОСТ 8240-72 | ВСт3кп2 | [ 12 | 6 | | | 26158 | | | 0,1 | 0,1 | | | | | |
| | | [ 22 | 7 | | | 26255 | | | 0,3 | 0,3 | | | | | |
| | | Итого: | 8 | 11240 | | | | | 0,4 | 0,4 | | | | | |
| Всего профиля: | | | 9 | | 26108 | | | | 0,4 | 0,4 | | | | | |
| Сталь угловая равнополочная ГОСТ 8509-72* | ВСт3пс6-1гр1 | L 25×3 | 10 | | | | | | 0,2 | 0,2 | | | | | |
| | | L 63×6 | 11 | | | | | | 0,2 | 0,2 | | | | | |
| | | L 75×6 | 12 | | | | | | 0,1 | 0,1 | | | | | |
| | | Итого: | 13 | 12300 | | | | | 0,5 | 0,5 | | | | | |
| Всего профиля: | | | 14 | | 21113 | | | | 0,5 | 0,5 | | | | | |
| Сталь полосовая ГОСТ 103-76 | ВСт3пс6-1гр1 | — 80×6 | 15 | | | | | | 0,1 | 0,1 | | | | | |
| | Итого: | | 16 | 12300 | | | | | 0,1 | 0,1 | | | | | |
| Всего профиля: | | | 17 | | 13110 | | | | 0,1 | 0,1 | | | | | |
| Сталь листовая горячекатаная ГОСТ 19903-74* | ВСт3пс6-1гр1 | S 8 | 18 | | | | | | 0,3 | 0,3 | | | | | |
| | | S 10 | 19 | | | | | | 0,3 | 0,3 | | | | | |
| | | S 20 | 20 | | | | | | 0,2 | 0,2 | | | | | |
| | | Итого: | 21 | 12300 | | | | | 0,8 | 0,8 | | | | | |
| Всего профиля: | | | 22 | | 71110 | | | | 0,8 | 0,8 | | | | | |
| Швеллер гнутый равнополочный ГОСТ 8278-83 | ВСт3кп2 | Гн [ 180×50×4 | 23 | | | 73270 | | | 0,3 | 0,3 | | | | | |
| | Итого: | | 24 | 11240 | | | | | 0,3 | 0,3 | | | | | |
| Всего профиля: | | | 25 | | 73007 | | | | 0,3 | 0,3 | | | | | |
| Швеллеры стальные гнутые неравнополочные ГОСТ 8281-80 | ВСт3кп2 | Гн L 50×40×2×25 | 26 | | | 74136 | | | 0,5 | 0,5 | | | | | |
| | Итого: | | 27 | 11240 | | | | | 0,5 | 0,5 | | | | | |
| Всего профиля: | | | 28 | | 74002 | | | | 0,5 | 0,5 | | | | | |
| Сталь листовая просечно-вытяжная ГОСТ 8706-58 | ВСт3кп2 | ПВ 510 | 29 | | | | | | 2,6 | 2,6 | | | | | |
| | Итого: | | 30 | 11240 | | | | | 2,6 | 2,6 | | | | | |
| Всего профиля: | | | 31 | | 71404 | | | | 2,6 | 2,6 | | | | | |
| Профиль корытный равнополочный холодногнутый ЧМТУ 2-150-70 | ВСт3кп2 | ⊄ 90×30×25×3 | 32 | | | | | | 0,2 | 0,2 | | | | | |
| | Итого: | | 33 | 11240 | | | | | 0,2 | 0,2 | | | | | |
| Всего профиля: | | | 34 | | 76007 | | | | 0,2 | 0,2 | | | | | |
| Всего масса металла | | | 35 | | | | | | 10,0 | 10,0 | | | | | |
| В том числе по маркам стали | ВСт3пс6-1гр1 ТУ 14-1-5023-80 | | 36 | | | | | | 6,0 | 6,0 | | | | | |
| | ВСт3кп2 ГОСТ 380-71* | | 37 | | | | | | 4,0 | 4,0 | | | | | |

| Вид профиля и ГОСТ | Марка металла и ГОСТ | Обозначение и размер профиля (мм) | | Код: Длина металла | Код: Профиля | Код: Размер профиля | Количество | Длина (мм) | Масса металла по элементам конструкций (т): Площадки и лестницы | Общая масса (т) | Масса потребности в металле по кварталам (заполняется изготовителем) (т): I | II | III | IV | Заполняется ВЦ |
|---|---|---|---|---|---|---|---|---|---|---|---|---|---|---|---|
| | | | | | | | | | Код элемента конструкций | | | | | | |
| 1 | 2 | 3 | 4 | 5 | 6 | 7 | 8 | 9 | 526240 | | | | | | |
| Площадка под силосный транспортер для двух рядов силосов | | | | | | | | | | | | | | | |
| Двутавры с параллельными гранями полок ТУ 14-2-24-72 (Нормальные двутавры) | ВСт3 пс6-1 гр1 | I 2351 | 1 | | | | | | 1,9 | 1,9 | | | | | |
| | | I 2662 | 2 | | | | | | 0,5 | 0.5 | | | | | |
| | | I 3052 | 3 | | | | | | 0,4 | 0.4 | | | | | |
| | Итого: | | 4 | 12300 | | | | | 2,8 | 2.8 | | | | | |
| Всего профиля: | | | 5 | | 24511 | | | | 2,8 | 2.8 | | | | | |
| Швеллеры с уклоном внутренних граней ГОСТ 8240-72 | ВСт3 кп2 | [ 12 | 6 | | | 26158 | | | 0,1 | 0.1 | | | | | |
| | | [ 22 | 7 | | | 26256 | | | 0,3 | 0.3 | | | | | |
| | Итого: | | 8 | 11240 | | | | | 0,4 | 0.4 | | | | | |
| Всего профиля: | | | 9 | | 26178 | | | | 0,4 | 0.4 | | | | | |
| Сталь угловая равнополочная ГОСТ 8509-72* | ВСт3пс6-1гр1 | L 25x3 | 10 | | | | | | 0,1 | 0,1 | | | | | |
| | | L 63x6 | 11 | | | | | | 0,2 | 0,2 | | | | | |
| | | L 75x6 | 12 | | | | | | 0,1 | 0,1 | | | | | |
| | Итого: | | 13 | 12300 | | | | | 0,4 | 0.4 | | | | | |
| Всего профиля: | | | 14 | | 21113 | | | | 0,4 | 0.4 | | | | | |
| Сталь полосовая ГОСТ 103-76 | ВСт3пс6-1гр1 | – 80x6 | 15 | | | | | | 0,1 | 0,1 | | | | | |
| | Итого | | 16 | 12800 | | | | | 0,1 | 0,1 | | | | | |
| Всего профиля: | | | 17 | | 13110 | | | | 0,1 | 0.1 | | | | | |
| Сталь листовая горячекатаная ГОСТ 19903-74* | ВСт3пс6-1гр1 | S 8 | 18 | | | | | | 0,2 | 0,2 | | | | | |
| | | S 10 | 19 | | | | | | 0,2 | 0,2 | | | | | |
| | | S 20 | 20 | | | | | | 0,1 | 0,1 | | | | | |
| | Итого: | | 21 | 12800 | | | | | 0,5 | 0,5 | | | | | |
| Всего профиля: | | | 22 | | 71110 | | | | 0,5 | 0.5 | | | | | |
| Швеллер гнутый равнополочный ГОСТ 8278-83 | ВСт3кп2 | Гн [ 180x50x4 | 23 | | | 73270 | | | 0,3 | 0,3 | | | | | |
| | Итого: | | 24 | 11240 | | | | | 0,3 | 0,3 | | | | | |
| Всего профиля: | | | 25 | | 73007 | | | | 0,3 | 0.3 | | | | | |
| Швеллеры стальные гнутые неравнополочные ГОСТ 8281-80 | ВСт3кп2 | Гн L 50x40x12x25 | 26 | | | 74136 | | | 0,4 | 0.4 | | | | | |
| | Итого: | | 27 | 11240 | | | | | 0,4 | 0.4 | | | | | |
| Всего профиля: | | | 28 | | 74002 | | | | 0,4 | 0.4 | | | | | |
| Сталь листовая просечно вытяжная ГОСТ 8706-78 | ВСт3кп2 | ПВ 510 | 29 | | | | | | 1,8 | 1.8 | | | | | |
| | Итого: | | 30 | 11240 | | | | | 1,8 | 1.8 | | | | | |
| Всего профиля: | | | 31 | | 71404 | | | | 1,8 | 1.8 | | | | | |
| Профиль корытный равнополочный холодногнутый ЧТУ 2-1[illegible]-70 | ВСт3кп2 | ф90x30x25x3 | 32 | | | 76738 | | | 0,2 | 0.2 | | | | | |
| | Итого: | | 33 | 11240 | | | | | 0,2 | 0,2 | | | | | |
| Всего профиля: | | | 34 | | 76007 | | | | 0,2 | 0.2 | | | | | |
| Всего масса металла | | | 35 | | | | | | 6,9 | 0,9 | | | | | |
| В том числе по маркам стали | ВСт3пс6-1гр1 ТУ 14-1-3023-80 | | 36 | | | | | | 3,8 | 3,8 | | | | | |
| | ВСт3кп2 ГОСТ 380-71* | | 37 | | | | | | 3,1 | 3,1 | | | | | |

| Вид профиля и ГОСТ | Марка металла и ГОСТ | Обозначение и размер профиля (мм) | Номер по порядку | Код: марки металла | Код: профиля | Код: размера профиля | Количество (шт) | Длина (мм) | Масса металла по элементам конструкций, (т): марки и площадки и лестницы | Общая масса (т) | Масса потребности в металле по кварталам (заполняется изготовителем) (т): I | II | III | IV | Заполняется ЭЦ |
|---|---|---|---|---|---|---|---|---|---|---|---|---|---|---|---|
| | | | | | | | | | Код элемента конструкции | | | | | | |
| 1 | 2 | 3 | 4 | 5 | 6 | 7 | 8 | 9 | 526240 | | | | | | |
| **Наружная лестница** | | | | | | | | | | | | | | | |
| Швеллеры с уклоном внутренних граней ГОСТ 8240-72 | Вст3кп2 | [ 12 | 1 | | | 26158 | | | 0.6 | 0,6 | | | | | |
| | | [ 16 | 2 | | | 26182 | | | 1.1 | 1,1 | | | | | |
| | Итого: | | 3 | 11240 | | | | | 1.7 | 1,7 | | | | | |
| Всего профиля: | | | 4 | | 25108 | | | | 1.7 | 1,7 | | | | | |
| Сталь угловая равнополочная ГОСТ 8509-72* | Вст3кп2 | L 25х3 | 5 | | | | | | 0.2 | 0,2 | | | | | |
| | | L 63х6 | 6 | | | | | | 1.9 | 1,9 | | | | | |
| | | L 80х7 | 7 | | | | | | 1,5 | 1,5 | | | | | |
| | | L 100х7 | 8 | | | | | | 2,2 | 2,2 | | | | | |
| | Итого: | | 9 | 11240 | | | | | 5.8 | 5,8 | | | | | |
| Всего профиля: | | | 10 | | 21113 | | | | 5.8 | 5,8 | | | | | |
| Сталь угловая неравнополочная ГОСТ 8510-72* | Вст3кп2 | L 200х125х4 | 11 | | | | | | 0.3 | 0,3 | | | | | |
| | Итого: | | 12 | 11240 | | | | | 0.3 | 0,3 | | | | | |
| Всего профиля: | | | 13 | | 22004 | | | | 0.3 | 0,3 | | | | | |
| Сталь листовая горячекатаная ГОСТ 19903-74* | Вст3кп2 | S 8 | 14 | | | | | | 0.2 | 0,2 | | | | | |
| | | S 10 | 15 | | | | | | 0.2 | 0,2 | | | | | |
| | | S 20 | 16 | | | | | | 0.1 | 0,1 | | | | | |
| | Итого: | | 17 | 11240 | | | | | 0.5 | 0,5 | | | | | |
| Всего профиля: | | | 18 | | 11110 | | | | 0.5 | 0,5 | | | | | |
| Швеллер гнутый равнополочный ГОСТ 8278-83 | Вст3кп2 | Гн [ 180х50х4 | 19 | | | 73270 | | | 0.8 | 0,8 | | | | | |
| | Итого: | | 20 | 11240 | | | | | 0.8 | 0,8 | | | | | |
| Всего профиля: | | | 21 | | 75001 | | | | 0.8 | 0,8 | | | | | |
| Швеллеры стальные гнутые неравнополочные ГОСТ 8281-80 | Вст3кп2 | Гн L 50х40х12х25 | 22 | | | 74136 | | | 0.6 | 0,6 | | | | | |
| | Итого: | | 23 | 11240 | | | | | 0.6 | 0,6 | | | | | |
| Всего профиля: | | | 24 | | 74002 | | | | 0.6 | 0,6 | | | | | |
| Сталь листовая просечно-вытяжная ГОСТ 8706-78 | Вст3кп2 | ПВ 510 | 25 | | | | | | 1.1 | 1,1 | | | | | |
| | Итого: | | 26 | 11240 | | | | | 1.1 | 1,1 | | | | | |
| Всего профиля: | | | 27 | | 74004 | | | | 1.1 | 1,1 | | | | | |
| Профиль корытный равнополочных, холодногнутый ЧМТУ 2-730-70 | Вст3кп2 | ⊄ 90х30х25х3 | 28 | | | 76708 | | | 0.2 | 0,2 | | | | | |
| | Итого: | | 29 | 11240 | | | | | 0.2 | 0,2 | | | | | |
| Всего профиля: | | | 30 | | 76007 | | | | 0.2 | 0,2 | | | | | |
| Всего масса металла | | | 31 | | | | | | 11.0 | 11,0 | | | | | |
| В том числе по маркам стали | Вст3кп2 ГОСТ 380-71* | | 32 | | | | | | 11.0 | 11,0 | | | | | |
| **Переходной мостик** | | | | | | | | | | | | | | | |
| Сталь угловая равнополочная ГОСТ 8509-72* | Вст3кп2 | L 20х3 | 1 | | | | | | 0.01 | 0,01 | | | | | |
| | Итого: | | 2 | 11240 | | | | | 0.01 | 0,01 | | | | | |
| Всего профиля: | | | 3 | | 21113 | | | | 0.01 | 0,01 | | | | | |

| Вид профиля и ГОСТ | Марка металла и ГОСТ | Обозначение и размер профиля (мм) | Номер по порядку | Код: Марки металла | Код: Профили | Код: Размера профиля | Количество (шт.) | Длина (мм) | Масса металла по элементам конструкции (т): Площадки и лестницы | Общая масса (т) | Масса потребности в металле по кварталам (заполняется изготовителем) (т): I | II | III | IV | Заполняется ВЦ |
|---|---|---|---|---|---|---|---|---|---|---|---|---|---|---|---|
| | | | | | | | | | Код элемента конструкций | | | | | | |
| 1 | 2 | 3 | 4 | 5 | 6 | 7 | 8 | 9 | 526240 | | | | | | |
| Швеллер гнутый равнополочный ГОСТ 8278-83 | ВСт3кп2 | Гн [ 120×60×4 | 4 | | | 73210 | | | 0.06 | 0.06 | | | | | |
| | Итого: | | 5 | 11240 | | | | | 0.06 | 0.06 | | | | | |
| Всего профиля: | | | 6 | | 73007 | | | | 0.06 | 0.06 | | | | | |
| Швеллеры стальные гнутые неравнополочные ГОСТ 8281-80 | ВСт3кп2 | L 50×40×12×25 | 7 | | | 74136 | | | 0,01 | 0,01 | | | | | |
| | Итого: | | 8 | 11240 | | | | | 0,01 | 0,01 | | | | | |
| Всего профиля: | | | 9 | | 74002 | | | | 0,01 | 0.01 | | | | | |
| Сталь листовая просечно-вытяжная ГОСТ 8706-78 | ВСт3кп2 | ПВ 510 | 10 | | | | | | 0,05 | 0.05 | | | | | |
| | Итого: | | 11 | 11240 | | | | | 0,05 | 0.05 | | | | | |
| Всего профиля: | | | 12 | | 71404 | | | | 0,05 | 0.05 | | | | | |
| Профиль корытный равнополочный холодно-гнутый ЦМТУ 2-130-70 | ВСт3кп2 | ч 90×30×25×3 | 13 | | | 76708 | | | 0,01 | 0.01 | | | | | |
| | Итого: | | 14 | 11240 | | | | | 0,01 | 0.01 | | | | | |
| Всего профиля: | | | 15 | | 76007 | | | | 0,01 | 0.01 | | | | | |
| Общ. масса металла | | | 16 | | | | | | 0,14 | 0.14 | | | | | |
| В том числе по маркам стали | ВСт3кп2 ГОСТ 380-71 | | 17 | | | | | | 0.14 | | | | | | |

Техническая спецификация металла составлена без учета металла на отходы и припуски при обработке.

## План по верхним поясам ферм галереи ГЛ-1

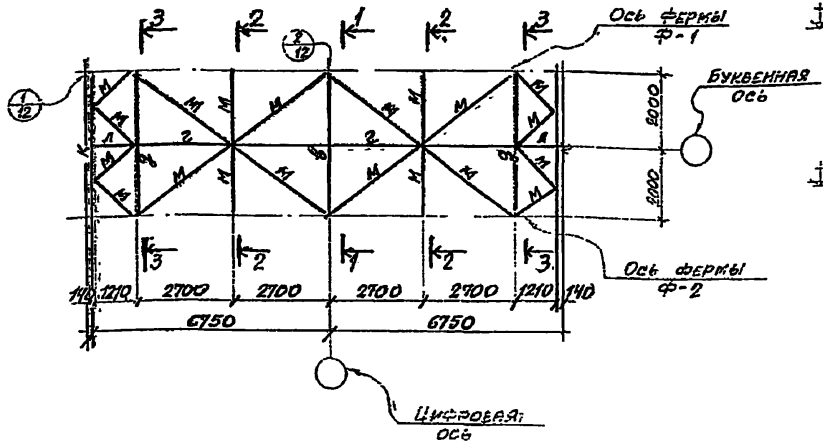


## 1-1

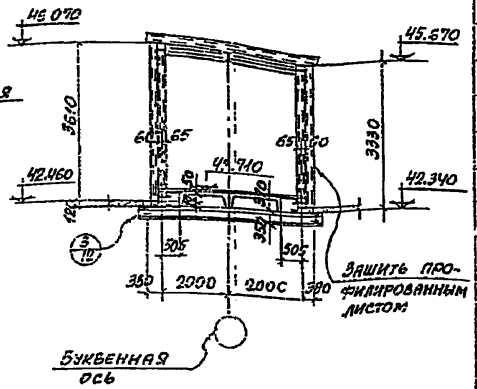


## 2-2

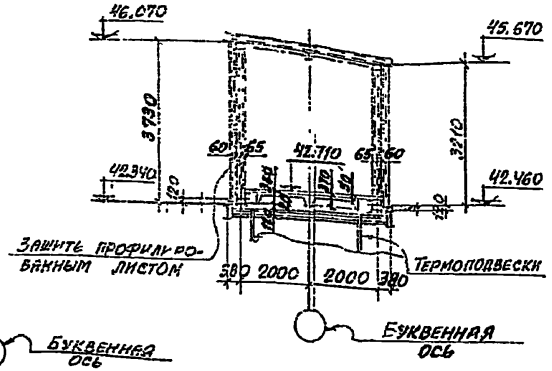


## 3-3

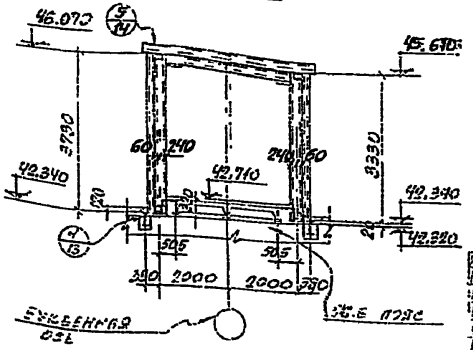


## План по нижним поясам ферм. галерей ГЛ-1

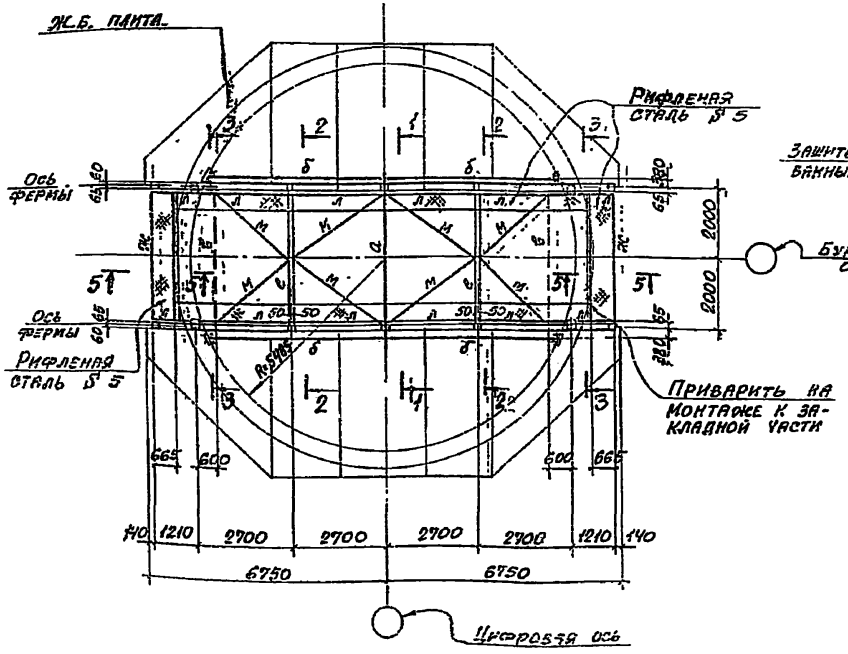


## Таблица сечений

| Марка | Сечение: Эскиз | Сечение: Состав | Расчетные усилия в тс, тсм | Примечание |
|---|---|---|---|---|
| а | I | I 35Ш1 | M = 14.1тсм R = 26.4тс | |
| б | I | I 30Б2 | M = 8.3тсм R = 6.7тс N=5.0тс | |
| в | I | I 20 | M = 2.8тсм R = 2.4тс | |
| г | I | I 16 | M = 1.8тсм R = 1.4тс | |
| д | □ | 2I 24 | M = 5.9тсм R = 1.8тс N=2.4тс | |
| е | 100 | 2E 12 | M = 1.1тсм R = 3.6тс | Планки из -б=8 через ~700мм |
| ж | [ | E 20 | M = 2.6тсм R = 2.0тс | |
| и | □ | Гн ⊞ 125×4 | M = 1.1тсм R = 1.1тс | |
| к | 70 | Гн [120×60×4 −70×4 | Конструктивно | |
| л | [ | Гн. [120×60×4 | —— " —— | |
| м | ⌊ | L 63×6 | —— " —— | |
| н | ⌊ | L 50×5 | —— " —— | |
| т | 70 | [ 20 −70×4 | —— " —— | |
| | | | | |

## Расчетные нагрузки на конструкции надсилосных галерей

1. Нагрузка от кровли − 50 кгс/м²
2. Нагрузка от пола −752 "
3. Нагрузка от конвейера[1] −280 кгс/пм.
4. Вес термоподвески[1] − 3,6тс
5. Вес разгрузочной тележки − 3,3тс
6. Нагрузки от ветра и снега по III географическому району

При разработке рабочих чертежей для расчета крепления элементов в сейсмических районах учесть силу, равную 1/8 вертикальной нагрузки, приложенную в любом направлении

1. Маркировка галерей „ГЛ" на листе 02-2 выпуска 0-1
2. Листы 01÷06 читать совместно.

| Изм. | Лист | № докум. | Подпись | Дата |
|---|---|---|---|---|
| Нач. отд. | | Кетченко | | |
| Гл. спец. | | Рябина | | |
| Ст. инж. | | Гатенко | | |
| Инж. | | Ярмарин | | |
| Инж. | | Ярмарин | | |
| Инж. | | Ярмарин | | |

3.702-2/84.3.01

Надсилосная галерея ГЛ-1

| Лит | Лист | Листов |
|---|---|---|
| | | |

## План по верхним поясам ферм галерей ГЛ-2

### ГЛ-3 (зеркально)

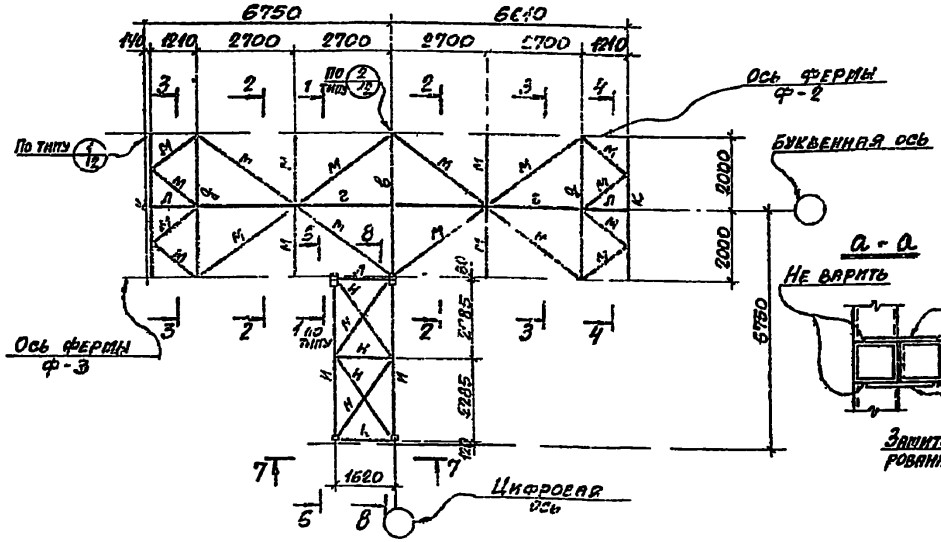


### а - а




### 6-6; 8-8

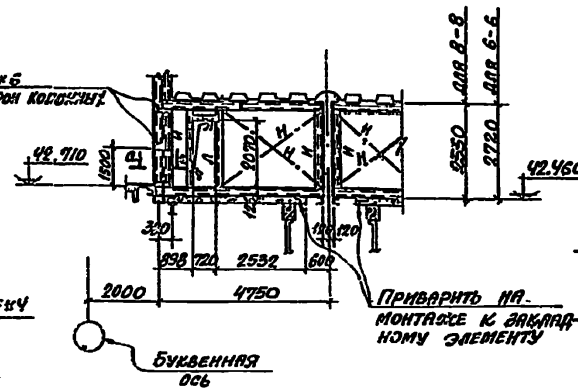


### 7-7

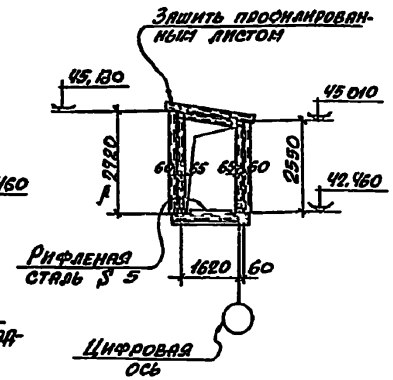


### 4-4

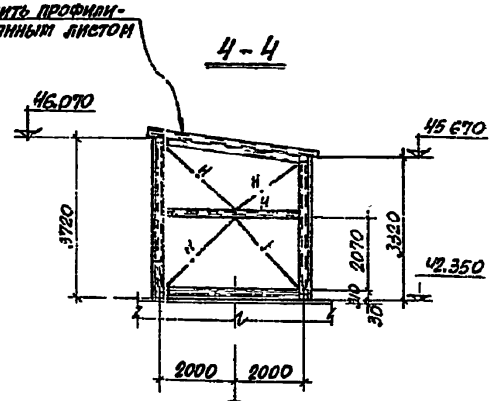


### 5-5

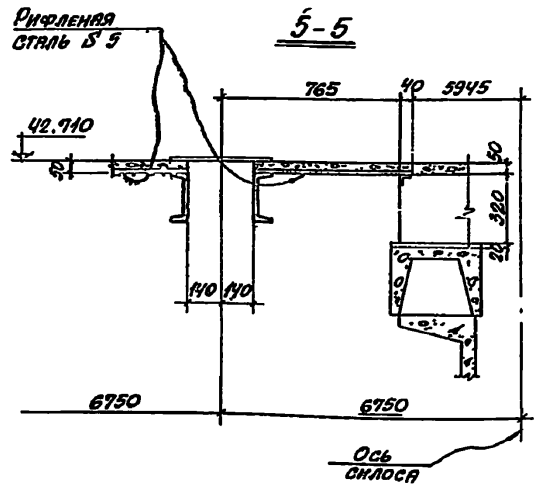


## План по нижним поясам ферм галерей ГЛ-2

### ГЛ-3 (зеркально)

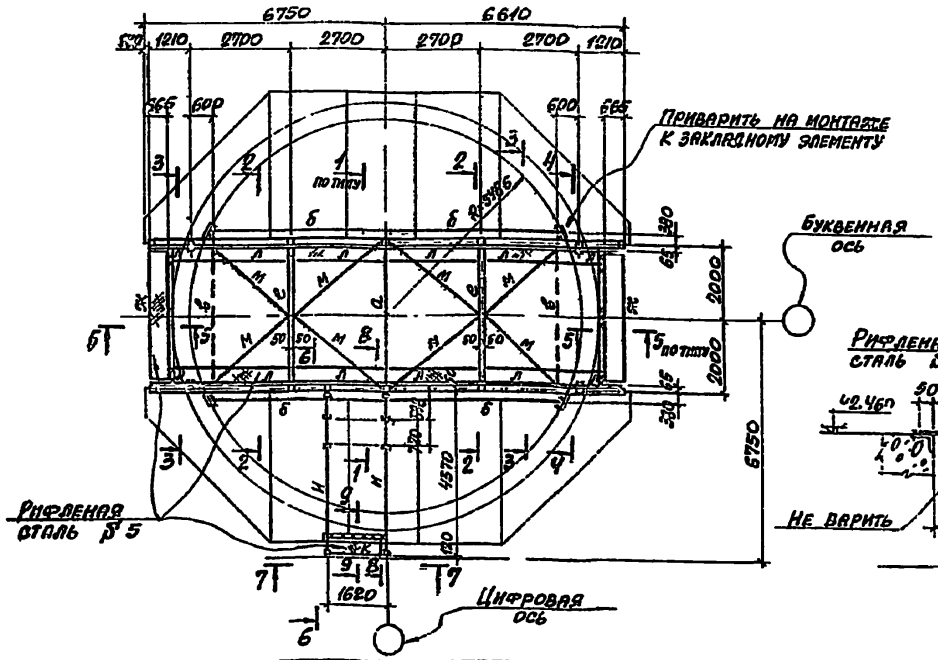


### 9-9

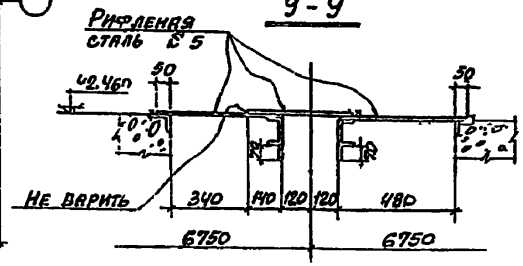


1. Маркировка галерей „ГЛ" на листе 02-2 выпуска 0-1
2. Листы 01 ÷ 06 читать совместно

| | | | |
|---|---|---|---|
| Нач. Арх. | Дорогин | | |
| Нач. отд. | Решетченко | | |
| Гл. спец. | Талипов | | |
| Рук. гр. | Капитульский | | |
| Ст. инж. | Котенко | | |
| Исполн. | Шапичев | | |
| Исполн. | Гурфинкель | | |
| Гл. инж. | Котенко | | |

3.702-2/84.3.02

Насосные галереи ГЛ-2; ГЛ-3

| Лит | Лист | Листов |
|---|---|---|
| Р | | |

Госстрой СССР ХАРЬКОВСКИЙ ПРОМСТРОЙНИИПРОЕКТ

## План по верхним поясам ферм галерей ГЛ-4

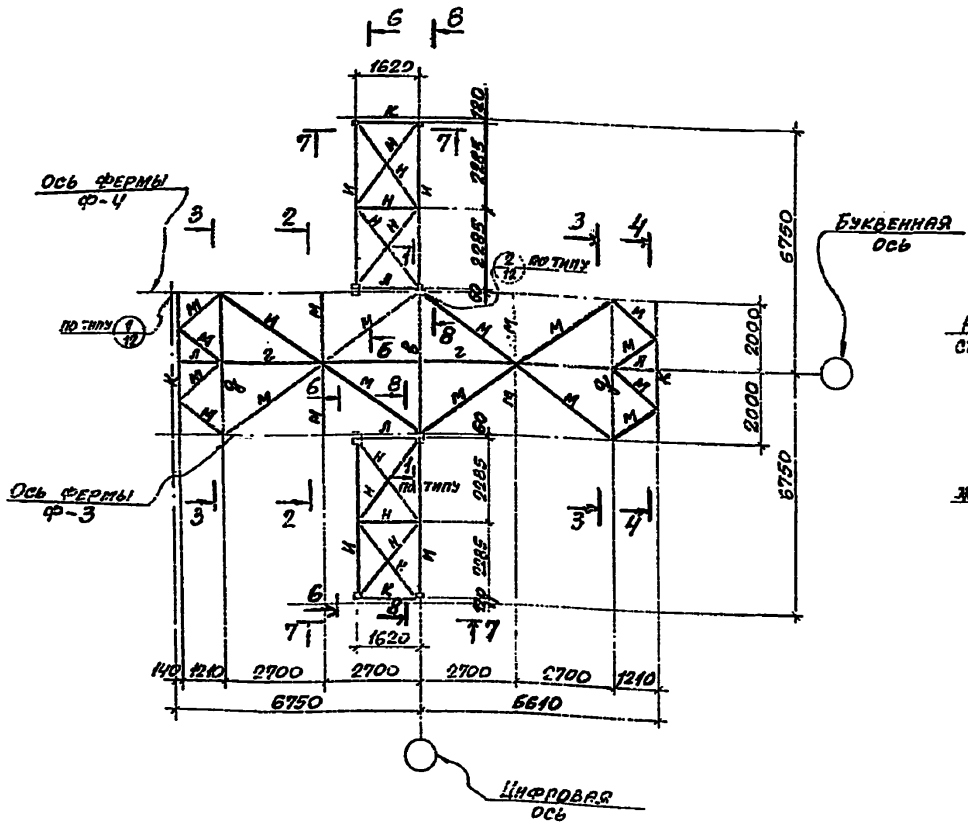


## План по нижним поясам ферм галерей ГЛ-4

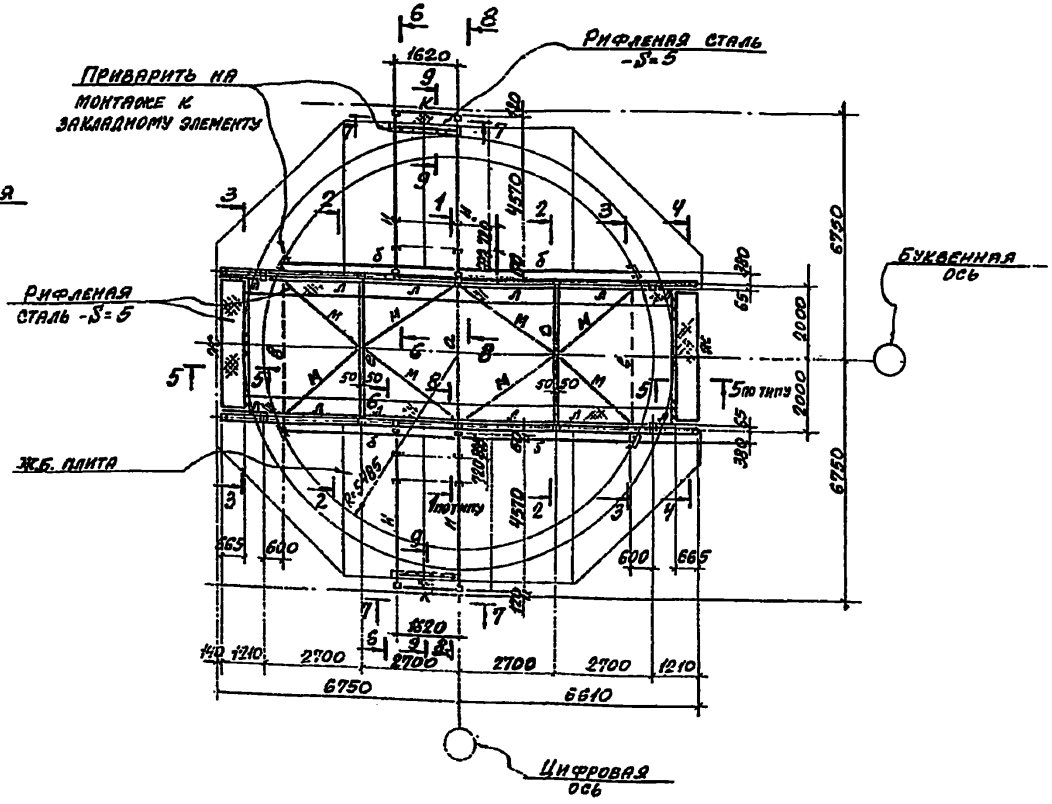


## Схемы ферм Ф-1; Ф-2; Ф-3; Ф-4; Ф-5 Ф-6

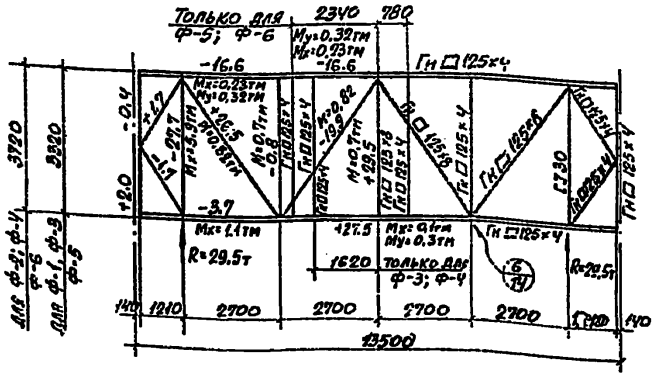


## Схемы ферм Ф-7; Ф-8

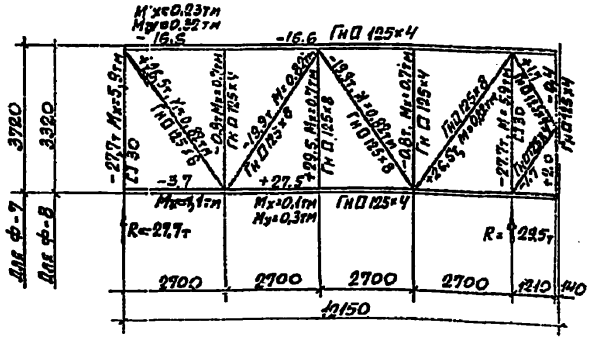


1. Маркировка галерей „ГЛ" на листе 02-2 выпуска 0-1
2. Листы 01 ÷ 06 читать совместно.

| | | | | | | | |
|---|---|---|---|---|---|---|---|
| Изм. | Лист | № документа | Подпись | Дата | 3.702-2/84.3.03 | | |
| Нач. отд. | | | | | | | |
| Гл. спец. | | | | | Надземная галерея ГЛ4 Стены ферм | Лит. | Лист | Листов |
| Рук. гр. | | | | | | Р | | |
| Ст. инж. | | | | | | Госстрой СССР ХАРЬКОВСКИЙ ПРОМСТРОЙНИИПРОЕКТ | | |
| Инж. | | | | | | | | |

## План по верхним поясам ферм галерей ГЛ-5
## ГЛ-6 (зеркально)

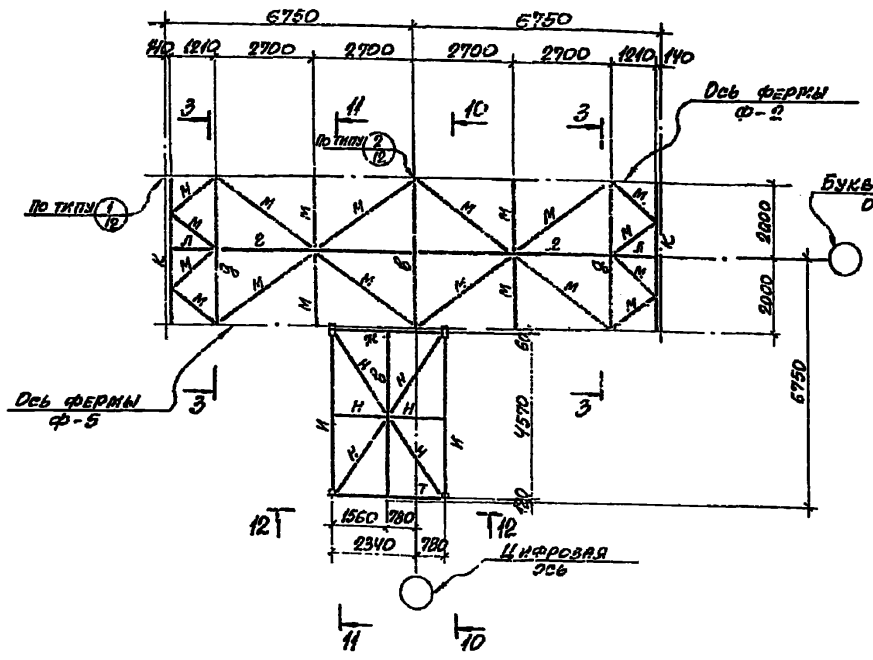


## План по нижним поясам фермы галерей ГЛ-5
## ГЛ-6 (зеркально)

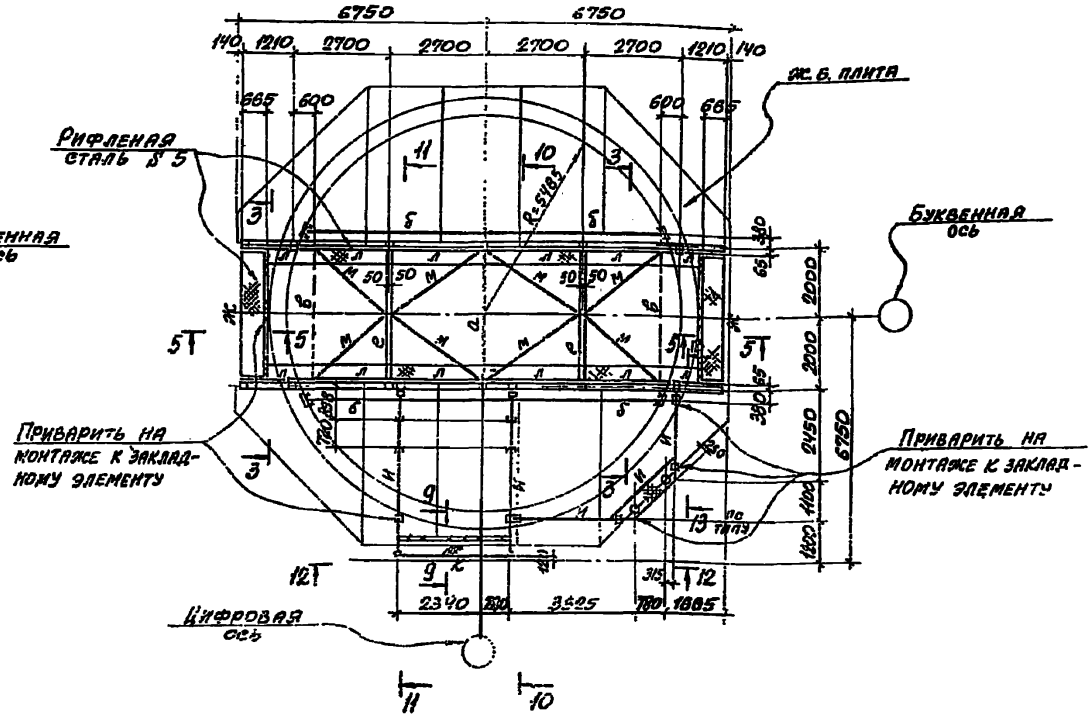


## 10-10

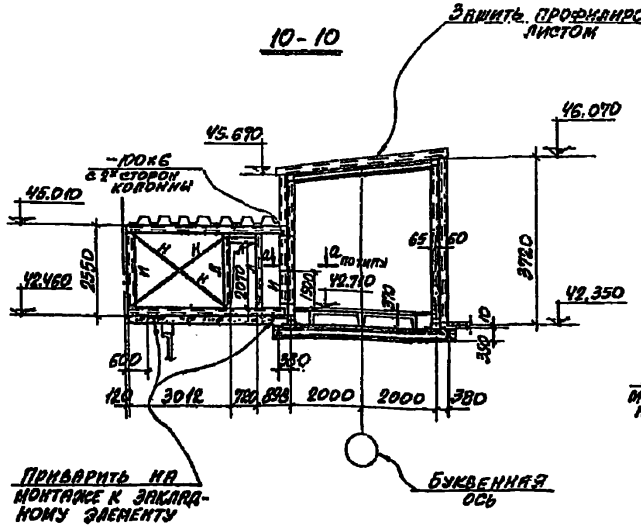


## 11-11

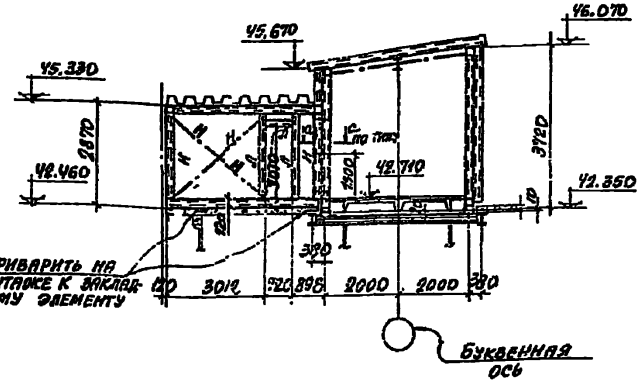


1. Маркировка галерей „ГЛ" на листе 02-2 выпуска 0-1
2. Листы 01÷06 читать совместно.

| | | | | | |
|---|---|---|---|---|---|
| Нач. отд. | Ремегучемко | | | 3.702-2/84.3.04 | |
| Гл. спец. | Тахтова | | | | |
| Рук. гр. | Ушкульский | | | | |
| Ст. инж. | Котенко | | | Надкладные галереи ГЛ-5, ГЛ-6 | Лит. / Лист / Листов: Р |
| Исполн. | Ганина | | | | Госстрой СССР ХАРЬКОВСКИЙ ПРОМСТРОЙНИИПРОЕКТ |
| Исполн. | Кузьмичева | | | | |
| Проверил | Котенес | | | | |

## План по верхним поясам ферм галерей ГЛ-7

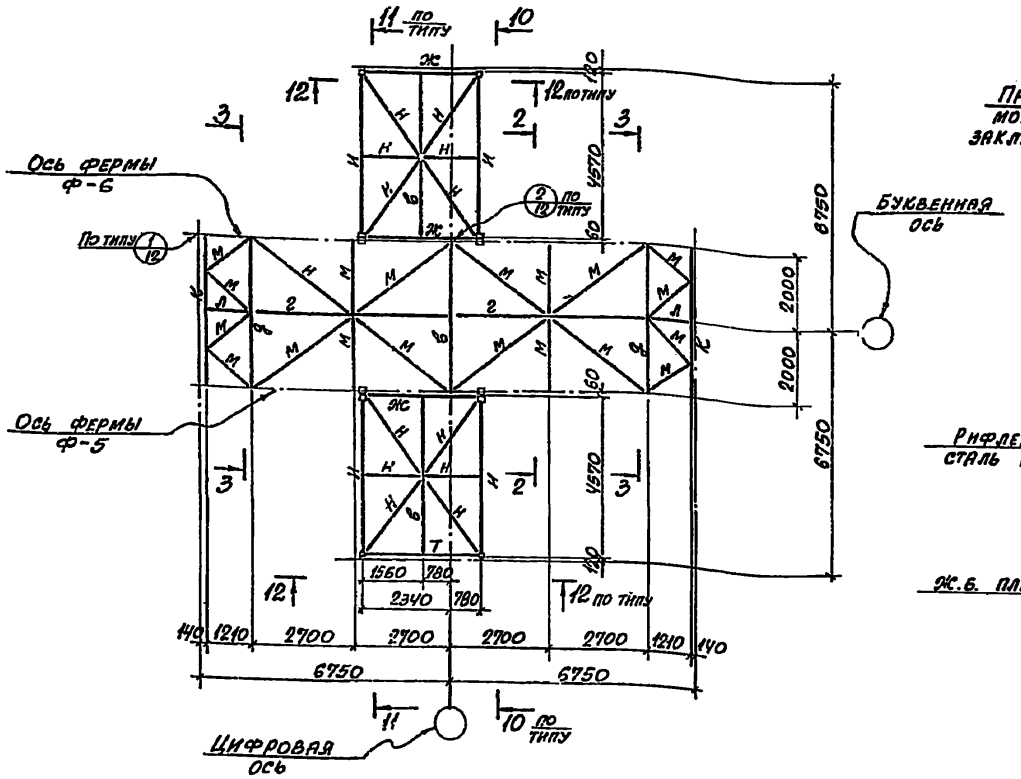


## План по нижним поясам ферм галерей ГЛ-7

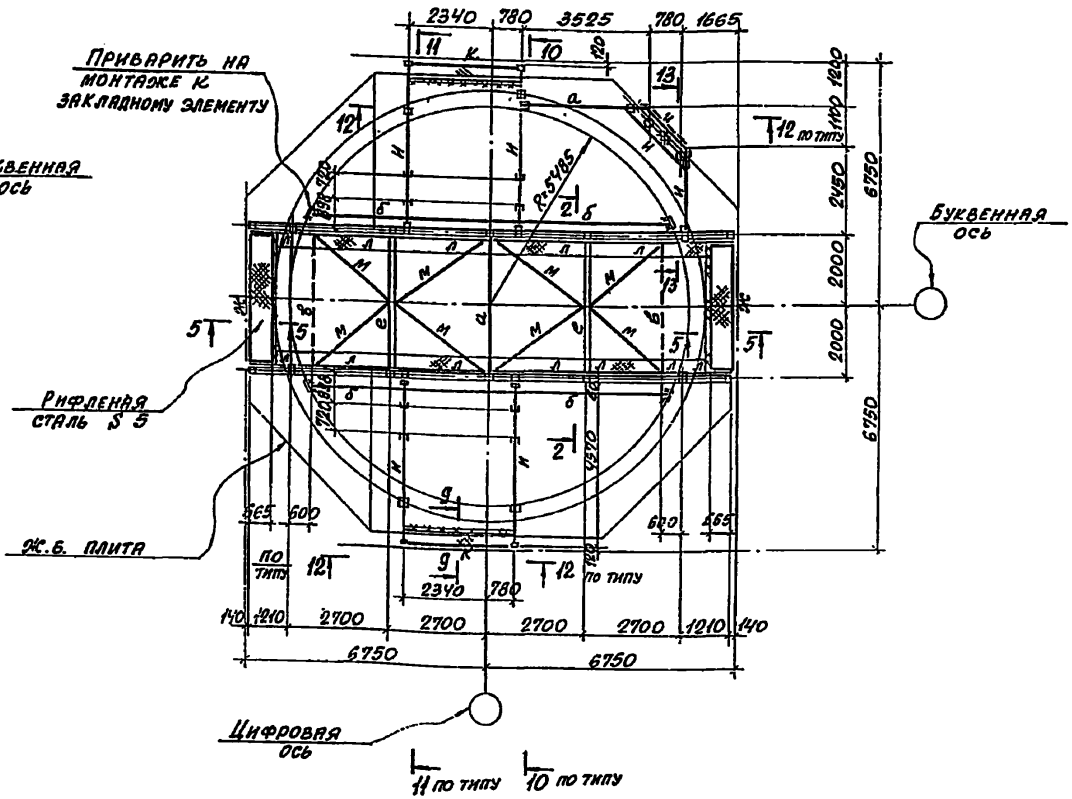


## 12-12

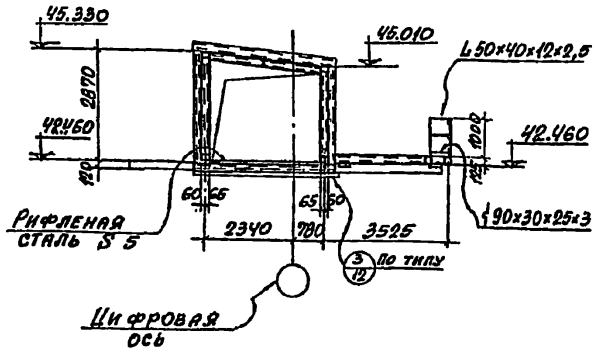


## 13-13

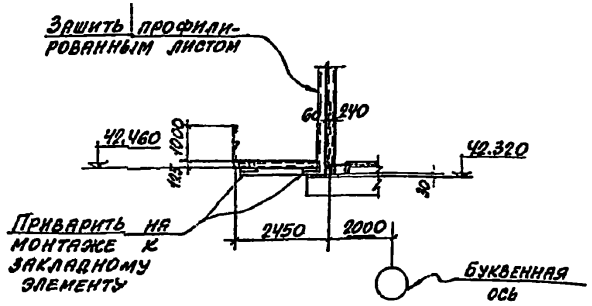


1. Маркировка галерей „ГЛ"-на листе 02-2 выпуска 0-1.
2. Листы 01÷06 читать совместно.

| Изм. | Лист | № докумен. | Подпись | Дата |
|---|---|---|---|---|
| Нач. отд. | | Решетченко | | |
| Гл. спец. | | Талюпа | | |
| Рук. гр. | | Капитульский | | |
| Ст. инж. | | Котенко | | |
| Исполн. | | Шанина | | |
| Исполн. | | Гурфинкель | | |
| Проверил | | Котенко | | |

3.702-2/84.3.05

Надсилосная галерея ГЛ-7

| Лит | Лист | Листов |
|---|---|---|
| Р | | |

Госстрой СССР ХАРЬКОВСКИЙ ПРОМСТРОЙНИИПРОЕКТ

21207-07 25

## План по верхним поясам ферм галерей ГЛ-8 ГЛ-9 % зеркально %

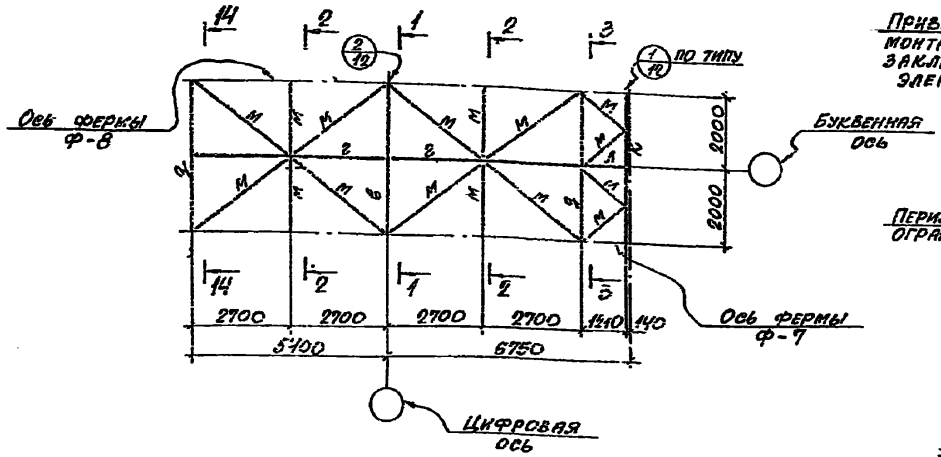


## План переходного мостика силосов М-1

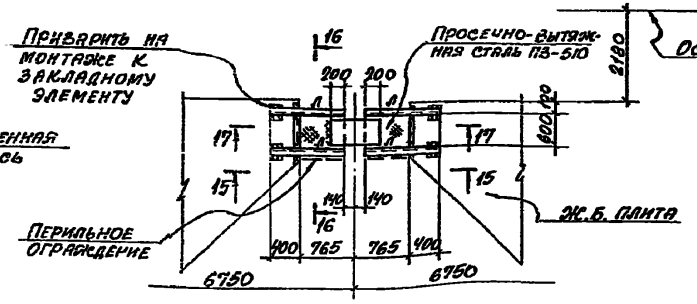


## 16-16

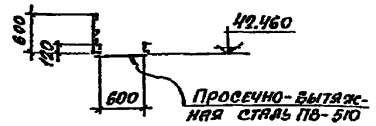


## 15-15

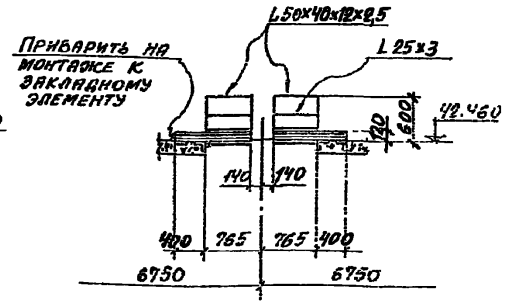


## 14-14

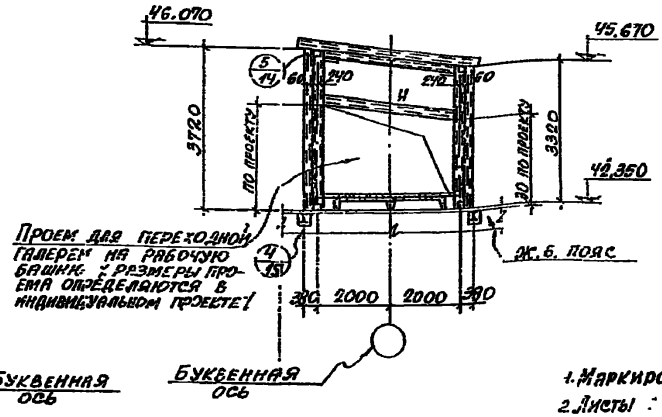


## План по нижним поясам ферм галерей ГЛ-8 ГЛ-9 % зеркально %

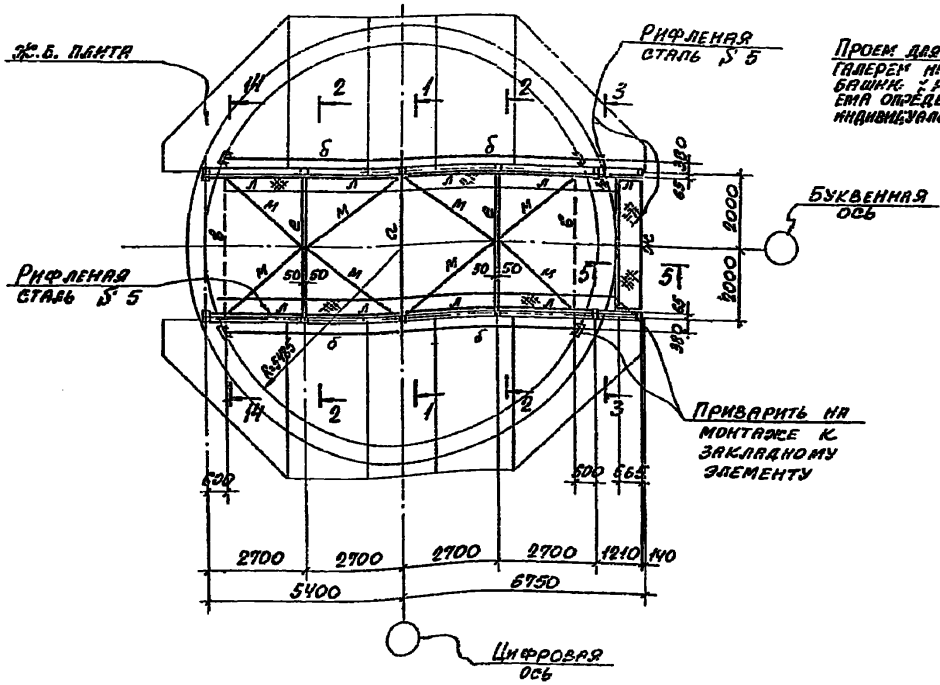


1. Маркировка галерей „ГЛ" на листе 02-2 выпуска 0-1
2. Листы : 01 ÷ 06 читать совместно.

## 17-17

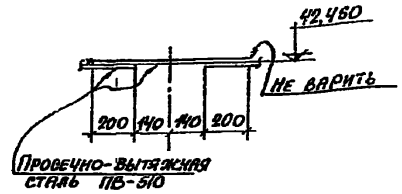


| Изм. | Лист | № докумен. | Подпись | Дата |
|---|---|---|---|---|
| Нач. отд. | | Решетченко | | |
| Гл. спец. | | Талюпа | | |
| Рук. гр. | | Капитульский | | |
| Ст. инж. | | Котенко | | |
| Исполн. | | Шанича | | |
| Исполн. | | Гуртчикель | | |
| Провер. | | Котенко | | |

3.702-2/84.3.06

Надсилосные галереи ГЛ-8; ГЛ-9. Переходной мостик М-1

| Лит. | Лист | Листов |
|---|---|---|
| | | |

Харьковский Промстройниипроект

21207-07 28

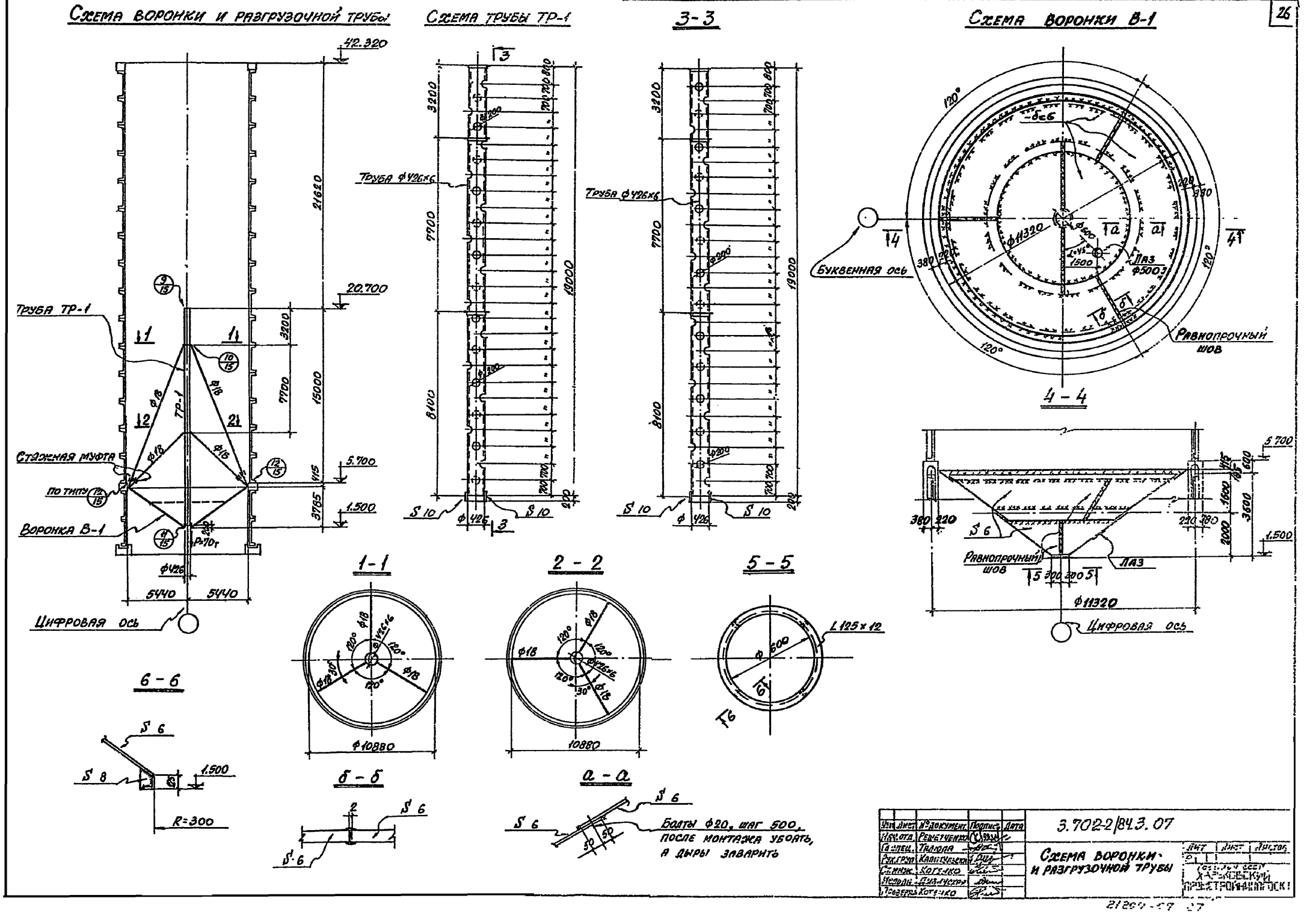
Схема воронки и разгрузочной трубы
Схема трубы ТР-1
3-3
Схема воронки В-1
42.320
20.700
5.700
1.500
Труба ТР-1
Стяжная муфта
По типу
Воронка В-1
Цифровая ось
Труба ф426х6
Буквенная ось
Равнопрочный шов
Лаз ф500
4-4
1-1
2-2
5-5
6-6
б-б
а-а
L 125 х 12
Болты ф20, шаг 500, после монтажа убрать, а дыры заварить
R=300
3.702-2/84.3.07
Схема воронки и разгрузочной трубы
Харьковский Промстройниипроект

## План монорельса на отм. 41.500

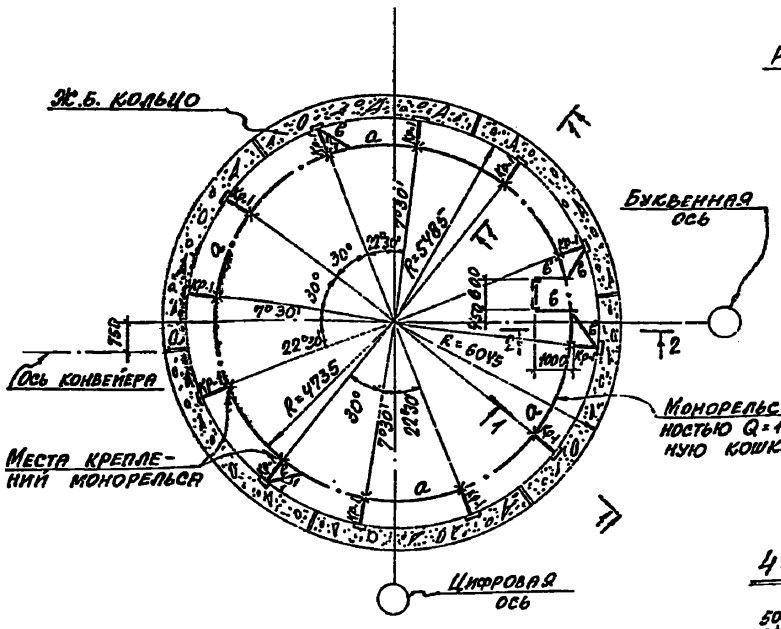


## Деталь люка

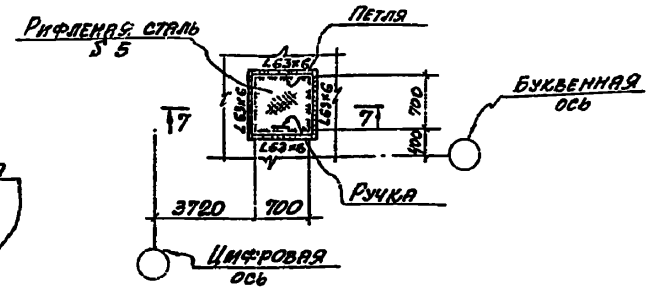


## 7-7

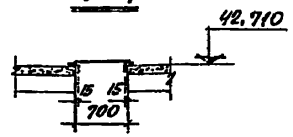


## Деталь стыка монорельса

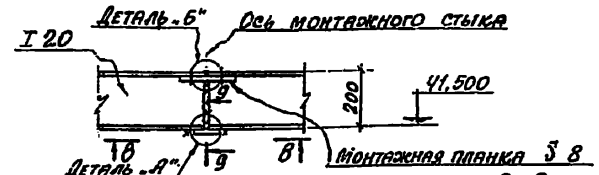


## 1-1

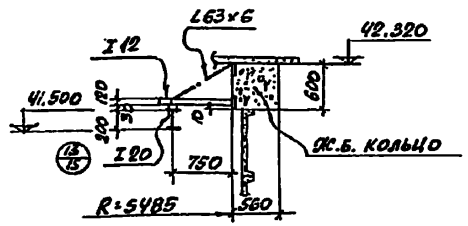


## 4-4

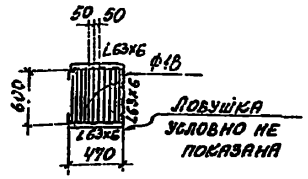


## 6-6

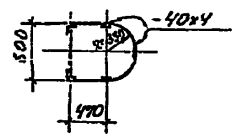


## 8-8

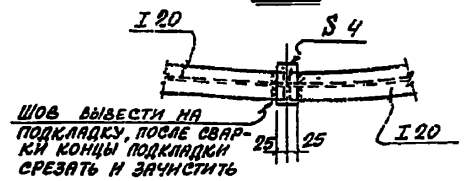


## 9-9

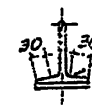


Стыковые швы на ширине 30мм зачистить заподлицо с базовой поверхностью полки

## Деталь „Б"

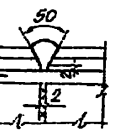


## Деталь „В"

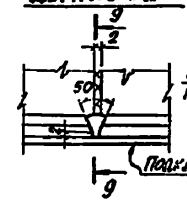


## 2-2

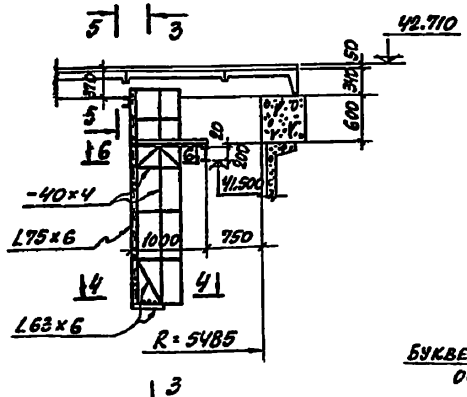


## 3-3

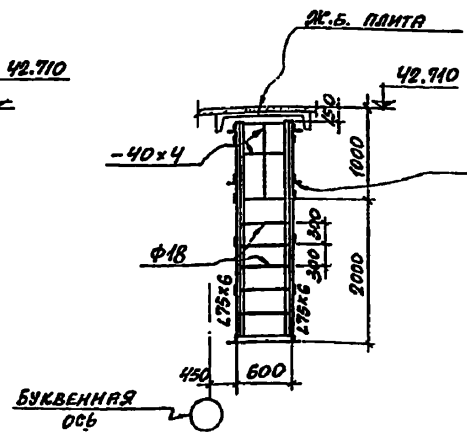


## 5-5

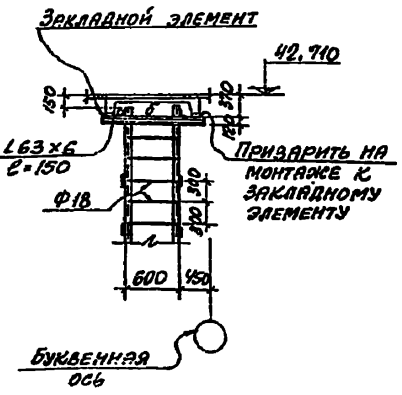


## Таблица сечений

| Марка | Сечения | | Расчетные усилия в тс;тсм | Примечания |
|---|---|---|---|---|
| | Эскиз | Состав | | |
| а | I | I 20 | R = 1,4тс | |
| б | C | C 12 | конструктивно | |
| в | L | L 63×6 | —·— | |
| КР-1 | ② ① | ① I 12<br>② L 63×6 | N = 2,0тс | |
| | | | | |

| | | | | |
|---|---|---|---|---|
| Изм. | Лист | № докумен. | Подпись | Дата |
| Нач. отд. | | Решетченко | | |
| Гл. спец. | | Тадюпа | | |
| Рук. груп. | | Капитульский | | |
| Сост. | | Котельно | | |
| Нормокон. | | Турчинкель | | |
| Провер. | | Устемко | | |

3.702-2/84.3.08

Монорельс и стремянка

| Лит. | Лист | Листов |
|---|---|---|
| Р | 1 | |

Госстрой СССР ХАРЬКОВСКИЙ ПРОМСТРОЙНИИПРОЕКТ

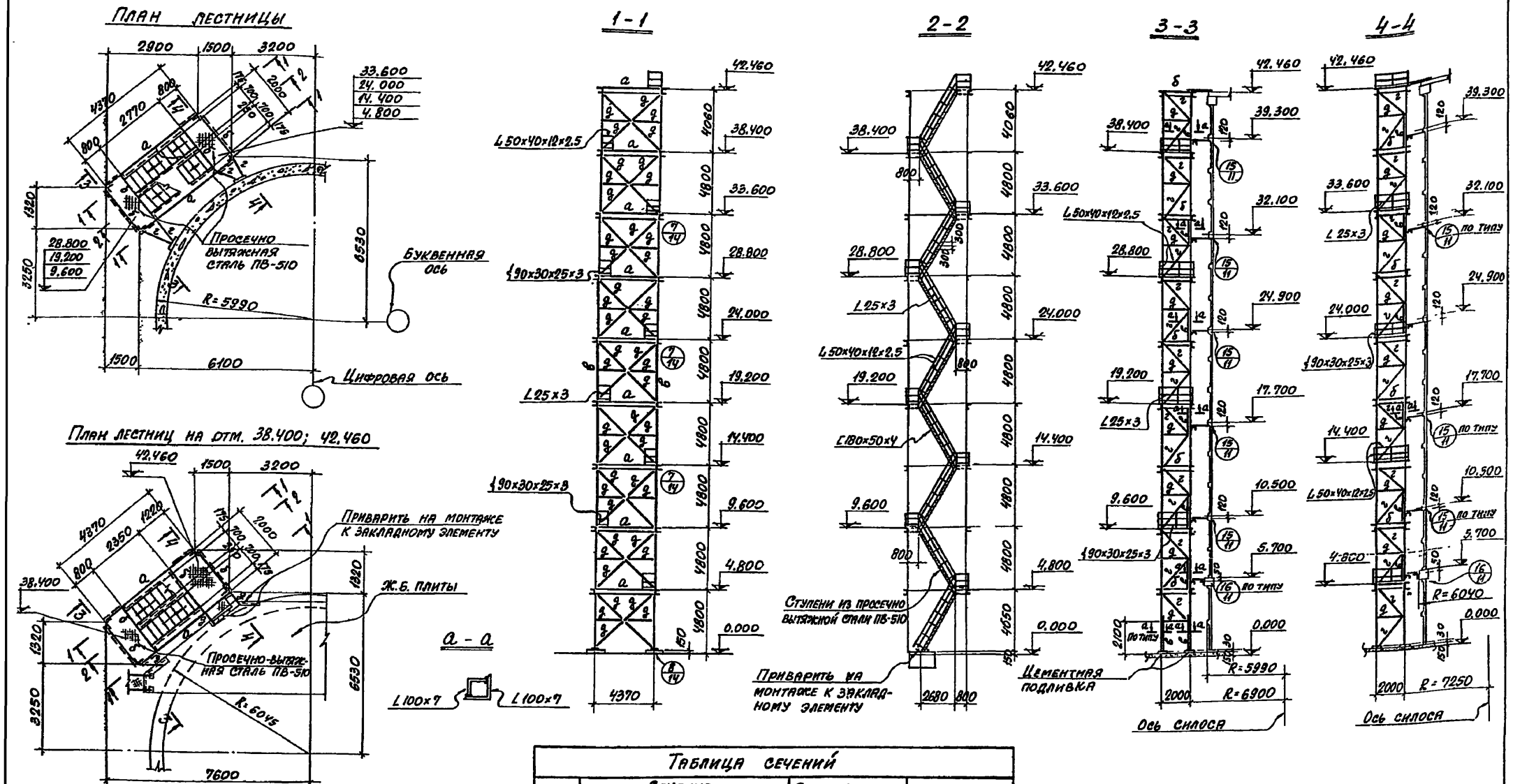


| Таблица сечений | | | | |
|---|---|---|---|---|
| Марка | Сечение | | Расчетные усилия в тс; тсм | Примечания |
| | Эскиз | Состав | | |
| а | [ | [16 | Конструкт. | |
| б | [ | [12 | Конструкт. | |
| в | L | L100×7 | N=12,0 тс | |
| г | L | L80×7 | Конструкт. | |
| д | L | L63×6 | Конструкт. | |

| Изм. | Лист | N докумен. | Подпись | Дата |
|---|---|---|---|---|
| Нач. отд. | | Решетченко | | |
| Гл. спец. | | Талюпа | | |
| Рук. груп. | | Капитульский | | |
| Ст. инж. | | Котенко | | |
| Исполн. | | Гурфинкель | | |
| Провер. | | Котенко | | |

3.702-2/84.3.09

Наружная лестница

Лит. | Лист | Листов

Госстрой СССР, ХАРЬКОВСКИЙ ПРОМСТРОЙНИИПРОЕКТ

# План площадок на отм. 8.800 под цепной транспортер

## Для варианта 3х рядов силосов

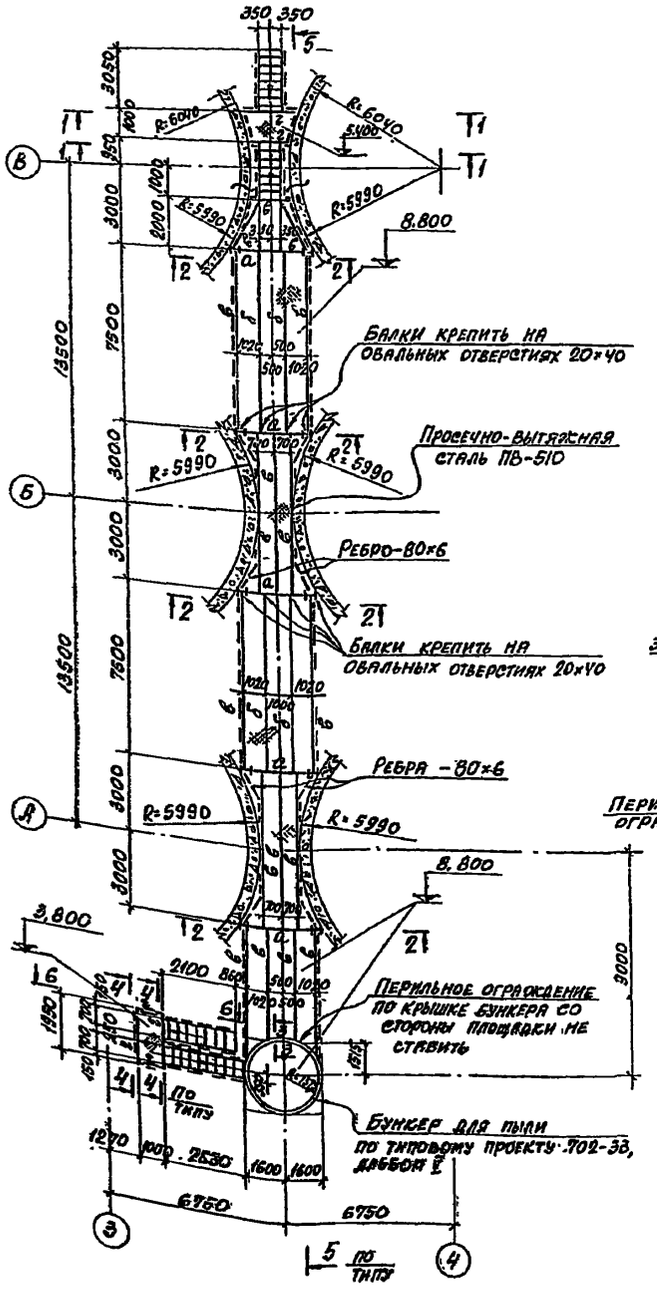


## Для варианта двух рядов силосов

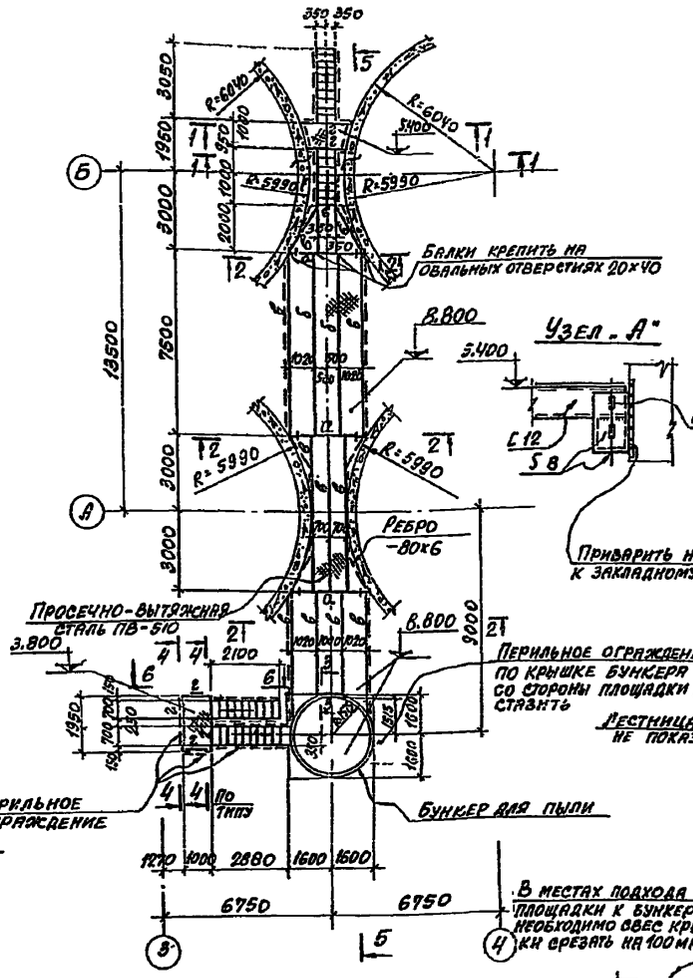


## Таблица сечений

| Марка | Сечение: эскиз | Сечение: состав | Расчетные усилия в тс, тсм | Примечания |
|---|---|---|---|---|
| а | I | I 30Б2 | M = 7,6 тсм<br>R = 9,0 тс | |
| б | I | I 26Б2 | Mx = 6,3 тсм<br>R = 3,8 тс | |
| в | I | I 23Б1 | Mx = 2,9 тсм<br>R = 2,0 тс | |
| г | [ | [ 12 | Конструктивно | |
| К-1 | I | I 23Б1 | M = 1,0 тсм<br>N = 9,0 тс | |
| | | | | |

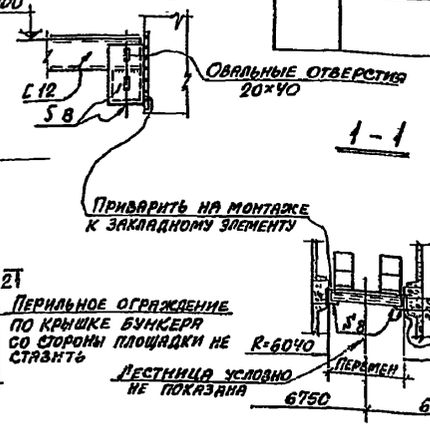


1 - 1

4 - 4

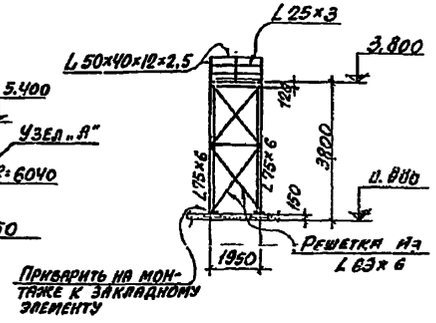


3 - 3

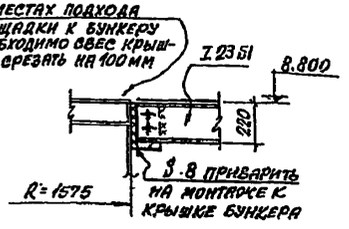


2 - 2

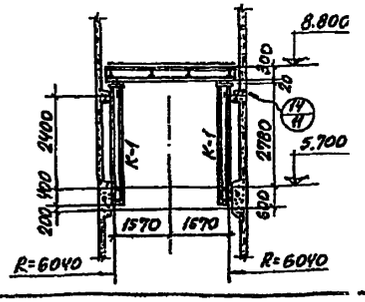

1. Разрезы 5-5; 6-6 смотрите лист 11.
2. Площадка под цепной транспортер разработана для варианта свайного основания. Для варианта на естественном основании отметка площадки и заложение лестниц определяются в индивидуальном проекте.

| Изм. | Лист | № докумен. | Подпись | Дата |
|---|---|---|---|---|
| Нач. отд. | | Решетченко | | |
| Гл. спец. | | Талюпа | | |
| Рук. груп. | | Капитульский | | |
| Ст. инж. | | Котенко | | |
| Исполн. | | Гурфинкель | | |
| Провер. | | Котенко | | |

3.702-2/84.3.10

Площадка на отм. 8.800

| Лит | Лист | Листов |
|---|---|---|
| Р | | |

Госстрой СССР ХАРЬКОВСКИЙ ПРОМСТРОЙНИИПРОЕКТ

## 5 - 5

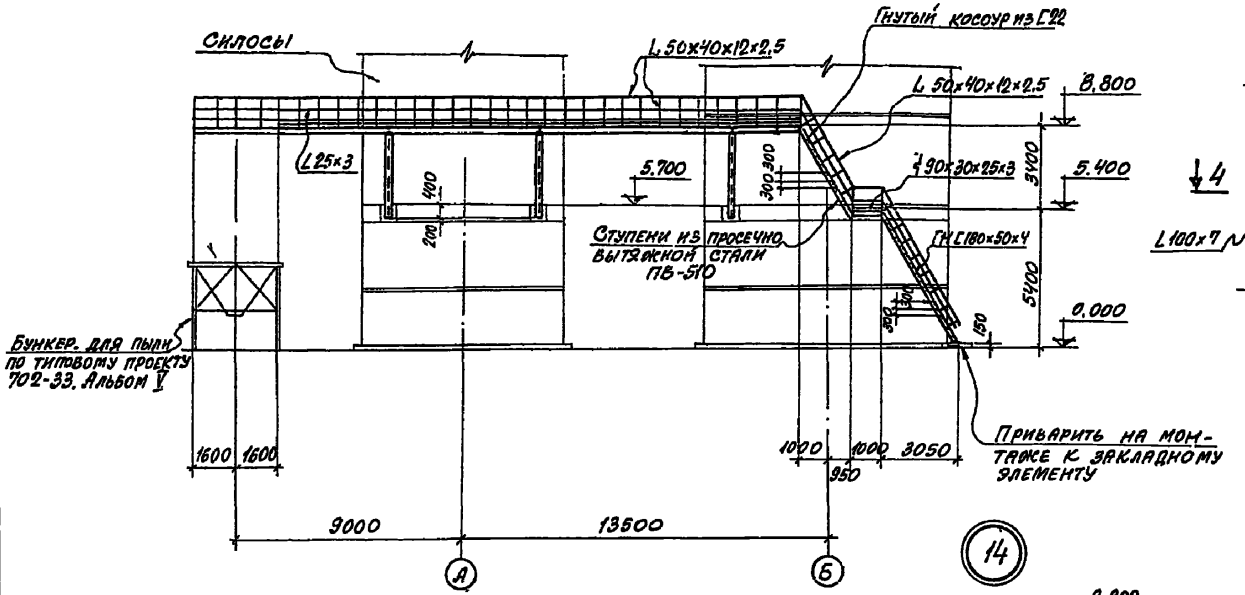


## 6 - 6

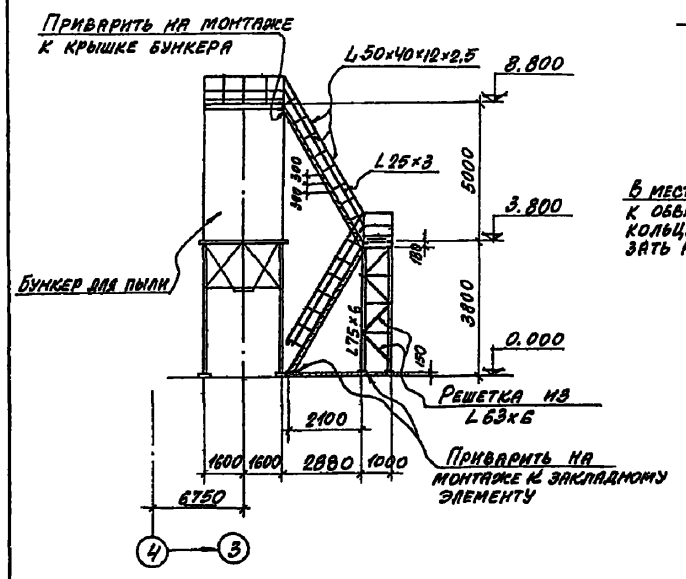


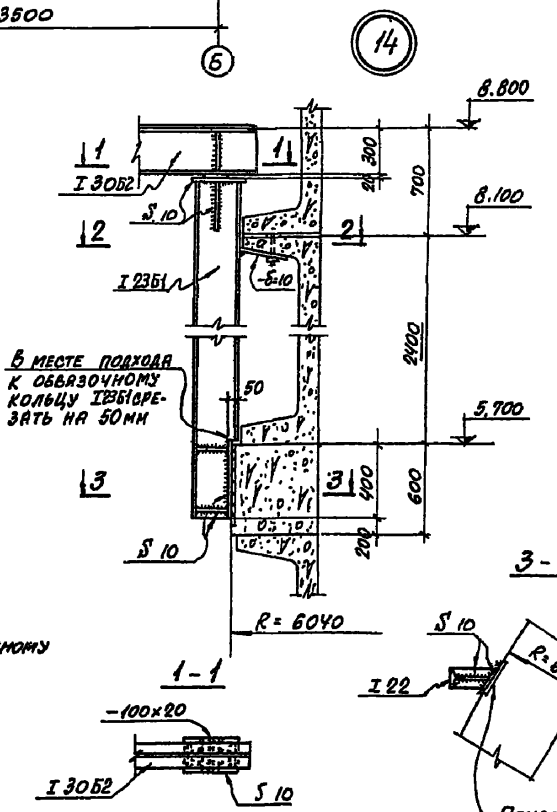


## 3 - 3




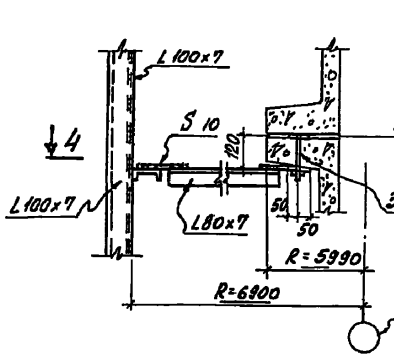


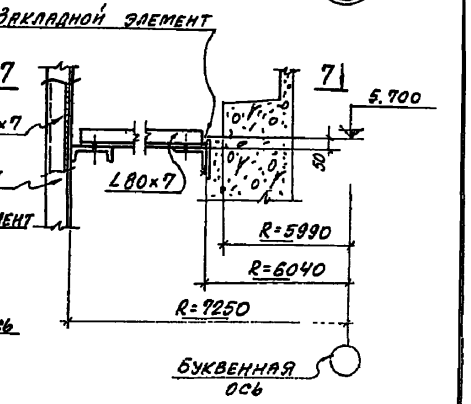


## 4 - 4

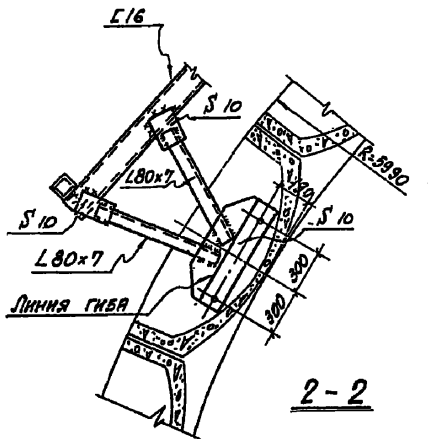


## 7 - 7

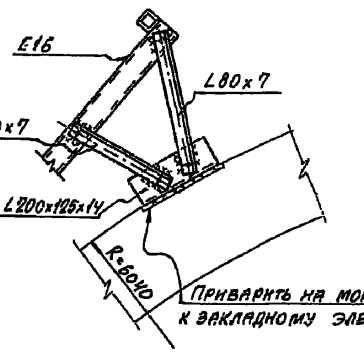


## 2 - 2

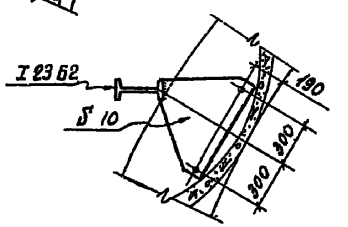


Линии разрезов 5-5; 6-6 смотрите лист 10.

| | | | | | | |
|---|---|---|---|---|---|---|
| Изм. | Лист. | N докумен. | Подпись | Дата | 3.702-2/813.11. | |
| Нач. отд. | | Решетченко | | | | |
| Гл. спец. | | Талюпа | | | Площадки на отм. 8800. Разрезы. Узлы 14; 15; 16 | Лит. А / Лист / Листов |
| Рук. гр. | | Капитульский | | | | |
| Ст. инж. | | Котенко | | | | |
| Исполн. | | Гурфинкель | | | | Госстрой СССР ХАРЬКОВСКИЙ ПРОМСТРОЙНИИПРОЕКТ |
| Проверил. | | Котенко | | | | |

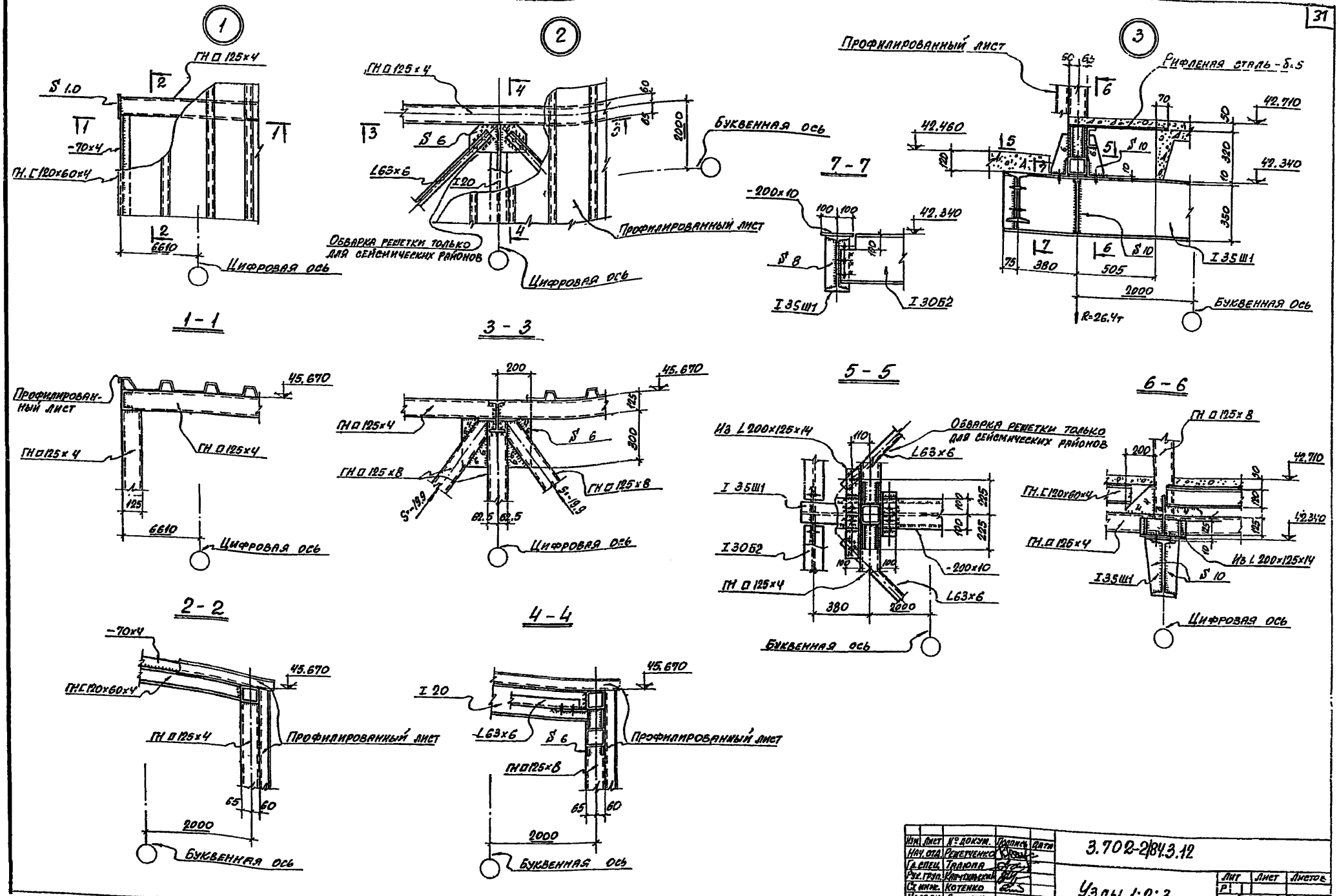


| Изм. | Лист | № докум. | Подпись | Дата |
|---|---|---|---|---|
| Нач. отд. | | Решетченко | | |
| Гл. спец. | | Талюпа | | |
| Рук. груп. | | Капчульский | | |
| Ст. инж. | | Котенко | | |
| Исполн. | | Дивинская | | |
| Проверил | | Котенко | | |

3.702-2/84.3.12

Узлы 1; 2; 3

| Лит | Лист | Листов |
|---|---|---|
| Р | | |

Госстрой СССР
ХАРЬКОВСКИЙ ПРОМСТРОЙНИИПРОЕКТ

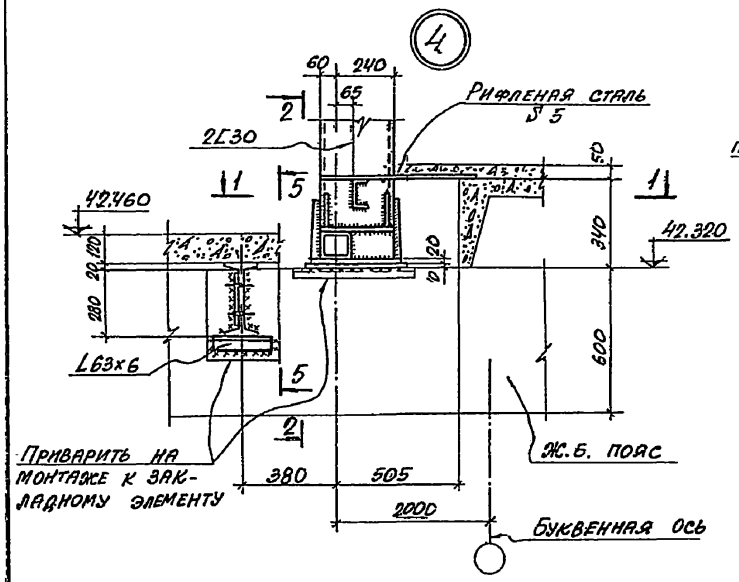


## 2 - 2

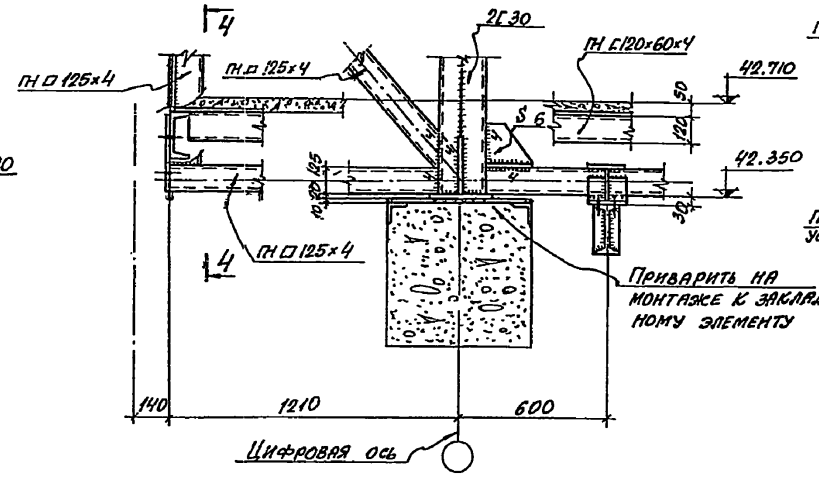


## 4 - 4

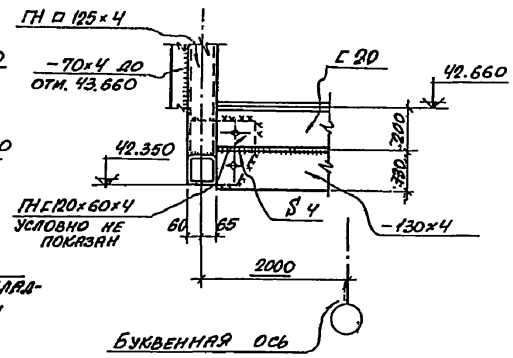


## 1 - 1

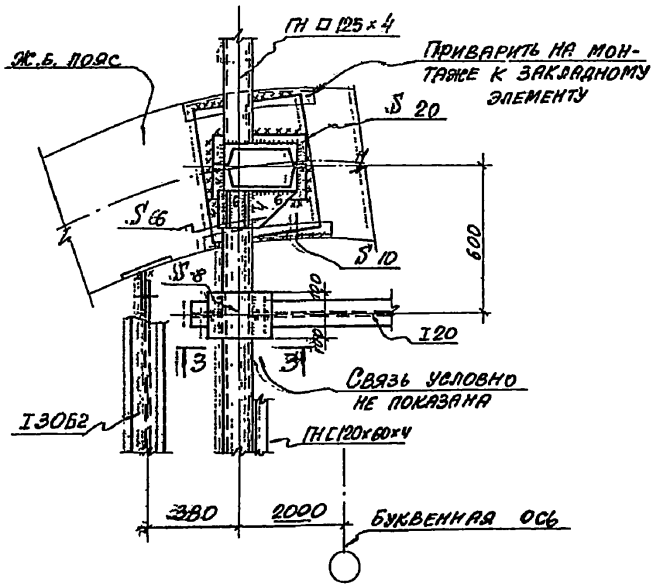


## 3 - 3

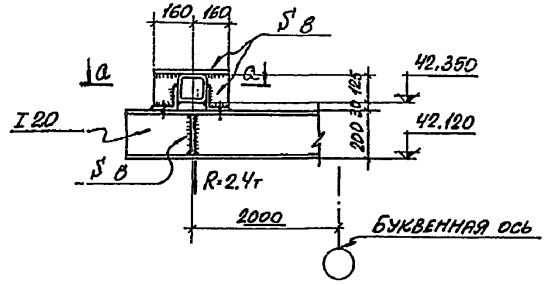


## а - а

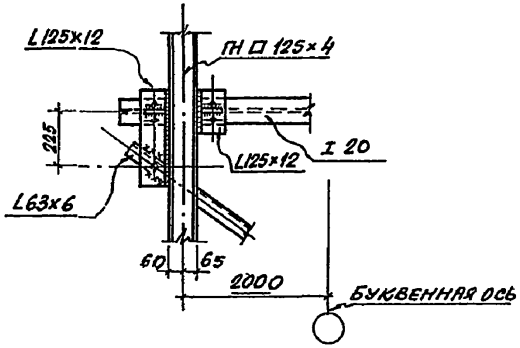


## 5 - 5

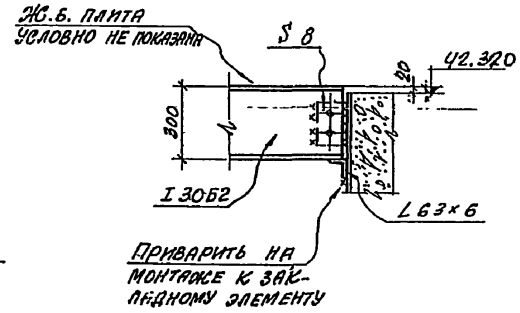


| | | | | | |
|---|---|---|---|---|---|
| Изм. | Лист | № докум. | Подпись | Дата | 3.702-2/84.3.13 |
| Нач. отд. | | Решетченко | | | |
| Гл. спец. | | Талюпа | | | Узел 4 |
| Рук. гр. | | Капитульский | | | |
| Ст. инж. | | Котенко | | | |
| Исполн. | | Дьячковская | | | |
| Проверил | | Котенко | | | |

| Лит | Лист | Листов |
|---|---|---|
| Р | | |

Госстрой СССР ХАРЬКОВСКИЙ ПРОМСТРОЙНИИПРОЕКТ

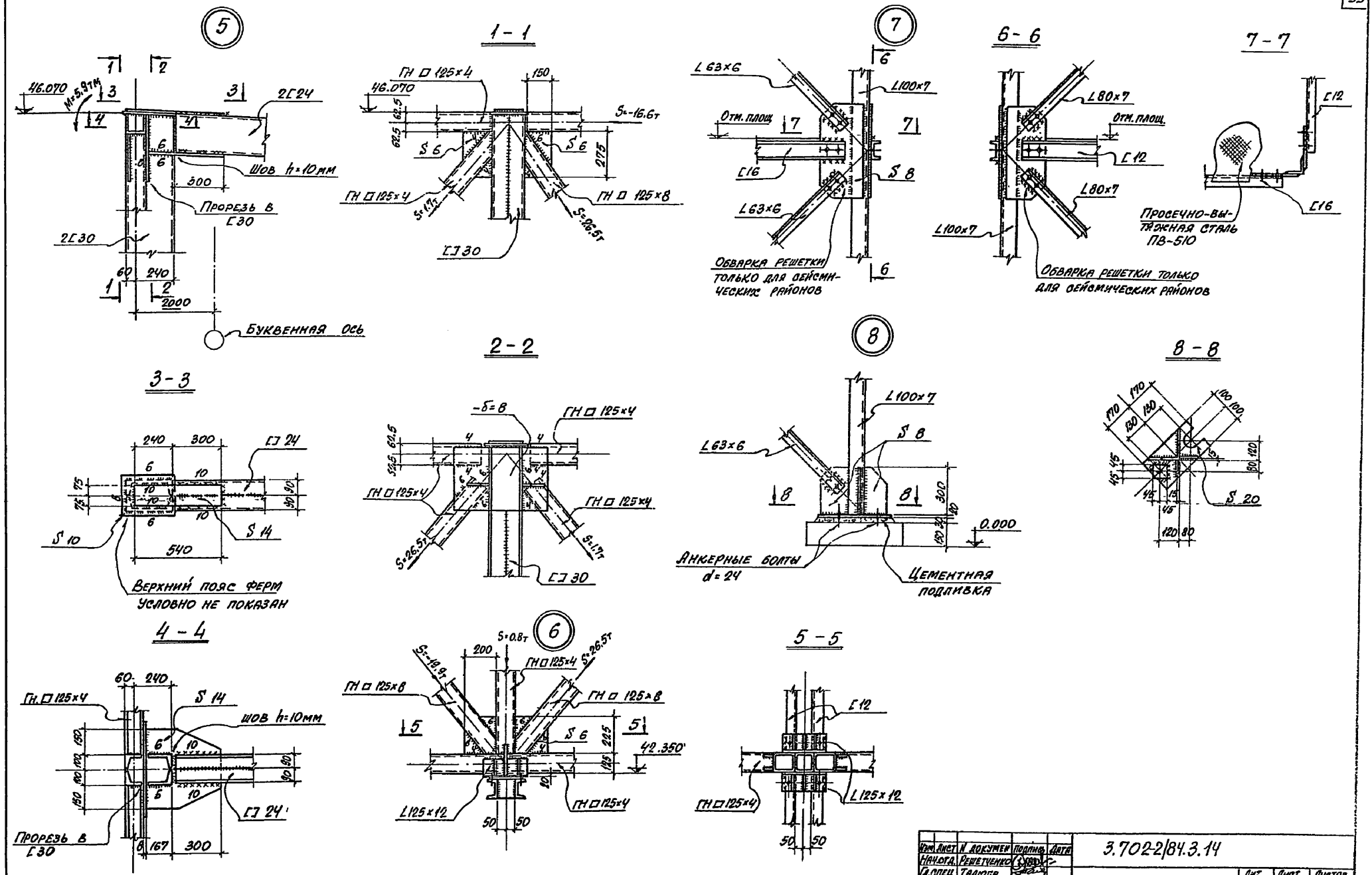


| Изм. | Лист | N документ | Подпись | Дата |
|---|---|---|---|---|
| Нач.отд. | | Решетченко | | |
| Гл.спец. | | Талюпа | | |
| Рук.груп. | | Капитульская | | |
| Ст.инж. | | Котенко | | |
| Исполн. | | Дивинская | | |
| Проверил | | Котенко | | |

3.702-2/84.3.14

Узлы 5;6;7;8

| Лит. | Лист | Листов |
|---|---|---|
| Р | | |

Госстрой СССР ХАРЬКОВСКИЙ ПРОМСТРОЙНИИПРОЕКТ

9

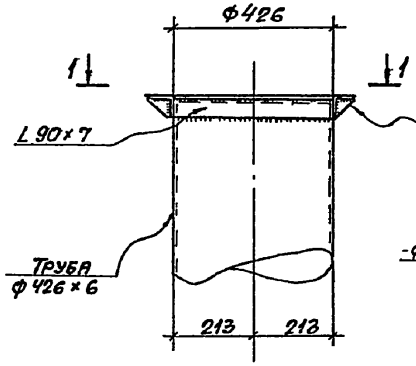


10

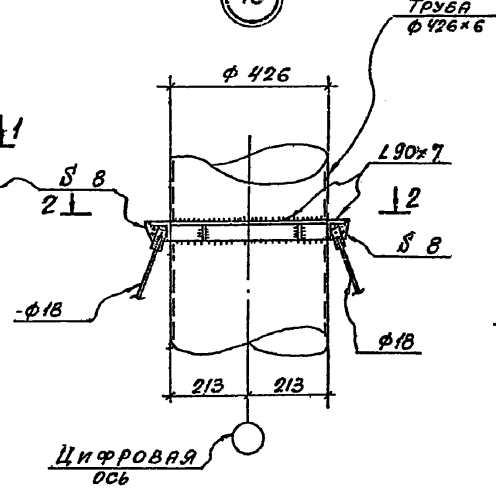


11

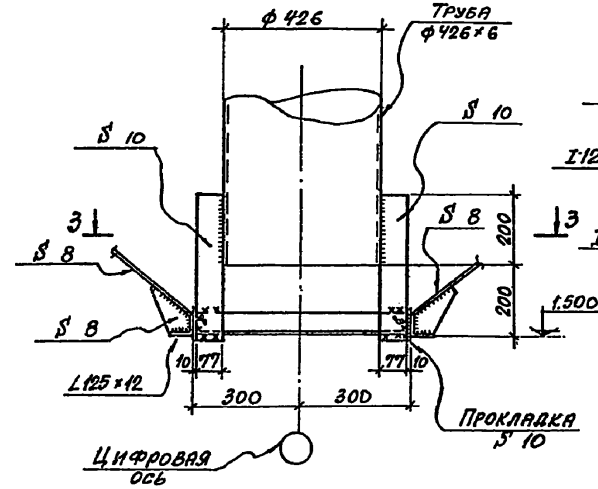


13

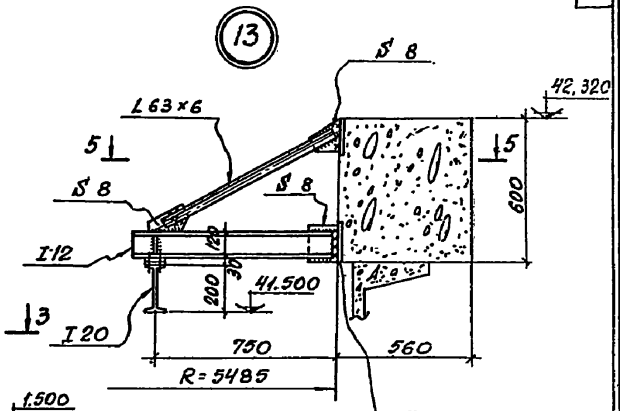


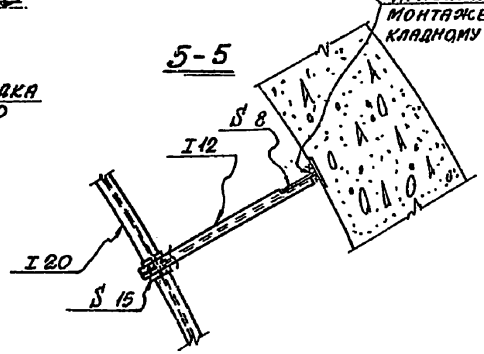


1-1

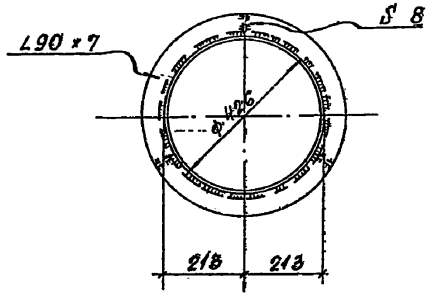


2-2

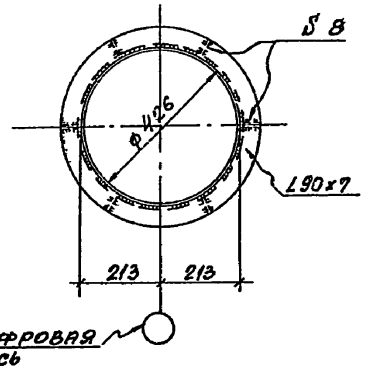


3-3

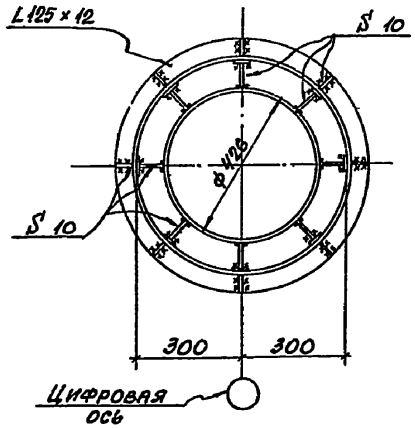


По узлу „12" для варианта монолитного кольца воронка В-1 монтируется одновременно с металлоконструкциями кольца ✓ смотрите вып.1-2.080✓ на строительной площадке.

12

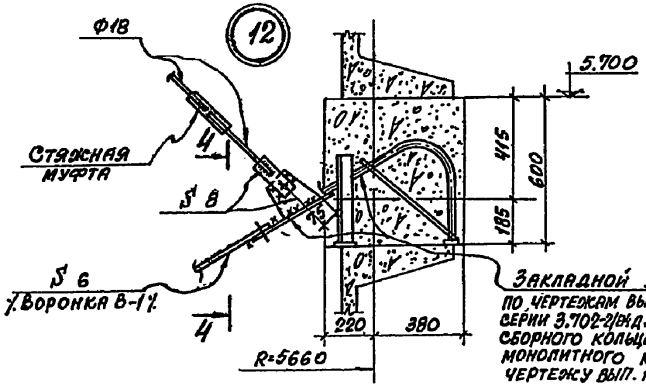


Закладной элемент по чертежам выпуска 1-2 серии 3.702-2/84 для варианта сборного кольца, для варианта монолитного кольца по чертежу вып. 1-2.080

4-4

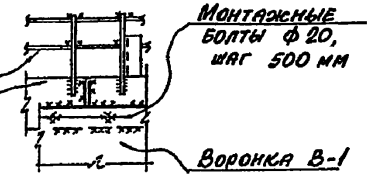


| | | | | | |
|---|---|---|---|---|---|
| Изм. | Лист | № докумен. | Подпись | Дата | 3.702-2/84.3.15 |
| Нач. отд. | | Решетченко | | | |
| Гл. спец. | | Галюда | | | |
| Рук. гр. | | Капитульский | | | Узлы 9; 10; 11; 12; 13 |
| Ст. инж. | | Котенко | | | Лит Р; Лист; Листов |
| Исполн. | | Шанина | | | Госстрой СССР ХАРЬКОВСКИЙ ПРОМСТРОЙНИИПРОЕКТ |
| Исполн. | | Гурфинкель | | | |
| Проверил | | Котенко | | | |

## Обвязочное кольцо воронки

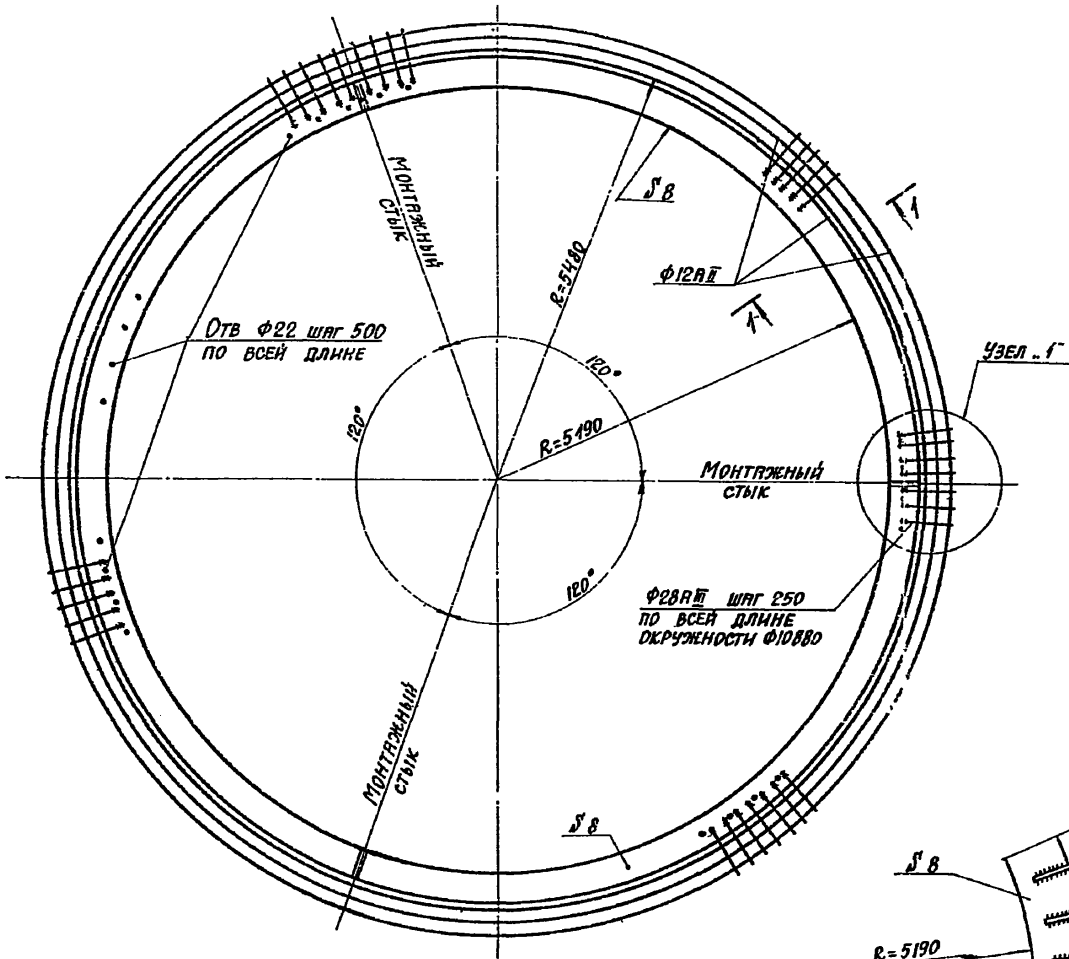


## 1-1

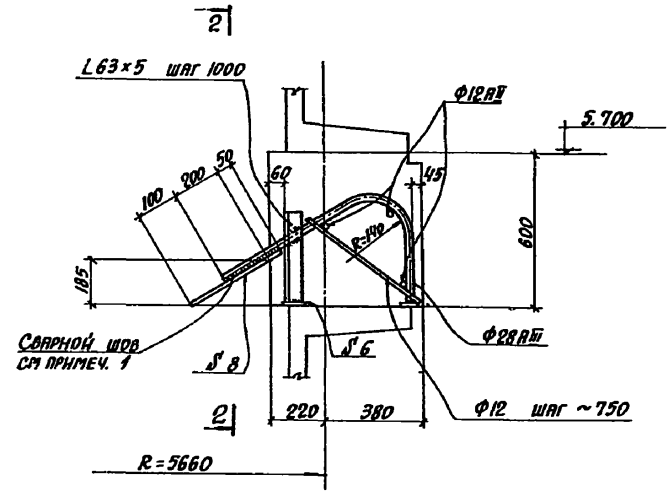


## Узел „1"

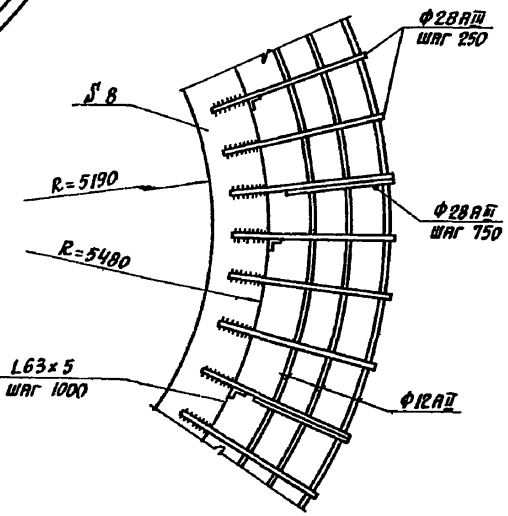


## 2-2

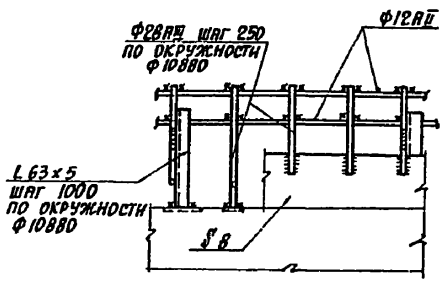


1. Приварку анкерующих стержней к полосе δ=8мм производить электродами типа Э-50А. Высота сварного шва h=8мм, ширина сварного шва b=14мм по длине 250 мм.
2. Перед отправкой на строительную площадку произвести укрупнительную сборку обвязочного кольца совместно с конструкциями воронки

| Изм. | Лист | № докум. | Подпис. | Дата | 3.702-2/84 3.16 | | | |
|---|---|---|---|---|---|---|---|---|
| Нач. отд. | | Бродский | | | Обвязочное кольцо воронки | Лит | Лист | Листов |
| Гл. конст. | | Савранский | | | | Р | | |
| Исполнил | | Копчина | | | | Госстрой СССР ХАРЬКОВСКИЙ ПРОМСТРОЙНИИПРОЕКТ | | |



gost.e-ecolog.ru