ТИПОВЫЕ КОНСТРУКЦИИ, ИЗДЕЛИЯ И УЗЛЫ ЗДАНИЙ И СООРУЖЕНИЙ

СЕРИЯ 3.702-2/84

СБОРНЫЕ ЖЕЛЕЗОБЕТОННЫЕ ПРЕДВАРИТЕЛЬНО-НАПРЯЖЕННЫЕ СИЛОСЫ ДИАМЕТРОМ 12м КАННЕЛЮРНОГО ТИПА ДЛЯ ХРАНЕНИЯ ЗЕРНА

ВЫПУСК 2-1

СТРОИТЕЛЬНЫЕ КОНСТРУКЦИИ ЗАВОДСКОГО ИЗГОТОВЛЕНИЯ
РАБОЧИЕ ЧЕРТЕЖИ

21207-05
цена 1-33

gost.e-ecolog.ru

ЦЕНТРАЛЬНЫЙ ИНСТИТУТ ТИПОВОГО ПРОЕКТИРОВАНИЯ
ГОССТРОЯ СССР

Москва, А-445 Смольная ул. 22

Сдано в печать XI 1986 года

Заказ № 14684 Тираж 200 жз

ТИПОВЫЕ КОНСТРУКЦИИ, ИЗДЕЛИЯ И УЗЛЫ ЗДАНИЙ И СООРУЖЕНИЙ

СЕРИЯ 3.702-2/84

СБОРНЫЕ ЖЕЛЕЗОБЕТОННЫЕ ПРЕДВАРИТЕЛЬНО-НАПРЯЖЕННЫЕ СИЛОСЫ ДИАМЕТРОМ 12м КАННЕЛЮРНОГО ТИПА ДЛЯ ХРАНЕНИЯ ЗЕРНА

ВЫПУСК 2-1

СТРОИТЕЛЬНЫЕ КОНСТРУКЦИИ ЗАВОДСКОГО ИЗГОТОВЛЕНИЯ
РАБОЧИЕ ЧЕРТЕЖИ

РАЗРАБОТАНЫ ХАРЬКОВСКИМ ПРОМСТРОЙНИИПРОЕКТОМ
СОВМЕСТНО С ХАРЬКОВСКИМ ПРОМЗЕРНОПРОЕКТОМ
НИИЖБ И ЦНИИСК ИМ. КУЧЕРЕНКО

ГЛАВНЫЙ ИНЖЕНЕР ХПСИИПП Н.Ф.ДОВГИЙ

ГЛАВНЫЙ ИНЖЕНЕР ПРОЕКТА А.М.МОНИН

ЗАМЕСТИТЕЛЬ ДИРЕКТОРА НИИЖБ Е.К.КОРОЛЕВ

РУКОВОДИТЕЛЬ ЛАБОРАТОРИИ Г.И.ХАЙДУКОВ

УТВЕРЖДЕНЫ
И ВВЕДЕНЫ В ДЕЙСТВИЕ С 1 июня 1986г
ПОСТАНОВЛЕНИЕМ ГОССТРОЯ СССР
ОТ 5 марта 1986г № 25

№№ п/п	Обозначение	Наименование	Стр
1.	2.	3.	4
1	3.702-2/84. 2-1.00	Содержание	2
2	3.702-2/84. 2-1.00. ПЗ	Пояснительная записка	3
3	3.702-2/84.2-1.00 ПЗ	То же	4
4	3.702-2/84.2-1.01000000СБ÷ ÷3.702-2/84.2-1.04000000-01СБ	Подсилосные панели ППЖ1т, ППЖ-1С, ППЖ2т, ППЖ2-1т, ППЖ2-1С, ППЖ2-2т, ППЖ2-2С	5
5	3.702-2/84.2-1.01000000СБ÷ ÷3.702-2/84.2-1.04000000-01СБ	То же	6
6	3.702-2/84.2-1.01000000 СБ .01000000-01СБ	Подсилосные панели ППЖ1т, ППЖ1С, Узел „1". Опалубка.	7
7	3.702-2/84.2-1.02000000 СБ .02000000-01СБ	Подсилосная панель ППЖ2т. Узлы „2", „3". Опалубка	8
8	3.702-2/84.2-1.03000000 СБ .03000000-01СБ	Подсилосные панели ППЖ2-1т, ППЖ2-1С. Узлы „4", „5". Опалубка	9
9	3.702-2/84.2-1.04000000 СБ .04000000-01СБ	Подсилосные панели ППЖ2-2т, ППЖ2-2С Узлы „6", „7". Опалубка	10
10	3.702-2/84.2-1.01000000 СБ .01000000-01СБ	Подсилосные панели ППЖ1т, ППЖ1С. Узлы „1", „2". Армирование.	11
11	3.702-2/84.2-1.02000000 СБ .02000000-01СБ	Подсилосная панель ППЖ2т Узлы „3", „4". Армирование	12
12	3.702-2/84.2-1.03000000 СБ .03000000-01СБ	Подсилосные панели ППЖ2-1т, ППЖ2-1С Узлы „5", „6". Армирование	13
13	3.702-2/84.2-1.04000000 СБ .04000000-01СБ	Подсилосные панели ППЖ2-2т, ППЖ2-2С Узел „7". Армирование	14
14	3.702-2/84.2-1.05000000 СБ÷ ÷3.702-2/84.2-1.15000000 СБ	Плиты перекрытия П1, П2-1, П2-2, П3-1, П3-2, ПЧ. $\frac{ПАШ6}{1,5\times6}$-4-1÷$\frac{ПАШ6}{1,5\times6}$-4-4; Балка Б1	15
15	3.702-2/84.2-1.05000000 СБ÷ ÷3.702-2/84.2-1.15000000 СБ	То же	16
16	3.702-2/84.2-1.05000000 СБ .06000000 СБ	Плиты П1, П2-1 Опалубка	17
17	3.702-2/84.2-1.07000000 СБ .09000000 СБ	Плиты П2-2, П3-2 Опалубка	18
18	3.702-2/84.2-1.08000000 СБ -10000000 СБ -11000000 СБ	Плиты П3-1, ПЧ. Балка Б1 Опалубка	19
19	3.702-2/84.2-1.12000000 СБ÷ ÷3.702-2/84.2-1.15000000 СБ	Плиты $\frac{ПАШ6}{1,5\times6}$-4-1, $\frac{ПАШ6}{1,5\times6}$-4-2, $\frac{ПАШ6}{1,5\times6}$-4-3, $\frac{ПАШ6}{1,5\times6}$-4-4 Опалубка	20
20	3.702-2/84.2-1.05000000 СБ÷ ÷3.702-2/84.2-1.09000000 СБ	Плиты П1, П2-1, П2-2, П3-1, П3-2. Армирование	21
21	3.702-2/84.2-1.10000000 СБ .11000000	Плита ПЧ, Балка Б1. Армирование. Выборка стали на один элемент	22
22	3.702-2/84.2-1.16000000 СБ÷ ÷3.702-2/84.2-1.23000000 СБ	Блоки БК1-1÷БК1-6, БК2. Панель-оболочка ПСЖ1	23
23	3.702-2/84.2-1.16000000 СБ÷ ÷3.702-2/84.2-1.23000000 СБ	То же	24
24	3.702-2/84.2-1.16000000 СБ .19000000 СБ	Блоки БК1-1, БК1-4 Опалубка	25
25	3.702-2/84.2-1.17000000 СБ .18000000 СБ .20000000 СБ .21000000 СБ	Блоки БК1-2, БК1-3, БК1-5, БК1-6 Опалубка	26
26	3.702-2/84.2-1.16000000 СБ÷ ÷3.702-2/84.2-1.21000000 СБ	Блоки БК1-1, БК1-2, БК1-3, БК1-4, БК1-5, БК1-6 Армирование	27
27	3.702-2/84.2-1.22000000 СБ	Блок БК2	28
28	3.702-2/84.2-1.23000000 СБ	Панель-оболочка ПСЖ1. Опалубка.	29
29	3.702-2/84.2-1.23000000 СБ	Панель-оболочка ПСЖ1. Опалубка (продолжение)	30
30	3.702-2/84.2-1.23000000 СБ	Панель-оболочка ПСЖ1 Армирование	31
31	3.702-2/84.2-1.24000000 СБ÷ ÷3.702-2/84.2-1.29000000 СБ	Панели стеновые $\frac{ПСЖН}{1,2\times6}$-121-1÷$\frac{ПСЖН}{1,2\times6}$-121-6.	32
32	3.702-2/84.2-1.24000000 СБ÷ ÷3.702-2/84.2-1.29000000 СБ	Панели стеновые $\frac{ПСЖН}{1,2\times6}$-121-1÷$\frac{ПСЖН}{1,2\times6}$-121-6	33

Изм.	Лист	№ докум.	Подпись	Дата
Нач. отд.		Бродский		
Гл. констр.		Сабранский		
Ст. инж.		Эпельбаум		

3.702-2/84.2-1.00

Содержание

Лит.	Листов	Листов
Р	Н	1

Ростроя ССР
ХАРЬКОВСКИЙ ПРОМСТРОЙНИИПРОЕКТ

Копировал Ветрова 21207-05 3 Формат А3

Ведомость выпусков серии 3.702-2/84

Выпуск 0-1. „Материалы для проектирования Пояснительная записка и компоновочные чертежи"

Выпуск 1-1. „Монтажные схемы и монолитные железобетонные конструкции. Рабочие чертежи"

Выпуск 1-2 „Монолитные железобетонные конструкции Арматурные и закладные изделия Рабочие чертежи"

Выпуск 2-1 „Строительные конструкции заводского изготовления Рабочие чертежи"

Выпуск 2-2. „Строительные конструкции заводского изготовления Арматурные, закладные и соединительные изделия. Ограждающие конструкции Рабочие чертежи"

Выпуск 3. „Металлические конструкции Чертежи КМ"

Примечание Данную серию смотрите совместно с выпуском 0-2 серии 3 702-2 „Материалы для проектирования Схемы производства работ"

Система маркировки чертежей серии 3 702-2/84

В штампах чертежей после указания номера серии и порядкового номера выпуска проставлено обозначение следующих марок проекта

Пояснительная записка -00,
Технологическая часть -01,
Архитектурно-строительные решения -02,
Железобетонные конструкции (КЖ) -03,
Схемы производства работ (ПР) -04,
Металлические конструкции (КМ) -05,

При размещении в составе одного выпуска чертежей нескольких марок ссылки на них в пояснительной записке данного выпуска приведены в сокращенной записи с указанием только обозначения марки и номера листа Например, ссылка на лист АР-6 имеет вид 02-6

Пояснительная записка

1 Настоящий выпуск 2-1 серии 3 702-2/84 содержит рабочие чертежи сборных железобетонных конструкции заводского изготовления

2 Изготовление сборных железобетонных конструкции должно производиться в точном соответствии с рабочими чертежами, а также требованиями ГОСТ 13015-75, ГОСТ 13015.0-83, ГОСТ 13015 1-81, ГОСТ 13015 2-81, ГОСТ 13015.3-81

При изготовлении панелей-оболочек должны также соблюдаться требования „Временных технических условий (ВТУ) на материалы, изготовление и приемку панелей-оболочек сборных железобетонных предварительно напряженных силосов каннелюрного типа", Москва, 1976г, разработанных НИИЖБ и БВ НИИЖБ.

3 Фиксация закладных изделий осуществляется путем крепления их к опалубочной форме, либо с помощью приварки к рабочей арматуре каркасов, для чего в закладных изделиях предусмотрены специальные подкладки

Изм.	Лист	№ докумен.	Подпись	Дата	3.702-2/84.2-1.00 ПЗ			
Нач. отд.		Бродский			Пояснительная записка.	Лит.	Лист	Листов
Гл. констр.		Савранский				Р	1	2
Вед. инж.		Эпельбаум				Госстрой СССР ХАРЬКОВСКИЙ ПРОМСТРОЙНИЙ ПРОЕКТ		
Ст. инж.		Бродский						

Копировала: Цетаева 21207-05 Формат А3

4. Для строповки панелей-оболочек ПСЖ при извлечении их из опалубочной формы применяются специальные траверсы с выдвижными штырями, устанавливаемыми в отверстия торцевых диафрагм.

Для строповки остальных сборных железобетонных конструкций используются монтажные петли.

5. При приемке сборных железобетонных конструкций особое внимание следует обращать на правильность маркировки подсилосных панелей ППЖ, блоков обвязочных колец БК и плит перекрытия $\frac{ПА IV в}{1.5 \times 6}$ — 4 и П1÷П3. Во избежание монтажных ошибок, маркировка в указанных конструкциях должна производиться на поверхностях, отмеченных на опалубочных чертежах знаком ♦.

6. Складирование сборных железобетонных конструкций производится в штабелях. Высота штабеля назначается из условия обеспечения требований по технике безопасности согласно СНиП III-4-80 „Техника безопасности в строительстве". Прокладки и подкладки должны устанавливаться в местах расположения строповочных петель.

Складирование панелей-оболочек ПСЖ производится в соответствии со схемой, приведенной в выпуске 0-2 настоящей серии.

7. Поставка сборных железобетонных конструкций потребителю должна производиться по достижении бетоном отпускной прочности, величина которой устанавливается в соответствии с п.1.4, ГОСТ 13015-75.**

При поставке панелей-оболочек ПСЖ следует также учитывать требования, указанные в п.8.

8. Панели-оболочки ПСЖ, изготовленные в серийном порядке и удовлетворяющие требованиям ВТУ, указанным в п.2, признаются годными и принимаются ОТК без испытаний отдельных образцов. В процессе освоения производства панелей-оболочек отбираются контрольные образцы, испытания которых проводятся по методике НИИЖБ. По результатам испытаний выдается разрешение на серийное производство панелей-оболочек.

9. В процессе серийного производства подсилосных панелей ППЖ должны производиться испытания контрольных образцов панелей (2 шт. от партии 200 шт.). Схема испытаний приведена на листе 2.

10. Погрузку и транспортирование сборных железобетонных конструкций следует производить в соответствии с рекомендациями „Временных указаний по перевозке унифицированных сборных железобетонных деталей и конструкций промышленного строительства автомобильным транспортом" (Стройиздат, 1966 г.) и „Руководства по перевозке железнодорожным транспортом сборных крупноразмерных железобетонных конструкций промышленного и жилищного строительства" (Стройиздат, 1967 г.).

Панели-оболочки ПСЖ перевозятся в горизонтальном положении ребрами вниз, опираясь на деревянные подкладки или специальные стеллажи. Допускается перевозка панелей-оболочек в вертикальном положении при обеспечении устойчивости панелей.

При транспортировании сборные железобетонные конструкции должны опираться в местах расположения монтажных петель.

Формат	Зона	Поз.	Обозначение	Наименование	Кол.	Примечан.
А4			3.702-2/84.2-1.01000000 СБ	ППЖС 1м		
				Сборочные единицы и детали		
А4			3.702-2/84.2-2.00001000	Сетка арматурная С1	1	
А4			3.702-2/84.2-2.00014000	Каркас плоский Кр1	4	
А4			3.702-2/84.2-2.00018000	То же Кр3	2	
А4			3.702-2/84.2-2.00019000	То же Кр4	1	
Б4			3.702-2/84.2-2	Стержни одиночные 1,2		См. лист 62
А4			3.702-2/84.2-2.00040000	Изделие закладное М2	2	
				Материалы		
				Бетон марки 400	0,89	м³
А3			3.702-2/84.2-1.01000000-01 СБ	ППЖС 1с		
				Сборочные единицы и детали		
А4			3.702-2/84.2-2.00001000	Сетка арматурная С1	1	
А4			3.702-2/84.2-2.00018000	Каркас плоский Кр3	2	
А4			3.702-2/84.2-2.00019000	То же Кр4	1	
А4			3.702-2/84.2-2.00015000	То же Кр7	4	
Б4			3.702-2/84.2-2	Стержни одиночные 1,2		См. лист 62
А4			3.702-2/84.2-2.00040000	Изделие закладное М2	2	
				Материалы		
				Бетон марки 400	0,89	м³
А3			3.702-2/84.2-1.02000000 СБ	ППЖС 2м		
				Сборочные единицы и детали		
А4			3.702-2/84.2-2.00001000	Сетка арматурная С1	1	
А4			3.702-2/84.2-2.00002000	То же С2	1	
А4			3.702-2/84.2-2.00004000	То же С4	2	
А4			3.702-2/84.2-2.00018000	Каркас плоский Кр2	4	

Формат	Зона	Поз.	Обозначение	Наименование	Кол.	Примечан.
А4			3.702-2/84.2-2.00020000	То же Кр5	2	
А4			3.702-2/84.2-2.00021000	То же Кр6	1	
Б4			3.702-2/84.2-2	Стержни одиночные 1,2		См. лист 62
А4			3.702-2/84.2-2.00040000	Изделие закладное М2	2	
				Материалы		
				Бетон марки 400	1,06	м³

3.702-2/84.2-1.01000000÷
÷ 3.702-2/84.2-1.04000000

Изм.	Лист	№ докум.	Подпись	Дата
Нач. отд		Бродский		
Гл. констр.		Сафранский		
Ст. инж.		Апельбаум		
Исполн.		Тремль		
Проверил		Бродский		

Лит.	Масса	Масштаб
Р		
Лист 1	Листов 2	

Подкладные панели ППЖС 1м, ППЖС 1с, ППЖС 2м, ППЖС 2-1м, ППЖС 2-1с, ППЖС 2-2м, ППЖС 2-2с.

Госстрой СССР ХАРЬКОВСКИЙ ПРОМСТРОЙНИИПРОЕКТ

Копировала Мирошниченко 21209-05 6 Формат А3

Формат	Зона	Поз.	Обозначение	Наименование	Кол.	Примечание
А3			3.702-2/84.2-1.03000000 СБ	ППЖС 2-1м		
				Сборочные единицы и детали		
А4			3.702-2/84.2-2.00002000	Сетка арматурная С2	1	
А4			3.702-2/84.2-2.00004000	То же С4	2	
А4			3.702-2/84.2-1.00036000	То же С14	1	
А4			3.702-2/84.2-2.00016000	Каркас плоский Кр2	4	
А4			3.702-2/84.2-2.00020000	То же Кр5	1	
А4			3.702-2/84.2-2.00021000	То же Кр6	1	
Б4			3.702-2/84.2-2	Стержни одиночные 1,2		См. лист 62
А4			3.702-2/84.2-2.00040000	Изделие закладное М2	2	
А4			3.702-2/84.2-2.00041000	То же М3	1	
				Материалы		
				Бетон марки 400	0,99	м³
А3			3.702-2/84.2-1.03000000-01 СБ	ППЖС 2-1с		
				Сборочные единицы и детали		
А4			3.702-2/84.2-2.00002000	Сетка арматурная С2	1	
А4			3.702-2/84.2-2.00004000	То же С4	2	
А4			3.702-2/84.2-2.00036000	То же С14	1	
А4			3.702-2/84.2-2.00020000	Каркас плоский Кр5	1	
А4			3.702-2/84.2-2.00021000	То же Кр6	1	
А4			3.702-2/84.2-2.00017000	То же Кр8	4	
Б4			3.702-2/84.2-2	Стержни одиночные 1,2		См. лист 62
А4			3.702-2/84.2-2.00040000	Изделие закладное М2	2	
А4			3.702-2/84.2-2.00041000	То же М3	1	
				Материалы		
				Бетон марки 400	0,99	м³
А3			3.702-2/84.2-1.04000000 СБ	ППЖС 2-2м		
				Сборочные единицы и детали		
А4			3.702-2/84.2-2.00003000	Сетка арматурная С3	2	
А4			3.702-2/84.2-2.00037000	То же С15	2	
А4			3.702-2/84.2-2.00016000	Каркас плоский Кр2а	4	
А4			3.702-2/84.2-2.00020000	То же Кр5	1	
А4			3.702-2/84.2-2.00021000	То же Кр6	1	
Б4			3.702-2/84.2-2	Стержни одиночные 1,2		См. лист 62
А4			3.702-2/84.2-2.00039000	Изделие закладное М1	4	
А4			3.702-2/84.2-2.00040000	То же М2	2	

Формат	Зона	Поз.	Обозначение	Наименование	Кол.	Примечание
				Материалы		
				Бетон марки 400	0,82	м³
А3			3.702-2/84.2-1.04000000-01 СБ	ППЖС 2-2с		
				Сборочные единицы и детали		
А4			3.702-2/84.2-2.00003000	Сетка арматурная С3	2	
А4			3.702-2/84.2-2.00037000	То же С15	2	
А4			3.702-2/84.2-2.00020000	Каркас плоский Кр5	1	
А4			3.702-2/84.2-2.00021000	То же Кр6	1	
А4			3.702-2/84.2-2.00017000	То же Кр8а	4	
Б4			3.702-2/84.2-2	Стержни одиночные 1,2		См. лист 62
А4			3.702-2/84.2-2.00039000	Изделие закладное М1	4	
А4			3.702-2/84.2-2.00040000	То же М2	2	

Выборка стали на один элемент, кг

Марка элемента	Арматурные изделия									Закладные изделия							Всего
	Арматурная сталь по ГОСТ 5781-82						Арматурная сталь по ГОСТ 6727-80			Всего	Профильная сталь по ГОСТ 380-71				Арматурная сталь по ГОСТ 5781-82			
	Класса А1			Класса А III			Класса Вр1								Класса А1			
	ф мм			ф мм			ф мм								ф мм			
	6	14	Итого	14	16	22	Итого	4	5	Итого	6 III	6 I	14	Итого	8	10	Итого	
ППЖС 1м	10,8	9,9	10,7	56,8	–	–	56,8	0,4	21,1	21,5	88,0	2,8	1,6	– 4,4	–	0,6	0,6	5,0	94,0
ППЖС 1с	10,8	9,9	10,7	52,0	–	–	52,0	0,4	21,9	22,3	85,0	2,8	1,6	– 4,4	–	0,6	0,6	5,0	90,6
ППЖС 2м	9,2	9,6	18,8	1,6	72,0	–	73,6	0,4	34,8	35,2	127,6	2,8	1,6	– 4,4	–	0,6	0,6	5,0	132,6
ППЖС2-1м	9,5	9,6	19,1	1,6	–	136,0	137,6	0,2	33,2	34,0	190,7	2,8	1,6	6,5	10,9	1,5	0,6	2,1	13,0	203,7
ППЖС2-1с	9,5	9,6	19,1	1,6	–	124,0	125,6	0,2	33,8	34,0	178,7	2,8	1,6	6,5	10,9	1,5	0,6	2,1	13,0	191,7
ППЖС2-2м	9,6	9,6	19,2	1,6	–	135,0	137,6	0,2	18,7	18,9	175,7	2,8	1,6	–	14,4	–	0,6	0,6	15,0	190,7
ППЖС2-2с	9,6	9,6	19,2	1,6	–	124,0	125,6	0,2	18,7	18,9	163,7	2,8	1,6	–	14,4	–	0,6	0,6	15,0	178,7

Изм.	Лист	№ докум.	Подпись	Дата	3.702-2/84.2-1.01000000 СБ+ +3.702-2/84.2-1.04000000-01 СБ	Лист 1

Копировала Мирошниченко 21207-05 Формат А3

ППЖ 1м, ППЖ 1с

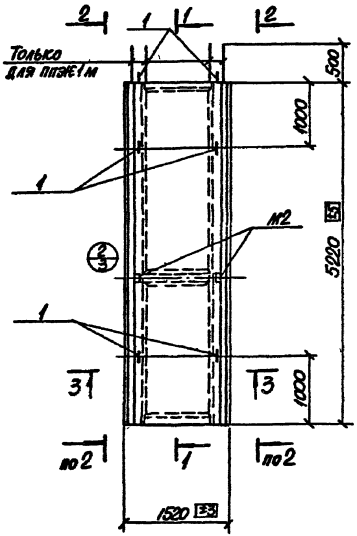

1-1

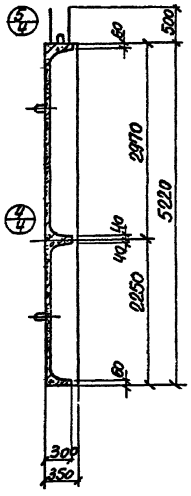

2-2

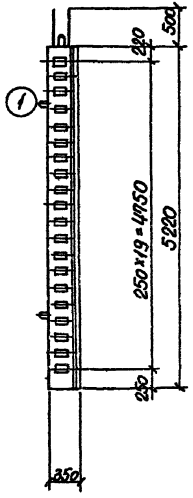

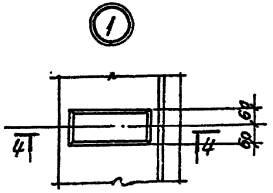

4-4

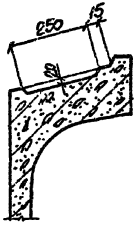

3-3

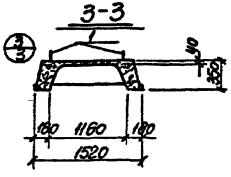

Схема испытаний панелей ППЖ

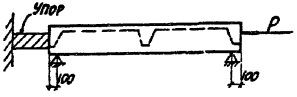

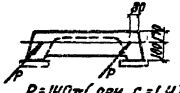

P=140π (при c=1.4)
P=160π (при c=1.6)

Армирование подсилосных панелей ППЖ 1м, ППЖ 1с смотрите на листе 6.

Изм.	Лист	№ докум.	Подпись	Дата
Нач. отд.		Бродский		
Гл. конст.		Сваранский		
Ст. инж.		Эдельбаум		
Рассчит.		Боярский		
Исполн.		Попова		
Провер.		Кудрявцева		

3.702-2/84.2-1.01000000 СБ
3.702-2/84.2-1.01000000-01 СБ

Лист	Масса	Масштаб
Р		

Лист 2 Листов 8

Подсилосные панели ППЖ 1м, ППЖ 1с. Узел „1" Опалубка

Госстрой СССР
ХАРЬКОВСКИЙ ПРОМСТРОЙНИЙПРОЕКТ

ППЭС 2м

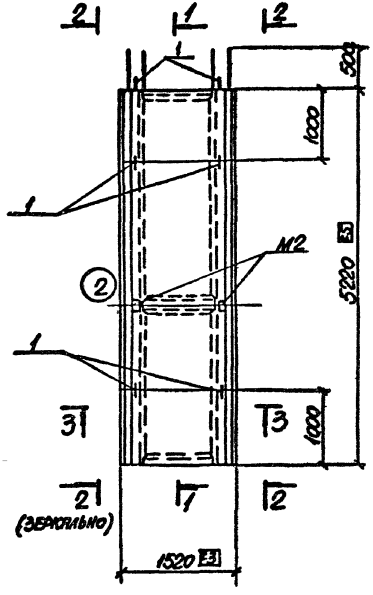

1-1

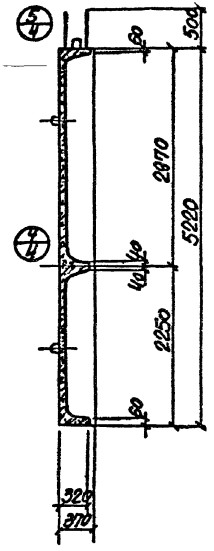

2-2

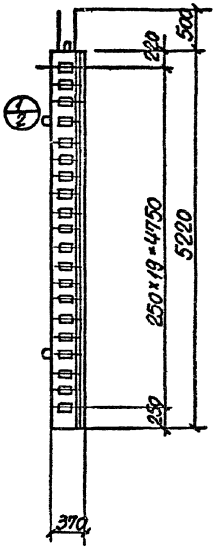

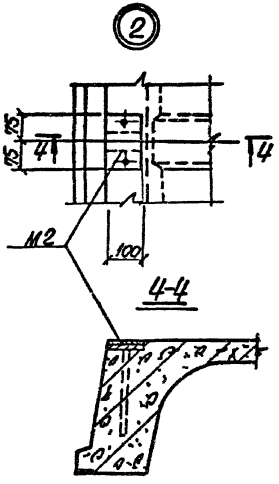

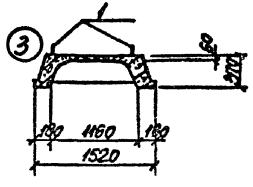

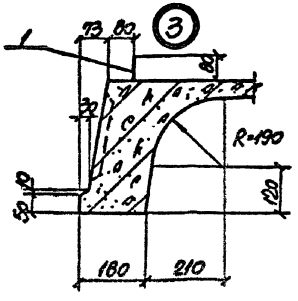

Армирование подсилосной панели ППЭС 2м смотрите на листе 7

					3.702-2/84.2-1.02000000 СБ 3.702-2/84.2-1.02000000-01 СБ	
Изм.	Лист	N докум.	Подпись	Дата		
Нач. отд.		Бродский				Лит. / Масса / Масштаб
Гл. конст.		Савранский				Р
Ст. инж.		Эпельбаум				Лист 3 / Листов
Рассчит.		Боярский			Подсилосная панель ППЭС 2м. Узлы 1, 2, 3. Опалубка	Госстрой СССР ХАРЬКОВСКИЙ ПРОМСТРОЙНИИПРОЕКТ
Испол.		Попова				
Провер.		Ерский				

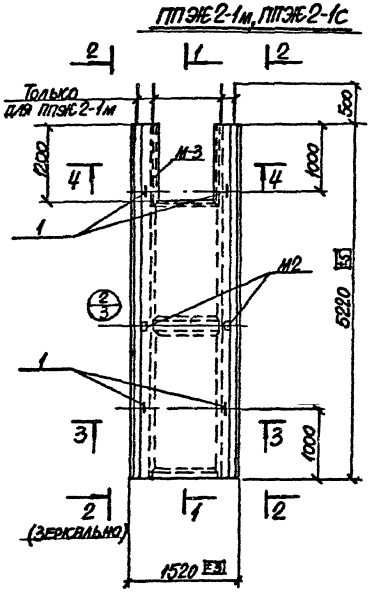

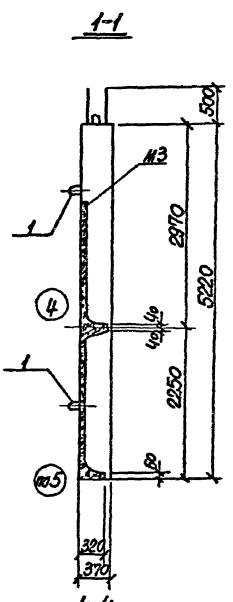

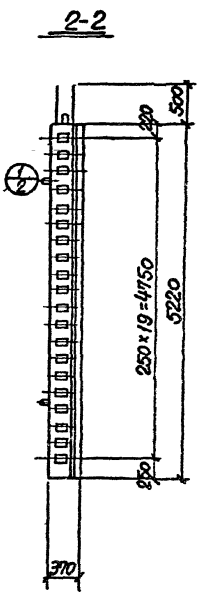

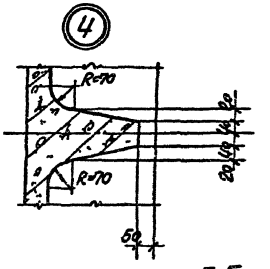

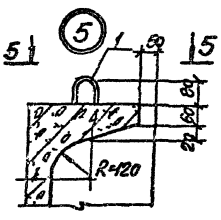

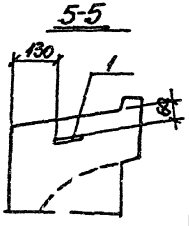

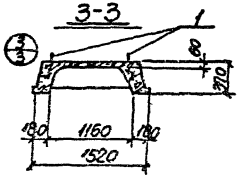

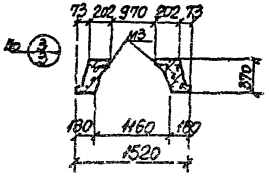

Армирование подсиловых панелей ППЭЖ2-1м, ППЭЖ2-1с смотрите на листе 8.

				3.702-2/84.2-1.03000000 СБ 3.702-2/84.2-1.03000000-ОА СБ	
					Лит. Масса Масштаб
					Р
Изм.	Лист	№ докум.	Подпись	Дата	
Нач. отд.		Бродский			Лист 4 Листов 8
Гл. конст.		Заваноскин			Проектный институт
Ст. инж.		Эпельбаум			ХАРЬКОВСКИЙ ПРОМСТРОЙНИИПРОЕКТ
Н.контр.		Боровский			
Исполн.		Попова			
Пр. ВЕ.СА		Украинченко			

Подсиловые панели ППЭЖ2-1м, ППЭЖ2-1с 1,5м без облицовки

2120-05 10 Копировала Мирошниченко Формат А3

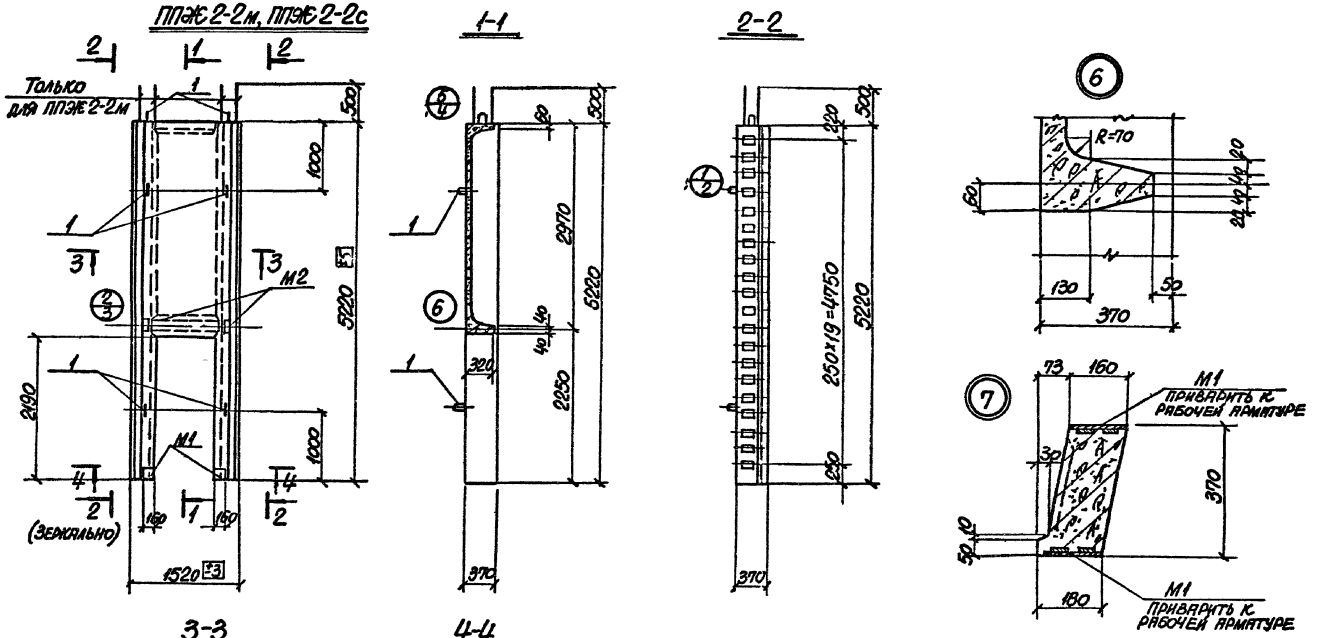

Армирование подсилосных панелей ППЖ 2-2м, ППЖ 2-2с смотрите на листе 9

					3.702-2/84.2-1.04000000 СБ 3.702-2/84.2-1.04000000-01 СБ			
Изм.	Лист	№ докум.	Подпись	Дата		Лит	Масса	Масштаб
Нач. отд.		Бродский				Р		
Гл. конст.		Саврайский						
Ст. инж.		Эпельбаум				Лист 5	Листов	
Рассчит.		Боярский			Подсилосные панели ППЖ 2-2м, ППЖ 2-2с. Узлы 6, 7 Опалубка	Госстрой СССР ХАРЬКОВСКИЙ ПРОМСТРОЙНИИПРОЕКТ		
Исполн.		Попова						
Провер.		Кудричевская						

21207-05 11 Копировала Мирошниченко Формат А3

ПП36 1м, ПП36 1с

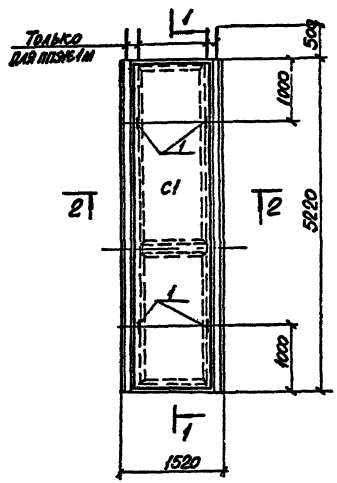

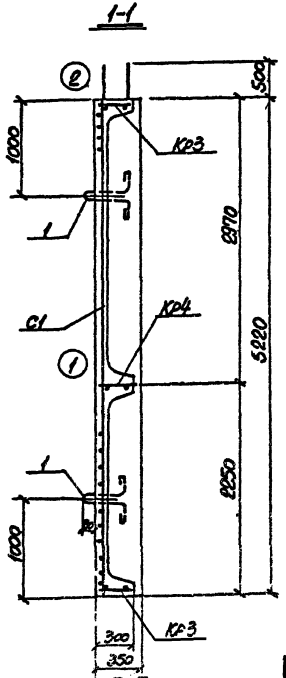

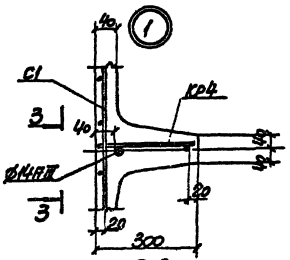

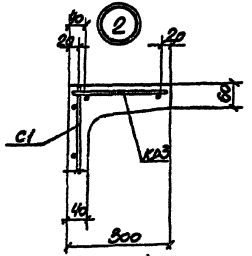

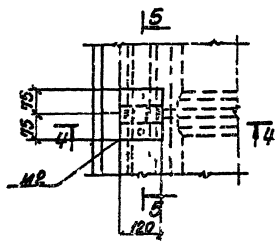

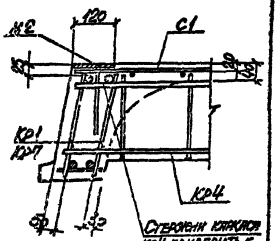

2-2

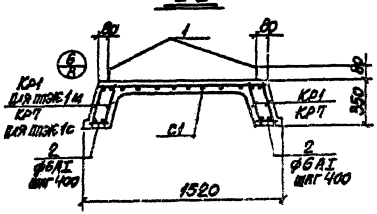

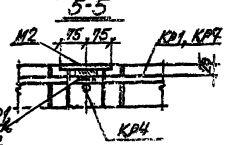

Изм.	Лист	№ докум.	Подпись	Дата			
Нач. отд.		Бондарский					
Гл. конст.		Сидоренкова					
Ст. инж.		Эпельбоим					
Инженер		Болдырев					
Чертил		Петрова					
Техн. кр.		Кипятковская					

3.702-2/84.21.01 000000 СБ
3.702-2/84.21.01 000000-01 СБ

Лит.	Масса	Масштаб
Р		

Лист 6 Листов

Подкрановые панели ПП36 1м, ПП36 1с. Узлы 1, 2. Армирование

Госстрой СССР ХАРЬКОВСКИЙ ПРОМСТРОЙНИИПРОЕКТ

Копировал Формат А3

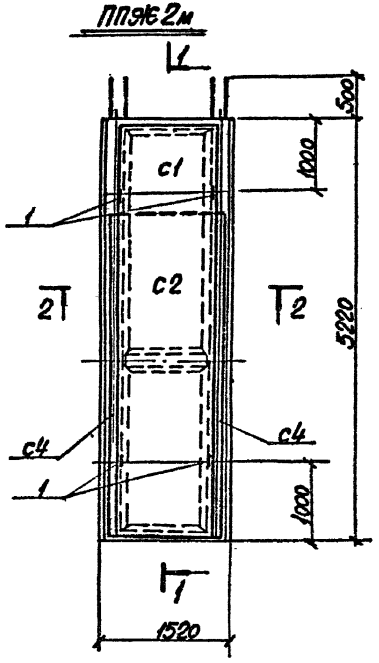
ППЖ62м
1
2
2
1
1
1

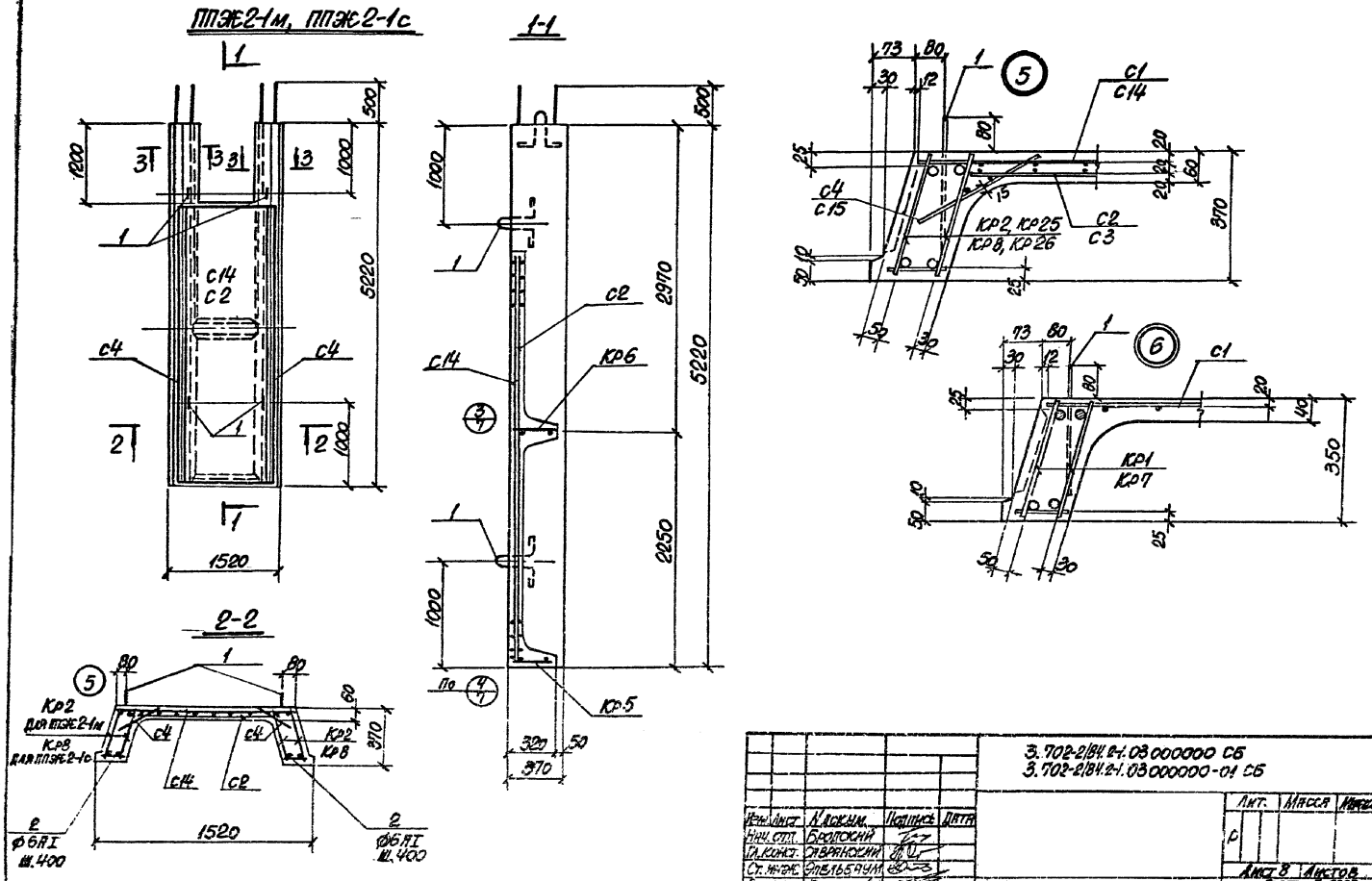
ППЖ2-1м, ППЖ2-1с
1-1
2-2
1200
1000
500
5220
1520
2970
2250
320
50
370
С14
С2
С4
КР6
КР5
КР2
КР8
КР2, КР25
КР8, КР26
С1
С3
С15
КР1
КР7
КР2 для ППЖ2-1м
КР8 для ППЖ2-1с
2 Ф6АI Ш.400
2 Ф6АI Ш.400
3.702-2/84.2-1.03000000 СБ
3.702-2/84.2-1.03000000-01 СБ
Изм. Лист № докум. Подпись Дата
Нач. отд. Бродский
Гл. конст. Савранский
Ст. инж. Эпельбаум
Рассчит. Боярский
Исполн. Тремль
Провер. Бродский
Лит. Масса Масштаб
Лист 8 Листов
Госстрой СССР
ХАРЬКОВСКИЙ ПРОМСТРОЙНИЙПРОЕКТ
ПОДСИЛОСНЫЕ ПАНЕЛИ ППЖ2-1м, ППЖ2-1с. УЗЛЫ 5, 6. АРМИРОВАНИЕ

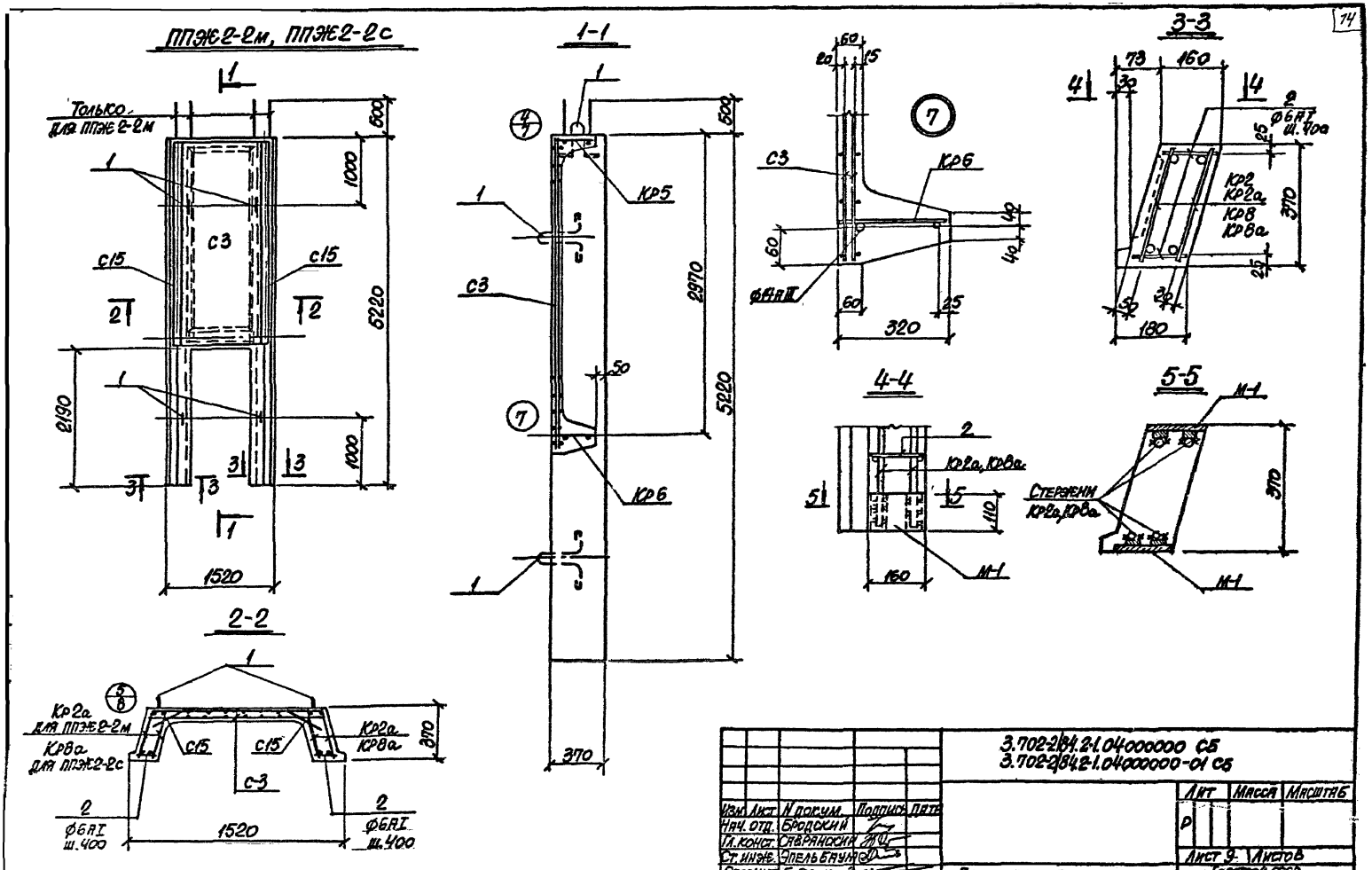
ППЖ2-2м, ППЖ2-2с
Только для ППЖ2-2м
1-1
2-2
3-3
4-4
5-5
С3
С15
Кр5
Кр6
Кр2
Кр2а
Кр8
Кр8а
Кр2а для ППЖ2-2м
Кр8а для ППЖ2-2с
Ф6АI ш.400
Ф6АIII
Стержни Кр2а, Кр8а
М-1
500
1000
5220
2190
2970
370
1520
320
180
160
110
73
160
3.702-2/84.2-1.04000000 СБ
3.702-2/84.2-1.04000000-01 СБ
Изм. Лист N докум. Подпись Дата
Нач. отд. Бродский
Гл. конст. Савранский
Ст. инж. Эпельбаум
Рассчит. Боярский
Исполн. Попова
Провер. Кудричевская
Лит Масса Масштаб
Лист 9 Листов
Подсилосные панели ППЖ2-2м, ППЖ2-2с. Узел "7" Армирование
Госстрой СССР
ХАРЬКОВСКИЙ ПРОМСТРОЙНИИПРОЕКТ

Формат	Зона	Поз.	Обозначение	Наименование	Кол.	Примечание
А3			3.702-2/84.2-1.05000000 СБ	П1		
				Сборочные единицы и детали		
А4			3.702-2/84.2-2.00005000	Сетка арматурная С5	1	
А4			3.702-2/84.2-2.00006000	То же С6	1	
А4			3.702-2/84.2-2.00022000	Каркас плоский Кр9	3	
Б.4			3.702-2/84.2-2	Стержни одиночные поз.3	4	См. лист 62
А4			3.702-2/84.2-2.00042000	Изделие закладное М4	2	
А4			3.702-2/84.2-2.00043000	То же М5	2	
А4			3.702-2/84.2-2.00044000	То же М6	1	
				Материалы		
				Бетон марки 300	0,91	м³
А3			3.702-2/84.2-1.06000000 СБ .07000000 СБ	П2-1, П2-2		
				Сборочные единицы и детали		
А4			3.702-2/84.2-2.00007000	Сетка арматурная С7	1	
А4			3.702-2/84.2-2.00008000	То же С8	1	
А4			3.702-2/84.2-2.00022000	Каркас плоский Кр9	3	
Б.4			3.702-2/84.2-2	Стержни одиночные поз.3	4	См. лист 62
А4			3.702-2/84.2-2.00042000	Изделие закладное М4	2	
А4			3.702-2/84.2-2.00043000	То же М5	2	
А4			3.702-2/84.2-2.00044000	То же М6	2	
				Материалы		
				Бетон марки 300	0,91	м³
А3			3.702-2/84.2-1.08000000 СБ .09000000 СБ	П3-1, П3-2		
				Сборочные единицы и детали		
А4			3.702-2/84.2-2.00009000	Сетка арматурная С9	2	
А4			3.702-2/84.2-2.00023000	Каркас плоский Кр10	10	
Б.4			3.702-2/84.2-2	Стержни одиночные поз.3	3	См. лист 62
А4			3.702-2/84.2-2.00042000	Изделие закладное М4	1	
А4			3.702-2/84.2-2.00043000	То же М5	2	

Формат	Зона	Поз.	Обозначение.	Наименование	Кол.	Примечание
А4			3.702-2/84.2-2.00044000	Изделие закладное М6	3	
А4			3.702-2/84.2-2.00045000	То же М7	0,8	п.м
А4			3.702-2/84.2-2.00060000	То же М21	2	
				Материалы		
				Бетон марки 300	0,89	м³
А3			3.702-2/84.2-1.11000000 СБ	П4		
				Сборочные единицы и детали		
А4			3.702-2/84.2-2.00010000	Сетка арматурная С10	2	
А4			3.702-2/84.2-2.00062000	Каркас плоский Кр23	2	
Б.4			3.702-2/84.2-2	Стержни одиночные поз.3	4	См. лист 62
А4			3.702-2/84.2-2.00046000	Закладное изделие М9	4	
				Материалы		
				Бетон марки 300	0,55	м³

3.702-2/84.2-1.05000000 СБ
1-3.702-2/84.2-1.15000000 СБ

Изм.	Лист	№ докум.	Подпись	Дата
Нач. отд.		Бродский		
Гл. конст.		Стефанский		
Ст. инж.		Альбрехт		
Н. контр.		Попова		
Провер.		Харькевич		

Плиты перекрытия
Гп. П2-1, П2-2, П3-1, П3-2, П4.
Пакет 4-1-1 ПК 4.2-4.
Т.ф.б. Балконы

Лит.	Масса	Масштаб
Р		

Лист 10 Листов

Госстрой СССР
ХАРЬКОВСКИЙ ПРОМСТРОЙНИИПРОЕКТ

Формат	Зона	Поз.	Обозначение	Наименование	Кол.	Примечан.
А3			3.702-2/84.2-1. 12000000 СБ	ПАIIIв 1,5х6 -4-1		
				Сборочные единицы и детали		
Б4		17	3.702-2/84.2-2	Стержни одиночные поз.8,9,10		См. лист 63
А4		18	3.702-2/84.2-2. 00045000	Изделие закладное М7	1,5пм	
А4		19	3.702-2/84.2-2. 00048000	То же М10	1	
А4		20	3.702-2/84.2-2. 00050000	То же М12	1	
				Материалы		
				Бетон марки 300	0,758	м³
А3			3.702-2/84.2-1. 13000000 СБ	ПАIIIв 1.5х6 -4-2		
				Сборочные единицы и детали		
А4		18	3.702-2/84.2-2. 00045000	Изделие закладное М7	1,1пм	
А4		19	3.702-2/84.2-2. 00048000	То же М10	2	
А4		21	3.702-2/84.2-2. 00049000	То же М11	10	
А4		20	3.702-2/84.2-2. 00050000	То же М12	1	
				Материалы		
				Бетон марки 300	0,785	м³
А3			3.702-2/84.2-1. 14000000 СБ	ПАIIIв 1.5х6 -4-3		
				Сборочные единицы и детали		
А4		18	3.702-2/84.2-2. 00045000	Изделие закладное М7	1,1пм	
А4		19	3.702-2/84.2-2. 00048000	То же М10	2	
А4		21	3.702-2/84.2-2. 00049000	То же М11	14	
А4		20	3.702-2/84.2-2. 00050000	То же М12	1	
				Материалы		
				Бетон марки 300	0,785	м³
А3			3.702-2/84.2-1. 15000000 СБ	ПАIIIв 1.5х6 -4-4		
				Сборочные единицы и детали		

Формат	Зона	Поз.	Обозначение	Наименование	Кол.	Примечан.
Б.4.		17	3.702-2/84.2-2	Стержни одиночные поз.8,9,10		См. лист 63
А4		18	3.702-2/84.2-2. 00045000	Изделие закладное М7	1,5пм	
А4		19	3.702-2/84.2-2. 00048000	То же М10	3	
А4		20	3.702-2/84.2-2. 00050000	То же М12	1	
				Материалы		
				Бетон марки 300	0,744	м³
А3			3.702-2/84.2-1. 10000000 СБ	Б1		
				Сборочные единицы и детали		
А4		22	3.702-2/84.2-2 00024000	Каркас плоский Кр-11	2	
Б4		23	3.702-2/84.2-2	Стержни одиночные поз.6,7		См. лист 62
А4		24	3.702-2/84.2-2. 00047000	Изделие закладное М9	5	
				Материалы		
				Бетон марки 300	0,37	м³

Изм.	Лист	№ докум.	Подпись	Дата	3.702-2/84.2-1. 05000000 СБ+ -3.702-2/84.2-1. 15000000 СБ	Лист 10

Копировала Мирошниченко Формат А3

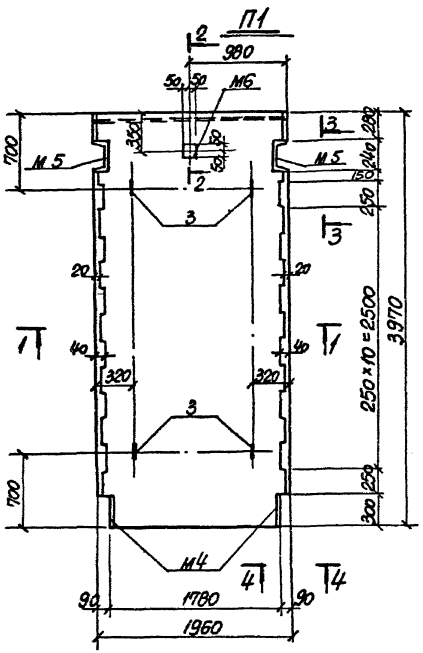

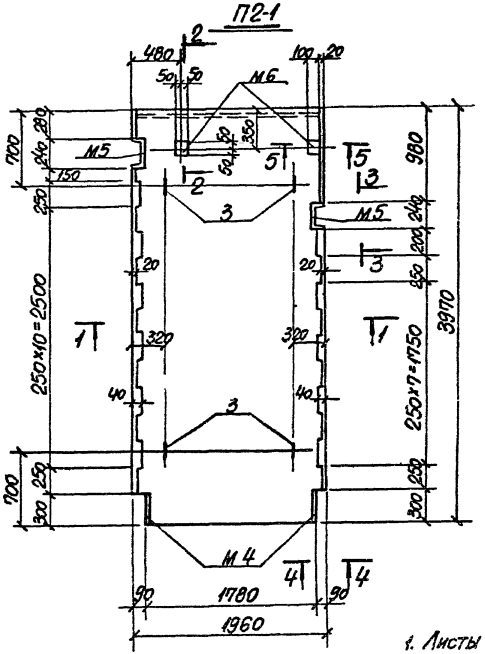

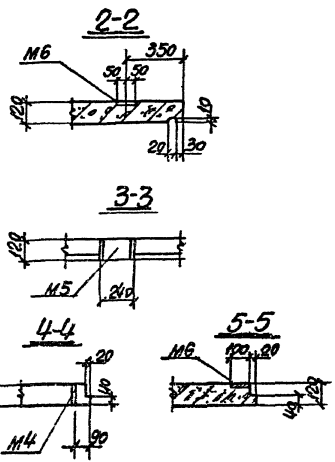

1. Листы 11 ÷ 13 рассматривать совместно.
2. Армирование плит смотрите на листах 15, 16.

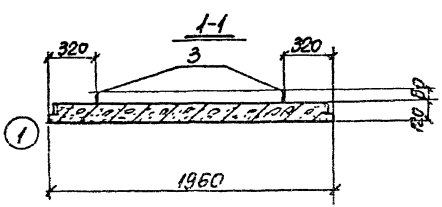

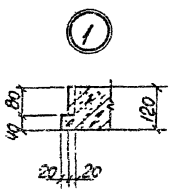

3.702-2/84.2-1.05000000 СБ
3.702-2/84.2-1.06000000 СБ

Изм.	Лист	N докум.	Подпись	Дата
Нач. отд.		Бродский		
Гл. конст.		Савранский		
Ст. инж.		Эпельбаум		
Рассчит.		Боярский		
Исполн.		Попова		
Провер.		Кудрявецкая		

Плиты П1, П2-1
Опалубка

Лит.	Масса	Масштаб
Р		

Лист 11 Листов

Госстрой СССР
ХАРЬКОВСКИЙ
ПРОМСТРОЙНИИПРОЕКТ

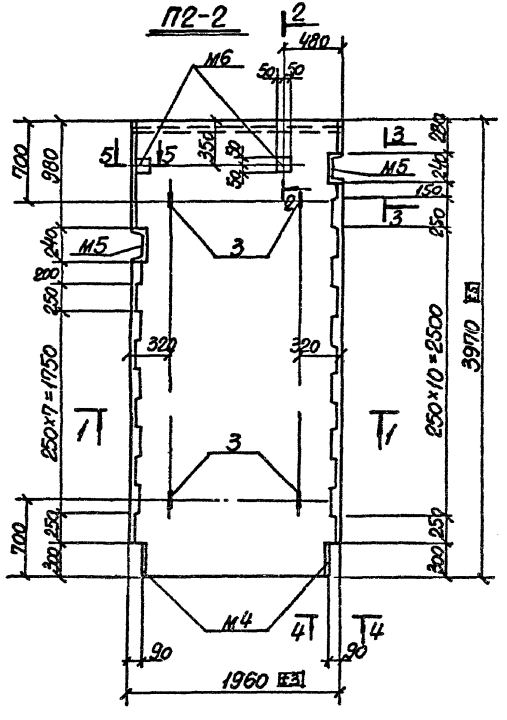

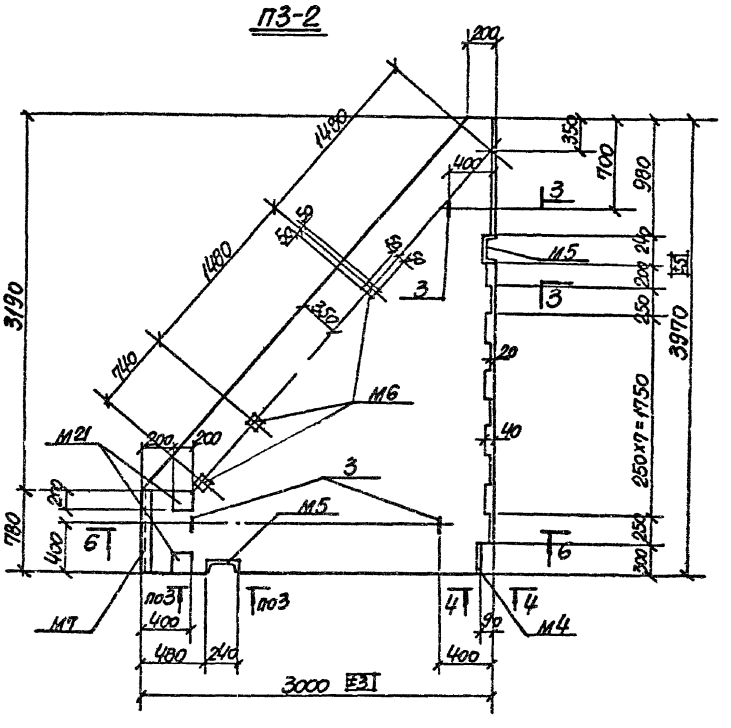

1 Листы 11÷13 рассматривать совместно
2 Армирование плит смотрите на листах 15, 16.

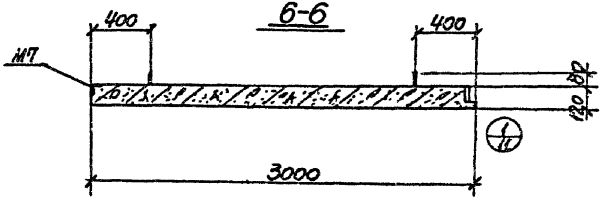

					3.702-2/84.2-1.07000000 СБ 3.702-2/84.2-1.09000000 СБ
Изм.	Лист	N докум.	Подпись	Дата	
Нач. отд.		Бродский			
Гл. конст.		Сазранский			
Ст. инж.		Эпельбаум			
Рассчит.		Боярский			
Исполн.		Попова			
Провер.		Рудончевская			

Лит.	Масса	Масштаб
Р		

Лист 12 Листов

Плиты П2-2, П3-2
Опалубка

Госстрой СССР
ХАРЬКОВСКИЙ
ПРОМСТРОЙНИИПРОЕКТ

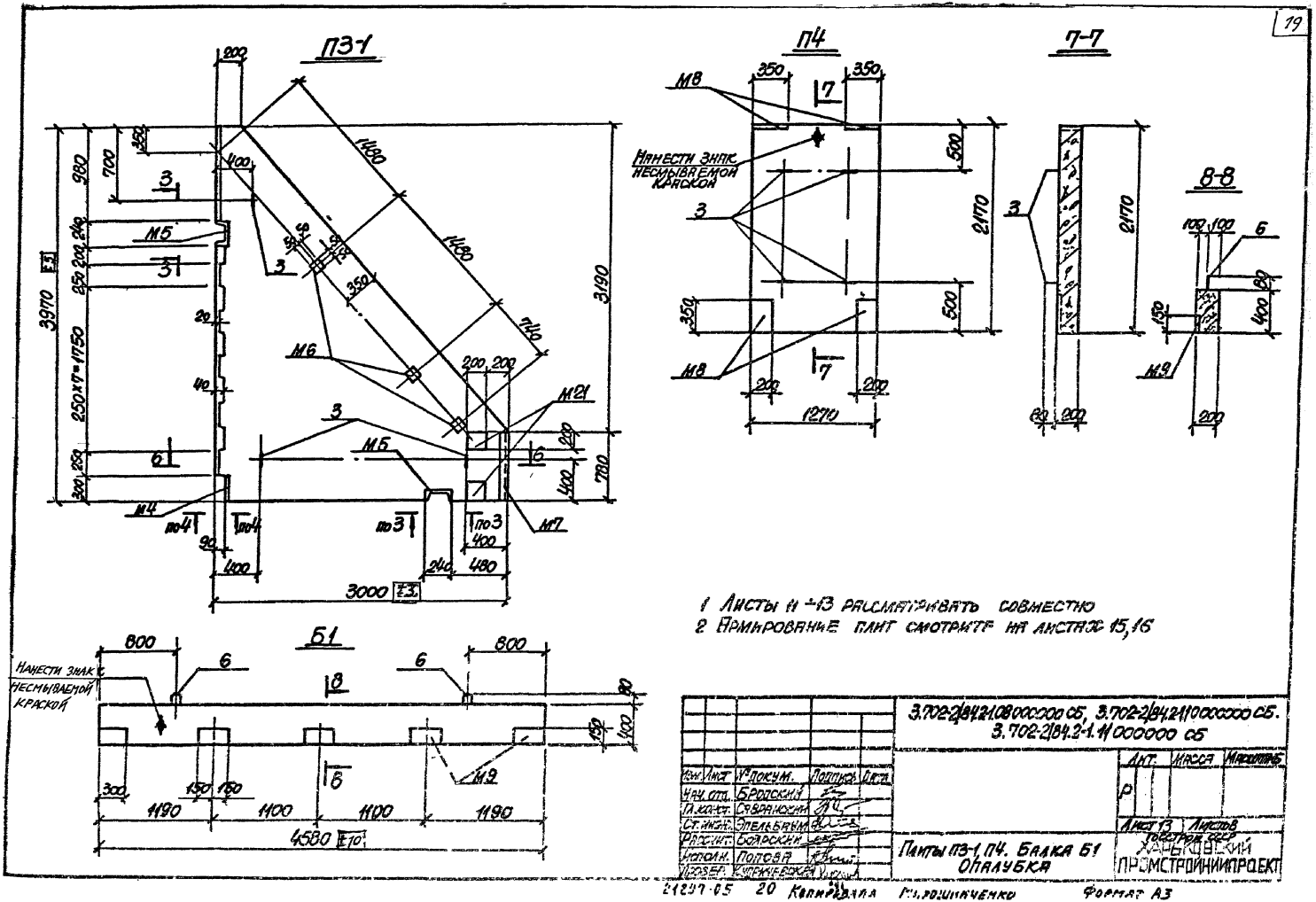

1 Листы 11 ÷ 13 рассматривать совместно
2 Армирование плит смотрите на листах 15, 16

Изм.	Лист	№ докум.	Подпись	Дата
Нач. отд.		Бродский		
Гл. конст.		Сявранский		
Ст. инж.		Эпельбаум		
Рассчит.		Боярский		
Исполн.		Попова		
Провер.		Куприевский		

3.702-2/84.2.1.08 000000 СБ, 3.702-2/84.2.1.10 000000 СБ.
3.702-2/84.2-1.11 000000 СБ

Лит.	Масса	Масштаб
Р		

Лист 13 Листов

Плиты П3-1, П4. Балка Б1
Опалубка

Госстрой СССР
ХАРЬКОВСКИЙ
ПРОМСТРОЙНИИПРОЕКТ

21297-05 20 Копировала Мирошниченко Формат А3

ПАIIIв 1.5×6 – 4-1

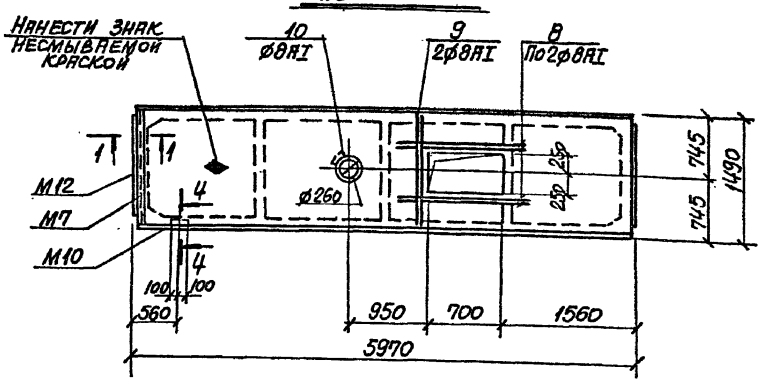

ПАIIIв 1.5×6 – 4-2, ПАIIIв 1.5×6 – 4-3

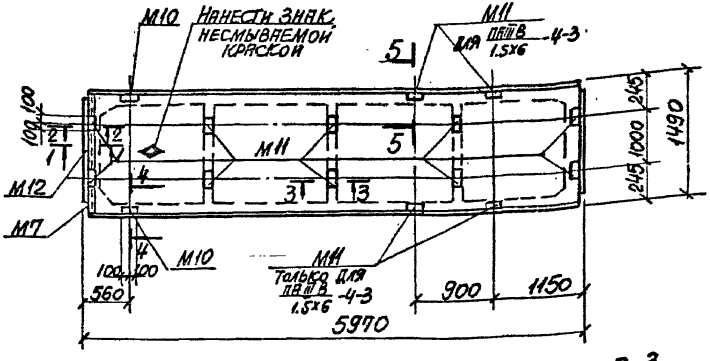

ПАIIIв 1.5×6 – 4-4

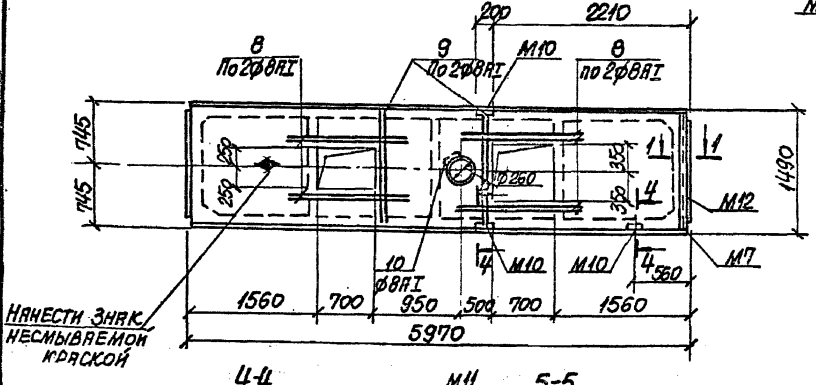

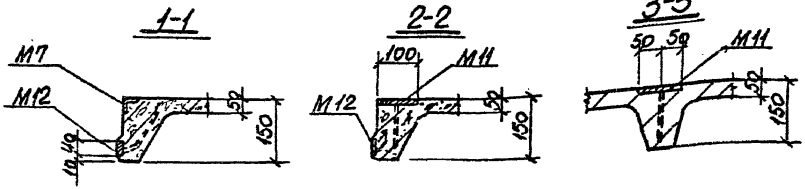

Плиты ПАIIIв 1.5×6 – 4-1, ПАIIIв 1.5×6 – 4-2, ПАIIIв 1.5×6 – 4-3, ПАIIIв 1.5×6 – 4-4 изготовить в соответствии с серией 1.465-1 выпуск 3, часть I по плите ПАIIIв 1.5×6 – 4 с утолщением полки плиты до 50 мм. На данном листе показаны только дополнительные отверстия и закладные детали.

Изм.	Лист	N докум.	Подпись	Дата	
Нач. отд.		Бродский			
Гл. конст.		Сафранский			
Ст. инж.		Эдельбаум			
Исполн.		Попова			
Провер.		Кудричевская			

3.702-2/84.2-1.12000000 СБ÷3.702-2/84.2-1.15000000 СБ

Лит	Масса	Масштаб
Р		1:50

Лист 14 Листов

Плиты ПАIIIв 1.5×6 – 4-1, ПАIIIв 1.5×6 – 4-2, ПАIIIв 1.5×6 – 4-3, ПАIIIв 1.5×6 – 4-4 Опалубка

Госстрой СССР ХАРЬКОВСКИЙ ПРОМСТРОЙНИИПРОЕКТ

П1

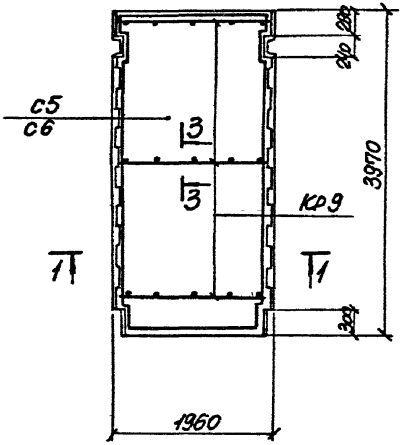

П2-1
П2-2 (зеркально)

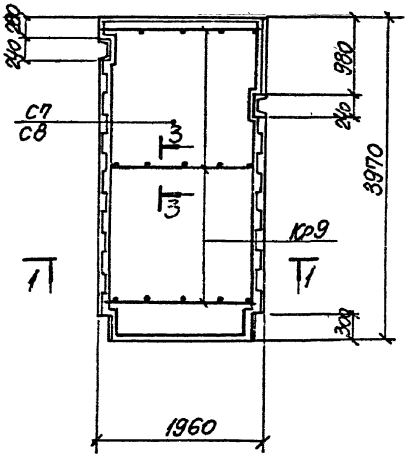

П3-1
П3-2 (зеркально)

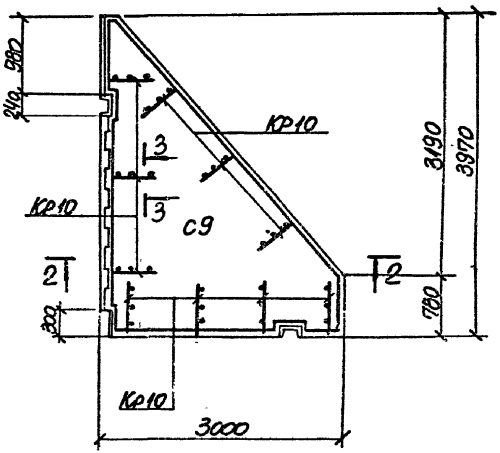

1-1
для П1, П2-1

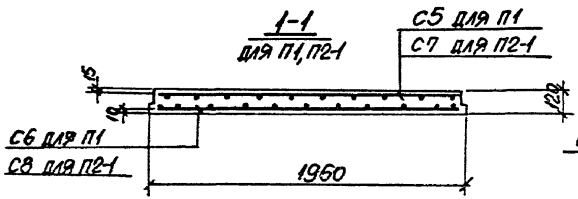

1-1
для П2-2

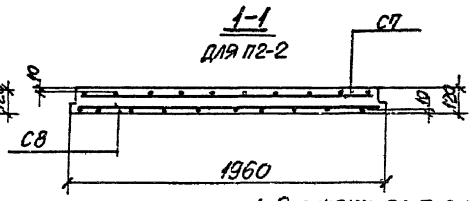

2-2
для П3-2

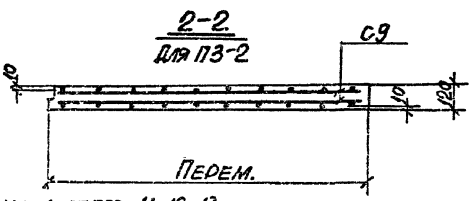

1. Опалубку плит см. на листах 11, 12, 13.
2. Выборку стали смотрите на листе 16.

2-2
для П3-1

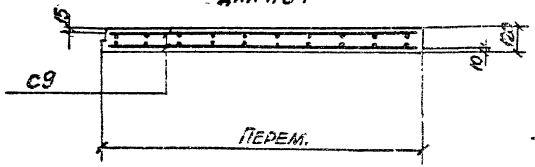

3-3

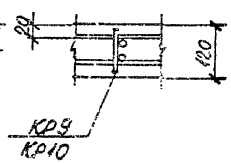

Нач. отд.	Покум.	Подпись	Дата
Нач. отд.	Брожжий		
Гл. конст.	Овчаренкин		
Ст. инж.	Стельбаум		
Аксонит.	Бодрожин		
Исполн.	Попова		
Провер.	Кириевская		

3.702-2/84.2.105000000 СБ + 3.702-2/84.2.109000000 СБ

Лит.	Масса	Масштаб
Р		

Лист 15 Листов

Плиты П1, П2-1, П2-2, П3-1, П3-2
Армирование

Госстрой СССР
Харьковский Промстроинпроект

Т 247-05 22 Копировал Кнобшинченко Формат А3

Выборка стали на один элемент КГ

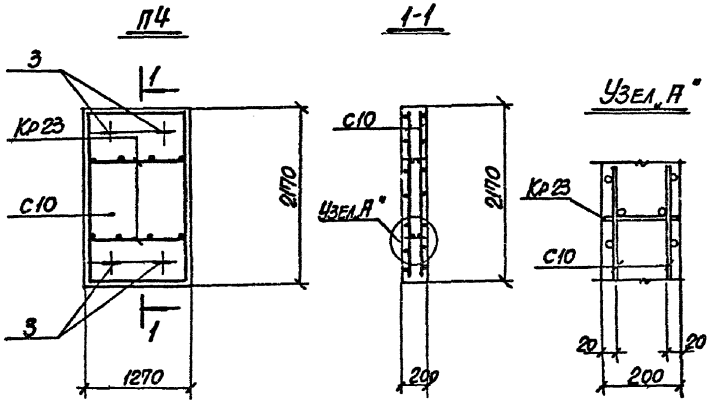

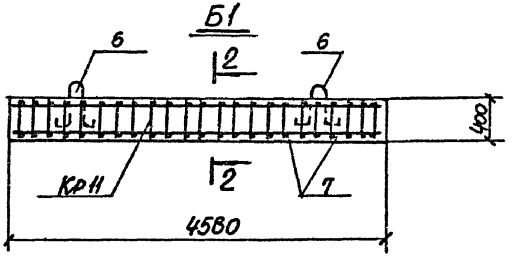

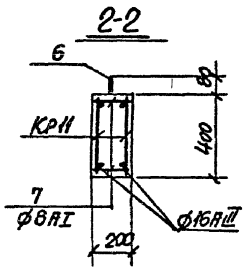

Арматурные изделия

Марка элемента	Арматурная сталь по ГОСТ 5781-82												Арматурная сталь по ГОСТ 6727-80					Итого
	Класса АI					Класса АIII					Класса АIII В		Класса В-I					
	ф мм				Итого	ф мм				Итого	ф мм		ф мм				Итого	
	6	8	10	12		8	10	12	16		20		3	4	5			
П1	3.0	—	—	4.0	7.0	—	26.1	—	—	26.1	—		—	—	18.0		18.0	51.1
П2-1, П2-2	3.0	—	—	4.0	7.0	—	26.1	—	—	26.1	—		—	—	18.0		18.0	51.1
П3-1, П3-2	4.0	—	—	3.0	7.0	—	88.8	—	—	88.8	—		—	—	—		—	95.8
ПА III В 1,5×6 -4-1		3.7	2.0		5.7	18.0		7.5		25.5	29.6			3.1	13.9		17.0	77.8
—"— 4-2			2.0		2.0	18.0		7.5		25.5	29.6			3.1	13.9		17.0	74.1
—"— 4-3			2.0		2.0	13.0		7.5		25.5	29.6			3.1	13.9		17.0	74.1
—"— 4-4		6.7	2.0		8.7	18.0		7.5		25.5	29.6			3.1	13.9		17.0	80.8
П4	1.6	—	—	4.0	5.6	—	—	26.8	—	26.8	—		—	—	4.6		4.6	37.0
Б1	3.4	7.2	7.0	—	17.6	—	—	—	14.4	14.4	—		—	—	—		—	32.0

Закладные детали

Марка элемента	Профильная сталь							Итого	Арматурная сталь по ГОСТ 5781-82								Итого	Всего
									Класса АI				Класса АIII					
									ф мм				ф мм					
	δ=6	δ=8	δ=10	С24	С63×6				8	10	16	Итого	8	10		Итого		
П1	—	5.1	—	5.8	—			10.9	—	—	—	—	—	3.2	—	3.2	14.1	65.2
П2-1, П2-2	—	5.7	—	5.8	—			11.5	—	—	—	—	—	3.6	—	3.6	15.1	66.2
П3-1, П3-2		9.2		5.8	4.6			19.6	—	—	—	—	—	5.7	—	5.7	25.5	121.1
ПА III В 1,5×6 -4-1	—	3.4	—	—	11.8			15.2	2.4	—	—	2.4	—	2.6	—	2.6	20.2	98.0
—"— -4-2	—	16.4	—	—	10.4			26.8	2.4	—	—	2.4	—	6.6	—	6.6	35.8	109.9
—"— -4-3	—	21.7	—	—	10.4			32.1	2.4	—	—	2.4	—	8.2	—	8.2	42.7	115.8
—"— -4-4	—	3.4	—	—	13.4			16.8	2.4	—	—	2.4	—	3.4	—	3.4	22.6	103.4
П4	—	16.9	—	—	—			16.9	—	—	—	—	—	2.2	—	2.2	19.1	56.1
Б1	—	1.5	17.7	—	—			19.2	—	—	6.3	6.3	—	1.9	—	1.9	27.4	59.4

3.702-2/84.2-1.10000000 СБ
3.702-2/84.2-1.11000000 СБ

Изм.	Лист	№ докум.	Подпись	Дата
Нач. отд.		Бродский		
Гл. конст.		Савранский		
Ст. инж.		Эпельбаум		
Рассчит.		Боярский		
Исполн.		Попова		
Провер.		Кудричевская		

Плита П4, балка Б1
Армирование
Выборка стали на один элемент

Лит	Масса	Масштаб
Р		

Лист 16 Листов

Госстрой СССР
ХАРЬКОВСКИЙ
ПРОМСТРОЙНИИПРОЕКТ

Формат	Зона	Поз.	Обозначение	Наименование	Кол.	Примечан.
А3			3.702-2/84.2-1.16000000 СБ	БК1-1		
				Сборочные единицы и детали		
А4			3.702-2/84.2-2.00100000	Пространственный каркас КП1	1	
А4			3.702-2/84.2-2.00011000	Сетка арматурная С11	1	
Б4			3.702-2/84.2-2	Стержни одиночные поз.13		См. лист 63
А4			3.702-2/84.2-2.00053000	Изделие закладное М14	2	
А4			3.702-2/84.2-2.00054000	То же М15	3	
				Материалы		
				Бетон марки 300	1,43	м³
А3			3.702-2/84.2-1.17000000 СБ .18000000 СБ	БК1-2, БК1-3		
				Сборочные единицы и детали		
А4			3.702-2/84.2-2.00100000	Пространственный каркас КП1	1	
А4			3.702-2/84.2-2.00011000	Сетка арматурная С11	1	
Б4			3.702-2/84.2-2	Стержни одиночные поз.13		См. лист 63
А4			3.702-2/84.2-2.00053000	Изделие закладное М14	2	
А4			3.702-2/84.2-2.00054000	То же М15	2	
А4			3.702-2/84.2-2.00055000	То же М16	2	
А4			3.702-2/84.2-2.00057000	То же М19	1	
				Материалы		
				Бетон марки 300	1,43	м³
А3			3.702-2/84.2-1.19000000 СБ	БК1-4		
				Сборочные единицы и детали		
А4			3.702-2/84.2-2.00100000	Пространственный каркас КП1	1	
А4			3.702-2/84.2-2.00011000	Сетка арматурная С11	1	
Б4			3.702-2/84.2-2	Стержни одиночные поз.13		См. лист 63
А4			3.702-2/84.2-2.00053000	Изделие закладное М14	2	
А4			3.702-2/84.2-2.00054000	То же М15	3	
А4			3.702-2/84.2-2.00058000	То же М20	1	

Формат	Зона	Поз.	Обозначение	Наименование	Кол.	Примечан.
				Материалы		
				Бетон марки 300	1,43	м³
А3			3.702-2/84.2-1.20000000 СБ .21000000 СБ	БК1-5, БК1-6		
				Сборочные единицы и детали		
А4			3.702-2/84.2-2.00100000	Пространственный каркас КП1	1	
А4			3.702-2/84.2-2.00011000	Сетка арматурная С11	1	
Б4			3.702-2/84.2-2.	Стержни одиночные поз.13		См. лист 63
А4			3.702-2/84.2-2.00053000	Изделие закладное М14	2	
А4			3.702-2/84.2-2.00054000	То же М15	2	
А4			3.702-2/84.2-2.00055000	То же М16	2	
А4			3.702-2/84.2-2.00057000	То же М19	1	
А4			3.702-2/84.2-2.00058000	То же М20	1	
				Материалы		
				Бетон марки 300	1,43	м³

Изм.	Лист	№ докум.	Подпись	Дата
Нач. отд.		Бордецкий		
Гл. конст.		Забранский		
Гл. инж.		Гнилавый		
Исполн.		Ходак		
Провер.		Клименко		

3.702-2/84.2-1.16000000 СБ÷
÷ 3.702-2/84.2-1.25000000 СБ

Блоки БК1-1÷БК1-6, БК2. Панель-оболочка ПСЖ1.

Лит.	Масса	Масштаб
Р		

Лист 17 | Листов

Госстрой СССР ХАРЬКОВСКИЙ ПРОМСТРОЙНИИПРОЕКТ

Формат	Зона	Поз.	Обозначение	Наименование	Кол.	Примечан.
А3			3.702-2/84.2-1.22000000 СБ	БК 2		
				Сборочные единицы детали		
А4			3.702-2/84.2-2.00200000	Пространственный каркас Кп2	1	
Б4			3.702-2/84.2-2	Стержни одиночные поз.13		см. лист 63
				Материалы		
				Бетон марки 400	2,04	м³
А3			3.702-2/84.2-1.23000000 СБ	ПСЖ1		
				Сборочные единицы и детали		
А4			3.702-2/84.2-2.00012000	Сетка арматурная С12	1	
А4			3.702-2/84.2-2.00013000	То же С13	4	
А4			3.702-2/84.2-2.00034000	Каркас плоский Кр21	2	
А4			3.702-2/84.2-2.00035000	То же Кр22	2	
Б4			3.702-2/84.2-2	Стержни одиночные поз.11	2	см. лист 63
				Материалы		
				Бетон марки 400	0,54	м³

Выборка стали на один элемент кг

Марка элемента	Арматурные изделия													Всего
	Арматурная сталь по ГОСТ 5781-82									Ст. арм. ГОСТ 7348-81	Арматурная сталь по ГОСТ 6727-80			
	Класса AI				Класса A III					Класса Bp I				
	ф мм			Итого	ф мм				Итого	ф мм	ф мм		Итого	
	6	10	16		10	12	14	18		3	4	5		
1	2	3	4	5	6	7	8	9	10	11	12	13	14	15
БК1-1	24,0	—	8,8	32,8	—	95,7	—	—	95,7	—	—	7,8	7,8	136,3
БК1-2	24,0	—	8,8	32,8	—	95,7	—	—	95,7	—	—	7,8	7,8	136,3
БК1-3	24,0	—	8,8	32,8	—	95,7	—	—	95,7	—	—	7,8	7,8	136,3
БК1-4	24,0	—	8,8	32,8	—	95,7	—	—	95,7	—	—	7,8	7,8	136,3
БК1-5	24,0	—	8,8	32,8	—	95,7	—	—	95,7	—	—	7,8	7,8	136,3
БК1-6	24,0	—	8,8	32,8	—	95,7	—	—	95,7	—	—	7,8	7,8	136,3

1	2	3	4	5	6	7	8	9	10	11	12	13	14	15
БК2	18,7	—	8,8	27,5	—	48,4	—	71,7	121,1	—	—	—	—	148,6
ПСЖ1	5,2	—	—	5,2	6,0	—	8,0	—	14,0	—	9,2	—	9,2	28,4
ПСЖН 1,2×6 -121-1	—	0,8	—	0,8	—	—	—	—	—	22,8	—	4,0	4,0	26,8
ПСЖН 1,2×6 -121-2	—	0,8	—	0,8	—	—	—	—	—	22,5	—	4,0	4,0	26,5
ПСЖН 1,2×6 -121-3	—	0,8	—	0,8	—	—	—	—	—	20,0	—	4,0	4,0	24,0
ПСЖН 1,2×6 -121-4	—	0,8	—	0,8	—	—	—	—	—	19,3	—	4,0	4,0	23,3
ПСЖН 1,2×6 -121-5	—	0,8	—	0,8	—	—	—	—	—	16,5	—	4,0	4,0	20,5
ПСЖН 1,2×6 -121-6	—	0,8	—	0,8	—	—	—	—	—	14,0	—	4,0	4,0	18,0

Марка элемента	Закладные детали															Итого	Всего
	Профильная сталь						Арматурная сталь по ГОСТ 5781-82										
							Класса AI				Класса A III						
							ф мм				ф мм						
	Б=6	Б=8	Б=10	Класса AI	Класса A III	Итого	6	10	Итого		10	12	25	Итого			
БК1-1	9,2	—	30,7	—	—	39,9	—	—		—	4,8			4,8		44,7	181,0
БК1-2	9,2	0,5	50,2	—	—	59,9	0,1	—		0,1	6,8			6,8		66,8	203,1
БК1-3	9,2	0,5	50,2	—	—	59,9	0,1	—		0,1	6,8			6,8		66,8	203,1
БК1-4	9,2	—	30,7	—	1,5	41,4		—		—	4,8			4,8		40,2	182,5
БК1-5	9,2	0,5	50,2	—	1,5	61,4	0,1	—		0,1	6,8			6,8		68,3	204,6
БК1-6	9,2	0,5	50,2	—	1,5	61,4	0,1	—		0,1	6,8			6,8		68,3	204,6
БК 2	—	117,0	26,4	4,8	—	155,2	—	—		—	—	4,0	129,0	133,0		288,2	436,8
ПСЖ1	—	—	—	—	—	—	—	—	—	—	—	—	—	—		—	28,4
ПСЖН 1,2×6 -121-1	—	—	—	4,8	—	4,8	—	0,8	0,8	3,0				3,0		8,6	35,4
ПСЖН 1,2×6 -121-2	—	—	—	4,8	—	4,8	—	0,8	0,8	3,0				3,0		8,6	35,1
ПСЖН 1,2×6 -121-3	—	—	—	4,8	—	4,8	—	0,8	0,8	3,0				3,0		8,6	32,6
ПСЖН 1,2×6 -121-4	—	—	—	4,8	—	4,8	—	0,8	0,8	3,0				3,0		8,6	31,9
ПСЖН 1,2×6 -121-5	—	—	—	4,8	—	4,8	—	0,8	0,8	3,0				3,0		8,6	29,1
ПСЖН 1,2×6 -121-6	—	—	—	4,8	—	4,8	—	0,8	0,8	3,0				3,0		8,6	26,6

Стеновые панели ПСЖН 1,2×6 -121-1 — ПСЖН 1,2×6 -121-6 смотрите на листах 24, 25.

БК1-1, БК1-4

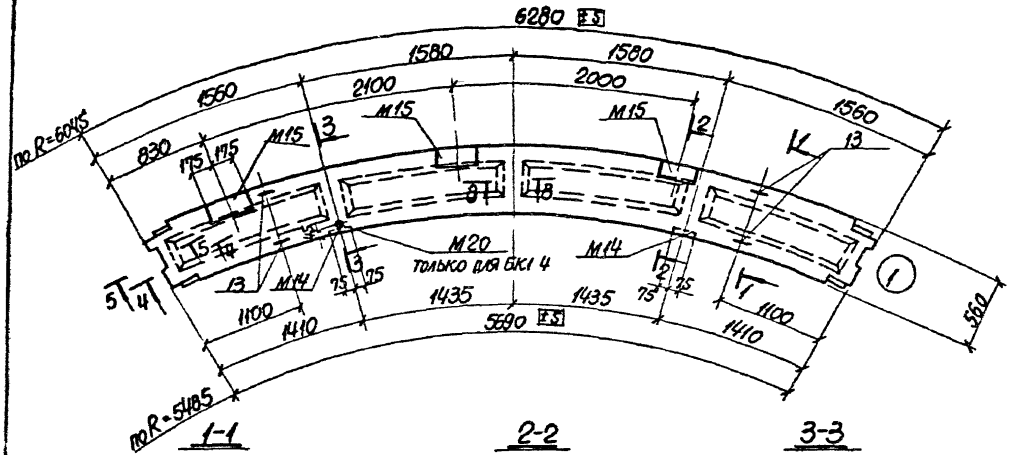

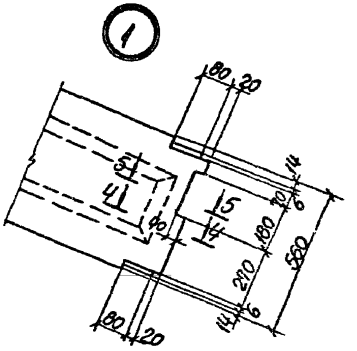

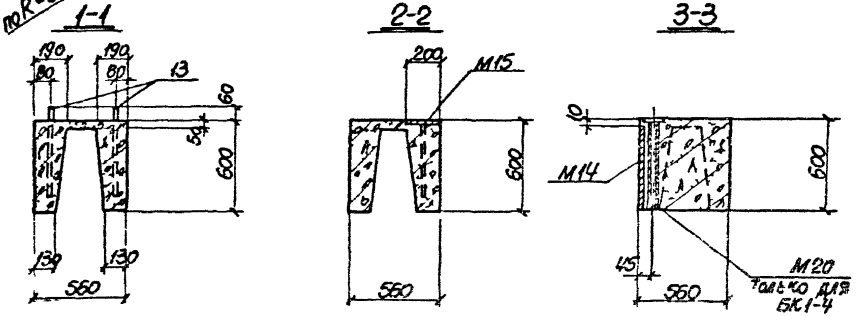

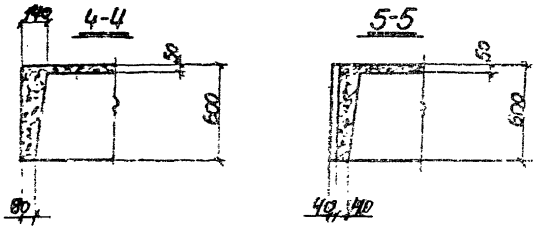

1 Листы 18 и 19 рассматривать совместно
2 Армирование смотрите на листе 20

				3.702-2/84.2-1.16000000 СБ 3.702-2/84.2-1.19000000 СБ	
Изм.	Лист	№ докум.	Подпись	Дата	Лит. / Масса / Масштаб
Нач. отд.		Бродский			Р
Гл. конст.		Сауранский			
Ст. инж.		Зельбаум			Лист 18 Листов
Рассчит.		Боярский			Госстрой СССР
Исполн.		Попова			Харьковский
Провер.		Кудрявцевский			Промстройниипроект

Блоки БК1-1, БК1-4
Опалубка

БК1-2, БК1-5

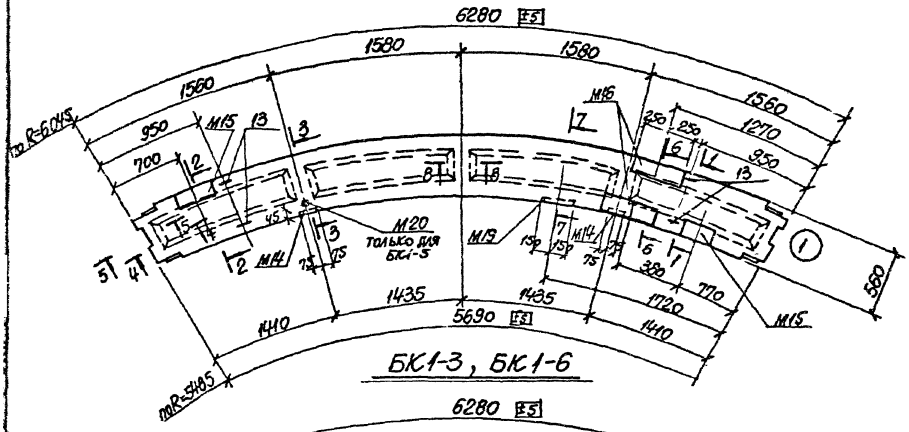

БК1-3, БК1-6

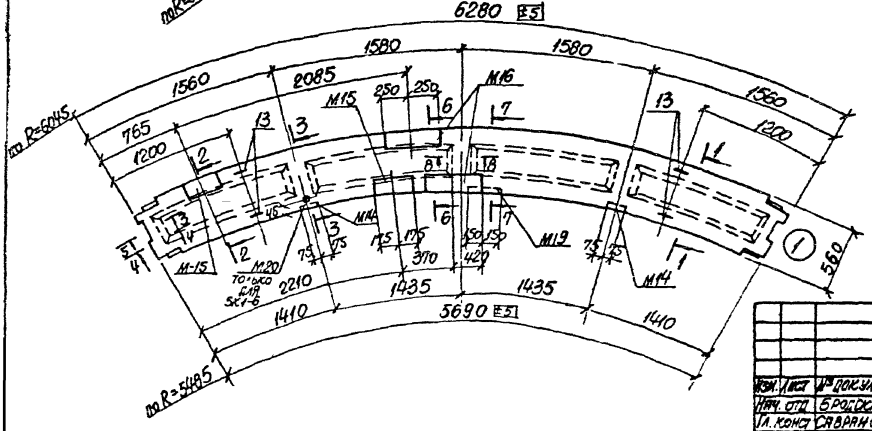

6-6

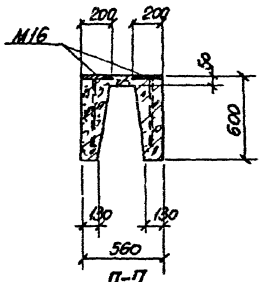

7-7

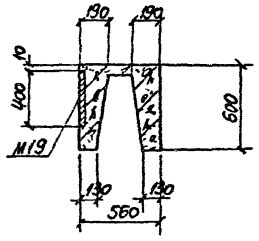

8-8

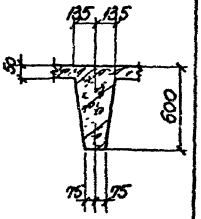

Листы 18 и 19 рассматривать совместно

					3.702-2/84.2-1.17000000 СБ, 3.702-2/84.2-1.18000000 СБ
					3.702-2/84.2-1.20000000 СБ, 3.702-2/84.2-1.21000000 СБ
Изм.	Лист	№ докум.	Подпись	Дата	Лит. / Масса / Масштаб
Нач. отд.		Бродский			Р
Гл. конст.		Савранский			
Ст. инж.		Упельбаум			Лист 19 / Листов
Рассмотр.		Боярский			Госстрой СССР
Исполн.		Попова			Харьковский Промстройниипроект
Провер.		Сидоревская			

Блоки БК1-2, БК1-3, БК1-5, БК1-6 Опалубка

БК1-1 ÷ БК1-6

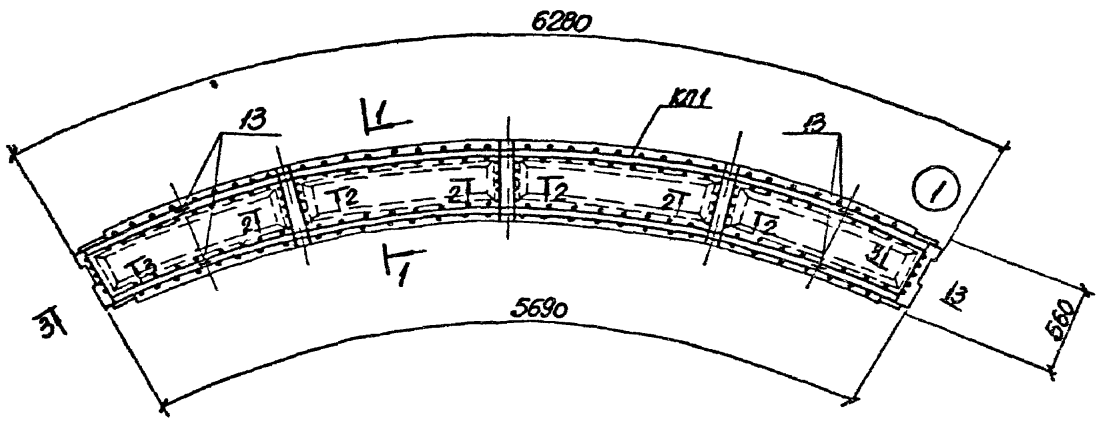

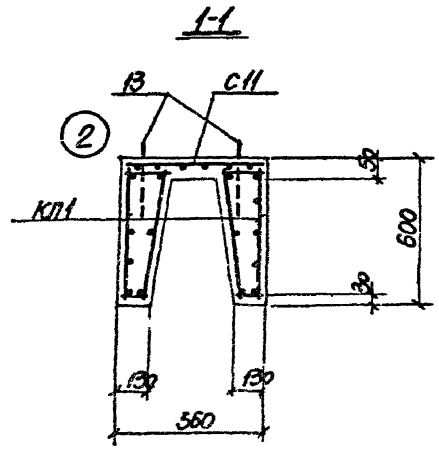

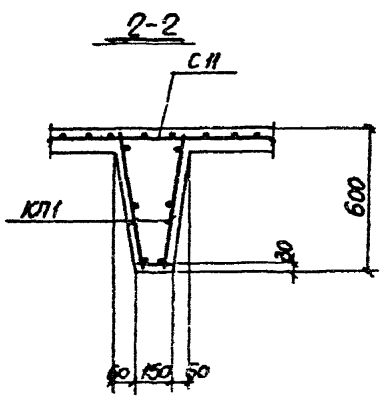

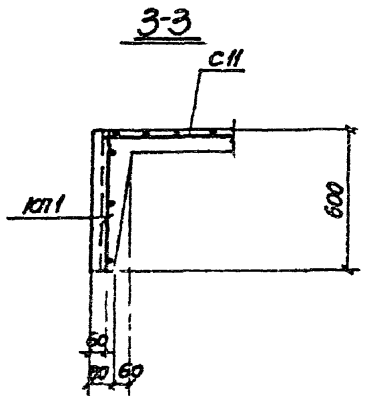

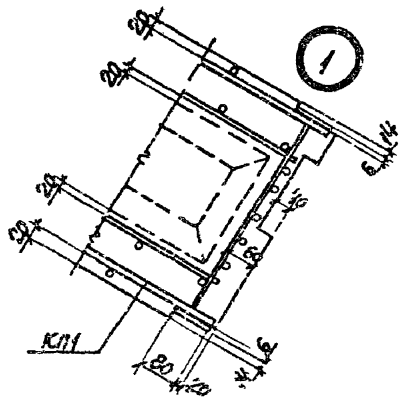

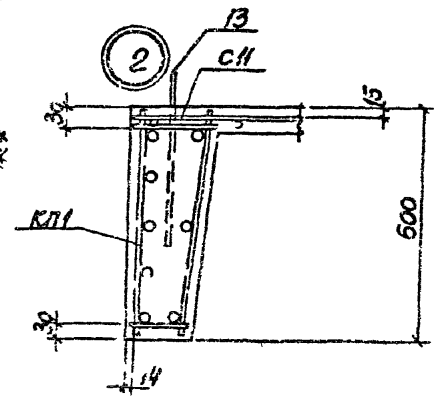

Изм.	Лист	№ докум.	Подпись	Дата
Нач. отд.		Бродский		
Гл. конст.		Сабранский		
Ст. инж.		Эпельбаум		
Рассмот.		Боярский		
Исполн.		Попова		
Провер.		Кудрявская		

3.702-2/84.2-1.16000000 СБ ÷ 3.702-2/84.2-1.21000000 СБ

Лит.	Масса	Масштаб
Р		

Лист 20 | Листов

Блоки БК1-1, БК1-2, БК1-3, БК1-4, БК1-5, БК1-6
Армирование

Харьковский Промстройниипроект

БК2 (опалубка)

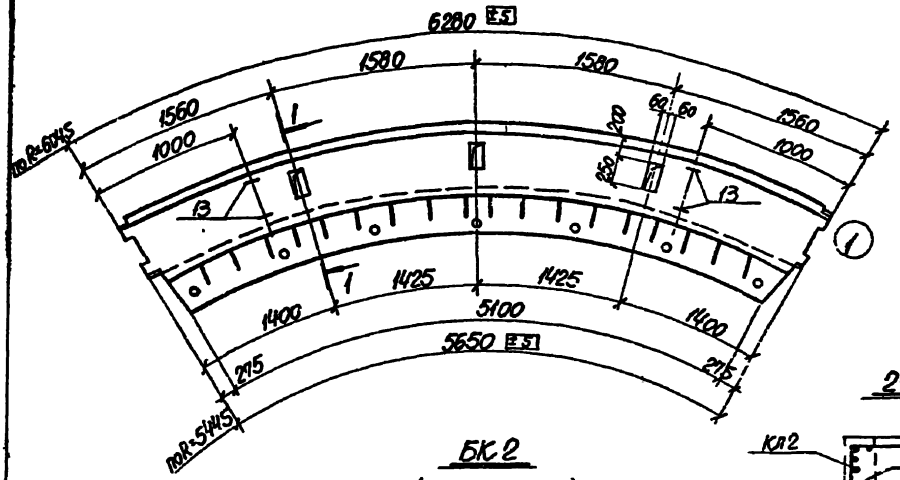

1-1

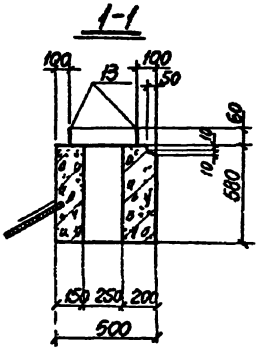

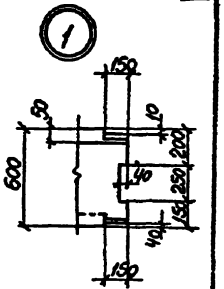

2-2

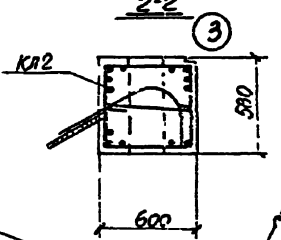

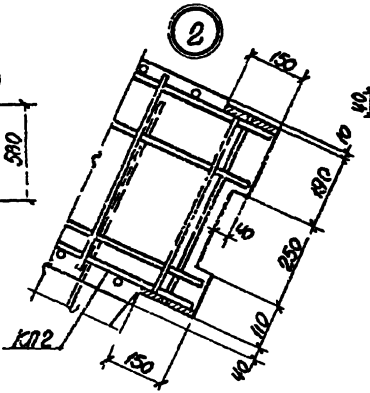

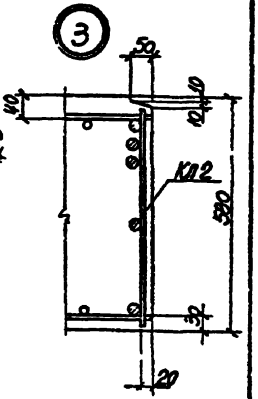

БК2 (армирование)

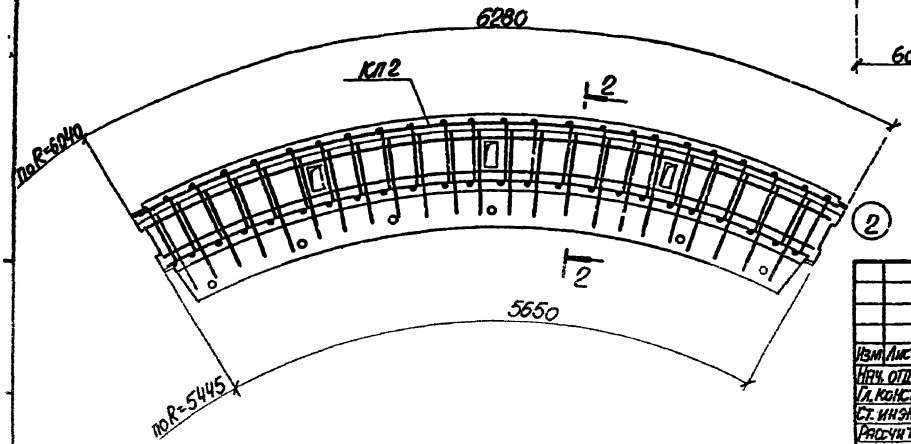

Изм.	Лист	№ докум.	Подпись	Дата
Нач. отд.		Бродский		
Гл. конст.		Сявранский		
Ст. инж.		Эдельбаум		
Рассчит.		Боярский		
Исполн.		Попова		
Провер.		Куприяновская		

3.702-2/84.2-1.22000000 СБ

Лит. | Масса | Масштаб

Лист 21 Листов

Блок БК2

Госстрой СССР
ХАРЬКОВСКИЙ ПРОМСТРОЙНИИПРОЕКТ

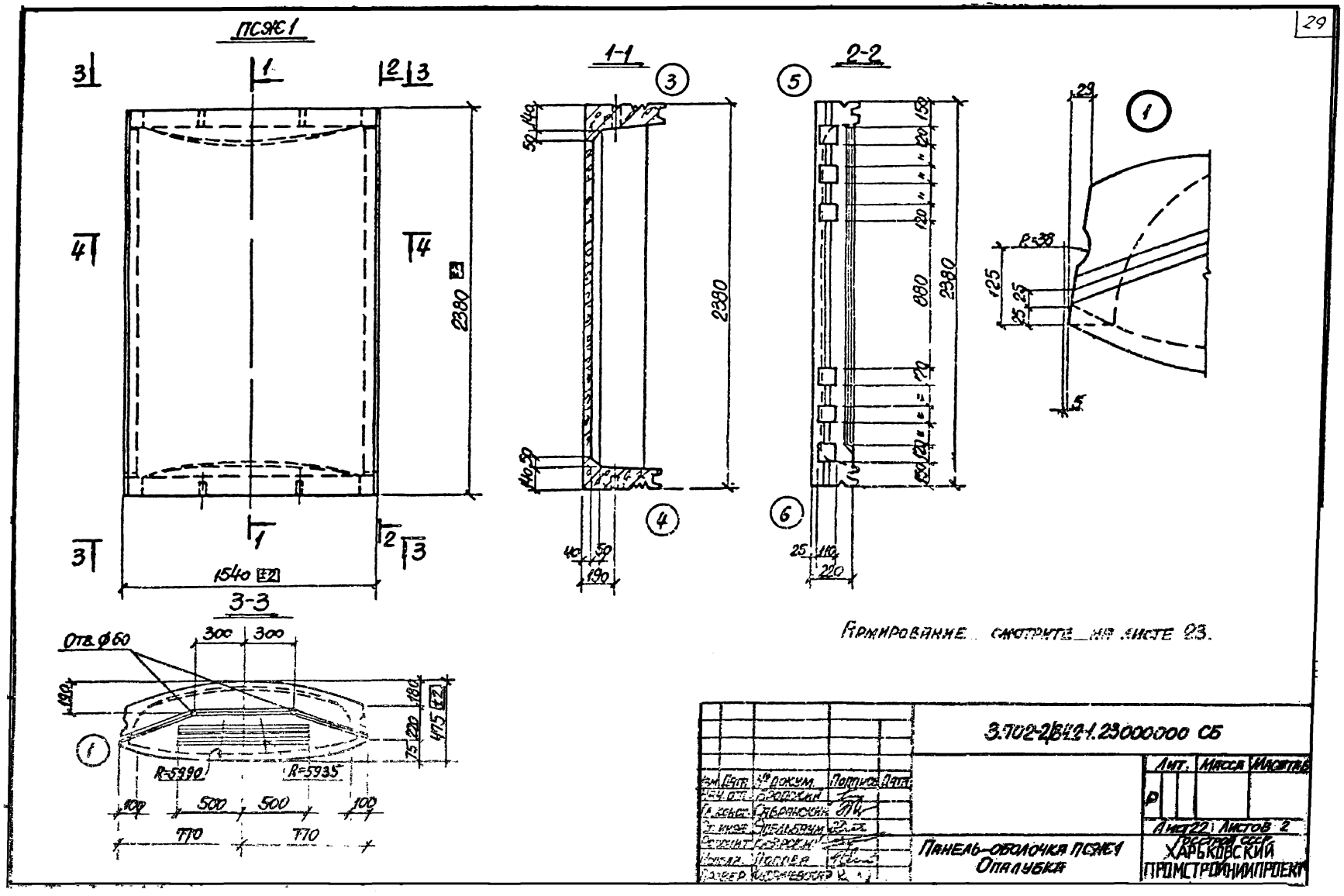
ПСЖ1
1-1
2-2
3-3
2380
1540 ±2
880
190
220
R=38
125
25
5
Отв. ⌀60
300
300
180
220
75
475 ±2
R=5990
R=5935
100
500
500
100
770
770
Армирование смотрите на листе 23.
3.702-2/84.2-1.23000000 СБ
Лит.
Масса
Масштаб
Р
Лист 22 Листов 2
Изм. Дата № докум. Подпись Дата
Нач. отд. Бродский
Гл. конст. Сабранский
Ст. инж. Эпельбаум
Ст. инж. Бродский
Инжен. Попова
Провер. Кондратьева
Панель-оболочка ПСЖ1
Опалубка
Госстрой СССР
ХАРЬКОВСКИЙ
ПРОМСТРОЙНИИПРОЕКТ

4-4

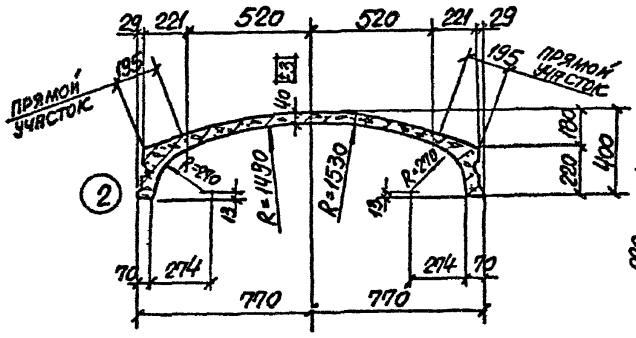

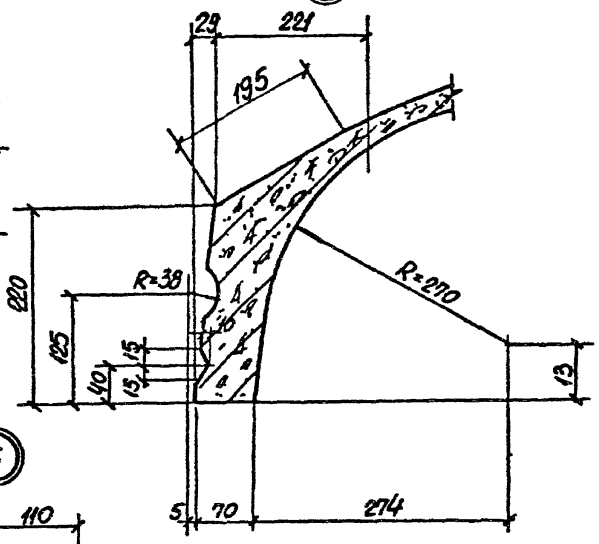

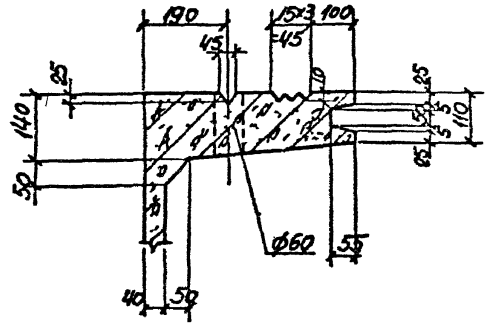

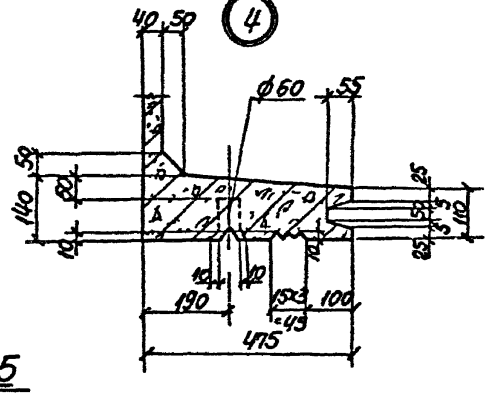

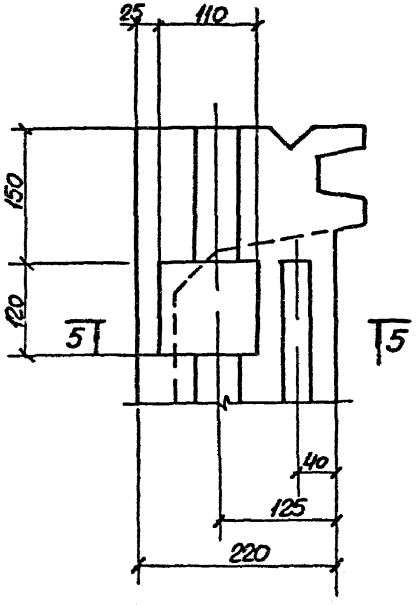

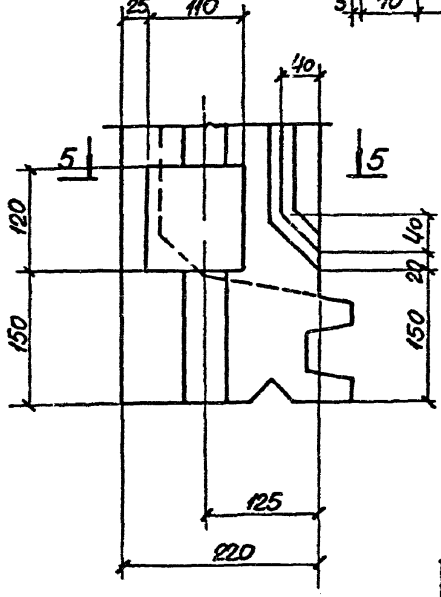

5-5

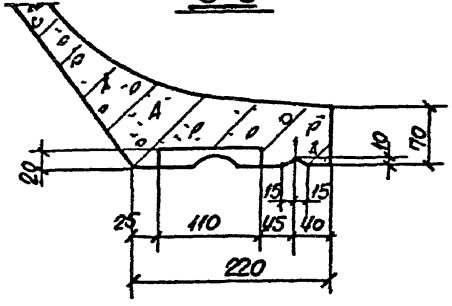

Изм.	Лист	№ докум.	Подпись	Дата	3.702-2/84.с-1.23000000 СБ	Лист 22

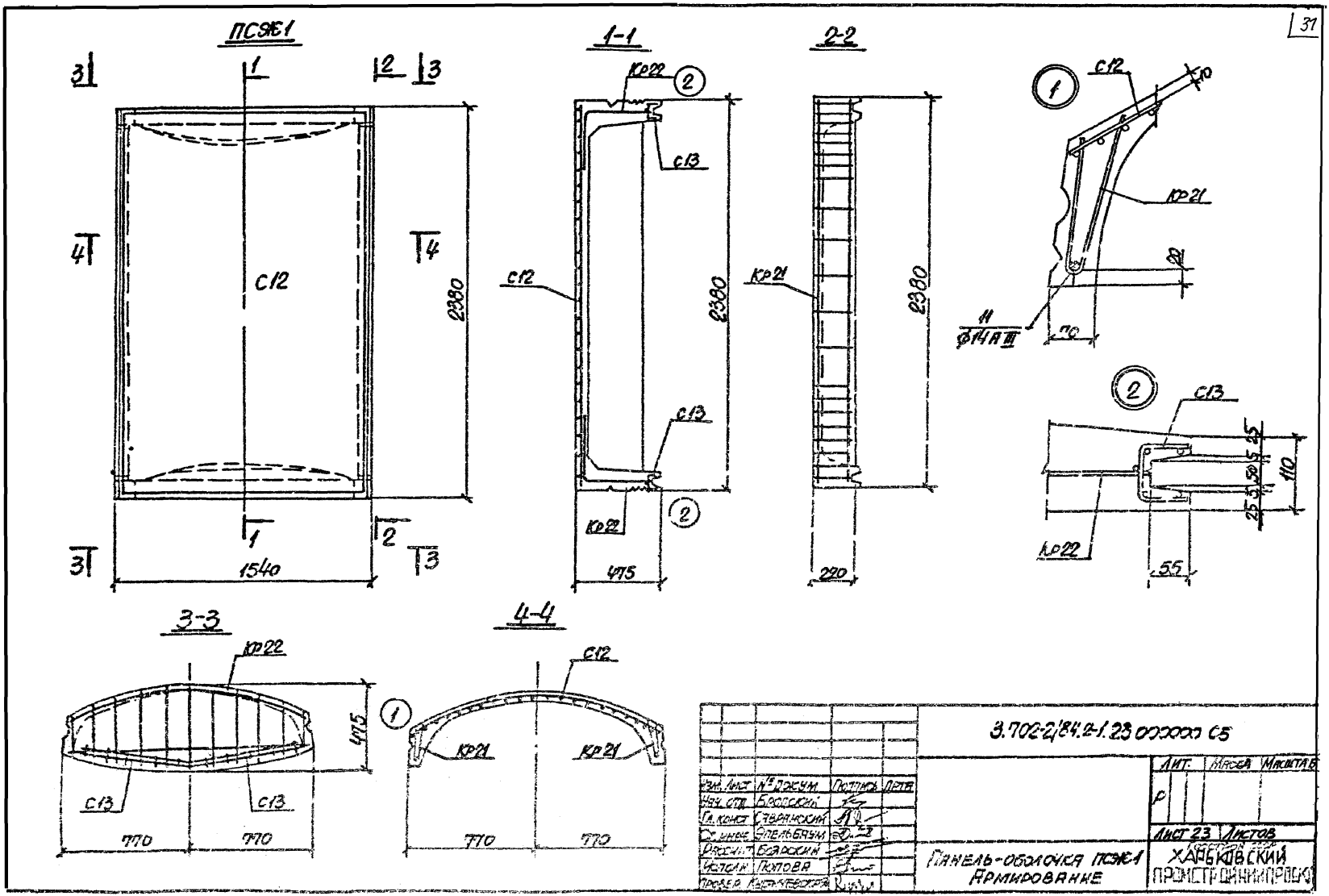
ПСЭЖ1
1-1
2-2
3-3
4-4
С12
С13
Кр22
Кр21
2380
1540
475
220
770
11
Ф14А III
70
20
110
55
3.702-2/84.2-1.23 000000 С5
Лит.
Масса
Масштаб
Лист 23
Листов
Изм. Лист
№ докум.
Подпись
Дата
Нач. отд.
Бродский
Гл. конст.
Савранский
Ст. инж.
Эпельбаум
Рассчит.
Боярский
Исполн.
Попова
Провер.
Кустаревский
Панель-оболочка ПСЭЖ1
Армирование
Харьковский
Промстройниипроект

Формат	Зона	Поз.	Обозначение	Наименование	Кол.	Примечан.
А3			3.702-2/84.2-124000000 СБ	ПСЭЖН 1.2×6 -121-1		
				Сборочные единицы и детали		
А4			1.432-15 вып. 2 л. 1	Сетка арматурная С2	4	
Б4			3.702-2/84.2-1	Стержни одиночные поз. 4	25	См. лист 64
А4			1.432-15 вып. 2 л. 5	Изделие закладное М1	4	
А4			1.432-15 вып. 2 л. 7	То же П2	2	
				Материалы		
				Бетон марки 300	0.5	м³
А3			3.702-2/84.2-125000000 СБ	ПСЭЖН 1.2×6 -121-2		
				Сборочные единицы и детали		
А4			1.432-15 вып. 2 л. 1	Сетка арматурная С2	4	
Б4			3.702-2/84.2-1	Стержни одиночные поз. 5	25	См. лист 64
А4			1.432-15 вып. 2 л. 5	Изделие закладное М1	4	
А4			1.432-15 вып. 2 л. 7	То же П2	2	
				Материалы		
				Бетон марки 300	0.49	м³
А3			3.702-2/84.2-126000000 СБ	ПСЭЖН 1.2×6 -121-3		
				Сборочные единицы и детали		
А4			1.432-15 вып. 2 л. 1	Сетка арматурная С2	4	
Б4			3.702-2/84.2-1	Стержни одиночные поз. 12	25	См. лист 64
А4			1.432-15 вып. 2 л. 5	Изделие закладное М1	4	
А4			1.432-15 вып. 2 л. 7	То же П2	2	
				Материалы		
				Бетон марки 300	0.48	м³
А3			3.702-2/84.2-127000000 СБ	ПСЭЖН 1.2×6 -121-4		
				Сборочные единицы и детали		
А4			1.432-15 вып. 2 л. 1	Сетка арматурная С2	4	
Б4			3.702-2/84.2-1	Стержни одиночные поз. 14	25	См. лист 64
А4			1.432-15 вып. 2 л. 5	Изделие закладное М1	4	
А4			1.432-15 вып. 2 л. 7	То же П2	2	
				Материалы		
				Бетон марки 300	0.42	м³
А3			3.702-2/84.2-128000000 СБ	ПСЭЖН 1.2×6 -121-5		
				Сборочные единицы и детали		
А4			1.432-15 вып. 2 л. 1	Сетка арматурная С2	4	
Б4			3.702-2/84.2-1	Стержни одиночные поз. 15	25	См. лист 64
А4			1.432-15 вып. 2 л. 5	Изделие закладное М1	4	
А4			1.432-15 вып. 2 л. 7	То же П2	2	
				Материалы		
				Бетон марки 300	0.35	м³
А3			3.702-2/84.2-129000000 СБ	ПСЭЖН 1.2×6 -121-6		
				Сборочные единицы и детали		
А4			1.432-15 вып. 2 л. 1	Сетка арматурная С2	4	
Б4			3.702-2/84.2-1	Стержни одиночные поз. 16	25	См. лист 64
А4			1.432-15 вып. 2 л. 5	Изделие закладное М1	4	
А4			1.432-15 вып. 2 л. 7	То же П2	2	
				Материалы		
				Бетон марки 300	0.30	м³

Выборку стали на панели стеновые ПСЭЖН 1.2×6 -121-1 ÷ ПСЭЖН 1.2×6 -121-6 смотрите на листе 17.

3.702-2/84.2-124000000 СБ ÷
÷ 3.702-2/84.2-129000000 СБ

Изм.	Лист	№ докум.	Подпись	Дата
Нач. отд.		Бродский		
Н. контр.		Орбранский		
Ст. инж.		Эпельбаум		
Исполн.		Попова		
Гл. спец.		Бродский		

Панели стеновые ПСЭЖН 1.2×6 -121-1 ÷ ПСЭЖН 1.2×6 -121-6

Лит.	Масса	Масштаб
Р		
Лист 24	Листов	

Госстрой СССР ХАРЬКОВСКИЙ ПРОМСТРОЙНИИПРОЕКТ

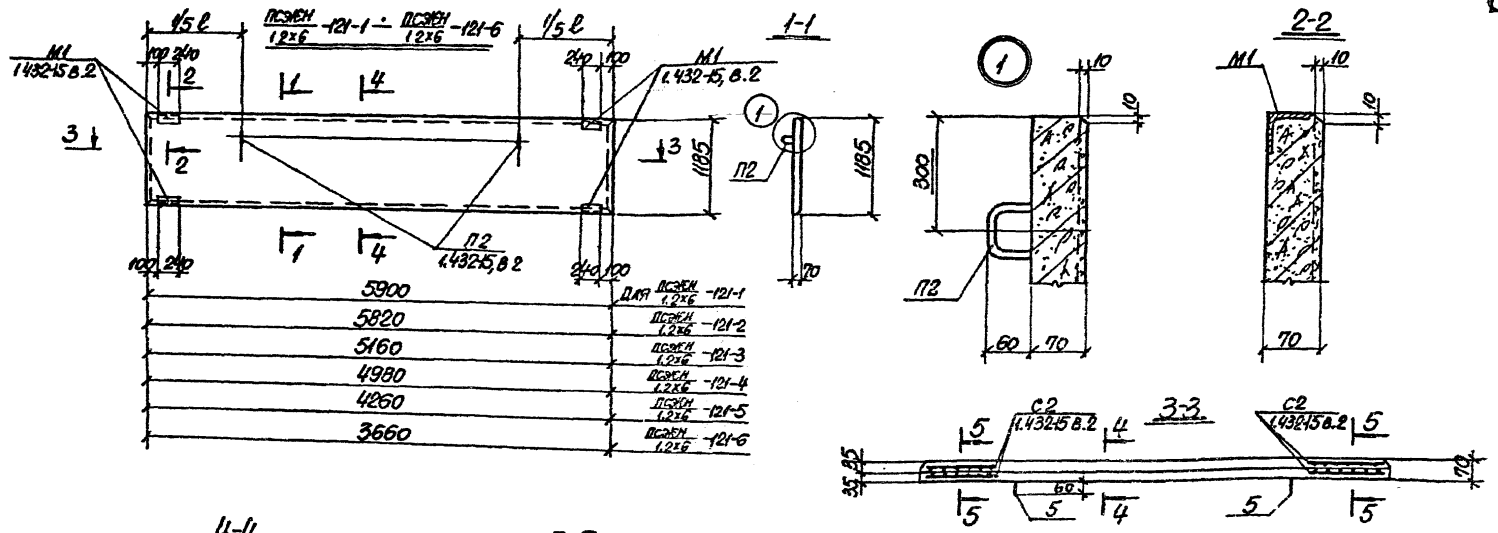

1. Предварительно напряженные железобетонные панели изготовляются в опалубке панелей типа ПС600.12 серии 1.432-15 выпуск 1 с соблюдением требований пояснительной записки серии. В качестве напрягаемой арматуры принята высокопрочная арматурная проволока периодического профиля класса ВрII по ГОСТ 7348-81.

Изм.	Лист	N докумен.	Подпись	Дата
Нач. отд.		Бродский		
Гл. конст.		Сабранский		
Стр. инж.		Эпельбаум		
Исполн.		Попова		
Провер.		Брусский		

3.702-2/84.2-1.24000000 СБ ÷ 3.702-2/84.2-1.29000000 СБ

Лит.	Масса	Масштаб
Р		

Лист 25 листов

ПАНЕЛИ СТЕНОВЫЕ ПСЖН 1,2×6 -121-1 ÷ ПСЖН 1,2×6 -121-6

Госстрой СССР ХАРЬКОВСКИЙ ПРОМСТРОЙНИЙ ПРОЕКТ

Серия 3.702-2/84 выпуск 2-1

gost.e-ecolog.ru