Типовые конструкции, изделия и узлы зданий и сооружений

Серия 3.702.1-4

Унифицированные сборные железобетонные конструкции силосных сооружений предприятий по хранению и переработке зерна

Выпуск 4

Изделия для стен силосов 3×3 м с ненапрягаемой арматурой.

Рабочие чертежи.

23221-01
ЦЕНА 5-70

gost.e-ecolog.ru

Типовые конструкции, изделия и узлы зданий и сооружений

Серия 3.702.1-4

Унифицированные сборные железобетонные конструкции силосных сооружений предприятий по хранению и переработке зерна

Выпуск 4.

Изделия для стен силосов 3×3 м с ненапрягаемой арматурой

Рабочие чертежи

Разработан: ЦНИИПромзернопроект

Главный инженер института /О.К. Довгалло/

Главный инженер проекта /А.Н. Простосердов/

НИИЖБ

Зам. директора института /Ю.П. Гуща/

Утверждены протоколом Госстроя СССР от 13 мая 1988 г. № 28

Введены в действие с 1 августа 1988 г.

© ЦИТП Госстроя СССР, 1988

Содержание альбома (начало)

Обозначение	Наименование	Стр
3.702.1-4.4-00.0.00.0ТО	Техническое описание	4
3.702.1-4.4-29.0.00.00	Блоки силосные объемные	5÷7
3.702.1-4.4-30.0.00.00	Блоки силосные угловые	7÷8
3.702.1-4.4-31.0.00.00	Панели силосные	9
3.702.1-4.4-29.0.00.00СБ	Блоки силосные объемные. Сборочный чертеж	10÷11
3.702.1-4.4-30.0.00.00СБ	Блоки силосные угловые. Сборочный чертеж	12÷13
3.702.1-4.4-31.0.00.00СБ	Панели силосные Сборочный чертеж	14
3.702.1-4.4-29.0.00.00СБ1	Силосные блоки и панели Детали	
	Сборочного чертежа	15÷20
3.702.1-4.4-29.1.00.00	Каркас пространственный КП1 ÷ КП13	21÷22
3.702.1-4.4-29.1.00.00СБ	Каркас пространственный КП1 ÷ КП13	
	Сборочный чертеж	23÷25
3.702.1-4.4-30.1.00.00	Каркас пространственный КП14 ÷ КП18	26÷27
3.702.1-4.4-30.1.00.00СБ	Каркас пространственный КП14 ÷ КП18	
	Сборочный чертеж	28
3.702.1-4.4-31.1.00.00	Каркас пространственный КП19 ÷ КП22	29÷30
3.702.1-4.4-31.1.00.00СБ	Каркас пространственный КП19 ÷ КП22	
	Сборочный чертеж	31
3.702.1-4.4-29.1.00.00СБ1	Детали арматурных каркасов	32÷34
3.702.1-4.4-32.0.00.00	Панели силосные доборные	35
3.702.1-4.4-32.0.00.00СБ	Панели силосные доборные. Сборочный чертеж	36
3.702.1-4.4-32.1.00.00	Каркас пространственный КП23	37
3.702.1-4.4-32.1.00.00СБ	Каркас пространственный КП23 Сборочный чертеж	
3.702.1-4.4-32.2.00.00	Каркас пространственный КП24, КП25	38
3.702.1-4.4-32.2.00.00СБ	Каркас пространственный КП24, КП25. Сборочный чертеж	
3.702.1-4.4-33.0.00.00	Силосный блок доборный СБД 3.1, СБД 3.2	39
3.702.1-4.4-33.1.00.00	Каркас пространственный КП26	40
3.702.1-4.4-33.1.00.00СБ	Каркас пространственный КП26. Сборочный чертеж	
3.702.1-4.4-34.0.00.00	Силосный блок доборный СБД 3 3	41
3.702.1-4.4-34.1.00.00	Каркас пространственный КП27	42

Обозначение	Наименование	Стр.
3.702.1-4.4-34.1.00.00СБ	Каркас пространственный КП27. Сборочный чертеж	42
3.702.1-4.4-35.0.00.00	Балка силосная СБ 3.1	43
3.702.1-4.4-35.1.00.00	Каркас пространственный КП30	
3.702.1-4.4-35.0.00.00СБ	Балка силосная БС 3.1. Сборочный чертеж	44
3.702.1-4.4-35.1.00.00 СБ	Каркас пространственный КП30. Сборочный чертеж	45
3.702.1-4.4-29.1.01.00	Сетка арматурная гнутая С1	46
3.702.1-4.4-29.1.02.00	С2, С3	
3.702.1-4.4-29.1.03.00	С4	47
3.702.1-4.4-29.1.04.00	С5	
3.702.1-4.4-29.1.05.00	С6	48
3.702.1-4.4-29.1.06.00	С7	
3.702.1-4.4-29.1.07.00	С8	49
3.702.1-4.4-29.1.08.00	С9	
3.702.1-4.4-29.1.09.00	С10	50
3.702.1-4.4-29.1.10.00	С11	
3.702.1-4.4-29.1.11.00	С12	51
3.702.1-4.4-29.1.12.00	Сетка арматурная С13	
3.702.1-4.4-29.1.13.00	Сетка арматурная гнутая С14	52
3.702.1-4.4-29.1.14.00	С15	
3.702.1-4.4-29.1.15.00	Каркас пространственный КП28, КП29	53
3.702.1-4.4-29.1.15.00СБ	Каркас пространственный КП28, КП29	
	Сборочный чертеж	
3.702.1-4.4-29.1.16.00	Сетка арматурная гнутая С16, С17	54
3.702.1-4.4-29.1.16.00СБ	Сетка арматурная гнутая С16, С17	
	Сборочный чертеж	
3.702.1-4.4-29.1.17.00	Сетка арматурная гнутая С18, С19	55
3.702.1-4.4-29.1.17.00СБ	Сетка арматурная гнутая С18, С19	
	Сборочный чертеж	
3.702.1-4.4-29.1.18.00	Сетка арматурная С20	56
3.702.1-4.4-29.1.19.00	Изделие закладное М1	

Содержание альбома (окончание)

Обозначение	Наименование	Стр
3.702.1-4.4-29.1.00.02	Стержень гнутый	57
3.702.1-4.4-29.1.00.03	Петля МИ16-560, МИ14-490, МИ12-420, МИ10-350, МИ8-280	
3.702.1-4.4-30.1.01.00	Сетка арматурная гнутая С21, С22	58
3.702.1-4.4-30.1.02.00	С23	
3.702.1-4.4-30.1.03.00	С24 ÷ С26	59
3.702.1-4.4-30.1.04.00	С27	
3.702.1-4.4-30.1.05.00	С28	60
3.702.1-4.4-30.1.06.00	С29	
3.702.1-4.4-30.1.07.00	С30	61
3.702.1-4.4-30.1.08.00	С31	
3.702.1-4.4-30.1.09.00	Изделие закладное М2	62
3.702.1-4.4-31.1.01.00	Сетка арматурная гнутая С32	
3.702.1-4.4-31.1.02.00	С33, С34	63
3.702.1-4.4-31.1.03.00	С35	
3.702-1-4.4-31.1.04.00	С36	64
3.702.1-4.4-31.1.05.00	С37	
3.702.1-4.4-31.1.06.00	С38	65
3.702.1-4.4-31.1.07.00	С39	
3.702.1-4.4-31.1.08.00	Сетка арматурная С40	66
3.702.1-4.4-31.1.09.00	Изделие закладное М3, М4	
3.702.1-4.4-32.1.01.00	Сетка арматурная С41 ÷ С43	67
3.702.1-4.4-32.1.01.00СБ	Сетка арматурная С41 ÷ С43. Сборочный чертеж	
3.702.1-4.4-33.1.01.00	Сетка арматурная гнутая С44	68
3.702.1-4.4-33.1.02.00	С45	
3.702.1-4.4-34.1.01.00	С46, С47	69
3.702-1-4.4-34.1.00.00СБ	Сетка арматурная гнутая С46, С47 Сборочный чертеж	
3.702.1-4.4-35.1.01.00	Сетка арматурная С48	70
3.702.1-4.4-35.1.02.00	С49	
3.702.1-4.4-35.1.03.00	Каркас плоский КР1	71

Обозначение	Наименование	Стр.
3.702.1-4.4-35.1.01.01	Отдельные стержни	71
3.702.1-4.4-00.0.00.0 ВМ	Ведомость расхода стали	72 ÷ 73

1. Сборные железобетонные изделия стен силосов запроектированы с учетом их изготовления в инвентарных металлических формах по технологии, освоенной заводами производственного управления "Элеваторстройматериалы" Росагропромстроя

2. Защитный слой рабочей арматуры 15 мм обеспечивается установкой пластмассовых фиксаторов или фиксаторов из цементно-песчаного раствора. Применение металлических фиксаторов, выходящих на поверхность бетона, не допускается.

3. Армирование изделий предусматривается пространственными арматурными каркасами. С целью обеспечения точности пространственного каркаса сборка его должна производиться в кондукторе.

Сборку пространственного каркаса рекомендуется осуществлять в следующей последовательности:

- устанавливаются гнутые внутренние сетки и пространственные каркасы, фиксирующие расстояния между внутренними и наружными сетками;
- устанавливаются наружные гнутые сетки;
- выверяется правильность взаимной установки внутренних и наружных сеток;
- производится контактная точечная сварка мест пересечения стержней наружных и внутренних сеток и соединение вязальной проволокой поперечных стержней, а также электродуговая сварка стыковых соединений рабочей арматуры наружных сеток;
- устанавливаются плоские сетки армирования углов и вертикальные стержни.

4. Плоские и гнутые сетки должны изготовляться при помощи контактной точечной сварки всех мест пересечения стержней. Гнутье сеток производить на специально оборудованных станках.

5. Применение электродуговой сварки вместо контактной точечной не допускается

6. Арматурные каркасы, сетки и закладные детали должны изготовляться в соответствии с требованиями нормативных документов:

- ГОСТ 10922-75 „Арматурные изделия и закладные детали сварные для железобетонных конструкций Технические требования и методы испытаний";
- ГОСТ 14098-85 „Соединения сварные арматурные и закладных изделий железобетонных конструкций Типы, конструкция и размеры",
- СН 393-78 „Инструкция по сварке соединений арматуры и закладных деталей железобетонных конструкций"

7. Размеры арматурных сеток и каркасов даны по осям стержней

8 Качество, условия транспортирования и хранения изделий стен силосов должны соответствовать ТУ10-69-341-87 "Элементы железобетонные стен силосов 3х3 м силосных сооружений предприятий по хранению и переработке зерна"

				3 702.1-44-00.0.00 ОТО		
ГИП	Простосердов			Техническое описание	Стадия	Лист	Листов
Н.контр.	Дрочева				Р	1	2
Нач.отд.	Резниковский				ЦНИИпромзернопроект	
Гл.спец.	Курданов					
Вед.инж.	Чернявская					

Формат А4

3 702-1-44-00 0.00 ОТО	Лист 2

23221-01 5 Формат А4

Формат	Зона	Поз.	Обозначение	Наименование	Кол.	Примечание
				Документация		
А3			3.702.1-4.4-29.0.00.00 СБ	Сборочный чертеж		
А4			3.702.1-4.4-00.0.00.0 ТО	Техническое описание		
А3			3.702.1-4.4-29.0.00.00 СБ1	Силосные блоки и панели. Детали сборочного чертежа		
А4			3.702.1-4.4-00.0.00.0 ВМС	Ведомость расхода стали		
				Переменные данные для исполнений		
				3.702.1-4.4-29.0.00.00		для СБ03.1-1 СБ03.1А-1
				3.702.1-4.4-29.0.00.00-13		
				Сборочные единицы		
А3		1	3.702.1-4.4-29.1.00.00	Каркас пространственный КП1	1	
				Материалы		
				Бетон класса В 22.5	1,5	м³

Формат	Зона	Поз.	Обозначение	Наименование	Кол.	Примечание
				3.702.1-4.4-29.0.00.00-01		для СБ03.1-1-1 СБ03.1А-1-1
				3.702.1-4.4-29.0.00.00-14		
				Сборочные единицы		
А3		1	3.702.1-4.4-29.1.00.00-01	Каркас пространственный КП2	1	
				Материалы		
				Бетон класса В 22.5	1,5	м³
				3.702.1-4.4-29.0.00.00-02		для СБ03.1-1-2 СБ03.1А-1-2
				3.702.1-4.4-29.0.00.00-15		
				Сборочные единицы		
А3		1	3.702.1-4.4-29.1.00.00-02	Каркас пространственный КП3	1	
				Материалы		
				Бетон класса В 22.5	1,5	м³
				3.702.1-4.4-29.0.00.00-03		для СБ03.1-1-3 СБ03.1А-1-3
				3.702.1-4.4-29.0.00.00-16		
				Сборочные единицы		
А3		1	3.702.1-4.4-29.1.00.00-03	Каркас пространственный КП4	1	
				Материалы		
				Бетон класса В 22.5	1,5	м³

ГИП	Простасердов		3.702.1-4.4-29.0.00.00
Н. контр.	Дрочева		Блоки силосные объемные
Нач. отд.	Резниковский		Стадия Р; Лист 1; Листов 5
Дл. спец.	Курдюмов		ЦНИИПРОМЗЕРНОПРОЕКТ
Гл. инж.	Чернявская		

Формат	Зона	Поз.	Обозначение	Наименование	Кол.	Примечание
				3.702.1-4.4-29.0.00.00-04		для сбор. 1-1-4
				Сборочные единицы		
А3		1	3.702.1-4.4-29.1.00.00-04	Каркас пространственный КП5	1	
				Материалы		
				Бетон класса В22.5	1,2	м³
				3.702.1-4.4-29.0.00.00-05		для сбор. 1-1-5
				Сборочные единицы		
А3		1	3.702.1-4.4-29.1.00.00-05	Каркас пространственный КП6	1	
				Материалы		
				Бетон класса В22.5	1,2	м³
				3.702.1-4.4-29.0.00.00-06		для сбор. 3.1
				Сборочные единицы		
А3		1	3.702.1-4.4-29.1.00.00-06	Каркас пространственный КП7	1	
				Материалы		
				Бетон класса В22.5	1,7	м³

Формат	Зона	Поз.	Обозначение	Наименование	Кол.	Примечание
				3.702.1-4.4-29.0.00.00-07		для сбор. 3-1-1
				Сборочные единицы		
А3		1	3.702.1-4.4-29.1.00.00-07	Каркас пространственный КП8	1	
				Материалы		
				Бетон класса В22.5	1,7	м³
				3.702.1-4.4-29.0.00.00-08		для сбор. 3.1-2
				Сборочные единицы		
А3		1	3.702.1-4.4-29.1.00.00-08	Каркас пространственный КП9	1	
				Материалы		
				Бетон класса В22.5	1,7	м³
				3.702.1-4.4-29.0.00.00-09		для сбор. 3-1-3
				Сборочные единицы		
А3		1	3.702.1-4.4-29.1.00.00-09	Каркас пространственный КП10	1	
				Материалы		
				Бетон класса В22.5	1,7	м³

Формат	Зона	Поз.	Обозначение	Наименование	Кол	Примечание
				3.702.1-4.4-29.0.00.00-10		для СБОЗ.2-2
				Сборочные единицы		
А3		1	3.702.1-4.4-29.1.00.00-10	Каркас пространственный КП 11	1	
				Материалы		
				Бетон класса В 27.5	1,9	м³
				3.702.1-4.4-29.0.00.00-11		для СБОЗ.2-2-1
				Сборочные единицы		
А3		1	3.702.1-4.4-29.1.00.00-11	Каркас пространственный КП12	1	
				Материалы		
				Бетон класса В 27.5	1,8	м³
				3.702.1-4.4-29.0.00.00-12		для СБОЗ.2-2-2
				Сборочные единицы		
А3		1	3.702.1-4.4-29.1.00.00-12	Каркас пространственный КП13	1	
				Материалы		
				Бетон класса В 27.5	1,8	м³

3.702.1-4.4-29.0.00.00 Лист 5

Формат А4

Формат	Зона	Поз	Обозначение	Наименование	Кол.	Примечание
				Документация		
А3			3.702.1-4.4-30.0.00.00 СБ	Сборочный чертеж.		
А4			3.702.1-4.4-00.0.00.0 ТО	Техническое описание		
А3			3.702.1-4.4-29.0.00.00 СБ1	Силосные блоки и панели		
				Детали сборочного чертежа		
А4			3.702.1-4.4-00.0.00.0 ВМС	Ведомость расхода стали		
			Переменные данные для исполнений			
				3.702.1-4.4-30.0.00.00		для СБУЗ.1-1
				Сборочные единицы		
А3		1	3.702.1-4.4-30.1.00.00	Каркас пространственный КП14	1	
				Материалы		
				Бетон класса В 22.5	0,80	м³

3.702.1-4.4-30.0.00.00

ГИП	Простосердов		
Н контр.	Драчева		
Нач отд	Резниковский		
Гл спец.	Курдюмов		
Вед инж.	Чернявская		

Блоки силосные угловые

Стадия	Лист	Листов
Р	1	3

ЦНИИпромзернопроект

23221-01 8

Формат А4

Формат	Зона	Поз	Обозначение	Наименование	Кол	Примечание
				3.702.1-4.4-30.0.00.00-01		для сбуз.5-1
				Сборочные единицы		
А3		1	3.702.1-4.4-30.1.00.00-01	Каркас пространственный КП15	1	
				Материалы		
				Бетон класса В 22.5	0,85	м³
				3.702.1-4.4-30.0.00.00-02		для сбуз 3-1
				Сборочные единицы		
А3		1	3.702.1-4.4-30.1.00.00-02	Каркас пространственный КП16	1	
				Материалы		
				Бетон класса В 22.5	0,73	м³
				3.702.1-4.4-30.0.00.00-03		для сбуз 4-1
				Сборочные единицы		
А3		1	3.702.1-4.4-30.1.00.00-03	Каркас пространственный КП17	1	
				Материалы		
				Бетон класса В.22.5	0,73	м³

Формат	Зона	Поз	Обозначение	Наименование	Кол	Примечание
				3.702.1-4.4-30.0.00.00-04		для сбуз.2-2
				Сборочные единицы		
А3		1	3.702.1-4.4-30.1.00.00-04	Каркас пространственный КП18	1	
				Материалы		
				Бетон класса В 27.5	1,2	м³

Формат	Зона	Поз.	Обозначение	Наименование	Кол.	Примечание
				Документация		
А3			3.702.1-4.4-31.0.00.00 СБ	Сборочный чертеж		
А4			3.702.1-4.4-00.0.00.0 ТО	Техническое описание		
А3			3.702.1-4.4-290.00.00 СБ1	Силосные блоки и панели		
				Детали сборочного чертежа		
А4			3.702.1-4.4-00.0.00.0 ВМС	Ведомость расхода стали		
				Переменные данные для исполнений		
				3.702.1-4.4-31.0.00.00		для СП 3.1-1
				Сборочные единицы		
А3		1	3.702.1-4.4-31.1.00.00	Каркас пространственный КП19	1	
				Материалы		
				Бетон класса В 22.5	0,43	м³

		3.702.1-4.4-31.0.00.00	
ГИП	Простосердов	Панели силосные	Стадия: Р; Лист: 1; Листов: 2
Н контр	Орочева		ЦНИИПромзерноПроект
Нач отд	Резниковский		
Гл спец	Кураюмов		
Вед инж	Чернявская		

Формат А4

Формат	Зона	Поз	Обозначение	Наименование	Кол.	Примечание
				3.702.1-4.4-31.0.00.00-01		для СП 3.1-1-1
				Сборочные единицы		
А3		1	3.702.1-4.4-31.1.00.00-01	Каркас пространственный КП20	1	
				Материалы		
				Бетон класса В 22.5	0,31	м³
				3.702.1-4.4-31.0.00.00-02		для СП 3.3-1
				Сборочные единицы		
А3		1	3.702.1-4.4-31.1.00.00-02	Каркас пространственный КП21	1	
				Материалы		
				Бетон класса В 22.5	0,49	м³
				3.702.1-4.4-31.0.00.00-03		для СП 3.2-1
				Сборочные единицы		
А3		1	3.702.1-4.4-31.1.00.00-03	Каркас пространственный КП22	1	
				Материалы		
				Бетон класса В 22.5	0,61	м³

3.702.1-4.4-31.0.00.00	Лист 2
23221-01 ТО	

Формат А4

Рис.1

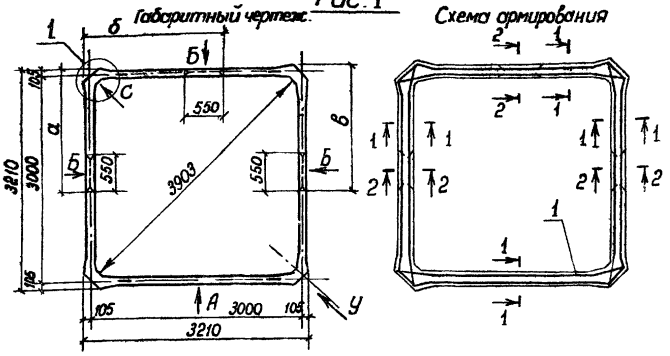

Рис 2 (остальное см. рис 1)

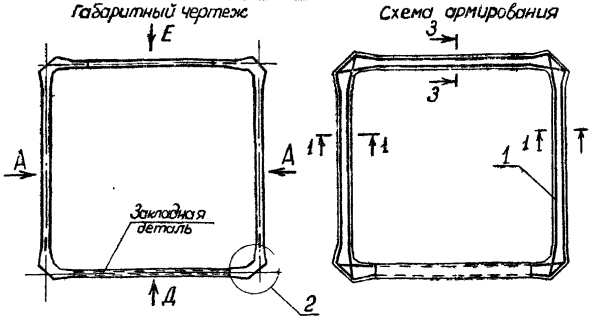

Рис 3 (остальное см. рис 1)

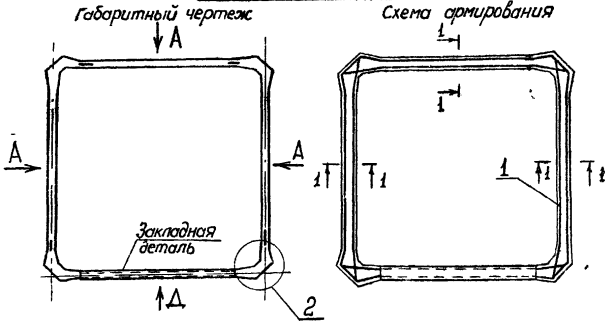

Закладные детали (Рис 2,3) после обетонирования изделия окрасить грунтовкой ГФ-021 ГОСТ 25129-82
Виды, разрезы и узлы см. документ 3 702 1-4.4-29.00.00СБ1

Обозначение	Рис.	Наименование	Размеры в мм а	б	в	Масса, т
3.702 1-4.4-29.0 00.00		СБОЗ. 1-1	0	0	0	3,8
-01	1	СБОЗ 1-1-1	1880	0	0	3,8
-02		СБОЗ. 1-1-2	1880	0	1880	3,8
-03		СБОЗ 1-1-3	0	1880	1880	3,8
-04	2	СБОЗ. 1-1-4	0	0	0	3,0
-05	3	СБОЗ. 1-1-5	0	0	0	3,1
-06		СБОЗ. 3-1	0	0	0	4,3
-07	4	СБОЗ 3-1-1	1880	0	0	4,3
-08	лист2	СБОЗ 3-1-2	0	1880	0	4,3
-09		СБОЗ 3-1-3	0	0	1880	4,3
-10		СБОЗ 2-2	0	0	0	4,8
-11	5	СБОЗ 2-2-1	1880	0	0	4,5
-12	лист2	СБОЗ.2-2-2	0	1880	0	4,5

ГИП	Простосердов		
Н контр	Прачева		
Нач отд	Резниковский		
Гл спец	Курдюмов		
Вед инж	Челябская		

3.702.1-4.4-29.0.00.00 СБ

Блоки силосные объемные Сборочный чертёж

Стадия	Масса	Масштаб
Р	См. табл	1:50
Лист 1	Листов 2	

ЦНИИПРОМЗЕРНОПРОЕКТ

23221-01 11

Формат А3

Рис 4

габаритный чертеж

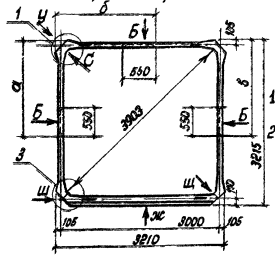

схема армирования

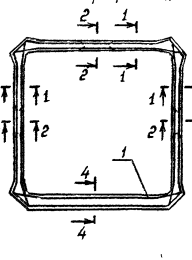

Рис 5 (остальное см рис 4)

габаритный чертеж

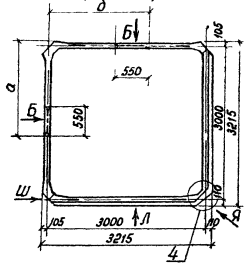

схема армирования

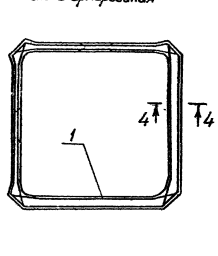

Вариант блоков для внутренних стен силосов с безболтовым стыком

Обозначение	Рис.	Наименование	Размеры в мм a	б	б	Масса, т
3.702.1-4.4 29 0 00 00-13	6	СБОЗ. 1А-1	0	0	0	3,8
-14		СБОЗ. 1А-1-1	1880	0	0	3,8
-15		СБОЗ 1А-1-2	1880	0	1880	3,8
-16		СБОЗ. 1А-1-3	0	1880	1880	3,8

Рис 6

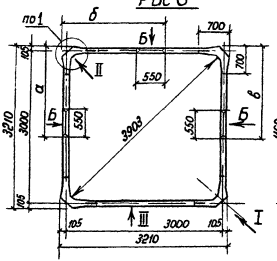

Вид I

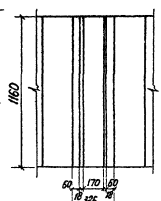

Вид II

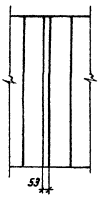

Вид III

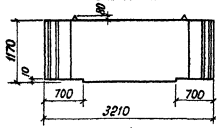

Рис. 1

Габаритный чертеж

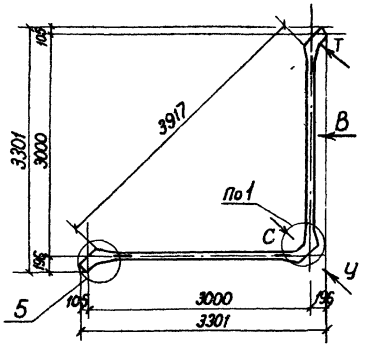

Схема армирования

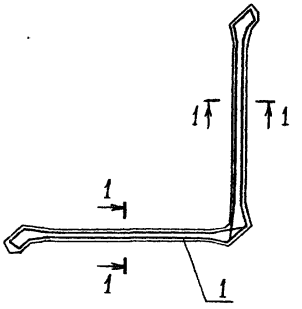

Обозначение	Рис	Наименование	Масса, т
3.702.1-4.4-30.0.00.00	1	СБУЗ. 1-1	2,0
-01	2	СБУЗ. 5-1	2,1
-02	3 лист 2	СБУЗ 3-1	1,8
-03	4 лист 2	СБУЗ 4-1	1,8
-04	5 лист 2	СБУЗ. 2-2	3,0

Рис. 2

Габаритный чертеж

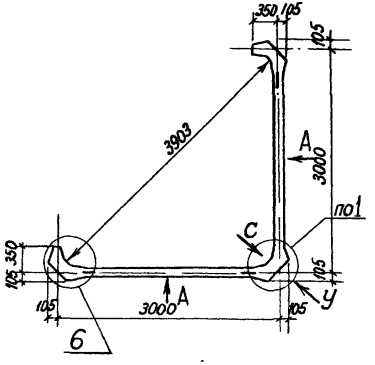

Схема армирования

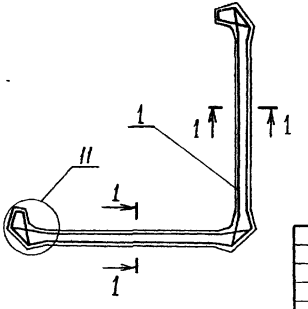

Виды, разрезы и узлы см документ 3.702.1-4.4-29.0.00.00СБ1

ГИП	Простосердов		
Н.контр	Драчева		
Нач.отд	Резниковский		
Гл.спец	Курдюмов		
Вед.инж	Чернявская		

3.702.1-4.4-30.0.00.00СБ

Блоки силосные угловые
Сборочный чертеж

Стадия	Масса	Масштаб
Р	См. табл.	1:50
Лист 1	Листов 2	

ЦНИИПРОМЗЕРНОПРОЕКТ

Рис.3

габаритный чертеж

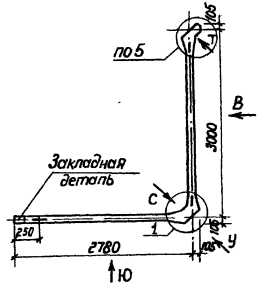

схема армирования

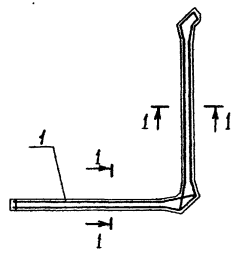

Рис.5

габаритный чертеж

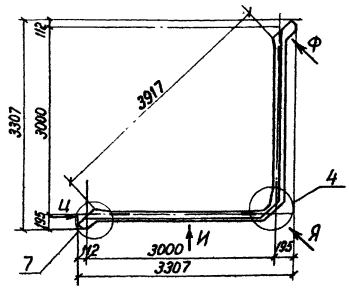

схема армирования

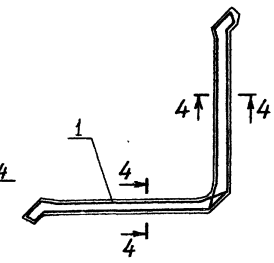

Рис.4

габаритный чертеж

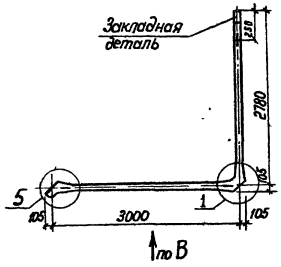

схема армирования

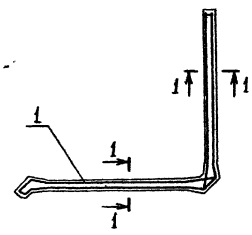

Рис 1

габаритный чертеж

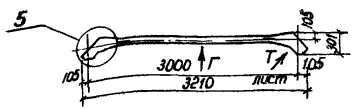

схема армирования

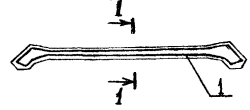

Рис. 2 (остальное см рис 1)

габаритный чертеж

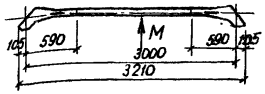

схема армирования

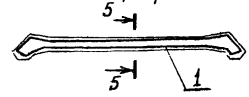

Рис 3

габаритный чертеж

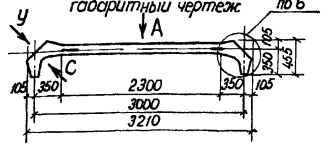

схема армирования

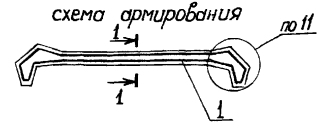

Рис 4

габаритный чертеж

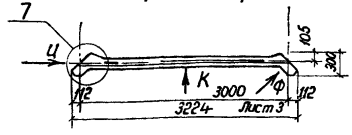

схема армирования

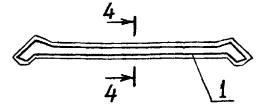

Обозначение	Рис	Наименование	Масса, т
3702 1-4.4-31.0.00.00	1	СП 3.1-1	1,1
-01	2	СП 3 1-1-1	0,78
-02	3	СП 3.3-1	1,2
-03	4	СП 3.2-1	1,5

Виды, разрезы и узлы см документ 3702 1-4.4-290.00 00 СБ1

ГИП	Простосердов		
1 контр	Трачева		
нач отд	Резниковский		
Гл спец	Курдюмов		
Вед инж	Чернявская		

3.702 1-4. 4-31.0.00.00 СБ

Панели силосные
Сборочный чертеж

Стадия	Масса	Масштаб
Р	см табл	1.50
Лист	Листов 1	

цниипромзернопроект

23221-01 15

Формат А3

Вид А

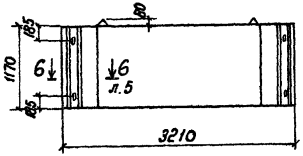

Вид Б

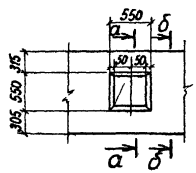

а-а б-б

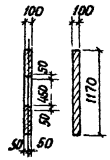

Вид В

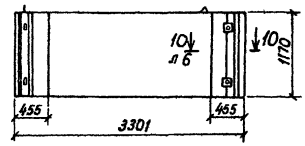

Вид Г

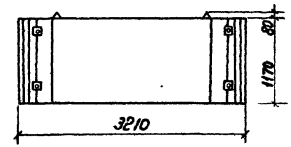

Вид Д

Закладная деталь

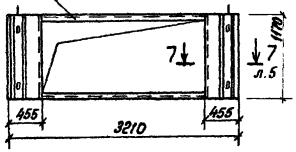

Вид Е

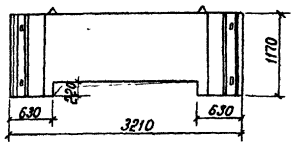

Вид Ж

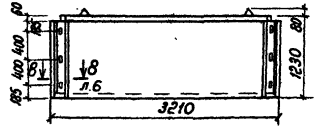

Вид И

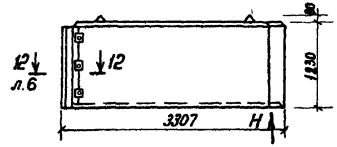

Вид К

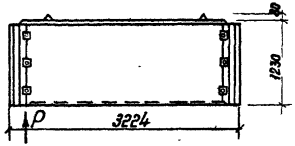

Вид Л

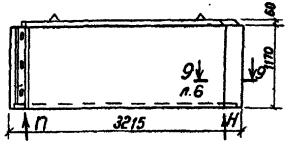

Вид М

Закладная деталь

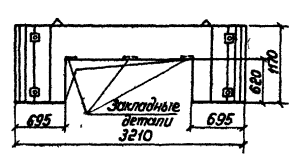

Вид Ю

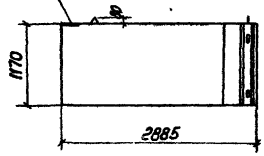

Вид Н

М1:20

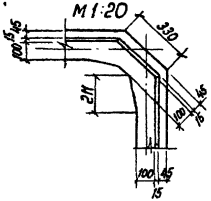

Вид П

М1:20

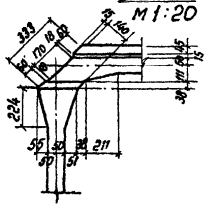

Вид Р

М1:20

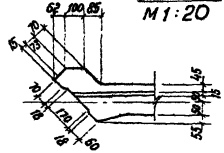

ГИП	Простосердов		
Н.контр.	Дрочева		
Нач.отд.	Резниковский		
Гл.спец.	Курдюмов		12.84
Вед.инж.	Чернявская		

3.702.1-4. 4-29.0.00.00СБ1

Силосные блоки и панели. Детали сборочного чертежа

Стадия	Масса	Масштаб
Р		1:50
Лист 1	Листов 6	

ЦИЛИТРОМЗЕРНОПРОЕКТ

23221-01. 16

Формат А3

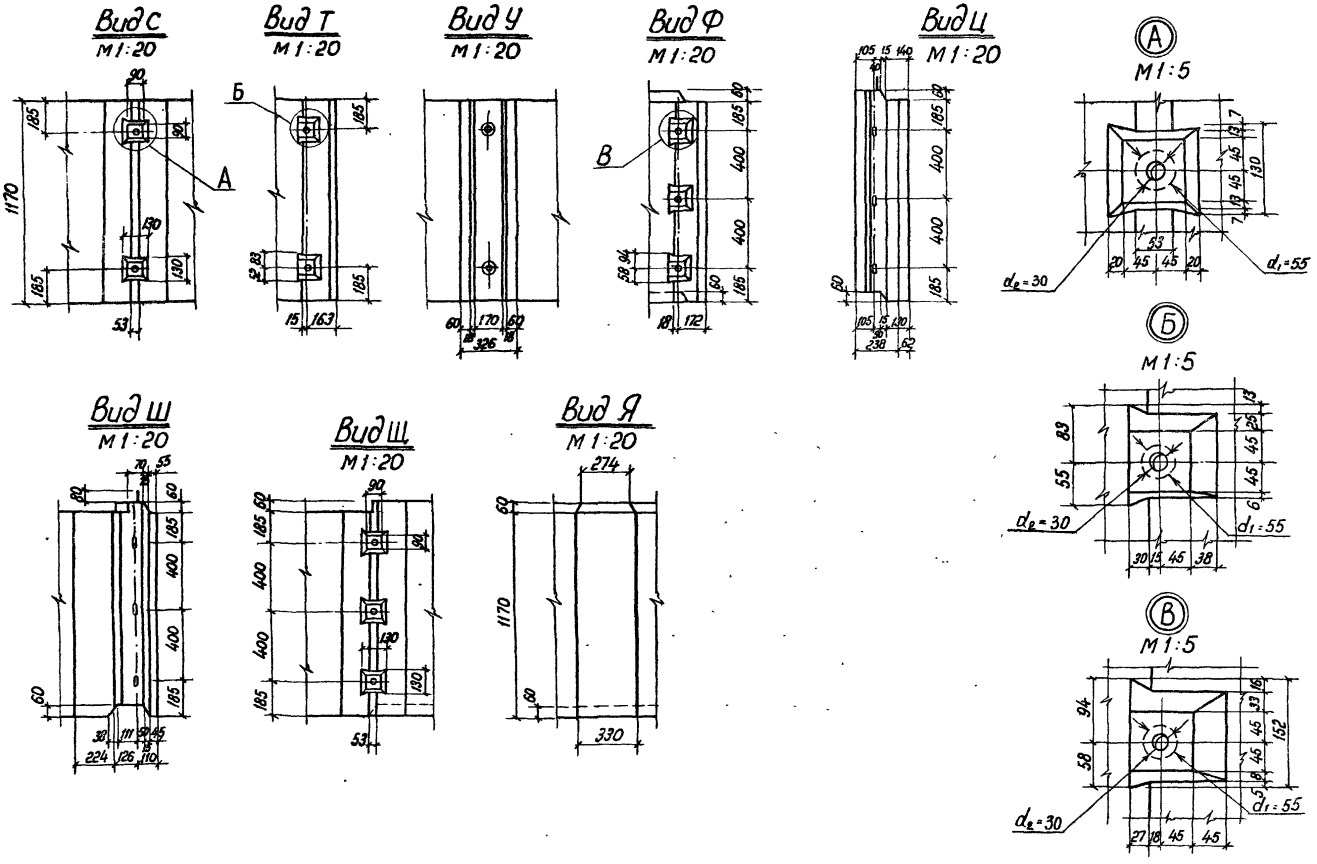

3.702.1-4.4-29.00.00 СБ1

Лист 2

23221-01 17

Формат А3

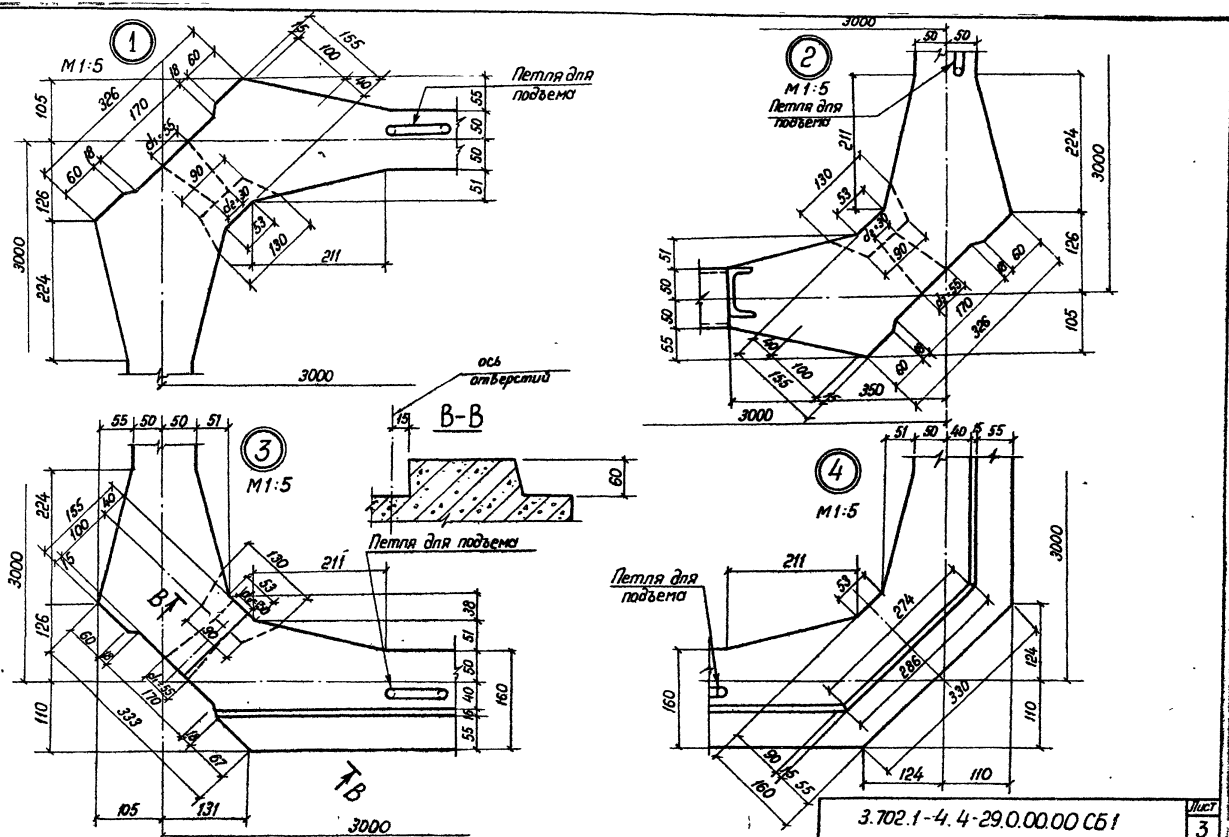

3.702.1-4.4-29.0.00.00 СБ1

Лист 3

23221-01 18

Формат А3

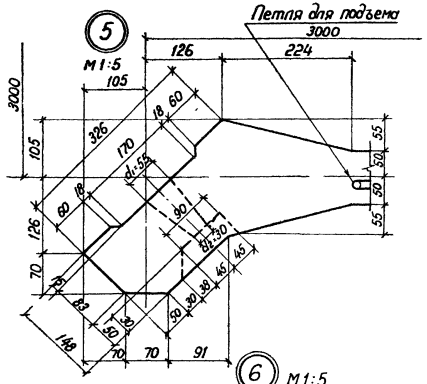

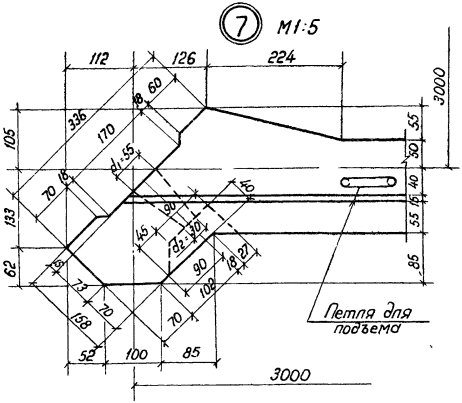

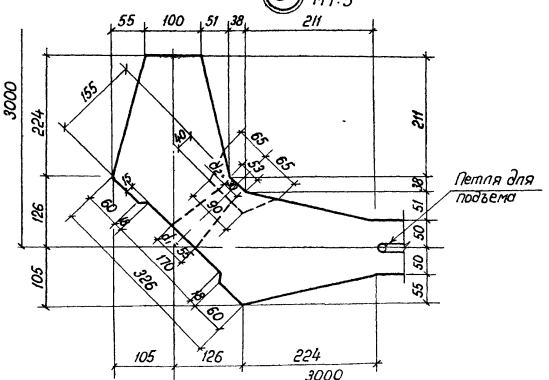

Петля для подъема

3 702 1-4.4-29 0 00 00 СБ1	Лист 4

23221-01 19

Формат А3

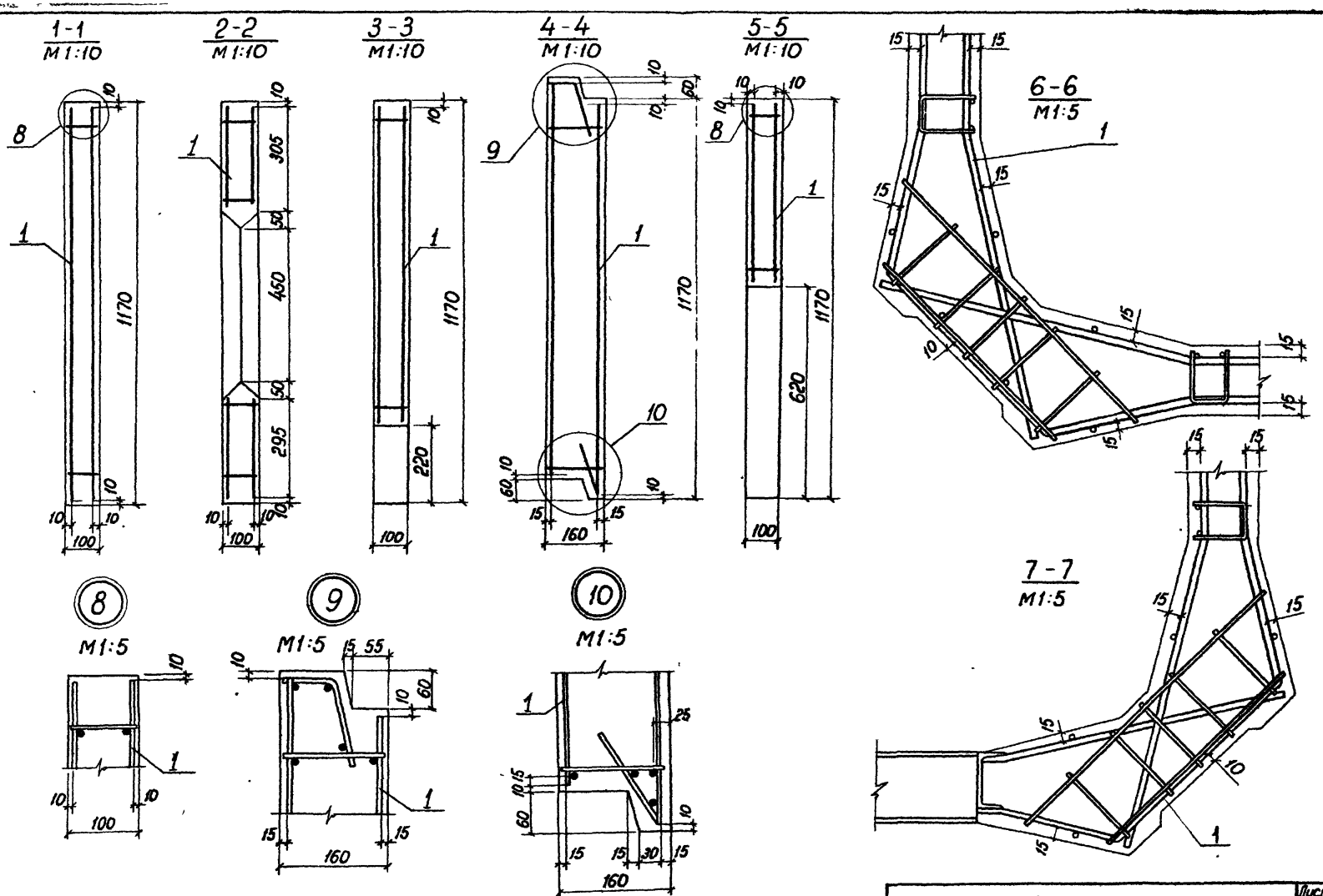

3702.1-4.4-29.0.00.00СБ1

Лист 5

23221-01 20

Формат А3

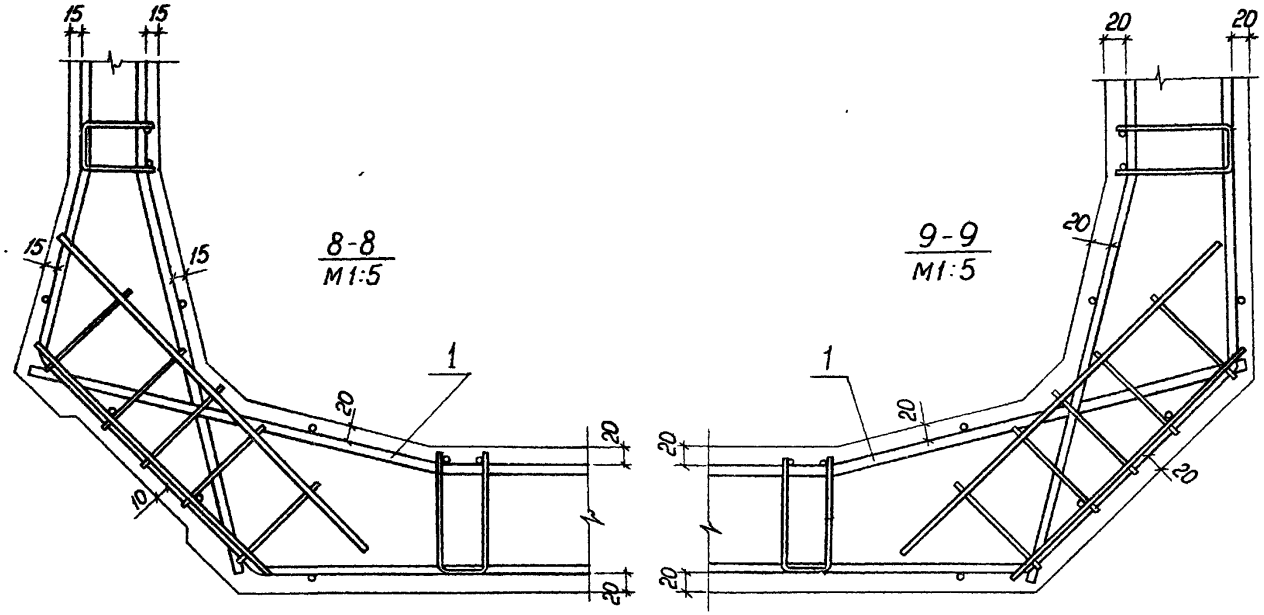

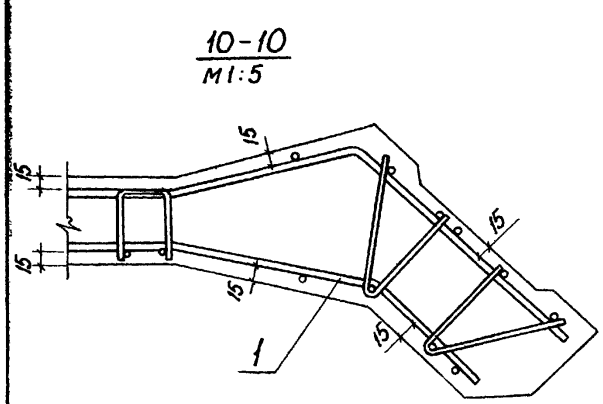

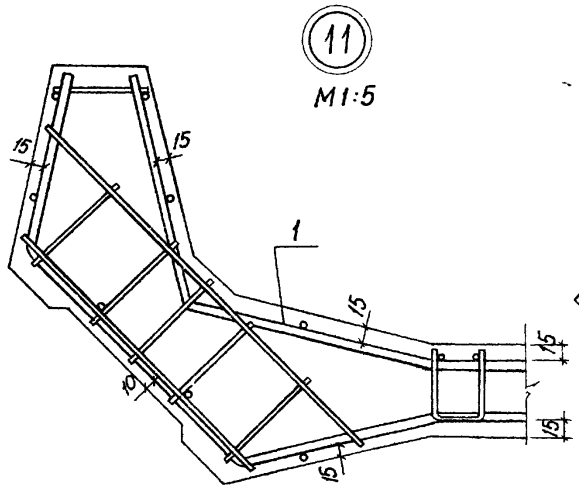

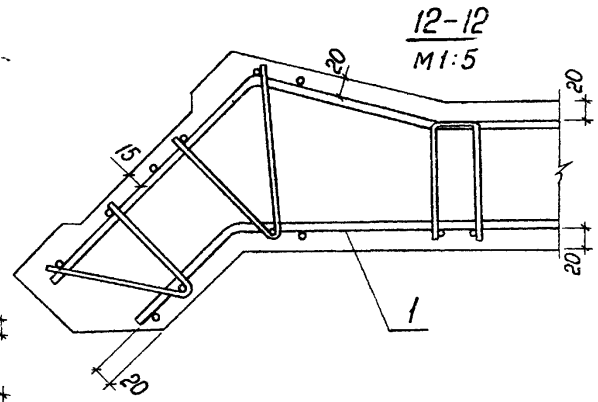

3.702 1-4. 4-29.0.00.00СБ1	Лист 6

23221-01 21

Формат А3

Формат	Зона	Поз.	Обозначение	Наименование	Количество на исполнение 3.702.1-4.4-29.1.00.00													Примечания
					–	01	02	03	04	05	06	07	08	09	10	11	12	
				Документация														
А3			3.702.1-4.4-29.1.00.00СБ	Сборочный чертеж	×	×	×	×	×	×	×	×	×	×	×	×	×	
А4			3.702.1-4.4-00.0.00.0 ТО	Техническое описание	×	×	×	×	×	×	×	×	×	×	×	×	×	
А3			3.702.1-4.4-29.1.00.00СБ1	Детали арматурных каркасов	×	×	×	×	×	×	×	×	×	×	×	×	×	
				Сборочные единицы														
А4		1	3.702.1-4.4-29.1.01.00	Сетка арматурная гнутая С1	4	3	2	2	1	2	2	1	1	2	1		1	
А4		2	3.702.1-4.4-29.1.02.00	С2	4	3	2	2	2	3	3	2	2	2	2	1	1	
А4		3	-01	С3							1	1	1	1	2	2	2	
А4		4	3.702.1-4.4-29.1.03.00	С4		1	2	2				1	1			1		
А4		5	3.702.1-4.4-29.1.04.00	С5		1	2	2				1	1	1		1	1	
А4		6	3.702.1-4.4-29.1.05.00	С6					1									
А4		7	3.702.1-4.4-29.1.06.00	С7					1									
А4		8	3.702.1-4.4-29.1.07.00	С8					1	1								
А4		9	3.702.1-4.4-29.1.08.00	С9					1	1								
А4		10	3.702.1-4.4-29.1.09.00	С10							1	1	1	1	1	1	1	
А4		11	3.702.1-4.4-29.1.10.00	С11							1	1	1		1	1		
				Лит.	р	р	р	р	р	р	р	р	р	р	р	р	р	
				Марка	КП1	КП2	КП3	КП4	КП5	КП6	КП7	КП8	КП9	КП10	КП11	КП12	КП13	

ГИП	Простосердов	[signature]	
Н контр	Драчева	[signature]	
Нач отд	Резниковский	[signature]	
Гл спец	Курдюмов	[signature]	12.84
Вед инж	Чернявская	[signature]	

3.702.1-4.4-29.1.00.00

Каркас пространственный КП1 ÷ КП13

Стадия	Лист	Листов
Р	1	2

цниипромзернопроект

23221-01 22

формат А3

Формат	Зона	Поз.	Обозначение	Наименование	Количество на исполнение 3 702 1-4.4-29.1 00.00 —	01	02	03	04	05	06	07	08	09	10	11	12	Примечания
А4		12	3.702.1-4.4-29 1 11 00	Сетка арматурная гнутая С12							1	1	1	1	2	2	2	
А4		13	3.702.1-4.4-29.1.12 00	Сетка арматурная С13							1	1	1	1	2	2	2	
А4		14	3.702.1-4.4-29.1 13.00	Сетка арматурная гнутая С14											1	1	1	
А4		15	3.702.1-4.4-29 1.14.00	С15										1			1	
А4		16	3.702.1-4.4-29.1.15.00	Каркас пространственный КП28	4	5	6	6	3	3	3	4	4	4	2	3	3	
А4		17	-01	КП29							1	1	1	1	2	2	2	
А4		18	3.702.1-4.4-29.1.17.00	Сетка арматурная гнутая С18	8	8	8	8	6	6	6	6	6	6	4	4	4	
А4		19	-01	С19							2	2	2	2	4	4	4	
А4		20	3 702.1-4.4-29.1.18.00	Сетка арматурная С20	24	24	24	24	24	24	24	24	24	24	24	24	24	
А4		21	3.702.1-4.4-29.1.19.00	Изделие закладное М1					1	1								
				Детали														
Б4		22	3.702.1-4.4-29 1.00 01	ф4 Вр I ГОСТ 6727-80, L=1150	8	8	8	8	8	8	8	8	8	8	8	8	8	
А4		23	3.702 1-4.4-29.1 00.02	Стержень гнутый											2	2	2	
А4		24	-01												1	1	1	
А4		25	3-702.1-4.4-29.1 00.03-01	Петля МИ14-490	4	4	4	4	4	4	4	4	4	4	4	4	4	

Поз. 22 выполнять с крюком с одной стороны длиной 60 мм.

Рис 1

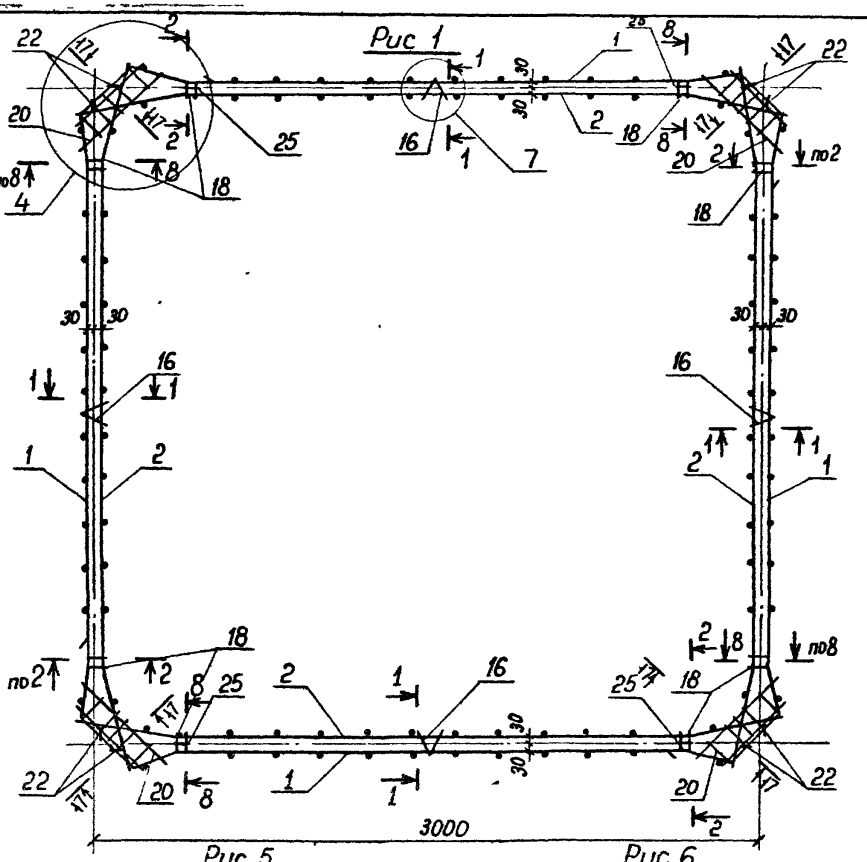

Рис 2
остальное см рис 1

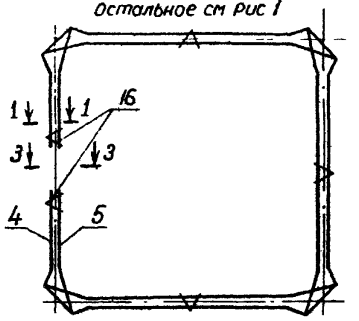

Рис 3
остальное см. рис 1

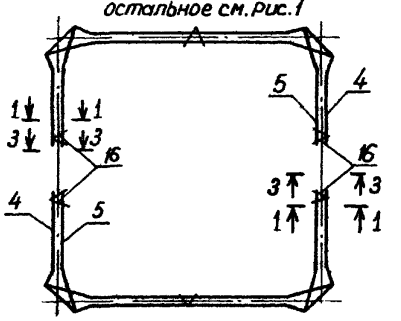

Рис 4
остальное см рис 1

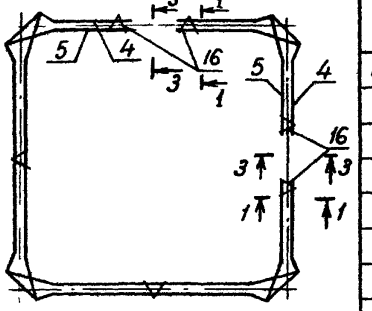

Разрезы и узлы см документ 3.702.1-4. 4-29.1.00.00СБ1

Обозначение	Рис	Лист	Марка каркаса	Масса, кг
3.702.1-4.4-29 1.00 00	1	1	КП 1	124,3
-01	2	То же	КП2	123,2
-02	3	"	КП3	122,1
-03	4	"	КП4	122,1
-04	5	"	КП5	156,3
-05	6	"	КП6	159,5
-06	7	2	КП7	126,2
-07	8	То же	КП8	125,3
-08	9	"	КП9	125,3
-09	10	"	КП10	125,3
-10	11	3	КП11	128,9
-11	12	То же	КП12	127,8
-12	13	"	КП13	127,8

Рис 5
остальное см. рис 1

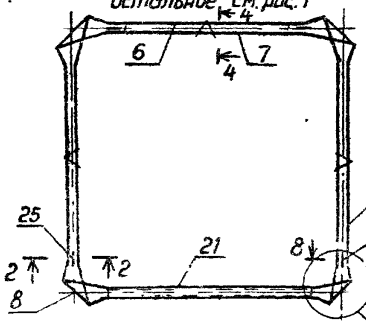

Рис 6
остальное см. рис 1

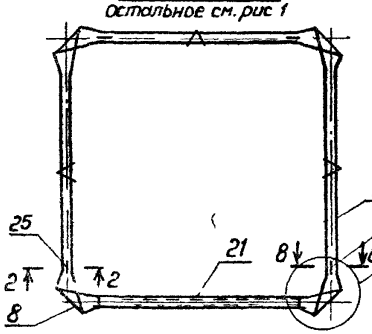

ГИП	Просоедов		
Ч контр	Дрочева		
Нач отд	Резниковский		
Эл спец	Курдюмов		12.84
Вед инж	Черняевская		

3.702.1-4.4-29 1.00 00 СБ

Каркас пространственный КП 1 ÷ КП 13. Сборочный чертеж

Стадия	Масса	Масштаб
Р	См табл	
Лист 1	Листов 3	

Цнипромзернопроект

23221-01 24

Формат А3

Рис.7

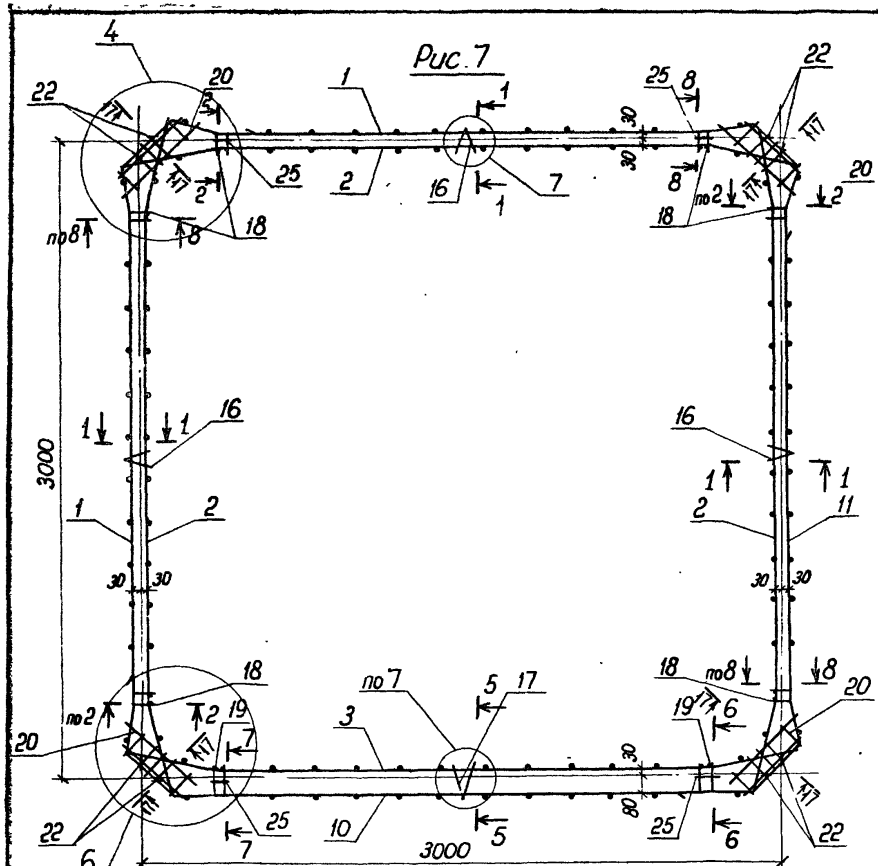

Рис 8

остальное см Рис.7

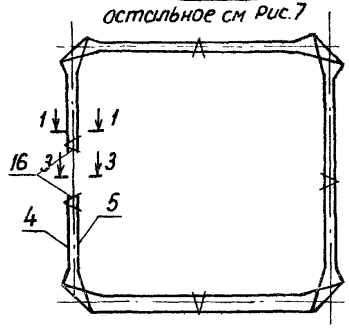

Рис. 9

остальное см. рис.7

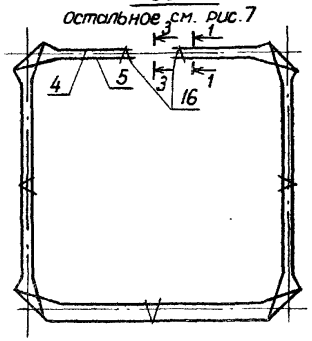

Рис 10

остальное см. рис.7

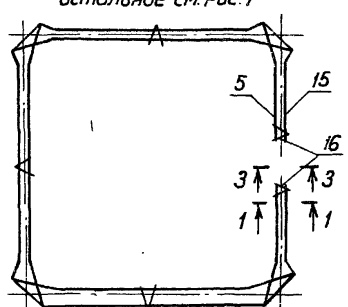

Армирование нижнего выступа стенки толщиной 160мм

(гнутые сетки не показаны)

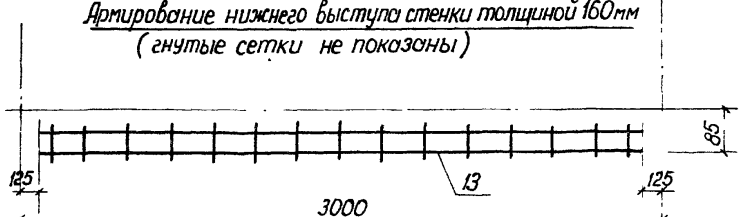

На рис 7 ÷ 13 сетки армирования верхнего выступа стенки толщиной 160 мм не показаны (даны в узлах).

Рис 11

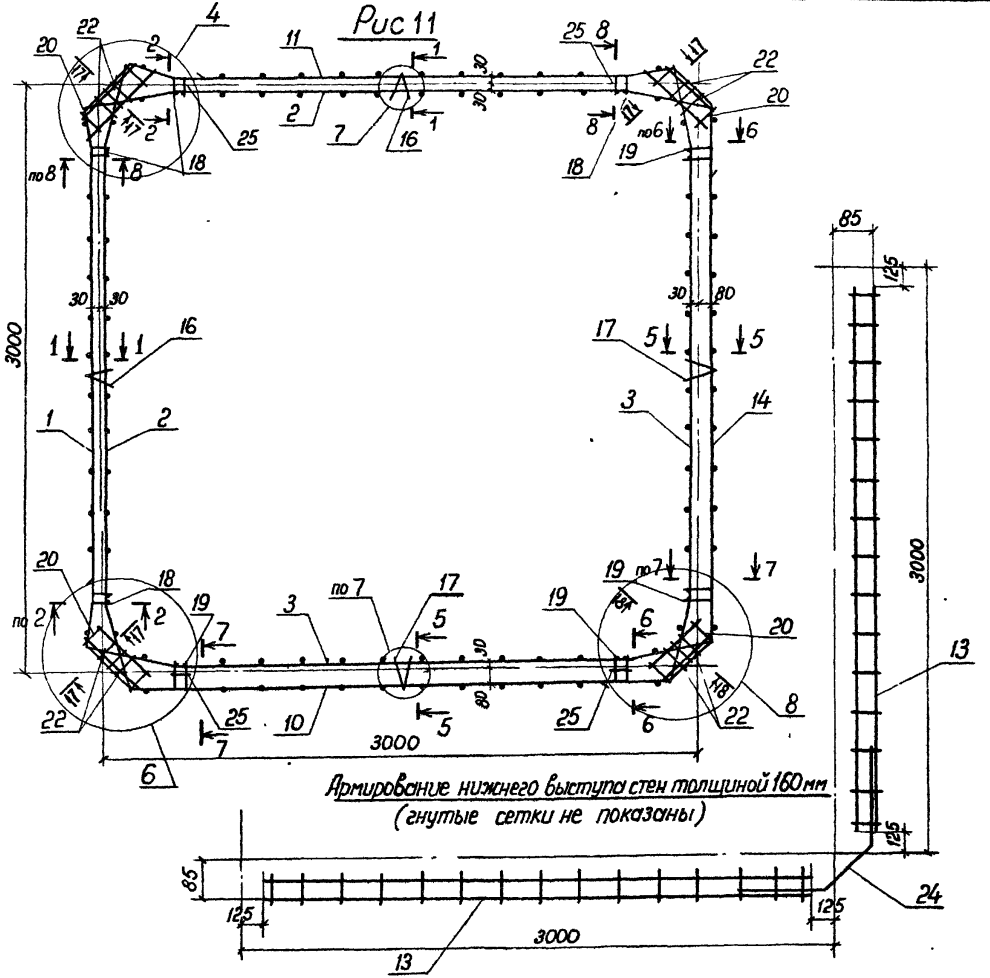

Армирование нижнего выступа стен толщиной 160 мм
(гнутые сетки не показаны)

Рис 12
остальное см рис 11

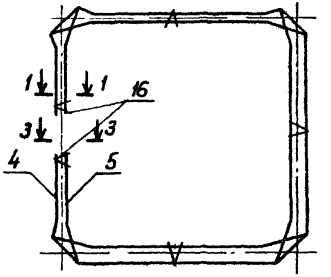

Рис. 13
остальное см рис 11

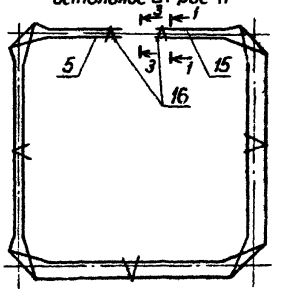

Формат	Зона	Поз.	Обозначение	Наименование	Количество на исполнение 3.702.1-4.4-30.1.00 00					Примечания
					—	01	02	03	04	
				Документация						
А3			3.702.1-4.4-30.1.00.00СБ	Сборочный чертеж	X	X	X	X	X	
А4			3.702.1-4.4-00.0.00.0ТО	Техническое описание	X	X	X	X	X	
А3			3.702.1-4.4-29.0.00.00СБ1	Детали арматурных каркасов	X	X	X	X	X	
				Сборочные единицы						
А4		1	3.702.1-4.4-30.1.01.00	Сетка арматурная гнутая С21	4		2	2	2	
А4		2	-01	С22					2	
А4		3	3.702.1-4.4-30.1.02.00	С23	2		1	1		
А4		4	3.702.1-4.4-30.1.03.00	С24	2		1	1		
А4		5	-01	С25					1	
А4		6	-02	С26					1	
А4		7	3.702.1-4.4-30.1.04.00	С27					2	
А4		8	3.702.1-4.4-30.1.05.00	С28		2				
А4		9	3.702.1-4.4-30.1.06.00	С29		2				
А4		10	3.702.1-4.4-30.1.07.00	С30			1	1		
А4		11	3.702.1-4.4-30.1.08.00	С31			1	1		
				Лит.						
				Марка	КП14	КП15	КП16	КП17	КП18	

ГИП	Простосердов		3.702.1-4.4-30.1.00.00
Н контр	Драчева		Каркас пространственный КП14 ÷ КП18
Нач отд	Резниковский		Стадия: Р; Лист: 1; Листов: 2
Гл спец	Курдюмов		
Вед инж	Чернявская		цниипромзернопроект

23221-01 27

Формат А3

Формат	Зона	Поз.	Обозначение	Наименование	Количество на исполнение 3.702.1-4.4-30.1 00.00 —	01	02	03	04	Примечания
А4		12	3.702.1-4.4-29 1 15 00	Каркас пространственный КП28	2	2	3	3		
А4		13	-01	КП29					2	
А4		14	3 702.1-4.4-29.1.11 00	Сетка арматурная гнутая С12					2	
А4		15	3 702.1-4.4-29.1 12 00	Сетка арматурная С13					2	
А4		16	3.702.1-4.4-29.1.17.00	Сетка арматурная гнутая С18	4	4	3	3		
А4		17	-01	С19					4	
А4		18	3 702.1-4.4-29.1.18.00	Сетка арматурная С20	6	18	6	6	6	
А4		19	3.702.1-4.4-30 1.09.00	Изделие закладное М2			2	2		
				Детали						
Б4		20	3.702 1-4.4-29.1 00.01	ф4 Вр I ГОСТ 6727-80, ℓ=1150	6	6	4	4	6	
А4		21	3.702 1-4.4-29.1 00.02	Стержень гнутый					2	
А4		22	-01						1	
Б4		23	3.702.1-4.4-30.1.00.01	ф4 Вр I ГОСТ 6727-80 ℓ=95		12				
А4		24	3.702 1-4.4-29.1.00.03-02	Петля МИ12-420	3	3	3	3	3	

Поз. 20 выполнять с крюком с одной стороны длиной 60 мм.

Рис 1

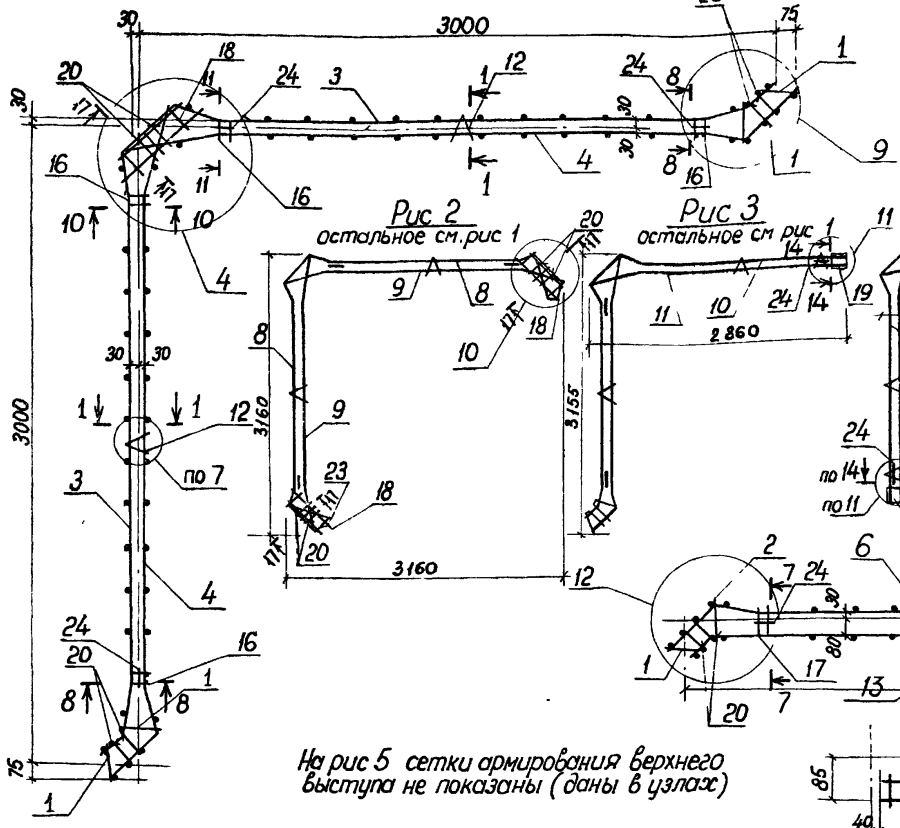

Рис 2
остальное см. рис 1

Рис 3
остальное см рис 1

Рис 4
остальное см рис 1

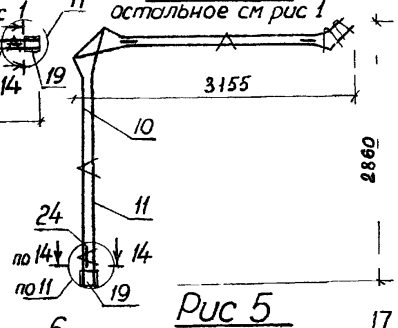

Рис 5

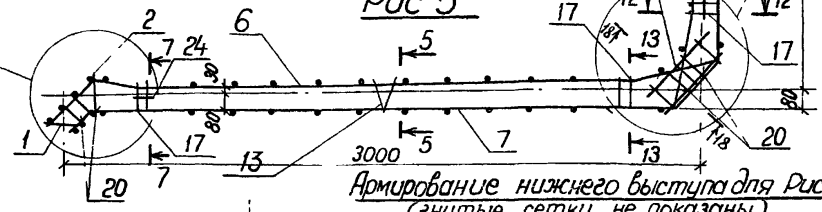

Армирование нижнего выступа для Рис 5
(гнутые сетки не показаны)

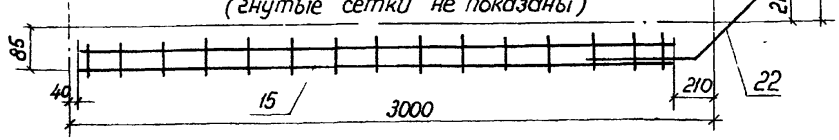

На рис 5 сетки армирования верхнего выступа не показаны (даны в узлах)

Разрезы и узлы см. документ 3.702.1-4.4-29.1.00.00.СБ1

Обозначение	Рис	Марка каркаса	Масса, кг
3.702 1-4.4-30 1 0 00	1	КП14	79,3
-01	2	КП15	85,4
-02	3	КП16	82,6
-03	4	КП17	82,0
-04	5	КП18	67,2

ГИП	Простосердов	
Н контр	Дрочева	
Нач отд	Резниковский	
Гл спец	Курдюмов	
Вед инж	Черняевская	

3.702 1-4. 4-30. 1. 00 00СБ

Каркас пространственный КП14 ÷ КП18
Сборочный чертеж

Стадия	Масса	Масштаб
Р	См табл	
Лист	Листов 1	

ЦНИИПромзернопроект

23221-01 29

Формат А3

Формат	Зона	Поз	Обозначение	Наименование	Количество на исполнение 3 702 1-4. 4-31 1 00.00				Примечания
					–	01	02	03	
				Документация					
А3			3 702.1-4.4-31 1 00.00 СБ	Сборочный чертеж	×	×	×	×	
А4			3.702.1-4. 4-00.0 00.0 ТО	Техническое описание	×	×	×	×	
			3 702.1-4. 4-29.1 00.00 СБ 1	Детали арматурных каркасов	×	×	×	×	
				Сборочные единицы					
А4		1	3.702.1-4. 4-31.1.01 00	Сетка арматурная гнутая С32	1				
А4		2	3.702.1-4. 4-31.1 02 00	С33	1				
А4		3	-01	С34				1	
А4		4	3.702.1-4. 4-31.1.03.00	С35		1			
А4		5	3.702 1-4. 4-31 1.04 00	С36		1			
А4		6	3.702 1-4. 4-31.1.05.00	С37				1	
А4		7	3 702 1-4. 4-31.1 06 00	С38			1		
А4		8	3.702.1-4. 4-31.1.07 00	С39			1		
А4		9	3.702 1-4. 4-31. 1.08.00	Сетка арматурная С40				1	
А4									
А4									

Марка	КП19	КП20	КП21	КП22
лит.				

ГИП	Простосердов	[illegible]	
Н контр	Драчева	[illegible]	
Нач отд	Резниковский	[illegible]	
Эл спец	Кордюмов	[illegible]	12.84
Вед инж	Чернявская	[illegible]	

3.702.1-4. 4-31. 1. 00.00

Каркас пространственный КП 19 ÷ КП 22

Стадия	Лист	Листов
Р	1	2

ЦНИИПРОМЗЕРНОПРОЕКТ

23221-01 30

Формат А3

Формат	Зона	Поз.	Обозначение	Наименование	Количество на исполнение 3.702.1-4.4-31 1.00.00 –	01	02	03	Примечания
А4		10	3.702.1-4.4-29.1.15.00	Каркас пространственный КП28	1	1	1		
А4		11	-01	КП29				1	
А4		12	3.702.1-4.4-29.1 11.00	Сетка арматурная гнутая С12				1	
А4		13	3.702.1-4.4-29.1.17.00	С18	2	2	2		
А4		14	-01	С19				2	
А4		15	3.702.1-4.4-29.1.18.00	Сетка арматурная С20			12		
А4		16	3.702.1-4.4-30.1.01.00	Сетка арматурная гнутая С21	4	4		2	
А4		17	-01	С22				2	
А4		18	3.702.1-4.4-31 1.09 00	Изделие закладное М3		3			
				Детали					
Б4		19	3.702.1-4.4-29.1.00.01	ф4 Вр I ГОСТ 6727-80; ℓ=1150	4	4	4	4	
Б4		20	3.702.1-4.4-30.1 00.01	ф4 Вр I ГОСТ 6727-80; ℓ=95			12		
А4		21	3.702.1-4.4-29.1.00.03-03	Петля МИ 10-350	2	2	2	2	

*) Поз. 19 выполнять с крюком с одной стороны длиной 60 мм

Обозначение	Рис	Марка каркаса	Масса, кг
3.702.1-4.4-31.1.00.00	1	КП19	39,5
-01	2	КП20	25,2
-02	3	КП21	45,4
-03	4	КП22	33,5

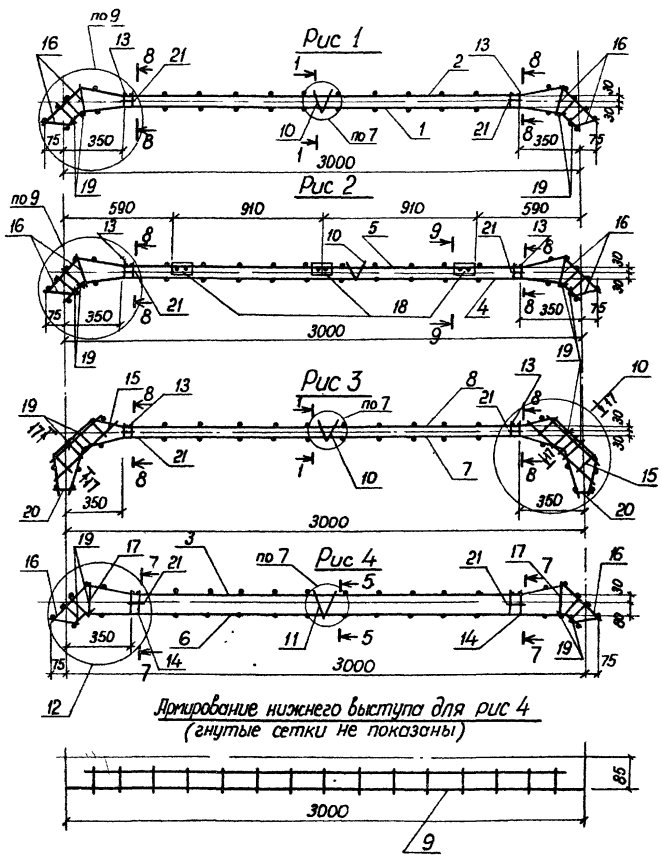

Армирование нижнего выступа для рис 4
(гнутые сетки не показаны)

На рис 4 армирование верхнего выступа не показано (дано на узлах)
Разрезы и узлы см. документ 3.702.1-4. 4-29.1.00.00СБ1

			3.702 1-4. 4-31. 1. 00.00 СБ
			Каркас пространственный КП19 ÷ КП22 Сборочный чертеж
ГИП	Простосердов		Стадия: Р; Масса: см. табл.; Масштаб:
Н контр	Дрочева		Лист; Листов 1
Нач отд	Резниковский		ЦНИИПромзернопроект
Гл спец	Курдюмов		
Вед инж	Черняевская		

23221-01 32

Формат А3

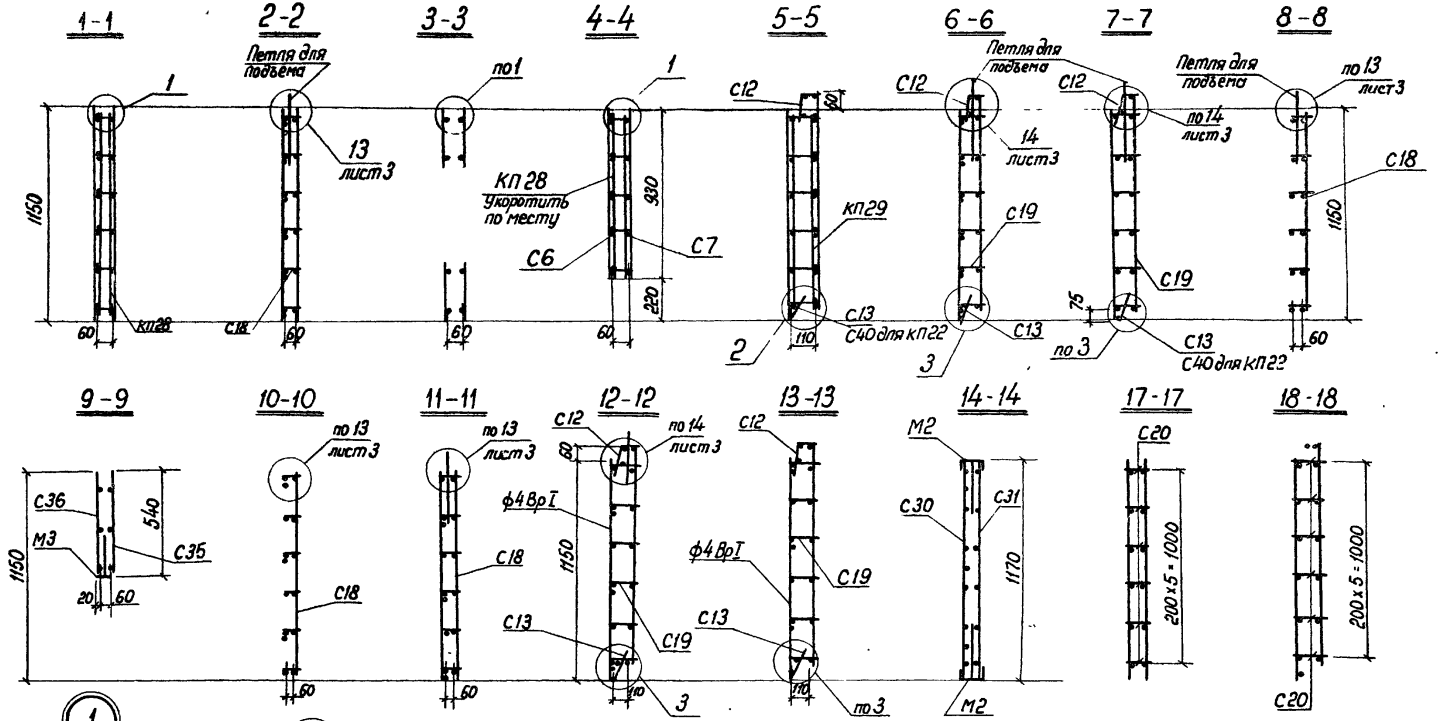

Сетки С18, С19, каркасы КП28, КП29, петли и отдельные стержни ф4 ВрI крепить к основным сеткам вязальной проволокой

				3.702.1-4. 4-29.1.00.00 СБ1	
				Детали арматурных каркасов	Стадия: Р; Масса: ; Масштаб: 1:20
					Лист 1; Листов 3
ГИП	Простосердов				ЦНИИПромзерноПроект
Н контр	Драчева				
Нач отд	Резниковский				
Гл спец	Курдюмов		12.84		
Вед инж	Чернявская				

23221-01 33

Формат А3

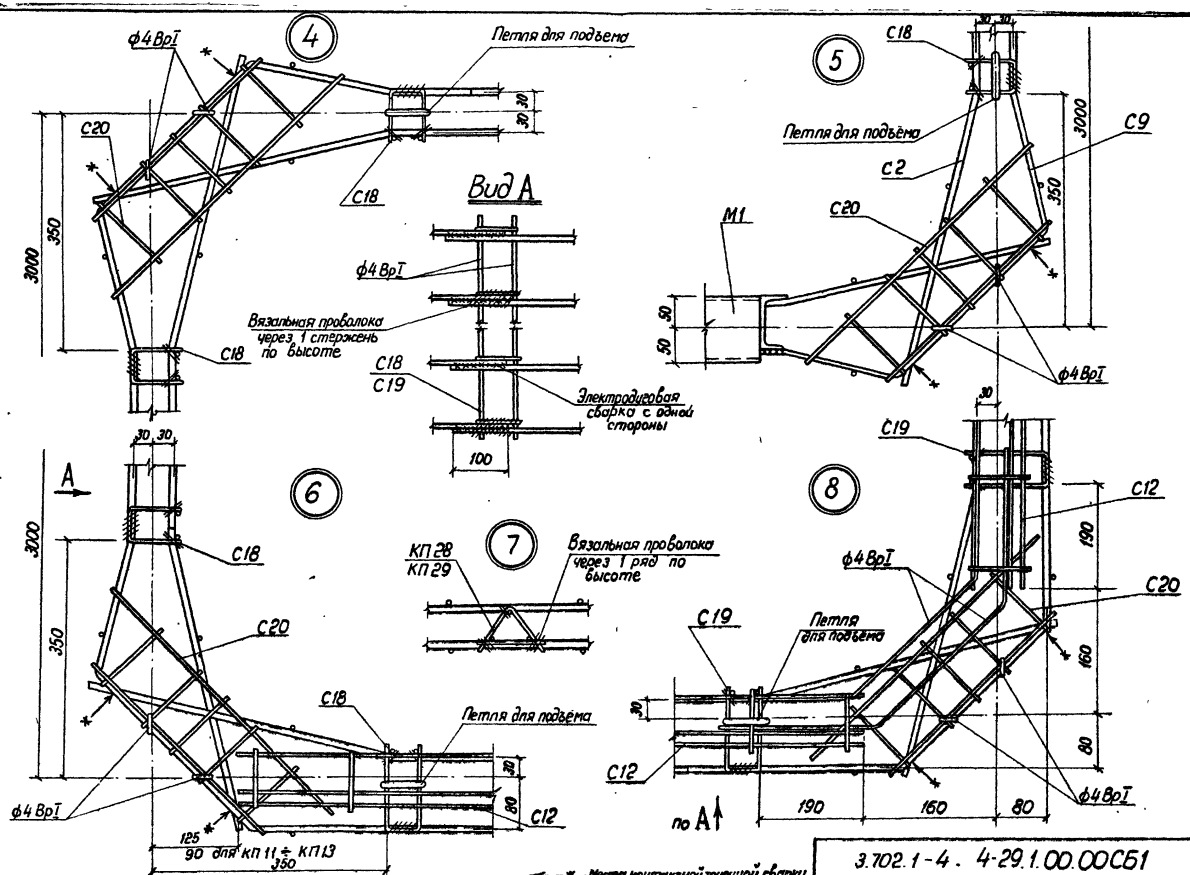

3.702.1-4. 4-29.1.00.00СБ1

Лист 2

23221-01 34

Формат А3

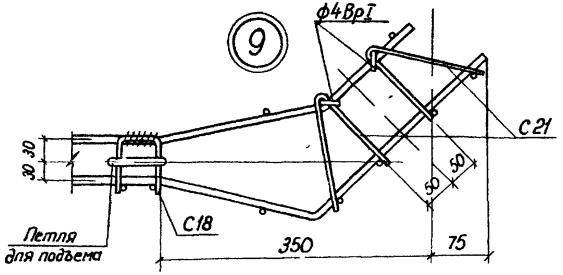
9
ф4 Вр I
С21
30 30
50
50
Петля для подъема
С18
350
75

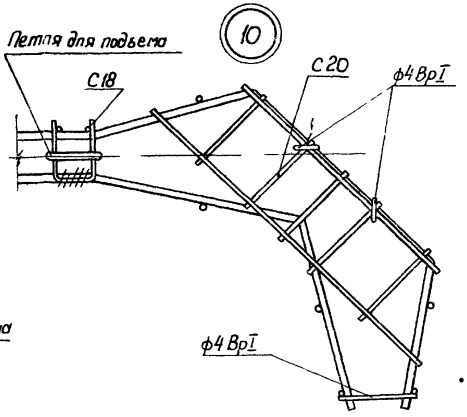
Петля для подъема
10
С18
С20
ф4 Вр I
ф4 Вр I

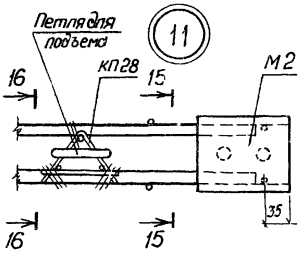
Петля для подъема
11
16
КП28
15
М2
35
16
15

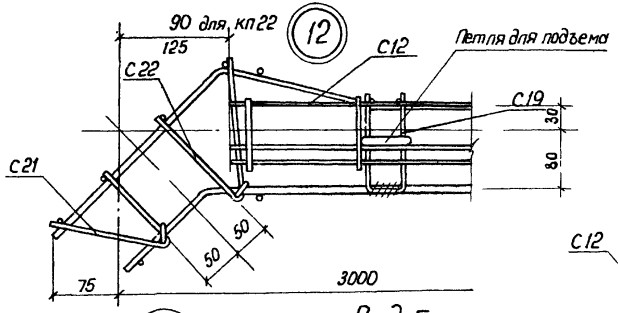
90 для КП22
12
125
С12
Петля для подъема
С22
С19
30
80
С21
50
50
75
3000

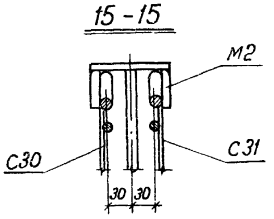
15 - 15
М2
С30
С31
30
30

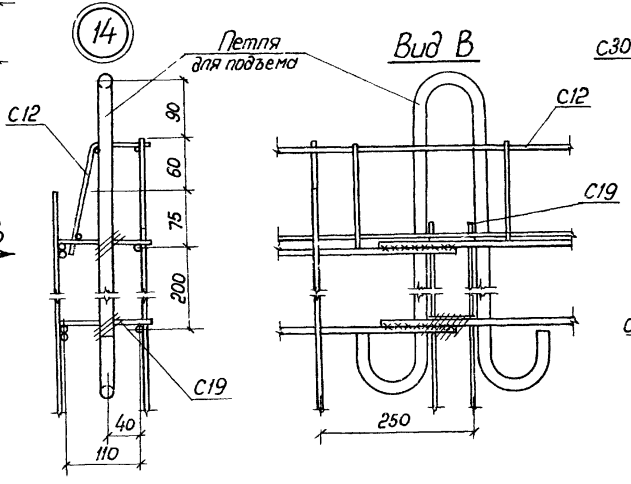
14
Петля для подъема
Вид В
С12
С12
90
60
75
200
С19
С19
40
110
250

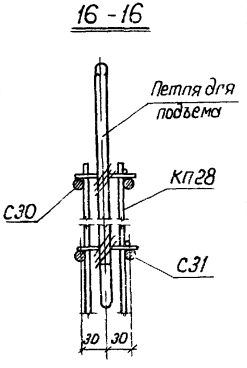
16 - 16
Петля для подъема
КП28
С30
С31
30
30

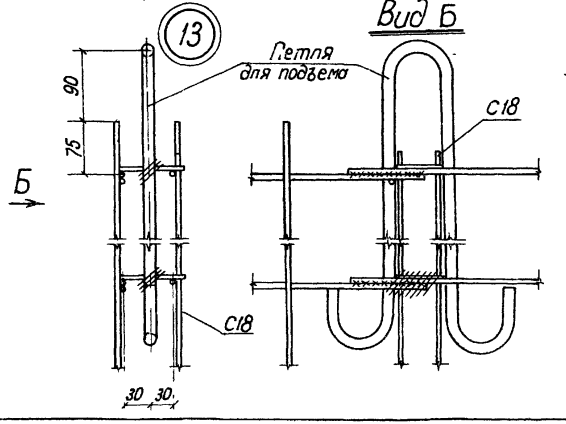
13
Вид Б
Петля для подъема
90
75
Б
С18
С18
30 30

В

Формат	Зона	Поз	Обозначение	Наименование	Кол	Примечание
				Документация		
А3			3.702.1-4.4-32.0.00.00 СБ	Сборочный чертеж		
А4			3.702.1-4.4-00 0.00.0 ТО	Техническое описание		
А3			3.702.1-4.4-00 0.00.0 ВМС	Ведомость расхода стали		
				Переменные данные для исполнений		
			3.702.1-4.4-32.0.00.00			для СП 3,4
				Сборочные единицы		
А3		1	3.702.1-4.4-32.1.00.00	Каркас пространственный КП23	1	
				Материалы		
				Бетон класса В 22.5	0,30	м³

					Стадия	Лист	Листов
ГИП	Пластеродов		3.702.1-4.4-32.0.00.00		Р	1	2
Н контр	Дрочева			Панели силосные доборные			
Нач отд	Ремизовский				ЦНИИПромзернопроект		
Ст спец	Курдюмов						
Вед инж	Чернявская						

Формат А4

Формат	Зона	Поз	Обозначение	Наименование	Кол.	Примечание
				3.702.1-4.4-32.0.00.00-01		для СП 3.5
				Сборочные единицы		
А3		1	3.702.1-4.4-32.2.00.00	Каркас пространственный КП24	1	
				Материалы		
				Бетон класса В 22.5	0,49	м³
				3.702.1-4.4-32.0.00.00-02		для СП 3.6
				Сборочные единицы		
А3		1	3.702.1-4.4-32.2.00.00-01	Каркас пространственный КП25	1	
				Материалы		
				Бетон класса В 22.5	0,22	м³

3.702.1-4.4-32.0.00.00	Лист 2

Формат А4

Рис.1

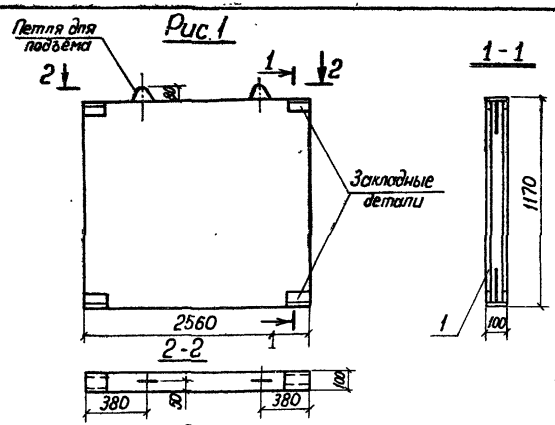

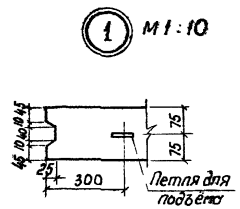

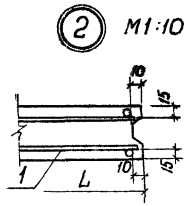

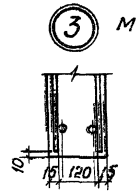

Рис.2

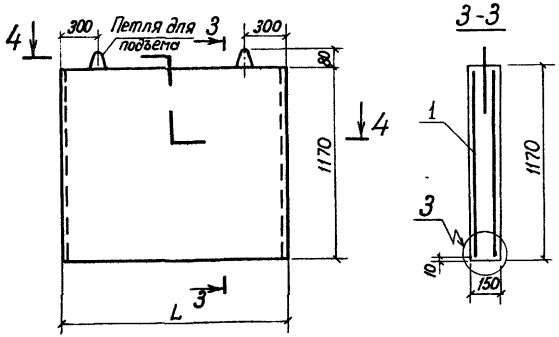

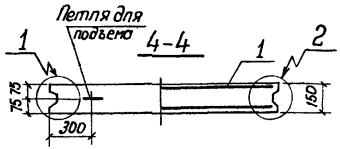

Обозначение	Рис	Наименование	Размеры, мм L		Масса, т
3.702.1-4.4-32 0.00.00	1	СП 3.4	2560		0,75
-01	2	СП 3.5	2820		1,2
-02	2	СП 3.6	1300		0,55

		3.702.1-4. 4-32.0.00.00 СБ	
		Панели силосные доборные. Сборочный чертеж	Стадия: Р; Масса: см табл; Масштаб: 1:20
			Лист; Листов 1
ГИП	Простосердов		ЦНИИПРОМЗЕРНОПРОЕКТ
Н.контр.	Драчева		
Нач.отд	Резниковский		
Гл.спец	Курдюмов		
Вед.инж	Чернявская		

Формат	Зона	Поз.	Обозначение	Наименование	Кол	Примеч
				Документация		
А4			3.702.1-4.4-32.1 00.00 СБ	Сборочный чертеж		
А4			3.702.1-4.4-00.0. 00.0ТО	Техническое описание		
				Сборочные единицы		
А4		1	3.702.1-4. 4-32. 1.01. 00	Сетка арматурная С41	2	
А4		2	3.702.1-4. 4-29. 1.15.00	Каркас пространственный КП28	3	
А4		3	3.702.1-4. 4-32.1. 02.00	Изделие закладное М2	4	
				Детали		
А4		4	3.702 1-4.4-29. 1 00.03-03	Петля МИ10 - 350	2	
Б4		5	3. 702.1-4. 4-32. 1.00.01	ф4 Вр I ГОСТ 6727-80; ℓ=95	4	0,1 кг

ГИП	Простосердов		3.702.1-4.4-32.1.00.00			
Н контр	Драчева			Стадия	Лист	Листов
Нач отд	Резниковский		Каркас пространственный КП 23	Р		1
Гл спец	Курдюмов			ЦНИИПРОМЗЕРНОПРОЕКТ		
Вед инж	Чернявская					

Формат А4

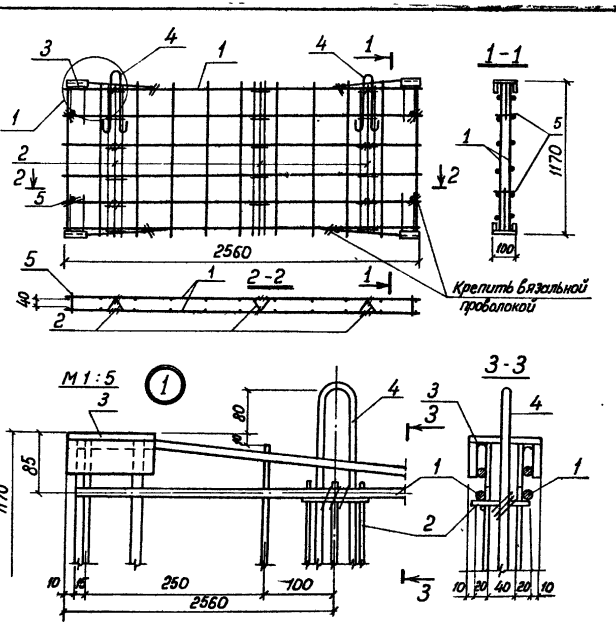

Поз.5 варить контактной точечной сваркой к арматурной сетке поз.1

ГИП	Простосердов		3.702.1-4.4-32.1.00.00 СБ			
Н контр.	Драчева		Каркас пространственный КП 23 Сборочный чертеж	Стадия	Масса	Масштаб
Нач отд	Резниковский			Р	58,6кг	1:25
Гл спец.	Курдюмов			Лист	Листов 1	
Вед инж	Чернявская			ЦНИИПРОМЗЕРНОПРОЕКТ		

23221-01 38

Формат А4

Формат	Зона	Поз	Обозначение	Наименование	Кол	Примеч
				Документация		
А4			3.702.1-4.4-32.2.00.00 СБ	Сборочный чертеж		
А4			3.702.1-4.4-00.0.00 ОТО	Техническое описание		
				Переменные данные для исполнений		
				3.702.1-4.4-32.2 00 00		для КП24
				Сборочные единицы		
А4		1	3.702.1-4.4-29 1.16 00	Каркас пространственный КП29	3	
А4		2	3.702.1-4.4-32.1.01.00-01	Сетка арматурная С42	2	
				Детали		
А4		3	3.702.1-4.4-29.1.00.03-03	Петля МИ 10-350	2	
				3.702.1-4.4-32 2 00.00-01		для КП25
				Сборочные единицы		
А4		1	3.702.1-4.4-29 1.15.00	Каркас пространственный КП29	2	
А4		2	3.702.1-4.4-32.1 01 00-02	Сетка арматурная С43	2	
				Детали		
А4		3	3.702.1-4.4-29.1 00.03-04	Петля МИ 8-280	2	

				3.702.1-4.4-32 2.00 00		
ГИП	Простосердов			Каркас пространственный КП24, КП25	Стадия	Лист	Листов
Н контр	Драчева				Р		1
Нач отд	Резниковский						
Гл спец	Курдюмов				ЦНИИПромзернопроект		
Вед инж	Чернявская						

Формат А4

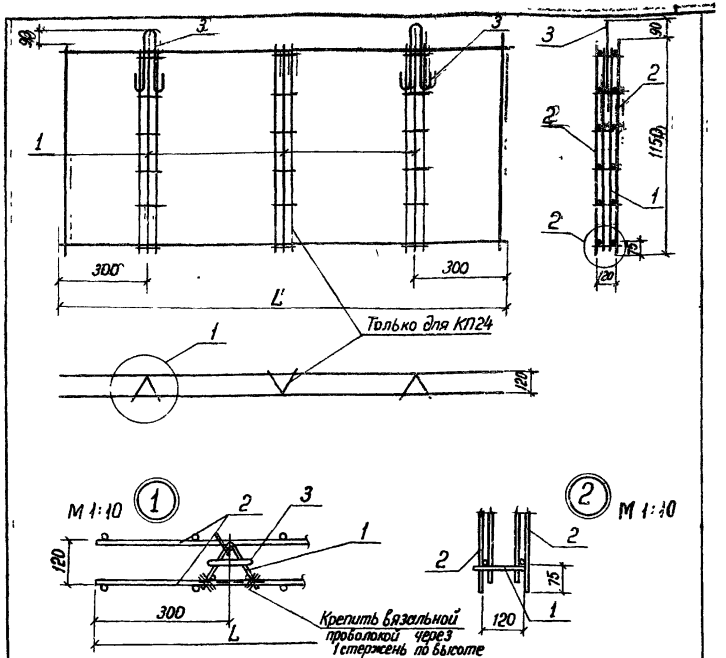

Обозначение	Марка	Размеры, мм –	Размеры, мм L	Масса, кг
3.702.1-4.4-32 2 00.00	КП24	–	2800	26,8
-01	КП25	–	1290	12,8

				3 702.1-4.4-32. 2 00.00 СБ		
ГИП	Простосердов			Каркас пространственный КП24, КП25 Сборочный чертеж	Стадия	Масса	Масштаб
Н контр	Драчева				Р	См. табл	1:20
Нач отд	Резниковский				Лист		Листов 1
Гл спец	Курдюмов				ЦНИИПромзернопроект		
Вед инж	Чернявская						

Формат А4

3.702.1-4.4-33 0.00.00 (для СБД 3.1)

3.702.1-4.4-33 0.00.00-01 - Зеркальное отражение остальное см 3.702.1-4.4-33.0.00.00 (для СБД 3.2)

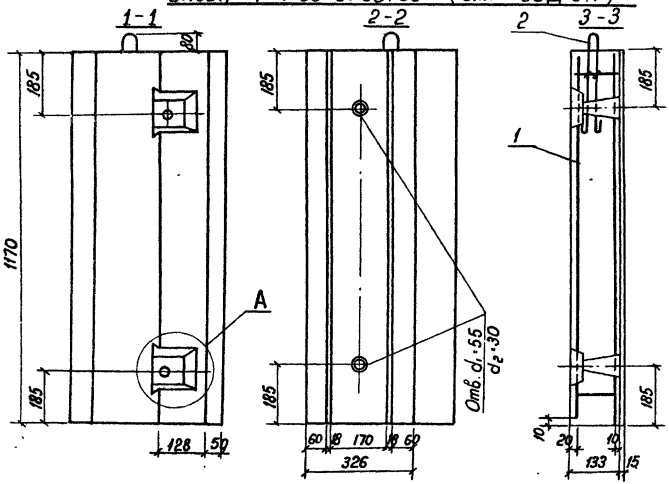

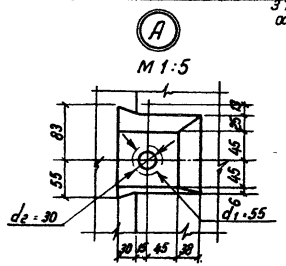

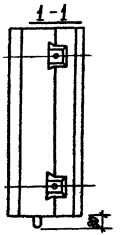

габаритный чертеж

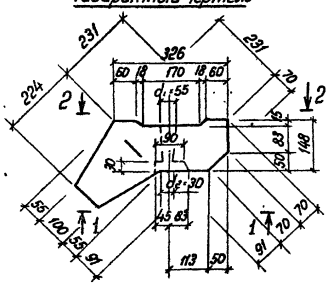

Схема армирования

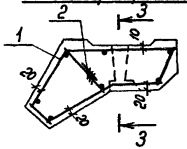

Формат	Зона	Поз.	Обозначение	Наименование	Кол.	Примеч.
				Документация		
А4			3.702.1-4.4-00.0.00.0 ТО	Техническое описание		
А4			3.702.1-4.4-00.0.00.0 ВМС	Ведомость расхода стали		
				Сборочные единицы		
А4		1	3.702.1-4.4-33.1.00.00	Каркас пространственный КП26	1	
				Детали		
А4		2	3.702.1-4.4-29 1.00.03-04	Петля МИ8-280	1	
				Материалы		
				Бетон класса В 22.5	0,08	м³

ГИП	Простосердов		
Н контр.	Драчева		
Нач отд	Резниковский		
Гл спец	Курдюмов		13.9.84
Вед инж	Чернявская		

3.702.1-4.4-33.0.00.00

Силосный блок доборный СБД 3.1 СБД 3.2

Стадия	Масса	Масштаб
Р	0,20т	1:10
Лист	Листов 1	

цниипромзернопроект

23221-01 40

Формат А3

Формат	Зона	Поз	Обозначение	Наименование	Кол	Примеч
				Документация		
А4			3.702.1-4.4-33.1.00.00 СБ	Сборочный чертеж		
А4			3.702.1-4.4-00.0.00 ОТО	Техническое описание		
				Сборочные единицы		
А4		1	3.702.1-4.4-33.1 01 00	Сетка арматурная гнутая С44	1	
А4		2	3.702.1-4.4-33.1 02.00	С45	1	
				Детали		
Б4		3	3 702.1-4.4-33 1 00.01	ф4 ВрI ГОСТ 6727-80, ℓ=185	3	0,1 кг
Б4		4	3.702.1-4.4-33.1.00 02	ф4 ВрI ГОСТ 6727-80, ℓ=140	3	0,1 кг
Б4		5	3.702.1-4.4-33.1.00.03	ф4 ВрI ГОСТ 6727-80; ℓ=100	3	0,1 кг

ГИП	Простосердов	3.702.1-4.4-33 1 00 00	
Н контр	Драчева	Каркас пространственный КП 26	Стадия: Р; Лист: ; Листов: 1
Нач отд	Резниковский		ЦНИИПРОМЗЕРНОПРОЕКТ
Гл спец	Курдюмов		
Вед инж	Чернявская		

Формат А4

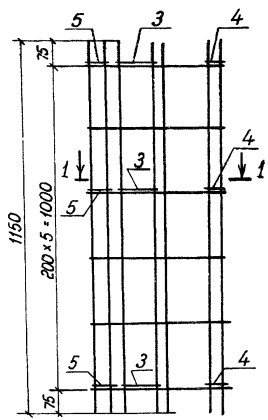

1-1

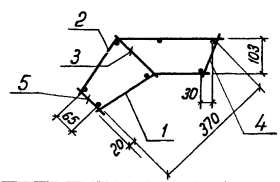

ГИП	Простосердов	3.702.1-4.4-33 1 00.00 СБ	
Н контр	Драчева	Каркас пространственный КП 26 Сборочный чертеж	Стадия: Р; Масса: 2,0 кг; Масштаб: 1:10
Нач отд	Резниковский		Лист: ; Листов: 1
Гл спец	Курдюмов		ЦНИИПРОМЗЕРНОПРОЕКТ
Вед инж	Чернявская		

Формат А4

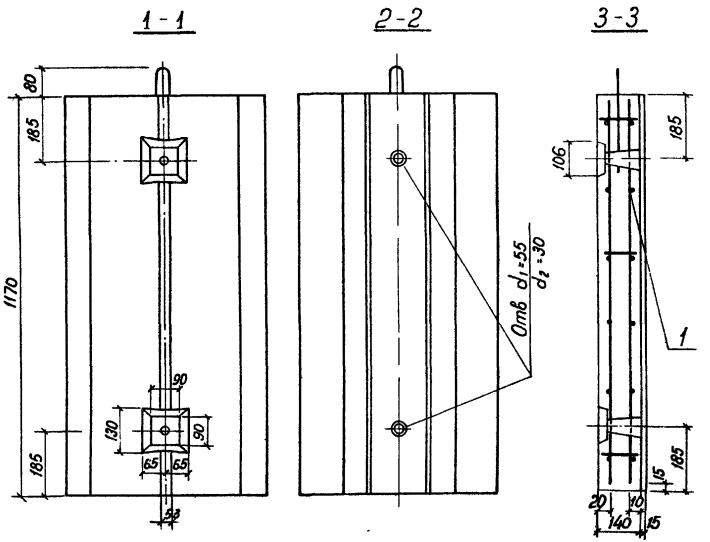

Формат	Зона	Поз	Обозначение	Наименование	Кол.	Примеч
				Документация		
А4			3 702.1-4.4-00 0 00.0 ТО	Техническое описание		
А4			3 702 1-4.4-00 0 00 0 ВМС	Ведомость расхода стали		
				Сборочные единицы		
А4		1	3.702 1-4.4-34 1.00 00	Каркас пространственный КП27	1	
				Материалы		
				Бетон класса В 22.5	0,12	$м^3$

габаритный чертёж

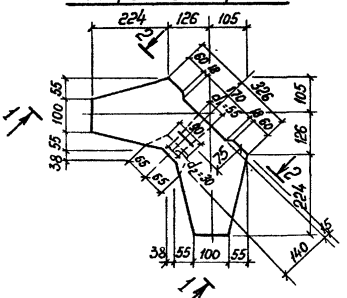

Схема армирования

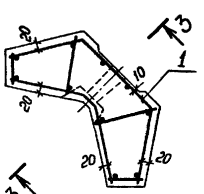

				3.702.1-4.4-34.0 00.00		
				Силосный блок доборный СБД 3.3	Стадия	Масса	Масштаб
					Р	0,30т	1:10
ГИП	Простосердов				Лист	Листов 1
Н контр	Драчева					
Нач отд	Резниковский					
Гл спец	Курдюмов		12.84		цниипромзернопроект	
Вед инж	Чернявская					

23221-01 42

Формат А3

Формат	Зона	Поз.	Обозначение	Наименование	Кол.	Примеч.
				Документация		
А4			3.702.1-4. 4-34.1.00 00СБ	Сборочный чертеж		
А4			3.702.1-4. 4-00.0.00.0ТО	Техническое описание		
				Сборочные единицы		
А4		1	3.702.1-4. 4-34.1 01 00	Сетка арматурная гнутая С46	1	
А4		2	3.702.1-4. 4-34.1.02.00	С47	1	
				Детали		
Б.Ч		3	3.702.1-4. 4-34.1.00.01	ф4 Вр-I ГОСТ 6727-80, ℓ=175	6	0,1 кг
Б.Ч		4	3.702.1-4. 4-34.1 00 02	ф4 Вр-I ГОСТ 6727-80, ℓ=90	12	0,1 кг
Б.Ч		5	3.702.1-4. 4-34.1.00 03	ф4 Вр-I ГОСТ 6727-80, ℓ=130	2	0,1 кг
А4		6	3.702.1-4.4-29.1.00.03-04	Петля МИ 8-280	1	

			3.702.1-4. 4-34.1.00.00			
ГИП	Простосердов		Каркас пространственный КП 27	Стадия	Лист	Листов
Н контр.	Врачева			Р		1
Нач.отд	Резниковский			ЦНИИПРОМЗЕРНОПРОЕКТ		
Гл спец	Курдюмов					
Вед инж	Чернявская					

Формат А4

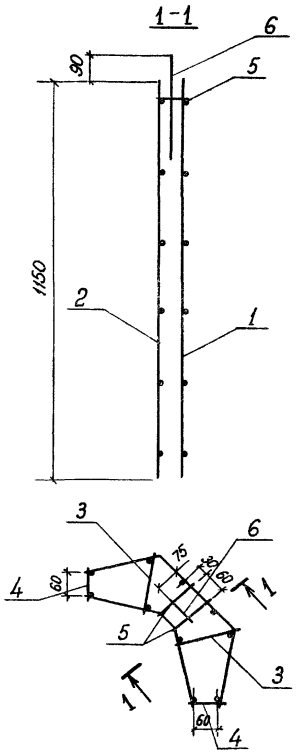

			3.702.1-4. 4-34.1 00.00СБ			
ГИП	Простосердов		Каркас пространственный КП 27 Сборочный чертеж	Стадия	Масса	Масштаб
Н контр	Врачева			Р	2,6кг	1:10
Нач.отд	Резниковский			Лист	Листов 1	
Гл спец	Курдюмов			ЦНИИПРОМЗЕРНОПРОЕКТ		
Вед инж	Чернявская					

Формат А4

Формат	Зона	Поз	Обозначение	Наименование	Кол	Примеч.
				Документация		
А3			3.702.1-4. 4-35.0.00.00 СБ	Сборочный чертеж		
А4			3.702.1-4. 4-00.0.00.0 ТО	Техническое описание		
			3.702.1-4.4-00.0.00.0 ВМС	Ведомость расхода стали		
				Сборочные единицы		
А3		1	3.702.1-4. 4-35.1. 00.00	Каркас пространственный КП30	1	
				Материалы		
				Бетон класса В 22.5	1,4	м³

		3.702.1-4. 4-35.0.00.00	
ГИП	Простосердов	Балка силосная БС3.1	Стадия: Р; Лист: —; Листов: 1
Н контр	Драчева		ЦНИИПромзерноПроект
Нач отд	Резниковский		
Гл спец	Курдюмов		
Вед инж	Чернявская		

Формат А4

Формат	Зона	Поз	Обозначение	Наименование	Кол.	Примеч.
				Документация		
А3			3.702.1-4. 4-35 1.00.00 СБ	Сборочный чертеж		
А4			3.702.1-4. 4-00.0.00.0 ТО	Техническое описание		
				Сборочные единицы		
А4		1	3.702.1-4. 4-35.1.01.00	Сетка арматурная С48	1	
А4		2	3.702.1-4. 4-35.1.02.00	С49	1	
А4		3	3.702.1-4. 4-35.1.03.00	Каркас плоский КР1	12	
А4		4	3.702.1-4. 4-31.1.09.00-01	Изделие закладное М4	7	
				Детали		
Б.Ч		5	3.702.1-4. 4-35.1.00.01	Полоса -10×70 ГОСТ 103-76 ℓ=130 Вст3кп2 ГОСТ 380-71	2	1,4 кг
Б.Ч		6	3.702.1-4. 4-35.1.01.04	ф14 А-III ГОСТ 5781-82; ℓ=1150	10	13,9 кг
Б.Ч		7	3.702.1-4. 4-35.1.00.02	ф14 А-II ГОСТ 5781-82; ℓ=180	75	16,3 кг
Б.Ч		8	3.702.1-4. 4-35.1.00.03	ф14 А-II ГОСТ 5781-82; ℓ=130	2	0,3 кг
А4		9	3.702.1-4. 4-29.1.00 03	Петля МИ 16-560	2	

		3.702.1-4. 4-35.1.00.00	
ГИП	Простосердов	Каркас пространственный КП30	Стадия: Р; Лист: —; Листов: 1
Н контр	Драчева		ЦНИИПромзерноПроект
Нач отд	Резниковский		
Гл спец	Курдюмов		
Вед инж	Чернявская		

23221-01 44

Формат А4

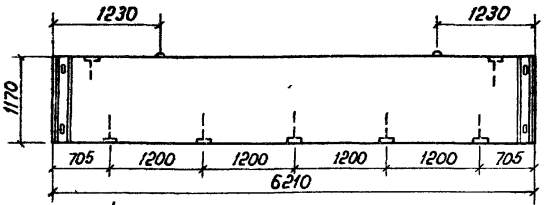

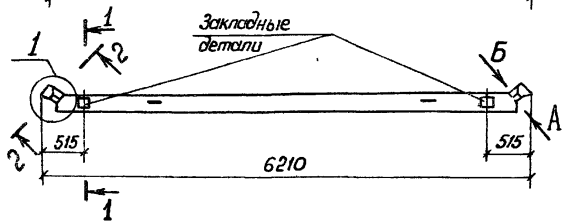

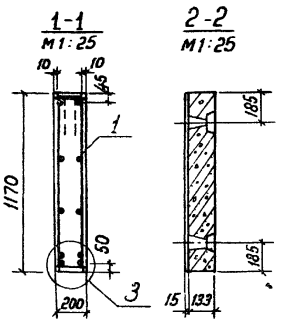

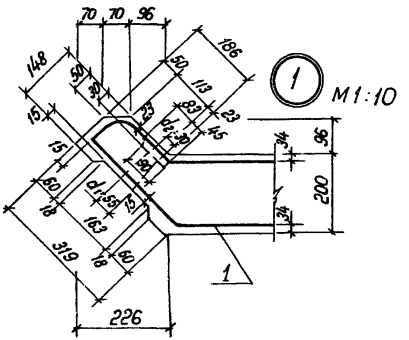

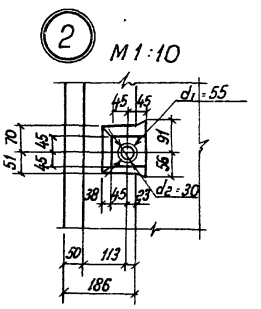

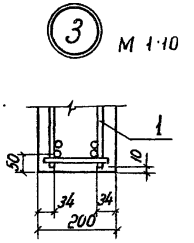

			3702.1-4. 4-35.0.00.00СБ		
			Балка силосная БС 3.1 Сборочный чертеж	Стадия	Масса	Масштаб
				Р	3,5т	1:50
				Лист	Листов 1
ГИП	Прослеродов			ЦНИИПромзерноПроект	
Н контр	Дрочева				
Нач отд	Резниковский				
Гл спец	Кирюмов				
Вед инж	Чернявская				

23221-01 4.5

Формат А3

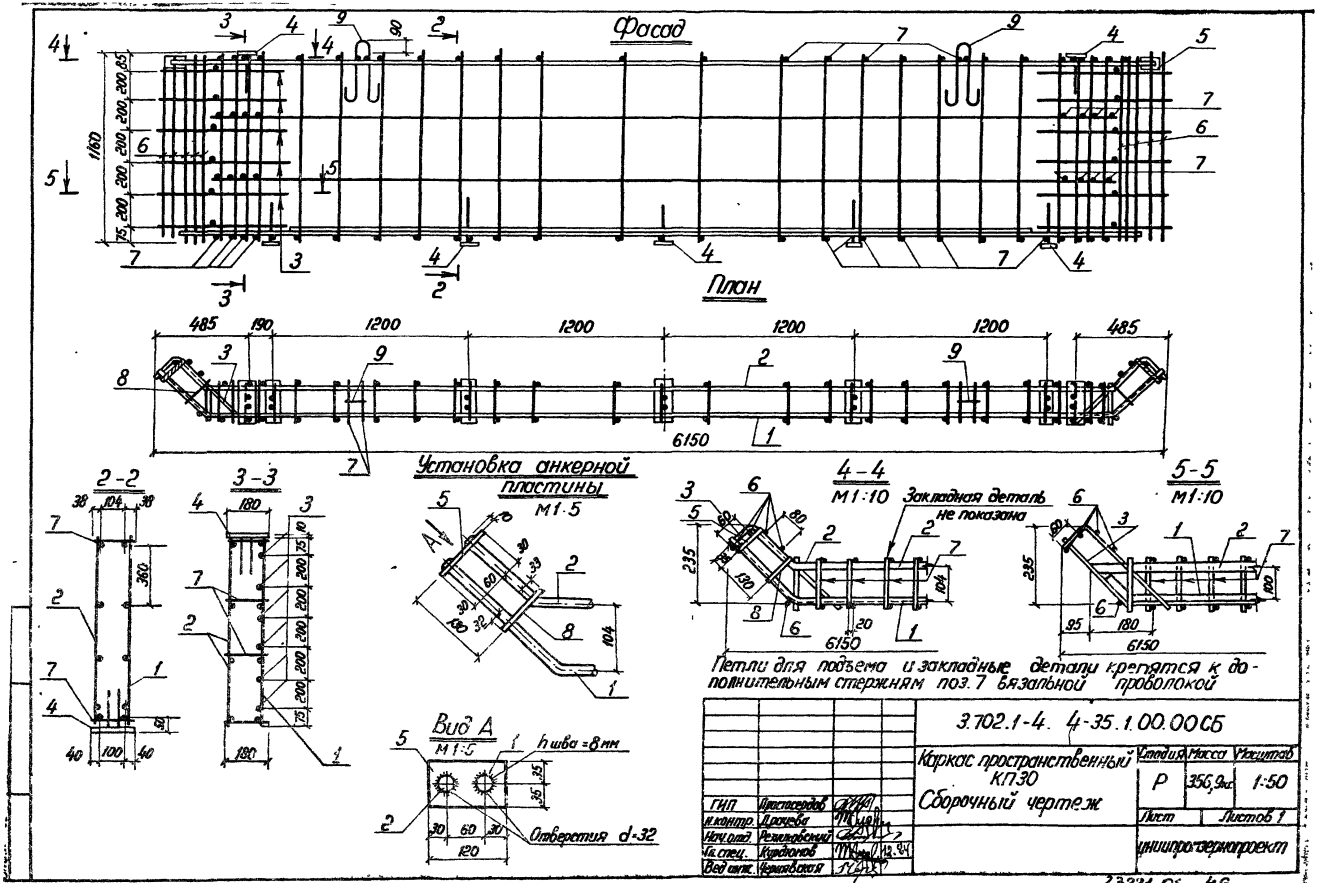
Фасад
План
Установка анкерной пластины
М1:5
2-2
3-3
4-4
М1:10
Закладная деталь не показана
5-5
М1:10
Вид А
М1:5
h шва = 8 мм
Отверстия d=32
Петли для подъема и закладные детали крепятся к дополнительным стержням поз. 7 вязальной проволокой
3.702.1-4. 4-35.1.00.00СБ
Каркас пространственный КП30
Сборочный чертеж
Стадия
Масса
Масштаб
Р
356,9кг
1:50
Лист
Листов 1
ГИП
Н.контр.
Нач.отд.
Гл.спец.
Вед.инж.
Чернявская
ЦНИИПРОМЗЕРНОПРОЕКТ
23221-01 46
Формат А3

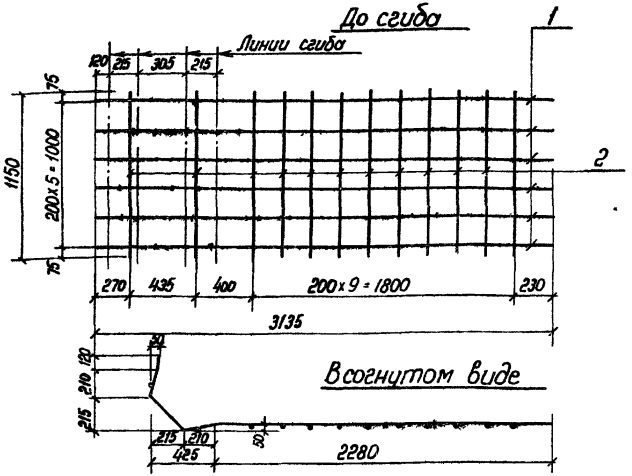

Формат	Зона	Поз	Обозначение	Наименование	Кол	Примечан
				Документация		
А4			3.702.1-4.4-00.0 ОО ото	Техническое описание		
				Детали		
Б4		1	3.702.1-4.4-29.1.01.01	ф10 AIII ГОСТ 5781-82, ℓ=3135	6	11,6 кг
Б4		2	3.702.1-4.4-29.1.01.02	ф4 Bpi ГОСТ 6727-80, ℓ=1150	12	1,4 кг

ГИП	Простосердов		
Н контр	Драчева		
Нач отд	Резниковский		
Гл спец	Куренков		12.84
Вед инж	Чернявская		

3.702.1-4.4-29.1.01.00

Сетка арматурная гнутая С1

Стадия	Масса	Масштаб
Р	13,0кг	1:25
Лист		Листов 1

ГИПРОМЗЕРНОПРОЕКТ

Формат А4

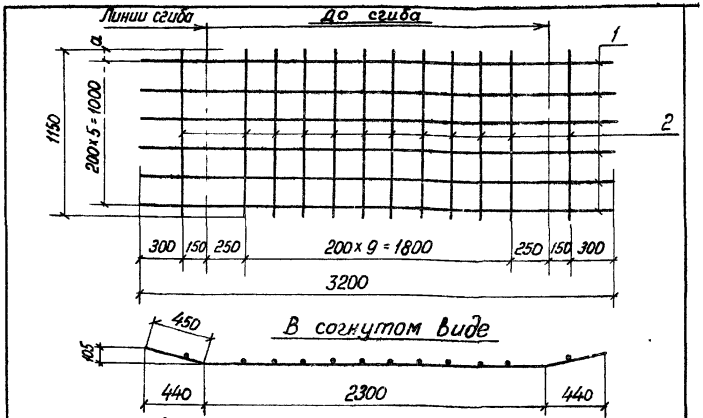

Обозначение	Марка	а мм
3.702.1-4.4-29.1.02.00	С2	75
-01	С3	135

Формат	Зона	Поз.	Обозначение	Наименование	Кол	Примечан
				Документация		
А4			3.702.1-4.4-00.0.00 ото	Техническое описание		
				Детали		
Б4		1	3.702.1-4.4-29.1.02.01	ф10 AIII ГОСТ 5781-80, ℓ=3200	6	11,9 кг
Б4		2	3.702.1-4.4-29.1.01.02	ф4 Bpi ГОСТ 6727-80, ℓ=1150	12	1,4 кг

ГИП	Простосердов		
Н контр	Драчева		
Нач отд	Резниковский		
Гл спец	Куренков		12.84
Вед инж	Чернявская		

3.702.1-4.4-29.1.02.00

Сетка арматурная гнутая С2, С3

Стадия	Масса	Масштаб
Р	13,3кг	1:25
Лист		Листов 1

ГИПРОМЗЕРНОПРОЕКТ

Формат А4

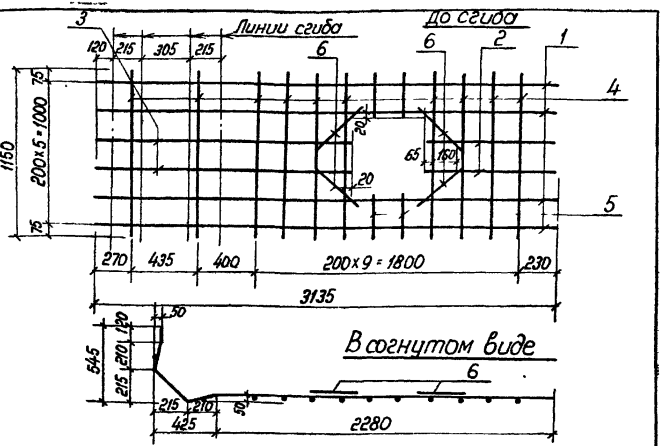

Формат	Зона	Поз	Обозначение	Наименование	Кол	Примечание
				Документация		
А4			3.702.1-4.4-00 0.00.ОТО	Техническое описание		
				Детали		
Бч		1	3.702.1-4.4-29.1 01.01	ф10 А III ГОСТ 5781-82; ℓ=3135	4	7,7 кг
Бч		2	3.702.1-4.4-29 1 03.01	ф10 А III ГОСТ 5781-82, ℓ=845	2	1,0 кг
Бч		3	3 702.1-4.4-29 1.03.02	ф10 А III ГОСТ 5781-82, ℓ=1720	2	2,1 кг
Бч		4	3 702.1-4.4-29 1 01 02	ф4 Вр I ГОСТ 6727-80; ℓ=1150	10	1,1 кг
Бч		5	3 702 1-4.4-29.1 03 03	ф4 Вр I ГОСТ 6727-80, ℓ=295	4	0,1 кг
Бч		6	3 702 1-4.4-29 1 03.04	ф4 Вр I ГОСТ 6727-80, ℓ=365	4	0,2 кг

ГИП	Простосердов		
Н контр	Дрочева		
Нач отд	Резниковский		
Ст спец	Кудрюмов		
Вед инж	Чернявская		

3.702.1-4.4-29.1.03.00

Сетка арматурная гнутая С4

Стадия	Масса	Масштаб
Р	12,2кг	1:25
Лист	Листов 1	

ЦНИИПромзерноПроект

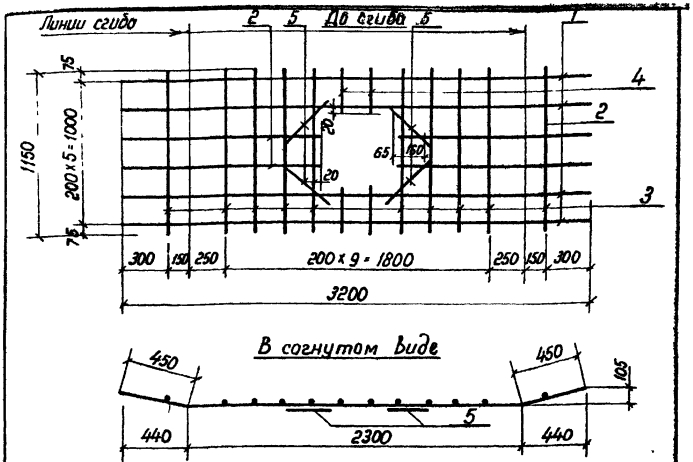

Формат	Зона	Поз	Обозначение	Наименование	Кол	Примечание
				Документация		
А4			3.702.1-4.4-00 0.00.ОТО	Техническое описание		
				Детали		
Бч		1	3.702.1-4.4-29 1.02 01	ф10 А III ГОСТ 5781-82, ℓ=3200	4	7,9 кг
Бч		2	3.702.1-4.4.29 1.04 01	ф10 А III ГОСТ 5781-82, ℓ=1315	4	3,2 кг
Бч		3	3 702.1-4.4-29 1.01 02	ф4 Вр I ГОСТ 6727-80, ℓ=1150	10	1,1 кг
Бч		4	3.702 1-4.4-29.1 03 03	ф4 Вр I ГОСТ 6727-80, ℓ=293	4	0,1 кг
Бч		5	3.702.1-4.4-29 1 03 04	ф4 Вр I ГОСТ 6727-80, ℓ-365	4	0,2 кг

ГИП	Простосердов		
Н контр	Дрочева		
Нач отд	Резниковский		
Ст спец	Кудрюмов		
Вед инж	Чернявская		

3.702.1-4.4-29.1 04.00

Сетка арматурная гнутая С5

Стадия	Масса	Масштаб
Р	12,5кг	1:25
Лист	Листов 1	

ЦНИИПромзерноПроект

23221-01 48

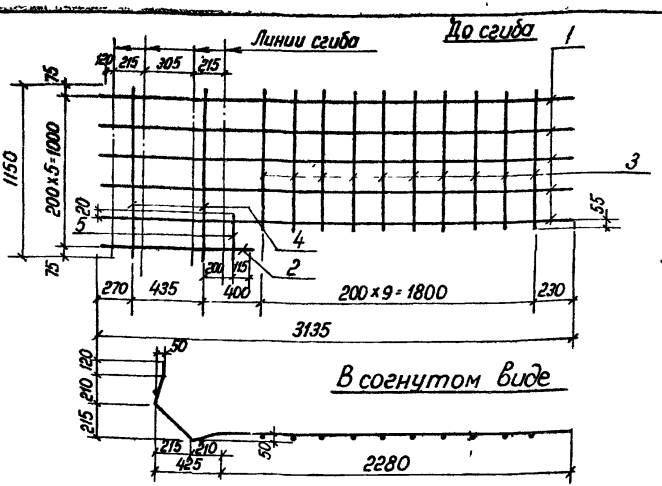

Формат	Зона	Поз	Обозначение	Наименование	Кол	Примечание
				Документация		
А4			3.702.1-4.4-00.0.00.ОТО	Техническое описание		
				Детали		
Б.Ч		1	3.702.1-4.4-29.1.01.01	ф10 AIII ГОСТ 5781-82; ℓ=3135	5	9,7 кг
Б.Ч		2	3.702.1-4.4-29.1.05.01	ф10 AIII ГОСТ 5781-82; ℓ=1020	1	0,6 кг
Б.Ч		3	3.702.1-4.4-29.1.05.02	ф4 BpI ГОСТ 6727-80; ℓ=930	10	0,9 кг
Б.Ч		4	3.702.1-4.4-29.1.01.02	ф4 BpI ГОСТ 6727-80; ℓ=1150	2	0,2 кг
Б.Ч		5	3.702.1-4.4-29.1.05.03	ф4 BpI ГОСТ 6727-80; ℓ=295	1	0,1 кг

	3.702.1-4.4-29.1.05.00	
Сетка арматурная гнутая С6	Стадия: Р	Масса: 11,5 кг
	Масштаб: 1:25	
	Лист	Листов 1
ГИП Простосердов	ЦНИИПРОМЗЕРНОПРОЕКТ	
Н контр Драчева		
Нач отд Резниковский		
Гл спец Курдюмов		
Вед инж Чернявская		

Формат А4

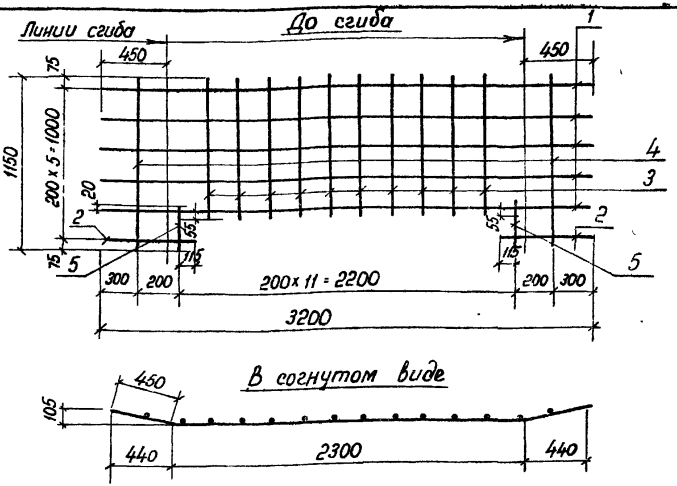

Формат	Зона	Поз	Обозначение	Наименование	Кол	Примечан.
				Документация		
А4			3.702.1-4.4-00.0.00.ОТО	Техническое описание		
				Детали		
Б.Ч		1	3.702.1-4.4-29.1.02.01	ф10 AIII ГОСТ 5781-82; ℓ=3200	5	9,9 кг
Б.Ч		2	3.702.1-4.4-29.1.06.01	ф10 AIII ГОСТ 5781-82; ℓ=615	2	0,8 кг
Б.Ч		3	3.702.1-4.4-29.1.05.02	ф4 BpI ГОСТ 6727-80; ℓ=930	10	0,9 кг
Б.Ч		4	3.702.1-4.4-29.1.01.02	ф4 BpI ГОСТ 6727-80; ℓ=1150	2	0,2 кг
Б.Ч		5	3.702.1-4.4-29.1.05.03	ф4 BpI ГОСТ 6727-80; ℓ=295	2	0,1 кг

	3.702.1-4.4-29.1.06.00	
Сетка арматурная гнутая С7	Стадия: Р	Масса: 11,9 кг
	Масштаб: 1:25	
	Лист	Листов 1
ГИП Простосердов	ЦНИИПРОМЗЕРНОПРОЕКТ	
Н контр Драчева		
Нач отд Резниковский		
Гл спец Курдюмов		
Вед инж Чернявская		

Формат А4

До сгиба

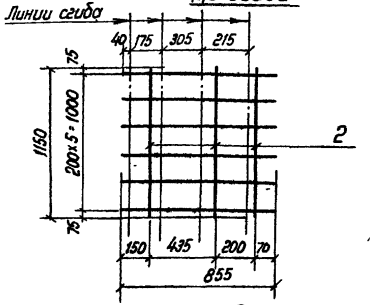

В согнутом виде

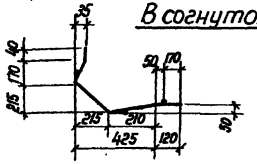

Формат	Зона	Поз.	Обозначение	Наименование	Кол	Примечание
				Документация		
А4			3.702.1-4.4-00.0.00.0ТО	Техническое описание		
				Детали		
Б4		1	3.702.1-4.4-29.1.07.01	ф10 А III ГОСТ 5781-82; ℓ=855	6	3,2 кг
Б4		2	3.702.1-4.4-29.1.01.02	ф4 Вр I ГОСТ 6727-80; ℓ=1150	4	0,5 кг

ГИП	Простасердов		
Н. контр	Драчева		
Нач. отд	Резниковский		
Гл. спец	Курдюмов		
Вед. инж.	Чернявская		

3.702.1-4.4-29.1.07.00

Сетка арматурная гнутая С8

Стадия	Масса	Масштаб
Р	3,7кг	1:25
Лист	Листов 1	

ЦНИИПромзерноПроект

Формат А4

До сгиба

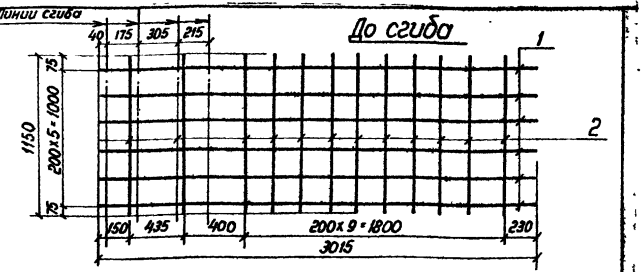

В согнутом виде

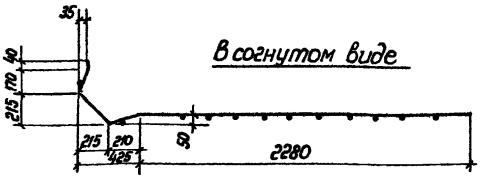

Формат	Зона	Поз.	Обозначение	Наименование	Кол	Примечание
				Документация		
А4			3.702.1-4.4-00.0.00.0ТО	Техническое описание		
				Детали		
Б4		1	3.702.1-4.4-29.1.08.01	ф10 А III ГОСТ 5781-82; ℓ=3015	6	11,2 кг
Б4		2	3.702.1-4.4-29.1.01.02	ф4 Вр I ГОСТ 6727-80, ℓ=1150	12	1,4 кг

ГИП	Простасердов		
Н. контр	Драчева		
Нач. отд	Резниковский		
Гл. спец	Курдюмов		
Вед. инж.	Чернявская		

3.702.1-4.4-29.1.08.00

Сетка арматурная гнутая С9

Стадия	Масса	Масштаб
Р	12,6 кг	1:25
Лист	Листов 1	

ЦНИИПромзерноПроект

23221-01 50

Формат А4

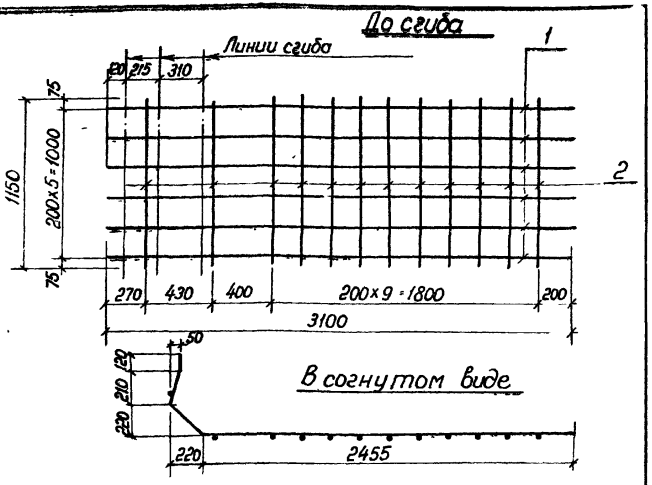

Формат	Зона	Поз	Обозначение	Наименование	Кол	Примечание
				Документация		
А4			3.702.1-4.4-00.0.00.0ТО	Техническое описание		
				Детали		
Б4		1	3.702.1-4.4-29.1.09 01	ф10AIII ГОСТ 5781-82; ℓ=3100	6	11,5 кг
Б4		2	3.702.1-4.4-29.1 01 01	ф4Bp-I ГОСТ 6727-80; ℓ=1150	12	1,4 кг

ГИП	Простосердов		3.702.1-4.4-29 1 09 00	
Н контр	Драчева		Сетка арматурная гнутая С10	Стадия: Р; Масса: 12,9кг; Масштаб: 1:25
Нач отд	Резниковский			Лист; Листов 1
Гл спец	Курдюмов			ЦНИИПРОМЗЕРНОПРОЕКТ
Вед инж.	Чернявская			

Формат А4

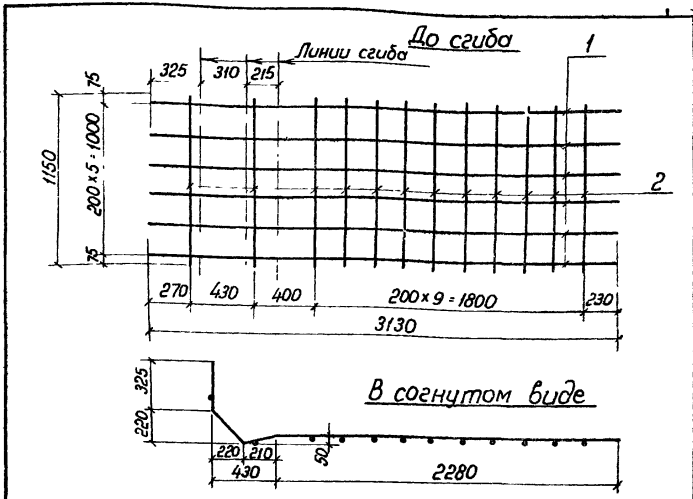

Формат	Зона	Поз	Обозначение	Наименование	Кол	Примечание
				Документация		
А4			3.702.1-4.4-00.0.00.0ТО	Техническое описание		
				Детали		
Б4		1	3.702 1-4.4-29.1 10 01	ф10AIII ГОСТ 5781-82; ℓ=3130	6	11,6 кг
Б4		2	3.702 1-4.4-29.1.01 02	ф4Bp-I ГОСТ 6727-80; ℓ=1150	12	1,4 кг

ГИП	Простосердов		3.702 1-4.4-29 1 10.00	
Н контр	Драчева		Сетка арматурная гнутая С11	Стадия: Р; Масса: 13,0кг; Масштаб: 1:25
Нач отд	Резниковский			Лист; Листов 1
Гл спец	Курдюмов			ЦНИИПРОМЗЕРНОПРОЕКТ
Вед инж.	Чернявская			

Формат А4

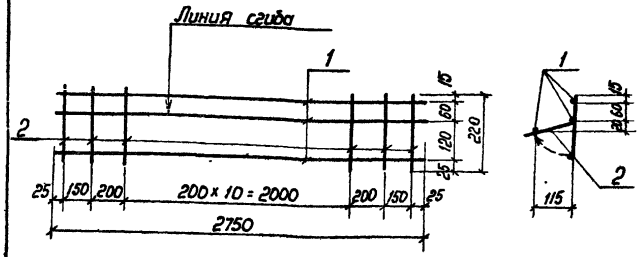

Формат	Зона	Поз.	Обозначение	Наименование	Кол.	Примечание
				Документация		
А4			3.702.1-4.4-00.0.00.070	Техническое описание		
				Детали		
Б.Ч		1	3.702.1-4.4-29.1.11.01	ф4 Вр I ГОСТ 6727-80; ℓ=2750	3	0,8 кг
Б.Ч		2	3.702.1-4.4-29.1.11.02	ф4 Вр I ГОСТ 6727-80; ℓ=220	15	0,3 кг

ГИП	Простасердов	
Н контр	Прочева	
Нач отд	Резниковский	
Ст спец	Курдюмов	
Вед инж	Чернявская	

3.702.1-4.4-29.1.11.00

Сетка арматурная гнутая С12

Стадия	Масса	Масштаб
Р	1,1 кг	1:25
Лист	Листов 1	

ЦНИИПромзерноПроект

Формат А4

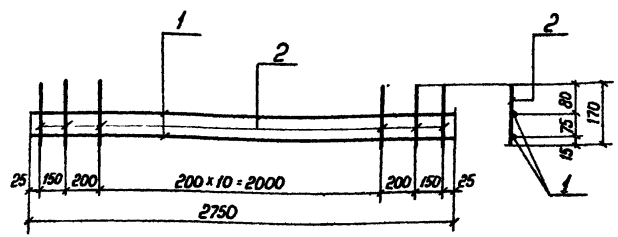

Формат	Зона	Поз.	Обозначение	Наименование	Кол.	Примечан.
				Документация		
А4			3.702.1-4.4-00.0.00.070	Техническое описание		
				Детали		
Б.Ч		1	3.702.1-4.4-29.1.11.01	ф4 Вр I ГОСТ 6727-80; ℓ=2750	2	0,5 кг
Б.Ч		2	3.702.1-4.4-29.1.12.01	ф4 Вр I ГОСТ 6727-80; ℓ=170	15	0,3 кг

ГИП	Простасердов	
Н контр	Прочева	
Нач отд	Резниковский	
Ст спец	Курдюмов	
Вед инж	Чернявская	

3.702.1-4.4-29.1.12.00

Сетка арматурная С13

Стадия	Масса	Масштаб
Р	0,8 кг	1:25
Лист	Листов 1	

ЦНИИПромзерноПроект

Формат А4

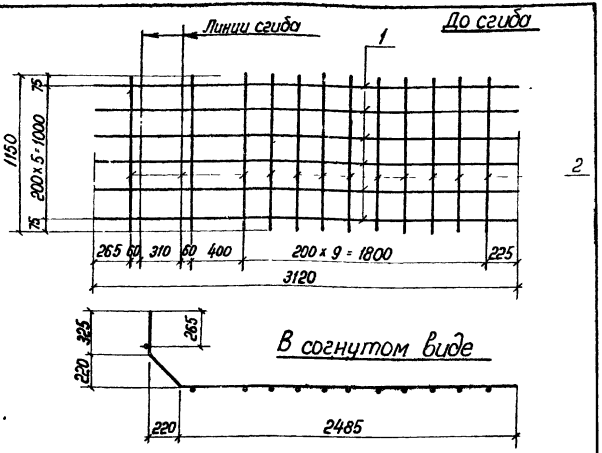

Формат	Зона	Поз	Обозначение	Наименование	Кол	Примечан
				Документация		
А4			3.702.1-4.4-00.00.ОТО	Техническое описание		
				Детали		
Бч		1	3.702.1-4.4-29.1.13.01	ф10 AIII ГОСТ 5781-82, ℓ=3120	6	11,6 кг
Бч		2	3.702.1-4.4-29.1.01.02	ф4 BpI ГОСТ 6727-80, ℓ=1150	12	1,4 кг

ГИП	Простосердов		
Н.контр	Драчева		
Нач.отд	Резниковский		
Гл.спец	Курдюмов		12.84
Вед.инж	Чернявская		

3.702.1-4.4-29.1.13.00

Сетка арматурная гнутая С14

Стадия	Масса	Масштаб
Р	13,0кг	1:25
Лист	Листов 1	

Цнипромзернопроект

Формат А4

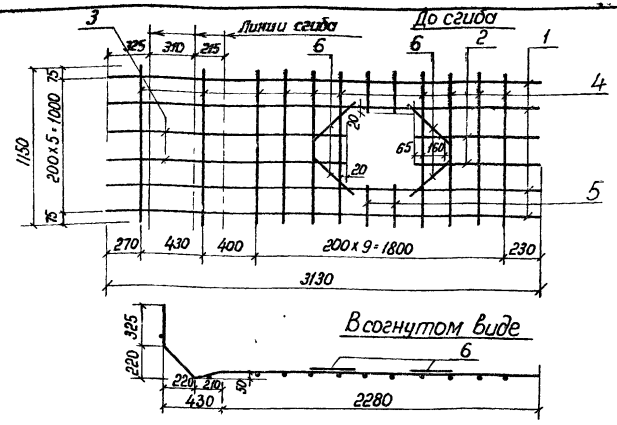

Формат	Зона	Поз	Обозначение	Наименование	Кол	Примечание
				Документация		
А4			3.702.1-4.4-00.00.ОТО	Техническое описание		
				Детали		
Бч		1	3.702.1-4.4-29.1.10.01	ф10 AIII ГОСТ 5781-82, ℓ=3150	4	7,7 кг
Бч		2	3.702.1-4.4-29.1.03.01	ф10 AIII ГОСТ 5781-82, ℓ=845	2	1,0 кг
Бч		3	3.702.1-4.4-29.1.14.01	ф10 AIII ГОСТ 5781-82, ℓ=1720	2	2,1 кг
Бч		4	3.702.1-4.4-29.1.01.02	ф4 BpI ГОСТ 6727-80, ℓ=1150	10	1,1 кг
Бч		5	3.702.1-4.4-29.1.03.03	ф4 BpI ГОСТ 6727-80, ℓ=290	4	0,1 кг
Бч		6	3.702.1-4.4-29.1.03.04	ф4 BpI ГОСТ 6727-80, ℓ=365	4	0,2 кг

ГИП	Простосердов		
Н.контр	Драчева		
Нач.отд	Резниковский		
Гл.спец	Курдюмов		12.84
Вед.инж	Чернявская		

3.702.1-4.4-29.1.14.00

Сетка арматурная гнутая С15

Стадия	Масса	Масштаб
Р	12,2кг	1:25
Лист	Листов 1	

Цнипромзернопроект

23221-01 53

Формат А4

Формат	Зона	Поз	Обозначение	Наименование	кол	Примеч
				Документация		
А4			3.702.1-4.4-29.1.15.00 СБ	Сборочный чертеж		
А4			3.702.1-4.4-00.0.00.ОТО	Техническое описание		
				Переменные данные для исполнения		
				3.702.1-4.4-29.1.15.00		для КП28
				Сборочные единицы		
А4		1	3.702.1-4.4-29.1.15.00	Сетка арматурная гнутая С16	1	
				Детали		
Б.Ч		2	3.702.1-4.4-29.1.15.01	ф4 Вр-I ГОСТ 6727-80; ℓ=105	6	0,1 кг
				3.702.1-4.4-29.1.15.00-01		для КП29
				Сборочные единицы		
А4		1	3.702.1-4.4-29.1.15.00-01	Сетка арматурная гнутая С17	1	
				Детали		
Б.Ч		2	3.702.1-4.4-29.1.15.02	ф4 Вр-I ГОСТ 6727-80; ℓ=160	6	0,1 кг

3.702.1-4 4-29 1.15.00			
ГИП	Простосердов		
Н.контр	Дрочева		
Нач.отд	Резниковский		
Гл.спец	Курдюмов		
Вед.инж	Чернявская		
Каркас пространственный КП28, КП29	Стадия: Р	Лист	Листов: 1
	цниипромзернопроект		

Формат А4

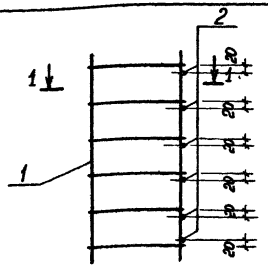

1-1

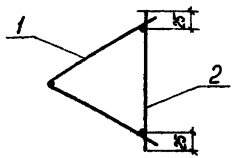

Обозначение	Марка	Масса, кг
3.702 1-4.4-29.1.15.00	КП28	0,5
-01	КП29	0,6

3.702.1-4 . 4-29. 1.15.00 СБ			
ГИП	Простосердов		
Н.контр	Дрочева		
Нач.отд	Резниковский		
Гл.спец	Курдюмов		
Вед.инж	Чернявская		
Каркас пространственный КП28, КП29 Сборочный чертеж	Стадия: Р	Масса: см. табл	Масштаб: 1:20
	Лист	Листов 1	
	цниипромзернопроект		

23221-01 54

Формат А4

Формат	Зона	Поз.	Обозначение	Наименование	Кол.	Примеч.
				Документация		
А4			3.702.1-4.4-29.1.16.00 СБ	Сборочный чертеж		
А4			3.702.1-4.4-00.0.00.0 ТО	Техническое описание		
				Детали		
Б.Ч		1	3.702.1-4.4-29.1.16.01	ф4 Вр I ГОСТ 6727-80; ℓ=1040	3	0,3 кг
			Переменные данные для исполнений			
				3.702.1-4.4-29.1.16.00		для С16
				Детали		
Б.Ч		2	3.702.1-4.4-29.1.16.02	ф4 Вр I ГОСТ 6727-80; ℓ=140	6	0,1 кг
				3.702.1-4.4-29.1.16.00-01		для С17
				Детали		
Б.Ч		2	3.702.1-4.4-29.1.16.03	ф4 Вр I ГОСТ 6727-80; ℓ=260	6	0,2 кг

		3.702.1-4.4-29.1.16.00	
ГИП	Простосердов	Сетка арматурная гнутая С16. С17	Стадия: Р; Лист; Листов: 1
Н.контр	Драчева		
Нач.отд	Резниковский		
Гл.спец.	Кардюмов		
Вед.инж.	Чернявская		ЦНИИПромзерноПроект

Формат А4

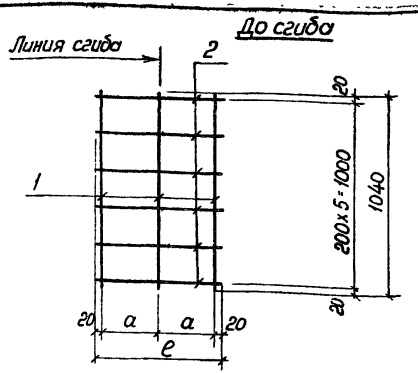

В согнутом виде

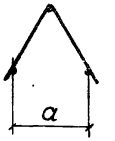

Обозначение	Марка	Размеры, мм		Масса, кг
		а	ℓ	
3.702.1-4.4-29.1.16.00	С16	50	140	0,4
-01	С17	110	260	0,5

		3.702.1-4.4-29.1.16.00 СБ	
ГИП	Простосердов	Сетка арматурная гнутая С16. С17. Сборочный чертеж	Стадия: Р; Масса: см. табл.; Масштаб
Н.контр	Драчева		
Нач.отд	Резниковский		Лист; Листов 1
Гл.спец.	Кардюмов		
Вед.инж.	Чернявская		ЦНИИПромзерноПроект

23221-01 55

Формат А4

Формат	Зона	Поз.	Обозначение	Наименование	Кол	Примеч.
				Документация		
А4			3.702.1-4.4-29.1.17.00СБ	Сборочный чертеж		
А4			3.702.1-4.4-00.0.00.ОТО	Техническое описание		
				Детали		
Б4		1	3.702.1-4.4-29.1.17.01	ф4ВрI ГОСТ 6727-80; е=1040	2	0,2 кг
			Переменные данные для исполнений			
				3.702.1-4.4-29.1.17.00		для С18
				Детали		
Б4		2	3.702.1-4.4-29.1.17.02	ф4ВрI ГОСТ 6727-80; е=200	6	0,1 кг
				3.702.1-4.4-29.1.17.00-01		для С19
				Детали		
Б4		2	3.702.1-4.4-29.1.17.03	ф4ВрI ГОСТ 6727-80, е=300	6	0,2 кг

3.702.1-4.4-29.1.17.00

ГИП	Простасердов		
Н контр	Драчева		
Нач отд	Резниковский		
Гл спец	Курдюмов		12.84
Вед инж	Чернявская		

Сетка арматурная гнутая С18, С19

Стадия	Лист	Листов
Р		1

Унипромзернопроект

Формат А4

До сгиба

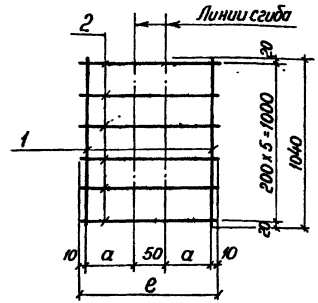

В согнутом виде

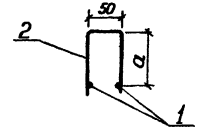

Обозначение	Марка	Размеры, мм. a	Размеры, мм. e	Масса, кг
3.702.1-4.4-29.1.17.00	С18	65	200	0,3
-01	С19	115	300	0,4

3.702.1-4.4-29.1.17.00 СБ

ГИП	Простасердов		
Н контр	Драчева		
Нач отд	Резниковский		
Гл спец	Курдюмов		12.84
Вед инж	Чернявская		

Сетка арматурная гнутая С18, С19 Сборочный чертеж.

Стадия	Масса	Масштаб
Р	См. табл.	
Лист	Листов 1	

Унипромзернопроект

23221-01 56

Формат А4

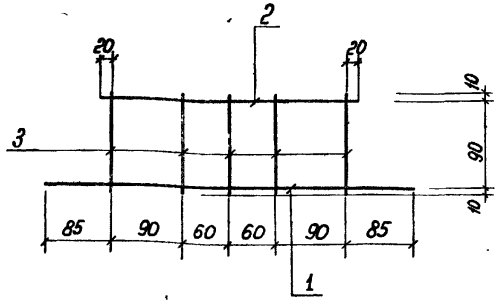

Формат	Зона	Поз.	Обозначение	Наименование	Кол	Примечан.
				Документация		
А4			3.702.1-4.4-00.0.00.ОТО	Техническое описание		
				Детали		
Б4		1	3.702.1-4.4-29.1.18.01	ф4 Вр I ГОСТ 6727-80, ℓ=470	1	0,1 кг
Б4		2	3.702-1-4.4-29.1.18.02	ф4 Вр I ГОСТ 6727-80, ℓ=340	1	0,1 кг
Б4		3	3.702.1-4.4-29.1.18.03	ф4 Вр I ГОСТ 6727-80, ℓ=110	5	0,1 кг

	3.702.1-4.4-29.1.18.00	
Сетка арматурная С20	Стадия: Р	Масса: 0,3 кг / Масштаб: 1:5
	Лист	Листов 1
ЦНИИПромзерноПроект		

ГИП	Простосердов	
Н. контр.	Драчева	
Нач. отд.	Резниковский	
Гл. спец.	Курдюмов	12.84
Вед. инж.	Чернявская	

Формат А4

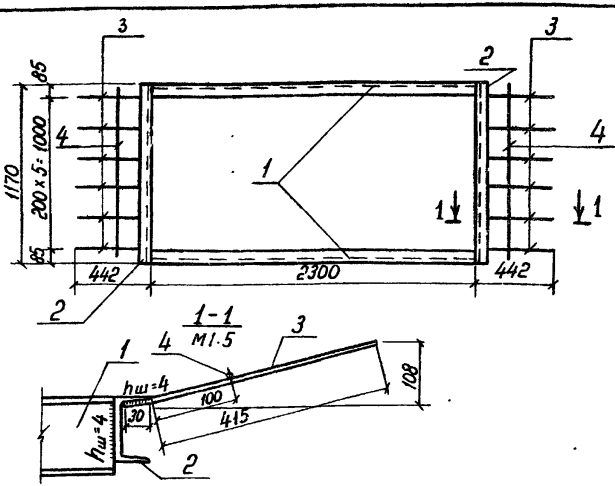

Формат	Зона	Поз	Обозначение	Наименование	Кол	Примеч.
				Документация		
А4			3702 1-4.4-00 0.00.0ТО	Техническое описание		
				Детали		
Б4		1	3702 1-4.4-29 1.19.01	Швеллер 10 ГОСТ 8240-72 / Вст3кп2 ГОСТ 535-79 ℓ=2300	2	39,5 кг
Б4		2	3702.1-4.4-29 1 19 02	Швеллер 8 ГОСТ 8240-72 / Вст3кп2 ГОСТ 535-79 ℓ=1170	2	16,5 кг
Б4		3	3702.1-4.4-29.1 19.03	ф10 А III ГОСТ 5781-82 ; ℓ=445	12	3,3 кг
Б4		4	3 702.1-4. 4-29.1. 01.02	ф4 Вр I ГОСТ 6727-80; ℓ=1150	2	0,2 кг

	3.702.1-4.4-29.1.19.00	
Изделие закладное М1	Стадия: Р	Масса: 59,5 кг / Масштаб: 1:25
	Лист	Листов 1
ЦНИИПромзерноПроект		

ГИП	Простосердов	
Н. контр.	Драчева	
Нач. отд.	Резниковский	
Гл. спец.	Курдюмов	12.84
Вед. инж.	Чернявская	

23221-01 57

Формат А4

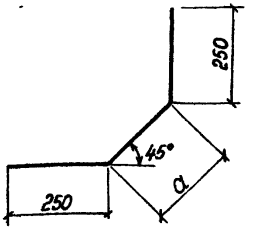

Обозначение	Размеры a мм	e мм	Масса кг
3.702 1-4 4-29 1 00.02	210	710	0,1
-01	300	800	0,1

			3702 1-4.4-29.1 00.02		
			Стержень гнутый	Стадия: Р	Масса: см табл	Масштаб: 1 10
				Лист	Листов 1
ГИП	Простосердов		ф4 Вр I гост 6727-80	цниипромзернопроект	
Н контр	Дрочева				
Нач отд	Резницковский				
Гл спец	Курдюмов				
Вед инж	Чернявская				

Формат А4

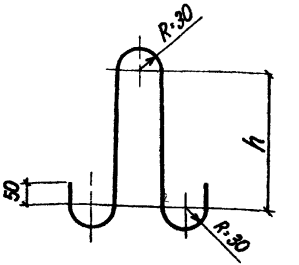

Обозначение	Марка	ф мм	h, мм	Длина заготовки мм	Масса, кг
3.702.1-4.4-29 1 00.03	МИ 16-560	16	550	1480	2,3
-01	МИ14-490	14	480	1340	1,6
-02	МИ12-420	12	410	1200	1,1
-03	МИ10-350	10	350	1080	0,7
-04	МИ8-280	8	280	940	0,4

			3.702.1-4-4-29 1 00.03		
			Петля МИ16-560, МИ14-490, МИ12-420, МИ10-350, МИ8-280	Стадия: Р	Масса: см табл	Масштаб:
				Лист	Листов 1
ГИП	Простосердов		Горячекатанная арматурная сталь класса А I ГОСТ 5781-82	цниипромзернопроект	
Н контр	Дрочева				
Нач отд	Резницковский				
Гл спец	Курдюмов				
Вед инж	Чернявская				

23221-01 58

Формат А4

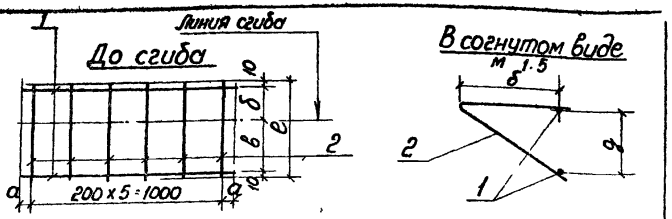

Обозначение	Марка	Размеры, мм					Масса
		а	б	в	д	е	
3 702.1-4. 4-30.1 01.00	С21	75	130	160	80	310	0,4 кг
-01	С22	15	160	190	110	370	0,4 кг

Формат	Зона	Поз	Обозначение	Наименование	Кол	Примечан
				Документация		
А4			3.702 1-4. 4-00 00 0ТО	Техническое описание		
				Переменные данные для исполнения		
				3 702 1-4 4-30 1 01 00		для С21
				Сборочные единицы		
Б4		1	3 702 1-4. 4-29 1 01 02	ф4 Вр I гост 6727-80, ℓ=1150	2	0,2 кг
Б4		2	3 702.1-4. 4-30 1 01 01	ф4 Вр I гост 6727-80, ℓ=310	6	0,2 кг
				3 702 1-4 . 4-30 1 01 00-01		для С22
				Сборочные единицы		
Б4		1	3.702 1-4. 4-30 1 01 02	ф4 Вр I гост 6727-80, ℓ= 1030	2	0,2 кг
Б4		2	3 702 1-4. 4-30 1 01 03	ф4 Вр I гост 6727-80, ℓ=370	6	0,2 кг

ГИП	Простосердов		
Н контр	Дрочева		
Нач отд	Резниковский		
Гл спец	Курдюмов		12.84
Вед инж	Чернявская		

3.702.1-4. 4-30 1 01.00

Сетка арматурная гнутая С21, С22

Стадия	Масса	Масштаб
Р	См. табл	1:20
Лист	Листов 1	

ЦНИИПромзерноПроект

Формат А4

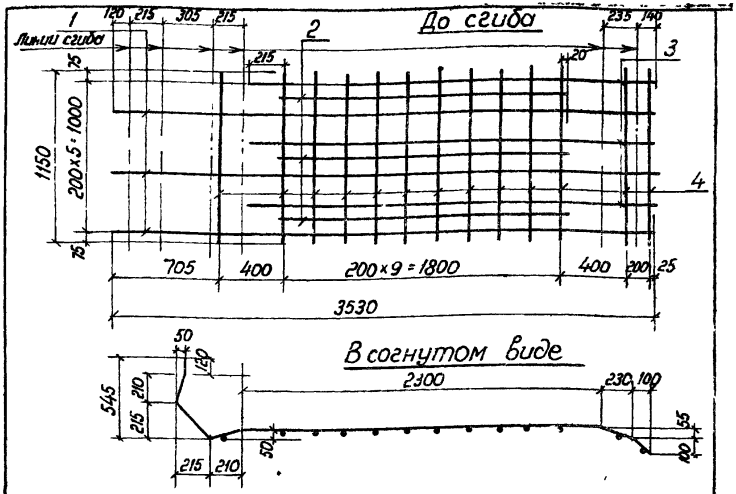

Формат	Зона	Поз	Обозначение	Наименование	Кол	Примечан
				Документация		
А4			3 702 1-4 4-00 00 0ТО	Техническое описание		
				Детали		
Б4		1	3 702 1-4 4-30 1 02 01	ф12 А III гост 5781-82, ℓ=3530	3	9,4 кг
Б4		2	3 702 1-4 4-30 1 02 02	ф10 А II гост 5781-82, ℓ=1840	3	3,4 кг
Б4		3	3 702 1 4 4-30 1 02 03	ф12 А III гост 5781-82, ℓ=2640	3	7,0 кг
Б4		4	3 702 1-4 4-29 1 01 02	ф4 Вр I гост 6727-80, ℓ=1150	13	1,5 кг

ГИП	Простосердов		
Н контр	Дрочева		
Нач отд	Резниковский		
Гл спец	Курдюмов		12.84
Вед инж	Чернявская		

3 702.1-4. 4-30.1 02.00

Сетка арматурная гнутая С23

Стадия	Масса	Масштаб
Р	21,3 кг	1:25
Лист	Листов 1	

ЦНИИПромзерноПроект

23221-01 ВЗ

Формат А4

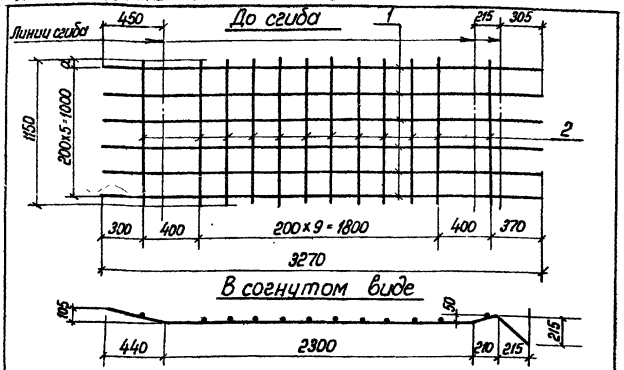

Обозначение	Марка	a мм
3.702.1-4.4-30.1.03.00	с24	75
-01	с25	130
-02	с26	20

Формат	Зона	Поз.	Обозначение	Наименование	Кол.	Примечан.
				Документация		
А4			3.702.1-4.4.00.0.00.ОТО	Техническое описание		
				Детали		
Б4		1	3.702.1-4.4-30.1.03.01	ф10 AIII ГОСТ 5781-82; ℓ=3270	6	12,1 кг
Б4		2	3.702.1-4.4-29.1.01.02	ф4 BpI ГОСТ 6727-80; ℓ=1150	12	1,4 кг

ГИП	Простогородов		
Н.контр.	Дрочева		
Изучил	Резниковский		
Ст.спец.	Кудюмов		
Вед.инж.	Чернявская		

3.702.1-4.4-30.1.03.00

Сетка арматурная гнутая С24÷С26

Стадия	Масса	Масштаб
Р	13,5 кг	1:25
Лист	Листов 1	

ЦНИИПромзерноПроект

Формат А4

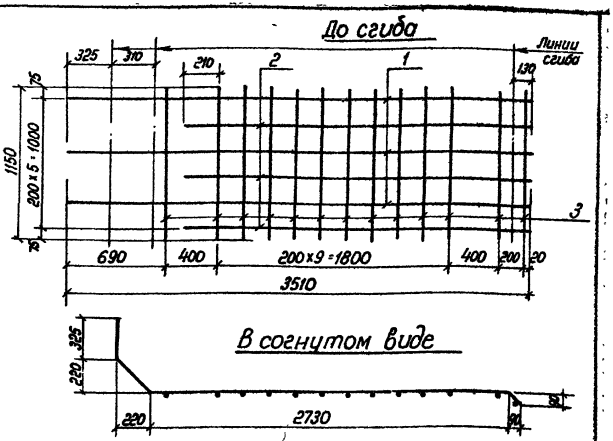

Формат	Зона	Поз.	Обозначение	Наименование	Кол.	Примечан.
				Документация		
А4			3.702.1-4.4-00.0.00.ОТО	Техническое описание		
				Детали		
Б4		1	3.702.1-4.4-30.1.04.01	ф10 AIII ГОСТ 5781-82; ℓ=3510	3	6,5 кг
Б4		2	3.702.1-4.4-30.1.04.02	ф10 AIII ГОСТ 5781-82; ℓ=2630	3	4,9 кг
Б4		3	3.702.1-4.4-29.1.01.02	ф4 BpI ГОСТ 6727-80; ℓ=1150	13	1,5 кг

ГИП	Простогородов		
Н.контр.	Дрочева		
Изучил	Резниковский		
Ст.спец.	Кудюмов		
Вед.инж.	Чернявская		

3.702.1-4.4-30.1.04.00

Сетка арматурная гнутая С27

Стадия	Масса	Масштаб
Р	12,9 кг	1:25
Лист	Листов 1	

ЦНИИПромзерноПроект

23221-01 60

Формат А4

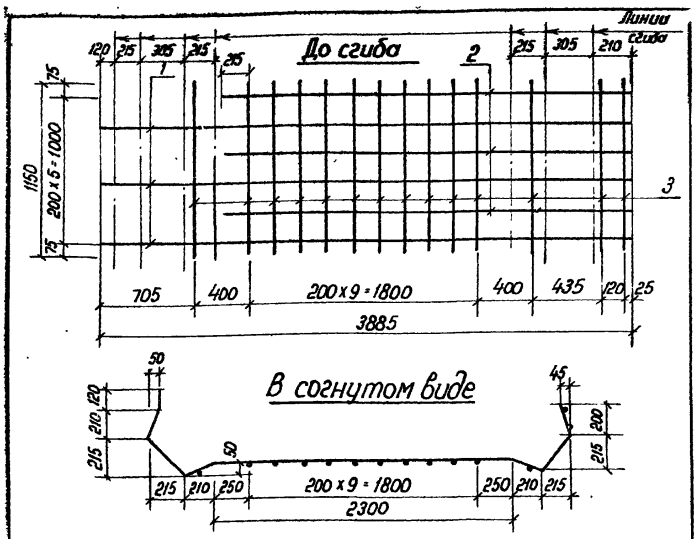

Формат	Зона	Поз.	Обозначение	Наименование	Кол	Примеч
				Документация		
А4			3.702.1-4. 4-00.0.00.0ТО	Техническое описание		
				Детали		
Б4		1	3.702.1-4. 4-30.1.05.01	ф10AIII ГОСТ 5781-82, ℓ=3885	3	7,2 кг
Б4		2	3.702.1-4. 4-30.1.05.02	ф10AIII ГОСТ 5781-82; ℓ=3020	3	5,6 кг
Б4		3	3.702.1-4. 4-29.1.01 02	ф4ВрI ГОСТ 6727-80; ℓ=1150	14	1,6 кг

ГИП	Простосердов	
Н.контр.	Драчева	
Нач.отд	Резниковский	
Гл.спец	Курдюмов	
Вед.инж.	Чернявская	

3.702.1-4. 4-30.1.05.00

Сетка арматурная гнутая С28

Стадия	Масса	Масштаб
Р	14,4 кг	1:25
Лист	Листов 1	

ЦНИИПромзернопроект

Формат А4

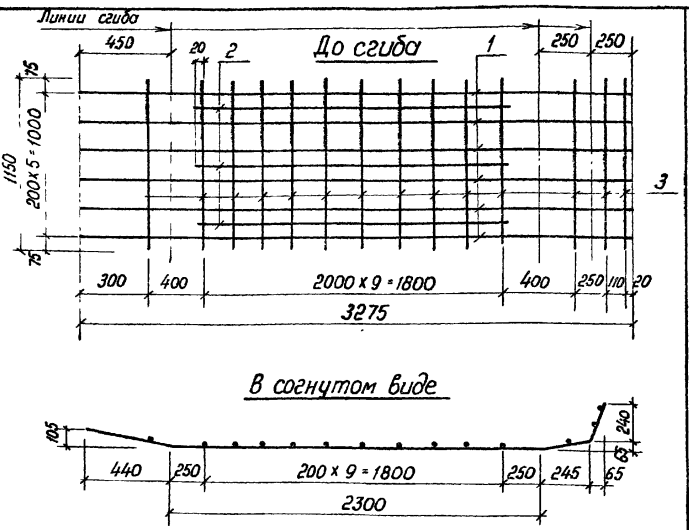

Формат	Зона	Поз.	Обозначение	Наименование	Кол	Примеч.
				Документация		
А4			3.702.1-4. 4-00.0 00 0ТО	Техническое описание		
				Детали		
Б4		1	3.702.1-4. 4-30.1.06.01	ф12AIII ГОСТ 5781-82; ℓ=3275	6	17,4 кг
Б4		2	3.702.1-4. 4-30.1 02 02	ф10AIII ГОСТ 5781-82; ℓ=1840	3	3,4 кг
Б4		3	3.702 1-4. 4-29 1 01.02	ф4ВрI ГОСТ 6727-80, ℓ=1150	14	1,6 кг

ГИП	Простосердов	
Н.контр	Драчева	
Нач.отд	Резниковский	
Гл.спец	Курдюмов	
Вед.инж.	Чернявская	

3.702.1-4. 4-30.1.06.00

Сетка арматурная гнутая С29

Стадия	Масса	Масштаб
Р	22,4 кг	1:25
Лист	Листов 1	

ЦНИИПромзернопроект

Формат А4

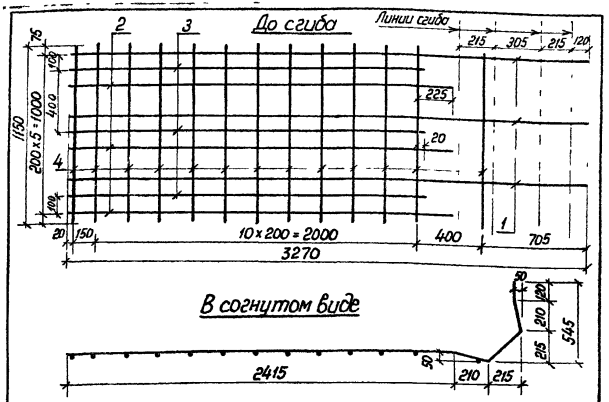

Формат	Зона	Поз	Обозначение	Наименование	Кол	Примеч.
				Документация		
А4			3.702 1-4. 4-00 00 ото	Техническое описание		
				Детали		
Б4		1	3 702 1-4. 4-30.1 07 01	ф12 А III ГОСТ 5781-82 , ℓ=3270	3	8,7 кг
Б4		2	3 702 1-4. 4-30 1 07 02	ф12 А III ГОСТ 5781-82; ℓ=2390	3	6,4 кг
Б4		3	3 702 1-4. 4-30. 1 02 02	ф10 А III ГОСТ 5781-82, ℓ=1840	3	3,4 кг
Б4		4	3 702 1-4. 4-29. 1. 01. 02	ф4 Вр I ГОСТ 6727-80 , ℓ=1150	13	1,4 кг

3 702 1-4.4-30.1.07 00

Сетка арматурная гнутая С30

Стадия	Масса	Масштаб
Р	19,9 кг	1 25
Лист	Листов 1	

ЦНИИПРОМЗЕРНОПРОЕКТ

ГИП	Простосердов	
Н контр	Трочева	
Нач отд	Резниковский	
Ст спец	Курдюмов	
Вед инж	Чернявская	

Формат А4

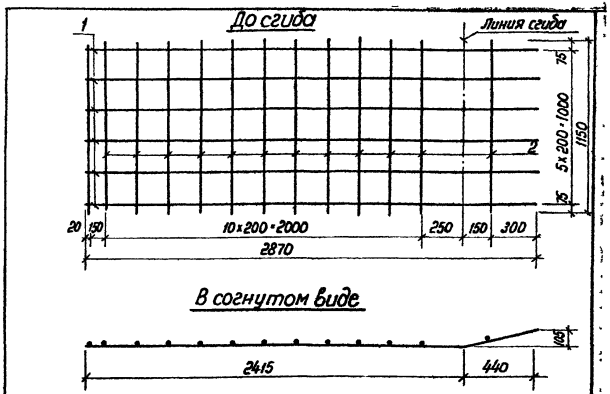

Формат	Зона	Поз	Обозначение	Наименование	Кол	Примеч.
				Документация		
А4			3.702.1-4. 4-00 00 ото	Техническое описание		
				Детали		
Б4		1	3 702 1-4. 4-30 1 08 01	ф10 А III ГОСТ 5781-82 , ℓ=2870	6	10,6 кг
Б4		2	3.702 1-4. 4-29.1 01 02	ф4 Вр I ГОСТ 6727-80, ℓ=1150	13	1,4 кг

3.702.1-4. 4-30.1.08.00

Сетка арматурная гнутая С31

Стадия	Масса	Масштаб
Р	12,0 кг	1:25
Лист	Листов 1	

ЦНИИПРОМЗЕРНОПРОЕКТ

ГИП	Простосердов	
Н контр	Трочева	
Нач отд	Резниковский	
Ст спец	Курдюмов	
Вед инж	Чернявская	

Формат А4

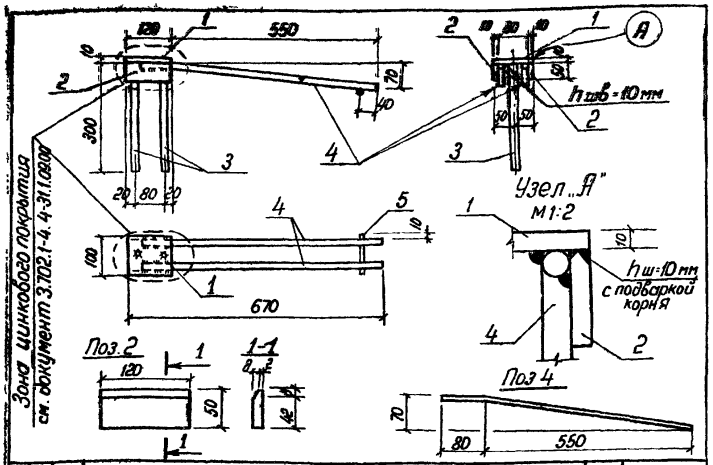

Формат	Зона	Поз.	Обозначение	Наименование	Кол	Примеч
				Документация		
А4			3.702.1-4.4-00.0 00.0ТО	Техническое описание		
				Детали		
Б4		1	3.702.1-4.4-30 1 09 01	Полоса Б-2 10×100 ГОСТ 103-76, ℓ=120 Вст3кп2 ГОСТ 535-79	1	0,9кг
Б4		2	3 702.1-4. 4-30.1 09.02	Полоса Б-2 10×50 ГОСТ 103-76 ℓ=120 Вст.3 кп2 ГОСТ 535 79	2	0,9кг
Б4		3	3 702.1-4. 4-30.1 09 03	ф14АIII ГОСТ 5781-82, ℓ=300	2	0,7 кг
Б4		4	3.702.1-4. 4-30.1 09 04	ф14АIII ГОСТ 5781-82, ℓ=635	2	1,5 кг
Б4		5	3.702.1-4. 4-30 1.09.05	ф4ВрI ГОСТ 6727-80; ℓ=90	1	0,1 кг

		3.702 1-4. 4-30.1.09.00	
Изделие закладное М2	Стадия	Масса	Масштаб
	Р	4,1кг	1:10
	Лист	Листов 1	
	цниипромзернопроект		

ГИП	Простосердов	
Н контр	Дрочева	
Нач отд	Резниковский	
Гл спец	Курдюмов	
Вед инж	Чернявская	

Формат А4

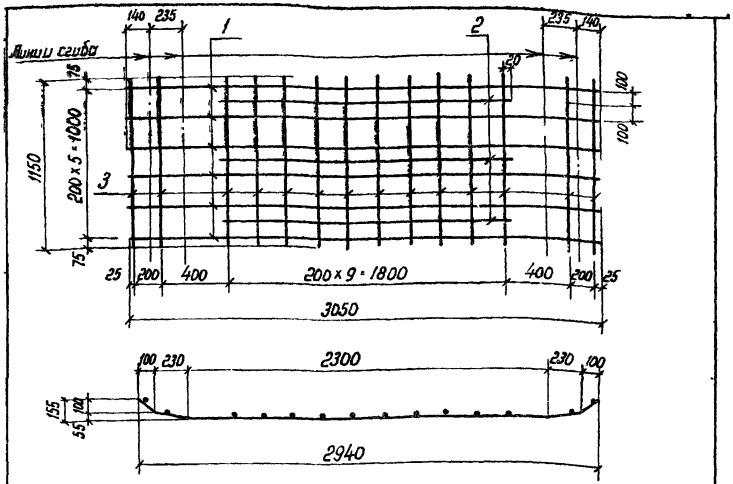

Формат	Зона	Поз.	Обозначение	Наименование	Кол	Примечан
				Документация		
А4			3.702 1-4 4-00 0 0.0ТО	Техническое описание		
				Детали		
Б4		1	3.702 1-4. 4-31 1.01 01	ф12АIII ГОСТ 5781-82; ℓ=3050	6	16,3 кг
Б4		2	3.702 1-4. 4-30 1 02 02	ф10АIII ГОСТ 5781-82, ℓ=1840	3	3,4 кг
Б4		3	3.702 1-4. 4-29 1 01 02	ф4ВрI ГОСТ 6727-80, ℓ=1150	14	1,4 кг

		3.702 1-4. 4-31 1.01.00	
Сетка арматурная гнутая С32	Стадия	Масса	Масштаб
	Р	21,1кг	1:25
	Лист	Листов 1	
	цниипромзернопроект		

ГИП	Простосердов
Н контр	Дрочева
Нач отд	Резниковский
Гл спец	Курдюмов
Вед инж	Чернявская

23221-01 63

Формат А4

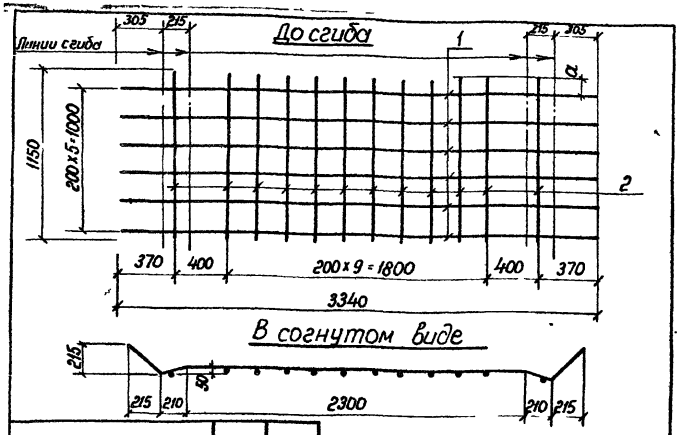

Обозначение	Марка	a мм
3702.1-4. 4-31 1.02.00	С33	75
-01	С34	130

Формат	Зона	Поз	Обозначение	Наименование	Кол	Примечан
				Документация		
А4			3702 1-4. 4-00.0 0 ОТО	Техническое описание		
				Детали		
Б4		1	3702.1-4 4-31 1 02 01	ф10А III ГОСТ 5781 82, ℓ=3340	6	12,4 кг
Б4		2	3702 1-4. 4-29.1.01 02.	ф4Вр I ГОСТ 6727-80, ℓ=1150	12	1,4 кг

3.702 1-4. 4-31 1 02 00

Сетка арматурная гнутая С33, С34

Стадия	Масса	Масштаб
Р	13,8 кг	1:25
Лист	Листов 1	

ЦНИИПРОМЗЕРНОПРОЕКТ

ГИП	Простосердов	
Н контр	Драчева	
Нач отд	Резниковский	
Гл спец	Курдюмов	
Вед инж	Чернявская	

Формат А4

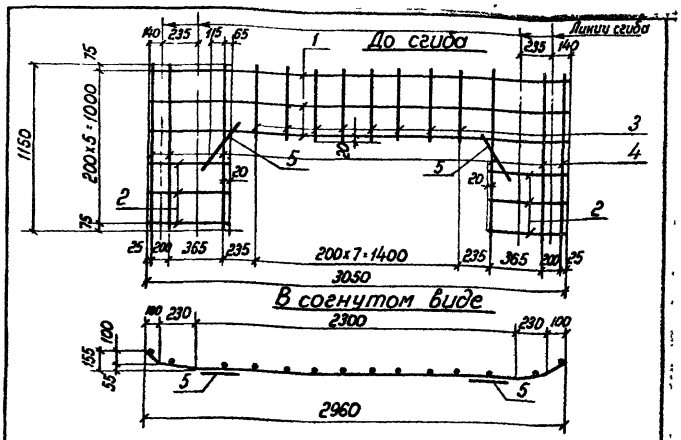

Формат	Зона	Поз	Обозначение	Наименование	Кол	Примеч
				Документация		
А4			3702 1-4.4-00.0.0 ОТО	Техническое описание		
				Детали		
Б4		1	3702 1-4. 4-31 1 01. 01	ф10А III ГОСТ 5781-82, ℓ=3050	3	5,6 кг
Б4		2	3702.1-4 4-31 1 03 01	ф10А III ГОСТ 5781-82, ℓ=610	6	2,2 кг
Б4		3	3702 1-4 4-31 1 03 02	ф4Вр I ГОСТ 6727-80, ℓ=490	8	0,4 кг
Б4		4	3.702 1-4. 4-29.1 01 02	ф4Вр I ГОСТ 6727-80, ℓ=1150	6	0,5 кг
Б4		5	3.702 1-4. 4-31 1 03 03	ф4Вр I ГОСТ 6727-80, ℓ=330	2	0,1 кг

3702 1-4. 4-31 1. 03.00

Сетка арматурная гнутая С35

Стадия	Масса	Масштаб
Р	8,8 кг	1:25
Лист	Листов 1	

ЦНИИПРОМЗЕРНОПРОЕКТ

ГИП	Простосердов	
Н контр	Драчева	
Нач отд	Резниковский	
Гл спец	Курдюмов	
Вед инж	Чернявская	

2 3221-01 Б4

Формат А4

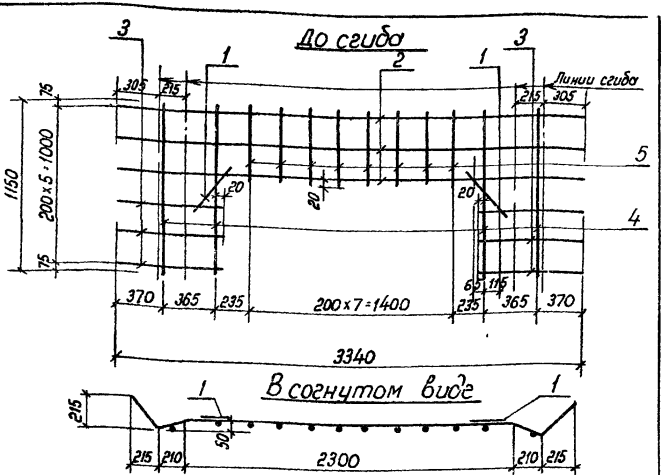

Формат	Зона	Поз	Обозначение	Наименование	Кол	Примеч
				Документация		
А4			3 702 1-4. 4-00 0 0 ОТО	Техническое описание		
				Детали		
		1	3 702 1-4. 4-31 1 03 03	ф4 Вр I ГОСТ 6727-80, ℓ-330	2	0,1 кг
Б4		2	3 702 1-4. 4-31 1 02 01	ф10 А III ГОСТ 5781-82, ℓ-3340	3	6,2 кг
Б4		3	3 702 1-4. 4-31 1 04 01	ф10 А III ГОСТ 5781-82, ℓ-755	6	2,8 кг
Б4		4	3 702 1-4 4-29 1 01 02	ф4 Вр I ГОСТ 6727-80, ℓ-1150	4	0,5 кг
Б4		5	3 702 1-4. 4-31 1 03 02	ф4 Вр I ГОСТ 6727-80; ℓ-490	8	0,4 кг

ГИП	Простосердов		
Н контр	Драчева		
Нач отд	Резниковский		
Гл спец	Курдюмов		12.84
Вед инж	Чернявская		

3.702.1-4. 4-31 1 04 00

Сетка арматурная гнутая С36

Стадия	Масса	Масштаб
Р	10,0 кг	1:25

Лист | Листов 1

цниипромзернопроект

Формат А4

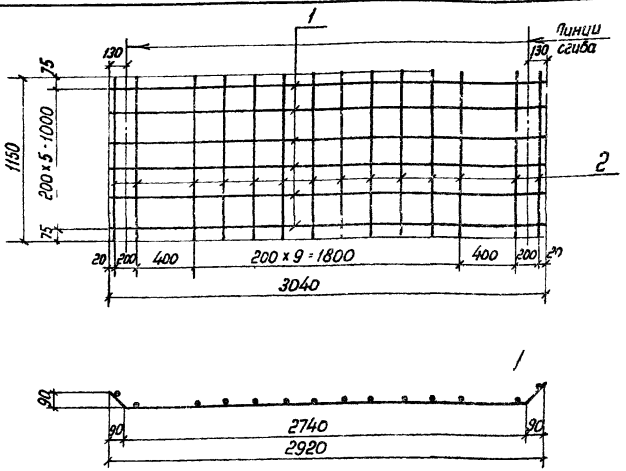

Формат	Зона	Поз	Обозначение	Наименование	Кол	Примечан
				Документация		
А4			3 702 1-4 4-00 0 0 ОТО	Техническое описание		
				Детали		
Б4		1	3 702 1-4 4 31 1 05 01	ф10 А III ГОСТ 5781-82, ℓ-3040	6	11,3 кг
Б4		2	3 702.1-4. 4-29 1 01 02	ф4 Вр I ГОСТ 6727-80; ℓ-1150	14	1,6 кг

ГИП	Простосердов		
Н контр	Драчева		
Нач отд	Резниковский		
Гл спец	Курдюмов		12.84
Вед инж	Чернявская		

3.702 1-4 4-31.1 05.00

Сетка арматурная гнутая С37

Стадия	Масса	Масштаб
Р	12,9 кг	1 25

Лист | Листов 1

цниипромзернопроект

23221-01 65

Формат А4

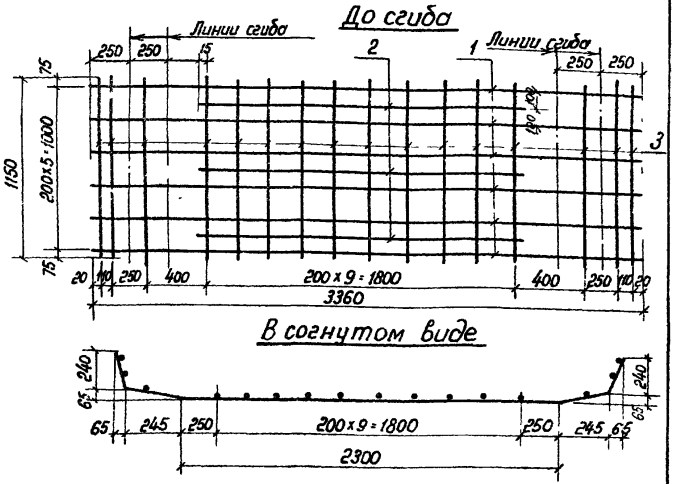

Формат	Зона	Поз.	Обозначение	Наименование	Кол	Примеч
				Документация		
А4			3.702.1-4. 4-00.0. 0 ОТО	Техническое описание		
				Детали		
Б4		1	3 702 1-4. 4-31. 1.06.01	ф12А III ГОСТ 5781-82 ; ℓ=3360	6	17,8 кг
Б4		2	3 702.1-4. 4-30. 1 02 02	ф10А III ГОСТ 5781-82, ℓ=1830	3	3,4 кг
Б4		3	3 702 1-4. 4-29 1.01 02	ф4 Вр I ГОСТ 6727-80, ℓ=1150	16	1,8 кг

			3.702.1-4. 4-31. 1.06.00		
			Сетка арматурная гнутая С38	Стадия: Р	Масса: 23,0кг
				Масштаб: 1:25	
ГИП	Простосердов			Лист	Листов 1
Н контр	Драчева				
Нач отд	Резниковский			ЦНИИПРОМЗЕРНОПРОЕКТ	
Ст спец	Курдюмов				
Вед инж	Чернявская				

Формат А4

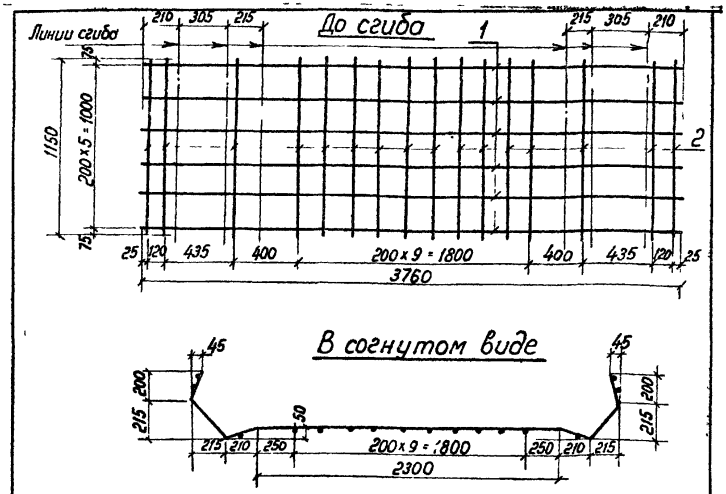

Формат	Зона	Поз.	Обозначение	Наименование	Кол	Примеч.
				Документация		
А4			3.702.1-4. 4-00.0. 0.ОТО	Техническое описание		
				Детали		
Б4		1	3.702.1-4. 4-31.1.07 01	ф10А III ГОСТ 5781-82, ℓ=3760	6	13,9 кг
Б4		2	3.702.1-4. 4-29 1 01 02	ф4 Вр I ГОСТ 6727-80, ℓ=1150	16	1,8 кг

			3.702.1-4. 4-31 1.07.00		
			Сетка арматурная гнутая С39	Стадия: Р	Масса: 15,7кг
				Масштаб: 1:25	
ГИП	Простосердов			Лист	Листов 1
Н контр	Драчева				
Нач отд	Резниковский			ЦНИИПРОМЗЕРНОПРОЕКТ	
Ст спец	Курдюмов				
Вед инж	Чернявская				

Формат А4

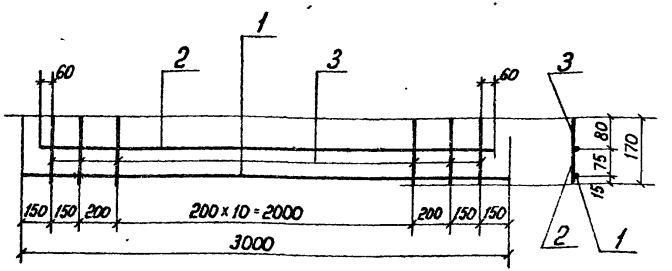

Формат	Зона	Поз.	Обозначение	Наименование	Кол.	Примечание
				Документация		
А4			3.702.1-4. 4-00.0.00.0ТО	Техническое описание		
				Детали		
Б4		1	3.702.1-4. 4-31.1 08 01	ф4 Вр I ГОСТ 6727-80; ℓ=3000	1	0,3 кг
Б4		2	3.702.1-4. 4-31.1.08.02	ф4 Вр I ГОСТ 6727-80; ℓ=2820	1	0,3 кг
Б4		3	3 702.1-4. 4-29.1.12 01	ф4 Вр I ГОСТ 6727-80; ℓ=170	15	0,2 кг

ГИП	Простосердов	
Н контр.	Дрочева	
Нач. отд	Резниковский	
Гл. спец	Курдюмов	
Вед. инж	Чернявская	

3.702.1-4.4-31.1. 08.00

Сетка арматурная С40

Стадия	Масса	Масштаб
Р	0,8 кг	1:20
Лист		Листов 1

ЦНИИПРОМЗЕРНОПРОЕКТ

Формат А4

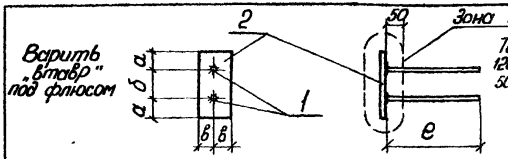

Обозначение	Марка	Размеры в мм				Масса, кг.
		а	б	в	е	
3.702.1-4. 4-31.1.09 00	М3	30	60	35	200	0,6
-01	М4	63	54	60	250	1,7

Формат	Зона	Поз.	Обозначение	Наименование	Кол	Примеч.
				Документация		
А4			3 702.1-4 . 4-00 0 00.0 ТО	Техническое описание		
				Переменные данные для исполнения		
				3.702.1-4 4-31.1.09 00		для М3
				Детали		
Б4		1	3. 702.1-4. 4-31 1 09 01	ф10 А III ГОСТ 5781-82, ℓ=200	2	0,ℓ кг
Б4		2	3 702.1-4. 4-31 1 09 02	Полоса Б-2 6х70 ГОСТ 103-76, ℓ=120 Вст3кп2 ГОСТ 535-79	1	0,4 кг
				3.702.1-4. 4-31.1 09 00-01		для М4
				Детали		
Б4		1	3 702.1-4. 4-31. 1 09 03	ф10 А III ГОСТ 5781-82; ℓ=250	2	0,3 кг
Б4		2	3.702.1-4. 4-31 1 09 04	Полоса Б-2 8х120 ГОСТ 103-76 ℓ=180 Вст3 кп2 ГОСТ 535-79	1	1,4 кг

ГИП	Простосердов	
Н контр	Дрочева	
Нач. отд	Резниковский	
Гл спец	Курдюмов	
Вед инж	Чернявская	

3.702.1-4. 4.31. 1. 09.00

Изделие закладное М3, М4

Стадия	Масса	Масштаб
Р	см табл	1:5
Лист		Листов 1

ЦНИИПРОМЗЕРНОПРОЕКТ

23221-01 67

Формат А4

Формат	Зона	Поз.	Обозначение	Наименование	Кол.	Примеч.
				Документация		
А4			3.702.1-4. 4-32 1 01 00 СБ	Сборочный чертеж		
А4			3.702.1-4. 4-00 0.00.0 ТО	Техническое описание		
			Переменные данные для исполнений			
				3.702.1-4. 4-32 1 01 00		для С41
				Детали		
БЧ		1	3.702.1-4.4-32.1.01.01	ф14А III ГОСТ 5781-82; е=2530	6	18,3 кг
БЧ		2	3.702.1-4.4-29.1.01.02	ф4 Вр I ГОСТ 6727-80; е=1150	11	1,3 кг
				3.702.1-4. 4-32 1.01.00-01		для С42
				Детали		
БЧ		1	3.702 1-4. 4-32. 1 01. 02	ф10А III ГОСТ 5781-82; е=2800	6	10,4 кг
БЧ		2	3.702.1-4. 4-29.1. 01.02	ф4 Вр I ГОСТ 6727-80, е=1150	12	1,4 кг
				3.702.1-4. 4-32. 1 01.00-02		для С43
				Детали		
БЧ		1	3 702.1-4. 4-32.1.01 03	ф10А III ГОСТ 5781-82, е=1280	6	4,7 кг
БЧ		2	3.702.1-4. 4-29.1.01.02	ф4 Вр I ГОСТ 6728-80, е=1150	6	0,7 кг

3.702.1-4. 4-32 1. 01. 00

ГИП	Простосердов		
Н контр	Драчева		
Нач отд	Резниковский		
Гл спец	Курдюмов		18.84
Вед инж	Чернявская		

Сетка арматурная С41 ÷ С43

Стадия	Лист	Листов
Р		1

цниипромзернопроект

Формат А4

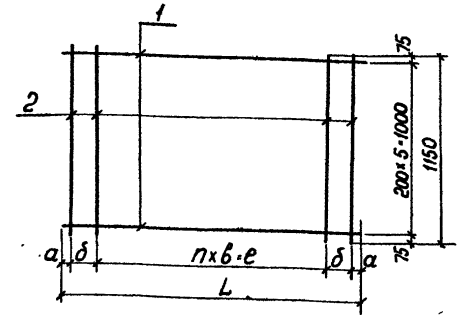

Обозначение	Марка	Размеры в мм						Масса, кг
		а	б	в	е	L	п	
3.702.1-4. 4-32.1.01.00	С41	20	250	250	2000	2540	8	19,6
-01	С42	25	250	250	2250	2800	9	11,8
-02	С43	20	250	250	750	1290	3	5,4

3.702 1-4. 4-32. 1. 01. 00 СБ

ГИП	Простосердов		
Н контр	Драчева		
Нач отд	Резниковский		
Гл спец	Курдюмов		18.84
Вед инж	Чернявская		

Сетка арматурная С41 ÷ С43 Сборочный чертёж

Стадия	Масса	Масштаб
Р	см. табл.	—
Лист	Листов 1	

цниипромзернопроект

23221-01 68

Формат А4

До сгиба

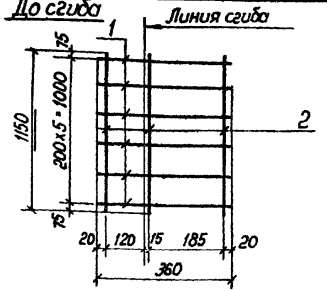

В согнутом виде

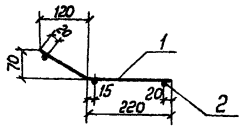

Формат	Зона	Поз	Обозначение	Наименование	Кол	Примеч
				Документация		
А4			3.702 1-4.4-00 0 0 ОТО	Техническое описание		
				Детали		
Б4		1	3.702 1-4.4-33 1 01 01	ф4 Вр I гост 6727-80, ℓ=360	6	0,2 кг
Б4		2	3 702 1-4. 4-29 1 01 02	ф4 Вр I гост 6727-80, ℓ=1150	3	0,3 кг

	3.702 1-4 4-33 1 01 00	
Сетка арматурная гнутая С44	Стадия: Р; Масса: 0,5 кг; Масштаб: 1:10	
	Лист	Листов 1
ГИП Простосердов; н контр Дрочева; Нач отд Резниковский; Гл спец Курдюмов; Вед инж Чернявская	цниипромзернопроект	

Формат А4

До сгиба

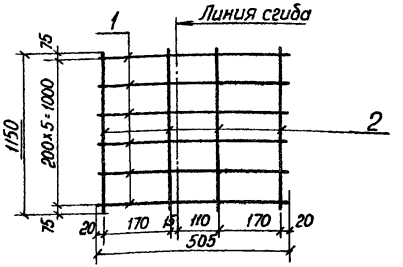

В согнутом виде

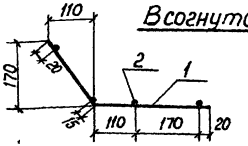

Формат	Зона	Поз	Обозначение	Наименование	Кол	Примеч
				Документация		
А4			3 702 1-4.4-00 0 0 ОТО	Техническое описание		
				Детали		
Б4		1	3 702 1-4.4-33 1 02 01	ф4 Вр I гост 6727-80, ℓ=505	6	0,3 кг
Б4		2	3 702 1-4 4-29 1 01 02	ф4 Вр I гост 6727 80, ℓ=1150	4	0,5 кг

	3 702 1-4. 4-33 1 02 00	
Сетка арматурная гнутая С45	Стадия: Р; Масса: 0,8 кг; Масштаб: 1:10	
	Лист	Листов 1
ГИП Простосердов; н контр Дрочева; Нач отд Резниковский; Гл спец Курдюмов; Вед инж Чернявская	цниипромзернопроект	

Формат А4

Формат	Зона	Поз	Обозначение	Наименование	Кол	Примеч
				Документация		
А4			3.702.1-4.4-34 1 01 00 СБ	Сборочный чертеж		
А4			3.702.1-4.4-00 0.00.0 ТО	Техническое описание		
				Переменные данные для исполнений		
				3.702.1-4.4-34.1.01 00		для С46
				Детали		
Б4		1	3.702.1-4.4-34.1.01.01	ф4 Вр I ГОСТ 6727-80; ℓ=740	6	0,4 кг
Б4		2	3.702.1-4.4-29 1.01 02	ф4 Вр I ГОСТ 6727-80, ℓ=1150	6	0,7 кг
				3.702.1-4.4-34 1 01 00-01		для С47
				Детали		
Б4		1	3.702.1-4.4-34.1.01.02	ф4 Вр I ГОСТ 6727-80; ℓ=500	6	0,3 кг
Б4		2	3.702.1-4.4-29.1.01.02	ф4 Вр I ГОСТ 6727-80; ℓ=1150	4	0,5 кг

ГИП	Простосердов		3.702.1-4.4-34.1.01.00
Н контр	Дрочева		Сетка арматурная гнутая С46, С47
Нач отд	Резниковский		Стадия: Р; Лист; Листов 1
Гл спец	Курдюмов		ЦНИИПРОМЗЕРНОПРОЕКТ
Вед инж	Чернявская		

Формат А4

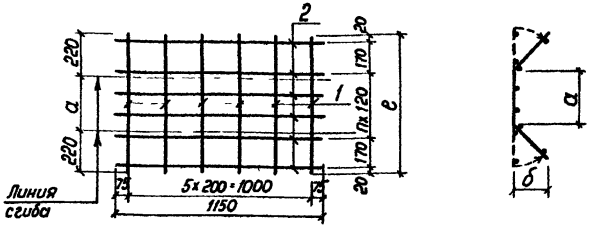

Обозначение	Марка	n	Размеры, мм			Масса
			а	δ	ℓ	кг
3.702.1-4.4-34.1.01.00	С46	3	300	189	740	1,1
-01	С47	1	60	114	500	0,8

ГИП	Простосердов		3.702.1-4.4-34.1.01.00 СБ
Н контр	Дрочева		Сетка арматурная гнутая С46, С47 Сборочный чертеж
Нач отд	Резниковский		Стадия: Р; Масса: см. табл.; Масштаб
Гл спец	Курдюмов		Лист; Листов 1
Вед инж	Чернявская		ЦНИИПРОМЗЕРНОПРОЕКТ

23221-01 70

Формат А4

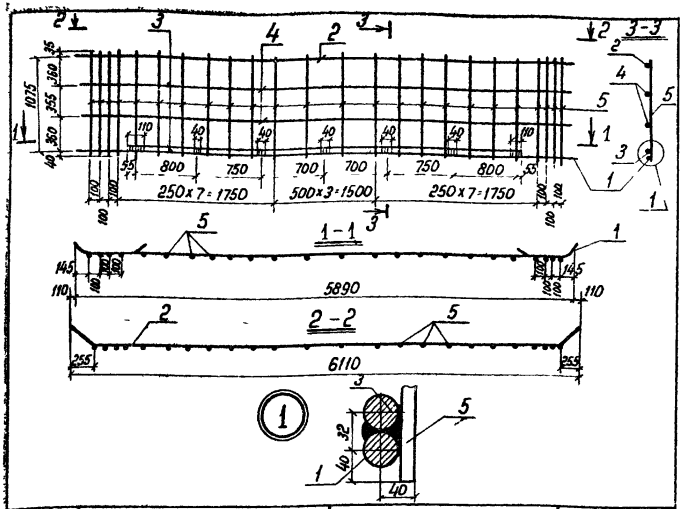

Формат	Зона	Поз	Обозначение	Наименование	Кол	Примеч
				Документация		
А4			3.702.1-4.4-000.000 ТО	Техническое описание		
				Детали		
А4		1	3.702.1-4.4-35.1.01.01	Отдельный стержень	1	
А4		2	-01		1	
Б4		3	3.702.1-4.4-35.1.01.02	ф32 А III ГОСТ 5781-82, ℓ=4610	1	29,1 кг
Б4		4	3.702.1-4.4-35.1.01.03	ф14 А II ГОСТ 5781-82, ℓ=5760	2	13,9 кг
Б4		5	3.702.1-4.4-35.1.01.04	ф14 А II ГОСТ 5781-82; ℓ=1150	24	33,4 кг

ГИП	Простосердов	
Н контр	Драчева	
Нач отд	Резниковский	
Гл спец	Курдюмов	
Вед инж	Чернявская	

3.702.1-4.4-35.1.01.00

Сетка арматурная С48

Стадия	Масса	Масштаб
Р	143,5кг	
Лист	Листов 1	

ЦНИИПРОМЗЕРНОПРОЕКТ

Формат А4

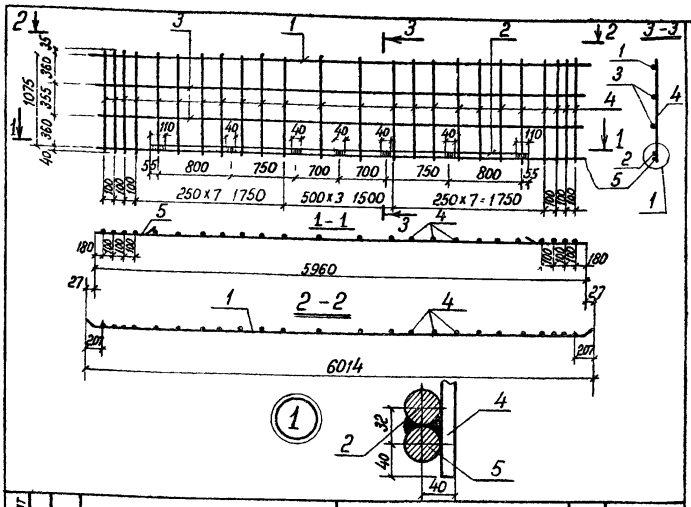

Формат	Зона	Поз	Обозначение	Наименование	Кол	Примеч
				Документация		
А4			3.702.1-4.4.000.000 ТО	Техническое описание		
				Детали		
А4		1	3.702.1-4.4-35.1.01.01-02	Стержень гнутый	1	
Б4		2	3.702.1-4.4.35.1.01.02	ф32 А III ГОСТ 5781-82, ℓ=4610	1	29,1 кг
Б4		3	3.702.1-4.4.35.1.01.03	ф14 А II ГОСТ 5781-82, ℓ=5760	2	13,9 кг
Б4		4	3.702.1-4.4-35.1.01.04	ф14 А II ГОСТ 5781-82, ℓ=1150	24	33,4 кг
Б4		5	3.702.1-4.4-35.1.02.01	ф32 А III ГОСТ 5781-82, ℓ=5960	1	37,6 кг

ГИП	Простосердов	
Н контр	Драчева	
Нач отд	Резниковский	
Гл спец	Курдюмов	
Вед инж	Чернявская	

3.702.1-4.4-35.1.02.00

Сетка арматурная С49

Стадия	Масса	Масштаб
Р	143,3кг	
Лист	Листов 1	

ЦНИИПРОМЗЕРНОПРОЕКТ

23221-01 71

Формат А4

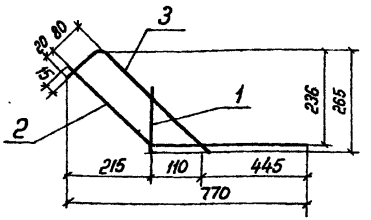

Формат	Зона	Поз	Обозначение	Наименование	Кол	Примечан.
				Документация		
А4			3.702.1-4.4-00.0.00.ТО	Техническое описание		
				Детали		
Б.ч		1	3.702.1-4.4-35.1.03.01	ф14 А II ГОСТ 5781-82, ℓ=180	1	0,2 кг
А4		2	3.702.1-4.4-35.1.01.01-03	Отдельный стержень	1	
А4		3	-04		1	

ГИП	Простосердов		
Н.контр	Драчева		
Нач.отд	Резниковский		
Гл.спец	Курд-мов		12.84
Вед.инж	Чернявская		

3.702.1-4.4-35.1 03.00

Каркас плоский КР1

Стадия	Масса	Масштаб
Р	1,8 кг	1:10
Лист		Листов 1

ЦНИИПромзерноПроект

Формат А4

Рис.1

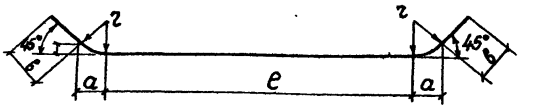

Рис.2

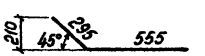

Рис.3

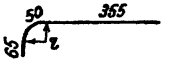

Размеры даны по внутренним габаритам стержней.

Обозначение	Рис	Размеры в мм: ф	a	в	h	r	e	Длина заготовки	Масса кг
3.702.1-4.4-35.1.01.01	1	32 А III	110	30	45	160	5580	5890	37,2
-01		28 А III	100	195	40	140	5600	6210	30,0
-02		28 А III	100	110	40	140	5620	6060	29,3
-03	2	14 А II	—	—	—	—	—	850	1,0
-04	3	14 А II	—	—	—	30	—	470	0,6

ГИП	Простосердов		
Н.контр	Драчева		
Нач.отд	Резниковский		
Гл.спец	Курдюмов		12.84
Вед.инж	Чернявская		

3.702.1-4.4-35 1.01.01

Стержень гнутый

Стадия	Масса	Масштаб
Р	Сп. табл	
Лист		Листов 1

Горячекатанная арматурная сталь ГОСТ 5781-82

ЦНИИПромзерноПроект

23221-01 72

Формат А4

Марка элемента	Изделия арматурные											Изделия закладные													Общий расход, кг
	Арматура класса										Всего	Арматура класса							Прокат марки							Всего	
	A III				A I				Bp I			A III				Bp I			B ст 3 кп 2								
	ГОСТ 5781-82				ГОСТ 5781-82				ГОСТ 6727-80			ГОСТ 5781-82				ГОСТ 6727-80			ГОСТ 103-76				ГОСТ 8240-72					
	ф10	ф12	—	Итого	ф10	ф12	ф14	Итого	ф4	—	Итого	ф10	ф14	—	Итого	ф4	—	Итого	-6х70	-10х50	-10х100	Итого	С8	С10	—	Итого		
СБО3.1-1, СБО3 1А-1	94,0			94,0			6,4	6.4	23,9		23,9	124,3																124,3
СБО3.1-1-1, СБО3 1А-1-1	92,4			92,4			6,4	6,4	24,4		24,4	123,2																123,2
СБО3 1-1-2, СБО3.1А-1-2	90,8			90,8			6,4	6,4	24,9		24,9	122,1																122,1
СБО3.1-1-3, СБО3.1А-1-3	90,8			90,8			6,4	6,4	24,9		24,9	122,1																122,1
СБО 3. 1-1-4	70,8			70,8			6,4	6,4	19,6		19,6	96,8	3,3			3,3	0,2		0,2					16,5	39,5		56,0	59,5	156,3
СБО3. 1-1-5	73,3			73,3			6,4	6,4	20,3		20,3	100,0	3,3			3,3	0,2		0,2					16,5	39,5		56,0	59,5	159,5
СБО 3. 3-1	93,9			93,9			6,4	6,4	25,9		25,9	126,2																126,2
СБО3. 3-1-1	92,3			92,3			6,4	6,4	26,6		26,6	125,3																125,3
СБО 3. 3-1-2	92,3			92,3			6,4	6,4	26,6		26,6	125,3																125,3
СБО3. 3-1-3	92,3			92,3			6,4	6,4	26,6		26,6	125,3																125,3
СБО 3. 2-2	93,9			93,9			6,4	6,4	28,6		28,6	128,9																128,9
СБО3. 2-2-1	92,3			92,3			6,4	6,4	29,1		29,1	127,8																127,8
СБО 3. 2-2-2	92,3			92,3			6,4	6,4	29,1		29,1	127,8																127,8
СБУ3. 1-1	31,0	32,8		63,8		3,3		3,3	12,2		12,2	79,3																79,3
СБУ3. 5-1	32,4	34,8		67,2		3,3		3,3	14,9		14,9	85,4																85,4
СБУ3. 3-1	29,5	31,5		61,0		3,3		3,3	10,1		10,1	74,4		4,4		4,4	0,2		0,2		1,8	1,8	3,6				8,2	82,6
СБУ3. 4-1	29,5	31,5		61,0		3,3		3,3	10,1		10,1	74,4		4,4		4,4	0,2		0,2		1,8	1,8	3,6				8,2	82,6
СБУ3. 2-2	47,0			47,0		3,3		3,3	16,9		16,9	67,2																67,2
СП3. 1-1	15,8	16,3		32,1	1,4			1,4	6,0		6,0	39,5																39,5
СП3. 1-1-1	16,8			16,8	1,4			1,4	5,2		5,2	23,4	0,6			0,6				1,2			1,2				1,8	25,2
СП3. 3-1	17,3	17,8		35,1	1,4			1,4	8,9		8,9	45,4																45,4
СП3. 2-1	23,7			23,7	1,4			1,4	8,4		8,4	33,5																33,5

ГИП	Простосердов	
Н. контр.	Драчева	
Нач. отд.	Резниковский	
Гл. спец.	Курдюмов	12.84
Вед инж	Чернявская	

3.702.1-4. 4.00.0.00.0 ВМС

Ведомость расхода стали

Стадия	Лист	Листов
Р	1	2

ЦНИИПРОМЗЕРНОПРОЕКТ

23221-01 73

Формат А3

Марка элемента	Изделия арматурные															Изделия закладные											Общий расход, кг
	Арматура класса														Всего	Арматура класса					Прокат марки					Всего	
	A III						A II		A I				Bp I			A III			Bp I		Вст3кп2 ГОСТ 535-79						
	ГОСТ 5781-82						ГОСТ 5781-82		ГОСТ 5781-82				ГОСТ 6727-80			ГОСТ 5781-82			ГОСТ 6727-80		ГОСТ 103-76						
	ф10	ф14	ф28	ф32		Итого	ф14	Итого	ф8	ф10	ф16	Итого	ф4	Итого		ф10	ф14	Итого	ф4	Итого	-8х120	-10х50	-10х70	-10х100	Итого		
СП 34		36,6				36,6				1,4		1,4	4.1	4,1	42,1		8,8	8,8	0,4	0,4		3,6		3,6	7,2	16,4	58,6
СП 35	20,8					20,8				1,4		1,4	4,6	4,6	26,8												26,8
СП 36	9,4					9,4			0,8			0,8	2,6	2,6	12,8												12,8
СБД 3.1									0,4			0,4	1,6	1,6	2,0												2,0
СБД 3.2									0,4			0,4	1.6	1,6	2,0												2,0
СБД 3.3									0.4			0,4	2,2	2,2	2,6												2,6
БС 31			59,3	133,0		192,3	146,7	146,7			4.6	4,6			343,6	2,1		2,1			9,8		1,4		11,2	13.3	356,9

gost.e-ecolog.ru