Типовые конструкции,
изделия и узлы зданий и сооружений

3.702.1-4

Унифицированные сборные железобетонные конструкции силосных сооружений предприятий по хранению и переработке зерна

Выпуск 1

Колонны

Рабочие чертежи.

23218
ЦЕНА 4-14

gost.e-ecolog.ru

Типовые конструкции,
изделия и узлы зданий и сооружений

Серия 3.702.1-4

Унифицированные сборные железобетонные конструкции силосных сооружений предприятий по хранению и переработке зерна

Выпуск 1

Колонны

Рабочие чертежи

Разработан ЦНИИПромзернопроект
Минхлебопродуктов СССР
Главный инженер института /О.К.Довгалло/
Главный инженер проекта /А.Н.Простосердов/

Утверждены протоколом Госстроя СССР от 13 мая 1988 г. № 28
Введены в действие с 1 августа 1988 г.

НИИЖБ Госстроя СССР
Зам. директора /Ю.П.Гуща/

© ЦИТП Госстроя СССР, 1988

Содержание

Обозначение	Наименование	Стр
	Содержание	2 5
3 702 1-4. 1-00 0 0 0.	Техническое описание	6-8
3 702 1-4. 1-01 0 0 00	Колонна железобетонная К3 1-1, К3 1-2,	
	К3 1-3, К3 1-4-1, К3 2-1, К3 3-1	9-11
3 702 1-4. 1-01 0 0 00СБ	Колонна железобетонная К3 1-1, К3 1-2, К3 1-3	
	К3 1-4-1, К3 2 1, К3 3 1 Сборочный чертеж	12
3.702 1-4. 1-01 1 0 00	Каркас пространственный КП1	13
3.702 1-4. 1-01 1 0 00СБ	Каркас пространственный КП1. Сборочный чертеж	14
3.702.1 4. 1-01 4 0. 00	Каркас пространственный КП19	15
3.702.1-4. 1-01 4 0 00СБ	Каркас пространственный КП19 Сборочный	
	чертеж	16
3.702 1-4, 1 01 1 1 00	Каркас плоский КР1, КР2, КР20	17 18
3.702 1 4 1-01 1 1 00СБ	Каркас плоский КР1, КР2 КР20 Сборочный	
	чертеж	19
3 702.1-4. 1-01 1 2 00	Сетка арматурная С1	20
3 702 1-4. 1-01 1 3 00	Сетка арматурная С2, С3	21
3 702 1-4. 1-01 1 3 00СБ	Сетка арматурная С2, С3, Сборочный	
	чертеж	22
3 702 1-4. 1 01 1 0 02	Стержень гнутый	23-24
3 702 1-4. 1 01 2 0 00	Каркас пространственный КП2	25
3 702 1 4. 1-01 2 0 00СБ	Каркас пространственный КП2 Сборочный	
	чертеж	26
3 702 1 4. 1-01 2 1 00	Каркас плоский КР3	27
3 702 1 4 1-01 3 0 00	Каркас пространственный КП3	28
3 702 1-4. 1-01 3 0 00СБ	Каркас пространственный КП3 Сборочный	
	чертеж	29
3 702 1 4 1-02 0 0 00	Колонна железобетонная К3 4 1 1, К3 4 2 1	
	К3 4 3 1, К3 4 4 1, К3.5 1 1, К3.6 1-1	
	К3 4 3 1, К3.4-4 1, К3.5-1-1, К3.6 1 1	30-32
3 702 1 4 1 02 0 0 00СБ	Колонна железобетонная К3 4 1 1, К3 4 2 1, К3 4 3 1	
	К3 4 4 1, К3.5 1 1, К3 6 1 1 Сборочный чертеж	33

Формат А4

Обозначение	Наименование	Стр.
3.702.1-4.1-02.1.0.00	Каркас пространственный КП 4	34
3.702.1-4.1-02.1.0.00СБ	Каркас пространственный КП4 Сборочный чертеж	35
3.702.1-4.1-02.1.1.00	Сетка арматурная С4	36
3.702.1-4.1-02.1.2.00	Сетка арматурная С5, С6	37
3.702.1-4.1-02.1.2.00	Сетка арматурная С5, С6. Сборочный чертеж.	38
3.702.1-4.1-02.2.0.00	Каркас пространственный КП5	39
3.702.1-4.1-02.2.0.00СБ	Каркас пространственный КП5. Сборочный чертеж.	40
3.702.1-4.1-02.3.0.00	Каркас пространственный КП6	41
3.702.1-4.1-02.3.0.00СБ	Каркас пространственный КП6. Сборочный чертеж.	42
3.702.1-4.1-02.3.1.00	Каркас плоский КР4	43
3.702.1-4.1-02.4.0.00	Каркас пространственный КП20	44
3.702.1-4.1-02.4.0.00СБ	Каркас пространственный КП20. Сборочный чертеж.	45
3.702.1-4.1-03.0.0.00	Колонна железобетонная К3.7-1; К3.7-1-2; К3.7-1-1; К3.8-1; К3.8-1-2; К3.8-1-1; К3.9-1; К3.9-1-2; К3.9-1-1	46-49
3.702.1-4.1-03.0.0.00СБ	Колонна железобетонная К3.7-1; К3.7-1-2; К3.7-1-1, К3.8-1, К3.8-1-2; К3.8-1-1; К3.9-1; К3.9-1-2; К3.9-1-1. Сборочный чертеж.	50-51
3.702.1-4.1-03.1.0.00	Каркас пространственный КП15; КП15-1; КП15-2, КП16, КП16-1; КП16-2, КП17; КП17-1; КП17-2	52-56
3.702.1-4.1-03.1.0.00СБ	Каркас пространственный КП15; КП15-1, КП15-2; КП16; КП16-1; КП16-2; КП17; КП17-1; КП17-2 Сборочный чертеж	57-59
3.702.1-4.1-03.1.1.00	Каркас плоский КР18	60

Инв. № подл. | Подпись и дата | Взам. инв. №

Формат А4

Содержание (продолжение)

Обозначение	Наименование	Стр.
3.702.1-4.1-04.0.0.00	Колонна железобетонная К3.10-1-1; К3.10-1-3;	
	К3.10-1-4	61-62
3.702.1-4.1-04.0.0.00СБ	Колонна железобетонная К3.10-1-1; К3.10-1-3;	
	К3.10-1-4. Сборочный чертеж.	63-65
3.702.1-4.1-04.1.0.00	Каркас пространственный КП18; КП18-1	
	КП18-2.	66-67
3.702.1-4.1-04.1.0.00СБ	Каркас пространственный КП18; КП18-1;	
	КП18-2. Сборочный чертеж.	68-70
3.702.1-4.1-05.0.0.00	Колонна железобетонная К6.1-1-1; К6.1-2-1;	
	К6.2-1-1; К6.2-2-1.	71-72
3.702.1-4.1-05.0.0.00СБ	Колонна железобетонная К6.1-1-1; К6.1-2-1;	
	К6.2-1-1, К6.2-2-1. Сборочный чертеж.	73-74
3.702.1-4.1-05.1.0.00	Каркас пространственный КП7; КП8; КП9; КП10	75-77
3.702.1-4.1-05.1.0.00СБ	Каркас пространственный КП7; КП8; КП9;	
	КП10. Сборочный чертеж.	78-79
3.702.1-4.1-05.1.1.00	Каркас плоский КР9	80
3.702.1-4.1-05.1.2.00	Каркас плоский КР5÷КР8; КР14÷КР17	81-83
3.702.1-4.1-05.1.2.00СБ	Каркас плоский КР5÷КР8; КР14÷КР17	
	Сборочный чертеж.	84
3.702.1-4.1-05.1.3.00	Каркас плоский КР10÷КР13; КР19	85-86
3.702.1-4.1-05.1.3.0.0СБ	Каркас плоский КР10÷КР13; КР19	
	Сборочный чертеж.	87
3.702.1-4.1-06.0.0.00	Колонна железобетонная К6.3-1; К6.3-2;	
	К6.4-1; К6.4-2.	88-89
3.702.1-4.1-06.0.0.00СБ	Колонна железобетонная К6.3-1; К6.3-2;	
	К6.4-1; К6.4-2 Сборочный чертеж.	90-91
3.702.1-4.1-06.1.0.00	Каркас пространственный КП11; КП12;	
	КП13; КП14.	92-94
3.702.1-4.1-06.1.0.00СБ	Каркас пространственный КП11; КП12;	
	КП13; КП14. Сборочный чертеж.	95-96

Содержание (окончание)

Обозначение	Наименование	Стр.
3.702.1-4.1-05.1.4.00	Изделие закладное М7	97
3.702.1-4.1-02.1.3.00	Изделие закладное М4; М5; М1	98
3.702.1-4.1-02.1.3.00СБ	Изделие закладное М4; М5; М1. Сборочный чертеж.	99
3.702.1-4.1-06.1.1.00	Изделие закладное М6	100
3.702.1-4.1-04.1.1.00	Изделие закладное М7	101
3.702.1-4.1-03.1.2.00	Изделие закладное М8	102
3.702.1-4.1-03.1.3.00	Изделие закладное М10	103
3.702.1-4.1-00.0.0.02мс	Ведомость расхода стали	104-107

Инв.№ подл. | Подпись и дата | Взам.инв.№

1. Сборные железобетонные колонны запроектированы с учетом их изготовления в инвентарных металлических формах по технологии, освоенной заводами производственного управления „Элеваторстройматериалы" Росагропромстроя.

2 Защитный слой рабочей арматуры колонн 20-30 мм обеспечивается установкой пластмассовых фиксаторов или фиксаторов из цементно-песчаного раствора Применение металлических фиксаторов, выходящих на поверхность бетона, не допускается

3 Армирование колонн предусматривается пространственными каркасами С целью обеспечения точности сборки пространственного каркаса сборка его должна производиться в кондукторе Плоские арматурные каркасы и сетки соединяются между собой поперечными стержнями при помощи контактной точечной сварки Крепление закладных деталей к элементам пространственного каркаса осуществляется контактной точечной сваркой стержней закладных деталей и каркаса или электродуговой сваркой элементов закладных деталей из сортового проката и арматуры каркаса

4 В случае отсутствия на заводе-изготовителе электросварочных клещей необходимой мощности образование пространственных каркасов допускается осуществлять объединением плоских каркасов с помощью скоб (см. рис I) и электродуговой сварки

				3 702 1-4, 1-00 0 0.0ТО			
ГИП	Простосердов			Техническое описание	Стадия	Лист	Листов
н.контр	Брауде				Р	1	3
нач отд	Резниковский				ЦНИИПРОМЗЕРНОПРОЕКТ		
Гл спец	Курдюмов						
Ст и инж	Костарева						

23218 7 Формат А4

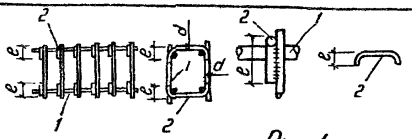

1. Плоский каркас
2. Скоба $\phi > 8$ мм

Рис. 1.

Сварку производить односторонними швами длиной $6d$ (для арматуры класса А-I) или $8d$ (для арматуры класса А-III). При этом $h_ш = 0{,}25d \geqslant 4$ мм, $в_ш = 0{,}5d > 10$ мм

Фиксацию закладных деталей в этом случае допускается производить вязальной проволокой.

5 Сборку пространственного каркаса производить в следующем порядке устанавливают каркас ствола колонны; устанавливают сетки и отдельные стержни оголовка колонн, которые крепятся к каркасу ствола колонны, устанавливают закладные изделия, которые крепятся к каркасам ствола и оголовка колонны

6 Плоские каркасы и сетки должны изготавливаться при помощи контактной точечной сварки.

Применение электродуговой сварки вместо контактной точечной при изготовлении плоских каркасов и сеток не допускается.

7. Конструкция закладных деталей, разработанных в настоящем выпуске, приняты в виде стальных пластин с приваренными к ним "втавр" прямыми и "внахлестку" гнутыми стержнями периодического профиля.

8 Тавровые соединения стержней должны выполняться под слоем флюса на сварочных автоматах или на ручных станках.

Инв. № подл. | Подпись и дата | Взам. инв. №

При отсутствии необходимого оборудования для сварки тавровых соединений допускается применение ручной дуговой сварки в раззенкованных отверстиях. При этом образующийся при сварке наплыв зачищается после сварки заподлицо с пластиной.

9. Соединения стержней и пластин „внахлестку" производить ручной дуговой сваркой фланговыми швами. Электроды типа Э-42А ГОСТ 9467-75.

10. Арматурные каркасы, сетки и закладные детали должны изготовляться в соответствии с требованиями следующих нормативных документов: ГОСТ 10922-75 Арматурные изделия и закладные детали сварные для железобетонных конструкций. Технические требования и методы испытаний.

ГОСТ 14098-85 Соединения сварные арматуры и закладных изделий железобетонных конструкций. Типы, конструкция и размеры.
СН 393-78 Инструкция по сварке соединений арматуры и закладных деталей железобетонных конструкций.

11. Защита закладных изделий от коррозии производится цинковыми покрытиями. Все лицевые поверхности не оцинкованных закладных изделий должны покрываться грунтовкой ГФ-021 ГОСТ 25129-82. Толщина цинковых покрытий не менее 120 мкм. При горячем цинковании не менее 50 мкм. При цинковании гальваническим способом – не менее 30 мкм. Указания о необходимости защиты закладных изделий от коррозии даны на чертежах изделий.

12. Все размеры арматурных изделий, кроме оговоренных, даны по осям стержней.

13. Деревянные пробки антисептировать масляным антисептиком

14. Риски геометрических осей начертятся несмываемой краской в местах, показанных на чертеже.

15. Закладные изделия приняты по серии 3.400-6/76.

16. Качество, условия транспортирования и хранения колонн должны соответствовать ТУ 10-69-344-87 „колонны железобетонные силосных сооружений предприятий по хранению и переработке зерна."

Формат	Зона	Поз.	Обозначение	Наименование	Кол.	Примеч.
				Документация		
А4			3.702.1-4. 1-01.0.0.ПОСБ	Сборочный чертеж		
А4			3.702.1-4. 1-00.0.0. ОВ МС	Ведомость расхода стали		На 4 листах
А4			3.702.1-4. 1-00.0.0. ОТО	Техническое описание		На 3 листах
				Переменные данные для исполнений		
				3.702.1-4. 1-01.0.0.00		для К3.1-1
				Сборочные единицы		
А4		1	3.702.1-4. 1-01.1.0.00	Каркас пространственный КП1	1	
				Материалы		
				Бетон класса В 22.5	1,8	м³
				3.702.1-4. 1-01.0.0.00-01		для К3.1-2
				Сборочные единицы		
А4		1	3.702.1-4. 1-01.1.0.00	Каркас пространственный КП1	1	
				Материалы		
				Бетон класса В 27.5	1,8	м³

Взам. инв. №

Подпись и дата

Инв. № подл.

ГИП	Простасердов		
Н.контр.	Ерауде		
Нач. отд.	Резниковский		
Гл. спец.	Курдюмов		
Ст. инж.	Костарева		

3.702.1-4. 1-01.0.0.00

Колонна железобетонная К3.1-1, К3.1-2; К3.1-3; К3.1-4-1; К3 2-1; К3.3-1

Стадия	Лист	Листов
Р	1	3

ЦНИИПРОМЗЕРНОПРОЕКТ

23218 10

Формат А1

Формат	Зона	Поз.	Обозначение	Наименование	Кол	Примеч.
				3.702.1-4. 1-01.0 0.00-02		для К3.1-3
				Сборочные единицы		
А4		1	3.702.1-4. 1-01.1.0 00	Каркас пространственный КП1	1	
				Материалы		
				Бетон класса В30	1,8	$м^3$
				3.702.1-4. 1-01.0 0.00-03		для К3.1-4-1
				Сборочные единицы		
А4		1	3.702.1-4. 1-01. 2.0.00	Каркас пространственный КП2	1	
				Материалы		
				Бетон класса В30	1,8	$м^3$
				3.702.1-4. 1-01.0.0.00-04		для К3.2-1
				Сборочные единицы		
А4		1	3.702.1-4. 1-01.3.0.00	Каркас пространственный КП3	1	
				Материалы		
				Бетон класса В27.5	1,3	$м^3$

Формат	Зона	Поз	Обозначение	Наименование	Кол.	Примеч
				3.702.1-4.1-01.0.0.00-05		для кз.3-1
				Сборочные единицы		
А4		1	3.702.1-4. 1-01.4.0.00	Каркас пространственный КП19	1	
				Материалы		
				Бетон класса В30	2,1	м³

Инв. № подл. | Подпись и дата | Взам. инв. №

23218 12

Рис 1

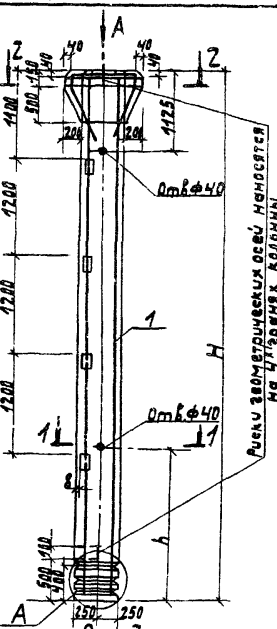

Рис 2

1-1 (М1:20)
детальное см. рис.1

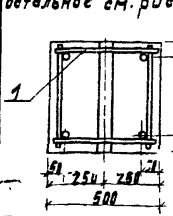

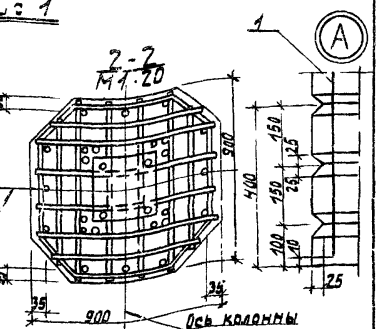

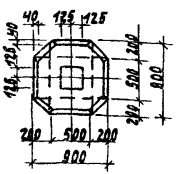

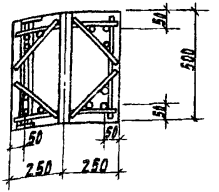

Обозначение	Масса т	H мм	h мм	Рис.	Марка колонны	Марка Каркаса	класс бетона
3.702-1-1-01.0.0.00	4,5	6550	1825	2	К3.1-1	КП1	В22,5
-01					К3.1-2		В27,5
-02					К3.1-3		В30,0
-03				1	К3.1-4-1	КП2	В30,0
-04	3,3	4150	1165	2	К3.2-1	КП3	В27,5
-05	5,3	7750	1825		К3.3-1	КП19	В30,0

3.702-1-4. 1-01.0.0.00 СБ

Колонна железобетонная К3.1-1; К3.1-2; К3.1-3; К3.1-4-1; К3.2-1; К3.3-1. Сборочный чертеж

Стадия	Масса	Масштаб
Р	См. табл.	1:50
Лист	Листов 1	

ЦНИПРОМЗЕРНОПРОЕКТ

ГИП	Простосердов	
Н. контр.	Брауде	
Нач. отд.	Резников	
Гл. спец.	Курдымов	
Ст. инж.	Кротиков	

23218 13

Формат А4

Формат	Зона	Поз	Обозначение	Наименование	Кол	Примеч
				Документация		
А4			3.702.1-4.1-01.1.0.00СБ	Сборочный чертеж		
А4			3.702.1-4.1-00.0.0.ТО	Техническое описание		на 3 листах
				Сборочные единицы		
А4		1	3.702.1-4.1-01.1.1.00	Каркас плоский КП1	2	
А4		2	3.702.1-4.1-01.1.2.00	Сетка арматурная С1	2	
А4		3	3.702.1-4.1-01.1.3.00	С2	1	
А4		4	3.702.1-4.1-01.1.3.00-01	С3	1	
		5	1.400-15.В.1.130-43	Изделие закладное МН124-2	1	
				Детали		
		6	1.400.15.В.1.810-07	Изделие закладное МН808	2	
А4		7	3.702.1-4.1-01.1.0.02	Стержень гнутый	12	
Б4		8	3.702.1-4.1-01.1.0.03	ф14 АТ ГОСТ 5781-82, ℓ=480	4	2,3 кг
Б4		9	3.702.1-4.1-01.1.0.04	ф10 АТ ГОСТ 5781-82; ℓ=480	28	8,3 кг

Инв. № подл. | Подпись и дата | Взам. инв. №

ГИП	Простосердов	3.702.1-4.1-01.1.0.00	
Н. контр.	Брауде	Каркас пространственный КП1	Стадия: Р; Лист: ; Листов: 1
Нач. отд.	Резниковский		
Гл. спец.	Курдюмов		ЦНИИПромзерноПроект
Ст. инж.	Костарева		

23218 14

Формат А4

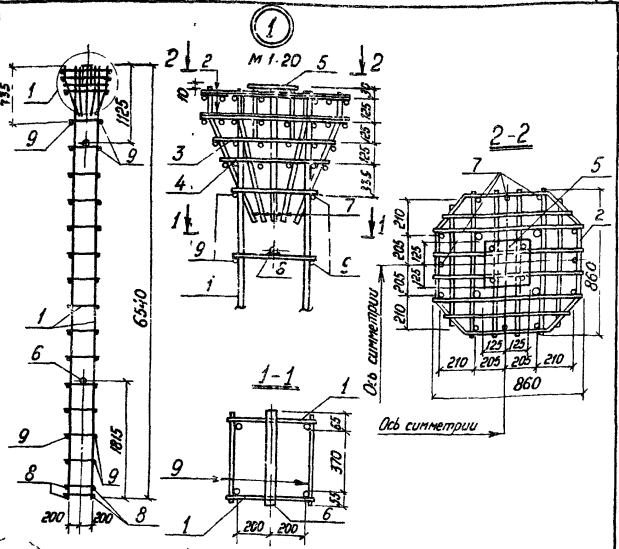
1
2 2
М1-20
5
2 2
10
125
125
125

Формат	Зона	Поз.	Обозначение	Наименование.	Кол.	Примеч.
				Документация		
А4			3.702.1-4. 1-01.4.0.00СБ	Сборочный чертеж.		
А4			3.702.1-4. 1-00.0.0.0ТО	Техническое описание		На 3х листах
				Сборочные единицы		
А4		1	3.702.1-4. 1-01.1.1.00-02	Каркас плоский КР20	2	
А4		2	3.702.1-4. 1-01.1.2.00	Сетка арматурная С1	2	
А4		3	3.702.1-4.1-01.1.3.00	С2	1	
А4		4	3.702.1-4.1-01.1.3.00-01	С3	1	
		5	1.400-15.В 1.130-43	Изделие закладное МН124-2	1	
				Детали		
		6	1.400-15.В 1.810-07	Изделие закладное МН808	2	
А4		7	3.702.1-4.1-01.1.0.02	Стержень гнутый	12	
Б4		8	3.702.1-4. 1-01.1.0.03	ф14АI ГОСТ 5781-82; ℓ=480	4	2,3 кг
Б4		9	3.702.1-4. 1-01.1.0.04	ф10АI ГОСТ 5781-82; ℓ=480	34	10,1 кг

Взам. инв. №

Подпись и дата

Инв. № подл.

ГИП	Простосердов		
Н контр	Брауде		
Нач отд.	Резниковский		
Гл. спец	Курдюмов		
Ст. инж	Костарева		

3.702.1-4.1-01.4.0.00

Каркас пространственный КП19

Стадия	Лист	Листов
Р		1

ЦНИИПРОМЗЕРНОПРОЕКТ

23218 16

Формат А4

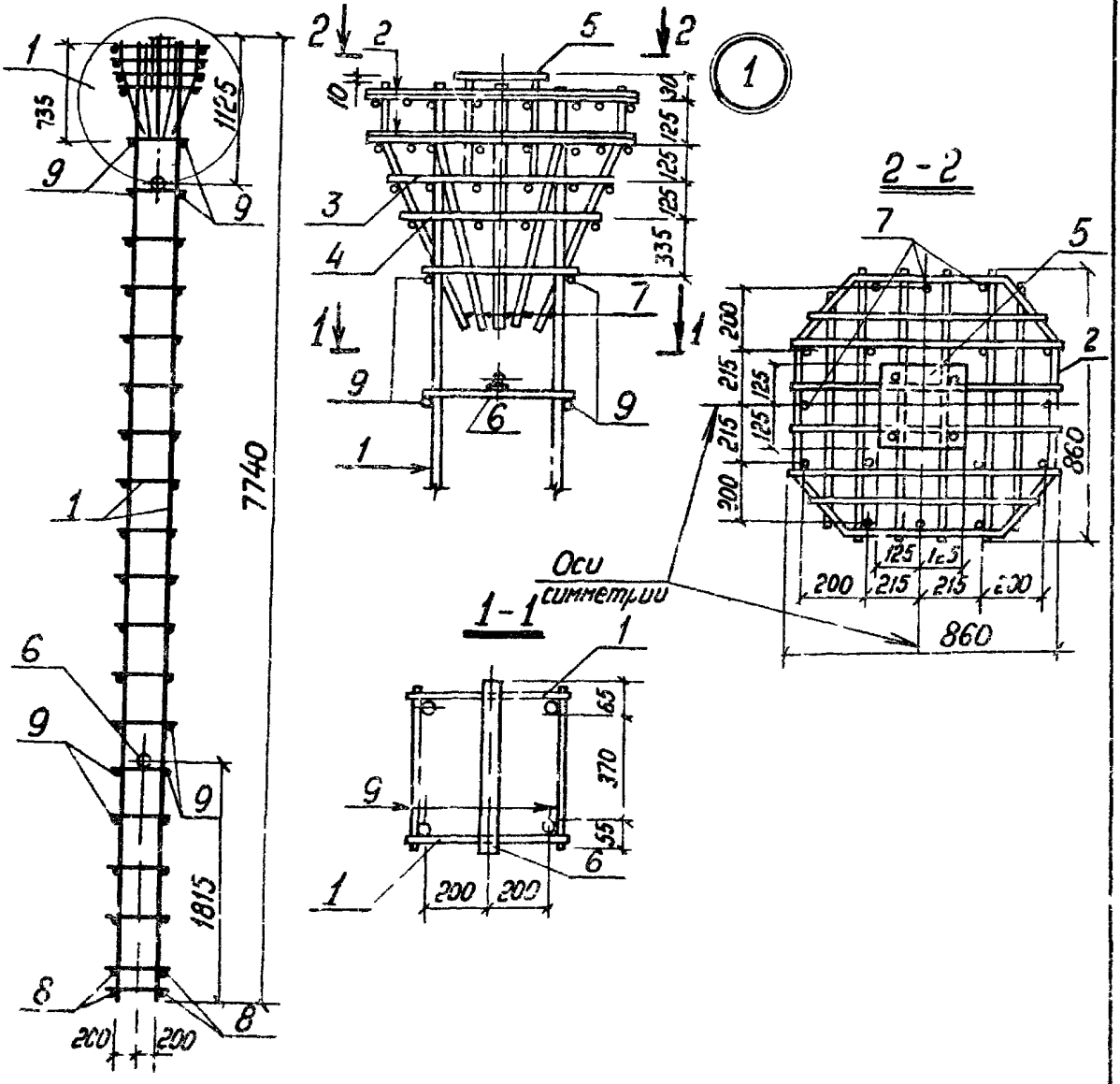

			3702.1-4.1-01 4.0 00 СБ		
			Каркас пространственный КП19 Сборочный чертеж	Стадия: Р	Масса: 254,1
				Масштаб: 1 50	
				Лист	Листов 1
ГИП	Простогердов			ЦНИИПромзернопроект	
Н контр	Брауде				
Нач отд	Резниковский				
Гл спец	Курдюмов				
Ст инж	Косторева				

23218 17

Формат А4

Формат	Зона	Поз.	Обозначение	Наименование	Кол.	Примеч.
				Документация		
А4			3.702.1-4.1-00.0.ПЗ	Техническое описание		На 3 листах
				Детали		
Б4		1	3.702.1-4.1-01.1.0.03	ф14 AI ГОСТ 5781-82; ℓ=480	2	1,2 кг
				Переменные данные для исполнений		
				3.702.1-4.1-01.1.1.00		для КР1
				Детали		
Б4		2	3.702.1-4.1-01.1.0.04	ф10 AI ГОСТ 5781-82; ℓ=480	14	4,2 кг.
Б4		3	3.702.1-4.1-01.1.1.01	ф28 AIII ГОСТ 5781-82; ℓ=6530	2	63,1 кг
				3.702.1-4.1-01.1.00-01		для КР2
				Детали		
Б4		2	3.702.1-4.1-01.1.0.04	ф10 AI ГОСТ 5781-82; ℓ=480	14	4,2 кг
Б4		3	3.702.1-4.1-01.1.1.02	ф25 AIII ГОСТ 5781-82; ℓ=6530	2	50,2 кг.

Инв.№ подл. | Подпись и дата | Взам.инв.№

3.702.1-4.1-01.1.1.00

ГИП	Простосердов		
Н.контр.	Брочуе		
Нач.отд.	Резниковский		
Гл.спец.	Курдюмов		12.84
Ст.инж.	Кострева		

Каркас плоский КР1; КР2; КР20

Стадия	Лист	Листов
Р	1	2

Унипромзернопроект

23218 18

Формат А4

Формат	Зона	Поз.	Обозначение	Наименование	Кол.	Примеч.
				3.702.1-4. 1-01.1.1.00-02		для КР20
				Детали		
БЧ		2	3.702.1-4. 1-01.1.0.04	ф10 АI ГОСТ 5781-82; ℓ=480	17	5,0 кг
БЧ		3	3.702.1-4. 1-01.1.1.06	ф32 АIII ГОСТ 5781-82; ℓ=7730	2	97,6 кг

	3702 1-4. 1-01.1.1.00	Лист 2

23218 19

Формат А4

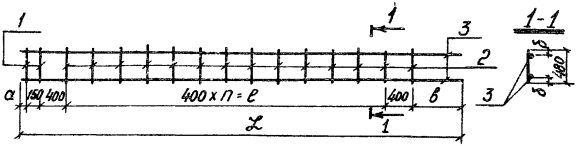

Обозначение	Марка	Размеры в мм.					n шт.	Масса, кг
		а	δ	в	ℓ	е		
3.702 1-4. 1-01.1.1.00	КР1	45	40	735	6530	4800	12	68,5
-01	КР2	30	120	750	6530	4800	12	55,6
-02	КР20	45	40	735	7730	6000	15	103,8

Инв.№ подл. | Подпись и дата | Взам. инв.№

ГИП	Христосердов		
Н.контр	Брауде		
Нач.отд	Резниковский		
Гл.спец	Курданов		
Ст.инж.	Костарева		

3.702.1-4. 1-01.1.1.00СБ

Каркас плоский, КР1, КР2, КР20 Сборочный чертеж

Стадия	Масса	Масштаб
Р	См. табл.	1:50
Лист	Листов 1	

ЦНИИПромзернопроект

23248-20

Формат А4

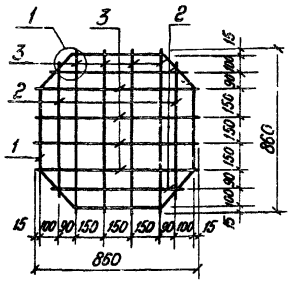

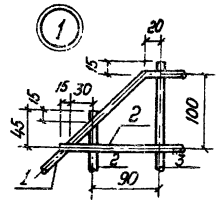

Стержни сетки соединяются контактной точечной сваркой только с поз. 1

Формат	Зона	Поз	Обозначение	Наименование	Кол	Примеч
				Документация		
А4			3.702.1-4.1-00.0.0.0 ТО	Техническое описание		На 3х листах
				Детали		
А4		1	3.702.1-4. 1-01.1.0.02-06	Стержень гнутый	1	
Б4		2	3.702.1-4.1-01.1.2.01	ф10 А III ГОСТ 5781-82; ℓ=720	4	1,8 кг
Б4		3	3.702.1-4.1-01.1.2.02	ℓ=860	8	4,2 кг

ГИП	Простосердов		
Н контр	Брауде		
Нач отд	Резниковский		
Гл спец	Курдюмов		
Ст инж	Костарева		

3.702.1-4.1-01.1.2.00

Сетка арматурная С1

Стадия	Масса	Масштаб
Р	7,8	1:20

Лист | Листов 1

ЦНИИпромзернопроект

23218 21

Формат А4

Формат	Зона	Поз	Обозначение	Наименование	Кол.	Примеч.
				Документация		
А4			3.702 1-4. 1-01 1.3.00 сб	Сборочный чертеж		
А4			3 702.1-4.1-00.0.0 ОТО	Техническое описание		На 3х листах
			Переменные данные для исполнений			
				3.702.1-4,1-01.1 3.00		для С2
				Детали		
А4		1	3.702 1-4. 1-01.1.0.02 -07	Стержень гнутый	1	
Б4		2	3.702.1-4. 1-01.1.3.01	ф8 АI ГОСТ 5781-82; ℓ=780	8	2,5 кг
				3.702 1-4, 1-01.1.3.00-01		для С3
				Детали		
А4		1	3.702 1-4. 1-01.1.0.02-08	Стержень гнутый	1	
Б4		2	3.702.1-4. 1-01.1.3.03	ф8 АI ГОСТ 5781-82; ℓ=680	8	2,2 кг

Взам. инв №

Подпись и дата

Инв № подл

ГИП	Простосердов		
Н.контр	Брауде		
Нач отд	Резниковский		
Гл спец	Курдюмов		12.84
Ст инж	Костарева		

3 702.1-4, 1-01.1.3.00

Сетка арматурная С2, С3

Стадия	Лист	Листов
Р		1

ЦНИИПРОМЗЕРНОПРОЕКТ

23218 22

Формат А4

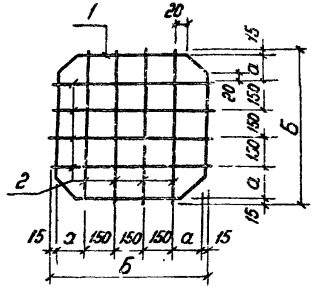

Стержни сетки соединяются контактной точечной сваркой только с поз 1.

Обозначение	Марка	Размеры в мм		Масса кг
		а	б	
3.702 1-4. 1-01. 1.3.00	С2	150	780	3,6
-01	С3	100	680	3,2

3 702-1-4. 1-01. 1.3 00 СБ

Сетка арматурная С2, С3 Сборочный чертеж

Стадия	Масса	Масштаб
Р	См табл	1:20
Лист	Листов 1	

ГИП	Простосердов	
Н контр	Брагуде	
Нач отд	Резниковский	
Гл спец	Кардомов	
Ст инж	Костарева	

ЦНИИПромзерноПроект

23218 23

Формат А4

Рис. 1

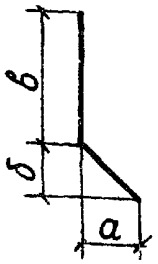

Рис. 3

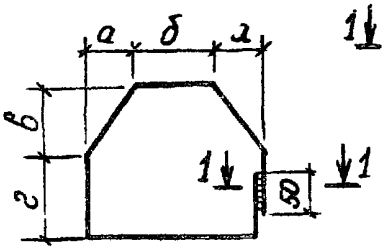

Рис. 2

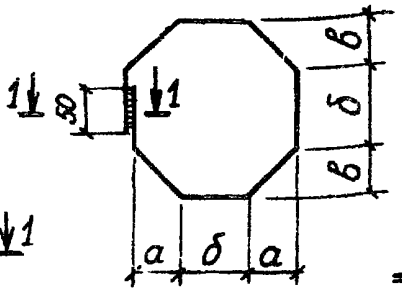

1-1

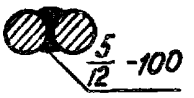

Обозначение	Рис.	Размер, мм						Масса кг
		ф	а	б	в	г	L общ.	
3.702.1-4.1-01 1.0 02	1	8 AI	259	680	140		890	0,4
-01		22 AIII	280	280	200		600	1,8
-02		22 AIII	550	550	870		1650	4,9
-03		12 AIII	110	190	120		340	0,3
-04		14 AIII	240	240	180		520	0,6
-05		12 AIII	39	39	205		260	0,2
-06	2	10 AI	170	490	170		2970	1,8
-07		8 AI	130	490	130		2750	1,1
-08		8 AI	100	490	100		2590	1,0
-09	3	10 AI	170	490	180	470	2810	1,7
-10		8 AI	130	490	130	470	2600	1,0
-11		8 AI	80	490	80	470	2360	0,9

Взам. инв. №

Подпись и дата

Инв. № подл.

ГИП	Простосердов	
Н контр	Брауде	
Нач отд	Резниковский	
Гл спец	Курдюмов	
Ст инж	Костарева	

3.702 1-4. 1-01.1.0.02

Стержень гнутый.

Стадия	Масса	Масштаб
Р	см табл	1:10
Лист 1	Листов 2	

Арматурная сталь ГОСТ 5781-82

Унипромзернопроект

23218 24

Формат А4

Рис.4

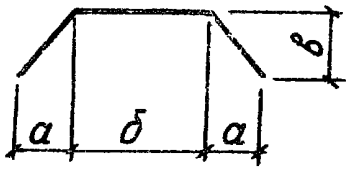

Обозначение	Рис	Размеры, мм					Масса кг
		ф	а	б	в	L общ.	
3.702.1-41-01.1.0.02-12	4	22 A III	595	280	595	1960	5,9
-13		14 A III	210	50	210	650	0,8
-14	1	12 A III	30	52	280	340	0,3

Формат	Зона	Поз.	Обозначение	Наименование	Кол.	Примеч.
				Документация		
А4			3.702.1-4. 1-01.2.0.00 СБ	Сборочный чертеж.		
А4			3.702-1-4. 1-00.0.0.ото	Техническое описание		На 3 листах
				Сборочные единицы		
А4		1	3.702.1-4. 1-01.1.1.00-01	Каркас плоский КП2	2	
А4		2	3.702.1-4. 1-01.2.1.00	КП3	2	
А4		3	3.702.1-4. 1-01.1.2.00	Сетка арматурная С1	2	
А4		4	3.702.1-4. 1-01.1.3.00	С2	1	
А4		5	3.702.1-4. 1-01.1.3.00-01	С3	1	
		6	1.400-15.8.1.130-43	Изделие закладное МН124-2	1	
А4		7	3.702.1-4. 1-02.1.3.00-02	М1	4	
				Детали		
		8	1.400-15.8.1.810-07	Изделие закладное МН808	2	
А4		9	3.702.1-4. 1-01.1.0.02	Стержень гнутый	12	
Б4		10	3.702.1-4. 1-01.2.0.01	ф10 АI ГОСТ 5781-82; L=170	32	3,4 кг

Инв. № подл. | Подпись и дата | Взам. инв. №

			3.702.1-4. 1-01.2.0.00	
Гип	Простосердов		Каркас пространственный КП2	Стадия: Р; Лист; Листов: 1
Н.контр	Брочуе			
Нач.отд	Резниковский			
Гл.спец	Курдюмов			ЦНИИПромзерноПроект
Ст.инж	Костерева			

23218 26

Формат А4

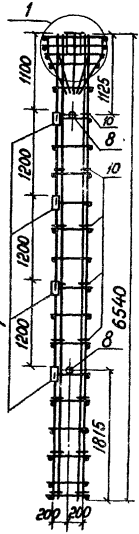

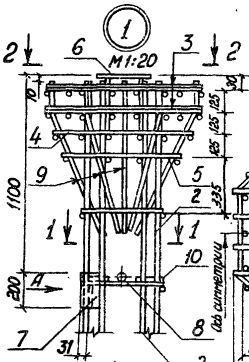

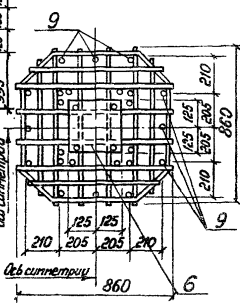

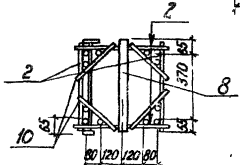

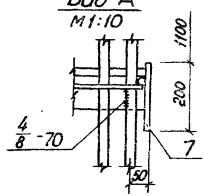

ГИП	Простосердов		
Н контр	Брауде		
Нач отд	Резниковский		
Гл спец	Курдюмов		
Ст инж	Костарева		

3.702 1-4. 1-01 2.0.00СБ

Каркас пространственный КП2

Сборочный чертеж

Стадия	Масса	Масштаб
Р	403,3	1:50
Лит	Листов 1	

ЦНИЛПРОМЗЕРНОПРОЕКТ

23218 27

Формат А4

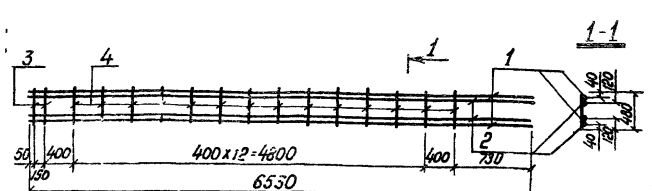

Формат	Зона	Поз.	Обозначение	Наименование	Кол.	Примеч.
				Документация		
А4			3.702 1-4. 1-00.0.0 ОТО	Техническое описание		на 3 листах
				Детали		
Б4		1	3.702 1-4. 1-01.2 1 01	ф28 А III ГОСТ 5781-82; ℓ=6530	2	63,1 кг
Б4		2	3.702 1-4. 1-01 2 1 02	ф25 А III ГОСТ 5781-82; ℓ=6530	2	50,2 кг
Б4		3	3.702 1-4. 1-01 1.0 03	ф14 А I ГОСТ 5781-82; ℓ=480	2	1,2 кг
Б4		4	3.702 1-4. 1-01 1. 0.04	ф10 А I ГОСТ 5781-82; ℓ=480	14	4,2 кг

Взам. инв. №

Подпись и дата

Инв. № подл.

ГИП	Простосердов	
Н.контр.	Брусов	
Нач.отд.	Резниковский	
Гл.спец.	Кудюмов	
Отд.конс.	Костарева	

3.702 1-4. 1-01.2 1 00

Каркас плоский КР 3

Стадия	Масса	Масштаб
Р	118,7	1:50
Лист	Листов 1	

ЦНИИПРОМЗЕРНОПРОЕКТ

23218 28

Формат А4

Формат	Зона	Поз.	Обозначение	Наименование	Кол.	Примеч.
				Документация		
А4			3.702.1-4.1-01.3.0.00СБ	Сборочный чертеж		
А4			3.702.1-4.1-00.0.0.ОТО	Техническое описание		
				Сборочные единицы		
А4		1	3.702.1-4.1-02.3.1.00	Каркас плоский КР4	2	
А4		2	3.702.1-4.1-01.1.2.00	Сетка арматурная С1	2	
А4		3	3.702.1-4.1-01.1.3.00	С2	1	
А4		4	3.702.1-4.1-01.1.3.00-01	С3	1	
		5	1.400-15.В.1.130-43	Изделие закладное Мн124-2	1	
				Детали		
		6	1.400-15.В.1.810-07	Изделие закладное Мн 808	2	
А4		7	3.702.1-4.1-01.1.0.02	Стержень гнутый	12	
Б4		8	3 702 1-4.1-01.1.0.03	ф14АI ГОСТ 5781-82; ℓ=480	4	2,3 кг.
Б4		9	3 702 1-4.1-01 1.0.04	ф10АI ГОСТ 5781-82; ℓ=480	18	5,3 кг.

		3.702.1-4.1-01.3.0.00	
ГИП	Простоседов	Каркас пространственный КП3	Стадия: Р; Лист: —; Листов: 1
Н.контр.	Брагуе		
Исп.отд.	Резниковский		
Гл.спец.	Куренков		ЦНИИПромзерноПроект
Ст.инж.	Костарева		

23218 29

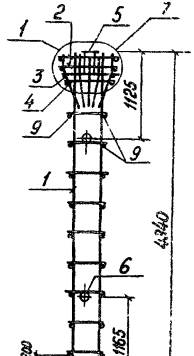

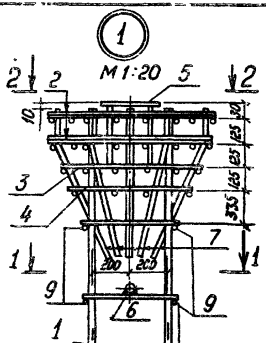

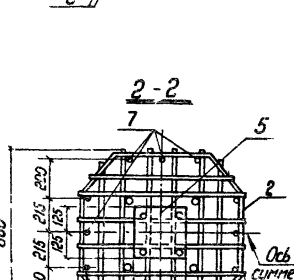

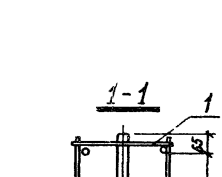

Взам инв №			
Подпись и дата			
Инв № подл	ГИП Простосердов	3.702 1-4. 1-01.3.0.00СБ	
	Н контр Брауде	Каркас пространственный КП3 Сборочный чертеж	Стадия Р; Масса 158,7; Масштаб 1:50
	Нач отд Резниковский		Лист; Листов 1
	Гл спец Курдюмов		ЦНИИПРОМЗЕРНОПРОЕКТ
	Ст инж Костарева		

23218 30

Формат А4

Формат	Зона	Поз.	Обозначение	Наименование	Кол.	Примеч.
				Документация		
А4			3.702.1-4.1-02.0.0.00СБ	Сборочный чертеж		
А4			3.702.1-4.1-00.0.0. ОВ ТХ	Выборка стали		На 4 листах
А4			3.702.1-4.1-00.0.0.ОТо	Техническое описание		На 3 листах
				Переменные данные для исполнений		
				3.702.1-4. 1-02.0.0.00		для К3.4-1
				Сборочные единицы		
А4		1	3.702.1-4. 1-02.1.0.00	Каркас пространственный КП4	1	
				Материалы		
				Бетон класса В22.5	1,8	м³
				3.702.1-4. 1-02.0.0.00-01		для К3.4-2.1
				Сборочные единицы		
А4		1	3.702.1-4. 1-02.1.0.00	Каркас пространственный КП4	1	
				Материалы		
				Бетон класса В27.5	1,8	м³

3.702.1-4. 1-02.0.0.00

ГИП	Простосердов	Колонна железобетонная К3.4-1-1; К3.4-2-1; К3.4-3-1; К3.4-4-1; К3.5-1-1; К3.6-1-1	Стадия	Лист	Листов
Н.контр.	Брауде		Р	1	3
Нач.отд.	Резницовский				
Гл.спец.	Курдюмов				
Ст.инж.	Косторева		ЦНИИПромзернопроект		

23218 31

Формат А4

Формат	Зона	Поз.	Обозначение	Наименование	Кол.	Примеч.
				3.702.1-4.1-02.0.00-02		для К3.4-3-1
				Сборочные единицы		
А4		1	3.702.1-4.1-02.1.0.00	Каркас пространственный КП4	1	
				Материалы		
				Бетон класса В30	1,8	м³
				3.702.1-4.1-02.0.0.00-03		для К3.4-4-1
				Сборочные единицы		
А4		1	3.702.1-4.1-02.2.0.00	Каркас пространственный КП5	1	
				Материалы		
				Бетон класса В30	1,8	м³
				3.702.1-4.1-02.0.0.00-04		для К3.5-1-1
				Сборочные единицы		
А4		1	3.702.1-4.1-02.3.0.00	Каркас пространственный КП6	1	
				Материалы		
				Бетон класса В27.5	1,3	м³

Инв.№ подл. | Подпись и дата | Взам.инв.№

Формат	Зона	Поз	Обозначение	Наименование	Кол.	Примеч.
				3.702 1-4. 1-02.0.0.00-05		Для КЗ 6-1-1
				Сборочные единицы		
А4		1	3.702.1-4. 1-02.4.0.00	Каркас пространственный КП20	1	
				Материалы		
				Бетон класса В30	2,1	м³

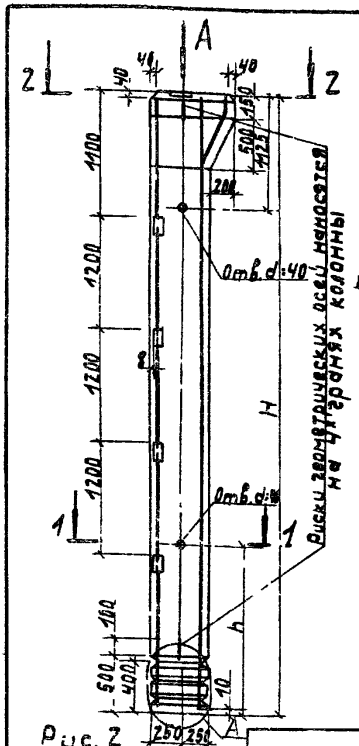

Рис. 1

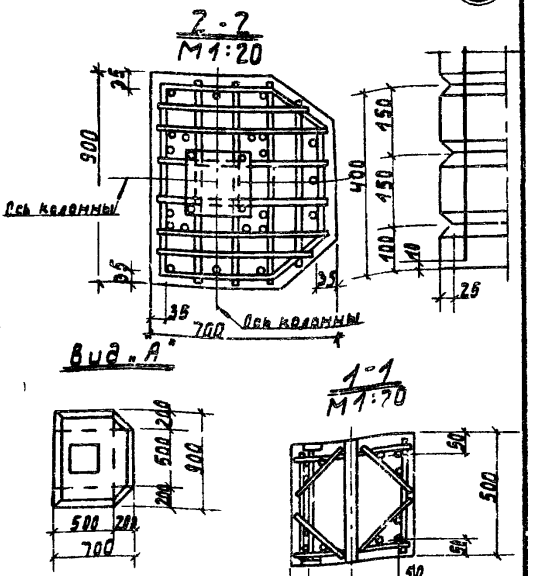

Рис. 2
1-1/M1:20
остальное см. рис. 1

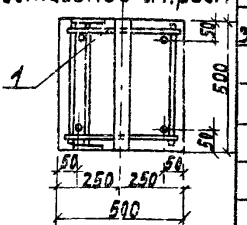

Обозначение	Масса т	H мм	h мм	Рис.	Марка колонны	Марка каркаса	Класс бетона
3.702.1-4 1-02.0.0.00					к3.4-1-1		22,5
-01	4,5	6550	1825	2	к3.4-2-1	кП4	27,5
-02					к3.4-3-1		30,0
-03				1	к3.4-4-1	кП5	30,0
-04	3,3	4160	1165	2	к3.5-1-1	кП6	27,5
-05	5,3	7750	1825		к3.6-1-1	кП20	30,0

3.702-1-4 1-02.0.0.00 СБ

Колонна железобетонная к3.4-1-1; к3.4-2-1; к3.4-3-1; к3.4-4-1; к3.5-1-1; к3.6-1-1
Сборочный чертеж

Стадия	Масса	Масштаб
Р	См. табл.	1:50

Лист | Листов 1

ЦНИИПРОМЗЕРНОПРОЕКТ

ГИП	Простосердов	
Н контр	Брауде	
Нач.отд	Резниковский	
Гл.спец.	Кудюмов	12.84
Ст инж	Костарева	

Инв. № подл. | Подпись и дата | Взам. инв. №

23218 34

Формат А4

Формат	Зона	Поз.	Обозначение	Наименование	Кол.	Примеч.
				Документация		
А4			3.702.1-4.1-02.1.0.00 СБ	Сборочный чертеж		
А4			3.702.1-4.1-00.0.0.0ТО	Техническое описание		Из 3 листов
				Сборочные единицы		
А4		1	3.702.1-4.1-01.1.1.00	Каркас плоский КР1	2	
А4		2	3.702.1-4, 1-02 1.1.00	Сетка арматурная С4	2	
А4		3	3.702.1-4, 1-02.1.2.00	С5	1	
А4		4	3.702.1-4, 1-02.1.2.00-01	С6	1	
		5	1.400-15.8.1.130-43	Изделие закладное Мн124-2	1	
А4		6	3.702.1-4. 1-02.1.3.00-02	М1	4	
				Детали		
		7	1.400-15 8.1.810-07	Изделие закладное Мн808	2	
А4		8	3.702.1-4. 1-01.1.0 02	Стержень гнутый	9	
Б4		9	3.702.1-4. 1-01.1.0.03	ф14 AI ГОСТ 5781-82; ℓ=480	4	2,3 кг
Б4		10	3.702.1-4. 1-01.1.0.04	ф10 AI ГОСТ 5781-82, ℓ=480	28	8,3 кг

				3.702.1-4. 1-02.1.0.00		
ГИП	Протасердов			Каркас пространственный КП4	Стадия	Лист	Листов
Н.контр.	Брауде				Р		1
Нач.отд	Резниковский						
Гл.спец.	Курдюмов				ЦНИИПромзерноПроект		
Ст.инж.	Костарева						

Формат А4

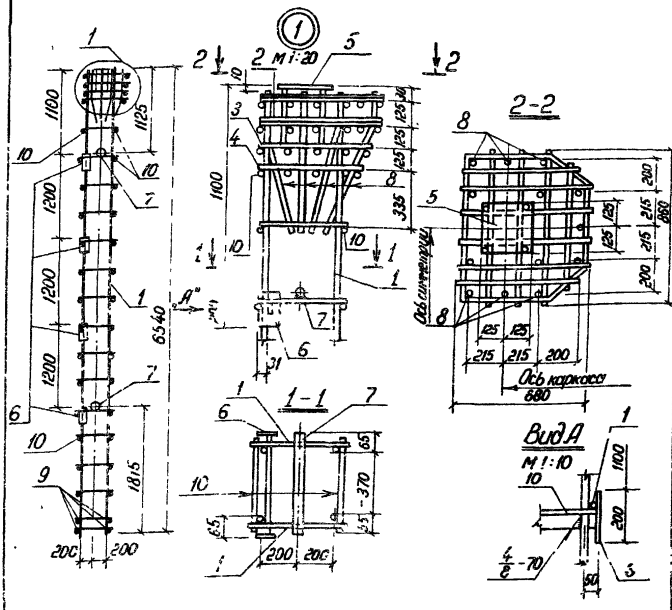

Инв № подл	Подпись и дата	Взам. инв №			3.702.1-4 1-02.1.0.00СБ		
					Каркас пространственный. КП4 Сборочный чертёж	Стадия	Масса	Масштаб
						Р	193,0	1:50
						Лист	Листов 1	
						ЦНИИПРОМЗЕРНОПРОЕКТ		
			ГИП	Простосердов				
			Н контр	Брауде				
			Нач отд	Резниковский				
			Гл спец	Курдюмов				
			Ст инж	Костарева				

23218 36

Формат А4

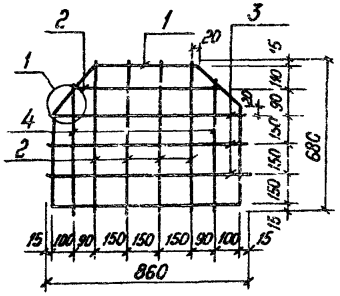

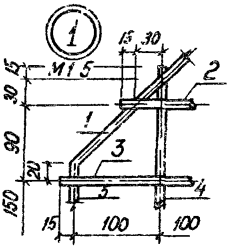

Стержни сетки соединяются контактной точечной сваркой только с поз 1

Формат	Зона	Поз	Обозначение	Наименование	Кол	Примеч
				Документация		
А4			3.702.1-4.1-00 0 0 ОТО	Техническое описание		На 3 листах
				Детали		
А4		1	3.702.1-4.1-01 1 0 02 08	Стержень гнутый ф10 AIII ГОСТ 5781-82	1	
Б4		2	3.702 1-4. 1-02 1 1 01	ℓ=680	5	2,1 кг
Б4		3	3 702 1-4. 1-02 1 1 02	ℓ=860	3	1,6 кг
Б4		4	3 702 1-4. 1-02 1 1 03	ℓ=600	2	0 7кг

ГИП	Простосердов		
Н контр	Брауде		
Нач отд	Резниковский		
Гл спец	Кудрюмов		12.84
Ст инж	Костарева		

3.702.1-4. 1-02 1 1 00

Сетка арматурная С4

Стадия	Масса	Масштаб
Р	6,1	1:20
Лист	Листов 1	

ЦНИИПромзернопроект

23218 37

Формат А4

Формат	Зона	Поз.	Обозначение	Наименование	Кол.	Приме-чание
				Документация		
А4			3.702.1-4.1-02.1.2.00 СБ	Сборочный чертеж		
А4			3.702.1-4.1-00.0.0 ТО	Техническое описание		На 3 листах
				Переменные данные для исполнений		
				3.702.1-4.1-02.1.2.00		для С5
				Детали		
А4		1	3.702.1-4.1-01.1.0.02-10	Стержень гнутый	1	
Б4		2	3.702.1-4.1-02.1.2.01	ф8 AI ГОСТ 5781-82; ℓ=780	3	0,9 кг
Б4		3	3.702.1-4.1-02.1.2.02	ф8 AI ГОСТ 5781-82; ℓ=630	4	1,0 кг
				3.702.1-4.1-02.1.2.00-01		для С6
				Детали		
А4		1	3.702.1-4.1-01.1.0.02-11	Стержень гнутый	1	
Б4		2	3.702.1-4.1-02.1.2.03	ф8 AI ГОСТ 5781-82; ℓ=680	3	0,8 кг
Б4		3	3.702.1-4.1-02.1.2.04	ф8 AI ГОСТ 5781-82; ℓ=580	4	0,9 кг

Инв. № подл. | Подпись и дата | Взам. инв. №

ГИП	Простосердов	
Н. контр.	Брауде	
Нач. отд.	Резниковский	
Гл. спец.	Курдюмов	
Ст. инж.	Костарева	

3.702.1-4.1-02.1.2.00

Сетка арматурная С5, С6

Стадия	Лист	Листов
Р		1

ЦНИИПРОМЗЕРНОПРОЕКТ

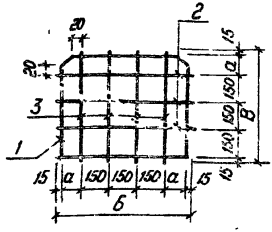

Стержни сетки соединяются контактной точечной сваркой только с поз. 1.

Обозначение	Марка	Размеры, мм			Масса, кг
		а	Б	В	
3.702.1-4. 1-02.1 2 00	С5	150	780	630	2,9
-01	С6	100	680	580	2,6

ГИП	Простосердов		
Н. контр	Брауде		
Нач отд	Резниковский		
Гл спец	Курдюмов		12.84
Ст инж.	Костарева		

3.702.1-4. 1-02.1 2 00 СБ

Сетка арматурная С5, С6
Сборочный чертеж

Стадия	Масса	Масштаб
Р	см табл	1:20
Лист	Листов 1	

цниипромзернопроект

23218 39

Формат А4

Формат	Зона	Поз.	Обозначение	Наименование	Кол.	Примеч.
				Документация		
А4			3.702 1-4. 1-02.2.0 ОС СБ	Сборочный чертеж		
А4			3.702.1-4. 1-00.0.0.ОТО	Техническое описание		на 3 листах
				Сборочные единицы		
А4		1	3.702.1-4. 1-01.1.1.00-01	Каркас плоский КР2	2	
А4		2	3.702.1-4. 1-01.2.1.00	КР3	2	
А4		3	3 702.1-4. 1-02 1.1.00	Сетка арматурная С4	2	
А4		4	3 702-1-4. 1-02 1.2.00	С5	1	
А4		5	3 702 1-4. 1-02.1.2 00-01	С6	1	
		6	1.400-15. В.1. 130-43	Изделие закладное Мн 124-2	1	
А4		7	3 702.1-4. 1-02 1.3.00-02	М1	4	
				Детали		
		8	1 400-15. В.1. 810-07	Изделие закладное Мн 808	2	
А4		9	3. 702. 1-4. 1-01. 1.0.02	Стержень гнутый	9	
Б4		10	3 702. 1-4. 1-01 2 0.01	ф10 AI ГОСТ 5781-82; ℓ=170	32	3,4 кг

Инв. № подл. | Подпись и дата | Взам. инв. №

3.702 1-4. 1-02 2 0.00

ГИП	Простосердов	
Н. контр.	Брауде	
Нач. отд.	Резниковский	
Гл. спец.	Курдюмов	
Ст. инж.	Костарева	

Каркас пространственный КП5

Стадия	Лист	Листов
Р		1

Днипромзернопроект

23218 40

Формат А4

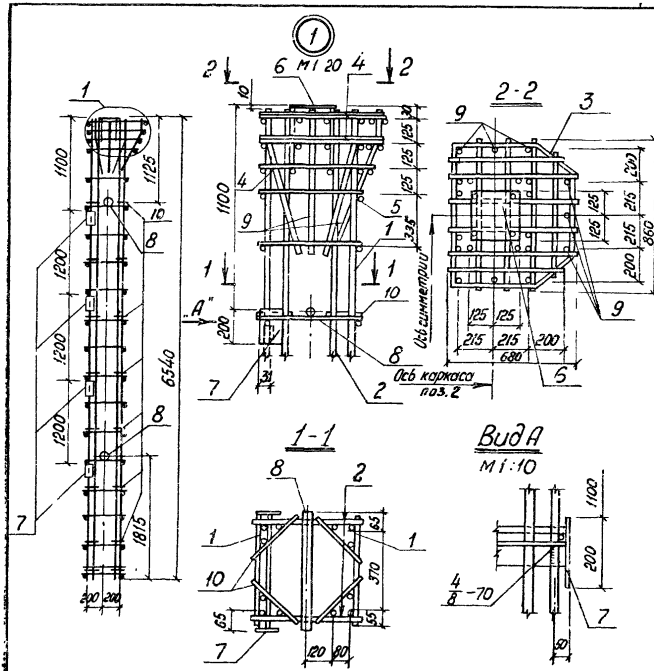

		3.702.1-4.1-02 2 0 00 СБ	
		Каркас пространственный КП5 Сборочный чертёж	Стадия: Р; Масса: 397,4; Масштаб: 1 50
			Лист; Листов 1
ГИП	Простосердов		ЦНИИПромзернопроект
Н.контр	Брауде		
Нач.отд	Резниковский		
Гл.спец	Курдюмов		
Ст.инж.	Костарева		

23218 41

Формат А4

Формат	Зона	Поз	Обозначение	Наименование	Кол	Примеч.
				Документация		
А4			3.702.1-4.1-02.3.0.00СБ	Сборочный чертеж		
А4			3.702.1-4.1-00.0.0.0ТО	Техническое описание		На 3* листах
				Сборочные единицы		
А4		1	3.702.1-4.1-02 3.1.00	Каркас плоский КР 4	2	
А4		2	3.702.1-4.1-02.1.1.00	Сетка арматурная С4	2	
А4		3	3.702.1-4.1-02.1.2.00	С5	1	
А4		4	3.702.1-4.1-02 1.2 00-01	С6	1	
		5	1.400-15 В.1.130-43	Изделие закладное Мн 124-2	1	
А4		6	3.702.1-4.1-06.11.03	М6	3	
А4						
				Детали		
		7	1.400-15.В.1.810-07	Изделие закладное Мн 808	2	
А4		8	3.702 1-4.1-01.1.0.02	Стержень гнутый	9	
Б4		9	3.702 1-4.1-01.1.0.03	ф14 AI ГОСТ 5781-82; ℓ=480	4	2,3 кг
Б4		10	3.702.1-4.1-01.1.0.04	ф10 AI ГОСТ 5781-82; ℓ=480	18	5,3 кг

Инв.№ подл | Подпись и дата | Взам. инв.№

ГИП	Простосердов		
Н.контр.	Брауде		
Нач.отд	Резниковский		
Гл.спец	Курдюмов		12.84
Ст.инж	Костарева		

3.702.1-4. 1-02 3.0.00

Каркас пространственный КП6

Стадия	Лист	Листов
Р		1

ЦНИИпромзернопроект

23218 42

Формат А4

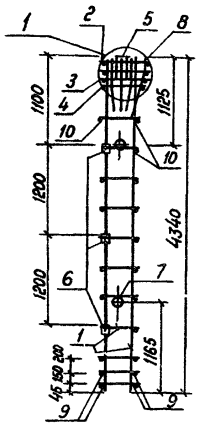

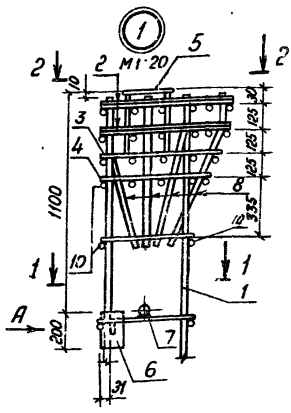

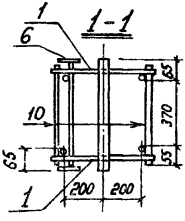

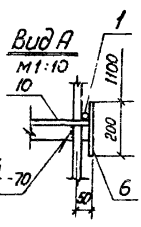

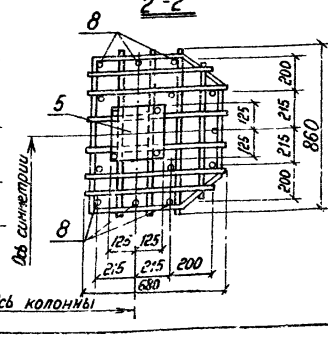

		3.702.1-4. 1-02 3.0.00 СБ	
		Каркас пространственный КП6 Сборочный чертеж	Стадия: Р; Масса: 163,6; Масштаб: 1 50
			Лист; Листов 1
ГИП	Простокердов		ЦНИИПромзернопроект
Н.контр	Броуде		
Нач.отд	Резниковский		
Гл.спец	Курдюмов		
Ст.инж.	Косторева		

Формат А4

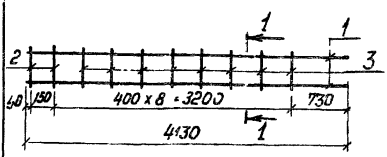

Формат	Зона	Поз	Обозначение	Наименование	Кол	Примеч.
				Документация		
А4			3702 1-4. 1-00 00 ОТО	Техническое описание		На 3 листах
				Детали		
Б4		1	3702 1-4 1 023101	ф32 Р II ГОСТ 5781-82, ℓ 4130	2	52,1 кг
Б4		2	3702 1-4. 1-01 11 03	ф14 А I ГОСТ 5781-82, ℓ 486	2	1,2 кг
Б4		3	3702 1-4 1-023102	ф10 А I ГОСТ 5781-82, ℓ 480	8	2,4 кг

Взам. инв. №

Подпись и дата

Инв. № подл.

ГИП	Простосердов	
Н. контр.	Брауде	
Нач. отд.	Резниковский	
Гл. спец.	Курдюмов	
Ст. инж.	Кострева	

3702 1-4. 1-023100

Каркас плоский КР4

Стадия	Масса	Масштаб
Р	55,7	1:50
Лист	Листов 1	

ЦНИИПРОМЗЕРНОПРОЕКТ

23218 44

Формат А4

Формат	Зона	Поз.	Обозначение	Наименование	Кол	Примеч.
				Документация		
АЧ			3.702.1-4.1-02.4.0.00 СБ	Сборочный чертеж		
АЧ			3 702.1-4.1-00.0.0.0ТО	Техническое описание		На 3х листах
				Сборочные единицы		
АЧ		1	3.702.1-4. 1-01.1 1.00-02	Каркас плоский КР 20	2	
АЧ		2	3.702 1-4. 1-02.1.1.00	Сетка арматурная С4	2	
АЧ		3	3 702.1-4. 1-02.1.2.00	С5	1	
АЧ		4	3.702.1-4. 1-02.1 2 00-01	С6	1	
		5	1.400-15.В.1.130-43	Изделие закладное Мн 124-2	1	
АЧ		6	3.702.1-4. 1-02.1.3.00-02	М1	5	
				Детали		
		7	1.400-15.В.1.810-07	Изделие закладное Мн 808	2	
АЧ		8	3.702.1-4. 1-01.1 0.02	Стержень гнутый	9	
БЧ		9	3.702.1-4. 1-01.1.0.03	ф14АI ГОСТ 5781-82; ℓ=480	4	2,3 кг
БЧ		10	3.702.1-4. 1-01.1 0.04	ф10АI ГОСТ 5781-82; ℓ=480	34	10,1 кг

				3.702.1-4. 1-02 4 0.00		
ГИП	Простосердов			Каркас пространственный КП 20	Стадия	Лист	Листов
Н контр	Брауде				Р		1
Нач отд	Резниковский						
Гл спец	Курдюмов				ЦНИИПРОМЗЕРНОПРОЕКТ		
Ст инж	Костарева						

23218 45

Формат АЧ

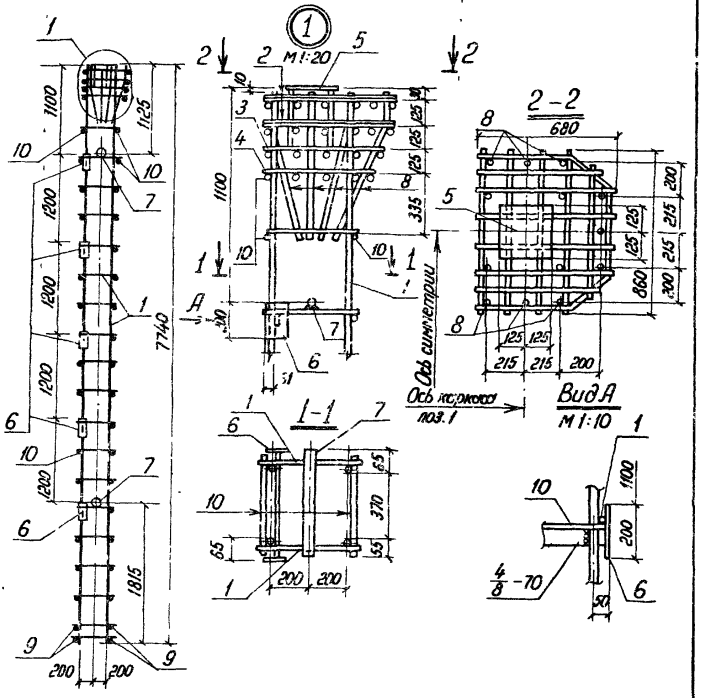

Инв. № подл.	Подпись и дата	Взам. инв. №			

				3.702.1-4. 1-02.4.0.00СБ	
				Каркас пространственный КП20 Сборочный чертёж	Стадия: Р; Масса: 269,6; Масштаб: 1:50
ГИП	Простакеродов				Лист; Листов 1
Н.контр	Броуде				
Нач.отд	Резниковский				
Гл.спец	Курдюков				ЦНИИПРОМЗЕРНОПРОЕКТ
Ст.инж.	Костарева				

23218 46

Формат А4

Формат	Поз.	Обозначение	Наименование	Кол.	Примеч.
			Документация		
А4		3.702.1-4.1-03.0.0.00 СБ	Сборочный чертеж		На 2 листах
А4		3.702.1-4.1-00.0.0.0 ВМС	Выборка стали		На 4 листах
А4		3.702.1-4.1-00.0.0.0 ТО	Техническое описание		На 3 листах
			Переменные данные для исполнений		
			3.702.1-4.1-03.0.0.00		для К3.7-1
			Сборочные единицы		
А4	1	3.702.1-4.1-03.1.0.00	Каркас пространственный КП5	1	
			Материалы:		
			Бетон класса В 22.5	0,27	$м^3$
			3.702.1-4.1-03.0.0.00-01		для К3.7-1-2
			Сборочные единицы		
А4	1	3.702.1-4.1-03.1.0.00-01	Каркас пространственный КП5-1	1	
			Материалы		
			Бетон класса В22.5	0,27	$м^3$

Инв. № подл. | Подпись и дата | Взам. инв. №

ГИП	Простосердов	
Н. контр.	Брауде	
Нач. отд.	Резниковский	
Гл. спец.	Кирдонов	
Ст. инж.	Хостарева	

3.702.1-4.1-03.0.0.00

Колонна железобетонная К3.7-1; К3.7-1-2; К3.7-1-1; К3.8-1; К3.8-1-2; К3.8-1-1; К3.9-1; К3.9-1-2; К3.9-1-1.

Стадия	Лист	Листов
Р	1	4

ЦНИИпромзернопроект

Формат А4

Формат	Зона	Поз	Обозначение	Наименование	Кол.	Примеч.
				3.702.1-4. 1-03.0.0.00-02		для К3.7-1-1
				Сборочные единицы		
А4		1	3.702.1-4. 1-03.1 0.00-02	Каркас пространственный КП15-2	1	
				Материалы		
				Бетон класса В22.5	0,27	м³
				3.702.1-4. 1-03.0 0.00-03		для К3,8-1
				Сборочные единицы		
А4		1	3.702.1-4. 1-03.1.0 00-03	Каркас пространственный КП16	1	
				Материалы		
				Бетон класса В22.5	0,28	м³
				3.702.1-4. 1-03 0 0.00-04		для К3,8-1-2
				Сборочные единицы		
А4		1	3.702 1-4. 1-03 1 0.00-04	Каркас пространственный КП16-1	1	
				Материалы		
				Бетон класса В22 5	0,28	м³

Формат	Зона	Поз	Обозначение	Наименование	Кол.	Примеч.
				3.702.1-4. 1-03.0.00-05		для К3.8-1-1
				Сборочные единицы		
А4		1	3.702.1-4. 1-03.1.0.00-05	Каркас пространственный КП6-2	1	
				Материалы		
				Бетон класса В22.5	0,28	м³
				3.702.1-4. 1-03.0.0.00-06		для К3.9-1
				Сборочные единицы.		
А4		1	3.702.1-4. 1-03.1.0.00-06	Каркас пространственный КП17		
				Материалы		
				Бетон класса В22.5	0,33	м³
				3.702.1-4. 1-03.0.0.00-07		для К3.9-1-2
				Сборочные единицы		
А4		1	3.702.1-4. 1-03.1.0.00-07	Каркас пространственный КП17-1	1	
				Материалы		
				Бетон класса В22.5	0,33	м³

Взам. инв. №

Подпись и дата

Инв. № подл.

Формат	Зона	Поз	Обозначение	Наименование	Кол	Примеч
				3.702.1-4.1-030.0.00 08		для К39-11
				Сборочные единицы		
А4		1	3.702.1-4.1-03.10.00-08	Каркас пространственный КП172	1	
				Материалы		
				Бетон класса В22.5	0,33	м³

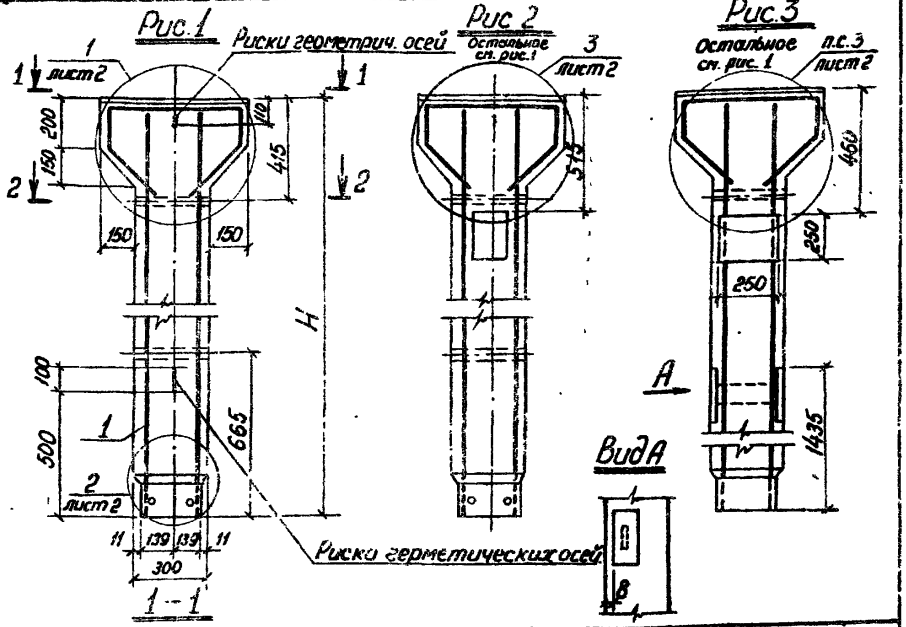

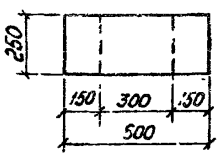

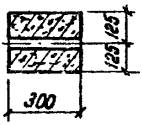

Обозначение	Рис.	H, мм	Масса, т	Марка Колонны		Каркаса
3.702.1-4. 1-03.0.0.00	1	3230	0,68	К3,7-1		КП15
-01	2			К3,7-1-2		КП15-1
-02	3			К3,7-1-1		КП15-2
-03	1	3430	0,70	К3,8-1		КП16
-04	2			К3,8-1-2		КП16-1
-05	3			К3,8-1-1		КП16-2
-06	1	4030	0,83	К3,9-1		КПП
-07	2			К3,9-1-2		КПП-1
-08	3			К3,9-1-1		КПП-2

3.702.1-4. 1-03.0.0.00СБ

Колонна железобетонная К3,7-1, К3,7-1-2; К3,7-1-1; К3,8-1, К3,8-1-2, К3,8-1-1, К3,9-1, К3,9-1-2; К3-9-1-1
Сборочный чертеж.

Стадия	Масса	Масштаб
Р	см.табл.	1:20

Лист 1 | Листов 2

ЦНИИПРОМЗЕРНОПРОЕКТ

ГИП	Простосердов	
Н контр	Брауде	
Нач отд	Резниковский	
Гл спец	Курдюмов	
Ст инж	Костарева	

Взам. инв. №
Подпись и дата
Инв. № подл

23218 51

Формат А4

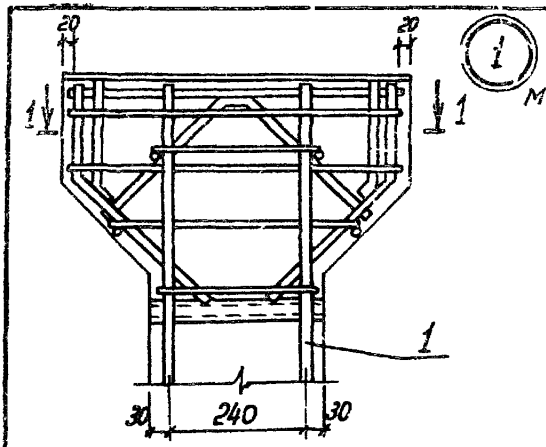

1 М 1:10

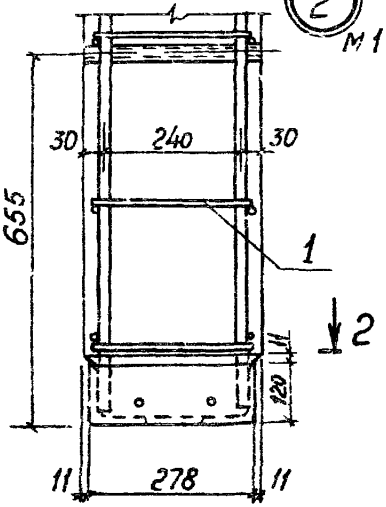

2 М 1:10

1-1

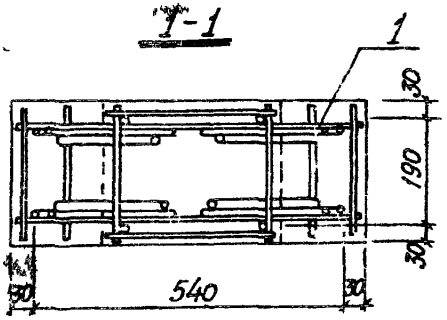

2-2

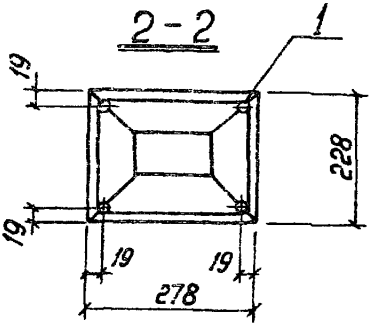

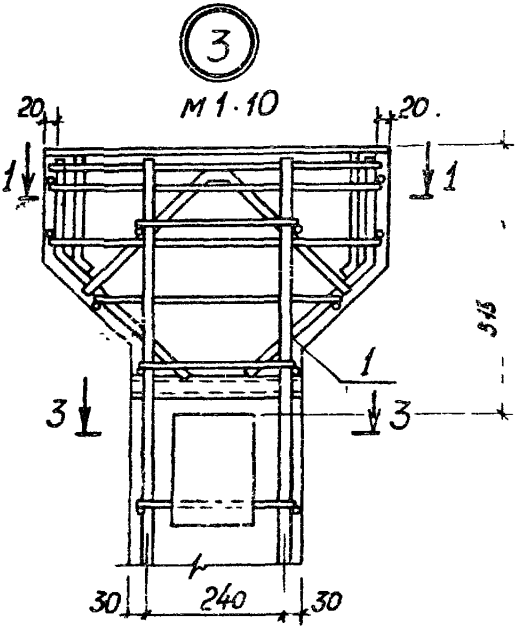

3-3

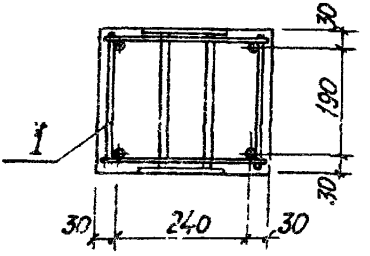

Формат	Зона	Поз.	Обозначение	Наименование	Кол.	Примеч.
				Документация		
А4			3.702.1-4. 1-03.1.0.00СБ	Сборочный чертеж		на 2х листах
			3.702.1-4. 1-00.0.0.0ТО	Техническое описание		на 3х листах
				Сборочные единицы		
А4		1	3.702.1-4. 1-03.1.1.00	Каркас плоский КР18	2	
А4		2	3.702.1-4. 1-03.1.2-00	Изделие закладное М8	1	
А4		3	3.702.1-4. 1-03.1.3.00	" М10	1	
		4	1400-15.8.1.810-05	Изделие закладное МН806	2	
			Переменные данные для исполнений			
				3.702.1-4. 1-03.1.0.00		для КП15
				Сборочные единицы		
А4		5	3.702.1-4. 1-05.1.3.00-04	Каркас плоский КР19	2	
		6		отсутствует		
		8,9		отсутствует		
				Детали		
Б4		7	3.702.1-4. 1-03.1.0.01	ФБА I ГОСТ 5781-82; С=230	28	1,4 кг

3.702.1-4. 1-03.1.0.00

ГИП	Простосердов	[signature]	
Н контр	Брауде	[signature]	
Нач отд	Резниковский	[signature]	
Гл спец	Курдюмов	[signature]	12.84
Ст инж	Костарева	[signature]	

Каркас пространственный КП15; КП15-1, КП15-2 КП16, КП16-1, КП16-2 КП17, КП17-1; КП17-2

Стадия	Лист	Листов
Р	1	5

цниипромзернопроект

Инв № подл | Подпись и дата | Взам инв №

23218 53 Формат А4

Формат	Зона	Поз.	Обозначение	Наименование	Кол.	Примеч.
				3.702.1-4. 1-03.10.00-01		для КП15-1
				Сборочные единицы		
А4		5	3.702.1-4. 1-05.13.00-04	Каркас плоский КР19	2	
		6	1.400-15. 8.1. 210-07	Изделие закладное Мн202-3	1	
		8,9		отсутствует		
				Детали		
Б4		7	3.702.1-4. 1-03.1.0.01	ф6АI ГОСТ 5781-82; ℓ=230	28	1,4 кг
				3.702.1-4. 1-03.10.00-02		для КП15-2
				Сборочные единицы		
А4		5	3.702.1-4. 1-03.1.2.00	Каркас плоский КР19	2	
		6		отсутствует		
		8	1.400-15.8.1.210-37	Изделие закладное Мн207-3	1	
А4		9	3.702.1-4. 1-02 1.3.00-01	" М5	1	
				Детали		
Б4		7	3.702.1-4. 1-03 1 0.01	ф6АI ГОСТ 5781-82; ℓ=230	28	1,4 кг
				3.702.1-4. 1-03.1.0.00-03		для КП16
				Сборочные единицы		
А4		5	3.702.1-4. 1-05 1.3.00-02	Каркас плоский КР12	2	
		6		отсутствует		

Формат	Зона	Поз.	Обозначение	Наименование	Кол.	Примеч.
		8,9		отсутствует		
				Детали		
Б4		7	3.702 1-4.1-03.1.0.01	ф6 AI ГОСТ 5781-82; ℓ=230	30	1,5 кг
				3.702.1-4.1-03.1.0 00-04		для КП16-1
				Сборочные единицы		
А4		5	3.702.1-4.1-05.1.3.00-02	Каркас плоский КР12	2	
		6	1.400-15.В.1.210-07	Изделие закладное Мн202-3	1	
		8,9		отсутствует		
				Детали		
Б4		7	3.702.1-4.1-03 1 0.01	ф6 AI ГОСТ 5781-82; ℓ=230	30	1,5 кг
				3.702.1-4.1-03 1 0.00-05		для КП16-2
				Сборочные единицы		
А4		5	3 702.1-4.1-05.1.3.00-02	Каркас плоский КР12	2	
		6		отсутствует		
		8	1.400-15.В.1.210-37	Изделие закладное Мн207-3	1	
А4		9	3.702 1-4.1-02.1.3.00-01	" М5	1	
				Детали		
Б4		7	3 702 1-4.1-03.1.0.01	ф6 AI ГОСТ 5781-82; ℓ=230	30	1,5 кг
				3 702.1-4.1-03 1 0 00-06		для КП17

Инв. № подл. | Подпись и дата | Взам. инв. №

3.702.1-4.1-03 1 0 00 Лист 3

23218 55

Формат А

Формат	Зона	Поз.	Обозначение	Наименование	Кол.	Примеч.
				Сборочные единицы		
А4		5	3.702.1-4.1-05.1.3.00-03	Каркас плоский КР13	2	
		6		отсутствует		
		8,9		отсутствует		
				Детали		
Б4		7	3.702.1-4.1-03.1.0.01	ф6 AI ГОСТ 5781-82; ℓ=230	34	1,7 кг
				3.702.1-4.1-03.1.0.00-07		для КПП-1
				Сборочные единицы		
А4		5	3.702.1-4.1-05.1.3.00-03	Каркас плоский КР13	2	
		6	1.400-15.В.1.210-07	Изделие закладное МН202-3	1	
		8,9		отсутствует		
				Детали		
Б4		7	3.702.1-4.1-03.1.0.01	ф6 AI ГОСТ 5781-82; ℓ=230	34	1,7 кг
				3.702.1-4.1-03 10.00-08		для КП17-2
				Сборочные единицы		
А4		5	3.702.1-4.1-05.1.3.00-03	Каркас плоский КР13	2	
		6		отсутствует		
		8	1.400-15.В.1.210-37	Изделие закладное МН207-3	1	
А4		9	3.702.1-4.1-02 1.3.00-01	" М5	1	

Формат	Зона	Поз.	Обозначение	Наименование	Кол	Примеч.
				Детали		
54		7	3.702.1-4. 1-03.1.0 01	ф6АI ГОСТ 5781-82; ℓ=230	34	1,7 кг

Взам инв №

Подпись и дата

Инв № подл

3.702.1-4. 1-03 1000

Лист 5

23218 57

Формат А4

Рис 1 — 1 лист 2

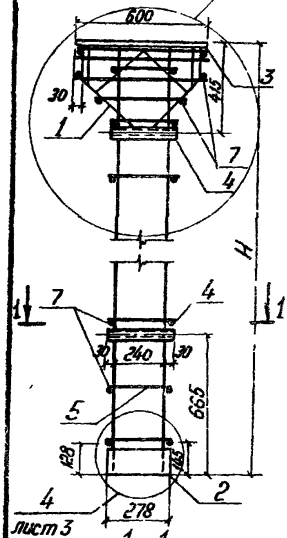

1-1

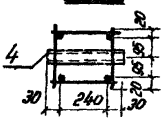

Рис.2 — 2 лист 2 Остальное см Рис. 1

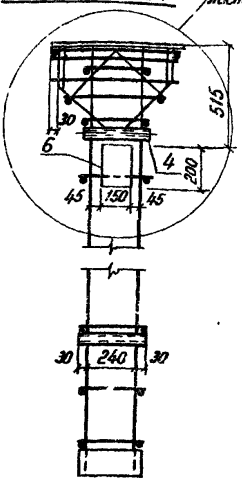

Рис. 3 — 3 лист 3 Остальное см Рис 1

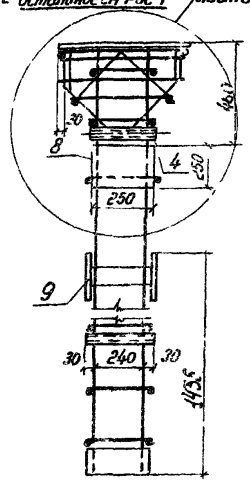

Обозначение	Рис	Марка	Масса, кг
3702-1-4.1-0310.00	1	КП15	58,2
-01	2	КП15-1	63,8
-02	3	КП15-2	71,6
-03	1	КП16	60,3
-04	2	КП16-1	65,9
-05	3	КП16-2	73,7
-06	1	КП17	65,5
-07	2	КП17-1	71,1
-08	3	КП17-2	78,9

ГИП	Простосердов		
Н контр	Броуде		
Нач отд	Резниковский		
Гл спец	Курочкоб		
Ст инж	Костарева		

3702 1-4 1-0310 00СБ

Каркас пространственный КП15, КП15-1, КП15-2, КП16, КП16-1, КП16-2, КП17, КП17-1, КП17-2 Сборочный чертеж

Стадия	Масса	Масштаб
Р	См табл	1:50
Лист 1	Листов 3	

ЦНИИПРОМЗЕРНОПРОЕКТ

23218 58 Формат А4

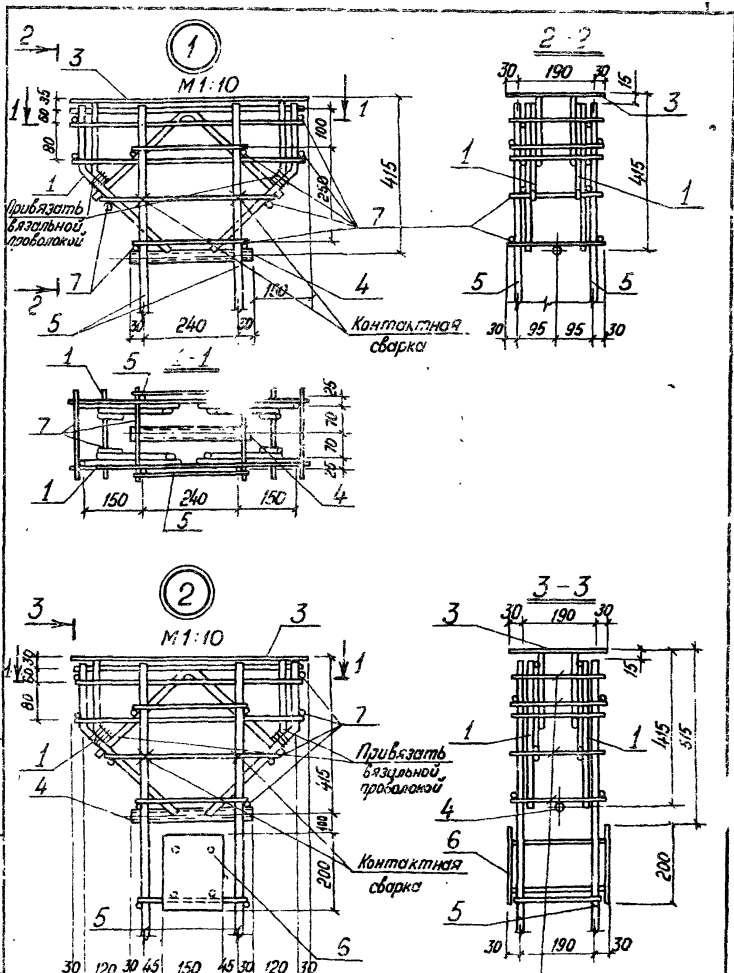

Инв. № подл.	Подпись и дата	Взам. инв. №	

3.702.1-4.1-03.1.0.00СБ

Лист 2

23218 59

Формат А4

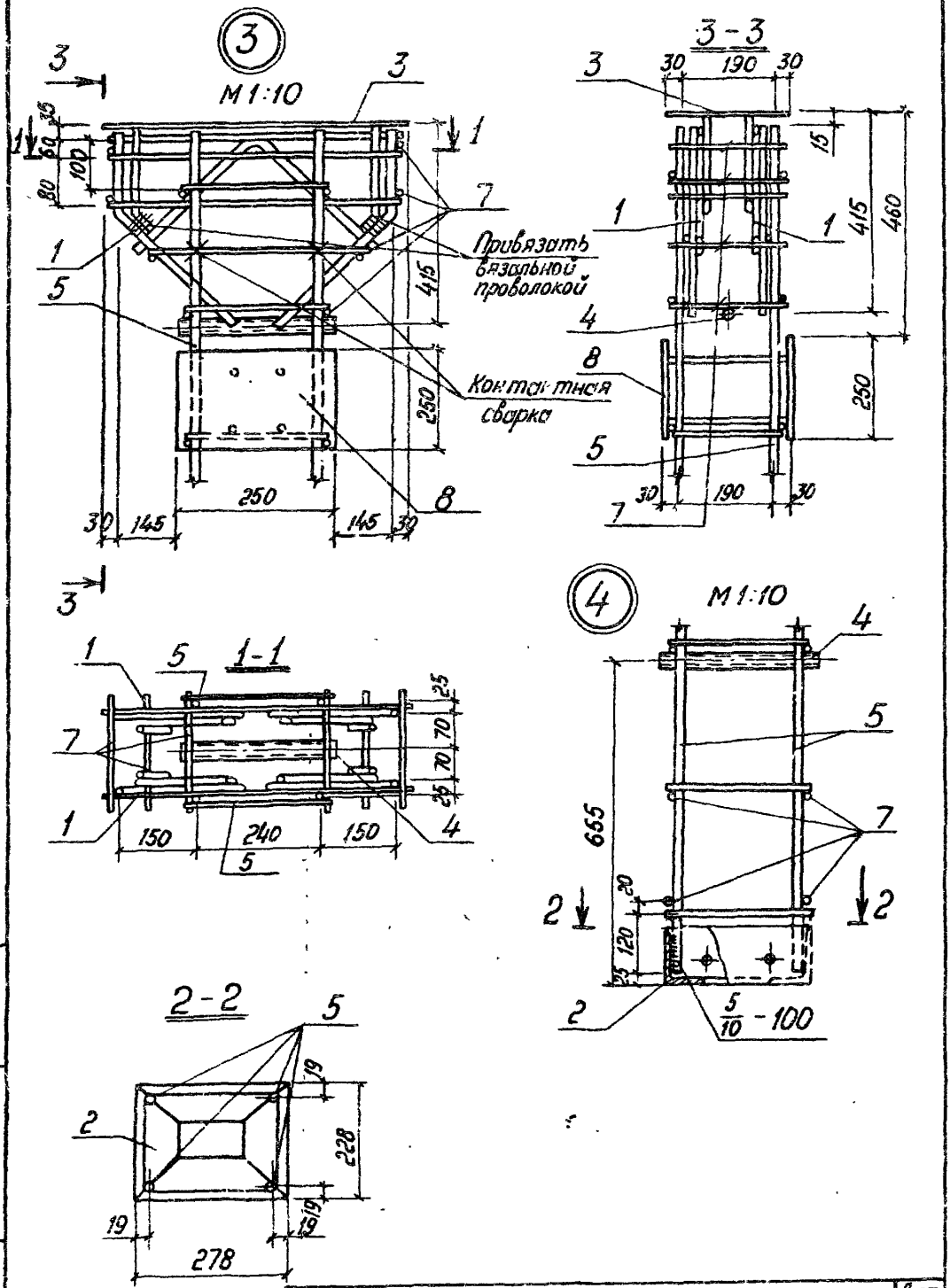

3.702.1-4. 1-03 1.0.00СБ

Лист 3

23218 60

Формат А4

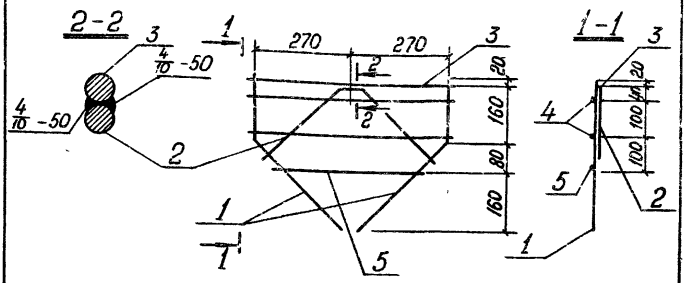

Формат	Зона	Поз	Обозначение	Наименование	Кол.	Примеч.
				Документация		
А4			3.702.1-4.1-00 0.0.0ТО	Техническое описание		
				Детали		
А4		1	3.702.1-4.1-01 1.0.02-04	Стержень гнутый	2	
А4		2	-13	Стержень гнутый	1	
Б4		3	3.702.1-4.1-03.1.1 01	⌀14АIIIГОСТ5781-82; ℓ=580	1	0,7кг
Б4		4	3.702.1-4.1-03 1.1 02	⌀6АIГОСТ5781-82; ℓ=580	2	0,3 кг
Б4		5	3.702.1-4.1-03.1.1.03	⌀6АIГОСТ5781-82; ℓ=440	1	0,1 кг

Взам. инв. №

Подпись и дата

Инв. № подл.

ГИП	Простосердов	
Н. контр.	Брауде	
Нач. отд.	Резниковский	
Гл. спец.	Курдюмов	
Ст. инж.	Мастарева	

3.702.1-4.1-03.1.1.00

Каркас плоский КР18

Стадия	Масса	Масштаб
Р	3,1	1:10
Лист	Листов	
Союзпромэлектропроект		

23218 61

Формат А4

Формат	Зона	Поз.	Обозначение	Наименование	Кол.	Примеч.
				Документация		
А4			3.702.1-4.1-04.0.0.00СБ	Сборочный чертеж		На 3 листах
А4			3.702.1-4.1-00.0.0.08МС	Выборка стали		На 4 листах
А4			3.702.1-4.1-00.0.0.070	Техническое описание		На 3 листах
				Материалы		
				Бетон класса В 22.5	0,21	м³
				Переменные данные для исполнений		
				3.702.1-4.1-04.0.0.00		для К3,10-1-1
				Сборочные единицы		
А4		1	3.702.1-4.1-04.1.0.00	Каркас пространственный КП18	1	
				3.702.1-4.1-04.0.0.00-01		для К3,10-1-3
				Сборочные единицы		
А4		1	3.702.1-4.1-04.1.0.00-01	Каркас пространственный КП18-1	1	

				3.702.1-4.1-04 0 0 00		
ГИП	Простосердов					
Н контр	Брауде			Колонна железобетонная К3,10-1-1, К3,10-1-3, К3,10 1-4	Стадия	Лист	Листов
Нач отд	Резников				Р	1	2
Гл. спец.	Курдюков						
Ст инж	Костарева				ЦНИПРОМЗЕРНОПРОЕКТ		

Формат А4

Формат	Зона	Поз	Обозначение	Наименование	Кол.	Примеч.
				3.702.1-4.1-04.0.00-02		для К3.10-14
				Сборочные единицы		
А4		1	3.702.1-4.1-04.1.0.00-02	Каркас пространственный КП-2	1	

Инв. № подл. | Подпись и дата | Взам. инв. №

3.702.1-4. 1-04.0.0.00

Лист 2

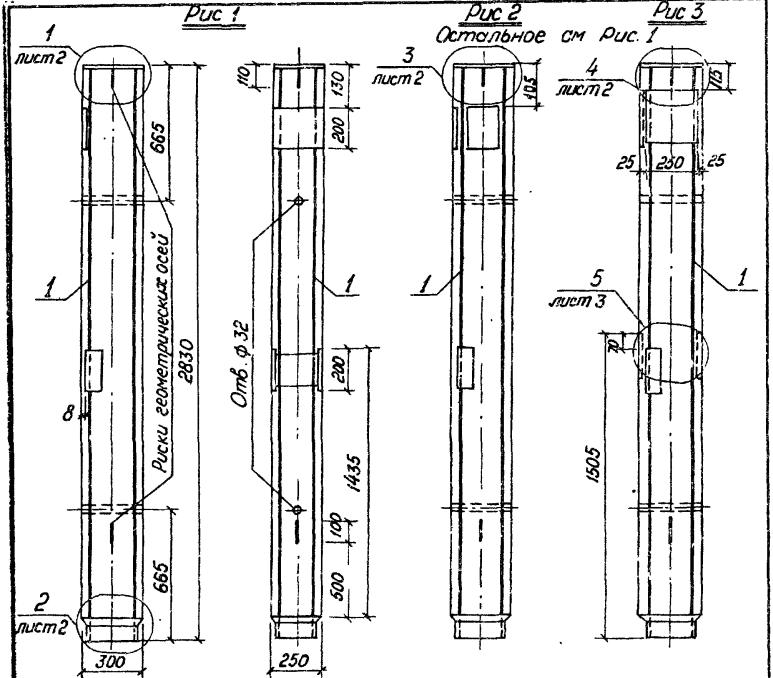

Обозначение	Рис	Марка		
		Колонны		Каркаса
3.702.1-4.1-04.0.0.00	1	КЗ10-1-1		КП18
-01	2	КЗ.10-1-3		КП18-1
-02	3	КЗ.10-1-4		КП18-2

ГИП	Простокоров		
Н.контр	Брауде		
Нач.отд	Резниковский		
Гл.спец	Курдюмов		
Ст.инж	Кострова		

3.702.1-4.1-04.0.0.00СБ

Колонна железобетонная К3.10-1-1, К3.10-1-3, К3.10-1-4
Сборочный чертеж

Стадия	Масса	Масштаб
Р	0,53т	1:50
Лист 1	Листов 3	

ЦНИИПромзернопроект

23218 64

Формат А4

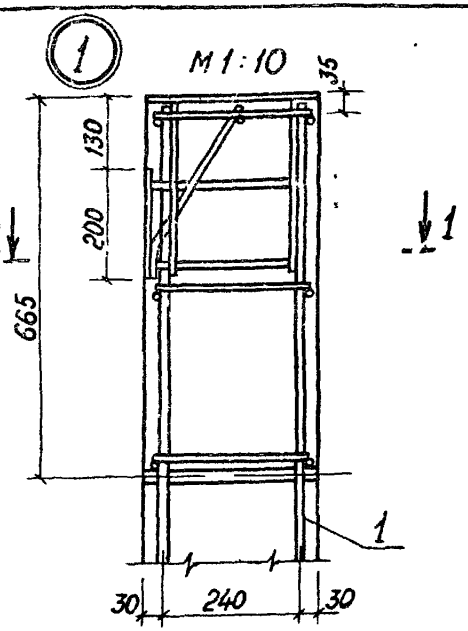

1 - 1

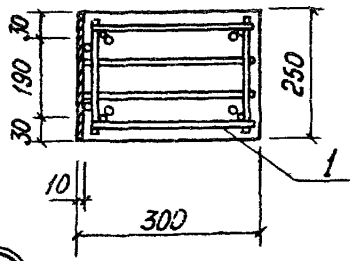

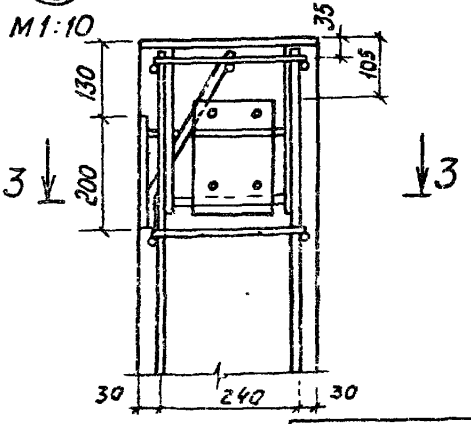

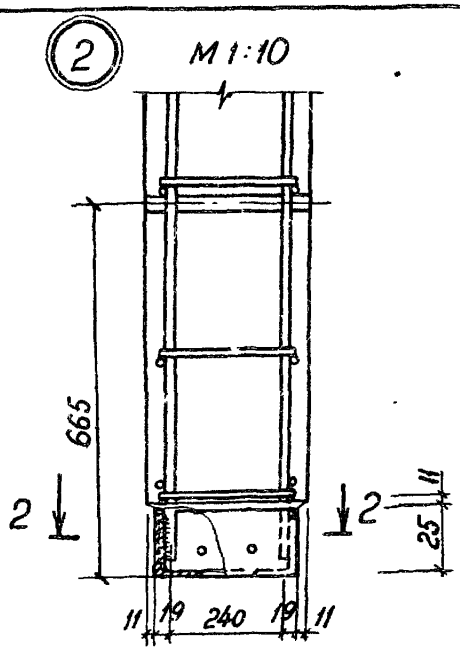

2 - 2

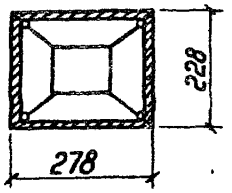

3 - 3

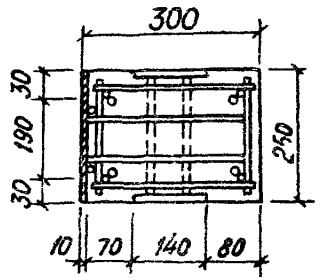

Инв. № подл.	Подпись и дата	Взам. инв. №

3.702 1-4.1-04 0 00 СБ

Лист 2

23218 65

Формат А4

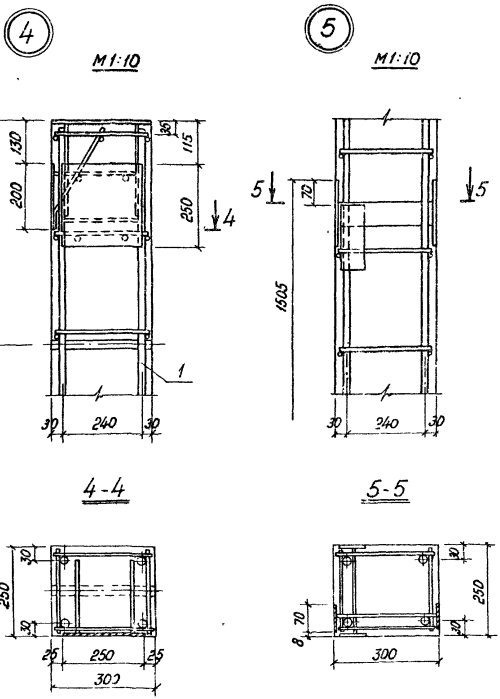

3.702 1-4, 1-040.00СБ

Лист 3

23218 66

Формат А4

Формат	Зона	Поз.	Обозначение	Наименование	Кол.	Примеч
				Документация		
А4			3.702.1-4.1-04.0.00СБ	Сборочный чертеж.		
А4			3.702.1-4.1-00.0.00ТО	Техническое описание		На 3 листах
				Сборочные единицы		
А4		1	3.702.1-4.1-05.13.00.01	Каркас плоский КР11	2	
А4		2	1.400-15.В1.130-13	Изделие закладное Мн 124-2	1	
А4		3	3.702.1-4.1-04.11.0.00	М7	1	
А4		4	3.702.1-4.1-02.1.3.00	М4	1	
А4		5	3.702.1-4.1-03.1.2.00	М8	1	
				Детали		
		6	1.400-15 В.1.810-05	Изделие закладное Мн 806	2	
Б4		7	3.702.1-4.1-04.10.01	ф6 АI ГОСТ 5781-82; ℓ=830	20	1,0 кг
			Переменные данные для исполнений			
				3.702.1-4.1-04.00.00		КП18
				Отсутствуют		

Инв. № подл. | Подпись и дата | Взам. инв. №

ГИП	Простосердов		
Н. контр.	Брауде		
Нач. отд.	Резниковский		
Гл. спец.	Курдюмов		
Ст. инж.	Костарева		

3.702.1-4.1-04.10.0.00

Каркас пространственный КП18; КП18-1; КП18-2

Стадия	Лист	Листов
Р	1	2

ЦНИИПромзерноПроект

23218 67

Формат А4

Формат	Зона	Поз.	Обозначение	Наименование	Кол.	Примеч.
				3.702.1-4.1-04 0.0.00-01		КП 18-1
				Сборочные единицы		
А4		8	1.400-15 В1 210-07	Изделие закладное Мн 202-3	1	
				3.702 1-4.1-04.0.0.00-02		КП 18-2
				Сборочные единицы		
А4		9	1.400-15.В1 130-32	Изделие закладное Мн 122-3	1	
А4		10	3 702 1-4. 1-02.1.3 00-В1	М5	1	

	3 702 1-4. 1-04 1.0 0.00	Лист 2

23218 68

Формат А4

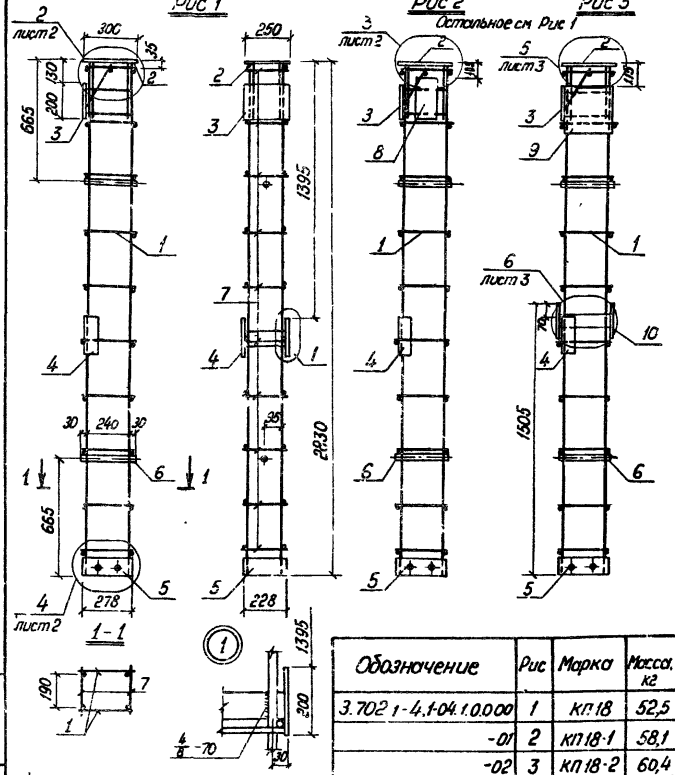

Обозначение	Рис	Марка	Масса, кг
3.702.1-4.1-04.1.0.0.00	1	КП18	52,5
-01	2	КП18-1	58,1
-02	3	КП18-2	60,4

ГИП	Простосердов	
Н контр	Брауде	
Нач отд	Резниковский	
Гл спец	Курдюмов	
Ст инж	Костерева	

3.702.1-4.1-04.1.0.0.00 СБ

Каркас пространственный КП18, КП18-1, КП18-2 Сборочный чертеж.

Стадия	Масса	Масштаб
Р	См. табл	1:50
Лист 1	Листов 3	

ЦНИПРОМЗЕРНОПРОЕКТ

Инв. № подл. | Подпись и дата | Взам. инв. №

23218 69

Формат А4

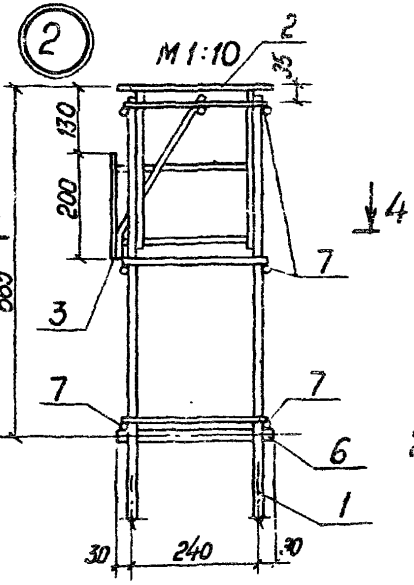
2
М 1:10
2
35
130
200
665
4
4
7
3
7
7
6
1
30
240
30

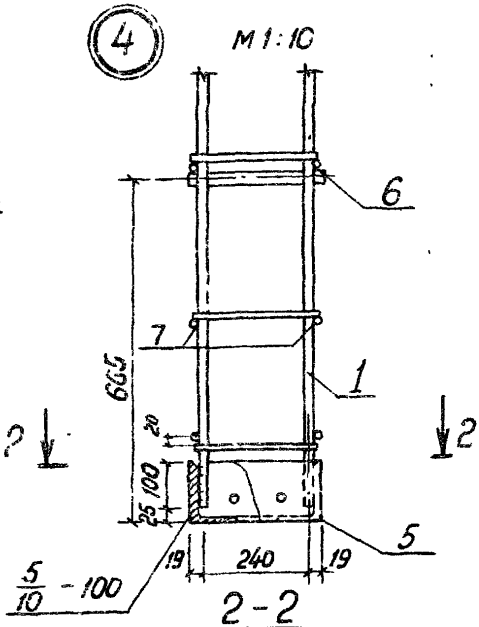
4
М 1:10
6
7
1
665
20
100
25
2
2
5
19
240
19
5/10 - 100

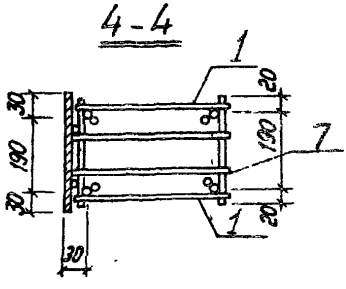
4 - 4
1
20
30
190
7
190
30
20
1
30

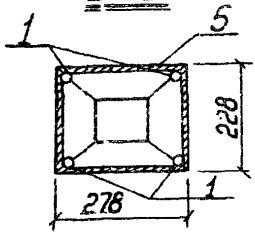
2 - 2
1
5
228
278
1

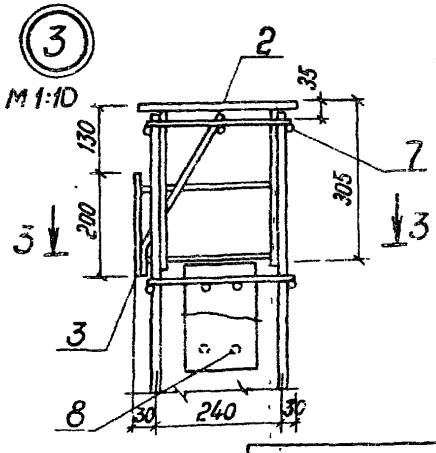
3
М 1:10
2
35
130
7
305
200
3
3
3
8
30
240
30

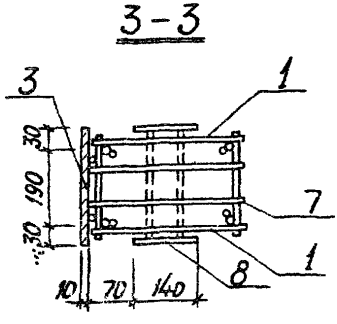
3 - 3
3
1
30
190
7
30
1
8
10
70
140

5

М1:10

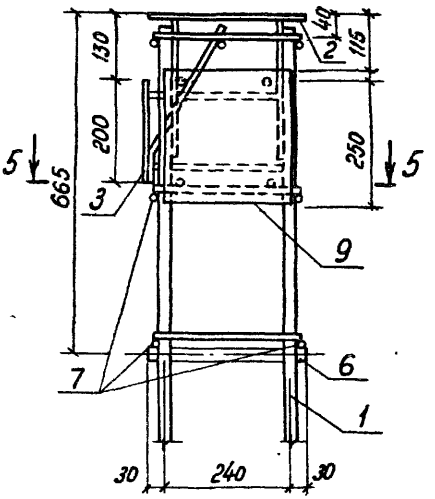

6

М1:10

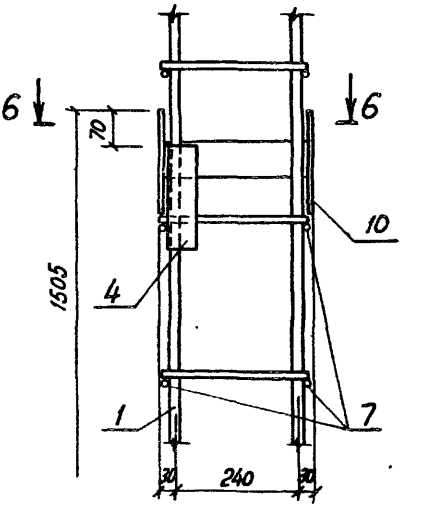

5-5

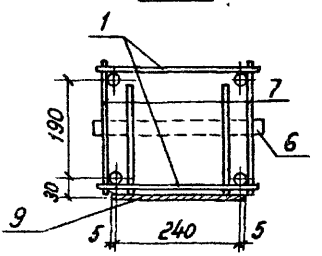

6-6

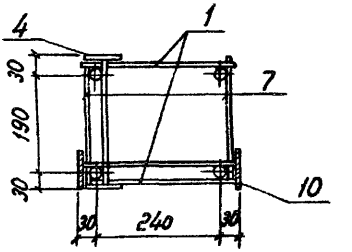

Инв.№ подл. | Подпись и дата | Взам. инв.№

Формат	Зона	Поз.	Обозначение	Наименование	Кол.	Примеч.
				Документация		
А4			3.702.1-4.1-05.0.0.СОСБ	Сборочный чертеж		На 2 листах
А4			3.702.1-4.1-00.0.0.ВВмс	Ведомость расхода стали		На 4 листах
А4			3.702.1-4.1-00.0.0.ОТО	Техническое описание		На 3 листах
				Переменные данные для исполнений		
				3.702.1-4.1-05.00.00		для К6.1-11
				Сборочные единицы		
А4		1	3.702.1-4.1-05.1.0.0.00	Каркас пространственный КП1	1	
				Материалы		
				Бетон класса В30	2.6	м³
				3.702.1-4.1-05.0.0.00-01		для К6.1-2-1
				Сборочные единицы		
А4		1	3.702.1-4.1-05.1.0.0.00-01	Каркас пространственный КП1	1	

Инв.№ подл. | Подпись и дата | Взам. инв.№

ГИП	Простосердов	
Н.контр.	Брауде	
Нач. отд.	Резниковский	
Гл. спец.	Куровмов	
Ст. инж.	Костарева	

3.702.1-4.1-05.0.0.00

Колонна железобетонная К6.1-1-1, К6.1-2-1 К6.2-1-1; К6.2-2-1

Стадия	Лист	Листов
Р	1	2

ЦНИИПРОМЗЕРНОПРОЕКТ

23218 72

Формат А4

Формат	Зона	Поз.	Обозначение	Наименование	Кол.	Примеч.
				Материалы		
				Бетон класса В30	2,6	м³
				3.702.1-4.1-05.0.0.00-02		для К6.2-1-1
				Сборочные единицы		
А4		1	3.702.1-4.1-05.1.0.0.00-02	Каркас пространственный КП9	1	
				Материалы		
				Бетон класса В30	2,2	м³
				3.702.1-4.1-05.0.0.00-03		для К6.2-2-1
				Сборочные единицы		
А4		1	3.702.1-4.1-05.1.0.0.00-03	Каркас пространственный КП10	1	
				Материалы		
				Бетон класса В30	2,2	м³

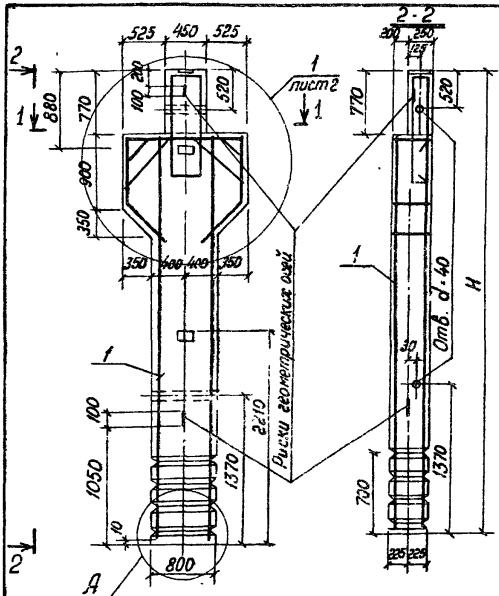

1-1

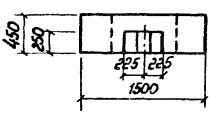

Обозначение	Масса, т	H, мм	Марка		
			Колонны		Каркаса
3.702.1-4. 1-05.0.0.00	6,5	6920	КБ1-1-1		КП7
-01			КБ1-2-1		КП8
-02	5,5	5720	КБ2-1-1		КП9
-05			КБ2-2-1		КП10

Взам. инв. №

Подпись и дата

Инв. № подл.

ГИП	Простосердов	
Н. контр.	Броуде	
Нач. отд.	Резниковский	
Гл. спец.	Курдюмов	
Ст. инж.	Костарева	

3.702.1-4. 1-05.0.0.00СБ

Колонна железобетонная КБ1-1-1, КБ1-2-1, КБ2-1-1, КБ2-2-1 Сборочный чертеж

Стадия	Масса	Масштаб
Р	см. табл.	1:50
Лист 1	Листов 2	

УНИИПРОМЗЕРНОПРОЕКТ

23218 74

Формат А4

Копировал

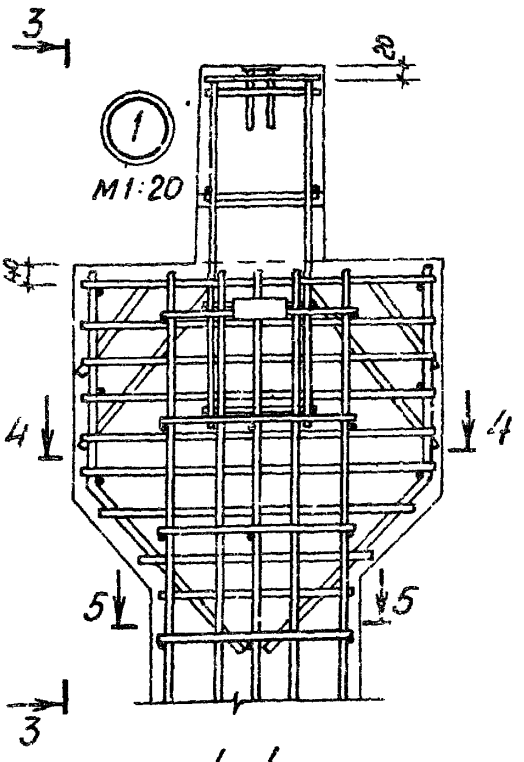

4-4

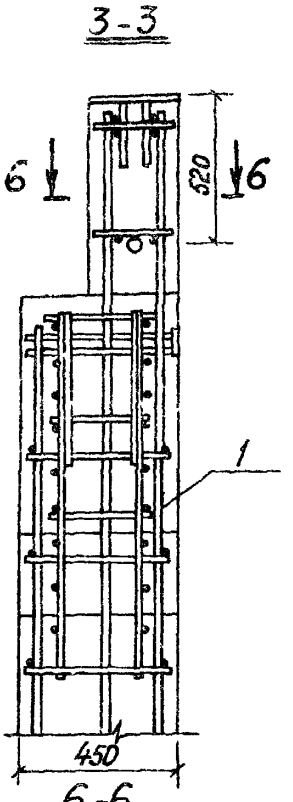

6-6

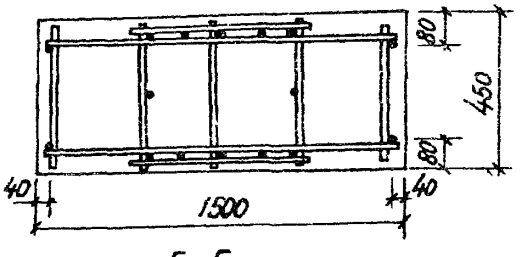

5-5

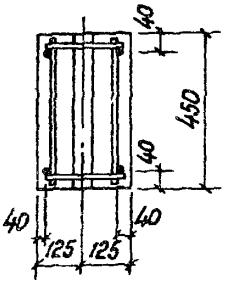

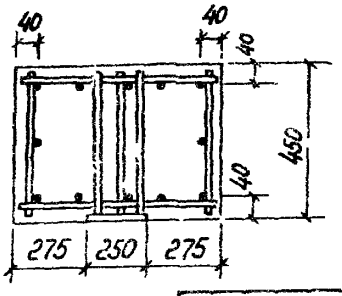

3702 1-4.1-05 0 0 00СБ	Лист 2

23218 75

Формат А4

Формат	Зона	Поз	Обозначение	Наименование	Кол	Примеч
				Документация		
А4			3.702 1-4.1-05.1 0 00СБ	Сборочный чертеж.		
А4			3.702.1-4.1-00.0 0 0То	Техническое описание		на 3х листах
				Сборочные единицы		
А4		1	3.702.1-4. 1-05- 1 00	Каркас плоский КР9	2	
А4		2	3.702 1-4. 1-05.1 3 00	КР10	2	
А4		3	3 702 1-4. 1-05.1.1.00	Изделие закладное М6	1	
А4		4	3 702 1-4 1-05.1.4 00	М2	2	
				Детали		
Б.4		5	3.702.1-4. 1-05.1.0 01	Труба Дн = 45; ℓ = 800 ГОСТ 10704-76	1	1,2 кг
Б4		6	3 702.1-4. 1-05.1 0.02	Труба Дн = 45; ℓ = 450 ГОСТ 10704-76	1	0,68 кг
Б.4		7	3.702 1-4. 1-05.1 0.03	ф10 АI ГОСТ 5781-82; ℓ = 220	4	0,5 кг
Б.4		8	3 702.1-4. 1-05.1.0.04	ф10 АI ГОСТ 5781-82; ℓ = 390	6	1,4 кг
			Переменные данные для исполнений			
				3.702 1-4,1-05.1 0 0 00		для КП7
				Сборочные единицы		

3.702 1-4.1-05.1.0.00

ГИП	Простосердов		
Н контр	Брауде		
Нач отд	Резниковский		
Гл спец	Курдюмов		
Ст инж	Костарева		

Каркас пространственный КП7, КП8, КП9, КП10.

Стадия	Лист	Листов
Р	1	3

Унипромзернопроект

Взам инв № | Подпись и дата | Инв № подл

23218 76

Формат

Формат	Зона	Поз.	Обозначение	Наименование	Кол.	Примеч.
А4		10	3.702.1-4.1-05.1.2 00	Каркас плоский КР5	2	
А4		11	3.702.1-4.1-05.1.2.00-01	КР6	2	
				Детали		
Б4		9	3.702.1-4.1-05.1.2.05	ф10 AI ГОСТ 5781-82; ℓ=430	22	5,8 кг
				3.702.1-4.1-05.1.0.00-01		для КП8
				Сборочные единицы		
А4		10	3.702.1-4.1-05.1.2.00-02	Каркас плоский КР7	2	
А4		11	3.702.1-4.1-05.1.2.00-03	КР8	2	
				Детали		
Б4		9	3.702.1-4.1-05.1.2 05	ф10 AI ГОСТ 5781-82; ℓ=430	22	5,8 кг
				3.702.1-4.1-05 1.0 00-02		для КП9
				Сборочные единицы		

Формат	Зона	Поз.	Обозначение	Наименование	Кол	Примеч.
А4		10	3.702.1-4, 1-05.1.2.00-04	Каркас плоский КР14	2	
А4		11	3.702.1-4, 1-05.1.2.00-05	КР15	2	
				Детали		
Б4		9	3.702.1-4. 1-05.1.2.05	ф10 AI ГОСТ 5781-82; ℓ=430	19	5,0 кг
				3.702 1-4, 1-05.1.0.00-03		для КП10
				Сборочные единицы		
А4		10	3 702.1-4, 1-05.1 2.00-06	Каркас плоский КР16	2	
А4		11	3 702.1-4 1-05.1.2.00-07	КР17	2	
				Детали		
Б4		9	3.702.1-4. 1-05.1.2.05	ф10 AI ГОСТ 5781-82; ℓ=430	19	5,0 кг

Инв. № подл. | Подпись и дата | Взам. инв. №

3.702 1-4. 1-05.1.0.00 Лист 3

23218 78

Формат А4

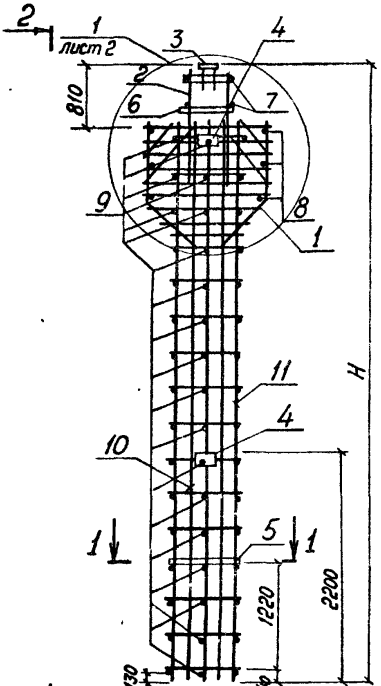

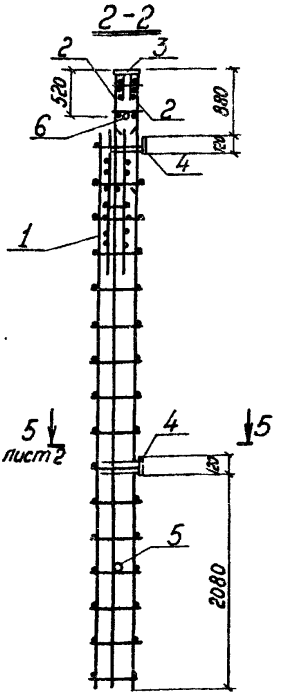

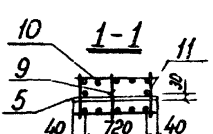

Обозначение	Марка	H, мм	Масса, кг
3702.1-4.1-05 1 0 0 00	КП7	6910	428,0
-01	КП8		518,6
-02	КП9	5710	363,0
-03	КП10		435,6

ГИП	Простосердов		
Н контр	Бояуде		
Нач отд	Резниковский		
Гл спец	Курдюмов		
Ст инж	Костарева		

3.702.1-4. 1-05 1 0 0 0 СБ

Каркас пространственный КП7, КП8, КП9, КП10 Сборочный чертеж

Стадия	Масса	Масштаб
Р	см табл	1 50

Лист 1 | Листов 2

ЦНИИПРОМЗЕРНОПРОЕКТ

23218 79

Формат А4

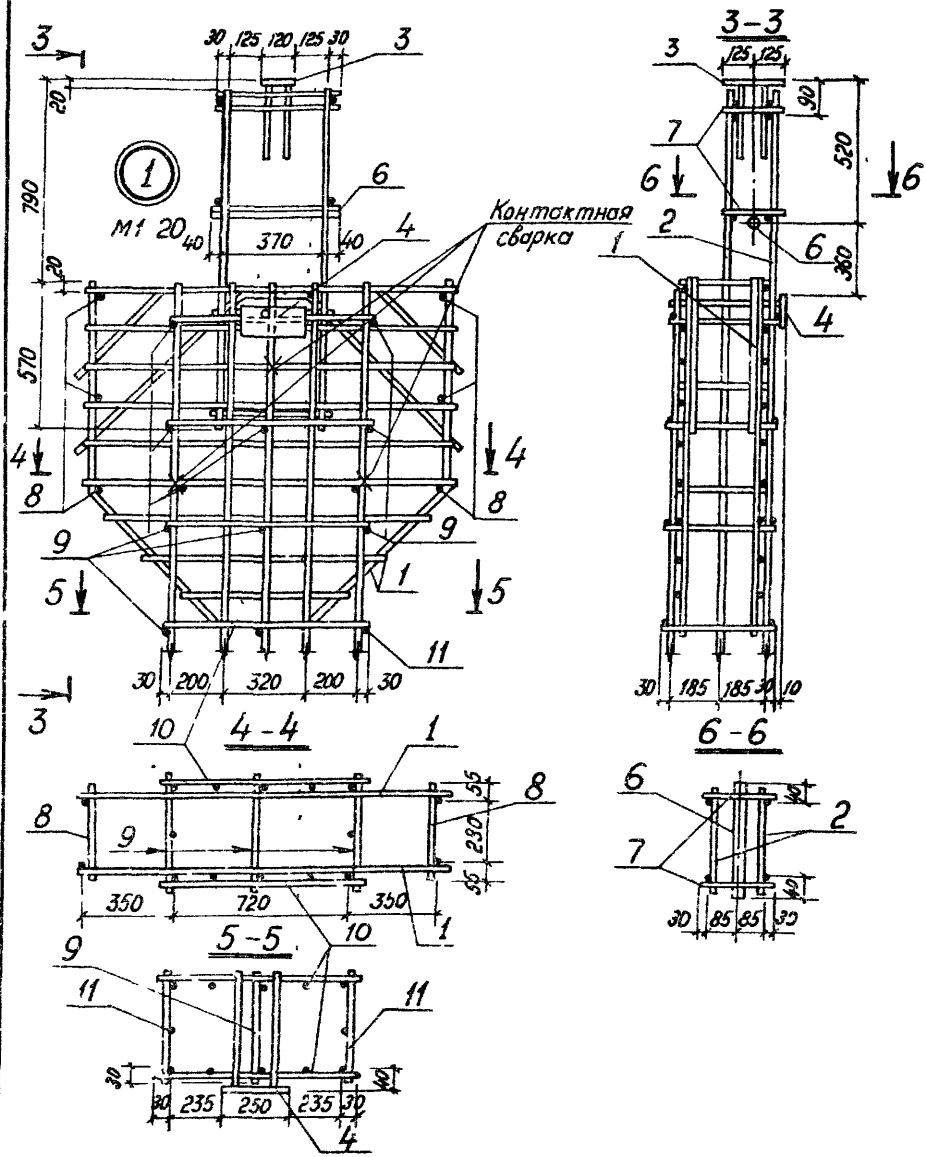

Инв. № подл.	Подпись и дата	Взам. инв. №

3702.1-4.1-051000 СБ

Лист 2

23218 80

Формат А4

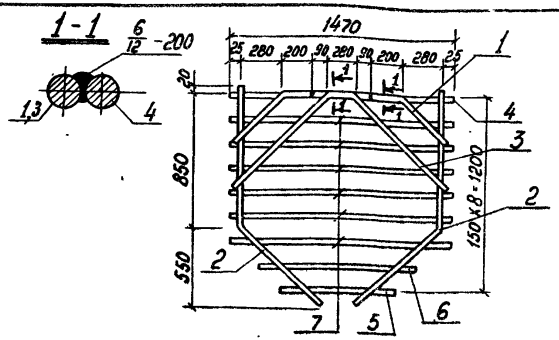

Формат	Зона	Поз	Обозначение	Наименование	Кол.	Примеч.
				Документация		
А4			3.702.1-4.1-00.0.0.0То	Техническое описание		На 3х листах
				Детали		
А4		1	3.702.1-4.1-01.1.0.02-01	Стержень гнутый	2	
А4		2	-02	Стержень гнутый	2	
А4		3	-12	Стержень гнутый	1	
Б4		4	3.702.1-4.1-05.1.1.01	ф22АIII ГОСТ 5781-82, ℓ=1470	1	4,4 кг
Б4		5	3.702.1-4.1-05.1.1.02	ф10АI ГОСТ 5781-82, ℓ=900	1	0,6 кг
Б4		6	3.702.1-4.1-05.1.1.03	ℓ=1200	1	0,7 кг
Б4		7	3.702.1-4.1-05.1.1.04	ℓ=1470	6	5,4 кг

3.702.1-4.1-05.1.1.00

Каркас плоский КР9	Стадия	Масса	Масштаб
	Р	30,4	1:25
	Лист	Листов 1	
	ЦНИИПРОМЗЕРНОПРОЕКТ		

ГИП	Простосердов	
Н контр	Брауде	
Нач отд	Резниковский	
Гл спец	Курдюмов	
Ст инж	Костарева	

23218 81

Формат А4

Формат	Зона	Поз.	Обозначение	Наименование	Кол.	Примеч.
				Документация		
А4			3.702.1-4.1-05.1.2.00СБ	Сборочный чертеж.		
А4			3.702.1-4.1-00.ОПЗ	Техническое описание		на 3 листах
				Переменные данные для исполнений.		
				3.702.1-4.1-05.1.2.00		для КР5
				Детали		
Б4		1	3.702.1-4.1-05.1.2.01	ф28 А III ГОСТ 5781-82; ℓ=6120	3	88,7 кг
Б4		2	3.702.1-4.1-05.1.2.02	ф10 А I ГОСТ 5781-82; ℓ=780	16	7,7 кг
				3702 1-4. 1-05.1.2.00-01		для КР6
				Детали		
Б4		1	3.702.1-4.1-05.1.2.01	ф28 А III ГОСТ 5781-82; ℓ=6120	2	59,1 кг
Б4		2	3.702.1-4.1-05.1.2.04	ф12 А III ГОСТ 5781-82; ℓ=6120	1	5,4 кг
Б4		3	3.702.1-4.1-05.1.2.05	ф10 А I ГОСТ 5781-82; ℓ=430	13	3,5 кг
				3.702.1-4.1-05.1.2.00-02		для КР7
				Детали		

Инв. № подл. | Подпись и дата | Взам. инв. №

ГИП	Простоседов		3702 1-4.1-05.1.2.00
Н.контр	Броуде		Каркас плоский КР5 ÷ КР8 КР14 ÷ КР17
Нач.отд	Резниковский		Стадия: Р; Лист: 1; Листов: 3
Гл.спец	Курдюмов		ЦНИИПромзерноПроект
Ст.инж	Костерева		

23218 82

Формат А4

Формат	Зона	Поз.	Обозначение	Наименование	Кол.	Примеч.
А4		1	3.702.1-4.1-05.1.2.06	ф32 А III ГОСТ 5781-82; ℓ=6120	3	115,9 кг.
А4		2	3.702.1-4 1-05.1.2 02	ф10 А I ГОСТ 5781-82; ℓ=780	16	7,7 кг.
				3.702 1-4, 1-05.1.2.00-03		для КР8
				Детали		
А4		1	3.702 1-4, 1-05.1.2.06	ф 32 А III ГОСТ 5781-82; ℓ=6120	2	77,2 кг
А4		2	3.702.1-4, 1-05.1.2.04	ф 12 А III ГОСТ 5781-82; ℓ=6120	1	5,4 кг
А4		3	3.702.1-4, 1-05.1.2.05	ф 10 А I ГОСТ 5781-82; ℓ=430	13	3,5 кг
				3.702.1-4, 1-05.1.2.00-04		для КР14
				Детали		
А4		1	3.702 1-4, 1-05.1.2.08	ф 28 А III ГОСТ 5781-82; ℓ=4920	3	71,3 кг
А4		2	3.702.1-4. 1-05.1.2.02	ф 10 А I ГОСТ 5781-82; ℓ=780	13	6,3 кг
				3.702 1-4, 1-05.1.2.00-05		для КР15
				Детали		
А4		1	3.702 1-4. 1-05.1.2.08	ф 28 А III ГОСТ 5781-82, ℓ=4920	2	47,6 кг
А4		2	3.702.1-4, 1-05.1.2.11	ф 12 А III ГОСТ 5781-82; ℓ=4920	1	4,4 кг
А4		3	3.702.1-4, 1-05.1.2.05	ф 10 А I ГОСТ 5781-82; ℓ=430	10	2,7 кг

23218 83

Формат А4

Формат	Зона	Поз.	Обозначение	Наименование	Кол.	Примеч.
				3.702.1-4. 1-05-1.2.00-06		для КР16
				Детали		
БЧ		1	3.702.1-4.1-05.1.2.13	ф32 А III ГОСТ 5781-82; ℓ=4920	3	93,1 кг
БЧ		2	3.702.1-4.1-0 .1.2 02	ф10 А I ГОСТ 5781-82; ℓ=780	13	6,3 кг
				3.702.1-4.1-05.1.2.00-07		для КР17
				Детали		
БЧ		1	3.702.1-4.1-05.1.2.13	ф32 А III ГОСТ 5781-82; ℓ=4920	2	62,1 кг
БЧ		2	3.702.1-4.1-05.1.2.11	ф12 А III ГОСТ 5781-82; ℓ=4920	1	4,4 кг
БЧ		3	3702.1-4. 1-05.1.2.05	ф10 А I ГОСТ 5781-82; ℓ=430	10	2,7 кг

Инв. № подл. | Подпись и дата | Взам. инв. №

23218 84

Рис.1

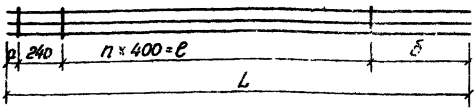

Рис.2

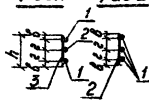

Обозначение	Марка	Рис	Размеры, мм							h	Масса кг
			а	б	в	г	h	е	L		
3.702.1-4.1-05.1.2.00	КР5	2	140	140	230	160	780	5600	6120	14	96,4
-01	КР6	1	130	1350	30	185	430	4400	6120	11	68,0
-02	КР7	2	140	140	230	160	780	5600	6120	14	123,6
-03	КР8	1	130	1350	30	185	430	4400	6120	11	86,1
-04	КР14	2	140	140	230	160	780	4000	4920	10	77,6
-05	КР15	1	130	1350	30	185	430	2800	4920	7	54,7
-06	КР16	2	140	140	230	160	780	4000	4920	10	99,4
-07	КР17	1	130	1350	30	185	430	2800	4920	7	69,2

			3.702.1-4. 1-05.1.2.00 СБ
			Каркас плоский КР5 ÷ КР8 КР14 ÷ КР17 Сборочный чертеж
ГИП	Простосердов		Стадия: Р; Масса: см табл; Масштаб: б/м
Н.контр	Брауде		Лист; Листов 1
Нач.отд	Резниковский		
Гл.спец	Курдюмов	12.84	ЦНИИПромзерноПроект
Ст.инж.	Кострева		

232-3 85

Формат А4

Формат	Зона	Поз	Обозначение	Наименование	Кол.	Примеч.
				Документация		
А4			3.702.1-4.1-05.1.3.00СБ	Сборочный чертеж		
А4			3.702.1-4.1-00.0.0ОТО	Техническое описание		На 3 листах
				3.702.1-4.1-05.1.3.00		для КР10
				Детали		
Б4		1	3.702.1-4.1-05.1.3.01	ф22 А III ГОСТ 5781-82; ℓ=1340	2	8,0 кг
Б4		2	3.702.1-4.1-05.1.3.02	ф10 А I ГОСТ 5781-82; ℓ=430	4	1,1 кг
				3.702.1-4.1-05.1.3.00-01		для КР11
				Детали		
Б4		1	3.702.1-4.1-05.1.3.03	ф18 А III ГОСТ 5781-82; ℓ=2790	2	11,2 кг
Б4		2	3.702.1-4.1-05.1.3.04	ф6 А I ГОСТ 5781-82; ℓ=280	10	0,6 кг
				3.702.1-4.1-05.1.3.00-02		для КР12
				Детали		
Б4		1	3.702.1-4.1-05.1.3.05	ф18 А III ГОСТ 5781-82; ℓ=3390	2	13,6 кг
Б4		2	3.702.1-4.1-05.1.3.04	ф6 А I ГОСТ 5781-82; ℓ=280	12	0,8 кг

Инв. № подл. | Подпись и дата | Взам. инв. №

ГИП	Простосердов		
Н контр.	Брауде		
Нач отд.	Резниковский		
Гл спец	Курдюмов		12.84
Ст инж	Костарева		

3.702 1-4. 1-05.1.3.00

Каркас плоский КР10 ÷ КР13; КР19

Стадия	Лист	Листов
Р	1	2

ЦНИИПРОМЗЕРНОПРОЕКТ

23218 86

Формат А4

Формат	Зона	Поз.	Обозначение	Наименование	Кол.	Примеч.
				3.702.1-4. 1-05.13.00-03		для КР13
				Детали		
БЧ		1	3.702.1-4.1-05.1.3.07	ф18АIII ГОСТ 5781-82; ℓ=3990	2	16,0 кг
БЧ		2	3.702.1-4.1-05.1.3.04	ф6АI ГОСТ 5781-82; ℓ=280	14	0,9 кг
				3.702.1-4. 1-05 1.3.00-04		для КР19
				Детали		
БЧ		1	3.702.1-4. 1-05.1.3.09	ф18АIII ГОСТ 5781-82; ℓ=3190	2	12,7 кг
БЧ		2	3.702.1-4.1-05.1.3. 04	ф6АI ГОСТ 5781-82; ℓ=280	11	0,7 кг

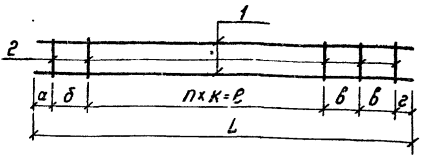

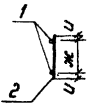

Обозначение	Марка	Размеры, мм									h	Масса, кг
		а	б	в	г	L	ж	и	к	е		
3.702.1-4.1-05.13.00	КР10	70	–	–	70	1340	370	30	400	1200	3	9,1
-01	КР11	120	250	--	20	2790	240	20	300	2400	8	11,8
-02	КР12	120	250	250	120	3390	240	20	300	2400	8	14,4
-03	КР13	120	250	250	120	3990	240	20	300	3000	10	16,9
-04	КР19	120	250	–	120	3190	240	20	300	2700	9	13,4

Взам инв №

Подпись и дата

Инв № подл

ГИП	Простосердов		
Н контр	Брауде		
Нач отд	Резниковский		
Гл спец	Курдюмов		12.84
Ст инж	Костарева		

3.702 1-4. 1-05.13.00 СБ

Каркас плоский КР10-КР13, КР19 Сборочный чертеж

Стадия	Масса	Масштаб
Р	См табл	б м

Лист | Листов 1

ЦНИИПРОМЗЕРНОПРОЕКТ

23218 88

Формат А4

Формат	Зона	Поз	Обозначение	Наименование	Кол	Примеч
				Документация		
А4			3 702 1-4.1-06 0 0 00 СБ	Сборочный чертеж		На 2х листах
А4			3.702 1-4.1-00 0 0 ОВМС	Ведомость расхода стали		На 4х листах
А4			3 702 1-4.1-00 0 0 ОТО	Техническое описание		На 3х листах
			Переменные данные для исполнений			
				3 702 1-4.1-06 0 0 00		для КБ 3-1
				Сборочные единицы		
А4		1	3 702 1-4.1-06 1 0 00	Каркас пространственный КП 11	1	
				Материалы		
				Бетон класса В30	2,7	м³
				3 702 1-4.1 06 0 0 00-01		для КБ 3 2
				Сборочные единицы		
А4		1	3 702 1-4.1-06 1 0 00-01	Каркас пространственный КП 12	1	
				Материалы		

				3 702 1-4.1-06 0 0 00			
ГИП	Простосердов			Колонна железобетонная КБ 3 1, КБ 3 2, КБ 4-1, КБ 4-2	Стадия	Лист	Листов
Н контр	Брауде				Р	1	2
Нач отд	Резниковский				ЦНИИПРОМЗЕРНОПРОЕКТ		
Гл спец	Курдюмов						
Ст инж	Костарева						

23218 89

Формат А4

Формат	Зона	Поз	Обозначение	Наименование	Кол.	Примеч.
				Бетон класса В30	2,7	м³
				3.702.1-4.1-06.0.0.00-02		для К6.4-1
				Сборочные единицы		
А4		1	3.702.1-4.1-06.1.0.00-02	Каркас пространственный КП13	1	
				Материалы		
				Бетон класса В30	2,2	м³
				3.702.1-4.1-06.0.0.00-03		для К6.4-2
				Сборочные единицы		
А4		1	3.702.1-4.1-06.1.0.00-03	Каркас пространственный КП14	1	
				Материалы		
				Бетон класса В30	2,2	м³

Инв.№ подл. | Подпись и дата | Взам.инв.№

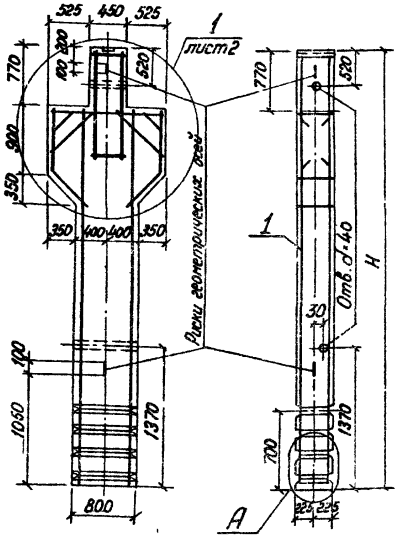

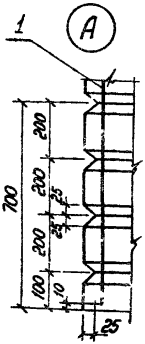

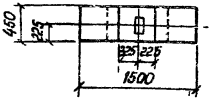

Обозначение	Масса, т	H, мм	Марка Колонны		Марка Каркаса
3.702 1-4.1-06 0 0 00	6,8	6920	К6 3-1		КП11
-01			К6 3-2		КП12
-02	5,5	5720	К6 4-1		КП13
-03			К6 4-2		КП14

ГиП	Простосердов		
Н контр	Брауде		
Нач отд	Резниковский		
Гл спец	Курдюмов		12.84
Ст инж	Костарева		

3.702 1-4.1 06.0 0 00СБ

Колонна железобетонная К6 3-1, К6 3-2, К6 4-1, К6 4-2
Сборочный чертеж

Стадия	Масса	Масштаб
Р	См табл	1:50
Лист 1	Листов 2	

инипромзернопроект

23218 91

Формат А4

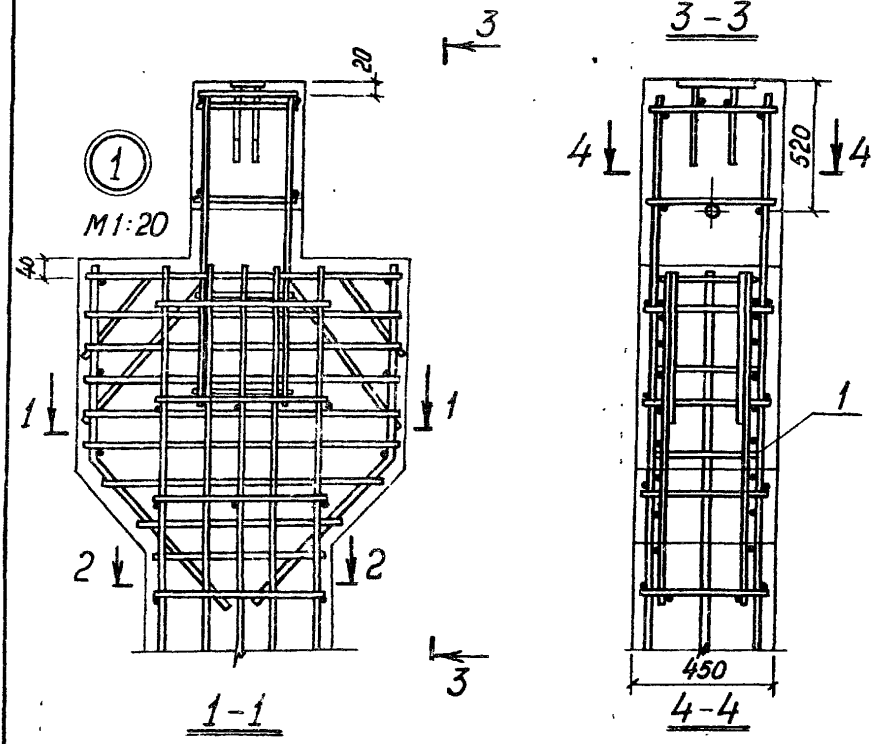

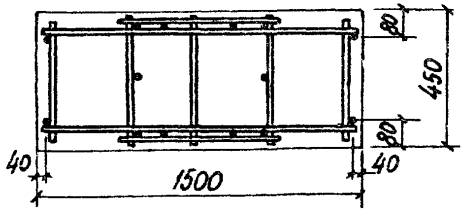

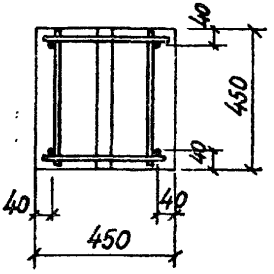

2-2

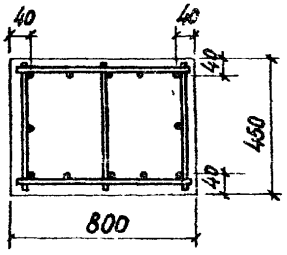

Инв. № подл.	Подпись и дата	Взам. инв. №

3.702 1-4. 1-06.0.0.00.СБ

Лист 2

23218 92

Формат А4

Формат	Зона	Поз.	Обозначение	Наименование	Кол.	Примеч.
				Документация		
А4			3.702.1-4.1-06.1.0.00СБ	Сборочный чертеж.		На 2 листах
А4			3.702.1-4.1-00.0.0.ОТО	Техническое описание		На 3 листах
				Сборочные единицы		
А4		1	3.702.1-4.1-05.1.1.00	Каркас плоский КР9	2	
А4		2	3.702.1-4.1-05.1.3.00	КР10	2	
		3	3.702.1-4.1-06.1.1.00	Изделие закладное М6	1	
				Детали		
Б4		4	3.702.1-4.1-05.1.0.01	Труба Дн=45; с=800 ГОСТ 10704-76	1	1,2 кг
Б4		5	3.702.1-4.1-05.1.0.02	Труба Дн=45; с=450 ГОСТ 10704-76	1	0,68 кг
Б4		6	3.702.1-4.1-05.1.0.04	ф10АТ ГОСТ 5781-82; с=390	6	1,4 кг
				Переменные данные для исполнений		
				3.702.1-4.1-06.1.0.00		для КП11
				Сборочные единицы		
А4		8	3.702.1-4.1-05.1.2.00	Каркас плоский КР5	2	

3.702.1-4.1-06.1.0.00

ГИП	Простосердов	Каркас пространственный КП11; КП12; КП13; КП14	Стадия: Р; Лист: 1; Листов: 3
Н. контр	Брауде		
Нач. отд	Резниковский		
Гл. спец	Курдюмов		ЦНИИПромзерноПроект
Ст. инж.	Костарева		

23218 93

Формат А4

Копировал

Формат	Зона	Поз.	Обозначение	Наименование	Кол.	Примеч.
А4		9	3.702.1-4.1-05.1.2.00-01	Каркас плоский КР6	2	
				Детали		
Б4		7	3.702.1-4.1-05.1.2.05	ф10 AI ГОСТ 5781-82; ℓ=430	26	6,9 кг
				3.702.1-4.1-06.1.00.00-01		для КП12
				Сборочные единицы		
А4		8	3.702.1-4.1-05.1.2.00-02	Каркас плоский КР7	2	
А4		9	3.702.1-4.1-05.1.2.00-03	КР8	2	
				Детали		
Б4		7	3.702.1-4.1-05.1.2.05	ф10 AI ГОСТ 5781-82; ℓ=430	26	6,9 кг
				3.702.1-4.1-06.1.0.00-02		для К713
				Сборочные единицы		
А4		8	3.702-1-4.1-05.1.2.00-04	Каркас плоский КР14	2	
А4		9	3.702-1-4.1-05.1.2.00-05	КР15	2	
				Детали		
Б4		7	3.702.1-4.1-06.1.2.05	ф10 AI ГОСТ 5781-82; ℓ=430	22	5,8 кг

Инв. № подл. | Подпись и дата | Взам. инв. №

23218 94

Формат А4

Формат	Зона	Поз	Обозначение	Наименование	Кол	Примеч
				3.702.1-4, 1-06-1000-03		для КП14
				Сборочные единицы		
А4		8	3.702 1-4, 1-05.1.2 00-06	Каркас плоский КР16	2	
А4		9	3.702 1-4, 1-05.1 2.00-07	КР17	2	
				Детали		
Б4		7	3.702.1-4,1-06.1 2.05	ф10 AI ГОСТ 5781-82; ℓ=430	22	5,8 кг

	3.702 1-4, 1-06 1 0 00	Лист 3

23218 95

Формат А4

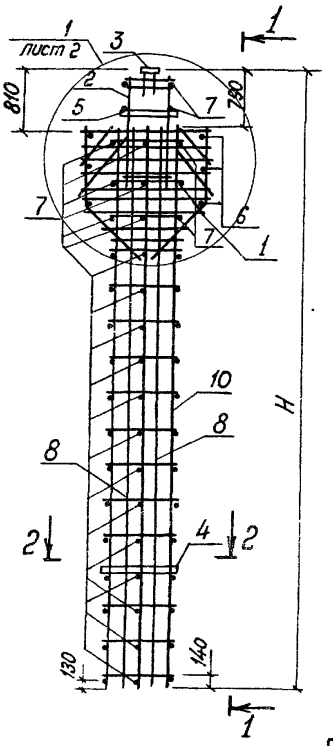

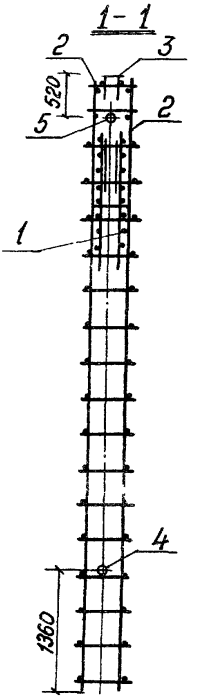

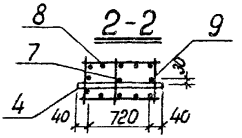

Обозначение	Марка	H	Масса кг
3 7021-4.1-06 1 0 00	КП11	6910	421,6
-01	КП12		512,2
-02	КП13	5710	356,6
-03	КП14		429,2

Взам инв № | Подпись и дата | Инв № подл

ГИП	Простосердов	
Н контр	Брауде	
Нач отд	Резниковский	
Гл спец	Курдюмов	
Ст инж	Костерева	

3 7021-4.1-06 1 0 00СБ

Каркас пространственный КП11, КП12, КП13, КП14 Сборочный чертеж

Стадия	Масса	Масштаб
Р	См табл	1:50
Лист 1	Листов 2	

ГИПРОМЗЕРНОПРОЕКТ

23218 96

Формат А4

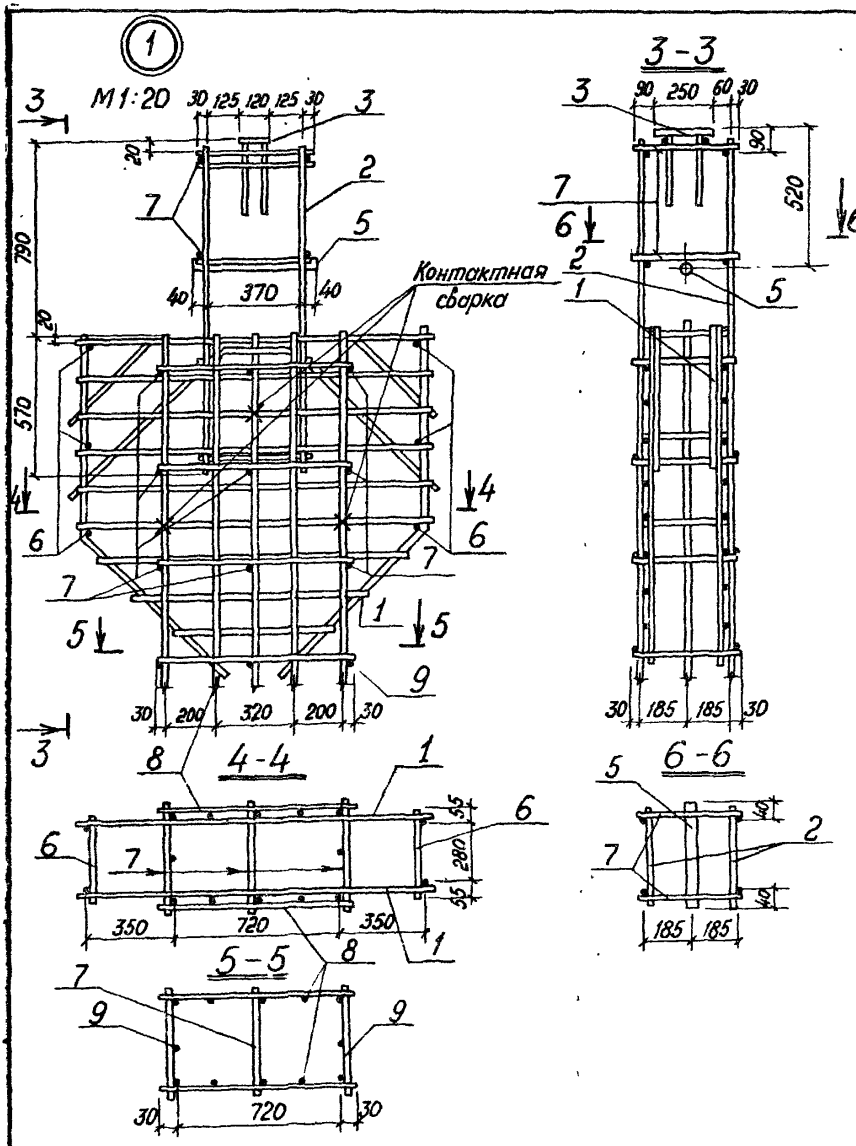

3702 1-4. 2-06 1 0 0.00 СБ

Лист 2

23218 97

Формат А4

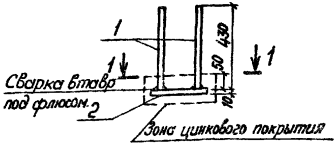

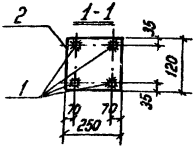

Формат	Зона	Поз.	Обозначение	Наименование	Кол.	Примеч.
				Документация		
А4			3 702.1-4.1-00.0.0.0 ТО	Техническое описание		на 3 листах
				Детали		
Б4		1	3 702.1-4.1-05.1.4.01	ф10 А III ГОСТ 5781-82; ℓ=430	4	1,1
Б4		2	3 702.1-4.1-05.1.4.02	Полоса Б-2 10×120 ГОСТ 103-76 / В ст3 кп2 ГОСТ 535-79 ℓ=250	1	2,4 кг

ГИП	Простосердов		
Н контр	Брауде		
Нач отд	Резниковский		
Гл спец	Курдюмов		
Ст инж	Костарева		

3.702.1-4.1-05.1.4.00

Изделие закладное М2

Стадия	Масса	Масштаб
Р	3,5	1:10
Лист	Листов 1	

ЦНИИПРОМЗЕРНОПРОЕКТ

Взам. инв. № | Подпись и дата | Инв. № подл.

23218 98

Формат А4

Формат	Зона	Поз.	Обозначение	Наименование	Кол	Примеч
				Документация		
А4			3.702.1-4.1-00.0.0.ОТО	Техническое описание		
				Переменные данные для исполнений		
				3.702.1-4.1-02.1.3.00		для М4
				Детали		
Б4		1	3.702.1-4.1-02.1.3.01	Полоса $\frac{Б\text{-}2\ 10\times70\ ГОСТ\ 103\text{-}76}{Вст3кп2\ ГОСТ\ 535\text{-}79}$; $\ell = 200$	2	2,2 кг
Б4		2	3.702.1-4.1-02.1.3.02	Полоса $\frac{Б\text{-}2\ 8\times70\ ГОСТ\ 103\text{-}76}{Вст3кп2\ ГОСТ\ 535\text{-}79}$; $\ell = 230$	1	1,0 кг
				3.702.1-4.1-02.1.3.00-01		для М5
				Детали		
Б4		1	3.702.1-4.1-02.1.3.01	Полоса $\frac{Б\text{-}2\ 10\times70\ ГОСТ\ 103\text{-}76}{Вст3кп2\ ГОСТ\ 535\text{-}79}$; $\ell = 200$	2	2,2 кг
Б4		2	3.702.1-4.1-02.1.3.03	Полоса $\frac{Б\text{-}2\ 8\times70\ ГОСТ\ 103\text{-}76}{Вст3кп2\ ГОСТ\ 535\text{-}79}$; $\ell = 280$	1	1,2 кг
				3.702.1-4.1-02.1.3.00-02		для М1
				Детали		
Б4		1	3.702.1-4.1-02.1.3.01	Полоса $\frac{Б\text{-}2\ 10\times70\ ГОСТ\ 103\text{-}76}{Вст3кп2\ ГОСТ\ 535\text{-}79}$; $\ell = 200$	2	2,2 кг
Б4		2	3.702.1-4.1-02.1.3.04	Полоса $\frac{Б\text{-}2\ 8\times70\ ГОСТ\ 103\text{-}76}{Вст3кп2\ ГОСТ\ 535\text{-}79}$; $\ell = 480$	1	2,1 кг

3.702.1-4.1-02.1.3.00

ГИП	Простосердов	Изделие закладное М4, М5, М1	Стадия: Р; Лист: ; Листов: 1
Н.контр	Брауде		
Нач.отд	Резниковский		
Гл.спец	Курдюмов		ЦНИПРОМЗЕРНОПРОЕКТ
Ст.инж.	Костарева		

23218 99

Формат А4

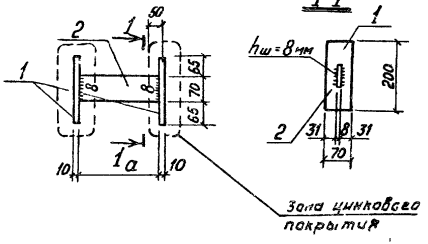

Обозначение	Марка	Q км	Масса кг
3.702.1-4.1-02.13.00	М4	230	3,2
-01	М5	280	3,4
-02	М1	480	4,3

Взам. инв. №

Подпись и дата

Инв. № подл.

ГИП	Простосердов		
Н.контр	Брагуде		
Нач.отд	Резниковский		
Гл.спец	Курдюмов		
Ст.инж	Косторева		

3.702.1-4.1-02.13.00 СБ

Изделие закладное М4, М5, М1
Сборочный чертеж

Стадия	Масса	Масштаб
Р	Ст тобл	1:10
Лист	Листов 1	

ЦНИИПромзерноПроект

23218 100

Формат А4

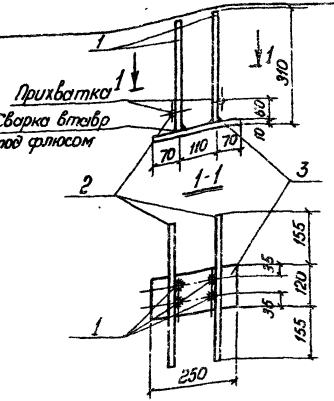

Формат	Зона	Поз	Обозначение	Наименование	Кол.	Примеч
				Документация		
А4			3.702.1-4.1-00 0.0.ТО	Техническое описание		На 3х листах
				Детали		
Б4		1	3.702 1-4. 1-06 1.1.01	ф10А III ГОСТ 5781-82, l=300	4	0,7 кг
Б4		2	3.702 1-4. 1-06.1.1.02	ф10А III ГОСТ 5781-82, l=430	2	0,5 кг
Б4		3	3.702.1-4. 1-05 1.4.02	Голова Б-2 10х120 ГОСТ 103-76; В Ст3 КП2 ГОСТ 535-79 l=250	1	2,4 кг

3.702.1-4. 1-06 1.1.00

Изделие закладное МБ	Стадия	Масса	Масштаб
	Р	3,5	1:10
	Лист	Листов 1	
	Цниипромзернопроект		

ГИП	Простосердов	
Н контр	Брауде	
Нач отд	Резниковский	
Гл спец	Курдюмов	
Ст инж	Костарева	

23218 101

Формат А4

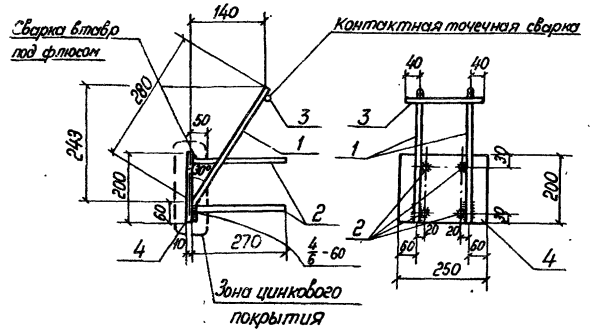

Формат	Зона	Поз.	Обозначение	Наименование	Кол.	Примеч.
				Документация		
А4			3.702.1-4. 1-00.0.0.0 ТО	Техническое описание		На 3 листах
				Детали		
А4		1	3.702.1-4. 1-01.1.0.02-14	Стержень гнутый	2	
Б4		2	3.702.1-4.1-04 1.1.0.01	ф12 А III ГОСТ 5781-82; ℓ=270	4	1,0 кг
Б4		3	3.702.1-4.1-04.1.1.0.02	ф12 А III ГОСТ 5781-82; ℓ=210	1	0,2 кг
Б4		4	3.702.1-4. 1-04.1.1.0.03	Полоса Б-2 10×200 ГОСТ 103-76, ℓ=250 В Ст3кп2 ГОСТ 535-79	1	3,9 кг

Инв. № подл. | Подпись и дата | Взам. инв. №

3.702.1-4.1-04 1.1.0.00

Изделие закладное М7

Стадия	Масса	Масштаб
Р	5,7	1:10
Лист	Листов 1	

ГИП Простакердов
Н. контр. Брауде
Нач. отд. Резниковский
Гл. спец. Курдюмов
Ст. инж. Костерева

ЦИИПРОМЗЕРНОПРОЕКТ

23218 102

Формат А4

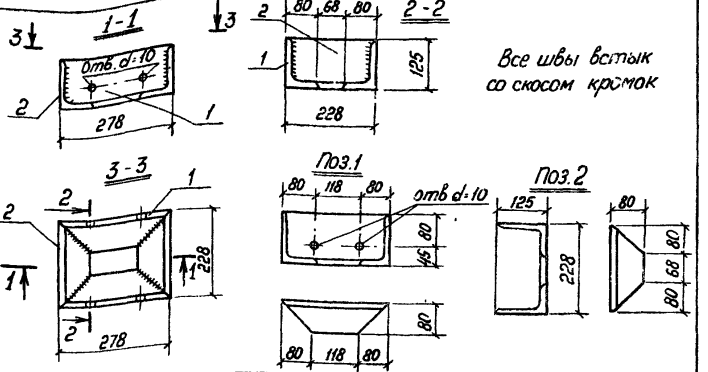

Формат	Зона	Поз	Обозначение	Наименование	Кол	Примеч.
				Документация		
А4			3.702.1-4.1-00.0.0 ОТО	Техническое описание		На 3 листах
				Детали		
Б4		1	3.702.1-4.1-03.1.2 01	Уголок Б.125×80×8 ГОСТ 8510-72, Р=27,8 / В Ст3кп2 ГОСТ 535-79	2	7,0 кг
Б4		2	3.702.1-4.1-03.1.2 02	Уголок Б.125×80×8 ГОСТ 8510-72, Р=22,8 / В Ст3кп2 ГОСТ 535-79	2	5,7 кг

		3.702.1-4.1-03.1.2 00	
		Изделие закладное М8	Стадия: Р; Масса: 12,7; Масштаб: 1:10
			Лист; Листов 1
ГИП	Простосердов		ЦНИИПромзернопроект
Н. контр.	Брауде		
Нач. отд.	Резниковский		
Гл. спец.	Курдюмов		
Ст. инж.	Костререва		

23218 103

Формат А4

Копировал

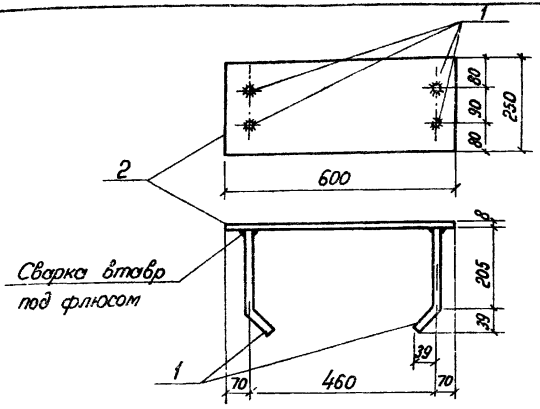

Формат	Зона	Поз	Обозначение	Наименование	Кол	Примеч.
				Документация		
А4			3 702 1-4. 1-00 0.0 ОТО	Техническое описание		на 3х листах
				Детали		
А4		1	3 702.1-4.1 01 1 0 02-05	Стержень гнутый	4	
Б4		2	3 702 1-4.1-03 1 3 01	Лист Б-ПН 8×250×600 ГОСТ 19903-74 / Вст3кп2 ГОСТ 14637-79	1	9,4 кг

Взам инв №

Инв № подл

Подп и дата

3 702 1-4 1-03 1 3.00

Изделие закладное М 10

Стадия	Масса	Масштаб
Р	10,2	1:10

Лист | Листов 1

ГИП	Простосердов	
Н контр	Брауде	
Нач отд	Резниковский	
Гл спец	Курдюмов	
Ст инж	Костарева	

Инипромзернопроект

23218 104

формат А4

копир Ученичная

Ведомость расхода стали на один элемент, кг

Марка элемента	Изделия арматурные														Всего
	Арматура класса ГОСТ 5781-82														
	A-I					A-III									
	6	8	10	14	Итого	10	12	14	18	22	25	28	32	Итого	
К6.1-1-1			45,7		45,7		10,8			63,4		295,6		369,8	415,5
К6 1-2-1			45,7		45,7		10,8			63,4			386,2	460,4	506,1
К6 2-1-1			40,5		40,5		8,8			63,4		237,8		310,0	350,5
К6 2-2-1			40,5		40,5		8,8			63,4			310,4	382,6	423,1
К6.3-1			46,3		46,3		10,8			63,4		295,6		369,8	416,1
К6 3-2			46,3		46,3		10,8			63,4			386,2	460,4	506,7
К6 4-1			40,8		40,8		8,8			63,4		237,8		310,0	351,1
К6 4-2			40,8		40,8		8,8			63,4			310,4	382,6	423,7
К3.1-1		11,6	20,3	4,7	36,6	12,0						126,2		138,2	174,8
К3.1-2		11,6	20,3	4,7	36,6	12,0						126,2		138,2	174,8
К3.1-3		11,6	20,3	4,7	36,6	12,0						126,2		138,2	174,8
К3 1-4-1		11,6	23,8	4,8	40,2	12,0					200,8	126,2		339,0	379,2
К3.2-1		11,6	14,3	4,7	30,6	12,0							109,2	121,2	151,8
К3 4-1-1		9,1	20,1	4,7	33,9	8,8						126,2		135,0	168,9
К3.4-2-1		9,1	20,1	4,7	33,9	8,8						126,2		135,0	168,9
К3.4-3-1		9,1	20,1	4,7	33,9	8,8						126,2		135,0	168,9
К3.4-4-1		9,1	23,6	4,8	37,5	8,8					200,8	126,2		335,8	373,3

Продолжение ведомости см. лист 2

Гип Протасевич
Н. контр. Ерошов
Нач. отд. Гаврилюк
Ст. инж. констр. Кудрявцев

3.702.1-4.1.000008мс

Ведомость расхода стали

Стадия	Лист	Листов
Р	1	4

Госстройпроект

23218 105

Формат А4

Инв. № подл.	Подпись и дата	Взам. инв. №

Ведомость расхода стали на один элемент, кг

Марка элемента	Изделия закладные																Общий расход
	Арматура класса			Прокат марки												Всего	
	А III			В Ст 3 КП2													
	ГОСТ 5781-82			ГОСТ 103-76			ГОСТ 10704-76			ГОСТ 19903-74				ГОСТ 8510-72			
	10	12	Итого	-δ=8	-δ=10	Итого		Труба Дн=45	Итого		8×250	8×300	Итого	1,25×80×8	Итого		
К6.1-1-1	3,4		3,4		7,2	7,2		1,9	1,9							12,5	428,0
К6.1-2-1	3,4		3,4		7,2	7,2		1,9	1,9							12,5	518,6
К6.2-1-1	3,4		3,4		7,2	7,2		1,9	1,9							12,5	363,0
К6.2-2-1	3,4		3,4		7,2	7,2		1,9	1,9							12,5	435,6
К6.3-1	1,2		1,2		2,4	2,4		1,9	1,9							5,5	421,6
К6.3-2	1,2		1,2		2,4	2,4		1,9	1,9							5,5	512,2
К6.4-1	1,2		1,2		2,4	2,4		1,9	1,9							5,5	356,6
К6.4-2	1,2		1,2		2,4	2,4		1,9	1,9							5,5	429,2
К3.1-1	0,7		0,7	4,7		4,7		1,5	1,5							6,9	181,7
К3.1-2	0,7		0,7	4,7		4,7		1,5	1,5							6,9	181,7
К3.1-3	0,7		0,7	4,7		4,7		1,5	1,5							6,9	181,7
К3.1-4-1	0,7		0,7	13,1	8,8	21,9		1,5	1,5							24,1	403,3
К3.2-1	0,7		0,7	4,7		4,7		1,5	1,5							6,9	158,7
К3.4-1-1	0,7		0,7	13,1	8,8	21,9		1,5	1,5							24,1	193,0
К3.4-2-1	0,7		0,7	13,1	8,8	21,9		1,5	1,5							24,1	193,0

Начало ведомости см. лист 1

3.702.1-4.1-00.00.ОВМС

Лист 2

23218 106

Формат А4

Ведомость расхода стали на один элемент, кг

Марка элемента	Изделия арматурные. Арматура класса ГОСТ 5781-82														Всего
	А-I					А-III									
	6	8	10	14	Итого	10	12	14	18	22	25	28	32	Итого	
К3 5-1-1		9,1	14,1	4,7	27,9	8,8							109,2	118,0	145,9
К3.7-1	3,6				3,6			5,4	25,4					30,8	34,4
К3.7-1-2	3,6				3,6			5,4	25,4					30,8	34,4
К3 7-1 1	3,6				3,6			5,4	25,4					30,8	34,4
К3 [illegible]	3,9				3,9			5,4	27,2					32,6	36,5
К3 [illegible] 1 2	3,9				3,9			5,4	27,2					32,6	36,5
К3 [illegible]-1-1	3,9				3,9			5,4	27,2					32,6	36,5
К3 9-1	4,3				4,3			5,4	32,0					37,4	41,7
К3.9-	4,3				4,3			5,4	32,0					37,4	41,7
К3.9-1	4,3				4,3			5,4	32,0					37,4	41,7
К3.10	2,2				2,2				22,4					22,4	24,6
К3 10	2,2				2,2				22,4					22,4	24,6
К3.10	2,2				2,2				22,4					22,4	24,6
К3 3-1		11,6	23,7	4,7	40,0	12,0							195,2	207,2	247,2
К3.6 1-1		7,3	20,1	4,7	32,1	18,6							195,2	213,8	245,9

Продолжение ведомости см лист 4

3 702 1-4.1-0000 ЭВ [illegible]

23218 107

Лист 3

Формат А4

Инв. № подл.	Подпись и дата	Взам. инв. №

Ведомость расхода стали на один элемент, кг

Марка элемента	Изделия закладные																Общий расход
	Арматура класса А III			Прокат марки В Ст3 КП2												Всего	
	ГОСТ 5781-82			ГОСТ 103-76			ГОСТ 10704-76			ГОСТ 19903-74				ГОСТ 8510-72			
	10	12	Итого	-δ=8	-δ=10	Итого		Труба Дн=45	Итого		8×250	8×300	Итого	1,125×80	Итого		
К34-3-1	0,7		0,7	13,1	8,8	21,9		1,5	1,5							24,1	193,0
К34-4-1	0,7		0,7	13,1	8,8	21,9		1,5	1,5							24,1	397,4
К35-1-1	4,3		4,3	4,7	7,2	11,9		1,5	1,5							17,7	163,6
К3.7-1		0,8	0,8					0,9	0,9		9,4		9,4	12,7	12,7	23,8	58,2
К37-1-2		1,6	1,6		4,8	4,8		0,9	0,9		9,4		9,4	12,7	12,7	29,4	63,8
К37-1-1	0,6	0,8	1,4	10,6	2,2	12,8		0,9	0,9		9,4		9,4	12,7	12,7	37,2	71,6
К3.8-1		0,8	0,8					0,9	0,9		9,4		9,4	12,7	12,7	23,8	60,3
К3.8-1-2		1,6	1,6		4,8	4,8		0,9	0,9		9,4		9,4	12,7	12,7	29,4	65,9
К3.8-1-1	0,6	0,8	1,4	10,6	2,2	12,8		0,9	0,9		9,4		9,4	12,7	12,7	37,2	73,7
К3.9-1		0,8	0,8					0,9	0,9		9,4		9,4	12,7	12,7	23,8	65,5
К3.9-1-2		1,6	1,6		4,8	4,8		0,9	0,9		9,4		9,4	12,7	12,7	29,4	71,1
[illegible]	0,6	0,8	1,4	10,6	2,2	12,8		0,9	0,9		9,4		9,4	12,7	12,7	37,2	78,9
К3.10-1-1	0,7	1,8	2,5	5,7	6,1	11,8		0,9	0,9					12,7	12,7	27,9	52,5
К3.10-1-3	0,7	2,6	3,3	5,7	10,9	16,6		0,9	0,9					12,7	12,7	33,5	58,1
К3.10-1-4	1,3	1,8	3,1	11,8	7,3	19,1		0,9	0,9					12,7	12,7	35,8	60,4
К3.3-1	0,7		0,7	4,7		4,7		1,5	1,5							6,9	254,1
К3.6-1-1	0,7		0,7	10,5	11,0	21,5		1,5	1,5							23,7	269,6

Начало ведомости см. лист 3.

3.702.1-4, 1-00.0 ОВМС

Лист 4

Формат 24

gost.e-ecolog.ru