ТИПОВЫЕ КОНСТРУКЦИИ, ИЗДЕЛИЯ И УЗЛЫ ЗДАНИЙ И СООРУЖЕНИЙ

Серия 3.012-3

КОНСТРУКЦИИ ЖЕЛЕЗОБЕТОННЫХ СИЛОСОВ ДИАМЕТРОМ 6 и 12 м ДЛЯ ХРАНЕНИЯ СЫПУЧИХ МАТЕРИАЛОВ

Выпуск 2

СИЛОСЫ ДИАМЕТРОМ 12 м

Часть 2

СБОРНЫЕ ЖЕЛЕЗОБЕТОННЫЕ ИЗДЕЛИЯ

РАБОЧИЕ ЧЕРТЕЖИ

17233-02

НАСТОЯЩАЯ ДОКУМЕНТАЦИЯ НЕ ПОДЛЕЖИТ ПРЯМОЙ ПЕРЕДАЧЕ НА ЗАВОД-ИЗГОТОВИТЕЛЬ И МОЖЕТ БЫТЬ ИСПОЛЬЗОВАНА В КАЧЕСТВЕ СПРАВОЧНОГО МАТЕРИАЛА ПРИ РАЗРАБОТКЕ КОНКРЕТНОГО ПРОЕКТА (ПИСЬМО ГОССТРОЯ РОССИИ ОТ 17.03.99 № 5-11/30)

gost.e-ecolog.ru

ТИПОВЫЕ КОНСТРУКЦИИ, ИЗДЕЛИЯ И УЗЛЫ ЗДАНИЙ И СООРУЖЕНИЙ

Серия 3.012-3

КОНСТРУКЦИИ ЖЕЛЕЗОБЕТОННЫХ СИЛОСОВ ДИАМЕТРОМ 6 и 12 м ДЛЯ ХРАНЕНИЯ СЫПУЧИХ МАТЕРИАЛОВ

Выпуск 2

СИЛОСЫ ДИАМЕТРОМ 12 м

Часть 2

СБОРНЫЕ ЖЕЛЕЗОБЕТОННЫЕ ИЗДЕЛИЯ

РАБОЧИЕ ЧЕРТЕЖИ

РАЗРАБОТАН
ИНСТИТУТОМ ЛЕНИНГРАДСКИЙ
ПРОМСТРОЙПРОЕКТ

УТВЕРЖДЕНЫ
И ВВЕДЕНЫ В ДЕЙСТВИЕ
С 01.09.1982 г. ПОСТАНОВЛЕНИЕМ
ГОССТРОЯ СССР ОТ 14.06.1982 г. N 159

ГЛАВНЫЙ ИНЖЕНЕР ИНСТИТУТА — ЧУФАРИН В.В.
ГЛАВНЫЙ КОНСТРУКТОР ИНСТИТУТА — ГУБКИН М.А.
ГЛАВНЫЙ ИНЖЕНЕР ПРОЕКТА — КУШЛИНА Н.В.

Содержание

Обозначение	Наименование	Стр.
3.012-3.2.2 00.000000 ПЗ	Пояснительная записка.	4-8
01.000000	Колонна 1К.	9
01.000000 СБ	Колонна 1К.	10-11
	Сборочный чертеж	
01.010000	Каркас пространственный КП	12
01.010000 СБ	Каркас пространственный КП	13
	Сборочный чертеж.	
01.010100	Сетка арматурная С.	14
01.010100 СБ	Сетка арматурная С.	15
	Сборочный чертеж	
01.000200	Изделие закладное МН 1	16
01.000100	Сетка арматурная С29	17
02.000000	Колонна 2К	18
02.000000СБ	Колонна 2К	19,20
	Сборочный чертеж.	
01.010000	Каркас пространственный КП	21
02.010000СБ	Каркас пространственный КП	22
	Сборочный чертеж.	
02.010100	Сетка арматурная С	23
02.010100 СБ	Сетка арматурная С	24
	Сборочный чертеж.	
02.000100	Сетка арматурная С30	25
02.000200	Изделие закладное МН2	26
03.000000	Колонна 2К.	27
03.000000СБ	Колонна 2К. Сборочный чертеж	28.29
03.010000	Каркас пространственный КП	30,31
03.010000	Каркас пространственный КП	
	Сборочный чертеж.	32
03.010100	Сетка арматурная С	33
03.010100СБ	Сетка арматурная С	34
	Сборочный чертеж	

Инв.№ подл. | Подпись и дата | Взам. инв.№

Обозначение	Наименование	Стр.
04.000000	Колонна железобетонная	35
04.000000 СБ	Колонна железобетонная	36,37
	Сборочный чертеж.	
04.010000	Каркас пространственный КП	38
04.010000 СБ	Каркас пространственный КП	39
	Сборочный чертеж.	
04.010100	Сетка арматурная С	40
04.010100 СБ	Сетка арматурная С	41
	Сборочный чертеж.	
05.000000	Колонна 2К.	42
05.000000 СБ	Колонна 2К. Сборочный чертеж.	43,44
05.010000	Каркас пространственный КП	45
05.010000 СБ	Каркас пространственный КП	46
	Сборочный чертеж	
05.010100	Сетка арматурная С	47
05.010100 СБ	Сетка арматурная С	48
	Сборочный чертеж.	
06.000000	Плита железобетонная П30.30	49
06.000000 СБ	Плита железобетонная	50
	П30.30. Сборочный чертеж	
06.000200	Сетка арматурная С32	51
06.000100	Сетка арматурная С31	52
06.000300	Изделие закладное МН3	53
07.000000	Плита железобетонная	54
	П22.5; 22.5	
07.000000 СБ	Плита П22.5; 22.5	
	Сборочный чертеж	55
07.000100	Сетка арматурная С33	56
07.000200	Сетка арматурная С34	57
00.000000 ВМС.	Выборка стали	58,59

Взам.инв.№ | Подпись и дата | Инв.№ подл.

1. Общие данные.

1 В данном альбоме разработаны сборные железобетонные изделия для силосных корпусов диаметром 12.0м.

2. В альбоме принята следующая предметная система обозначения конструкций.

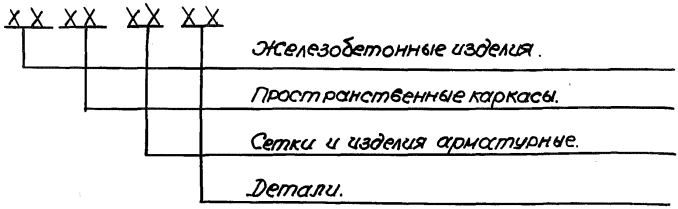

3. Маркировка конструктивных элементов.

3.1 Колонны

Пример 1К58-1

Цифра „1" - обозначает сечение колонны

Буква „К" - колонна.

Число „58" - высота колонны в дм.

Цифра „1" - несущая способность.

Для колонн приняты следующие сечения

Цифра „1" - сечение 60 х 60 см.

Цифра „2" - сечение 80 х 80 см.

3.2 Плита надсилосного перекрытия

Пример ПЗ0.30

„П" - плита

Цифры „30.30" - размер плиты в плане в дм.

Инв.№ подл. | Подпись и дата | Взам. инв.№

ГИП	Кушлина		3.012-3.2.2 00.000000 ПЗ	
Нач.отд.	Морозов			
Гл.конс.отд.	Липницкий			
Гл.спец.от.	Палатников			
Рук.гр.	Мединская		Пояснительная записка	Стадия: Р; Лист: 1; Листов: 5
Проект.	Гордеева			ГОССТРОЙ СССР ЛЕНИНГРАДСКИЙ ПРОМСТРОЙПРОЕКТ
Провер.	Суханова			
Исполн.	Андреева			

2. Технические требования.

1. Бетон.

1.1. Для изготовления конструкций колонн и плит принят тяжелый бетон, марки которого даны на чертежах.

1.2. При агрессивных средах и агрессивных свойствах хранимых материалов должны предусматриваться меры по защите конструктивных элементов в соответствии с требованиями СНиП II-28-73*.

1.3. Поставка сборных конструкций потребителю должна производиться после достижения бетоном отпускной прочности, которая назначается в соответствии с ГОСТ 13015-75.

2. Арматура.

2.1. Для армирования колонн и плит принята следующая арматура:

класс A-I по ГОСТ 5781-75;

класс A-III по ГОСТам 5781-75 и 5.1459-72.

2.2. Колонны армируются пространственными каркасами. Объединение плоских сеток в пространственные каркасы выполнять контактной точечной сваркой крестовых пересечений стержней при помощи сварочных клещей. Тип сварного соединения КТ-2. по ГОСТ 19292-73.

2.3. Сварные арматурные и закладные изделия должны удовлетворять требованиям ГОСТ 10922-75.

2.4. Все сварные соединения должны удовлетворять требованиям ГОСТ 14098-68, ГОСТ 19292-73 и СН393-78.

2.5. Все закладные и соединительные элементы должны быть защищены от коррозии методом металлизации в соответствии с требованиями СНиП II-28-73*.

Инв.№ подл. | Подпись и дата | Взам.инв.№

3. Требования к изготовлению.

3.1. Изготовление сборных железобетонных элементов предусматривается в жестких металлических формах в заводских условиях с соблюдением требований.

а) СНиП III-16/73 „Бетонные и железобетонные конструкции сборные."

б) ГОСТ 13015-75 „Изделия железобетонные и бетонные. Общие технические требования."

в) ГОСТ 8829-77 „Конструкции и изделия бетонные сборные. Методы испытаний и оценка прочности, жесткости и трещиностойкости".

3.2. Точность изготовления и внешний вид конструкций должен соответствовать следующим данным:

а) отклонениям размеров по длине не должно превышать ±10мм, высоте и ширине сечения ±5мм.

б) трещины, раковины, околы, обнаженная арматура не допускается;

в) конструкция стальной опалубки для изготовления колонн должна быть жесткой, исключающей деформации при изготовлении.

3.3. При изготовлении изделий должен осуществляться пооперационный контроль приготовления бетона, изготовления арматуры и закладных изделий, формования и термообработки.

4. Методы контроля и испытаний.

4.1. Прочность бетона на сжатие и растяжение следует определять по ГОСТ 10180-78 на образцах-кубах, изготовленных вибрированием из той же бетонной смеси, что и сборные конструкции.

4.2. Отпускную прочность бетона следует определять неразрушающими методами по ГОСТ 17624-78, ГОСТ 21243-75, ГОСТ 22690.0-77 ГОСТ 22690.4-77

Инв.№ подл. | Подпись и дата | Взам. инв.№

4.3. Контроль и оценку прочности и однородности бетона следует производить по ГОСТ 18105 или по ГОСТ 21217-75

4.4. Морозостойкость бетона следует определять в соответствии с требованиями ГОСТ 10060-76.

4.5. Размеры и непрямолинейность конструкций, положение стальных закладных изделий, а также качества поверхностей и внешний вид проверяются в соответствии с ГОСТ 13015-75.

5. Маркировка, хранение и транспортирование.

5.1. На боковой поверхности каждой сборной конструкции должны быть четко нанесены несмываемой краской по трафарету или с помощью резиновых штампов следующие маркировочные знаки.

а) товарный знак-предприятия-изготовителя или его краткое наименование,

б) марка конструкции;

в) дата изготовления конструкции;

г) отпускной вес в тс;

д) штамп технического контроля с указанием номера контролера;

е) государственный знак качества (для конструкции аттестованных на высшую категорию качества).

5.2. Каждая партия конструкций должна сопровождаться документом в установленной форме, в которой должны быть указаны;

а) наименование и адрес предприятия-изготовителя;

б) номер и дата выдачи документа;

в) номер партии;

г) марка конструкции;

д) количество конструкций;

е) проектная марка бетона по прочности на сжатие и отпускная прочность бетона в процентах от проектной марки по прочности на сжатие.

5.3. Транспортирование и складирование сборных конструкций следует производить в горизонтальном положении на 3-х деревянных подкладках не менее 80 мм, расположенных в середине и на расстоянии 500 мм от концов элементов.

Высота штабеля назначается из условия обеспечения требований по технике безопасности согласно СНиП III-4-80.

Транспортируемые изделия должны надежно раскрепляться. Распалубка, транспортирование и монтаж допускается при прочности бетона не ниже 70% от проектной марки.

Инв.№подл. | Подпись и дата | Взам.инв.№

Номенклатура сборных железобетонных изделий

Наименование	Марка изделий	Общий вид	Сечение	Размеры в мм. L	в	h	Марка бетона	Расход материалов: Бетон м³	Сталь кг	Масса т.
Колонны	1К58-1	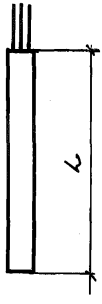	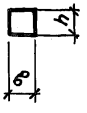	5800	600	600	500	2.1	152	5.3
	1К62-1			6200				2,23	153	5,6
	1К62-2								430	
	2К58-1			5800	800	800	500	3,71	373	9.3
	2К62-1			6200				4.0	374	10.0
	2К102-1			10200	800	800	500	6,53	1042	16,3
	2К102-2								1674	
	2К106-1			10600				6,78	575	17.0
	2К106-2								1044	
	2К118-1			11800	800	800	500	7.55	626	18,9
	2К118-2								932	
	2К118-3								1140	
	2К154-1			15400	800	800	500	9.85	1259	24.6
	2К154-2								2410	
Плиты	П30.30	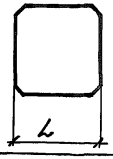	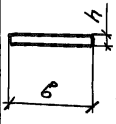	2970	2970	100	200	0.88	69	2,2
	П22.5;22.5	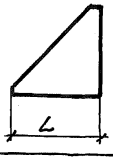		2250	2250	100	200	0.30	30	0,75

Инв. № подл. | Подпись и дата | Взам. инв. №

Инв.№ подл.	Подпись и дата	Взам. инв.№

Формат	Зона	Поз.	Обозначение	Наименование	Кол. на испол. 01000000 —	01	02	Примечание
				Документация				
11			3.012-3.2.2 01.000000 СБ	Сборочный чертеж	X	X	X	
11			00.000000 ВМС	Выборка стали	X	X	X	
11			00.000000 ПЗ	Пояснительная записка	X	X	X	
				Сборочные единицы				
11		1	01.000100	Сетка арматурная С29	4	4	4	
11		2	01.000200	Изделие закладное МН1	3	3	3	
11		3	01.010000	Каркас простран. КП1	1			
11		3	01.010000-01	Тоже КП2		1		
11		3	01.010000-02	" КП3			1	
				Материалы				
				Бетон марки М500	2,1	2,23	2,23	м3

Нач. отд.	Морозов	
Гл. кон. отд.	Липницкий	
Гл. спец. отд.	Палатников	
Рук. гр.	Мединская	
Проект.	Гордеева	
Пробер.	Суханова	
Исполн.	Андреева	

3.012-3.2.2 01.000000

Колонна 1К

Стадия	Лист	Листов
Р		1

ГОССТРОЙ СССР
ЛЕНИНГРАДСКИЙ
ПРОМСТРОЙПРОЕКТ

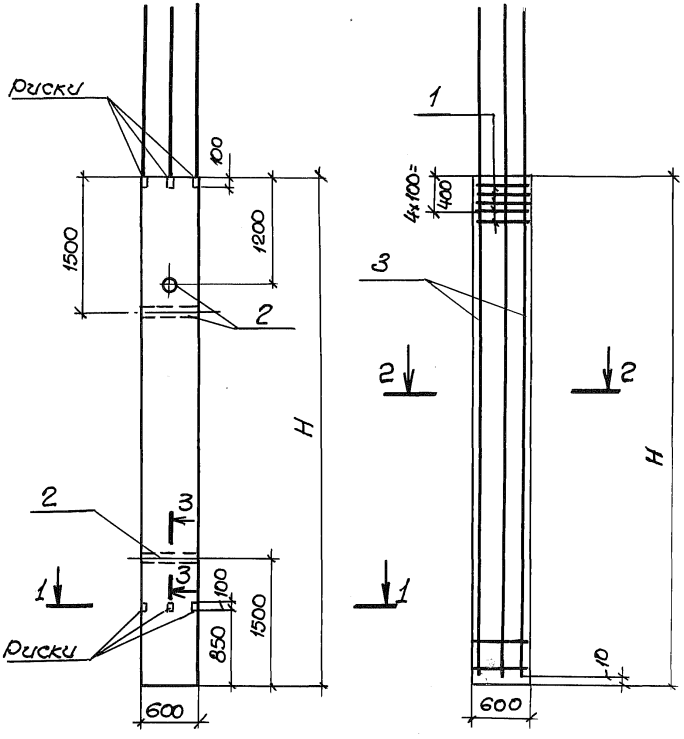

				3.012-3.2.2 01.000000 СБ	
Нач. отд.	Морозов		Колонна 1К	Стадия	Масса	Масшт.
Гл. кон. отд.	Липницкий			Р	см. таблицу	б/м
Гл. спец. отд.	Полотников		Сборочный чертеж	Лист 1	Листов 2	
Рук. груп.	Мединская			ГОССТРОЙ СССР ЛЕНИНГРАДСКИЙ ПРОМСТРОЙПРОЕКТ	
Проект.	Гордеева				
Провер.	Суханова				
Исполн.	Гордеева				

Инв. № подл. | Подпись и дата | Взам. инв. №

1 — 1

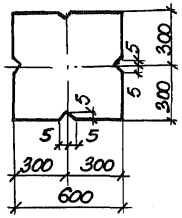

2 — 2

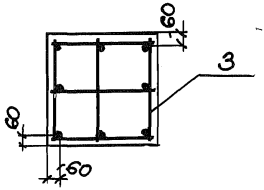

3 — 3

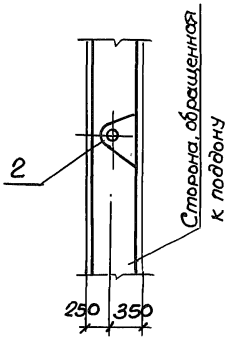

Марка эл-та	Расчетная схема	H м	Расчетные усилия N тс	Mтсм
1К58-1	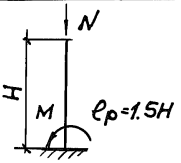	4.95	500.0	29.0
1К62-1		5.35	500.0	29.0
1К62-2		5.35	636.0	39.0

Обозначение	Марка	H мм	Масса т
3.012-3.2.2 01.000000	1К58-1	5800	5.3
-01	1К62-1	6200	5.6
-02	1К62-2	6200	5.6

Инв.№ подл. | Подпись и дата | Взам.инв.№

Инв. № подл.	Подпись и дата	Взам. инв. №

Формат	Зона	Поз.	Обозначение	Наименование	Кол. на испол. 01.010000 —	01	02	Примечание
				Документация				
11			3.012-3.2.2 01.010000 СБ	Сборочный чертеж	X	X	X	
11			00.000000 ПЗ	Пояснительная записка	X	X	X	
				Сборочные единицы				
11		1	01.010100	Сетка арматурная С1	2			
11		2	01.010100-01	Тоже С2	2			
11		1	01.010100-02	" С3		2		
11		2	01.010100-03	" С4		2		
11		1	01.010100-04	" С5			2	
11		2	01.010100-05	" С6			2	
				Детали				Масса
БЧ		3	01.010001	ФбАI ГОСТ 5781-75*-580	36	40		0.13
БЧ		3	01.010002	Ф8АI ГОСТ 5781-75*-580			24	0.23

Нач. отд.	Морозов	
Гл. кон. отд.	Липницкий	
Гл. спец. отд.	Ламатников	
Рук. гр.	Мединская	
Проект.	Гордеева	
Провер.	Суханова	
Испол.	Андреева	

3.012-3.2.2 01.010000

Каркас пространственный КП

Стадия	Лист	Листов
Р		1

ГОССТРОЙ СССР
ЛЕНИНГРАДСКИЙ ПРОМСТРОЙПРОЕКТ

17233-02 13

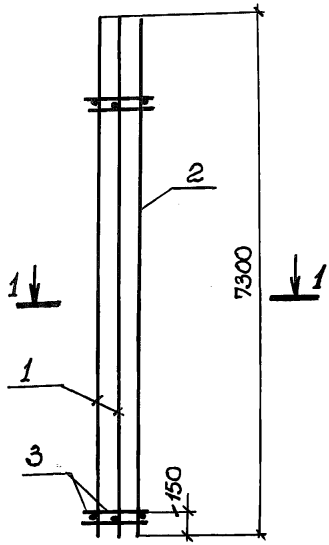

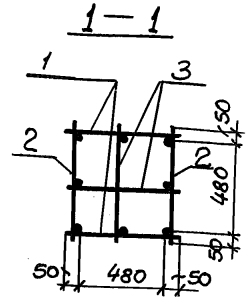

Обозначение	Марка		Масса
3.012-3.2.2 01.01 00 00	КП1		106,0
-01	КП2		107,6
-02	КП3		384,2

Нач.отд.	Морозов		
Гл.констр.	Липницкий		
Гл.спец.отд.	Палатников		
Рук.груп.	Медицкая		
Проект.	Гордеева		
Провер.	Суханова		
Исполн.	Андреева		

3.012-3.2.2 01.01 00 00 СБ

Каркас пространственный КП.
Сборочный чертеж.

Стадия	Масса	Масштаб
Р	см. таблицу	б/м.
Лист	Листов 1	

ГОССТРОЙ СССР
ЛЕНИНГРАДСКИЙ
ПРОМСТРОЙПРОЕКТ

Инв. № подл. | Подпись и дата | Взам. инв. №

Инв.№подл.	Подпись и дата	Взам.инв.№

Формат	Зона	Поз.	Обозначение	Наименование	Кол. на исполн. 01.010100 —	01	02	03	04	05					Примечание
				Документация											
11			3.012-3.2.2 01.010100 СБ	Сборочный чертеж	✕	✕	✕	✕	✕	✕					
11			00.000000 ПЗ	Пояснительная записка	✕	✕	✕	✕	✕	✕					
				Детали											Масса
Б.Ч		1	01.010101	ф6AI ГОСТ 5781-75 ℓ=580	18	18	20	20							0.13
Б.Ч		2	01.010102	ф16AIII ГОСТ 5.1459-72* ℓ=7300	2	2	2	2							11.53
Б.Ч		1	01.010103	ф8AI ГОСТ 5781-75 ℓ=580					12	12					0.23
Б.Ч		2	01.010104	ф32AIII ГОСТ 5.1459-72* ℓ=7300					2	2					46.06

Нач.отд.	Морозов	
Гл.конс.отд.	Липницкий	
Гл.спец.отд.	Палатников	
Рук. гр.	Мединская	
Проект.	Гордеева	
Пров.	Суханова	
Исполн.	Андреева	

3.012-3.2.2 01.010100

Сетка арматурная С

Стадия	Лист	Листов
Р		1

ГОССТРОЙ СССР
ЛЕНИНГРАДСКИЙ
ПРОМСТРОЙПРОЕКТ

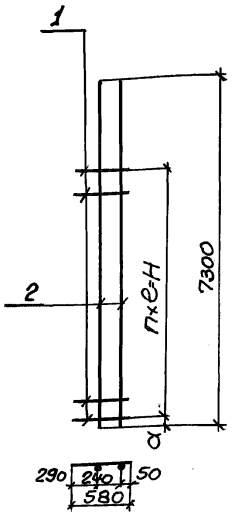

Обозначение	Марка	Размеры в мм a	e	H	Кол-во n	Масса кг
3.012-3.2.2 01.01 0100	С1	100	300	5100	17	25.3
-01	С2	150	300	5100	17	25.3
-02	С3	100	300	5400	18	25,6
-03	С4	150	300	5400	18	25,6
-04	С5	100	500	5500	11	94,7
-05	С6	150	500	5500	11	94,7

Взам.инв.№ | Подпись и дата | Инв.№ подл.

Нач.отд.	Морозов	
Гл.кон.отд.	Литницкий	
Гл.сп.отд.	Палатников	
Рук.груп.	Мединская	
Проект.	Эрдеева	
Провер.	Суханова	
Исполн.	Андреева	

3.012-3.2.2 01.010100 СБ

Сетка арматурная С

Сборочный чертеж.

Стадия	Масса	Масштаб
Р	см. табл.	б/м
Лист	Листов 1	

ГОССТРОЙ СССР
ЛЕНИНГРАДСКИЙ
ПРОМСТРОЙПРОЕКТ

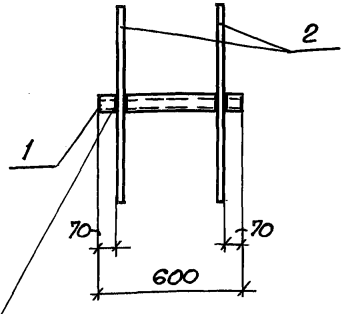

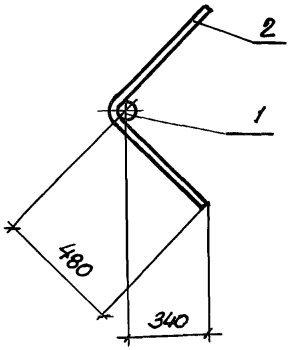

СН 393-78-14 таб. 1 8-40

Формат	Зона	Поз.	Обозначение	Наименование	Кол.	Примечание
				Документация		
11			3.012-3.2.2 00.000000 ПЗ	Пояснительная записка		
						Масса
				Детали:		
Б.ч		1	01.000201	Труба 50х3,5 ГОСТ 3262-75 ℓ=600	1	2,9
Б.ч		2	01.000202	ф20 А II ГОСТ 5781-75 ℓ=1020	2	2,5

Взам. инв. №

Подпись и дата

Инв. № подл.

Нач. отд.	Морозов		
Гл. кон. отд.	Липницкий		
Гл. сп. отд.	Палатников		
Рук. груп.	Медицкая		
Проект.	Гордеева		
Провер.	Осипова		
Исполн.	Андреева		

3.012-3.2.2 01.000200

Изделие закладное МН1

Стадия	Масса	Масшт.
Р	7,9кг	1:20
Лист	Листов 1	

ГОССТРОЙ СССР ЛЕНИНГРАДСКИЙ ПРОМСТРОЙПРОЕКТ

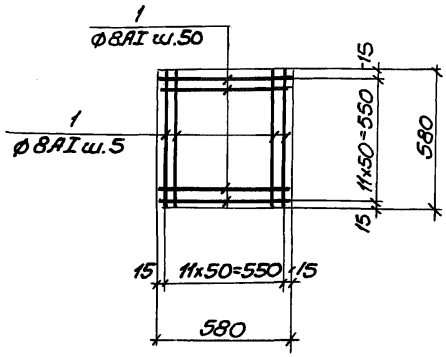

Формат	Зона	Поз.	Обозначение	Наименование	Кол.	Примечание
				Документация		
11			3.012-3.2.2 00.000000 ПЗ.	Пояснительная записка		
						Масса
				Детали.		
Б/ч			-01.000101	ф8AI ГОСТ 5781-75 ℓ=580	24	0,2

Взам. инв. №

Подпись и дата

Инв. № подл.

Нач. отд.	Морозов		
Гл. кон. отд.	Липницкий		
Гл. спец. о.	Палатников		
Рук. груп.	Мединская		
Проект.	Гордеева		
Провер.	Осипова		
Исполн.	Андреева		

3.012-3.2.2 01.000100

Сетка арматурная С29

Стадия	Масса	Масштаб
Р	4,8кг	1:20
Лист	Листов 1	

ГОССТРОЙ СССР
ЛЕНИНГРАДСКИЙ
ПРОМСТРОЙПРОЕКТ

Инв.№ подл.	Подпись и дата	Взам. инв.№

Формат	Зона	Поз.	Обозначение	Наименование	Кол. на испол. 02.00 0000 —	Кол. на испол. 02.00 0000 01	Примечание
				Документация			
11			3.012-3.2.2-02.000000СБ	Сборочный чертеж			
11			-00.000000ВМС	Выборка стали			
11			-00.000000ПЗ	Пояснительная записка			
				Сборочные единицы			
11		1	-02 000100	Сетка арматурная С30	4	4	
11		2	-02 000200	Изделие закладное МН2	3	3	
11		3	-02.010000	Каркас КП4	1		
11		3	-02.010000-01	Тоже КП5		1	
				Материалы			
				Бетон марки М500	3,71	4,0	м³

Нач. отд.	Морозов	
Гл. конст.	Липницкий	
Гл. специал.	Палатников	
Рук. гр.	Мединская	
Проект.	Гордеева	
Провер.	Андреева	
Исполн.	Суханова	

3.012-3.2.2 02.000000

Колонна 2К

Стадия	Лист	Листов
Р		1

ГОССТРОЙ СССР
ЛЕНИНГРАДСКИЙ
ПРОМСТРОЙПРОЕКТ

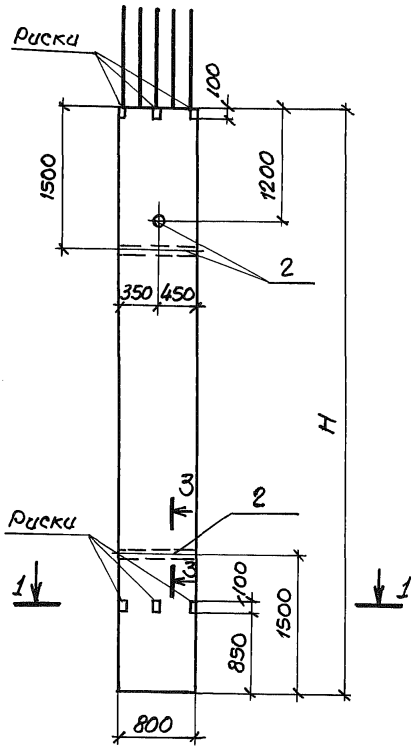

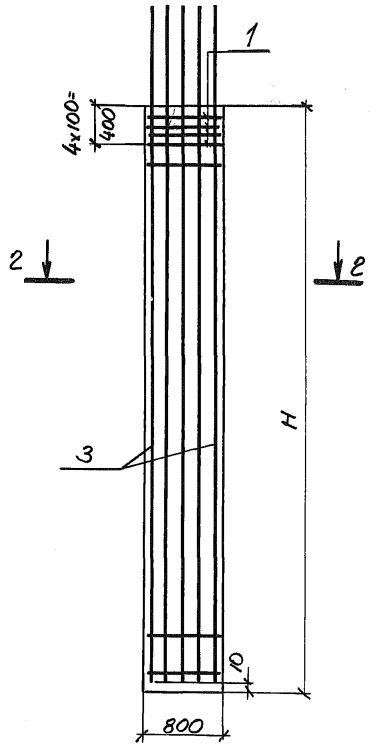

Инв.№ подл.	Подпись и дата	Взам.инв.№	

Нач.отд	Морозов	
Гл.конс.отд	Липницкий	
Гл.спец.отд	Палатников	
Рук.гр.	Мединская	
Проект.	Гордеева	
Провер.	Суханова	
Исполн.	Андреева	

3.012-3.2.2 02.0000 00 СБ

Колонна 2К.

Сборочный чертеж

Стадия	Масса	Масшт.
Р	см. табл.	б/м
Лист 1	Листов 2	

ГОССТРОЙ СССР
ЛЕНИНГРАДСКИЙ
ПРОМСТРОЙПРОЕКТ

1 — 1

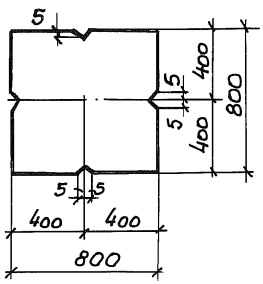

2 — 2

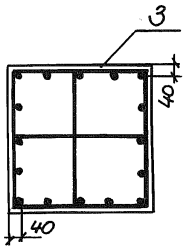

3 — 3

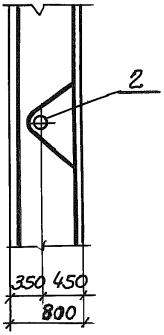

Марка эл-та	Расчетная схема	H м	Расчетные усилия N тс	Расчетные усилия M тсм
2К58-1	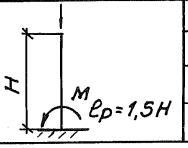	4.95	1112.0	62.0
2К62-1		5.35	1112.0	62.0

Обозначение	Марка	H мм	Масса т
3.012-3 22 02.00 0000	2К58-1	5800	9.3
-01	2К62-1	6200	10.0

Инв.№ подл. | Подпись и дата | Взам. инв.№

3.012-3.2.2 02.00 0000 СБ

Лист 2

Инв. № подл.	Подпись и дата	Взам. инв. №

Формат	Зона	Поз.	Обозначение	Наименование	Кол. на испол. 02.010000 —	01									Примечание
				Документация											
11			3.012-3.2.2 02.010000 СБ	Сборочный чертеж	X	X									
11			00.000000 ПЗ	Пояснительная записка	X	X									
				Сборочные единицы											
11		1	02.010100	Сетка арматурная С7	2										
11		2	02.010100-01	То же С8	2										
11		1	02.010100-02	" С9		2									
11		2	02.010100-03	" С10		2									
				Детали											Масса
Б.Ч		3	02.010001	ф6А I ГОСТ 5781-75 е=750	28	30									0.17

Нач.отд.	Морозов		
Гл.кон.отд.	Липницкий		
Гл.спец.отд.	Палатников		
Рук.гр.	Мединская		
Проект	Гордеева		
Провер.	Суханова		
Исполн.	Андреева		

3.012-3.2.2 02.010000

Каркас пространственный КП

Стадия	Лист	Листов
Р		1

ГОССТРОЙ СССР
ЛЕНИНГРАДСКИЙ
ПРОМСТРОЙПРОЕКТ

17233-02 22

21

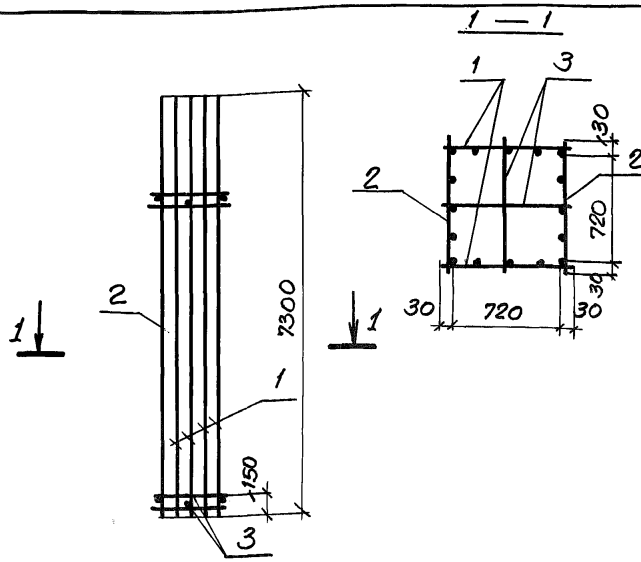

Обозначение	Марка		Масса
3.012-3.2.2 02.010000	КП4		302,5
-01	КП5		303,6

Взам. инв.№

Подпись и дата

Инв.№ подл.

Нач.отд.	Морозов		
Гл.кон.отд.	Липницкий		
Гл.сп.отд.	Палатников		
Рук.груп.	Мединская		
Проект.	Гордеева		
Провер.	Суханова		
Испол.н.	Андреева		

3.012-3.2.2 02.010000 СБ

Каркас пространственный КП. Сборочный чертеж.

Стадия	Масса	Масшт.
Р	См. таблицу	б/м.
Лист	Листов 1	

ГОССТРОЙ СССР ЛЕНИНГРАДСКИЙ ПРОМСТРОЙПРОЕКТ

Инв. № подл.	Подпись и дата	Взам. инв. №

Формат	Зона	Поз.	Обозначение	Наименование	Кол. на исполн. 02 010100 —	01	02	03	Примечание
				Документация					
11			3.012-3.2.2 02.010100 СБ	Сборочный чертеж					
11			00.000000 ПЗ	Пояснительная записка					
				Детали					масса
БЧ		1	02.010101	ФбАI ГОСТ 5781-75 L=780	14	14	15	15	0,17
БЧ		2	02.010102	Ф20АIII ГОСТ 5.1459-72 L=7300	4	4	4	4	18.0

Нач. отд.	Морозов	
Гл. кон. отд.	Липницкий	
Гл. спец. отд.	Палатников	
Рук. гр.	Мединская	
Проект.	Гордеева	
Провер.	Суханова	
Исполн.	Андреева	

3.012-3.2.2 02.010 100

Сетка арматурная С

Стадия	Лист	Листов
Р		1

ГОССТРОЙ СССР
ЛЕНИНГРАДСКИЙ
ПРОМСТРОЙПРОЕКТ

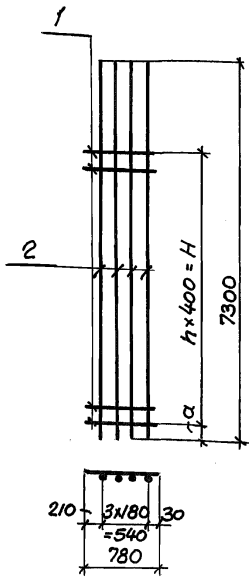

Обозначение	Марка	Размеры в мм a	Размеры в мм H	Кол-во h	Масса кг
3.012-3.2.2 02.010100	С7	100	5200	13	74,4
-01	С8	150	5200	13	74,4
-02	С9	100	5600	14	74,6
-03	С10	150	5600	14	74,6

Взам. инв.№

Подпись и дата

Инв.№ подл.

Нач. отд.	Морозов	
Гл. кон. отд.	Липницкий	
Гл. спец. отд.	Палатников	
Рук. груп.	Мединская	
Проект.	Гордеева	
Провер.	Суханова	
Исполн.	Андреева	

3.012-3.2.2 02.010100 СБ

Сетка арматурная С

Сборочный чертеж.

Стадия	Масса	Масшт.
Р	см. табл.	б/м.
Лист.	Листов 1	

ГОССТРОЙ СССР
ЛЕНИНГРАДСКИЙ
ПРОМСТРОЙПРОЕКТ

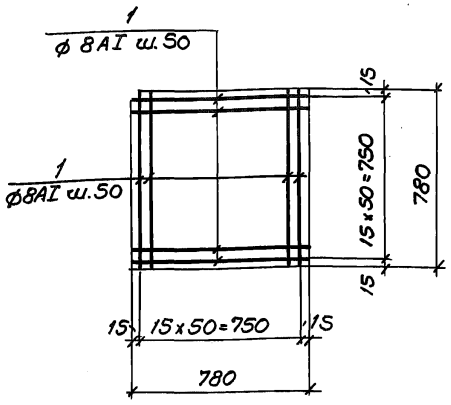

Формат	Зона	Поз.	Обозначение	Наименование	Кол.	Примечание
				Документация		
11			3.012-3.2.2 ПЗ	Пояснительная записка		
						Масса
				Детали:		
Б/Ч			02.000101	ф8AI ГОСТ 5781-75 ℓ=780	32	0.3

Взам. инв.№ | Подпись и дата | Инв.№ подл.

Нач.отд.	Морозов		
Гл.кон.отд.	Липницкий		
Гл.сп.отд.	Лапатников		
Рук.гр.	Мединская		
Проект.	Гордеева		
Провер.	Осипова		
Исполн.	Андреева		

3.012-3.2.2 02.000100

Сетка арматурная С30

Стадия	Масса	Масшт.
Р	9,9кг	1:20
Лист	Листов 1	

ГОССТРОЙ СССР
ЛЕНИНГРАДСКИЙ ПРОМСТРОЙПРОЕКТ

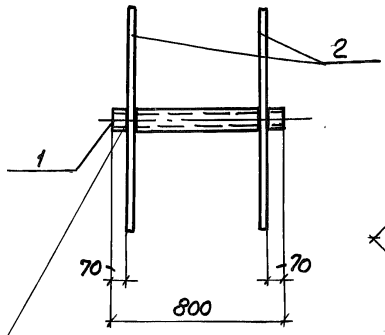

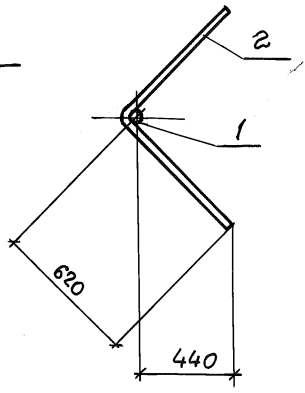

СН 393-78-14 таб. 18-40

Формат	Зона	Поз.	Обозначение	Наименование	Кол.	Примечание
				Документация		
11			3.012-3.2.2 00.000000 ПЗ	Пояснительная записка		
						Масса
				Детали:		
Б.ч		1	02.000201	Труба 50×3,5 ГОСТ 3262-75 ℓ=800	1	3,9
Б.ч		2	02.000202	ф20А II ГОСТ 5781-75 ℓ=1300	2	3,2

Взам. инв. №

Подпись и дата

Инв. № подл.

Нач. отд.	Морозов	
Гл. кон. отд.	Литницкий	
Гл. спец. отд.	Палатников	
Рук. грун.	Мединская	
Проект.	Городеева	
Провер.	Осипова	
Исполн.	Андреева	

3.012-3.2.2 02.00 0200

Изделие закладное МН2.

Стадия	Масса	Масштаб
Р	10,3 кг	1:20
Лист	Листов 1	

Госстрой СССР
Ленинградский
ПРОМСТРОЙПРОЕКТ

Инв.№ подл.	Подпись и дата	Взам. инв.№

Формат	Зона	Поз.	Обозначение	Наименование	Кол. на исполн. 03.00 0000 —	01	02	03							Примечание
				Документация											
11			3.012-3.2.2 03.000000 СБ	Сборочный чертеж	X	X	X	X							
11			00.000000 ВМС	Выборка стали	X	X	X	X							
11			00.000000 ПЗ	Пояснительная записка	X	X	X	X							
				Сборочные единицы											
11		1	02.000100	Сетка арматурная С30	4	4	4	4							
11		2	02.000200	Изделие закладное МН2	3	3	3	3							
11		3	03.010000	Каркас пространст. КП6	1										
11		3	03.010000-01	Тоже КП7		1									
11		3	03.010000-02	" КП8			1								
11		3	03.010000-03	" КП9				1							
				Материалы											
				Бетон марки М500	6.53	6.53	6.78	6.78							м³

Нач.отд	Морозов	
Гл.кон.отд	Липницкий	
Гл.спец.отд	Палатников	
Рук.гр.	Мединская	
Проект	Гордеева	
Провер.	Суханова	
Исполн.	Андреева	

3.012-3.2.2 03.00 0000

Колонна 2К

Стадия	Лист	Листов
Р		1

ГОССТРОЙ СССР
ЛЕНИНГРАДСКИЙ
ПРОМСТРОЙПРОЕКТ

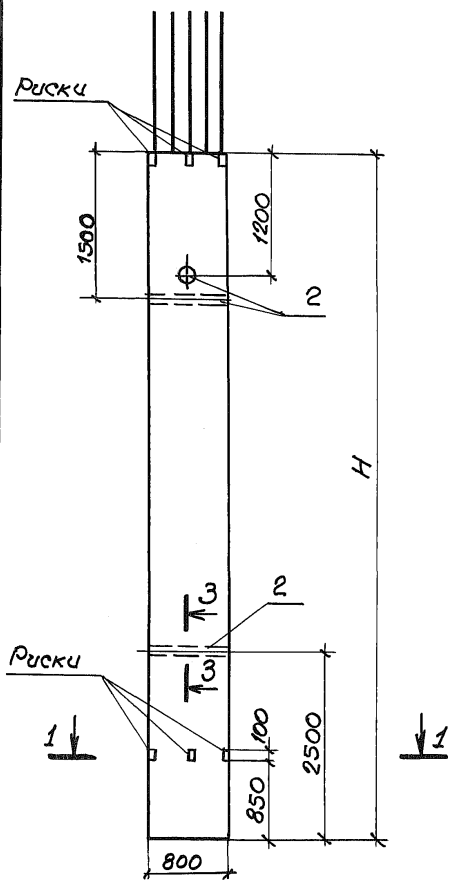

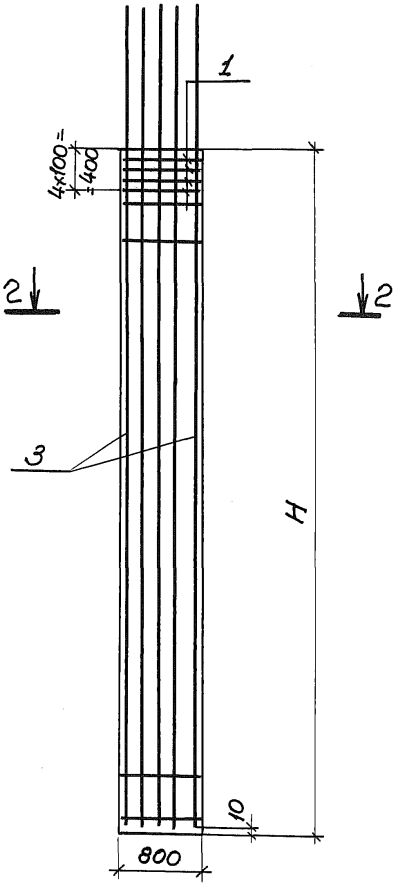

Инв.№ подл. | Подпись и дата | Взам. инв.№

Нач.отд.	Морозов		
Гл.кон.отд.	Липницкий		
Гл.сп.отд.	Лалатников		
Рук.груп.	Мединская		
Проект.	Гордеева		
Провер.	Суханова		
Исполн.	Андреева		

3.012-3.2.2 03.00 00 00 СБ

Колонна 2К

Сборочный чертеж

Стадия	Масса	Масштаб
Р	см. табл.	б/м.
Лист 1	Листов 2	

ГОССТРОЙ СССР
ЛЕНИНГРАДСКИЙ
ПРОМСТРОЙПРОЕКТ

1 — 1

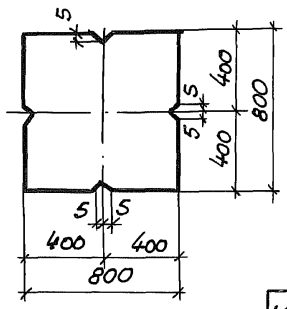

2 — 2

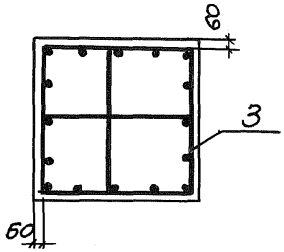

3 — 3

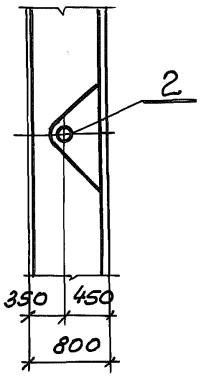

Марка эл-та	Расчетная схема	H м	Расчетные усилия N тс	Расчетные усилия M тсм
2К102-1	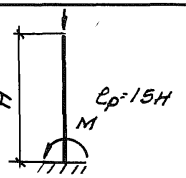	9.35	900.0	77.0
2К102-2		9.35	1080.0	90.0
2К106-1		9.75	400.0	43.0
2К106-2		9.75	748.0	60.0

Обозначение	Марка	H мм	Масса т
3.012-3.2.2 03.000000	2К102-1	10200	16.3
-01	2К102-2	10200	16.3
-02	2К106-1	10600	17.0
-03	2К106-2	10600	17.0

Инв.№подл.	Подпись и дата	Взам.инв.№

Формат	Зона	Поз.	Обозначение	Наименование	Кол. на испол. 03.010000 —	01	02	03	Примечание
				Документация					
11			3.012-3.2.2 03.010000 СБ	Сборочный чертеж	X	X	X	X	
11			00.000000 ПЗ	Пояснительная записка	X	X	X	X	
				Сборочные единицы					
11		1	03.010100	Сетка арматурная С11	2				
11		2	03.010100-01	То же С12	2				
11		1	03.010100-02	" С13		2			
11		2	03.010100-03	" С14		2			
11		1	03.010100-04	" С15			2		
11		2	03.010100-05	" С16			2		
11		1	03.010100-06	" С17				2	
11		2	03.010100-07	" С18				2	

Нач.отд.	Морозов	
Гл.конс.отд.	Липницкий	
Гл.сп.отд.	Палатников	
Рук.гр.	Мединская	
Проект.	Гордеева	
Пров.	Суханова	
Испол.	Андреева	

3.012-3.2.2. 03.010000

Каркас пространственный КП

Стадия	Лист	Листов
Р	1	2

ГОССТРОЙ СССР
ЛЕНИНГРАДСКИЙ ПРОМСТРОЙПРОЕКТ

Инв.№ подл.	Подпись и дата	Взам. инв.№

Формат	Зона	Поз.	Обозначение	Наименование	Кол. на исполн. 03 010000 —	01	02	03							Примечание
				Детали											Масса
Б.Ч.		3	3.012-3.2.2 03.010001	ф6AI ГОСТ 5781-75 ℓ=780			52								0.17
Б.Ч.		3	03.010002	ф8AI ГОСТ 5781-75 ℓ=780	40			52							0.31
Б.Ч.		3	03.010003	ф10AI ГОСТ 5781-75 ℓ=780		40									0.48

1.1233-02 32

3.012-3.2.2 03.010000 Лист 2

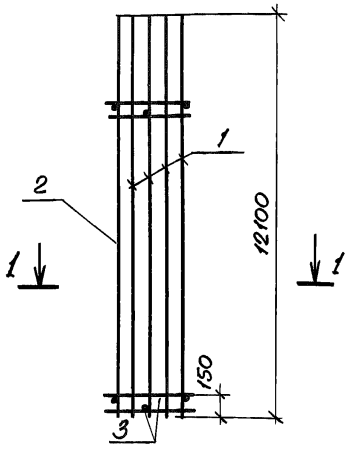

Обозначение	Марка		Масса кг
3.012-3.2.2.03.010000	КП6		971.6
-01	КП7		1604.0
-02	КП8		504.2
-03	КП9		973.4

Взам.инв.№ | Подпись и дата | Инв.№ подл.

Нач.отд.	Морозов		
Гл.кон.отд.	Липницкий		
Гл.спец.отд.	Палатников		
Рук.гр.	Мединская		
Провер.	Сухачова		
Провер.	Гордеева		
Исполн.	Андреева		

3.012-3.2.2 03.010000СБ

Каркас пространств. КП. Сборочный чертеж.

Стадия	Масса	Масштаб
Р	см. табл.	б/м.
Лист	Листов 1	

ГОССТРОЙ СССР ЛЕНИНГРАДСКИЙ ПРОМСТРОЙПРОЕКТ

Инв.№ подл.	Подпись и дата	Взам.инв.№

Формат	Зона	Поз.	Обозначение	Наименование	Кол. на исполн. 03.010100 —	01	02	03	04	05	06	07			Примечание
				Документация											
11			3.012-3.2.2 03.010100 СБ	Сборочный чертеж	X	X	X	X	X	X	X	X			
11			00.00 00 00 ПЗ	Пояснительная записка	X	X	X	X	X	X	X	X			
				Детали											
Б.У.		1	03.010101	ф6 AI ГОСТ 5781-75 ℓ=780					26	26					
Б.У.		1	03.010102	ф8 AI ГОСТ 5781-75 ℓ=780	20	20					26	26			
Б.У.		1	03.010103	ф10 AI ГОСТ 5781-75 ℓ=780			20	20							
Б.У.		2	03.010104	ф20 AII ГОСТ 5.149-72* ℓ=12100					4	4					
Б.У.		2	03.010105	ф28 AIII ГОСТ 5.149-72* ℓ=12100	4	4					4	4			
Б.У		2	03.010106	ф36 AIII ГОСТ 5.149-72* ℓ=12100			4	4							

Нач.отд.	Морозов	
Гл.констр.	Липницкий	
Гл.спец.	Палатников	
Рук.гр.	Мединская	
Проект.	Гордеева	
Провер.	Суханова	
Исполн.	Андреева	

3.012-3.2.2 03.010100

Сетка арматурная С

Стадия	Лист	Листов
Р		1

Госстрой СССР
Ленинградский
Промстройпроект

17233-02 34

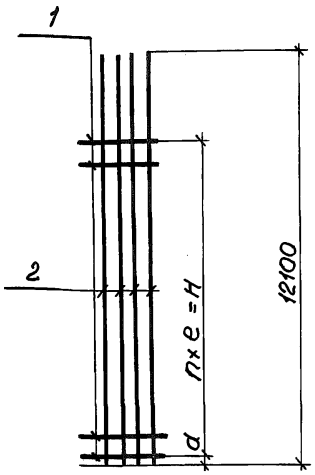

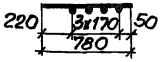

Обозначение	Марка	Размеры в мм a	e	H	Кол-во n	Масса кг
3.012-3.2.2.03.010100	С 11	100	500	9500	19	239.8
-01	С12	150	500	9500	19	239.8
-02	С13	100	500	9500	19	395.0
-03	С14	150	500	9500	19	395.0
-04	С15	100	500	10000	25	124.0
-05	С16	150	500	9500	24	124.0
-06	С17	100	400	10000	25	242.0
-07	С18	150	400	9500	24	242.0

Взам. инв. №

Подпись и дата

Инв. № подл.

Нач. отд.	Морозов	
Гл. конс. отд.	Липницкий	
Гл. спец. отд.	Палатников	
Рук. груп.	Мединская	
Проект.	Гордеева	
Провер.	Суханова	
Исполн.	Андреева	

3.012-3.2.2 03.010100СБ

Сетка арматурная С

Сборочный чертеж.

Стадия	Масса	Масштаб
Р	см. табл.	Б/м.
Лист 1	Листов 1	

ГОССТРОЙ СССР
ЛЕНИНГРАДСКИЙ
ПРОМСТРОЙПРОЕКТ

Инв. № подл.	Подпись и дата	Взам. инв. №

Формат	Зона	Поз.	Обозначение	Наименование	Кол. на испол. 04.00 00 00 —	01	02	Примечание
				Документация				
11			3.012-3.2.2. 04.000000 СБ	Сборочный чертеж	X	X	X	
11			00.000000 ВМС	Выборка стали	X	X	X	
11			00.000000 ПЗ	Пояснительная записка	X	X	X	
				Сборочные единицы				
11		1	02.000100	Сетка арматурная С30	4	4	4	
11		2	02.000200	Изделие закладное МН2	3	3	3	
11		3	04.010000	Каркас простран. КП10	1			
11		3	04.010000-01	То же КП11		1		
11		3	04.010000-02	" КП12			1	
				Материалы				
				Бетон марки М500	7.55	7.55	7.55	м³

Нач. отд.	Морозов	
Гл. кон. отд.	Липницкий	
Гл. специал.	Палатников	
Рук. гр.	Медицинская	
Проект.	Гордеева	
Пров.	Суханова	
Испол.	Андреева	

3.012-3.2.2 04.000000

Колонна 2К

Стадия	Лист	Листов
Р		1

ГОССТРОЙ СССР
ЛЕНИНГРАДСКИЙ ПРОМСТРОЙПРОЕКТ

11338-02 ЭЗ

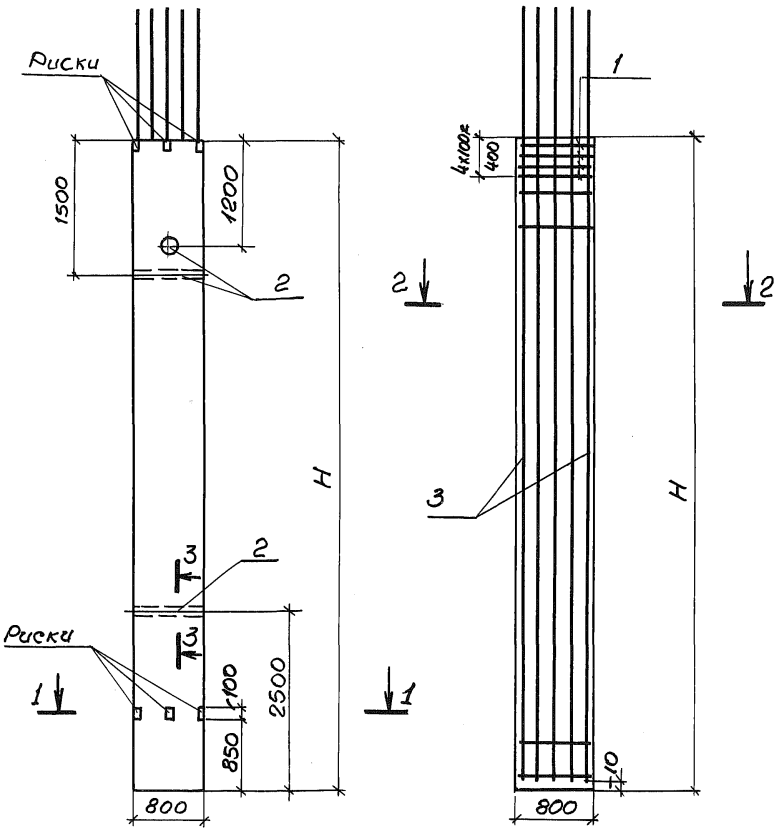

Взам.инв.№			
Подпись и дата			
Инв.№ подл.			

Нач.отд.	Морозов		
Гл.кон.отд	Линицкий		
Гл.сп.отд	Палатников		
Рук.гр.	Мединская		
Проект.	Гордеева		
Провер.	Суханова		
Исполн.	Андреева		

3.012-3.2.2 04.00.00.00 СБ

Колонна 2К

Сборочный чертеж

Стадия	Масса	Масшт.
Р	см. табл.	б/м.
Лист 1	Листов 2	

ГОССТРОЙ СССР
ЛЕНИНГРАДСКИЙ
ПРОМСТРОЙПРОЕКТ

1 — 1

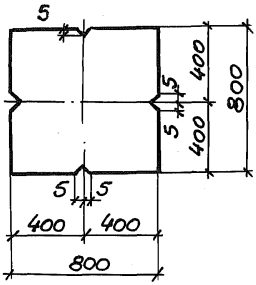

2 — 2

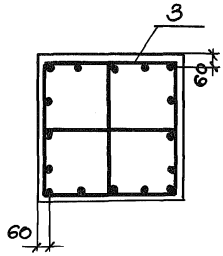

3 — 3

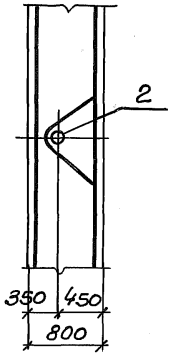

Марка эл-та	Расчетная схема	H м	Расчетные усилия N тс	Расчетные усилия M тсм
2К118-1	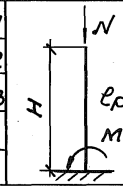	10.95	400.0	76.8
2К118-2		10.95	580.0	87.2
2К118-3		10.95	650.0	76.8

Обозначение	Марка	H мм	Масса т
3.012-3.22.04.000000	2К118-1	11800	18.9
-01	2К118-2	11800	18.9
-02	2К118-3	11800	18.9

Инв.№ подл. | Подпись и дата | Взам. инв.№

3.012-3.2.2 04.000000

Лист 2

Инв.№ подл.	Подпись и дата	Взам.инв.№

			Обозначение	Наименование	Нол. на исполн. 04.010000 —	01	02	Примечание
				Документация				
11			3.012-3.2.2 04.010000 СБ	Сборочный чертеж	X	X	X	
11			00.000000 ПЗ	Пояснительная записка	X	X	X	
				Сборочные единицы				
11			04.010100	Сетка арматурная С19	2			
11			04.010100-01	Тоже С20	2			
11			04.010100-02	" С21		2		
11			04.010100-03	" С22		2		
11			04.010100-04	" С23			2	
11			04.010100-05	" С24			2	
				Детали				Масса
11		3	04.010001	ф6AI ГОСТ 5781-75 ℓ=780	58			0.17
11		3	04.010002	ф8AI ГОСТ 5781-75 ℓ=780		46	46	0.31

Нач.отд.	Морозов	
Гл.кон.отд	Липницкий	
Гл.спец.от	Палатников	
Рук. гр.	Мединская	
Проект.	Гордеева	
Провер.	Суханова	
Исполн	Андреева	

3.012-3.2.2 04.010000

Каркас пространственный КП

Стадия	Лист	Листов
Р		1

Госстрой СССР
ЛЕНИНГРАДСКИЙ ПРОМСТРОЙПРОЕКТ

11233-02 39

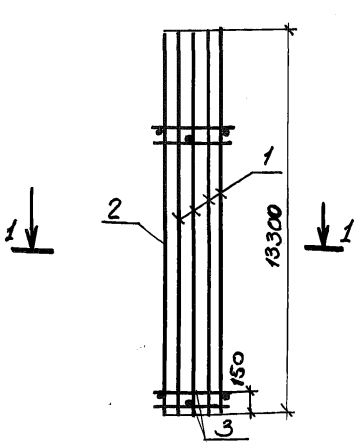

Обозначение	Марка		Масса кг.
3.012-3.22 04.010000	КП10		552.2
-01	КП11		861.6
-02	КП12		1069.6

Инв.№ подл. | Подпись и дата | Взам.инв.№

Нач.отд.	Морозов		
Гл.кон.отд.	Липницкий		
Гл.сп.отд.	Палатников		
Рук.гр.	Мединская		
Проект.	Городеева		
Провер.	Суханова		
Исполн.	Андреева		

3.012-3.2.2 04.010000СБ

Каркас пространственный КП. Сборочный чертеж

Стадия	Масса	Масшт.
Р	См. табл.	б/м
Лист	Листов 1	

ГОССТРОЙ СССР ЛЕНИНГРАДСКИЙ ПРОМСТРОЙПРОЕКТ

Инв.№ подл.	Подпись и дата	Взам. инв.№

Формат	Зона	Поз	Обозначение	Наименование	Кол. на испол. 04.010100 —	01	02	03	04	05	Примечание
				Документация							
11			3.012-3.2.2 04.010100СБ	Сборочный чертеж	X	X	X	X	X	X	
11			00.000000ПЗ	Пояснительная записка	X	X	X	X	X	X	
				Детали							
Б.Ч.		1	04.010101	ф6 AI ГОСТ 5781-75 е=780	29	29					
Б.Ч		2	04.010102	ф20 AIII ГОСТ 51459-72* е=13300	4	4					
Б.Ч		1	04.010103	ф8 AI ГОСТ 5781-75 е=780			23	23	23	23	
Б.Ч		2	04.010104	ф25 AIII ГОСТ 5.1459-72* е=13300			4	4			
Б.Ч		2	04.010105	ф28 AIII ГОСТ 5 1459-72* е=13300					4	4	

Нач. отд.	Морозов	
Гл. ком. отд.	Литницкий	
Гл. сп. отд.	Палатников	
Рук. гр.	Мединская	
Проект.	Гордеева	
Провер.	Суханова	
Исполн.	Андреева	

3.012-3.2.2 04.010100

Сетка арматурная С

Стадия	Лист	Листов
Р		1

ГОССТРОЙ СССР
ЛЕНИНГРАДСКИЙ
ПРОМСТРОЙПРОЕКТ

17233-02 41

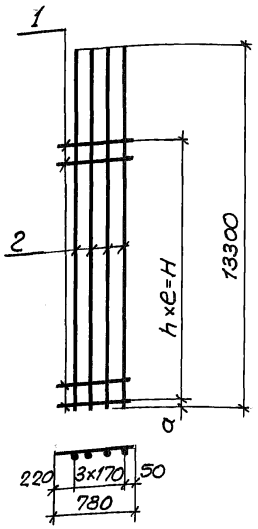

Обозначение	Марка	Размеры в мм. a	e	H	Кол-во n	Масса кг
3.012-3.2.2 04 010100	С19	100	400	11200	28	136,3
-01	С20	150	400	11200	28	136,3
-02	С21	100	500	11000	22	211.8
-03	С22	150	500	11000	22	211.8
-04	С23	100	500	11000	22	263.9
-05	С24	150	500	11000	22	263.9

Инв.№ подл. | Подпись и дата | Взам.инв.№

Нач.отд.	Морозов	
Гл.кон.отд.	Липницкий	
Гл.сп.отд.	Палатников	
Рук.гр.	Мединская	
Проект.	Гордеева	
Провер.	Суханова	
Исполн.	Андреева	

3.012-3.2.2 04.01 01 00СБ

Сетка арматурная С

Сборочный чертеж

Стадия	Масса	Масштаб
Р	см. табл.	б/м.
Лист	Листов 1	

ГОССТРОЙ СССР
ЛЕНИНГРАДСКИЙ ПРОМСТРОЙПРОЕКТ

Инв.№ подл.	Подпись и дата	Взам. инв.№

			Обозначение	Наименование	Кол. на испол. 05.000000 —	Кол. на испол. 05.000000 01	Примечание
				Документация			
11			3.012-3.2.2 05.000000 СБ	Сборочный чертеж			
11			00.000000 ВМС	Выборка стали			
11			00.000000 ПЗ	Пояснительная записка			
				Сборочные единицы			
11		1	02.000100	Сетка арматурная С30	4	4	
11		2	02.000200	Изделие закладное МН2	3	3	
11		3	Серия 3.400-6/70	Тоже МН5-4	4	4	
11		4	3.012-3.2.2 05.010000	Каркас К13	1		
11		4	05.010000-01	Тоже К14		1	
				Материалы			
				Бетон марки М500	9,85	9,85	$м^3$

Нач.отд	Морозов	
Гл.конст.	Липницкий	
Гл.спец.отд	Палатников	
Рук. гр.	Мединская	
Проект.	Гордеева	
Пров.	Суханова	
Испол.	Андреева	

3.012-3.2.2 05.000000

Колонна 2К154

Стадия	Лист	Листов
Р		1

ГОССТРОЙ СССР
ЛЕНИНГРАДСКИЙ ПРОМСТРОЙПРОЕКТ

17233-02 43

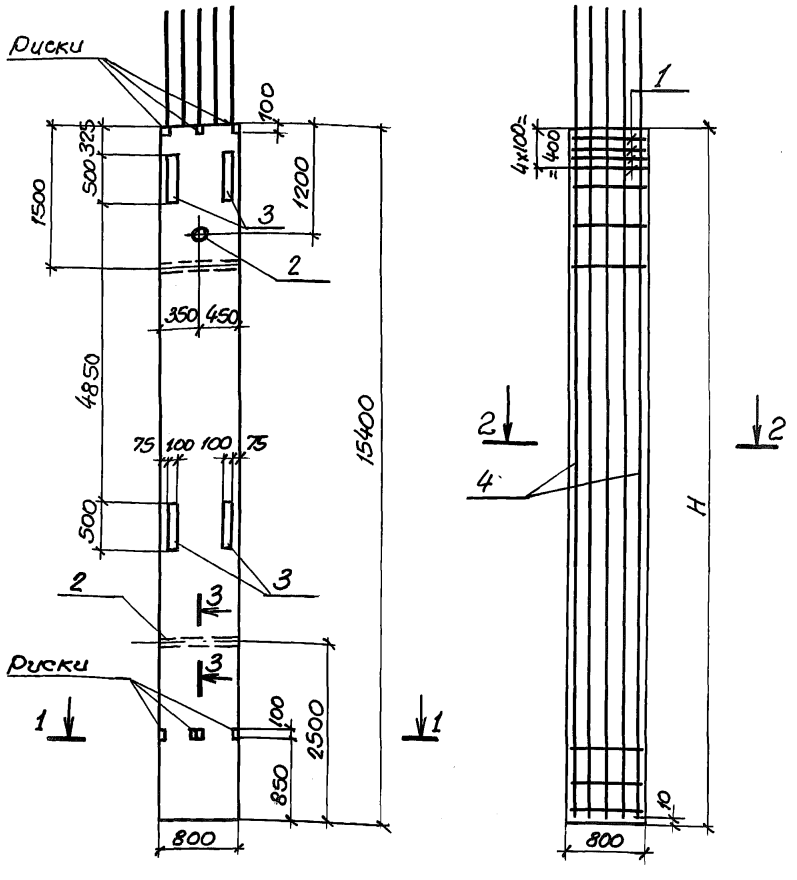

Инв.№ подл.	Подпись и дата	Взам. инв.№	

Нач.отд.	Морозов	
Гл.кон.отд	Липницкий	
Гл.сп.отд.	Палатников	
Рук.гр.	Мединская	
Проект.	Гордеева	
Пров.	Суханова	
Исполн.	Андреева	

3.012-3.2.2 05. 000000 СБ

Колонна 2К154

Сборочный чертеж

Стадия	Масса	Масшт.
Р	24,6кг	1/м.
Лист 1	Листов 2	

ГОССТРОЙ СССР
ЛЕНИНГРАДСКИЙ
ПРОМСТРОЙПРОЕКТ

1—1

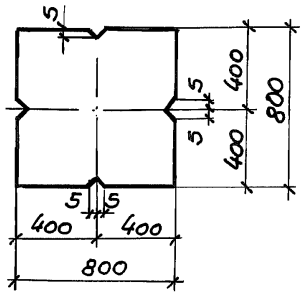

2—2

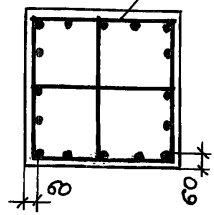

3—3

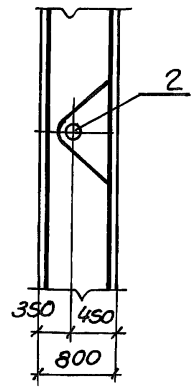

Обозначение	Марка	H мм	Масса т
3.012-3.2.2 05.000000	2К15Н	15400	24,6
-01	2К15Н-2	15400	24,6

Марка эл-та	Расчетная схема	H м	Расчетные усилия N тс	Расчетные усилия M тсм
2К15Н-1	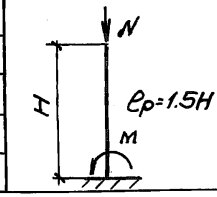	10,7	540,0	83,5
2К15Н-2		10,7	900,0	116,0

Инв.№ подл. | Подпись и дата | Взам.инв.№

Инв.№ подл.	Подпись и дата	Взам.инв.№

Формат	Зона	Поз.	Обозначение	Наименование	Кол. на испол. 05.010000 —	Кол. на испол. 05.010000 01	Примечание
				Документация			
11			3.012-3.2.2.05.010000 СБ	Сборочный чертеж			
11			00.000000ПЗ	Пояснительная записка			
				Сборочные единицы			
11		1	05.010100	Сетка арматурная С25	2		
11		2	05.010100.01	То же С26	2		
11		1	05.010100-02	" С27		2	
11		2	05.010100-03	" С28		2	
				Детали			Масса
Б.Ч		3	05.010001	ф8AIГОСТ5781-75 ℓ=780	60		0.4
Б.Ч		3	05.010002	ф10AIГОСТ5781-75 ℓ=780		60	0.5

Нач.отд.	Морозов	
Гл.конст.	Липницкий	
Гл.спец.	Палатников	
Рук.гр.	Медицкая	
Проект.	Гордеева	
Пробер.	Суханова	
Испол.	Андреева	

3.012-3.2.2 05.010000

Каркас пространственный КП.

Стадия	Лист	Листов
Р		1

ГОССТРОЙ СССР
ЛЕНИНГРАДСКИЙ ПРОМСТРОЙПРОЕКТ

11233-02 46

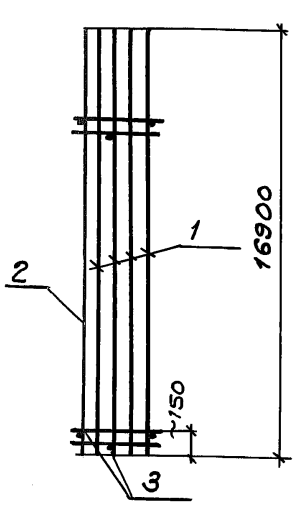

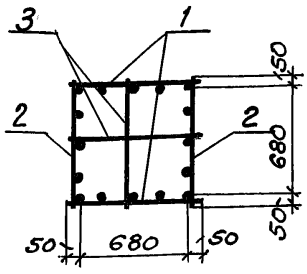

Обозначение	Марка		Масса
3.012-3.22 05.010000	КП13		1095.7
-01	КП14		2446.0

Нач.отд	Липницкий		
Гл.сп.отд.	Палатников		
Рук.гр.	Мединская		
Проект.	Гордеева		
Исполн.	Суханова		
Контр.	Андреева		

3.012-3.2.2 05.0100 00 СБ

Каркас пространств. КП.
Сборочный чертеж

Стадия	Масса	Масшт.
Р	см. табл.	б/м
Лист	Листов 1	

ГОССТРОЙ СССР
ЛЕНИНГРАДСКИЙ
ПРОМСТРОЙПРОЕКТ

Инв.№ подл. | Подпись и дата | Взам.инв.№

Инв. № подл.	Подпись и дата	Взам. инв. №

Формат	Зона	Поз.	Обозначение	Наименование	Кол. на исполн. 05.010100 —	01	02	03							Примечание
				Документация											
11			3.012-3.2.2 05010100СБ	Сборочный чертеж	X	X	X	X							
11			00.000000ПЗ	Пояснительная записка	X	X	X	X							
				Детали											
Б.Ч.		1	05.010101	ф8А I ГОСТ 5781-75 е=780	30	30									
Б.Ч.		2	05.010102	ф25А III ГОСТ 5.1459-72* е=16900	4	4									
Б.Ч		1	05.010103	ф10А ГОСТ 5781-75 е=780			30	30							
Б.Ч		2	05.010104	ф36А III ГОСТ 5.1459-72* е=1690			4	4							

Нач.отд.	Морозов	
Гл.кон.отд.	Липницкий	
Гл.спец.	Палатников	
Рук. гр.	Мединская	
Проект.	Гордеева	
Провер.	Суханова	
Исполн.	Андреева	

3.012-3.2.2 05.010100

Сетка арматурная С

Стадия	Лист	Листов
Р		1

ГОССТРОЙ СССР
ЛЕНИНГРАДСКИЙ ПРОМСТРОЙПРОЕКТ

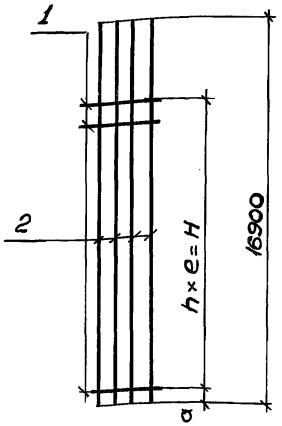



Обозначение	Марка	Размеры в мм		Масса кг.
		a		
3.012-3.2.2 05.010100	С 25	100		269.3
-01	С 26	150		269.3
-02	С 27	100		554.2
-03	С 28	150		554.2

Инв.№ подл. | Подпись и дата | Взам.инв.№

Нач. отд.	Морозов		
Гл. кон. отд.	Липницкий		
Гл. сп. отд.	Палатников		
Рук. груп.	Медынская		
Проект.	Эрдеева		
Провер.	Суханова		
Исполн.	Андреева		

3.012-3.2.2 05.010100 СБ

Сетка арматурная С

Сборочный чертеж

Стадия	Масса	Масшт.
Р	См. табл.	б/м
Лист	Листов 1	

ГОССТРОЙ СССР
ЛЕНИНГРАДСКИЙ
ПРОМСТРОЙПРОЕКТ

Формат	Зона	Поз.	Обозначение	Наименование	Кол	Примечание
				Документация		
11			3.012-3.2.2 06.000000СБ	Сборочный чертеж		
11			00.000000ВМС	Выборка стали		
11			00.000000 ПЗ	Пояснительная записка		
				Сборочные единицы		
11		1	06.000100	Сетка арматурная С31	1	
11		2	06.000200	То же С32	1	
11		3	06.000300	Изделие закладн. МН3	4	
11		4	Серия 3.400-6/76 МИУ-48	То же МИУ-48	4	
				Материалы		
				Бетон марки М200	0.88	м³

Взам. инв.№ | Подпись и дата | Инв.№ подл.

Нач.отд.	Морозов	
Гл.конс.отд.	Липницкий	
Гл.спец.отд.	Палатников	
Рук.гр.	Мединская	
Проект.	Гордеева	
Провер.	Суханова	
Исполн.	Андреева	

3.012-3.2.2 06.000000

Плита П30.30

Стадия	Лист	Листов
Р		1

ГОССТРОЙ СССР
ЛЕНИНГРАДСКИЙ ПРОМСТРОЙПРОЕКТ

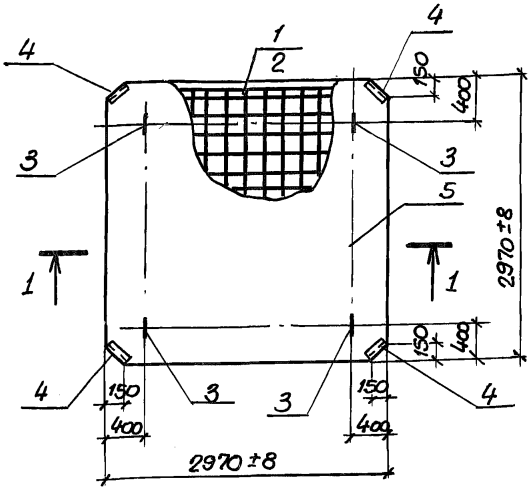

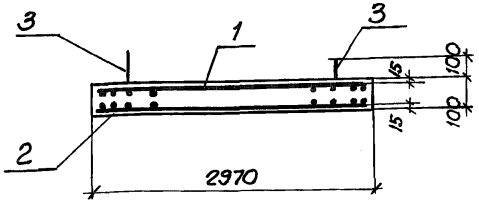

Расчетная схема	Расч. нагр. q тс/м	Расчет. усилия Mпр тсм	Q тс
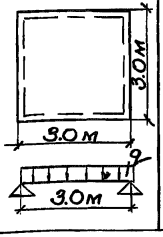	1.5	0.47	2.1

Нач. отд.	Морозов		
Гл. инж. отд.	Липницкий		
Гл. спец. отд.	Палатников		
Рук. гр.	Мединская		
Проект.	Гордеева		
Пров.	Суханова		
Исполн.	Андреева		

3.012-3.2.2 06.000000 СБ

Плита П30.30
Сборочный чертеж

Стадия	Масса	Масшт.
Р	2.2	1:50
Лист	Листов 1	

ГОССТРОЙ СССР
ЛЕНИНГРАДСКИЙ
ПРОМСТРОЙПРОЕКТ

Инв. № подл. | Подпись и дата | Взам. инв. №

17233-02 51

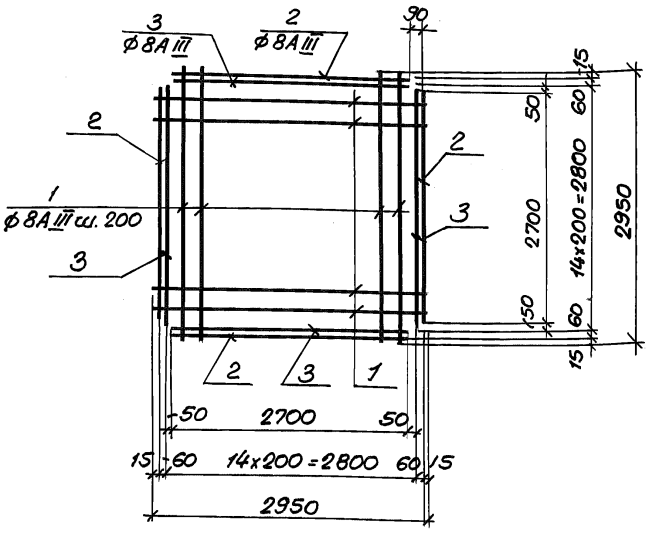

Формат	Зона	Поз	Обозначение	Наименование	Кол.	Примеч.
				Документация		
11			3.012-3.2.2 ОО.ОООООПЗ	Пояснительная записка		
				Детали:		Масса
Б.ч		1	06.000201	ф8А III ГОСТ 5781-75 ℓ=2950	26	1.16
Б.ч		2	06.000202	ф8А III ГОСТ 5781-75 ℓ=2700	4	1.06
Б.ч		3	06.000203	ф8А III ГОСТ 5781-75 ℓ=2740	4	1.08

Нач.отд.	Морозов	
Гл.конс.отд.	Липницкий	
Гл.сп.отд.	Палатников	
Рук.гр.	Мединская	
Проект.	Гордеева	
Провер.	Осипова	
Исполн.	Андреева	

3.012-3.2.2 06.000200

Сетка арматурная С32

Стадия	Масса	Масшт.
Р	38.9кг	1:50
Лист	Листов 1	

Госстрой СССР
Ленинградский
Промстройпроект

Инв.№ подл. | Подпись и дата | Взам.инв.№

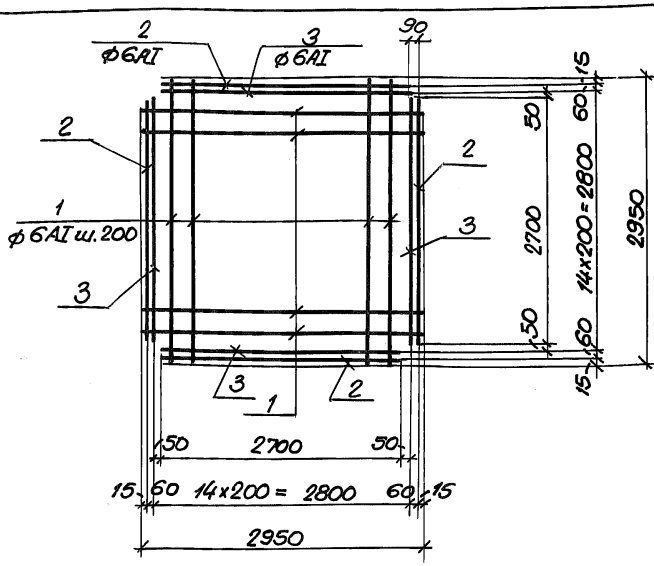

Формат	Зона	Поз	Обозначение	Наименование	Кол.	Примеч.
				Документация		
			3.012-3.2.2 00.000000ПЗ	Пояснительная записка		
				Детали.		Масса
Б.ч.		1	06.000101	ф6АI ГОСТ 5781-75 ℓ=2950	26	0.65
Б.ч.		2	06.000102	ф6АI ГОСТ 5781-75 ℓ=2700	4	0.60
Б.ч.		3	06.000103	ф6АI ГОСТ 5781-75 ℓ=2740	4	0.61

Взам.инв.№ | Подпись и дата | Инв.№ подл.

Нач.отд.	Морозов	
Гл.констр.	Липницкий	
Гл.спец.отд.	Палатников	
Рук.гр.	Мединская	
Проект.	Гордеева	
Провер.	Осипова	
Исполн.	Андреева	

3.012-3.2.2 06.000100

Сетка арматурная С31

Стадия	Масса	Масшт.
Р	22.0кг	1:50
Лист	Листов 1	

ГОССТРОЙ СССР
ЛЕНИНГРАДСКИЙ
ПРОМСТРОЙПРОЕКТ

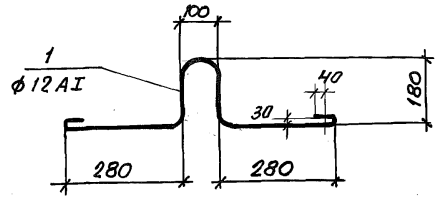

Формат	Зона	Поз.	Обозначение	Наименование	Кол.	Примеч.
				Документация		
11			3.012-3.2.2 00.000000 ПЗ	Пояснительная записка		
						Масса
				Детали		
11		1	06.000301	ф12AI ГОСТ 5781-75 ℓ=1200	1	1.1

Взам.инв.№ | Подпись и дата | Инв.№ подл.

Нач.отд.	Морозов	
Гл.конс.отд.	Литницкий	
Гл.сп.отд.	Палатников	
Рук.гр.	Мединская	
Проект.	Гордеева	
Провер.	Осипова	
Исполн.	Андреева	

3.012-3.2.2 06.000300

Изделие закладное МН3

Стадия	Масса	Масштаб
Р	1,1кг	1:10
Лист	Листов 1	

ГОССТРОЙ СССР ЛЕНИНГРАДСКИЙ ПРОМСТРОЙПРОЕКТ

Формат	Зона	Поз.	Обозначение	Наименование	Кол.	Примечание
				Документация		
11			3.012-3.3.2 07.000000СБ	Сборочный чертеж		
11			00.000000ВМ	Выборка стали		
11			00.000000ПЗ	Пояснительная записка		
				Сборочные единицы		
11		1	07.000100	Сетка арматурная С33	1	
11		2	07.000200	То же С34	1	
11		3	06.000300	Изделие закладное МК3	3	
		4	Серия 3.400-6/76 МИЧ-48	То же МИЧ-48	3	
				Материалы		
				Бетон марки М200	0,3	м³

Взам.инв.№ | Подпись и дата | Инв.№ подл.

Нач.отд.	Морозов	
Гл.кон.отд.	Липницкий	
Гл.спец.	Палатников	
Рук.гр.	Мединская	
Проект.	Гордеева	
Провер.	Суханова	
Исполн.	Андреева	

3.012-3.2.2 07.000000

Плита П22.5; 22.5

Стадия	Лист	Листов
Р		1

ГОССТРОЙ СССР
ЛЕНИНГРАДСКИЙ
ПРОМСТРОЙПРОЕКТ

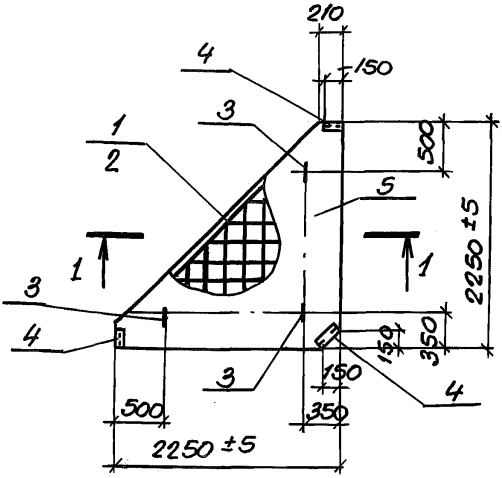

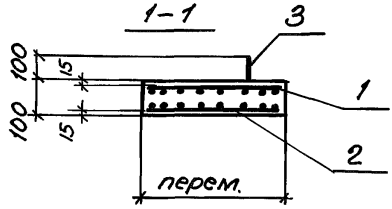

Расчетная схема	Расч. нагр. q тс/м²	Расчетные усилия Мпр тсм	Q тс
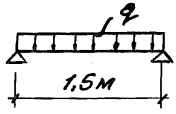	1,5	0,41	1,1

Взам.инв.№

Подпись и дата

Инв.№ подл.

Нач.отд.	Морозов	
Гл.конс.отд	Липницкий	
Гл.спец.от	Палатников	
Рук.гр.	Мединская	
Проект.	Гордеева	
Провер.	Суханова	
Исполн.	Андреева	

3.012-3.2.2 07.000000 СБ

Плита П22.5; 22.5
Сборочный чертеж

Стадия	Масса	Масштаб
Р	0,75	1:50
Лист	Листов 1	

ГОССТРОЙ СССР
ЛЕНИНГРАДСКИЙ
ПРОМСТРОЙПРОЕКТ

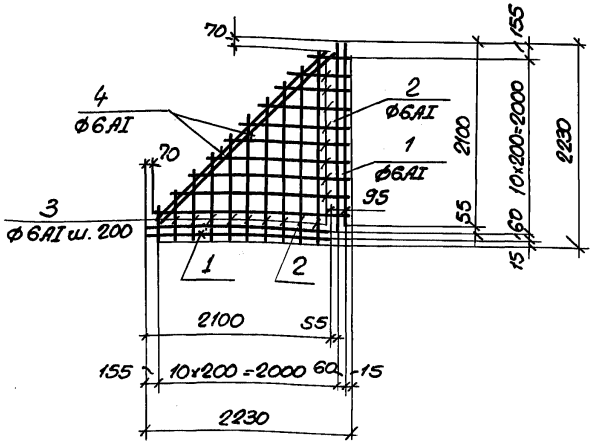

Формат	Зона	Поз.	Обозначение	Наименование	Кол.	Примеч.
				Документация		
11			3.012-3.2.2 00.000000 ПЗ	Пояснительная записка		
				Детали:		Масса
БЧ		1	07.000101	ф6AI ГОСТ 5781-75 ℓ=2100	2	0.45
БЧ		2	07.000102	ф6AI ГОСТ 5781-75 ℓ=2120	2	0.45
БЧ		3	07.000103	ф6AI от 2900 до 2160 ℓср=1230	20	0.27
БЧ		4	07.000104	ф6AI ГОСТ 5781-75 ℓ=2800	2	0.6

Взам. инв. №

Подпись и дата

Инв. № подл.

Нач. отд.	Морозов	
Гл. кон. отд.	Липницкий	
Гл. спец. отд.	Пластников	
Рук. груп.	Медникская	
Проект.	Гордеева	
Провер.	Осипова	
Исполн.	Андреева	

3.012-3.2.2 07.000100

Сетка арматурная С-33

Стадия	Масса	Масшт.
Р.	8.5кг	1:50
Лист	Листов 1	

ГОССТРОЙ СССР
ЛЕНИНГРАДСКИЙ
ПРОМСТРОЙПРОЕКТ

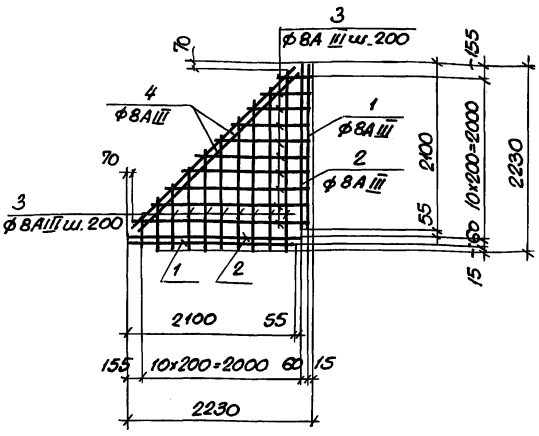

Формат	Зона	Поз.	Обозначение	Наименование	Кол.	Примеч.
				Документация		
11			3.012-3.2.2 00.000000ПЗ	Пояснительная записка		
				Детали:		масса
Б.Ч		1	07.000201	ф8А III ГОСТ 5781-75 ℓ=2100	2	0.83
Б.Ч		2	07.000202	ф8А III ГОСТ 5781-75 ℓ=2120	2	0.84
Б.Ч		3	07.000203	ф8А III от 2900 до 2160 $\ell_{ср}$=1230	20	0.49
Б.Ч		4	07.000204	ф8А III ГОСТ 5781-75 ℓ=2800	2	1.1

Взам. инв. №

Подпись и дата

Инв. № подл.

Нач. отд.	Морозов	
Гл. конс. отд.	Липницкий	
Гл. спец. отд.	Палатников	
Рук. груп.	Мединская	
Проект.	Гордеева	
Провер.	Осипова	
Исполн.	Андреева	

3.012-3.2.2 07.0002.00

Сетка арматурная С34

Стадия	Масса	Масшт.
Р	15.6кг	1:50
Лист	Листов 1	

Госстрой СССР
ЛЕНИНГРАДСКИЙ ПРОМСТРОЙПРОЕКТ

Инв. № подл.	Подпись и дата	Взам. инв. №

Выборка стали на один элемент, кг

Марка эл-та	Арматурные изделия														Закладные изделия								Всего
	Арматурная сталь ГОСТ 5781-75						Арматурная сталь ГОСТ 5.1459-72*								Профильная сталь			Арм. сталь ГОСТ 5781-75				Итого	
	Класс А-I				Класс А-III		Класс А-III							Итого	Газ.тр. ф60	δ=12	L 63×5	Кл. А I	Кл. А II	Класс А III			
	ф мм			Итого	ф мм	Итого	ф мм						Итого					ф мм					
	6	8	10		8		16	20	25	28	32	36						12	20	8	16		
1К58-1	13,8	22,0		35,8			92,0						92,0	127,8	8,7				15,0			23,7	151,5
1К62-1	15,6	22,0		37,6			92,0						92,0	129,6	8,7				15,0			23,7	153,3
1К62-2		38,2		38,2							368,0		368,0	406,2	8,7				15,0			23,7	429,9
2К58-1	14,5	39,6		54,1				288,0					288,0	342,1	11,7				19,2			30,9	373,0
2К62-1	15,6	39,6		55,2				288,0					288,0	343,2	11,7				19,2			30,9	374,1
2К102-1		76,8		76,8						934,4			934,4	1011,2	11,7				19,2			30,9	1042,1
2К102-2		39,6	57,9	97,5								1546,0	1546,0	1643,5	11,7				19,2			30,9	1674,4
2К106-1	27,0	39,6		66,6				477,2					477,2	543,8	11,7				19,2			30,9	574,7
2К106-2		87,7		87,7						934,4			934,4	1022,1	11,7				19,2			30,9	1053,0

Нач. отд.	Морозов	
Гл. конс. отд.	Липницкий	
Гл. спец. отд.	Палатников	
Рук. гр.	Мединская	
Проект.	Гордеева	
Провер.	Суханова	
Исполн.	Андреева	

3.012-3.2.2 00.000000 ВМС

Выборка стали

Стадия	Лист	Листов
Р	1	2

ГОССТРОЙ СССР
ЛЕНИНГРАДСКИЙ ПРОМСТРОЙПРОЕКТ

17233-02 59

58

Инв.№подл.	Подпись и дата	Взам.инв.№

Выборка стали на один элемент, кг

Марка эл-та	Арматурные изделия														Закладные изделия								Всего
	Арм. сталь ГОСТ 5781-75						Арматурная сталь ГОСТ 5.1459-72*								Профильная сталь			Арм. сталь ГОСТ 5781-75					
	Класс А-I				Класс А-III		Класс А-III											Кл. А-I	Кл. А-II	Класс А-III			
	Ф мм			Итого	Ф мм	Итого	Ф мм						Итого	Итого	Газ. тр. ф 60	S=12	63х5	Ф мм				Итого	
	6	8	10		8		16	20	25	28	32	36						12	20	8	16		
2К118-1	30.0	39.6		69.6				525.6					525.2	594.8	11.7				19.2			30.9	625.7
2К118-2		82.2		82.2					819.0				819.0	901.2	11.7				19.2			30.9	932.1
2К118-3		82.2		82.2						1027.0			1027.0	1109.2	11.7				19.2			30.9	1140.1
2К154-1		94.9		94.9					1040.4				1040.4	1135.3	11.7	52.8			19.2		40.0	123.7	1259.0
2К154-2		39.6	86.5	126.1								2160.0	2160.0	2286.1	11.7	52.8			19.2		40.0	123.7	2409.8
П30.30	22.0			22.0	38.9	38.9											2.9	4.4		1.0		8.3	69.2
П22.5, 22.5	8.5			8.5	15.6	15.6											2.2	3.3		0.7		6.2	30.3

17233-02

gost.e-ecolog.ru

60