ТИПОВЫЕ КОНСТРУКЦИИ, ИЗДЕЛИЯ И УЗЛЫ ЗДАНИЙ И СООРУЖЕНИЙ

Серия 3.012-3

КОНСТРУКЦИИ ЖЕЛЕЗОБЕТОННЫХ СИЛОСОВ ДИАМЕТРОМ 6 и 12 м ДЛЯ ХРАНЕНИЯ СЫПУЧИХ МАТЕРИАЛОВ

Выпуск I

СИЛОСЫ ДИАМЕТРОМ 6 м

Часть 2

СБОРНЫЕ ЖЕЛЕЗОБЕТОННЫЕ ИЗДЕЛИЯ

РАБОЧИЕ ЧЕРТЕЖИ

НАСТОЯЩАЯ ДОКУМЕНТАЦИЯ НЕ ПОДЛЕЖИТ ПРЯМОЙ ПЕРЕДАЧЕ НА ЗАВОД-ИЗГОТОВИТЕЛЬ И МОЖЕТ БЫТЬ ИСПОЛЬЗОВАНА В КАЧЕСТВЕ СПРАВОЧНОГО МАТЕРИАЛА ПРИ РАЗРАБОТКЕ КОНКРЕТНОГО ПРОЕКТА (ПИСЬМО ГОССТРОЯ РОССИИ ОТ 17.03.99 №5-11/30)

17232-02

ЦЕНА

Отпускная цена на момент реализации, указана в счет-накладной

gost.e-ecolog.ru

ТИПОВЫЕ КОНСТРУКЦИИ, ИЗДЕЛИЯ И УЗЛЫ ЗДАНИЙ И СООРУЖЕНИЙ

Серия 3.012-3

КОНСТРУКЦИИ ЖЕЛЕЗОБЕТОННЫХ СИЛОСОВ ДИАМЕТРОМ 6 и 12 м ДЛЯ ХРАНЕНИЯ СЫПУЧИХ МАТЕРИАЛОВ

Выпуск I

СИЛОСЫ ДИАМЕТРОМ 6 м

Часть 2

СБОРНЫЕ ЖЕЛЕЗОБЕТОННЫЕ ИЗДЕЛИЯ

РАБОЧИЕ ЧЕРТЕЖИ

РАЗРАБОТАНЫ
ИНСТИТУТОМ ЛЕНИНГРАДСКИЙ ПРОМСТРОЙПРОЕКТ

УТВЕРЖДЕНЫ
И ВВЕДЕНЫ В ДЕЙСТВИЕ
С 01.09.1982 г. ПОСТАНОВЛЕНИЕМ ГОССТРОЯ СССР ОТ. 14.06.1982 г. N 159

ГЛАВНЫЙ ИНЖЕНЕР ИНСТИТУТА — ЧУФАРИН В.В.
ГЛАВНЫЙ КОНСТРУКТОР ИНСТИТУТА — ГУБКИН М.А.
ГЛАВНЫЙ ИНЖЕНЕР ПРОЕКТА — КУШЛИНА Н.В.

Обозначение	Наименование	Стр.
1	2	3
3.012-3.1.2 00.000000 ПЗ	Пояснительная записка	4÷10
01.000000	Колонна 1К55	11
01.000000 СБ	Колонна 1К55. Сборочный чертеж	12; 13
01.000100	Изделие закладное Мн1	14
01.010000	Каркас пространственный КП1.	15
01.010000 СБ	Каркас пространственный КП1.	
	Сборочный чертеж.	16; 17
01.010100	Изделие закладное Мн2.	18
01.010200	Изделие закладное Мн3.	19
01.010300	Сетка арматурная С1	20
01.020000	Каркас пространственный КП	21
01.020000 СБ	Каркас пространственный КП	
	Сборочный чертеж	22
01.020100	Сетка арматурная С.	23
01.020100 СБ	Сетка арматурная С.	
	Сборочный чертеж.	24
02.000000	Колонна 2К55.	25
02.000000 СБ	Колонна 2К55. Сборочный чертеж.	26; 27
02.000200	Изделие закладное МН4.	28
02.010000	Каркас пространственный КП6.	29
02.010000 СБ	Каркас пространственный КП6.	
	Сборочный чертеж.	30, 31
02.010100	Изделие закладное МН5.	32
02.010300	Сетка арматурная С6.	33
02.020000	Каркас пространственный КП.	34
02.020000 СБ	Каркас пространственный КП.	
	Сборочный чертеж.	35

Инв. № подл. | Подпись и дата | Взам. инв. №

1	2	3
02.020100	Сетка арматурная С.	36
02.020100 СБ	Сетка арматурная С. Сборочный чертеж	37
03.000000	Колонна 2К67	38
03.000000 СБ	Колонна 2К67. Сборочный чертеж	39;40
03.010000	Каркас пространственный КП	41
03.010000 СБ	Каркас пространственный КП	
	Сборочный чертеж	42
03.010100	Сетка арматурная С	43
03.010100 СБ	Сетка арматурная С. Сборочный чертеж	44
04.000000	Колонна 3К67	45
04.000000 СБ	Колонна 3К67. Сборочный чертеж.	46;47
04.000100	Изделие закладное МН6.	48
04.010000	Каркас пространственный КП16	49
04.010000 СБ	Каркас пространственный КП16.	
	Сборочный чертеж.	50;51
04.010100	Изделие закладное МН7.	52
04.010300	Сетка арматурная С16.	53
04.020000	Каркас пространственный КП	54
04.020000 СБ	Каркас пространственный КП	
	Сборочный чертеж.	55
04.020100	Сетка арматурная С.	56
04.020100 СБ	Сетка арматурная С. Сборочный чертеж	57
05.000000	Балка 1Б1R30.	58
05.000000 СБ	Балка 1Б1R30. Сборочный чертеж.	59;60
05.010000	Каркас пространственный КП.	61÷63
05.010000 СБ	Каркас пространственный КП.	
	Сборочный чертеж.	64÷65
05.010100	Сетка арматурная С.	66
05.010100 СБ	Сетка арматурная С. Сборочный чертеж.	67
05.010200	Сетка арматурная С.	68
05.010200 СБ	Сетка арматурная С. Сборочный чертеж.	69

Инв.№ подл. | Подпись и дата | Взам.инв.№

1	2	3
05.010300	Сетка арматурная С.	70
05.010300 СБ	Сетка арматурная С. Сборочный чертеж.	71
05.010400	Сетка арматурная С.	72
05.010400 СБ	Сетка арматурная С. Сборочный чертеж	73
05.010500	Сетка арматурная С.	74
05.010500 СБ	Сетка арматурная С. Сборочный чертеж.	75
05.010600	Изделие закладное МН8.	76
05.000100	Изделие закладное МН9.	77
05.000200	Изделие закладное МН10.	78
06.000000	Балка 1Б2Р30	79
06.000000 СБ	Балка 1Б2Р30. Сборочный чертеж.	80÷82
07.000000	Балка 1Б3Р30.	83
07.000000 СБ	Балка 1Б3Р30. Сборочный чертеж.	84; 85
08.000000	Балка Б60.2.5, 5.0	86
08.000000 СБ	Балка Б60.2, 5, 5.0	87; 88
	Сборочный чертеж.	
08.000100	Сетка арматурная С41.	89
09.000000	Плита П30.30.	90
09.000000 СБ	Плита П30.30. Сборочный чертеж.	91
09.000100	Сетка арматурная С42	92
09.000200	Сетка арматурная С43.	93
09.000300	Изделие закладное МН11.	94
10.000000	Плита 1П15.30.	95
10.000000 СБ	Плита 1П15.30. Сборочный чертеж.	96
10.000100	Сетка арматурная С44.	97
10.000200	Сетка арматурная С45.	98
10.000000-01	Плита 2П15.30.	99
10.000000-01 СБ	Плита 2П15.30. Сборочный чертеж.	100
00.000000 ВМС	Выборка стали.	101÷104

Инв. № подл. | Подпись и дата | Взам. инв. №

Общие данные

1. В данном альбоме разработаны сборные железобетонные изделия для силосных корпусов диаметром 6.0м.

2. В альбоме принята следующая предметная система обозначения конструкций:

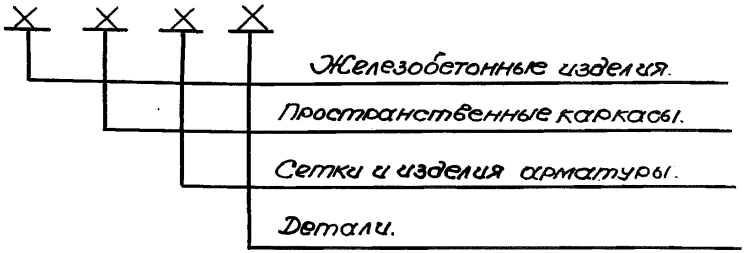

3. Маркировка конструктивных элементов.

3.1. Колонны.

Пример 1К55-1

Цифра „1" обозначает сечение колонны.

Буква „К" – колонна.

Число „55" – высота колонны в дм.

Цифра „1" – несущая способность колонны

Для колонн приняты следующие сечения:

Цифра „1" – сечение 40×40 см

Цифра „2" – сечение 50×50 см

Цифра „3" – сечение 60×60 см

Взам. инв.№ | Подпись и дата | Инв.№ подл.

Нач. отд.	Морозов		
Гл. конс. отд.	Липницкий		
Гл. кон. пр.	Спиричев		
Проектир.	Татаркина		
Провер.	Шатова		
Исполн.	Агрячева		

3.012-3.1.2 00.000000 ПЗ

Пояснительная записка

Стадия	Лист	Листов
Р	1	7

ГОССТРОЙ СССР
ЛЕНИНГРАДСКИЙ
ПРОМСТРОЙПРОЕКТ

3.2. Балки днища.

Пример: 151R30-1

Цифра „1" обозначает сечение балки.

Буква „Б" – балка,

Цифра „1" – форма опалубки

Число „R30" – радиус кривизны наружной грани балки в дм.

Цифра „1" – несущая способность балки.

3.3. Балки надсилосного перекрытия.

Пример: Б 60.2,5.5,0

Буква „Б" – балка

Число „60" – длина в дм.

Число „2,5" – ширина сечения в дм.

Число „5.0" – высота сечения в дм.

3.4. Плиты надсилосного перекрытия.

Пример: 1.П15.30

Цифра „1" – форма опалубки, отличающаяся от прямоугольной плиты

При отсутствии цифры – плита прямоугольная.

„П" – плита

Цифры "15 и 30" – размеры плиты в плане в дм.

Инв. № подл. | Подпись и дата | Взам. инв. №

Технические требования

1. Бетон.

1.1. Для изготовления конструкций колонн, балок и плит принят тяжелый бетон, марки которого даны на чертежах.

1.2. При агрессивных средах и агрессивных свойствах хранимых материалов должны предусматриваться меры по защите конструктивных элементов в соответствии с требованиями СНиП II-28-73*.

1.3. Поставка сборных конструкций потребителю должна производиться после достижения бетоном отпускной прочности, которая назначается в соответствии с ГОСТ 13015-75.

2. Арматура.

2.1. Для армирования колонн, балок и плит принята следующая арматура:

класса А-I по ГОСТ 5781-75.

класса А-III по ГОСТам 5781-75 и 5.1459-72*

2.2. Колонны и балки армируются пространственными каркасами.

В колоннах и балках покрытия объединение плоских сеток в пространственный каркас осуществляется путем приварки соединительных стержней к продольным стержням сеток контактной точечной сваркой. Тип сварного соединения КТ-2 по ГОСТ 19292-73.

В балках днища криволинейные сетки соединяются в пространственный каркас при помощи скоб посредством дуговой сварки их с поперечными стержнями сеток.

2.3. Сварные арматурные и закладные изделия должны удовлетворять требованиям ГОСТ 10922-75.

2.4. Все сварные соединения должны удовлетворять требованиям ГОСТ 14098-68, 19292-73, СН 393-78.

2.5. Все закладные и соединительные элементы должны быть защищены от коррозии методом металлизации в соответствии с требованиями СНиП II-28-73*

Инв. № подл. | Подпись и дата | Взам. инв. №

3. Требования к изготовлению.

3.1 Изготовление сборных железобетонных элементов предусматривается в жестких металлических формах в заводских условиях с соблюдением требований:

а) СНиП III-16-79 „Бетонные и железобетонные конструкции сборные".

б) ГОСТ 13015-75 „Изделия железобетонные и бетонные. Общие технические требования".

в) ГОСТ 8829-77 „Конструкции и изделия бетонные сборные. Методы испытаний и оценка прочности, жесткости и трещиностойкости".

3.2. Точность изготовления и внешний вид конструкций должен соответствовать следующим данным:

а) отклонения размеров по длине не должно превышать ±10мм, высоте и ширине сечения ±5мм.

б) трещины, раковины, околы, обнаженная арматура не допускается.

3.3. При изготовлении изделий должен осуществляться пооперационный контроль приготовления бетона, изготовления арматурных и закладных изделий, формования и термообработки.

3.4. Сборные кольцевые балки изготавливаются в вертикальном положении.

4. Методы контроля и испытаний.

4.1 Прочность бетона на сжатие следует определять по ГОСТ 10180-78 на образцах-кубах, изготовленных вибрированием из той же бетонной смеси, что и сборные конструкции.

4.2. Отпускную прочность бетона следует определять неразрушающими методами по ГОСТ 17624-78. ГОСТ 21243-75, ГОСТ 22690.0-77, ГОСТ 22690.4-77.

4.3. Контроль и оценку прочности и однородности бетона следует производить по ГОСТ 18105-72 или по ГОСТ 21217-75.

4.4. Морозостойкость бетона следует определять в соответствии с требованиями ГОСТ 10060-76

4.5. Размеры и непрямолинейность конструкций, положение стальных закладных изделий, а так же качество поверхностей и внешний вид проверяются в соответствии с ГОСТ 13015-75.

Инв.№ подл. | Подпись и дата | Взам.инв.№

5. Маркировка, хранение и транспортировка.

5.1. На боковой поверхности каждой сборной конструкции должны быть четко нанесены несмываемой краской по трафарету или с помощью резиновых штампов следующие маркировочные знаки:

а) товарный знак предприятия-изготовителя или его краткое наименование;

б) марка конструкции;

в) дата изготовления конструкции;

г) отпускной вес в тс;

д) штамп технического контроля с указанием номера контролера;

е) государственный знак качества (для конструкций аттестованных на высшую категорию качества).

5.2. Каждая партия конструкций должна сопровождаться документом в установленной форме, в которой должны быть указаны:

а) наименование и адрес предприятия-изготовителя;

б) номер и дата выдачи документа;

в) номер партии;

г) марка конструкции;

д) количество конструкций в партии;

е) проектная марка бетона по прочности на сжатие и отпускная прочность бетона в процентах от проектной марки по прочности на сжатие.

5.3. Транспортирование и складирование сборных конструкций следует производить в горизонтальном положении на 2-х деревянных подкладках толщиной не менее 80 мм, расположенных на расстоянии 500 мм.

Высота штабеля назначается из условия обеспечения требований по технике безопасности согласно СНиП III 4-80.

Транспортируемые изделия должны надежно раскрепляться. Распалубка, транспортирование и монтаж допускается при прочности бетона не ниже 70% от проектной марки.

Инв.№ подл. | Подпись и дата | Взам.инв.№

Номенклатура сборных железобетонных изделий.

Наименование	Марка изделия	Общий вид	Сечение	Размеры в мм L	в	h	Марка бетона	Расход материалов: Бетон м3	Сталь кг	Масса т
Колонны	1К55-1	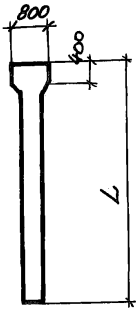	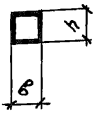	5500	400	400	500	0,96	80.3	2,4
	1К55-2								99.8	
	1К55-3								156,9	
	1К55-4								189.3	
	2К55-1			5500	500	500	500	1.44	129.3	3.6
	2К55-2								168.0	
	2К55-3								228.5	
	2К55-4								281.8	
	2К55-5								346,6	
	2К67-1			6700	500	500	500	1.74	149.3	4.4
	2К67-2								270.1	
	2К67-3								335.3	
	2К67-4								414.1	
	3К67-1			6700	600	600	500	2.47	282.4	6,2
	3К67-2								350,6	
	3К67-3								429.8	
	3К55-1			5500				2.02	202.8	5,1
Балки двутавровые	1Б1R30-1	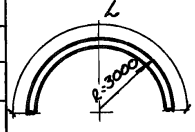	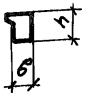	9480	500	800	500	3.47	451.8	8,7
	1Б1R30-2								499.4	
	1Б1R30-3								613.7	
	1Б1R30-4								712.1	
	1Б2R30-1	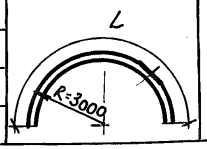		9480	500	800	500	3.47	450.2	8,7
	1Б2R30-2								497.8	
	1Б2R30-3								612.1	
	1Б2R30-4								710.5	

Инв.№ подл. | Подпись и дата | Взам. инв.№

Продолжение

Наименование	Марка изделия	Общий вид	Сечение	Размеры в мм L	в	h	Марка бетона	Расход материалов: Бетон м³	Сталь кг	Масса т.
Балки двускатные	1Б3R30-1	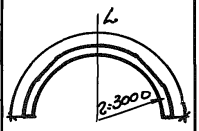		9480	500	800	500	3.46	448.6	8.7
	1Б3R30-2								496.2	
	1Б3R30-3								610.5	
	1Б3R30-4								708.9	
Балки покрытия	Б60.2,5.s,0	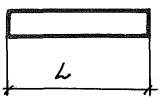		5970	250	500	200	0.75	119.3	1.9
Плиты покрытия	П30.30	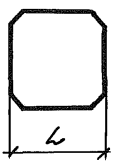	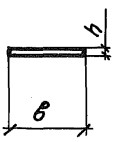	2970	2970	100	200	0.88	68.7	2,2
	1П15.30	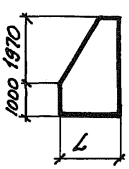		1485	от 1000 до 2970	100	200	0,31	28,3	0.7
	2П15.30	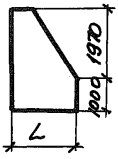								

Взам.инв.№ | Подпись и дата | Инв.№ подл.

3.012-3.1.2 00.000000 ПЗ

Лист 7

Инв.№ подл.	Подпись и дата	Взам. инв.№

Формат	Зона	Поз.	Обозначение	Наименование	Кол. на исполн. —	01	02	03	Примечание
				Документация					
11			3.012-3.1.2 01.000000 СБ	Сборочный чертеж	X	X	X	X	
11			00.000000 ВМС	Выборка стали	X	X	X	X	
11			00.000000 ПЗ	Пояснительная записка	X	X	X	X	
				Сборочные единицы					
11		1	01.010000	Каркас простр. КП1	1	1	1	1	
11		2	01.020000	Тоже КП2	1				
11		2	-01	" КП3		1			
11		2	-02	" КП4			1		
11		2	-03	" КП5				1	
11		3	01.000100	Изделие закладное МН1	2	2	2	2	
				Материалы					
				Марка бетона М500	0,96	0,96	0,96	0,96	м³

Нач.отд.	Морозов	
Гл.кон.отд.	Липницкий	
Гл.кон.пр.	Спиричев	
Проект.	Шатова	
Провер.	Татаркина	
Исполн.	Фоменко	

3.012-3.1.2 01.000000

Колонна 1К55

Стадия	Лист	Листов
Р		1

ГОССТРОЙ СССР
ЛЕНИНГРАДСКИЙ
ПРОМСТРОЙПРОЕКТ

12372-2 13

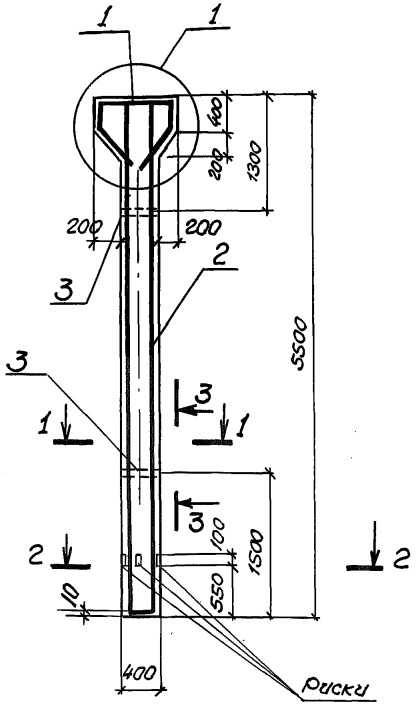

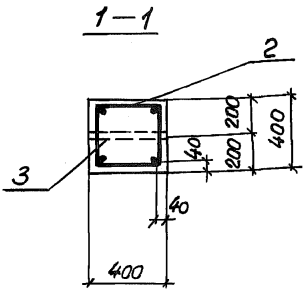

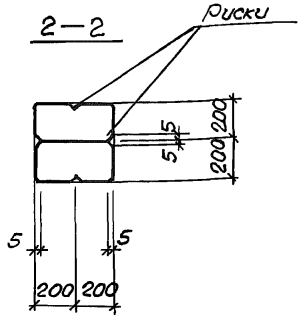

Обозначение	Марка	КП	Масса
3.012-3.1.2 01.000000	1К55-1	КП2	2,4т
-01	1К55-2	КП3	2,4т
-02	1К55-3	КП4	2.4т
-03	1К55-4	КП5	2.4т

Взам. инв. №

Подпись и дата

Инв. № подл.

Нач. отд.	Морозов	
Гл. конст. отд.	Липницкий	
Гл. конс. пр.	Спиричев	
Проект.	Шатова	
Провер.	Шатова	
Исполнит.	Фоменко	

3.012-3.12 01.000000 СБ

Колонна 1К55. Сборочный чертеж.

Стадия	Масса	Масштаб
Р	см. табл.	1:50 1:25
Лист 1	Листов 2	

ГОССТРОЙ СССР ЛЕНИНГРАДСКИЙ ПРОМСТРОЙПРОЕКТ

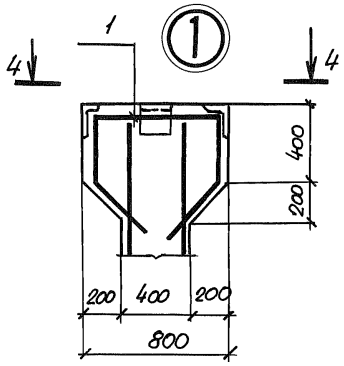

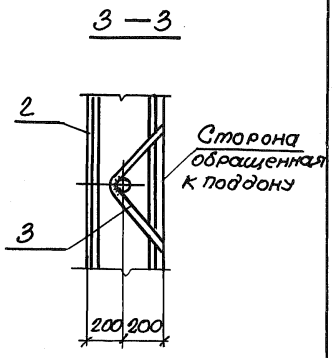

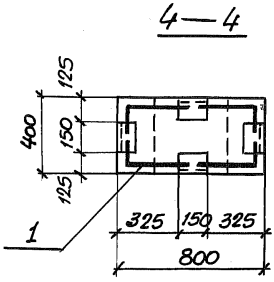

Марка элем.	Расчетная схема	Расчетные усилия N тс	Расчетные усилия M тсм
1К55-1	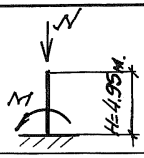	84.8	9,4
1К55-2		118.0	10.9
1К55-3		162.4	14.9
1К55-4		181.0	13.7

Инв.№ подл. | Подпись и дата | Взам.инв.№

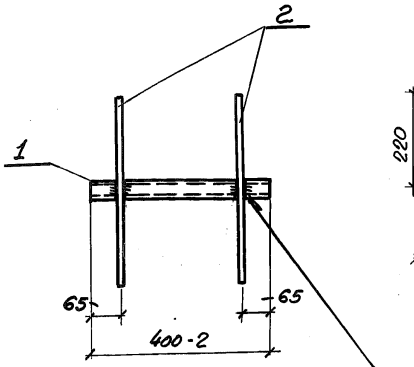

СН 393-78-14 табл. 1 8-40

Формат	Зона	Поз.	Обозначение	Наименование	Кол.	Примечание
				Документация		
11			3.012-3.1.2 ОО.ОООООО ПЗ	Пояснительная записка		
				Детали		
6.4		1	01.00 01.01	Труба 40х3,5 ГОСТ 3262-75, ℓ=400	1	1,6
6.4		2	01.00 01.02	ф16 А II ГОСТ 5781-75 ℓ=600	2	0,95

Нач. отд.	Морозов		
Гл. констр.	Липницкий		
Гл. конс. пр.	Спиричев		
Проект.	Шатова		
Пров.	Шатова		
Исполн.	Фоменко		

3.012-3.1.2 01.00 0100

Изделие закладное МН 1

Стадия	Масса	Масштаб
Р	3,5 кг	1:10
Лист	Листов 1	

ГОССТРОЙ СССР, ЛЕНИНГРАДСКИЙ ПРОМСТРОЙПРОЕКТ

Взам. инв. № | Подп. и дата | Инв. № подл.

Формат	Зона	Поз.	Обозначение	Наименование	Кол.	Примеч.
				Документация		
11			3.012-3.1.2 01.01 0000 СБ	Сборочный чертеж		
11			00.000000 ПЗ	Пояснительная записка		
				Сборочные единицы		
11		1	01.01 01 00	Изделие закладн. МН2	1	
11		2	01.01 02 00	То же МН3	2	
11		3	01.01 03 00	Сетка арматурная С1	1	
				Детали		Масса
11		4	01.01 00 01	ф8АI ГОСТ 5781-75 ℓ=2350	4	0.9
11		5	01.01 00 02	ф8АI ГОСТ 5781-75 ℓ=1950	1	0.8

Взам. инв.№

Подпись и дата

Инв.№ подл.

Нач.отд.	Морозов	
Гл.кон.отд.	Липницкий	
Гл.кон.пр.	Стариков	
Проект.	Шатова	
Пров.	Шатова	
Исполн.	Фоменко	

3.012-3.1.2 01.01 0000

Каркас пространственный КП1

Стадия	Лист	Листов
Р		1

Госстрой СССР
Ленинградский
Промстройпроект

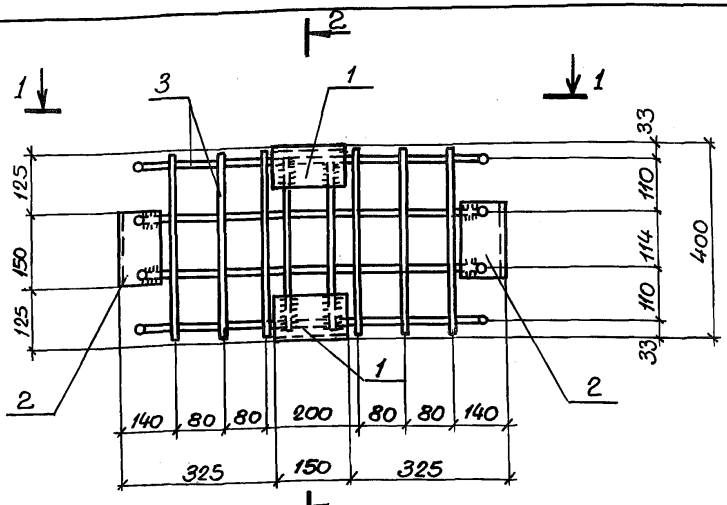

1 — 1

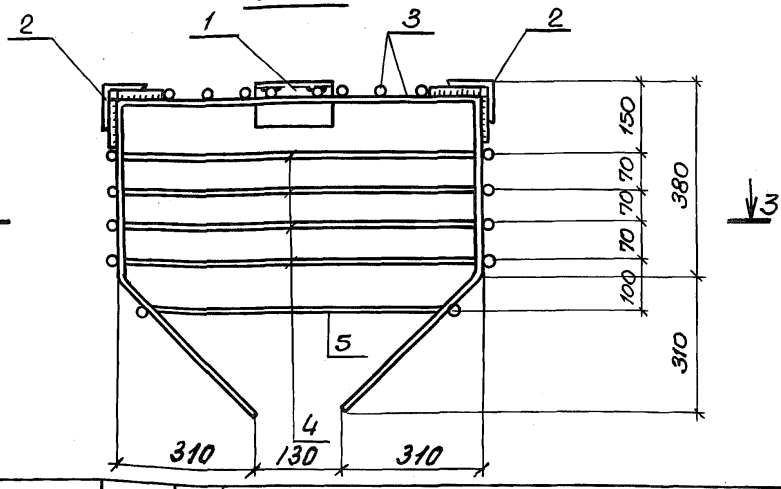

Инв.№ подл.	Подпись и дата	Взам. инв.№	

Нач. отд.	Морозов	
Гл. кон. отд.	Липницкий	
Гл. кон. пр.	Спиричев	
Проект.	Шатова	
Пров.	Шатова	
Исполн.	Фоменко	

3.012-3.1.2 01.01 00 00 СБ

Каркас пространственный КП1. Сборочный чертеж

Стадия	Масса	Масштаб
Р	28.6	1:10
Лист 1	Листов 2	

ГОССТРОЙ СССР
ЛЕНИНГРАДСКИЙ
ПРОМСТРОЙПРОЕКТ

17232-02 18

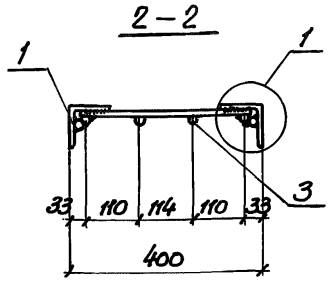

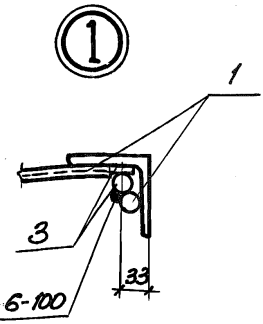

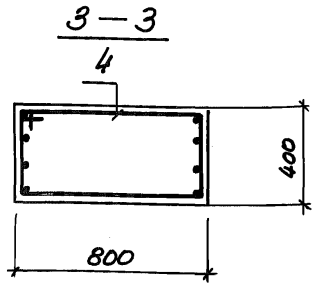

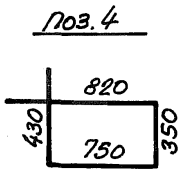

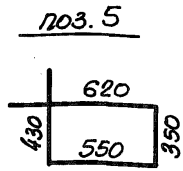

1. На сборочном столе устанавливаются закладные изделия поз. 1 и 2 рабочей поверхностью „вниз".

2. На закладные изделия устанавливается сетка поз. 3, согнутая в проектное положение, и приваривается к ним дуговой сваркой по узлу 1.

3. На сетку поз. 3 одеваются хомуты поз. 4 и 5 и крепятся вязальной проволокой.

Инв. № подл. | Подпись и дата | Взам. инв. №

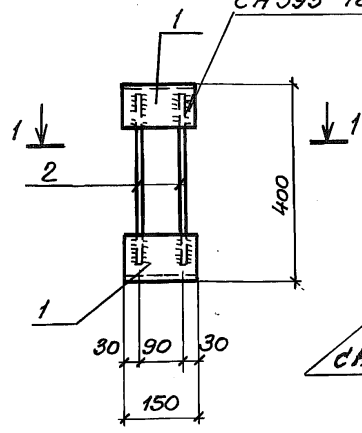

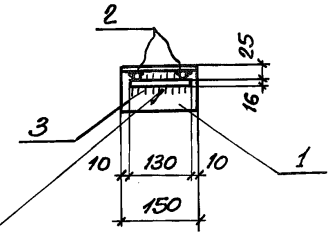

СН393-78-14 табл. 1 8-130

Формат	Зона	Поз.	Обозначение	Наименование	Кол.	Примечание
				Документация		
11			3.012-3.1.2 00.000000 ПЗ	Пояснительная записка		
				Детали		Масса
Б.Ч.		1	01.01 01 01	L 90×8 ГОСТ 8509-72 / Ст.3 сп ГОСТ 535-79 ℓ=150	2	1.65
Б.Ч.		2	01.01 01 02	ф10 AII ГОСТ 5781-75 ℓ=360	2	0.22
Б.Ч.		3	01.01 01 03	ф16 AII ГОСТ 5781-75 ℓ=130	2	0.21

Нач. отд.	Морозов	
Гл. кон. отд.	Липницкий	
Гл. кон. пр.	Спиричев	
Проект.	Шатова	
Пров.	Шатова	
Исполн.	Фоменко	

3.012-3.1.2 01.010100

Изделие закладное МН2

Стадия	Масса	Масштаб
Р	4.1кг	1:10
Лист	Листов 1	

ГОССТРОЙ СССР ЛЕНИНГРАДСКИЙ ПРОМСТРОЙПРОЕКТ

Взам. инв. № | Подпись и дата | Инв. № подл.

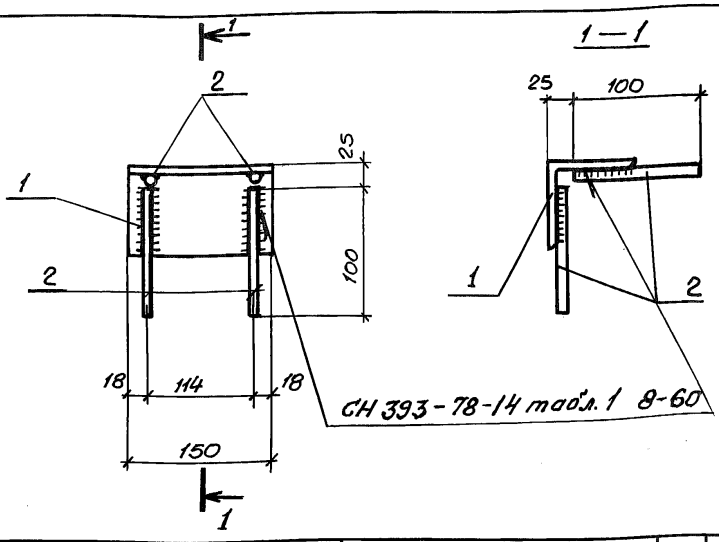

Формат	Зона	Поз.	Обозначение	Наименование	Кол.	Примечание
				Документация		
11			3.012-3.1.2 ОО.ОООООПЗ	Пояснительная записка		
				Детали		Масса
Б.Ч.		1	01.01.02.01	∟90х8 ГОСТ 8509-72 Ст.3 сп ГОСТ 535-79 ℓ=150	1	1.6
Б.Ч		2	01.01.02.02	ф16АII ГОСТ 5781-75 ℓ=100	4	0.15

Нач.отд.	Морозов		
Гл.кон.отд.	Липницкий		
Гл.кон.пр.	Спирчев		
Проект.	Шатова		
Пров.	Шатова		
Исполн.	Фоменко		

3.012-3.1.2 01.01.02.00

Изделие закладное МН3

Стадия	Масса	Масштаб
Р	2,2 кг	1:5
Лист	Листов 1	

ГОССТРОЙ СССР ЛЕНИНГРАДСКИЙ ПРОМСТРОЙПРОЕКТ

Инв.№ подл. | Подпись и дата | Взам.инв.№

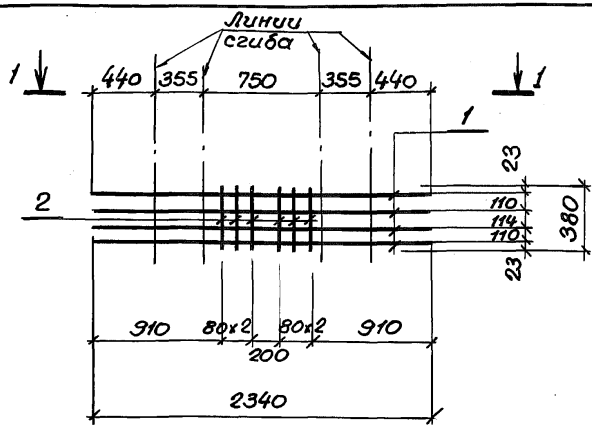

Формат	Зона	Поз.	Обозначение	Наименование	Кол.	Примечание
				Документация		
11			3.012-3.1.2 ОО.ОООООО ПЗ	Пояснительная записка		
				Детали		масса
Б.Ч.		1	01.010301	ф16АIII ГОСТ 5.1459-72* ℓ=2340	4	3.70
Б.Ч.		2	01.010302	ф8АI ГОСТ 5781-75 ℓ=380	6	0.15

Взам. инв. №

Подпись и дата

Инв. № подл.

Нач. отд.	Морозов	
Гл. кон. отд.	Литницкий	
Гл. кон. пр.	Спиричев	
Проект.	Шатова	
Пров.	Татаркина	
Испол.	Фоменко	

3.012-3.1.2 01.010300

Сетка арматурная С1

Стадия	Масса	Масштаб
Р	15.7кг	
Лист	Листов 1	

ГОССТРОЙ СССР
ЛЕНИНГРАДСКИЙ
ПРОМСТРОЙПРОЕКТ

Инв. № подл.	Подпись и дата	Взам. инв. №

Формат	Зона	Поз.	Обозначение	Наименование	Кол. на исполн. —	01	02	03							Примечание
				Документация											
11			3.012-3.1.2 01.020000 СБ	Сборочный чертеж	X	X	X	X							
11			00.000000 ПЗ	Пояснительная записка	X	X	X	X							
				Сборочные единицы											
11		1	01.020100	Сетка арматурная С2	2										
11		1	-01	Тоже С3		2									
11		1	-02	" С4			2								
11		1	-03	" С5				2							
				Детали											Масса
Б.Ч.		2	01.020001	ф8AIГОСТ 5781-75 ℓ=380	34	34									0.15
Б.Ч.		2	01.020002	ф10AIГОСТ 5781-75 ℓ=380			34	34							0.24

Нач. отд	Морозов	
Гл. конс. отд	Липницкий	
Гл. конс. пр.	Спиричев	
Проект	Шатова	
Пров.	Шатова	
Исполн.	Фоменко	

3.012-3.1.2 01.02 00 00

Каркас пространственный

КЛ

Стадия	Лист	Листов
Р		1

ГОССТРОЙ СССР
ЛЕНИНГРАДСКИЙ
ПРОМСТРОЙПРОЕКТ

11232-02 23

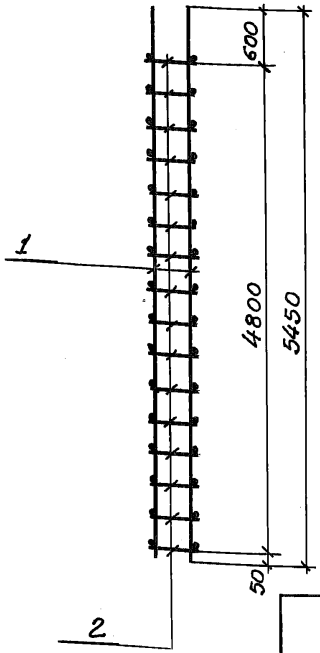

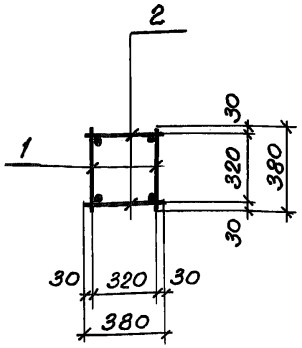

Обозначение	Марка		Масса
3.012-3.1.2 01.000000	КП2		44,7
-01	КП3		64.1
-02	КП4		121.2
-03	КП5		153.6

Нач.отд.	Морозов		
Гл.кон.отд	Липницкий		
Гл.кон.пр.	Спиричев		
Проект.	Шатова		
Пров.	Шатова		
Исполн.	Фоменко		

3.012-3.1.2 01.020000 СБ

Каркас пространственный КП
Сборочный чертеж

Стадия	Масса	Масштаб
Р	см. табл.	
Лист	Листов 1	

ГОССТРОЙ СССР
ЛЕНИНГРАДСКИЙ
ПРОМСТРОЙПРОЕКТ

Инв.№ подл. | Подпись и дата | Взам.инв.№

Инв. № подл.	Подпись и дата	Взам. инв. №

Формат	Зона	Поз.	Обозначение	Наименование	Кол. на исполн. —	01	02	03	Примечание
				Документация					
11			3.012-3.1.2 01.020100СБ	Сборочный чертеж					
11			00.000000 ПЗ	Пояснительная записка					
				Детали					Масса
Б.Ч.		1	01.020101	ф16 А III ГОСТ 5.1459-72* ℓ=5450	2				8.6
Б.Ч.		1	02.020102	ф20 А III ГОСТ 5.1459-72* ℓ=5450		2			13.45
Б.Ч.		1	01.020103	ф28 А III ГОСТ 5.1459-72* ℓ=5450			2		26.3
Б.Ч.		1	01.020104	ф32 А III ГОСТ 5.1459-72* ℓ=5450				2	34.4
Б.Ч.		2	01.020105	ф8 А I ГОСТ 5781-75 ℓ=380	17	17			0.15
Б.Ч.		2	01.020106	ф10 А I ГОСТ 5781-75 ℓ=380			17	17	0.24

Нач. отд	Морозов	
Гл. констр	Липницкий	
Гл. кон. пр.	Спиридчев	
Проект.	Шатова	
Провер.	Шатова	
Исполн.	Фоменко	

3.012 -3.1.2 01.02 01 00

Сетка арматурная С

Стадия	Лист	Листов
Р	1	

Госстрой СССР
Ленинградский
Промстройпроект

ПГ232-02 25

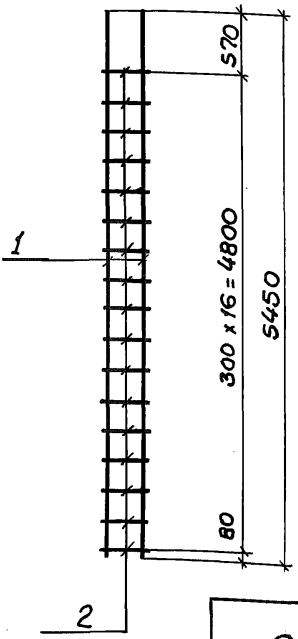

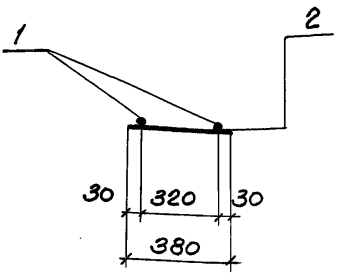

Обозначение	Марка		Масса
3.012-3.1.2 01.020100	С2		19.8
— 01	С3		29.5
— 02	С4		56.6
— 03	С5		72.8

Инв.№ подл. | Подпись и дата | Взам.инв.№

Нач.отд.	Морозов	
Гл.констр.	Липницкий	
Гл.кон.пр.	Спиричев	
Проект.	Шатова	
Пров.	Шатова	
Исполн.	Фоменко	

3.012-3.1.2 01.020100 СБ

Сетка арматурная С

Сборочный чертеж

Стадия	Масса	Масштаб
Р	см. табл.	
Лист	Листов 1	

ГОССТРОЙ СССР
ЛЕНИНГРАДСКИЙ
ПРОМСТРОЙПРОЕКТ

Инв. № подл.	Подпись и дата	Взам. инв. №

Формат	Зона	Поз	Обозначение	Наименование	Кол. на испол. —	01	02	03	04	Примечание
				Документация						
11			3.012-3.1.2 02.000000 СБ	Сборочный чертеж	X	X	X	X	X	
11			00.000000 ВМС	Выборка стали	X	X	X	X	X	
11			00.000000 ПЗ	Пояснительная записка	X	X	X	X	X	
				Сборочные единицы						
11		1	02.010000	Каркас простр. КП6	1	1	1	1	1	
11		2	02.020000	То же КП7	1					
11		2	-01	" КП8		1				
11		2	-02	" КП9			1			
11		2	-03	" КП10				1		
11		2	-04	" КП11					1	
11		3	02.000200	Изделие закладное МН4	2	2	2	2	2	
				Материалы						
				Бетон марки М500	1.44	1.44	1.44	1.44	1.44	м3

Нач. отд.	Морозов	
Гл. кон. отд.	Липницкий	
Гл. кон. пр.	Спиричев	
Проект.	Шатова	
Пров.	Шатова	
Испол.	Фоменко	

3.012-3.1.2 02.000000

Колонна 2К55

Стадия	Лист	Листов
Р		1

ГОССТРОЙ СССР
ЛЕНИНГРАДСКИЙ
ПРОМСТРОЙПРОЕКТ

ТП 3.2-02 27

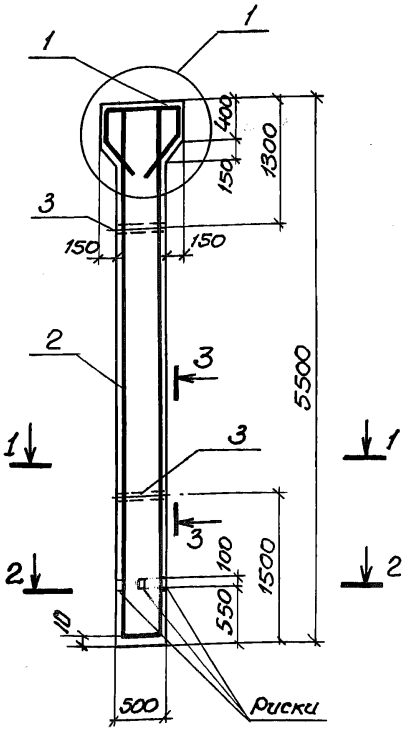

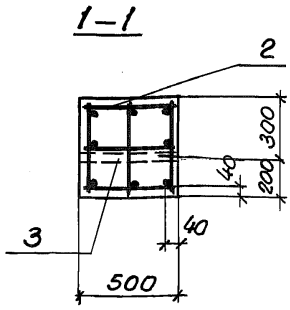

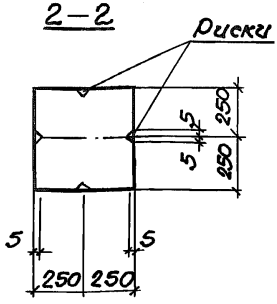

Обозначение	Марка	КП	Масса
3.012-3.1.2 02.000000	2К55-1	КП7	3.6т
-01	2К55-2	КП8	3.6т
-02	2К55-3	КП9	3.6т
-03	2К55-4	КП10	3.6т
-04	2К55-5	КП11	3.6т

Взам. инв.№ | Подпись и дата | Инв.№ подл.

Нач.отд.	Морозов	
Гл.констр.	Липницкий	
Гл.кон.пр.	Спиричев	
Проект.	Шатова	
Пров.	Шатова	
Исполн.	Фоменко	

3.012-3.1.2 02.000000 СБ

Колонна 2К55
Сборочный чертеж.

Стадия	Масса	Масштаб
Р	см. табл.	1:50 1:25
Лист 1	Листов 2	

ГОССТРОЙ СССР
ЛЕНИНГРАДСКИЙ
ПРОМСТРОЙПРОЕКТ

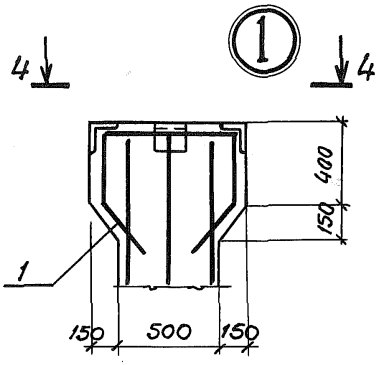

3 — 3

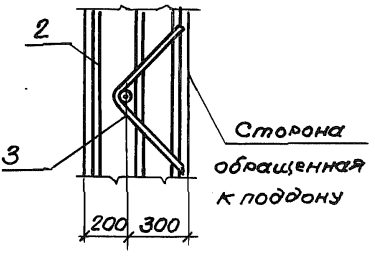

4 — 4

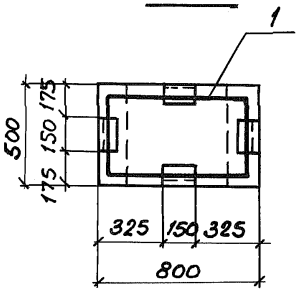

Марка элемента	Расчетная схема	Расчетные усилия N тс	Расчетные усилия M тсм
2К55-1	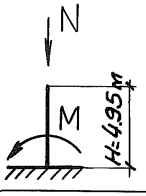	257.0	19.2
2К55-2		302.3	19.2
2К55-3		274.0	27.5
2К55-4		336.5	30.3
2К55-5		356.9	34.9

Инв.№ подл. | Подпись и дата | Взам.инв.№

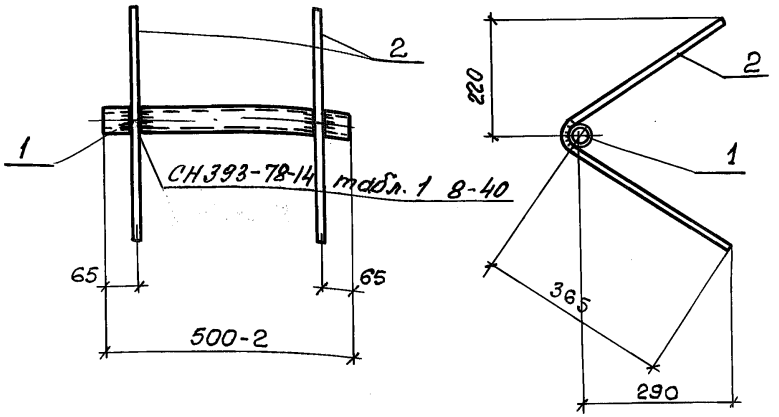

Формат	Зона	Поз.	Обозначение	Наименование	Кол.	Примечание
				Документация		
11			3.012-3.1.2 ПЗ	Пояснительная записка		
				Детали		Масса
Б.Ч.		1	02.000201	Труба 40×3,5 ГОСТ 3262-75 ℓ=500	1	1.90
Б.Ч		2	02.000202	ф16 А II ГОСТ 5781-75 ℓ=800	2	1.25

Взам. инв. №

Подпись и дата

Инв. № подл.

Нач. отд.	Морозов		
Гл. конс. отд.	Литницкий		
Гл. конс. пр.	Спиричев		
Проект	Шатова		
Пров.	Шатова		
Исполн.	Фоменко		

3.012-3.1.2 02.00 0200

Изделие закладное
МН4

Стадия	Масса	Масштаб
Р	4.4	1:10
Лист	Листов 1	

ГОССТРОЙ СССР
ЛЕНИНГРАДСКИЙ
ПРОМСТРОЙПРОЕКТ

Формат	Зона	Поз	Обозначение	Наименование	Кол	Примечание
				Документация		
11			3.012-3.1.2 02.010000 СБ	Сборочный чертеж		
11			00.000000 ПЗ	Пояснительная записка		
				Сборочные единицы		
11		1	02.010100	Изделие закладное МН5	1	
11		2	01.010200	То же МН3	2	
11		3	02.010300	Сетка арматурная С6	1	
				Детали		Масса
11		4	02.010001	ф8 AI ГОСТ 5781-75 ℓ=2270	8	0.90
11		5	02.010002	ф8 AI ГОСТ 5781-75 ℓ=1870	2	0.75

Взам. инв.№

Подпись и дата

Инв.№ подл.

Нач. отд.	Морозов	
Гл. кон. отд	Липницкий	
Гл. кон. пр.	Спирчев	
Проект.	Шатова	
Провер.	Шатова	
Исполн.	Фоменко	

3.012 -3.1.2 02.010000

Каркас пространственный КПб

Стадия	Лист	Листов
Р		1

ГОССТРОЙ СССР ЛЕНИНГРАДСКИЙ ПРОМСТРОЙПРОЕКТ

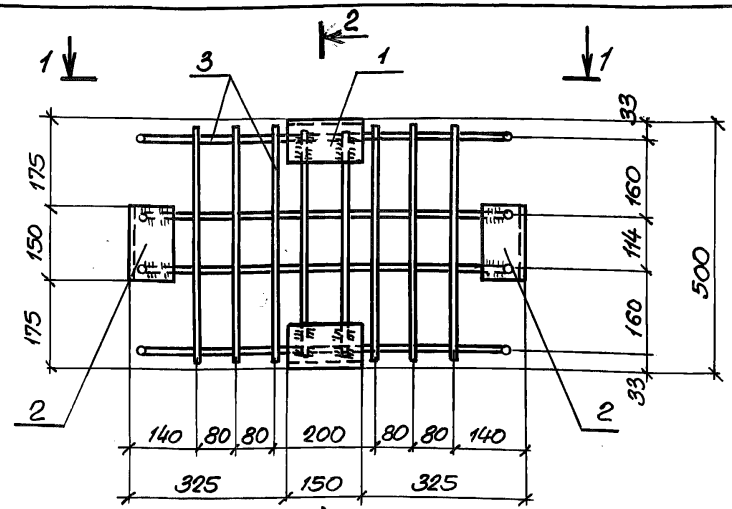

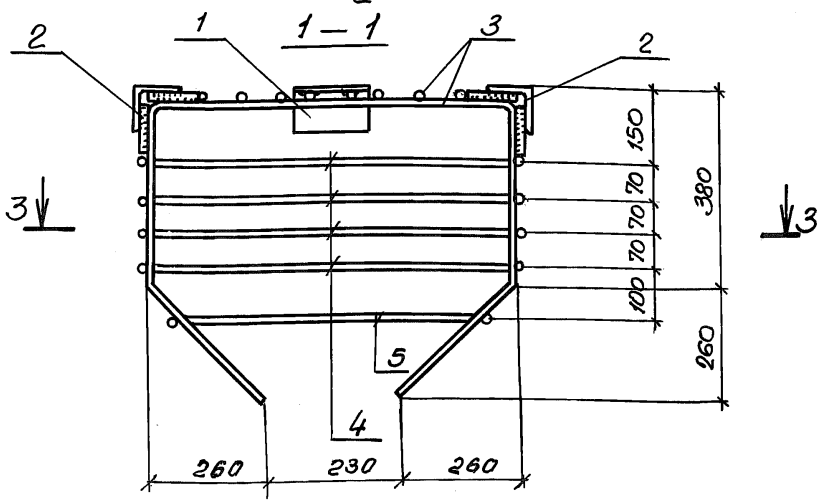

Нач.отд.	Морозов		
Гл.констр.	Липницкий		
Гл.констр.	Сиротев		
Проект.	Шатова		
Пров.	Шатова		
Исполн.	Фоменко		

3.012-3.1.2 02.010000 СБ

Каркас пространственный КПБ. Сборочный чертеж

Стадия	Масса	Масштаб
Р	31.8	1:10
Лист 1	Листов 2	

ГОССТРОЙ СССР ЛЕНИНГРАДСКИЙ ПРОМСТРОЙПРОЕКТ

Инв.№ подл. | Подпись и дата | Взам.инв.№

2 — 2

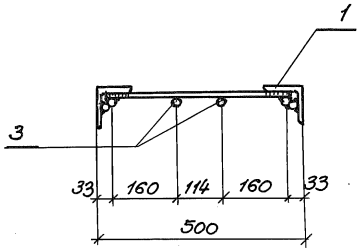

3 — 3

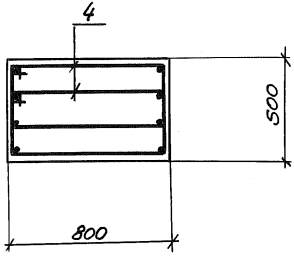

поз.4

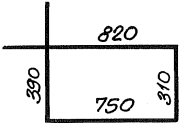

поз.5

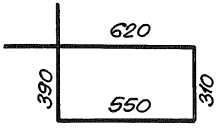

Порядок сборки пространственного каркаса КП6 смотрите 3.012-3.1.2 01.01 00 00 СБ лист 2

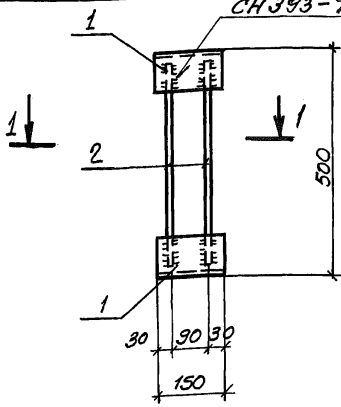

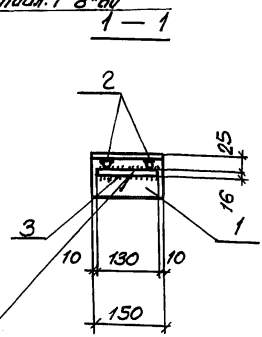

СН 393-78-14 табл. 1 8-130

Формат	Зона	Поз	Обозначение	Наименование	Кол	Примечание
				Документация		
11			3.012-3.1.2 00.000000ПЗ	Пояснительная записка		
				Детали		Масса
Б.Ч.		1	02.010101	∠90×8 ГОСТ 8509-72 Ст.3 сп ГОСТ 535-79 ℓ=150	2	1.65
Б.Ч.		2	02.010102	ф10 AII ГОСТ 5781-75 ℓ=460	2	0.3
Б.Ч		3	02.010103	ф16 AII ГОСТ 5781-75 ℓ=130	2	0.2

Взам. инв. №

Подпись и дата

Инв. № подл.

Нач. отд.	Морозов	
Гл. констр.	Липницкая	
Гл. конс. пр.	Спиричев	
Проект.	Шатова	
Пров.	Шатова	
Исполн.	Фоменко	

3.012-3.1.2 02.010100

Изделие закладное

МН5

Стадия	Масса	Масштаб
Р	4.3	1:10
Лист	Листов 1	

ГОССТРОЙ СССР
ЛЕНИНГРАДСКИЙ
ПРОМСТРОЙПРОЕКТ

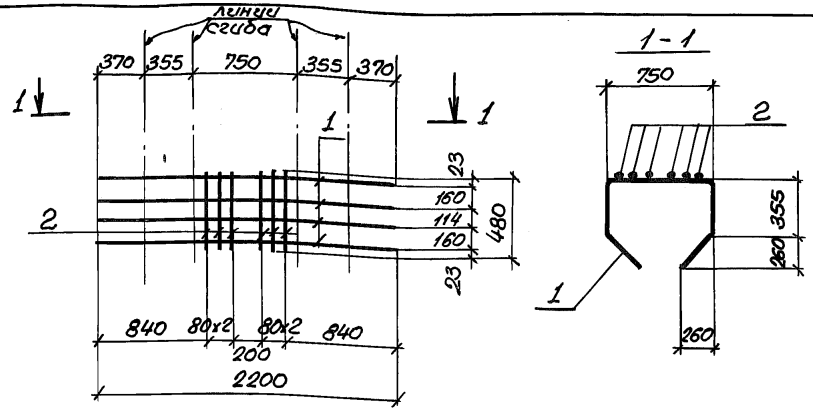

Формат	Зона	Поз.	Обозначение	Наименование	Кол.	Примечание
				Документация		
11			3.012-3.1.2 00.000000ПЗ	Пояснительная записка		
				Детали		Масса
Б.Ч.		1	02.010301	ф16AIII ГОСТ 5.1459-72* ℓ=2200	4	3.5
Б.Ч.		2	02.010302	ф8AI ГОСТ 5781-75 ℓ=480	6	0.19

Взам. инв.
Подпись и дата
Инв. № подл.

Нач.отд.	Морозов		
Гл.констр.	Липницкий		
Гл.конс.пр.	Спиридчев		
Проект.	Шатова		
Пров.	Шатова		
Исполн.	Фоменко		

3.012-3.1.2 02.010300

Сетка арматурная С6

Стадия	Масса	Масштаб
Р	15.1	
Лист	Листов 1	

ГОССТРОЙ СССР
ЛЕНИНГРАДСКИЙ
ПРОМСТРОЙПРОЕКТ

Инв.№ подл.	Подпись и дата	Взам. инв.№

Формат	Зона	Поз.	Обозначение	Наименование	Кол. на исполн. —	01	02	03	04						Примечание
				Документация											
11			3.012-3.1.2 02.020000 СБ	Сборочный чертеж	X	X	X	X	X						
11			00.000000 ПЗ	Пояснительная записка	X	X	X	X	X						
				Сборочные единицы											
11		1	02.020100	Сетка арматурная С7	4										
11		1	-01	Тоже С8		4									
11		1	-02	" С9			4								
11		1	-03	" С10				4							
11		1	-04	" С11					4						
				Детали											Масса
Б.Ч		2	02.020001	ф8AI ГОСТ 5781-75 ℓ=480	34	34	34								0.19
Б.Ч		2	02.020002	ф10AI ГОСТ 5781-75 ℓ=480				34	34						0.30

Нач.отд.	Морозов	
Гл.кон.отд.	Липницкий	
Гл.кон.пр.	Спиричев	
Проект.	Шатова	
Пров.	Шатова	
Исполн.	Фоменко	

3.012-3.1.2 02.020000

Каркас пространственный КП.

Стадия	Лист	Листов
Р		1

ГОССТРОЙ СССР
ЛЕНИНГРАДСКИЙ ПРОМСТРОЙПРОЕКТ

17232-02 36

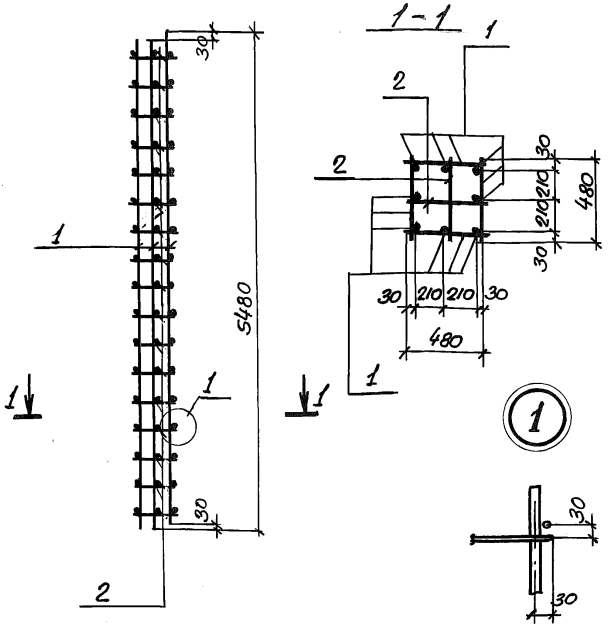

Обозначение	Марка		Масса
3.012-3.1.2 02.020000	КП7		88,0
-01	КП8		126,7
-02	КП9		187,2
-03	КП10		240,5
-04	КП11		305,3

Инв.№ подл. | Подпись и дата | Взам.инв.№

Нач.отд.	Морозов		
Гл.конст.	Липницкий		
Гл.кон.пр.	Спиричев		
Проект.	Шатова		
Пров.	Шатова		
Исполн.	Фоменко		

3.012-3.1.2 02.020000 СБ

Каркас пространственный КП
Сборочный чертеж

Стадия	Масса	Масштаб
Р	см. табл.	б/м.
Лист	Листов 1	

ГОССТРОЙ СССР
ЛЕНИНГРАДСКИЙ
ПРОМСТРОЙПРОЕКТ

Инв.№ подл.	Подпись и дата	Взам. инв.№

Формат	Зона	Поз	Обозначение	Наименование	Кол. на испол. —	01	02	03	04						Примечание
				Документация											
11			3.012-3.1.2 02.020100 СБ	Сборочный чертеж	X	X	X	X	X						
11			00.000000 ПЗ	Пояснительная записка	X	X	X	X	X						
				Детали											Масса
Б.Ч.		1	02.020101	ф16 AIII ГОСТ 5.1459-72* ℓ=5450	2										8.6
Б.Ч.		1	02.020102	ф20 AIII ГОСТ 5.1459-72* ℓ=5450		2									13.45
Б.Ч.		1	02.020103	ф25 AIII ГОСТ 5.1459-72* ℓ=5450			2								21.00
Б.Ч.		1	02.020104	ф28 AIII ГОСТ 5.1459-72* ℓ=5450				2							26.30
Б.Ч.		1	02.020105	ф32 AIII ГОСТ 5.1459-72* ℓ=5450					2						34.40
Б.Ч		2	02.020106	ф8 AI ГОСТ 5781-75 ℓ=480	17	17	17								0.19
Б.Ч		2	02.020107	ф10 AI ГОСТ 5781-75 ℓ=480				17	17						0.30

Нач.отд.	Морозов	
Гл.кон.отд.	Липницкий	
Гл.констр.	Спиричев	
Проект.	Шатова	
Пров.	Шатова	
Исполн.	Фоменко	

3.012-3.1.2 02.020100

Сетка арматурная С

Стадия	Лист	Листов
Р		1

ГОССТРОЙ СССР
ЛЕНИНГРАДСКИЙ ПРОМСТРОЙПРОЕКТ

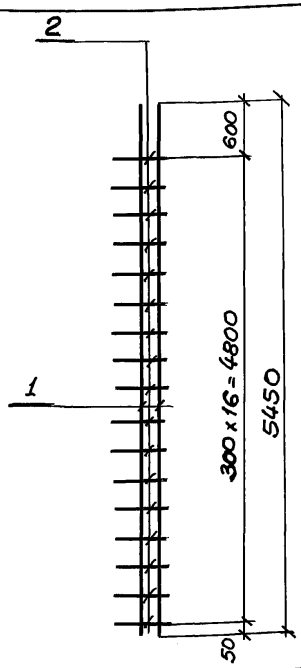

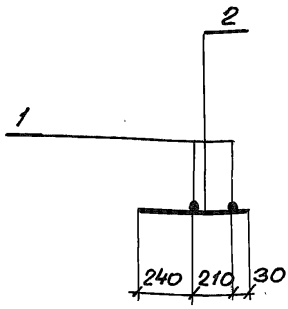

Обозначение	Марка		Масса
3.012-3.1.2 02.020100	С7		20.4
-01	С8		30.1
-02	С9		45.2
-03	С10		57.6
-04	С11		73.8

Инв.№ подл. | Подпись и дата | Взам.инв.№

Нач.отд.	Морозов	
Гл.констр.	Липницкий	
Гл.кон.пр.	Спиричев	
Проект.	Шатова	
Пров.	Шатова	
Исполн.	Фоменко	

3.012-3.1.2 02.020100СБ

Сетка арматурная С

Сборочный чертеж

Стадия	Масса	Масштаб
Р	см. табл.	б/м.
Лист	Листов 1	

Госстрой СССР
Ленинградский
Промстройпроект

Инв. № подл.	Подпись и дата	Взам. инв. №

Формат	Зона	Поз	Обозначение	Наименование	Кол. на исполн. —	01	02	03							Примечание
				Документация											
11			3.012-3.1.2 03.00 0000СБ	Сборочный чертеж	X	X	X	X							
11			00.000000 ВМС	Выборка стали	X	X	X	X							
11			00.000000 ПЗ	Пояснительная записка	X	X	X	X							
				Сборочные единицы											
11		1	02.010000	Каркас простран. КП6	1	1	1	1							
11		2	03.010000	То же КП12	1										
11		2	-01	КП13		1									
11		2	-02	КП14			1								
11		2	-03	КП15				1							
11		3	02.000200	Изделия закладное МН4	2	2	2	2							
				Материалы											
				Бетон марки М500	1,74	1,74	1,74	1,74							м³

Нач.отд.	Морозова	
Гл.кон.отд.	Липницкий	
Гл.кон.пр.	Спиричев	
Проект.	Шатова	
Пров.	Шатова	
Исполн.	Фоменко	

3.012 - 3.1.2 03.00 0000

Колонна 2К67

Стадия	Лист	Листов
Р		1

ГОССТРОЙ СССР
ЛЕНИНГРАДСКИЙ ПРОМСТРОЙПРОЕКТ

17232-02 40

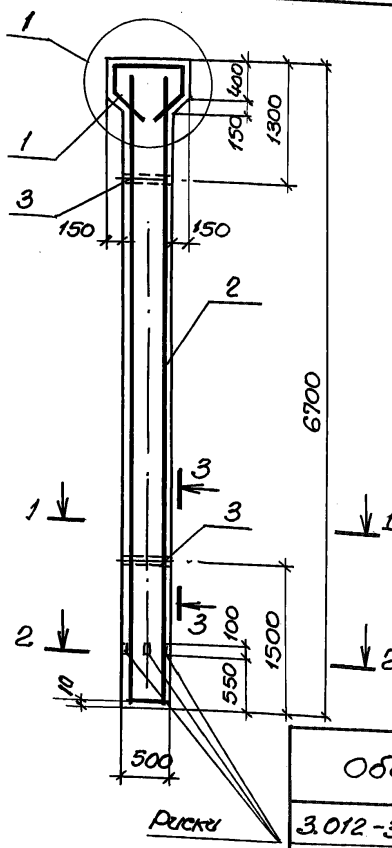

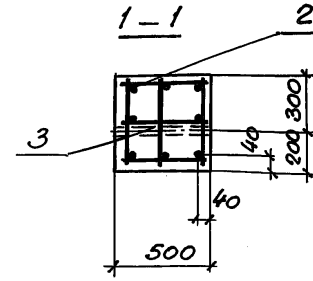

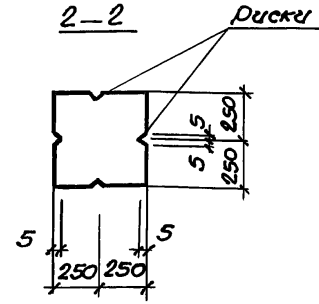

Обозначение	Марка	КП	Масса
3.012-3.1.2 03.000000	2К67-1	КП12	4.4т
-01	2К67-2	КП13	4.4т
-02	2К67-3	КП14	4.4т
-03	2К67-4	КП15	4.4т

Нач.отд.	Морозов	
Гл.констр.	Липницкий	
Гл.кон. пр.	Спиридов	
Проект.	Шатова	
Пров.	Шатова	
Исполн.	Фоменко	

3.012-3.1.2 03.000000 СБ

Колонна 2К67

Сборочный чертеж

Стадия	Масса	Масштаб
Р	см. табл.	1:50 1:25
Лист 1	Листов 2	

ГОССТРОЙ СССР
ЛЕНИНГРАДСКИЙ
ПРОМСТРОЙПРОЕКТ

Инв.№ подл. | Подпись и дата | Взам. инв.№

17232-02 41

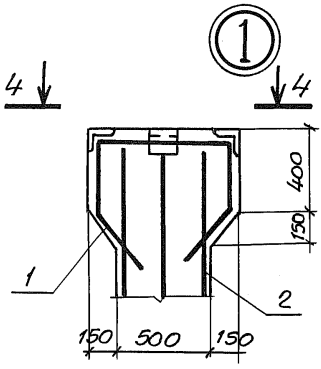

3—3

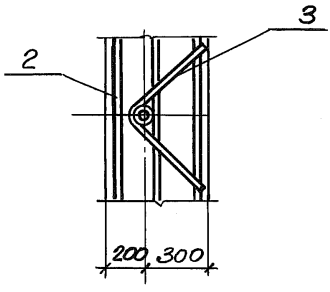

4 — 4

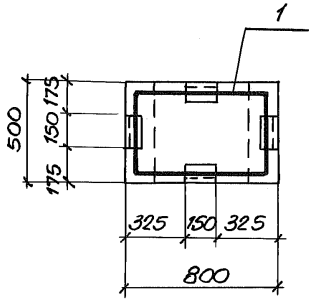

Марка элемента	Расчетная схема	Расчетные усилия N тс	Расчетные усилия M тсм
2К67-1	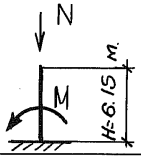	214.4	17.8
2К67-2		253.6	19.7
2К67-3		287.5	23.9
2К67-4		358.7	27.5

Инв.№ подл. | Подпись и дата | Взам.инв.№

Инв. № подл.	Подпись и дата	Взам. инв. №

Формат	Зона	Поз.	Обозначение	Наименование	Кол. на исполн. —	01	02	03	Примечание
				Документация					
11			3.012-3.1.2 03.010000 СБ	Сборочный чертеж	X	X	X	X	
11			00.000000 ПЗ	Пояснительная записка	X	X	X	X	
				Сборочные единицы					
11		1	03.010100	Сетка арматурная С12	4				
11		1	-01	То же С13		4			
11		1	-02	" С14			4		
11		1	-03	" С15				4	
				Детали					Масса
Б.ч.		2	03.010001	ф8AI ГОСТ 5781-75 ℓ=480	42	42			0.19
Б.ч.		2	03.010002	ф10AI ГОСТ 5781-75 ℓ=480			42	42	0.30

Нач. отд.	Морозов	
Гл. констр.	Липницкой	
Гл. кон. пр.	Спиричев	
Проект.	Шатова	
Пров.	Шатова	
Исполн.	Фоменко	

3.012-3.1.2 03.010000

Каркас пространственный КП

Стадия	Лист	Листов
Р		1

ГОССТРОЙ СССР
ЛЕНИНГРАДСКИЙ
ПРОМСТРОЙПРОЕКТ

11232-02 4/3

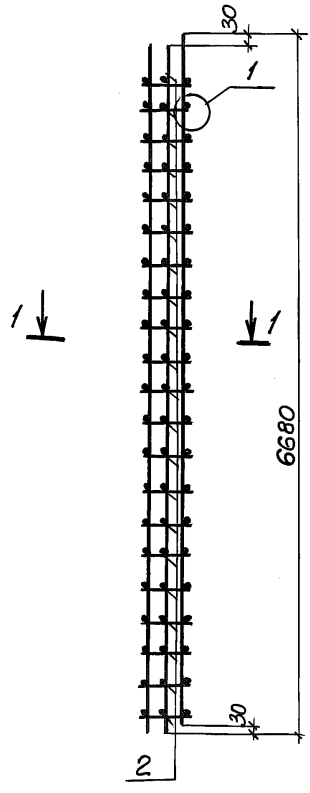

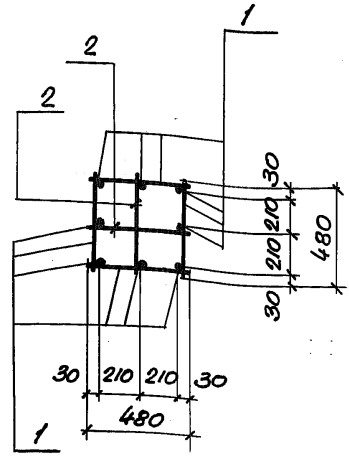

Обозначение	Марка		Масса
3.012-3.1.2 03.010000	КП12		108.0
- 01	КП13		228.8
- 02	КП14		294.0
- 03	КП15		372.8

Нач.отд.	Морозов		
Гл.кон.отд	Липницкий		
Гл.кон.пр.	Спиричев		
Проект.	Шатова		
Пров.	Шатова		
Исполн.	Фоменко		

3.012-3.1.2 03.010000 СБ

Каркас пространственный КП. Сборочный чертеж

Стадия	Масса	Масштаб
Р	см. табл.	
Лист	Листов 1	

ГОССТРОЙ СССР ЛЕНИНГРАДСКИЙ ПРОМСТРОЙПРОЕКТ

Инв.№ подл. | Подпись и дата | Взам. инв.№

Инв. № подл.	Подпись и дата	Взам. инв. №

Формат	Зона	Поз.	Обозначение	Наименование	Кол. на испол. —	01	02	03							Примечание
				Документация											
11			3.012-3.1.2 03.010100 СБ	Сборочный чертеж	X	X	X	X							
11			00.000000 ПЗ	Пояснительная записка	X	X	X	X							
				Детали											Масса
Б.Ч.		1	03.010101	ф16 A III ГОСТ 5.1459-72* ℓ=6650	2										10.5
Б.Ч.		1	03.010102	ф25 A III ГОСТ 5.1459-72* ℓ=6650		2									25.6
Б.Ч.		1	03.010103	ф28 A III ГОСТ 5.1459-72* ℓ=6650			2								32.1
Б.Ч.		1	03.010104	ф32 A III ГОСТ 5.1459-72* ℓ=6650				2							42.0
Б.Ч.		2	03.010105	ф8 A I ГОСТ 5781-75 ℓ=480	21	21									0.19
Б.Ч.		2	03.010106	ф10 A I ГОСТ 5781-75 ℓ=480			21	21							0.30

Нач. отд.	Морозов	
Гл. констр.	Липницкий	
Гл. кон. пр.	Спиричев	
Проект.	Шатова	
Пров.	Шатова	
Исполн.	Фоменко	

3.012-3.1.2 03.010100

Сетка арматурная С

Стадия	Лист	Листов
Р		1

ГОССТРОЙ СССР
ЛЕНИНГРАДСКИЙ
ПРОМСТРОЙПРОЕКТ

11232-02 45

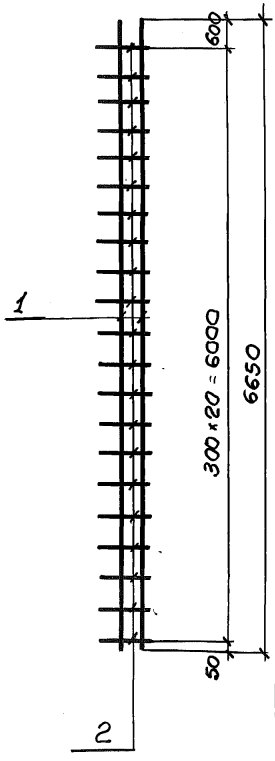

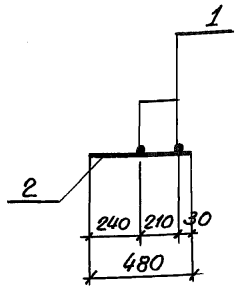

Обозначение	Марка		Масса кг
3.012-3.1.2 03.010100	С12		25.0
-01	С13		55.2
-02	С14		70.4
-03	С15		90.2

Взам. инв. № | Подпись и дата | Инв. № подл.

Нач. отд.	Морозов		
Гл. конст.	Липницкий		
Гл. конс. пр.	Спиричев		
Проект.	Шатова		
Пров.	Шатова		
Исполн.	Фоменко		

3.012-3.1.2 03.010100 СБ

Сетка арматурная С

Сборочный чертеж

Стадия	Масса	Масштаб
Р	См. табл.	б/м.
Лист	Листов 1	

ГОССТРОЙ СССР
ЛЕНИНГРАДСКИЙ
ПРОМСТРОЙПРОЕКТ

Инв. № подл.	Подпись и дата	Взам. инв. №

Формат	Зона	Поз.	Обозначение	Наименование	Кол. на исполнение —	01	02	03	Примечание
				Документация					
11			3.012-3.1.2 04.000000 СБ	Сборочный чертеж	X	X	X	X	
11			00.000000 ВМС	Выборка стали	X	X	X	X	
11			00.000000 ПЗ	Пояснительная записка	X	X	X	X	
				Сборочные единицы					
11		1	04.010000	Каркас простр. КП16	1	1	1	1	
11		2	04.020000	То же КП17	1				
11		2	-01	" КП18		1			
11		2	-02	" КП19			1		
11		2	-03	" КП20				1	
11		3	04.000100	Изделие закладное МН6	2	2	2	2	
				Материалы					
				Бетон марки М500	2.47	2.47	2.47	2.02	$м^3$

Нач. отд.	Морозов	
Гл. кон. отд.	Липницкий	
Гл. кон. пр.	Спиричев	
Проект	Шатова	
Провер.	Шатова	
Исполн.	Фоменко	

3.012-3.1.2 04.000000

Колонна 3К67

Стадия	Лист	Листов
Р		1

ГОССТРОЙ СССР
ЛЕНИНГРАДСКИЙ ПРОМСТРОЙПРОЕКТ

7234-02 47

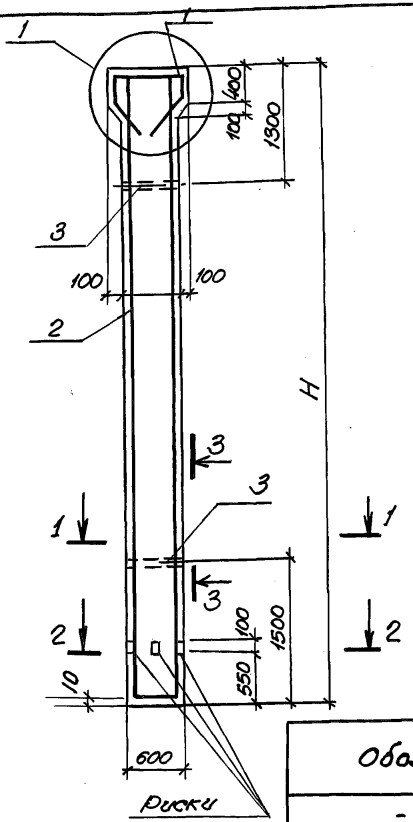

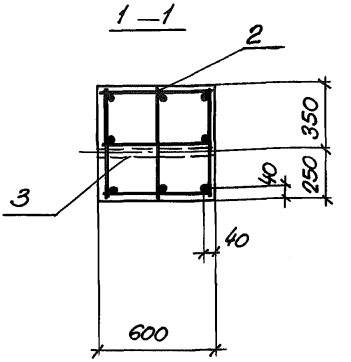

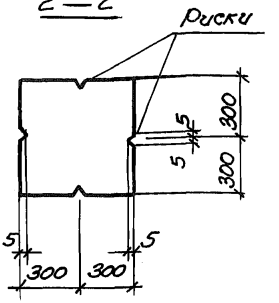

Обозначение	Марка	H мм	Масса
- 04.000000	3К67-1	6700	6,2т
-01	3К67-2	6700	6,2т
-02	3К67-3	6700	6,2т
-03	3К55-1	5500	5,1т

Взам. инв.№

Подпись и дата

Инв.№ подл.

Нач.отд.	Морозов	
Гл.кон.отд.	Липницкий	
Гл.кон.пр.	Спиричев	
Проект	Шатова	
Пров.	Шатова	
Исполн.	Фоменко	

3.012-3.1.2 04.000000 СБ

Колонна 3К67
Сборочный чертеж

Стадия	Масса	Масштаб
Р	см. табл.	1:50 1:25
Лист 1	Листов 2	

ГОССТРОЯ СССР
ЛЕНИНГРАДСКИЙ
ПРОМСТРОЙПРОЕКТ

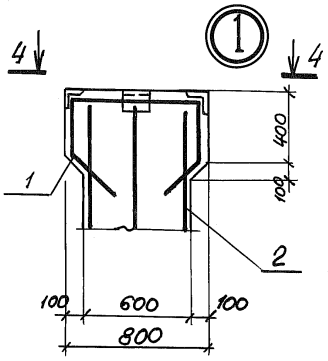

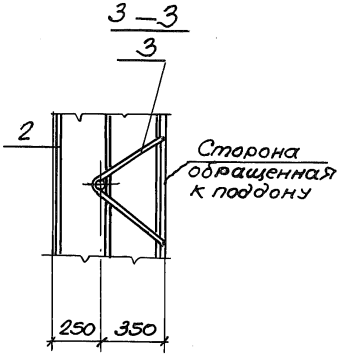

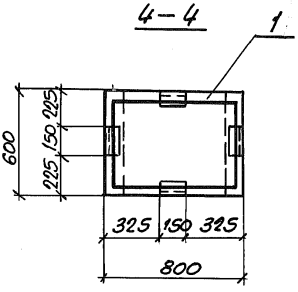

Марка элемента	Расчетная схема	H мм	Расчетные усилия N тс	Расчетные усилия M тсм
3К67-1	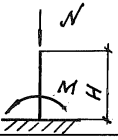	6.15	356.9	42.1
3К67-2		6.15	463.5	35.2
3К67-3		6.15	437.8	46.1
3К55-1		4.95	437.8	38.5

Инв.№ подл. | Подпись и дата | Взам.инв.№

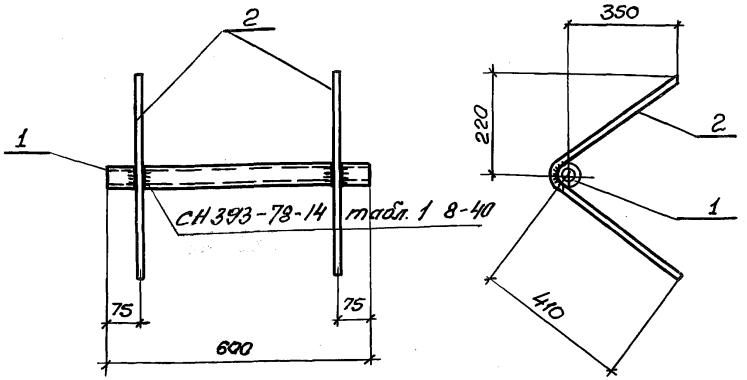

Формат	Зона	Поз	Обозначение	Наименование	Кол.	Примечание
				Документация		
11			3.012-3.1.2 00.00 0000 ПЗ	Пояснительная записка		
				Детали		Масса
Б.Ч.		1	04.00 0101	Труба 40×3,5 ГОСТ 3262-75 ℓ=600	1	2,3
Б.Ч.		2	04.00 0102	ф16 А-II ГОСТ 5781-75 ℓ=900	2	1,4

Взам. инв. №

Подпись и дата

Инв. № подл.

Нач. отд.	Морозов	
Гл. конс. пр	Липницкий	
Гл. конс. пр	Спирачев	
Проект	Шатова	
Пров.	Шатова	
Исполн.	Фаменко	

3.012-3.1.2 04.00 0100

Изделие закладное МН6

Стадия	Масса	Масштаб
Р	5,1 кг	1:10
Лист	Листов 1	

ГОССТРОЙ СССР ЛЕНИНГРАДСКИЙ ПРОМСТРОЙПРОЕКТ

Формат	Зона	Поз.	Обозначение	Наименование	Кол.	Примечание
				Документация		
11			3.012-3.1.2 04.010000 СБ	Сборочный чертеж		
11			00.00 0000 ПЗ	Пояснительная записка		
				Сборочные единицы.		
11		1	04.01 0100	Изделие закладн. МН7	1	
11		2	01.01 02 00	То же МН3	2	
11		3	04.01 0300	Сетка арматурная С 16	1	
				Детали.		Масса
11		4	04.0100 01	ф8AI ГОСТ 5781-75 ℓ=2330	8	0,92
11		5	04.0100 02	ф8AI ГОСТ 5781-75 ℓ=1930	2	0,76

Инв. № подл. | Подпись и дата | Взам. инв. №

Нач. отд.	Морозов	3.012-3.1.2 04.010000	
Гл. кон. отд.	Липницкий		
Гл. кон. пр.	Спиричев	Каркас пространственный КП16	Стадия: Р; Лист: ; Листов: 1
Проект.	Шатова		
Пров.	Шатова		Госстрой СССР Ленинградский Промстройпроект
Исполн.	Фоменко		

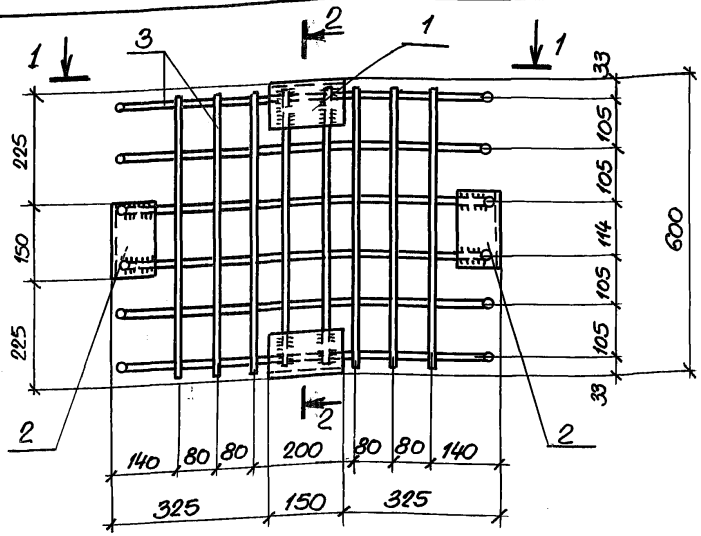

1 – 1

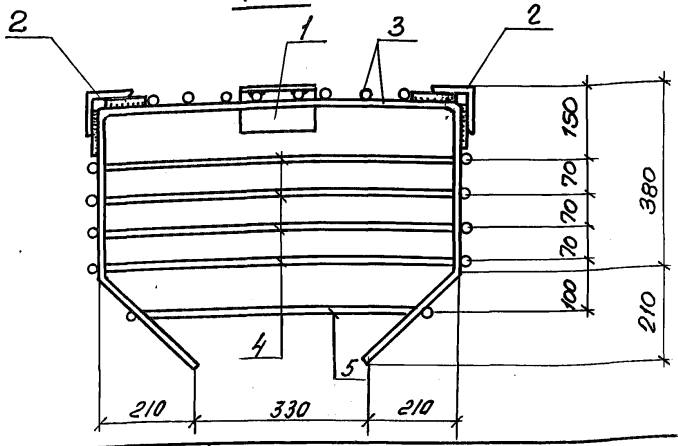

Инв.№ подл.	Подпись и дата	Взам.инв.№	

Нач.отд.	Морозов	
Гл.констр.	Липницкий	
Гл.кон.пр.	Спиричев	
Проект.	Шатова	
Пров.	Шатова	
Исполн.	Фоменко	

3.012-3.1.2 04.010000 СБ

Каркас пространственный КП16. Сборочный чертеж.

Стадия	Масса	Масштаб
Р	38,2кг	1:10
Лист 1	Листов 2	

ГОССТРОЙ СССР ЛЕНИНГРАДСКИЙ ПРОМСТРОЙПРОЕКТ

2 — 2

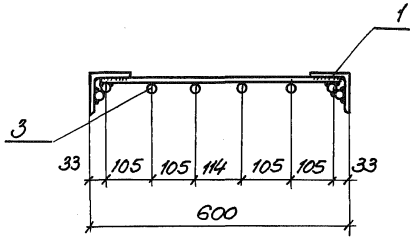

3 — 3

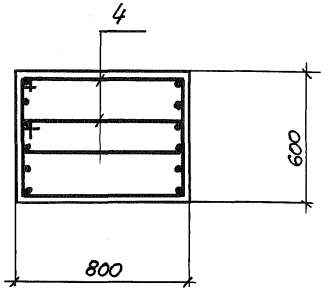

поз. 4

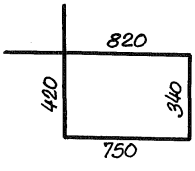

поз. 5

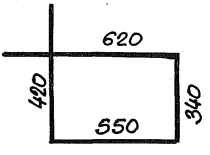

Порядок сборки пространственного каркаса КП16 смотрите 3.012-3.1.2 01.01 0000 СБ лист 2

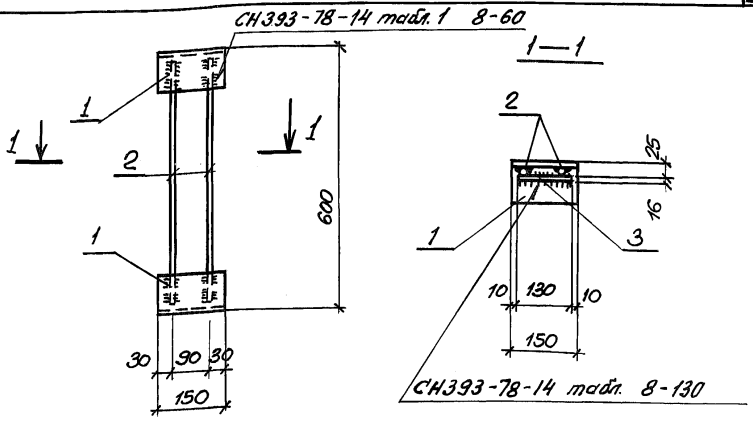

Формат	Зона	Поз.	Обозначение	Наименование	Кол.	Примечание
				Документация		
11			3.012-3.1.2 ОО.ОООООПЗ	Пояснительная записка		
				Детали		Масса
Б.ч.		1	04.01.01.01	L 90×8 ГОСТ 8509-72 Ст.3 сп ГОСТ 535-79 ℓ=150	2	1,65
Б.ч.		2	04.01.01.02	ф10 AIII ГОСТ 5781-75 ℓ=560	2	0.35
Б.ч.		3	04.01.01.03	ф16 AIII ГОСТ 5781-75 ℓ=130	2	0.20

Инв.№ подл. | Подпись и дата | Взам.инв.№

Нач.отд.	Морозов	
Гл.кон.отд.	Липницкий	
Н.конс.пр.	Спиричев	
Проект.	Шатова	
Пров.	Шатова	
Исполн.	Фоменко	

3.012-3.1.2 04.01.01.00

Изделие закладное

МН7

Стадия	Масса	Масштаб
Р	4.4кг	1:10
Лист	Листов 1	

ГОССТРОЙ СССР
ЛЕНИНГРАДСКИЙ
ПРОМСТРОЙПРОЕКТ

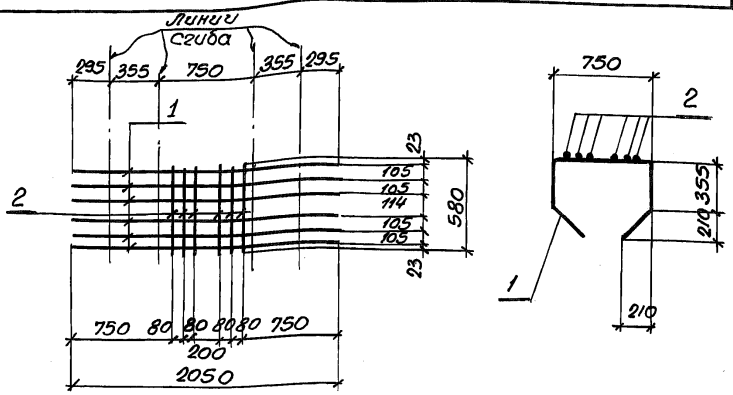

Формат	Зона	Поз.	Обозначение	Наименование	Кол.	Примечание
				Документация		
11			3.012-3,1.2 00.000000 ПЗ	Пояснительная записка		
				Детали		Масса
Б.Ч.		1	04.0103.01	ф16AIII ГОСТ 5781-75 ℓ=2050	6	3,25
Б.Ч		2	04.0103 02	ф8AI ГОСТ 5781-75 ℓ=580	6	0,23

Взам.инв.№ | Подпись и дата | Инв.№ подл.

Нач. отд.	Морозов		
Гл.конс.отд.	Липницкий		
Гл.констр.	Спиричев		
Проект.	Шатова		
Пров.	Шатова		
Исполн.	Фоменко		

3.012 -3.1.2 04.0103.00

Сетка арматурная С16

Стадия	Масса	Масштаб
Р	20,9 кг	
Лист	Листов 1	

ГОССТРОЙ СССР ЛЕНИНГРАДСКИЙ ПРОМСТРОЙПРОЕКТ

Инв. № подл.	Подпись и дата	Взам. инв. №

Формат	Зона	Поз.	Обозначение	Наименование	Кол. на исполн. —	01	02	03	Примечание
				Документация					
11			3.012-3.1.2 04.020000СБ	Сборочный чертеж	X	X	X	X	
11			00.000000 ПЗ	Пояснительная записка	X	X	X	X	
				Сборочные единицы					
11		1	04.02 0100	Сетка арматурная С17	4				
11		1	-01	Тоже С18		4			
11		1	-02	" С19			4		
11		1	-03	" С20				4	
				Детали					Масса
Б.Ч.		2	04.020001	ф8AI ГОСТ 5781-75 ℓ=580	42			34	0,23
Б.Ч.		2	04.02 0002	ф10AI ГОСТ 5781-75 ℓ=580		42	42		0.36

Нач. отд	Морозов	
Гл. кон. отд	Липницкий	
Гл. кон. пр.	Спирчев	
Проект.	Шатова	
Пров.	Матаркина	
Исполн.	Фоменко	

3.012-3.1.2 04.020000

Каркас пространственный КП

Стадия	Лист	Листов
Р		1

Госстрой СССР
ЛЕНИНГРАДСКИЙ
ПРОМСТРОЙПРОЕКТ

17232-02 5ф.

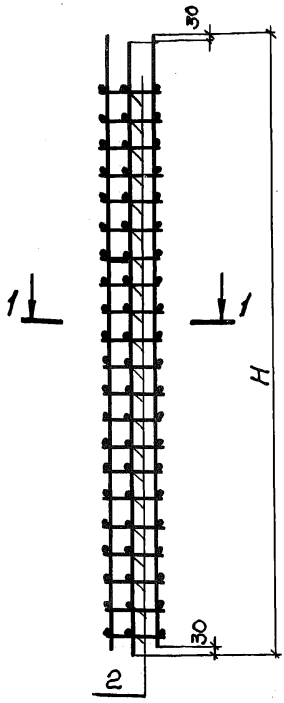

1 — 1

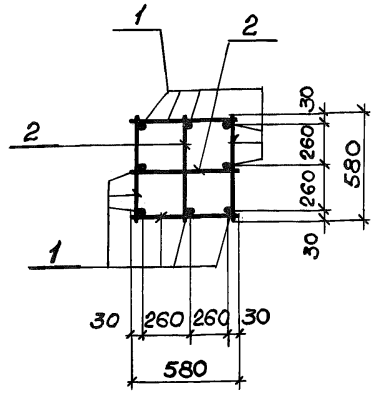

Обозначение	Марка	H мм	Масса кг
3.012-3.1.2 04.02.0000	КП17	6650	233.6
-01	КП18	6650	301.8
-02	КП19	6650	380.6
-03	КП20	5450	131.4

Взам. инв. №

Подпись и дата

Инв. № подл.

Нач. отд.	Морозов		
Гл. конс. отд.	Липницкий		
Гл. конс. пр.	Спиричев		
Проект.	Шатова		
Провер.	Татаркина		
Исполн.	Фоменко		

3.012-3.1.2 04.02.0000 СБ

Каркас пространственный КП. Сборочный чертеж

Стадия	Масса	Масшт.
Р	См табл.	

Лист | Листов 1

ГОССТРОЙ СССР
ЛЕНИНГРАДСКИЙ
ПРОМСТРОЙПРОЕКТ

17232-02 57

Инв.№ подл.	Подпись и дата	Взам.инв.№

Формат	Зона	Поз.	Обозначение	Наименование	Кол. на исполн. —	01	02	03							Примечание
				Документация											
11			3.012-3.1.2 04.010100 СБ	Сборочный чертеж											
11			00.000000 ПЗ	Пояснительная записка											
				Детали											Масса
Б.У.		1	04.020101	ф25АIII ГОСТ5.1459-72* ℓ=6650	2										25.6
Б.У.		1	04.020102	ф28АIII ГОСТ5.1459-72* ℓ=6650		2									32.1
Б.У.		1	04.020103	ф32АIII ГОСТ5.1459-72* ℓ=6650			2								42.0
Б.У.		1	04.020104	ф20АIII ГОСТ5.1459-72* ℓ=5450				2							13.5
Б.У.		2	04.020105	ф8АI ГОСТ 5781-72 ℓ=580	21			17							0.23
Б.У.		2	04.020106	ф10АI ГОСТ5781-75 ℓ=580		21	21								0.36

Нач.отд.	Морозов		
Гл.конс.отд.	Липницкий		
Гл.кон.отд.	Спиричев		
Проект.	Шатова		
Пров.	Татаркина		
Исполн.	Фоменко		

3.012 - 3.1.2 04.020100

Сетка арматурная С

Стадия	Лист	Листов
Р		1

ГОССТРОЙ СССР
ЛЕНИНГРАДСКИЙ
ПРОМСТРОЙПРОЕКТ

17232-02 58

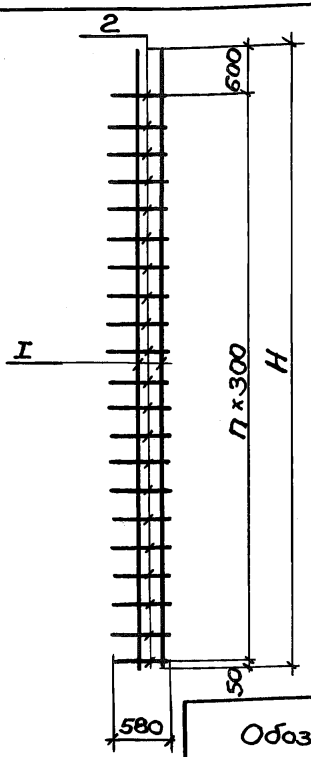

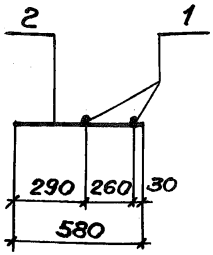

Обозначение	Марка	Н мм	П кол-во	Масса кг
3.012-3.1.2 04.02.0100	С17	6650	20	56.0
-01	С18	6650	20	71.7
-02	С19	6650	20	91.4
-03	С20	5450	16	30.9

Взам. инв. №

Подпись и дата

Инв. № подл.

Нач. отд.	Морозов	
Гл. кон. отд	Лигницкий	
Гл. констр.	Спиричев	
Проект.	Шатова	
Провер.	Татаркина	
Исполн.	Фоменко	

3.012-3.1.2 04.02.0100 СБ

Сетка арматурная С
Сборочный чертеж

Стадия	Масса	Масшт.
Р	см. табл.	
Лист	Листов 1	

Госстрой СССР
ЛЕНИНГРАДСКИЙ
ПРОМСТРОЙПРОЕКТ

Инв.№ подл.	Подпись и дата	Взам.инв.№

Формат	Зона	Поз.	Обозначение	Наименование	Кол. на исполн. —	01	02	03	Примечание
				Документация.					
11			3.012-3.1.2 05.000000 СБ	Сборочный чертеж					
11			00.000000 ВМС	Выборка стали					
11			00.000000 ПЗ	Пояснительная записка					
				Сборочные единицы.					
11		1	05.010000	Каркас простран. КП21	1				
11		1	05.01.0000-01	То же КП22		1			
11		1	05.010000-02	" КП23			1		
11		1	05.0100 00-03	" КП24				1	
11		2	05.000100	Изделие закладн. МН9	3	3	3	3	
11		3	05.000200	То же МН10	9	9	9	9	
				Детали.					
Б.У.		4	05.000001	ф10 AI ГОСТ 5781-75 ℓ=600	58	58	58	58	0.37кг
				Материал					
				Бетон марки М500	3.47	3.47	3.47	3.47	м³

Нач.отд.	Морозов	
Гл.кон.отд.	Липницкий	
Гл.кон.пл.	Спиричев	
Проект.	Татаркина	
Провер.	Аграчева	
Исполн.	Фоменко	

3.012-3.1.2 05.000000

Балка
151 R30

Стадия	Лист	Листов
Р		1

ГОССТРОЙ СССР
ЛЕНИНГРАДСКИЙ
ПРОМСТРОЙПРОЕКТ

1123-02 60

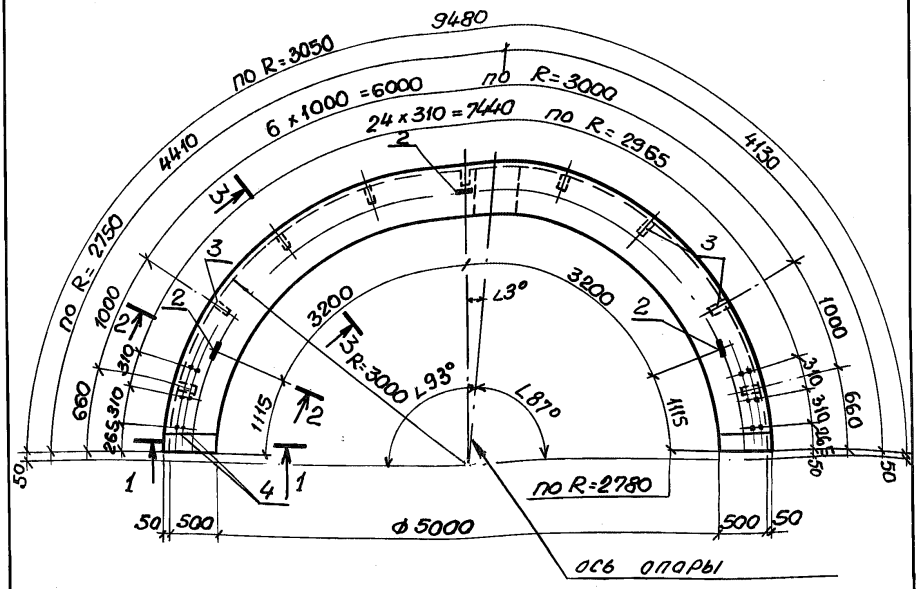

Обозначение	Марка	КП	Масса
3.012-3.1.2 05.000000	1Б1R30-1	КП21	8.7т
-01	1Б1R30-2	КП22	8.7т
-02	1Б1R30-3	КП23	8.7т
-03	1Б1R30-4	КП24	8.7т

Гл.инж.пр.	Кушлина	
Нач.отд.	Морозов	
Гл.конс.отд.	Липницкий	
Гл.конс.пр.	Спиричев	
Проект.	Татаркина	
Провер.	Шатова	
Исполн.	Фаменко	

3.012-3.1.2 05.000000 СБ

Балка 1Б1R30
Сборочный чертеж

Стадия	Масса	Масштаб
Р	8,7	
Лист 1	Листов 2	

ГОССТРОЙ СССР
ЛЕНИНГРАДСКИЙ
ПРОМСТРОЙПРОЕКТ

Инв.№ подл. | Подпись и дата | Взам.инв.№

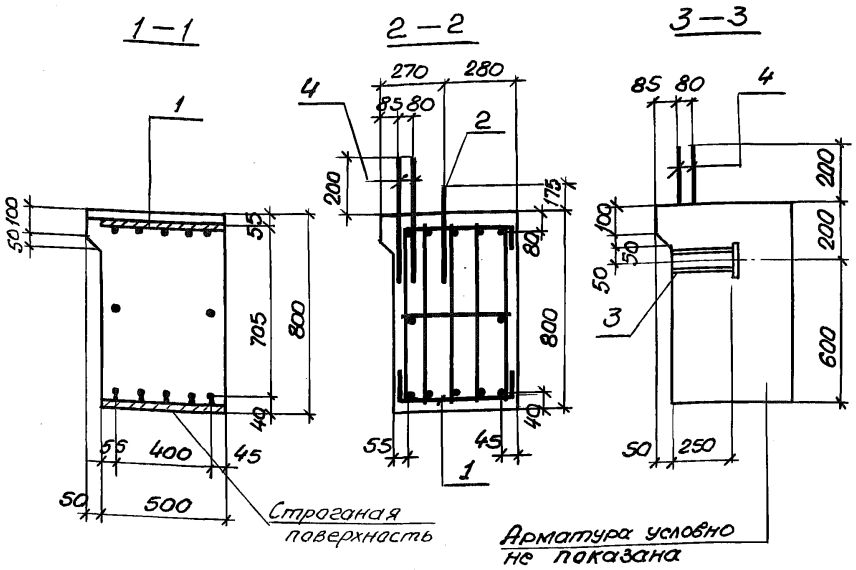

Марка элемента	Расчетная схема	Расчетные нагрузки		Расчетные усилия				
		q тс/м	Мкр тсм	Мпр тсм	Моп тсм	Q тс	Моп кр тсм	Мпр кр тсм
151R30-1	 Для определения усилий от вертикальной нагрузки R=2750	21.7	1.7	27.3	30.4	43.0	2.6	7.4
151R30-2		28.4	2.3	35.8	39.8	56.2	3.4	9.7
151R30-3	 Для определения усилий от крутящего момента	35.2	2.8	44.4	49.3	69.7	4.2	12.1
151R30-4		40.8	3.3	51.4	57.1	80.8	4.9	14.0

Инв.№ подл. | Подп. и дата | Взам. инв.№

Инв. № подл.	Подпись и дата	Взам. инв. №

Формат	Зона	Поз.	Обозначение	Наименование	Кол. на испол. —	01	02	03	Примечание
				Документация					
11			3.012-3,1,2 05.010000 СБ	Сборочный чертеж	X	X	X	X	
11			00.000000 ПЗ	Пояснительная записка	X	X	X	X	
				Сборочные единицы					
11		1	05.010100	Сетка арматурная С21	1				
11		1	05.010100-01	Тоже С26		1			
11		1	05.010100-02	" С31			1		
11		1	05.010100-03	" С36				1	
11		2	05.010200	" С22	1				
11		2	05.010200-01	" С27		1			
11		2	05.010200-02	" С32			1		
11		2	05.010200-03	" С37				1	
11		3	05.010300	" С23	1				
11		3	05.010300-01	" С28		1			

Нач. отд.	Морозов	
Гл. кон. отд.	Липницкий	
Гл. кон. пр.	Спиричев	
Проект	Татаркина	
Пров.	Шатова	
Испол.	Фоменко	

3.012-3,1,2 05.010000

Каркас пространственный КП

Стадия	Лист	Листов
Р	1	3

Госстрой СССР
Ленинградский
ПРОМСТРОЙПРОЕКТ

17232-02 63

Инв. № подл.	Подпись и дата	Взам. инв. №

Формат	Зона	Поз.	Обозначение	Наименование	Кол. на исполн. —	01	02	03	Примечание
11		3	3.012-3.1.2 05.010300-02	Сетка арматурная С33			1		
11		3	05.010300-03	То же С38				1	
11		4	05.010400	" С24	1				
11		4	05.010400-01	" С29		1			
11		4	05.010400-02	" С34			1		
11		4	05.010400-03	" С39				1	
11		5	05.010500	" С25	1				
11		5	05.010500-01	" С30		1			
11		5	05.010500-02	" С35			1		
11		5	05.010500-03	" С40				1	
11		6	05.010600	Изделие закладное МН8	2	2	2	2	
				Детали					Масса
БЧ		7	05.010001	ф10АIII ГОСТ5.1459-72* ℓ=710	70	70			0,44
БЧ		7	05.010002	ф12АIII ГОСТ5.1459-72* ℓ=710			70		0,63
БЧ		7	05.010003	ф14АIII ГОСТ5.1459-72* ℓ=710				70	0,86

Инв. № подл.	Подпись и дата	Взам. инв. №

Формат	Зона	Поз.	Обозначение	Наименование	Кол. на исполн. —	01	02	03							Примечание
															Масса
Б.Ч.		8	3.012-3.1.2 05.01 00 04	ф20 AIII ГОСТ 5.1459-72* ℓ=120	10										0.30
Б.Ч.		8	05.0100 05	ф16 AIII ГОСТ 5.1459-72* ℓ=120		10	10	10							0.19
Б.Ч.		9	05.01 00 06	ф20 AIII ГОСТ 5.1459-72* ℓ=300	5										0.74
Б.Ч.		9	05.01 00 07	ф16 AIII ГОСТ 5.1459-72* ℓ=300		5	5	5							0.47
Б.Ч.		10	05.01 00 08	Полоса $\frac{10\times400\ \text{ГОСТ}\ 82\text{-}70^*}{\text{Ст3сп ГОСТ}\ 19282\text{-}73}$ ℓ=500	1	1	1	1							15.7
Б.Ч.		11	05.01 00 09	ф8 AI ГОСТ 5781-75 ℓ=480	17	17	17	17							0.19

11232-02 95

3.012-3.1.2 05.010000	Лист 3

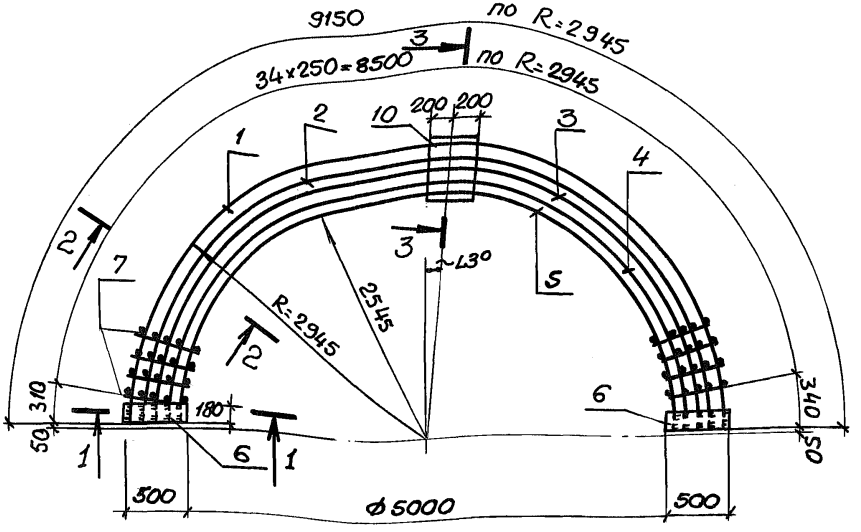

Обозначение	Марка	Масса	
3.012-3.1.2 05.010000	КП21	376.0	
-01	КП22	423.6	
-02	КП23	538.2	
-03	КП24	636.2	

Взам. инв.№ | Подпись и дата | Инв.№ подл.

Гл. инж. пр.	Кушлина		
Нач. отд.	Морозов		
Гл. конс. отд.	Литницкий		
Гл. конс. пр.	Спирачев		
Проект.	Татаркина		
Провер.	Шотова		
Исполн.	Фоменко		

3.012-3.1.2 05.010000СБ

Каркас пространственный КП
Сборочный чертеж

Стадия	Масса	Масштаб
Р	см. тайл.	
Лист 1	Листов 2	

ГОССТРОЙ СССР
ЛЕНИНГРАДСКИЙ
ПРОМСТРОЙПРОЕКТ

1 — 1

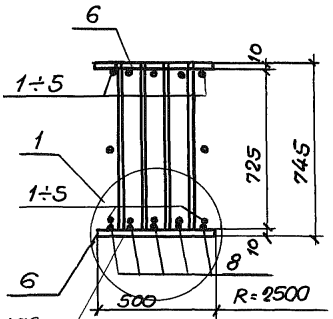

2 — 2

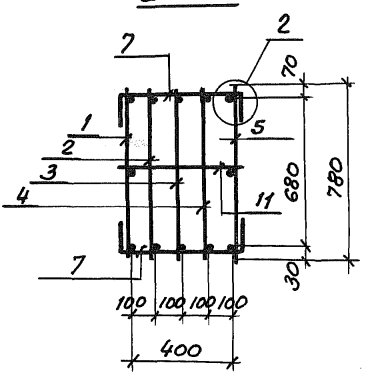

3 — 3

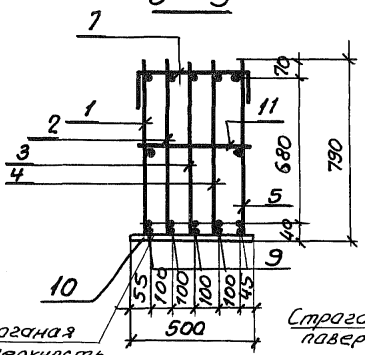

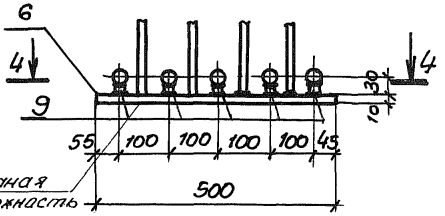

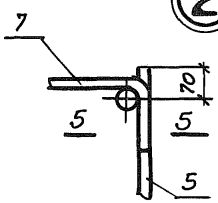

5 — 5

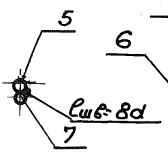

4 — 4

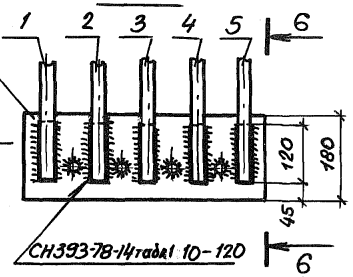

Позиция "7"



6 — 6

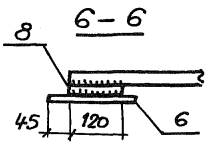

Инв. № подл. | Подпись и дата | Взам. инв. №

3.012-3.1.2 05.01 00 00 СБ

Лист 2

Инв. № подл.	Подпись и дата	Взам. инв. №

Формат	Зона	Поз.	Обозначение	Наименование	Кол. на исполн. —	01	02	03							Примечание
				Документация											
11			3.012-3.1.2 05.010100СБ	Сборочный чертеж	X	X	X	X							
11			00.000000ПЗ	Пояснительная записка	X	X	X	X							
				Детали											Масса
БЧ		1	05.010101	ф18AIII ГОСТ 5.1459-72* ℓ=9060	1										18.1
БЧ		2	05.010102	ф20AIII ГОСТ 5.1459-72* ℓ=9060	1										22.4
БЧ		3	05.010103	ф12AIII ГОСТ 5.1459-72* ℓ=9060	1	1	1	1							8.0
БЧ		4	05.010104	ф10AIII ГОСТ 5.1459-72* ℓ=780	35	35									0.48
БЧ		1	05.010105	ф22AIII ГОСТ 5.1459-72* ℓ=9060		2									27.0
БЧ		1	05.010106	ф25AIII ГОСТ 5.1459-72* ℓ=9060			2	1							34.9
БЧ		4	05.010107	ф12AIII ГОСТ 5.1459-72* ℓ=780			35								0.7
БЧ		2	05.010108	ф28AIII ГОСТ 5.1459-72* ℓ=9060				1							43.8
БЧ		4	05.010109	ф14AIII ГОСТ 5.1459-72* ℓ=780				35							0.94

Гл.инж.пр.	Кушлина	
Нач.отд.	Морозов	
Гл.конс.отд.	Липницкий	
Гл.конс.пр	Спиричев	
Проект.	Татаркина	
Провер.	Шатова	
Исполн.	Фоменко	

3.012-3.1.2 05.010100

Сетка арматурная С

Стадия	Лист	Листов
Р		1

ГОССТРОЙ СССР
ЛЕНИНГРАДСКИЙ ПРОМСТРОЙПРОЕКТ

172.32-02 68

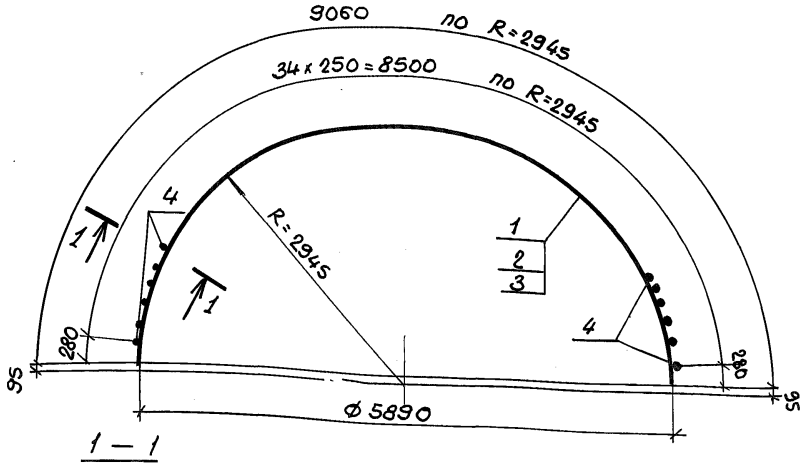

Рис. 1

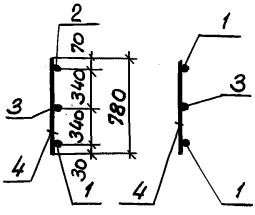

Рис. 2

Обозначение	Марка	Рис.	Масса
3.012-3.1.2 05.01 0100	С21	1	65.3
-01	С26	2	78.8
-02	С31	2	101.8
-03	С36	1	119.6

Инв.№ подл. | Подпись и дата | Взам.инв.№

Нач.отд.	Морозов	
Гл.конс.отд.	Липницкий	
Гл.конс.пл.	Спиричев	
Проект.	Татаркина	
Провер.	Шатова	
Исполн.	Фоменко	

3.012-3.1.2 05.01 01 00 СБ

Сетка арматурная С
Сборочный чертеж

Стадия	Масса	Масштаб
Р	см. тайл.	
Лист	Листов 1	

ГОССТРОЙ СССР
ЛЕНИНГРАДСКИЙ
ПРОМСТРОЙПРОЕКТ

Инв.№ подл.	Подпись и дата	Взам.инв.№

Формат	Зона	Поз.	Обозначение	Наименование	Кол. на исполн. —	01	02	03							Примечание
				Документация											
11			3.012-3.1.2 05.01.02.00СБ	Сборочный чертеж	X	X	X	X							
11			00.00.0000 ПЗ	Пояснительная записка	X	X	X	X							
				Детали											Масса
БЧ		1	05.01.02.01	ф20 А-III ГОСТ 5.1459-72* ℓ=8750	1	1									21.6
БЧ		2	05.01.02.02	ф18 А-III ГОСТ 5.1459-72* ℓ=8750	1										17.5
БЧ		3	05.01.02.03	ф10 А-III ГОСТ 5.1459-72* ℓ=780	35	35									0.48
БЧ		2	05.01.02.04	ф22 А-III ГОСТ 5.1459-72* ℓ=8750		1	1								26.1
БЧ		1	05.01.02.05	ф25 А-III ГОСТ 5.1459-72* ℓ=8750			1	2							33.7
БЧ		3	05.01.02.06	ф12 А-III ГОСТ 5.1459-72* ℓ=780			35								0.69
БЧ		3	05.01.02.07	ф14 А-III ГОСТ 5.1459-72* ℓ=780				35							0.94

17232-02 ПЗ

Нач.отд.	Морозов		3.012-3.1.2 05.01.02.00
Гл.констр.	Лапницкий		Сетка арматурная С
Гл.кон.пр.	Спиричев		Стадия: Р; Лист: 1; Листов:
Проект.	Татаркина		ГОССТРОЙ СССР. ЛЕНИНГРАДСКИЙ ПРОМСТРОЙПРОЕКТ
Провер.	Шатова		
Исполн.	Фоменко		

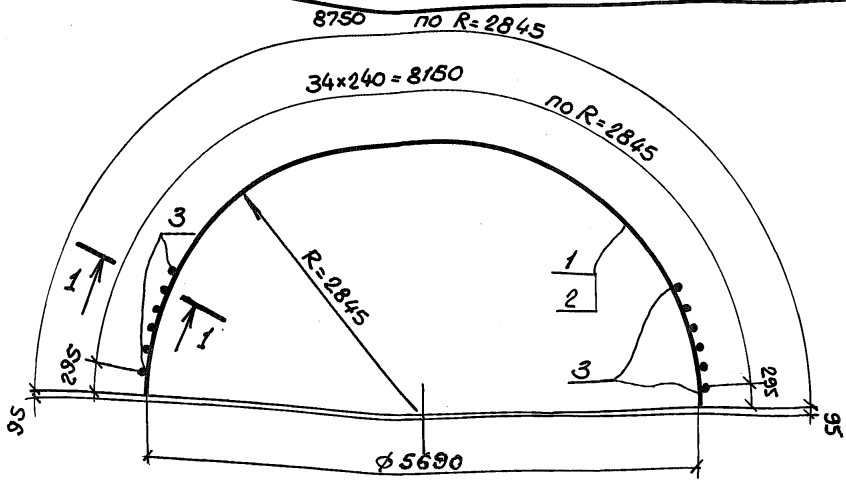

Рис. 1

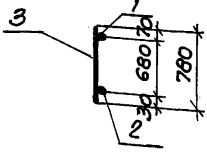

1 — 1

Рис. 2

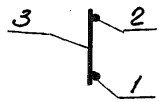

Рис. 3

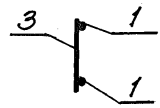

Обозначение	Марка	Рис.	Масса
3.012-3.1.2 05.010200	С22	1	55.9
-01	С27	2	64.5
-02	С32	1	83.9
-03	С37	3	100.2

Взам. инв.№ | Подпись и дата | Инв.№ подл.

Нач.отд.	Морозов	
Гл.конс.отд.	Липницкий	
Гл.кон.пл.	Спиридов	
Проект.	Татаркина	
Провер.	Шатова	
Исполн.	Фоменко	

3.012-3.1.2 05.010200СБ

Сетка арматурная С

Сборочный чертеж

Стадия	Масса	Масштаб
Р	см. табл.	
Лист	Листов 1	

ГОССТРОЙ СССР
ЛЕНИНГРАДСКИЙ
ПРОМСТРОЙПРОЕКТ

17232-02 71

Инв. № подл.	Подпись и дата	Взам. инв. №

Формат	Зона	Поз.	Обозначение	Наименование	Кол. на исполн. —	01	02	03							Примечание
				Документация											
11			3.012-3.1.2 05.0103.00СБ	Сборочный чертеж											
11			00.00.00.00 ПЗ	Пояснительная записка											
				Детали											Масса
Б.Ч.		1	05.0103.01	ф20 А III ГОСТ 5.1459-72* ℓ=8435	1	1									20.8
Б.Ч.		2	05.0103.02	ф18 А III ГОСТ 5.1459-72* ℓ=8435	1										16.9
Б.Ч.		3	05.0103.03	ф10 А III ГОСТ 5.1459-72* ℓ=780	35	35									0.48
Б.Ч.		2	05.0103.04	ф22 А III ГОСТ 5.1459-72* ℓ=8435		1	1								25.1
Б.Ч.		1	05.0103.05	ф25 А III ГОСТ 5.1459-72* ℓ=8435			1	2							32.5
Б.У		3	05.0103.06	ф12 А III ГОСТ 5.1459-72* ℓ=780			35								0,69
Б.У		3	05.0103.07	ф14 А III ГОСТ 5.1459-72* ℓ=780				35							0.94

Нач. отд.	Морозов	
Гл. констр.	Липницкий	
Гл. инж. пр.	Спирачев	
Проект.	Татаркина	
Провер.	Шатова	
Исполн.	Фоменко	

3.012 - 3.1.2 05.0103.00

Сетка арматурная С

Стадия	Лист	Листов
Р		1

Госстрой СССР
Ленинградский Промстройпроект

11232-02 72

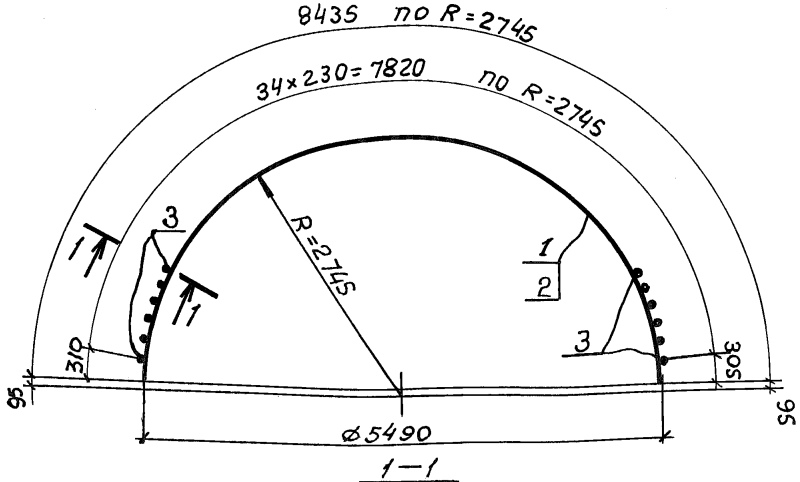

1—1

Рис. 1

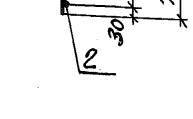

Рис. 2

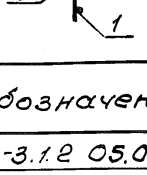

Рис. 3

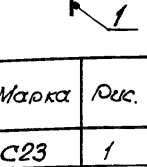

Обозначение	Марка	Рис.	Масса
3.012-3.1.2 05.010300	С23	1	54.5
-01	С28	2	62.8
-02	С33	1	81.8
-03	С38	3	97.8

Взам. инв. №

Подпись и дата

Инв. № подл.

Нач. отд.	Морозов	
Гл. кон. отд.	Литницкий	
Гл. кон. пр.	Спирачев	
Проект.	Татаркина	
Провер.	Шатова	
Исполн.	Фоменко	

3.012-3.1.2 05.01 03 00 СБ

Сетка арматурная С

Сборочный чертеж

Стадия	Масса	Масштаб
Р	см. табл.	
Лист	Листов 1	

ГОССТРОЙ СССР
ЛЕНИНГРАДСКИЙ
ПРОМСТРОЙПРОЕКТ

Инв.№ подл.	Подпись и дата	Взам. инв.№

Формат	Зона	Поз.	Обозначение	Наименование	Кол. на испол. —	01	02	03	Примечание
				Документация					
11			3.012-3.1.2 05.010400 СБ	Сборочный чертеж					
11			00.000000 ПЗ	Пояснительная записка					
				Детали.					Масса
Б.Ч.		1	05.010401	ф20 А III ГОСТ 5.1459-72* e=8120	1	1			20.0
Б.Ч.		2	05.010402	ф18 А III ГОСТ 5.1459-72* e=8120	1				16.2
Б.Ч.		3	05.010403	ф10 А III ГОСТ 5.1459-72* e=780	35	35			0.48
Б.Ч.		2	05.010405	ф22 А III ГОСТ 5.1459-72* e=8120		1	1		24.2
Б.Ч.		1	05.010406	ф25 А III ГОСТ 5.1459-72* e=8120			1	2	31.2
Б.Ч.		3	05.010407	ф12 А III ГОСТ 5.1459-72* e=780			35		0.69
Б.Ч.		3	05.010408	ф14 А III ГОСТ 5.1459-72* e=780				35	0.94

Нач. отд	Морозов	
Гл. конст.	Липницкий	
Гл. кон. пр.	Спиричев	
Проект.	Татаркина	
Провер.	Шатова	
Исполн.	Фоменко	

3.012-3.1.2 05.010400

Сетка арматурная С

Стадия	Лист	Листов
Р		1

Госстрой СССР
ЛЕНИНГРАДСКИЙ
ПРОМСТРОЙПРОЕКТ

11232-02 74

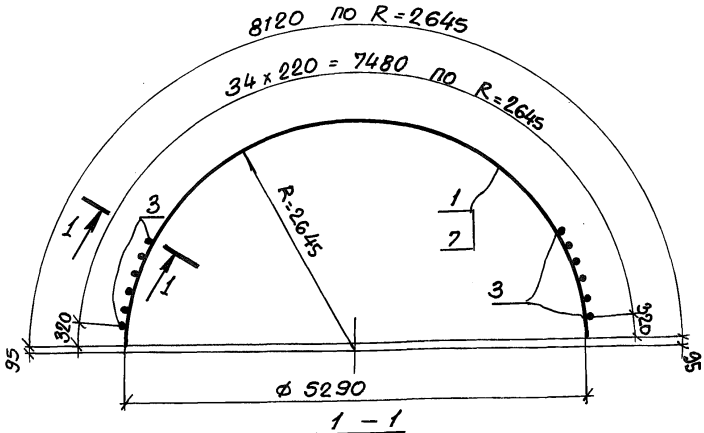

1 – 1

Рис. 1

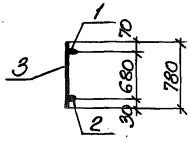

Рис. 2

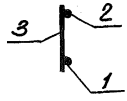

Рис. 3

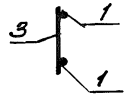

Обозначение	Марка	Рис	Масса
3.012-3.1.2 05.010400	С24	1	53.0
-01	С29	2	61.0
-02	С34	1	79.6
-03	С39	3	95.4

Взам. инв. № | Подпись и дата | Инв. № подл.

Нач. отд.	Морозов	
Гл. конструк.	Лилицкий	
Гл. конс. пр.	Спиричев	
Проект.	Татаркина	
Провер.	Шатова	
Исполн.	Фоменко	

3.012-3.1.2 05.010400 СБ

Сетка арматурная С Сборочный чертеж

Стадия	Масса	Масштаб
Р	см. табл.	
Лист	Листов 1	

ГОССТРОЙ СССР ЛЕНИНГРАДСКИЙ ПРОМСТРОЙПРОЕКТ

Инв.№ подл.	Подпись и дата	Взам. инв.№

Формат	Зона	Поз.	Обозначение	Наименование	Кол. на исполн. —	01	02	03	Примечание
				Документация					
11			3.012-3.1.2 05.010500СБ	Сборочный чертеж	✕	✕	✕	✕	
11			00.000000ПЗ	Пояснительная записка	✕	✕	✕	✕	
				Детали					
									Масса
БЧ		1	05.010501	ф18А-III ГОСТ 5.1459-72* ℓ=7805	1				15.6
БЧ		2	05.010502	ф20А-III ГОСТ 5.1459-72* ℓ=7805	1				19.3
БЧ		3	05.010503	ф12А-III ГОСТ 5.1459-72* ℓ=7805	1	1	1	1	6.9
БЧ		4	05.010504	ф10А-III ГОСТ 5.1459-72* ℓ=780	35	35			0.48
БЧ		1	05.010505	ф22А-III ГОСТ 5.1459-72* ℓ=7805		2			23.3
БЧ		1	05.010506	ф25А-III ГОСТ 5.1459-72* ℓ=7805			2	1	30.0
БЧ		4	05.010507	ф12А-III ГОСТ 5.1459-72* ℓ=780			35		0.69
БЧ		2	05.010508	ф28А-III ГОСТ 5.1459-72* ℓ=7805				1	37.7
БЧ		4	05.010509	ф14А-III ГОСТ 5.1459-72* ℓ=780				35	0.94

Нач. отд.	Морозов	
Гл. констр.	Липницкий	
Гл. инж. пр.	Спиричев	
Проект.	Татаркина	
Провер.	Шатова	
Исполн.	Фоменко	

3.012-3.1.2 05.010500

Сетка арматурная С

Стадия	Лист	Листов
Р		1

ГОССТРОЙ СССР
ЛЕНИНГРАДСКИЙ ПРОМСТРОЙПРОЕКТ

17232-02 76

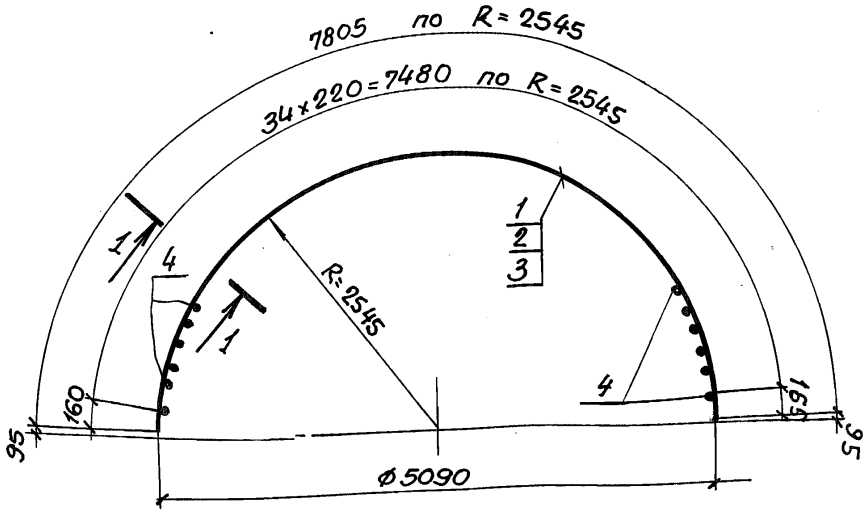

Рис. 1

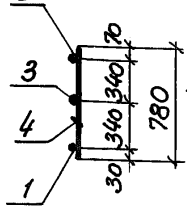

Рис. 2

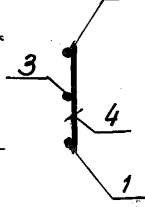

Обозначение	Марка	Рис.	Масса
3.012-3.1.2 05.01.05.00	С25	1	58.6
-01	С30	2	70.2
02	С35	2	91.1
03	С40	1	107.6

Взам. инв. №

Подпись и дата

Инв. № подл.

Нач. отд.	Морозов	
Гл. конс. отд.	Литницкий	
Гл. конс. пр.	Спиричев	
Проект.	Татаркина	
Провер.	Шатова	
Исполн.	Фоменко	

3.012-3.1.2 05.01.05.00 СБ

Сетка арматурная с

Сборочный чертеж

Стадия	Масса	Масштаб
Р	см. табл.	
Лист	Листов 1	

Госстрой СССР
Ленинградский
Промстройпроект

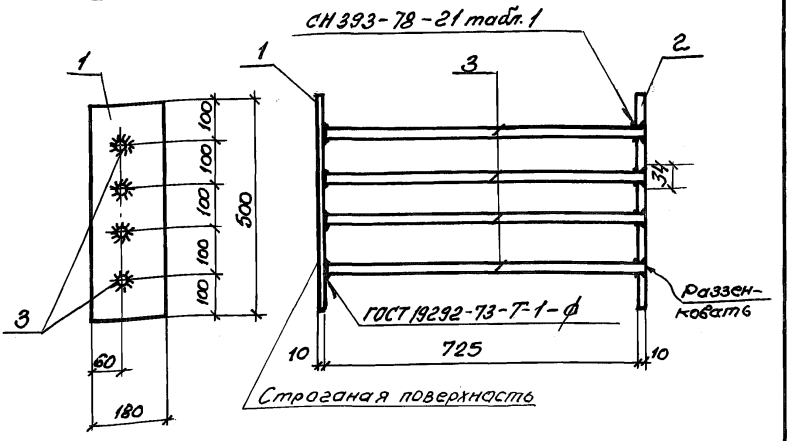

Формат	Зона	Поз.	Обозначение	Наименование	Кол.	Примеч.
				Документация		
11			3.012-3.1.2 00.000000 ПЗ	Пояснительная записка		
				Детали		Масса
Б.ч.		1	05.010601	Полоса $\frac{10\times180\ ГОСТ\ 103\text{-}76}{Ст3.\ КП\ ГОСТ\ 6422\text{-}76}$ ℓ=500	1	7,1
Б.ч.		2	05.010602	Полоса $\frac{10\times80\ ГОСТ\ 103\text{-}76*}{Ст3.\ КП\ ГОСТ\ 6422\text{-}76}$ ℓ=500	1	2 отв. ф16 7,1
Б.ч.		3	05.010603	ф14 А III ГОСТ 5.1459-72* ℓ=735	4	3,6

Взам. инв.№ | Подпись и дата | Инв.№ подл.

Нач. отд.	Морозов		
Гл. констр.	Липницкий		
Гл. конс. пр.	Спиридов		
Проект.	Татаркина		
Провер.	Шатова		
Исполн.	Фоменко		

3.012-3.1.2 05.010600

Изделие закладное МН8

Стадия	Масса	Масштаб
Р	17.8	
Лист	Листов 1	

ГОССТРОЙ СССР
ЛЕНИНГРАДСКИЙ ПРОМСТРОЙПРОЕКТ

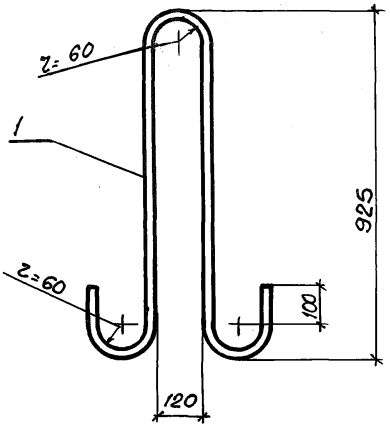

Формат	Зона	Поз.	Обозначение	Наименование	Кол.	Примеч.
				Документация		
11			3.012-3.1.2 00.000000ПЗ	Пояснительная записка		
				Детали		Масса
11		1	05.00 01 00	ф25АI ГОСТ 5781-75 е=2375	1	9.1

Взам.инв.№ | Подпись и дата | Инв.№ подл.

Нач.отд.	Морозов	
Гл.конс.отд.	Липницкий	
Гл.конс.пл.	Спиричев	
Проект.	Татаркина	
Провер.	Шатова	
Исполн.	Фоменко	

3.012 -3.1.2 05.00 01 00

Изделие закладное МН9

Стадия	Масса	Масштаб
Р	9.1	

Лист | Листов 1

ГОССТРОЙ СССР
ЛЕНИНГРАДСКИЙ
ПРОМСТРОЙПРОЕКТ

17232-02 79

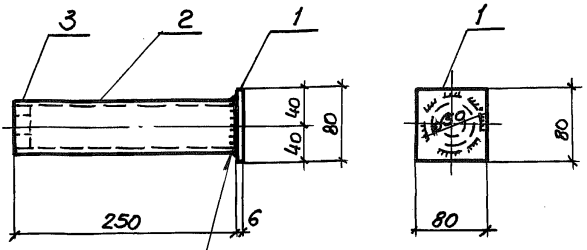

ГОСТ 5264-69-Т1-4

Формат	Зона	Поз.	Обозначение	Наименование	Кол.	Примеч.
				Документация		
11			3.012-3.1.2 ОО.ОООООПЗ	Пояснительная записка		
				Детали		Масса
БЧ		1	05.000201	Полоса $\frac{6\times80\ ГОСТ\ 103-76^{*}}{Ст3\ кп\ ГОСТ\ 6422-76}$ ℓ=80	1	0,3
БЧ		2	05.00 02 02	Труба 50х3,5 ГОСТ 3262-75 ℓ=250	1	1,2
БЧ		3	05.00 0203	Гайка М20 ГОСТ 5915-70	1	0,1

Нач. отд.	Морозов		
Гл. конс. отд.	Липницкий		
Гл. конс. пр.	Спиридов		
Проект.	Татаркина		
Провер.	Шатова		
Исполн.	Фоменко		

Инв. № подл. | Подпись и дата | Взам. инв. №

3.012-3.1.2 05.00 02 00

Изделие закладное МН10

Стадия	Масса	Масштаб
Р	1,6	
Лист	Листов 1	

ГОССТРОЙ СССР ЛЕНИНГРАДСКИЙ ПРОМСТРОЙПРОЕКТ

Инв.№ подл.	Подпись и дата	Взам.инв.№

Формат	Зона	Поз.	Обозначение	Наименование	Кол. на исполн. —	01	02	03							Примечание
				Документация											
11			3.012-3.1.2 06.000000СБ	Сборочный чертеж											
11			00.000000ВМС	Выборка стали											
11			00.000000 ПЗ	Пояснительная записка											
				Сборочные единицы.											
11		1	05.010000	Каркас пространствен. КП21	1										
11		1	05.010000-01	То же КП22		1									
11		1	05.010000-02	" КП23			1								
11		1	05.010000-03	" КП24				1							
11		2	05.000100	Изделие закладное МН9	3	3	3	3							
11		3	05.000200	То же МН10	8	8	8	8							
				Детали.											Масса
Б.Ч.		4	05.000001	ф10АI ГОСТ 5781-75 ℓ=600	58	58	58	58							0,37кг
				Материалы.											
				Бетон марки М500	3,47	3,47	3,47	3,47							м3

Нач. отд.	Морозов	
Гл. конс. отд.	Липницкий	
Гл. конс. пл.	Спиркнев	
Проект.	Татаркина	
Провер.	Шатова	
Констр.	Фоменко	

3.012-3.1.2 06.000000

Балка 152R30

Стадия	Лист	Листов
Р		1

Госстрой СССР
Ленинградский Промстройпроект

17232-02 81

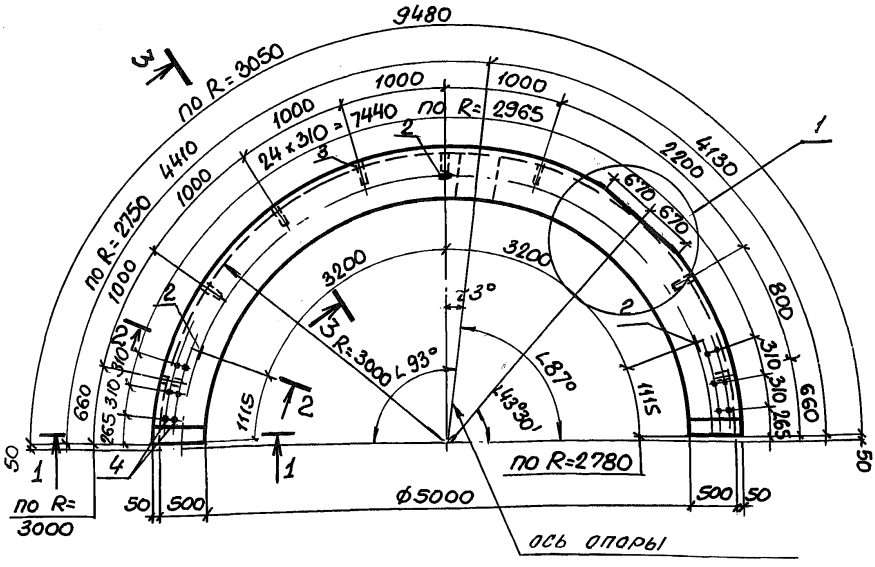

Обозначение	Марка	КП	Масса
3.012-3.1.2 06.00 0000	1Б2R30-1	КП21	8,7т
-01	1Б2R30-2	КП22	8.7т
-02	1Б2R30-3	КП23	8,7т
-03	1Б2R30-4	КП24	8.7т

Нач. отд.	Морозов	
Гл. конс. отд.	Липницкий	
Гл. конс. пр.	Спиричев	
Проект.	Татаркина	
Провер.	Шатова	
Исполн.	Фоменко	

3.012-3.1.2 06.000000 СБ

Балка
1Б2R30
Сборочный чертеж

Стадия	Масса	Масштаб
Р	см. тайл.	
Лист 1	Листов 3	

ГОССТРОЙ СССР
ЛЕНИНГРАДСКИЙ
ПРОМСТРОЙПРОЕКТ

Инв. № подл. | Подпись и дата | Взам. инв. №

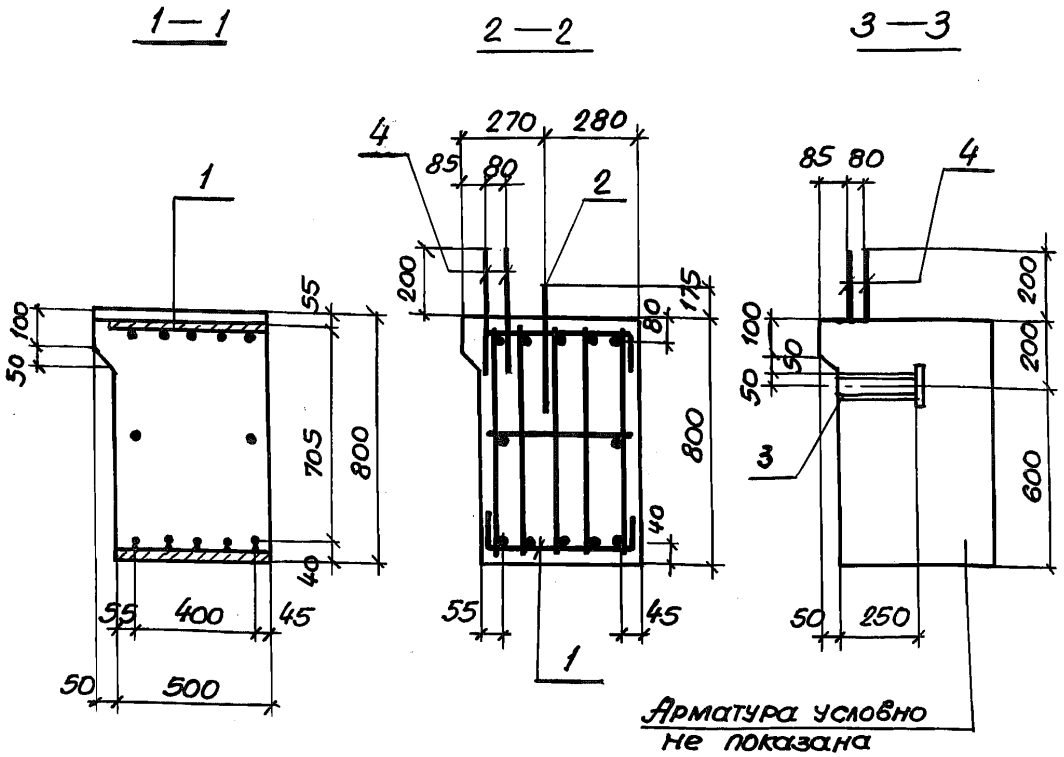

Марка элемента	Расчетная схема	Расчетные нагрузки		Расчетные усилия				
		q тс/м	Мкр тсм	Мпр тсм	Моп тсм	Q тс	Моп кр тсм	Мпр кр тсм
1Б 2R30-1	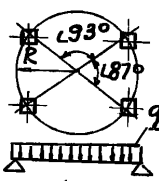 Для определения усилий от вертикальной нагрузки R = 2750	21.7	1,7	27.3	30.4	43.0	2.6	7.4
1Б 2R30-2		28.4	2.3	35,8	39.8	56,2	3.4	9,7
1Б2R30-3	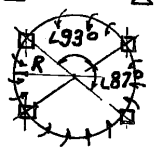 Для определения усилий от крутящего момента	35,2	2.8	44.4	49.3	69,7	4.2	12,1
1Б2R30-4		40.8	3.3	51.4	57.1	80.8	4.9	14.0

Инв.№ подл. | Подпись и дата | Взам.инв.№

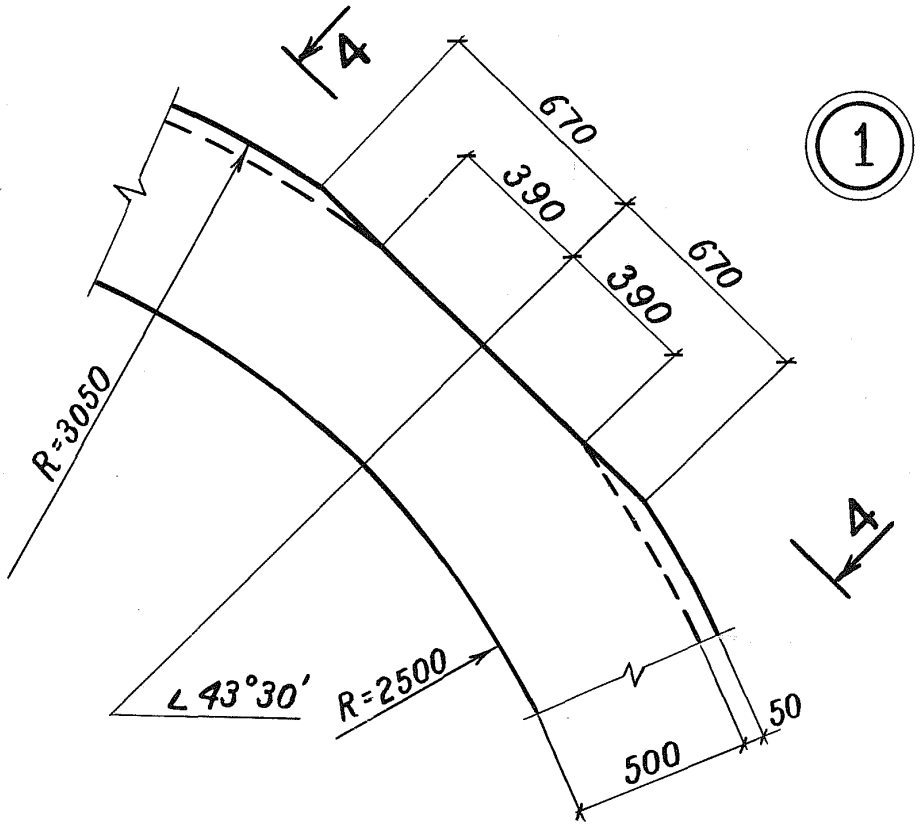

4 – 4

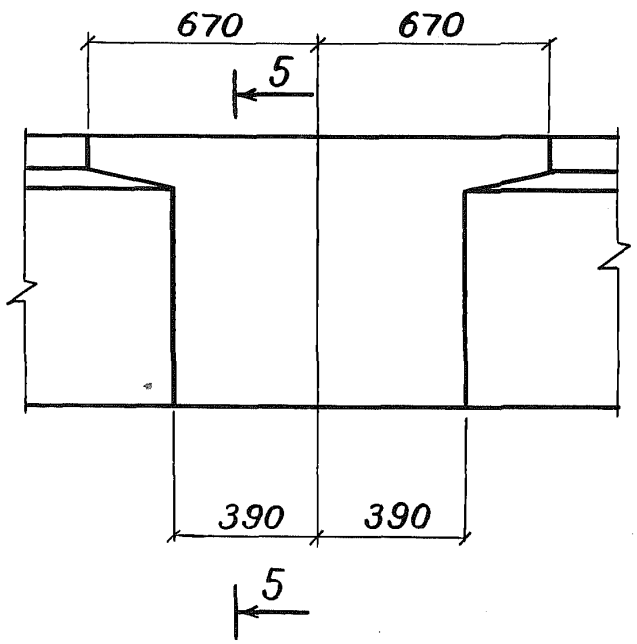

5 – 5

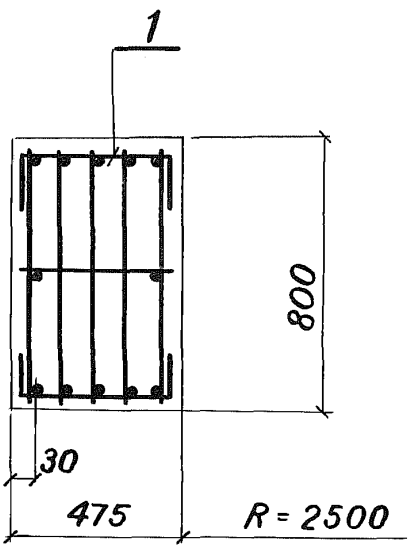

Инв.№подл. | Подпись и дата | Взам.инв.№

3.012 - 3.1.2	06.000000 СБ	Лист 3

Инв. № подл.	Подпись и дата	Взам. инв. №

Формат	Зона	Поз.	Обозначение	Наименование	Кол. на исполн. —	01	02	03	Примечание
				Документация					
11			3.012-3.1.2 07.000000 СБ	Сборочный чертеж					
11			00.00 00 00 ВМС	Выборка стали					
11			00.00 00 00 ПЗ	Пояснительная записка					
				Сборочные единицы.					
11		1	05.010000	Каркас пространств. КП21	1				
11		1	05.010000-01	Тоже КП22		1			
11		1	05.010000-02	" КП23			1		
11		1	05.010000-03	" КП24				1	
11		2	05.000100	Изделие закладное МН9	3	3	3	3	
11		3	05.000200	Тоже МН10	7	7	7	7	
				Детали					Масса
Б.У.		4	05.000001	ф10 АI ГОСТ 5781-75 ℓ=600	58	58	58	58	0,37кг
				Материал					
				Бетон марки М500	3,46	3,46	3,46	3,46	м³

Нач. отд.	Морозов	
Гл. конс. отд.	Липницкий	
Гл. конс. пр.	Спиричев	
Проект.	Татаркина	
Провер.	Шатова	
Исполн.	Фоменко	

3.012-3.1.2 07.000000

Балка
163 R30

Стадия	Лист	Листов
Р		1

Госстрой СССР
ЛЕНИНГРАДСКИЙ
ПРОМСТРОЙПРОЕКТ

17232-02 85

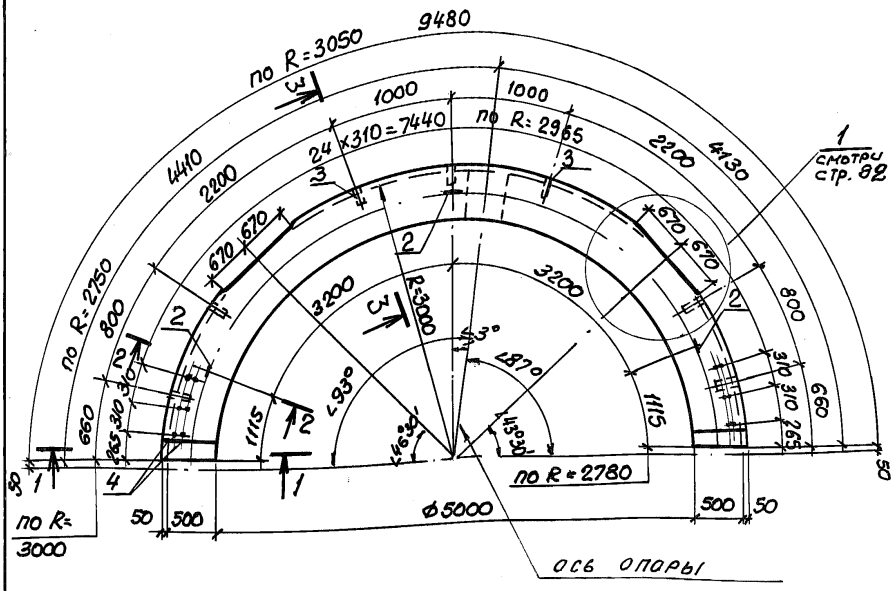

Обозначение	Марка	КП	Масса
3.012-3.1.2 07.00 0000	163R30-1	КП21	8,7т
-01	163R30-2	КП22	8,7т
-02	163R30-3	КП23	8,7т
-03	163R30-4	КП24	8,7т

Взам. инв. №

Подпись и дата

Инв. № подл.

Нач. отд.	Морозов		
Гл. конс. отд.	Липницкий		
Гл. конс. пр.	Спирачев		
Проект	Татаркина		
Пров.	Шатова		
Исполн.	Фоменко		

3.012-3.1.2 07.00 00 00 СБ

Балка
163R30
Сборочный чертеж

Стадия	Масса	Масштаб
Р	см. табл.	
Лист 1	Листов 2	

Госстрой СССР
ЛЕНИНГРАДСКИЙ
ПРОМСТРОЙПРОЕКТ

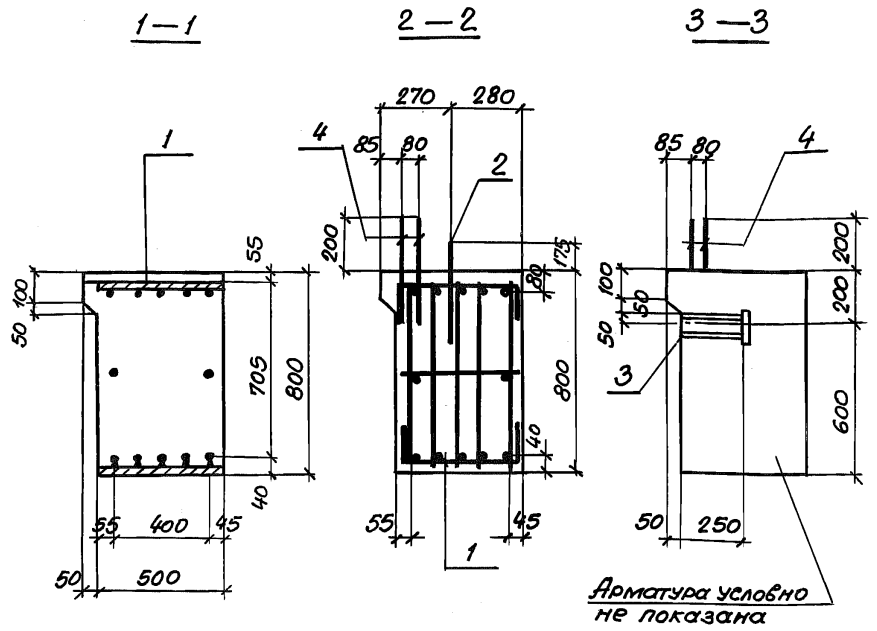

Марка элемента	Расчетная схема	Расчетные нагрузки		Расчетные усилия				
		q тс/м	$M_{кр}$ тсм	$M^{ч32}_{пр}$ тсм	$M^{ч32}_{оп}$ тсм	Q тс	$M^{зд}_{кр}$ тсм	$M^{пр}_{кр}$ тсм
1Б3R30-1	Для определения усилий от вертикальной нагрузки R= 2750	21.7	1,7	27.3	30.4	43.0	2.6	7.4
1Б3R30-2		28.4	2.3	35.8	39.8	56,2	3.4	9.7
1Б3R30-3	Для определения усилий от крутящего момента $M_{кр}$	35.2	2.8	44.4	49.3	69.7	4,2	12.1
1Б3R30-4		40.8	3.3	51.4	57.1	80.8	4.9	14.0

Инв.№ подл. | Подпись и дата | Взам.инв.№

Формат	Зона	Поз.	Обозначение	Наименование	Кол.	Примечание
				Документация		
11			3.012-3.1.2 08.000000 СБ	Сборочный чертеж		
11			00.000000 ВМС	Выборка стали		
11			00.000000 ПЗ	Пояснительная записка		
				Сборочные единицы		
11		1	08.000100	Сетка арматурная С41	2	
Б.Ч.		3	Серия 1.400-9	Петля УП1-7	2	
Б.Ч.		4	Серия 3.400-6/76	Изделие заклад. МЧ4-52	2	
Б.Ч.		5	то же	То же МЧ5-5	3	
				Детали		Масса
Б.Ч.		2	08.000001	ф8 AI ГОСТ 5781-75 е=230	62	0.09
Б.Ч.		6	08.000002	-5×230 ГОСТ 82-70* Ст3 сп ГОСТ 19282-73 е=300	1	2,7
Б.Ч.		7	08.000003	-5×230 ГОСТ 82-70* Ст3 сп ГОСТ 19282-73 е=230	2	1.8
				Материалы		
				Бетон марки 200	0,75	м³

Взам. инв. №

Подпись и дата

Инв. № подл.

Нач. отд.	Морозов	
Гл. кон. отд.	Липницкий	
Гл. конс. пр.	Спирчев	
Проект.	Шатова	
Пров.	Шатова	
Исполн.	Фоменко	

3.012-3.1.2 08.000000

Балка

Б 60.2,5.5,0

Стадия	Лист	Листов
Р		1

ГОССТРОЙ СССР
ЛЕНИНГРАДСКИЙ
ПРОМСТРОЙПРОЕКТ

17232-02 88

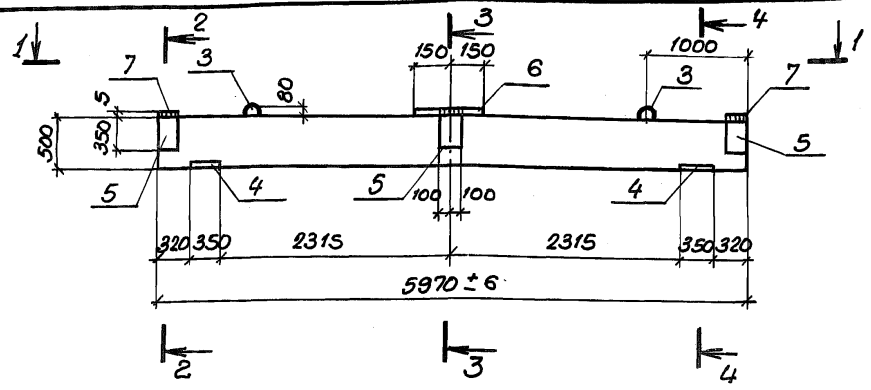

1 — 1

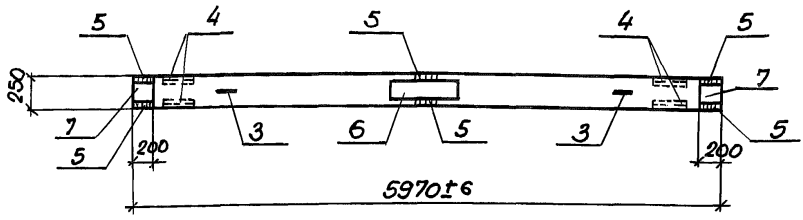

2 — 2, 3 — 3

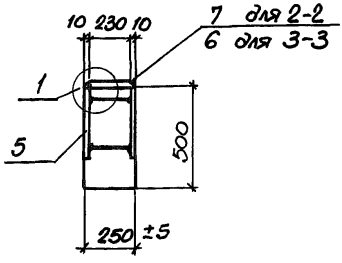

4 — 4

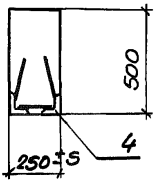

①

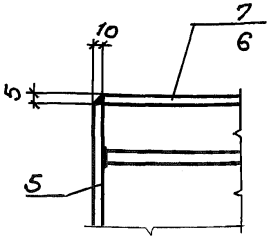

Нач.отд.	Морозов		
Гл.кон.отд.	Липницкий		
Гл.кон.пр.	Спиричев		
Проект.	Шатова		
Пров.	Шатова		
Исполн.	Фоменко		

Инв.№ подл. | Подпись и дата | Взам.инв.№

3.012-3.1.2 08.000000 СБ

Балка
Б 60. 2,5. 5,0
Сборочный чертеж

Стадия	Масса	Масштаб
Р	1.9т	1:50 1:25
Лист 1	Листов 2	

ГОССТРОЙ СССР
ЛЕНИНГРАДСКИЙ
ПРОМСТРОЙПРОЕКТ

17232-02 89

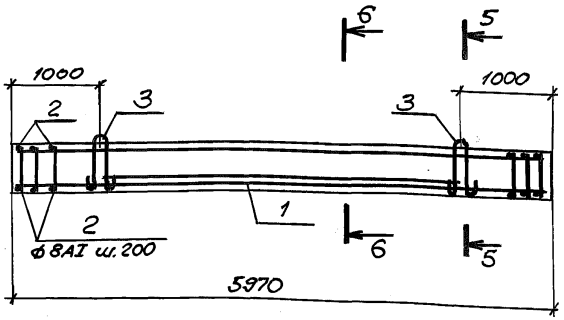

5 - 5

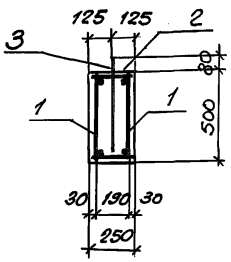

6 - 6

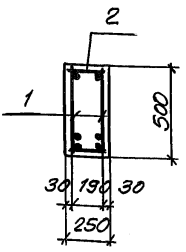

1. Арматурные сетки (С1) закладные изделия МИ4-52 и МИ5и поз. 2 перед установкой в опалубке объединить в пространственный каркас.
2. Стальные пластины поз. 6 и 7 приварить к МИ5-5 перед монтажом (см. узел 1)

Инв.№ подл. | Подпись и дата | Взам.инв.№

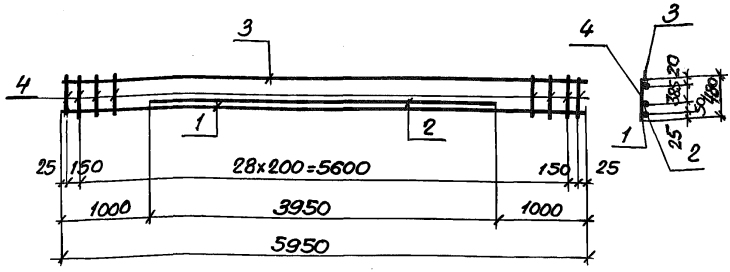

Формат	Зона	Поз.	Обозначение	Наименование	Кол	Примечание
				Документация		
11			3.012-3.1.2 00.00 0000 ПЗ	Пояснительная записка		
				Детали		Масса
Б.Ч		1	08.000101	ф16AIII ГОСТ 5.1459-72* ℓ=5950	1	9.4
Б.Ч		2	08.000102	ф16AIII ГОСТ 5.1459-72* ℓ=3950	1	6.2
Б.Ч		3	08.000103	ф12AIII ГОСТ 5.1459-72* ℓ=5950	1	5.3
Б.Ч		4	08.000104	ф8AI ГОСТ 5781-75 ℓ=480	1	0.9

Взам. инв.№ | Подпись и дата | Инв.№ подл.

Нач. отд.	Морозов	
Гл. констр.	Липницкий	
Гл. конс. пр.	Спиричев	
Проект.	Шатова	
Провер.	Шатова	
Исполн.	Фоменко	

3.012-3.1.2 08.000100

Сетка арматурная С41

Стадия	Масса	Масштаб
Р	26.8	1:50
Лист		Листов 1

ГОССТРОЙ СССР
ЛЕНИНГРАДСКИЙ
ПРОМСТРОЙПРОЕКТ

Формат	Зона	Поз.	Обозначение	Наименование	Кол.	Примеч.
				Документация		
11			3.012-3.1.2 09.00 0000 СБ	Сборочный чертеж		
11			00.00 0000 ВМС	Выборка стали		
11			00.00 0000 ПЗ	Пояснительная записка		
				Сборочные единицы		Масса
11		1	09.00 0100	Сетка арматурная С42	1	
11		2	09.00 0200	Тоже С43	1	
11		3	09.00 03 00	Изделие закладное МН11	4	
БЧ		4	Серия 3.400-6/76	Изделие закладное МЦ4-48	4	
				Материалы		
				Бетон марки 200	0.88	м³

Взам. инв.№ | Подпись и дата | Инв.№ подл.

Нач. отд.	Морозов		3.012-3.1.2 09.000000
Гл. конс. отд.	Литницкий		
Гл. конс. пр.	Спиричев		Плита П30.30
Проект.	Шатова		Стадия: Р; Лист: ; Листов: 1
Пров.	Шатова		ГОССТРОЙ СССР ЛЕНИНГРАДСКИЙ ПРОМСТРОЙПРОЕКТ
Исполн.	Фоменко		

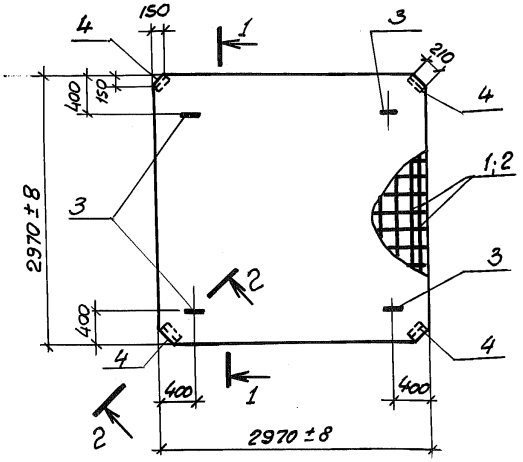

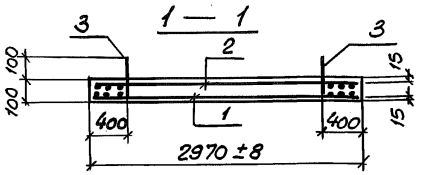

2 — 2

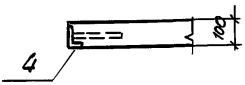

Расчетная схема	Расчетные нагрузки q тс/м		Расчетные усилия Мпр тсм	Q тс
q 3.0	1,5		0.47	2.1

Фиксацию сеток поз. 1 и 2 выполнить в соответствии с п. 2.87 „Руководства по конструир. бетонных и ж.б. конструкций" (Москва, стройиздат 1978 г.)

Нач.отд	Морозов		
Гл.кон.отд	Липницкий		
Гл.кон.пр.	Спиричев		
Проект.	Шатова		
Пров.	Шатова		
Исполн.	Фоменко		

3.012-3.1.2 09.00.0000 СБ

Плита П30.30

Сборочный чертеж

Стадия	Масса	Масштаб
Р	2,2т	1:50
Лист	Листов 1	

ГОССТРОЙ СССР ЛЕНИНГРАДСКИЙ ПРОМСТРОЙПРОЕКТ

Инв.№ подл. | Подпись и дата | Взам.инв.№

17232-02 93

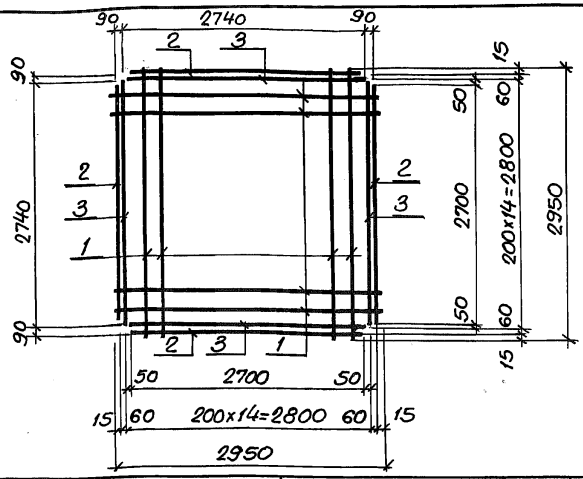

Формат	Зона	Поз.	Обозначение	Наименование	Кол.	Примечание
				Документация		
11			3.012-3.1.2 00.00 0000 ПЗ	Пояснительная записка		
				Детали		Масса
Б.Ч		1	09.00 0101	ф8 AIII ГОСТ 5781-75 ℓ=2950	26	1.17
Б.Ч		2	09.00 0102	ф8 AIII ГОСТ 5781-75 ℓ=2700	4	1.07
Б.Ч		3	09.00 0103	ф8 AIII ГОСТ 5781-75 ℓ=2740	4	1.07

Взам. инв.

Подпись и дата

Инв.№ подл.

Нач.отд.	Морозов	
Гл.конс.отд	Лернницкий	
Гл.конс.пр	Спиричев	
Проект.	Шатова	
Пров.	Шатова	
Исполн.	Фоменко	

3.012 -3.1.2 09.00 0100

Сетка арматурная С42

Стадия	Масса	Масштаб
Р	38,9	1:50
Лист	Листов 1	

ГОССТРОЙ СССР
ЛЕНИНГРАДСКИЙ
ПРОМСТРОЙПРОЕКТ

17232-02 94

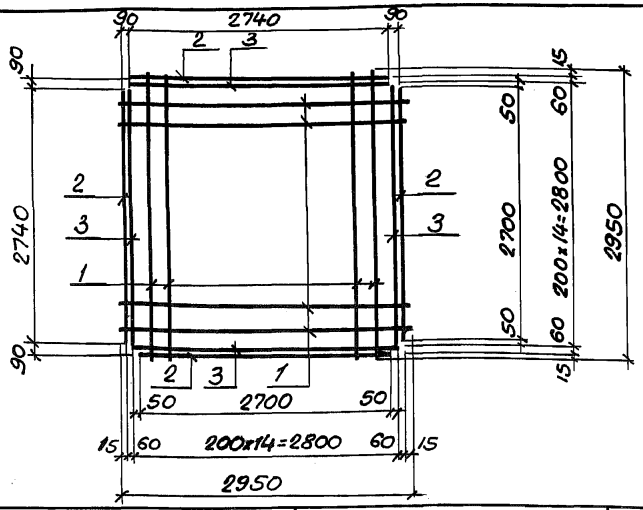

Формат	Зона	Поз.	Обозначение	Наименование	Кол.	Примечание
				Документация		
11			3.012-3.1.2 00 00 0000 ПЗ	Пояснительная записка		
				Детали		Масса
Б.Ч.		1	09.0002 01	ф6 AI ГОСТ 5781-75 ℓ=2950	26	0,65
Б.Ч.		2	09.0002 02	ф6 AI ГОСТ 5781-75 ℓ=2700	4	0.60
Б.Ч.		3	09.0002 03	ф6 AI ГОСТ 5781-75 ℓ=2740	4	0.60

Взам. инв. №

Подпись и дата

Инв. № подл.

Нач. отд.	Морозов	
Гл. констр.	Липницкий	
Гл. конс. пр.	Спиричев	
Проект.	Шатова	
Пров.	Шатова	
Исполн.	Фоменко	

3.012-3.1.2 09.0002 00

Сетка арматурная С43

Стадия	Масса	Масштаб
Р	21.8	1:50
Лист	Листов 1	

ГОССТРОЙ СССР
ЛЕНИНГРАДСКИЙ
ПРОМСТРОЙПРОЕКТ

17232-02 95

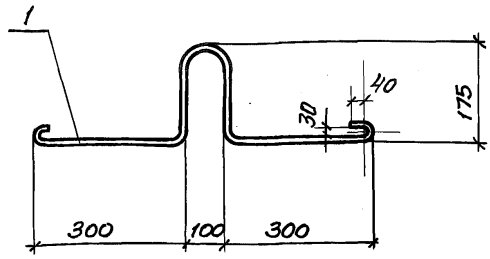

Формат	Зона	Поз.	Обозначение	Наименование	Кол.	Примечание
				Документация		
			3.012-3.1.2 00.00 00 00 ПЗ	Пояснительная записка		
				Детали		Масса
11		1	09.00 03 01	Ф12 АI ГОСТ 5781-75 ℓ=1230	1	1.1

Нач.отд.	Морозов		
Гл.конс.отд.	Липницкий		
Гл.конс.пр.	Спиричев		
Проект.	Шатова		
Пров.	Татаркина		
Исполн.	Фоменко		

3.012-3.1.2 09.00 03 00

Изделие закладное
МН11

Стадия	Масса	Масштаб
Р	1.1	1:10
Лист	Листов 1	

ГОССТРОЙ СССР
ЛЕНИНГРАДСКИЙ
ПРОМСТРОЙПРОЕКТ

Инв.№ подл. | Подпись и дата | Взам.инв.№

17232-0 2 96

Формат	Зона	Поз.	Обозначение	Наименование	Кол.	Примечание
				Документация		
11			3.012-3.1.2 10.000000 СБ	Сборочный чертеж		
11			00.000000 ВМС	Выборка стали		
			00.000000 ПЗ	Пояснительная записка		
				Сборочные единицы		
11		1	10.00 0100	Сетка арматурная С44	1	
11		2	10.0002 00	То же С45	1	
11		3	09.0003 00	Изделие закладное МН11	3	
Б.Ч.		4	Серия 3.400-6/76	Изделие закладное МЦ4-48	2	
				Материалы		
				Бетон марки 200	0.31	м3

Инв.№ подл. | Подпись и дата | Взам. инв.№

Нач.отд.	Морозов		
Гл.конс.отд.	Липницкий		
Гл.конс.пр.	Спиричев		
Проект.	Шатова		
Пров.	Шатова		
Исполн.	Фоменко		

3.012-3.1.2 10.00 0000

Плита
1П15.30

Стадия	Лист	Листов
Р		1

ГОССТРОЙ СССР
ЛЕНИНГРАДСКИЙ
ПРОМСТРОЙПРОЕКТ

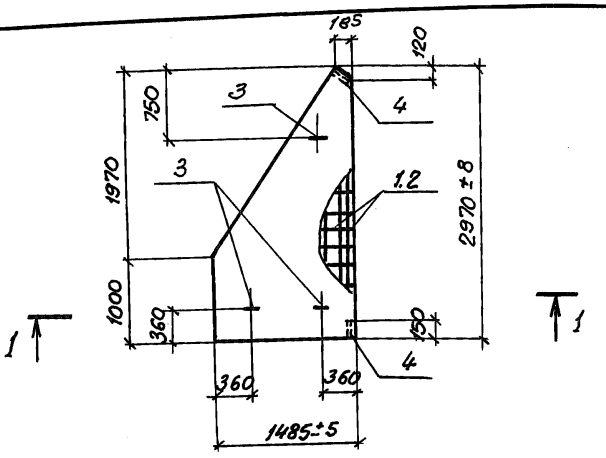

1 – 1

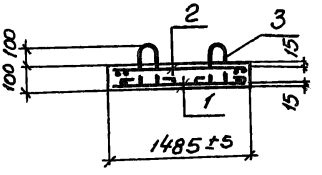

Расчетная схема	Расчетные нагрузки q тс/м		Расчетные усилия Мпр тсм	Q тс
q 1.5	1.5		0,41	1.1

Нач. отд.	Морозов		
Гл. конс. отд.	Липницкий		
Гл. конс. пр.	Спиричев		
Проект.	Шатова		
Пров.	Шатова		
Исполн.	Фоменко		

Взам. инв.№ | Подпись и дата | Инв.№ подл.

3.012-3.1.2 10.000000СБ

Плита 1П15.30
Сборочный чертеж

Стадия	Масса	Масштаб
Р	0,7т	1:50
Лист	Листов 1	

ГОССТРОЙ СССР
ЛЕНИНГРАДСКИЙ
ПРОМСТРОЙПРОЕКТ

17232-02 98

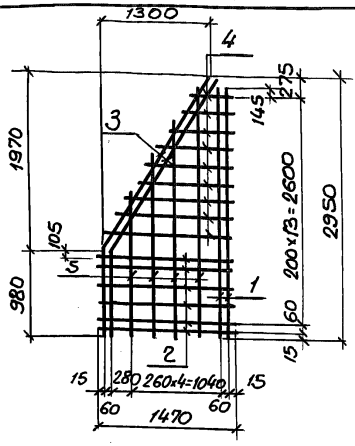

Формат	Зона	Поз.	Обозначение	Наименование	Кол.	Примечание
				Документация		
11			3.012-3.1.2 00.00 00 00 ПЗ	Пояснительная записка		
				Детали		Масса
Б.Ч.		1	10.000101	ФВАIII ГОСТ 5781-75 ℓ=2820	2	1.10
Б.Ч.		2	10.000102	ФВАIII ГОСТ 5781-75 ℓ=1470	6	0.58
Б.Ч.		3	10.000103	ФВАIII ГОСТ 5781-75 ℓ=3320	2	1.30
Б.Ч.		4	10.000104	ФВАIII ГОСТ 5781-75 ср. от 350 до 1410 ℓ=880	9	0.35
Б.Ч.		5	10.000105	ФВАIII ГОСТ 5781-75 ср. от 1500 до 2720 ℓ=2120	4	0.83

Взам. инв.№

Подпись и дата

Инв.№ подл.

Нач. отд.	Морозов	
Гл. констр.	Липницкий	
Гл. конс. пр.	Спиричев	
Проект.	Шатова	
Пров.	Шатова	
Исполн.	Фоменко	

3.012-3.1.2 10.00.01.00

Сетка арматурная С44

Стадия	Масса	Масштаб
Р	14.7	1:50
Лист	Листов 1	

ГОССТРОЙ СССР
ЛЕНИНГРАДСКИЙ
ПРОМСТРОЙПРОЕКТ

17232-02 99

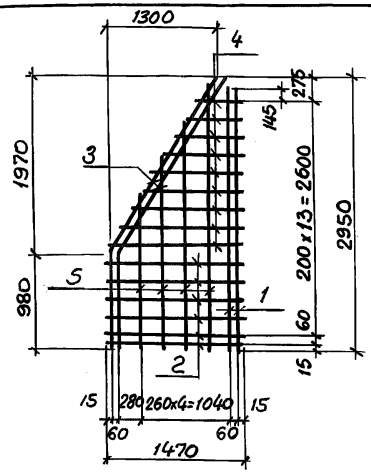

Формат	Зона	Поз.	Обозначение	Наименование	Кол.	Примечание
				Документация		
11			3.012-3.1.2 ОО.ОООООО ПЗ	Пояснительная записка		
				Детали		Масса
Б.Ч		1	10.00.02.01	ф6АI ГОСТ 5781-75 ℓ=2820	2	0.65
Б.Ч		2	10.00.02.02	ф6АI ГОСТ 5781-75 ℓ=1470	6	0.33
Б.Ч		3	10.00.02.03	ф6АI ГОСТ 5781-75 ℓ=3320	2	0.75
Б.Ч		4	10.00.02.04	ф6АI ГОСТ 5781-75 с.р. от 350 до 1410 ℓ=880	9	0.20
Б.Ч		5	10.00.02.05	ф6АI ГОСТ 5781-75 с.р. от 1500 до 2720 ℓ=2120	4	0.47

Взам. инв.№ | Подпись и дата | Инв.№ подл.

Нач.отд.	Морозов	
Гл.конс.отд	Липницкий	
Гл.конс.пр	Спирчев	
Проект.	Шатова	
Пров.	Шатова	
Исполн.	Фоменко	

3.012-3.1.2 10.00.02.00

Сетка арматурная С45

Стадия	Масса	Масштаб
Р	8.5	1:50
Лист	Листов 1	

ГОССТРОЙ СССР
ЛЕНИНГРАДСКИЙ
ПРОМСТРОЙПРОЕКТ

Формат	Зона	Поз.	Обозначение	Наименование	Кол.	Примеч.
				Документация		
11			3.012-3.1.2. 11.000000 СБ	Сборочный чертеж		
11			00.000000 ВМС	Выборка стали		
			00.000000 ПЗ	Пояснительная записка		
				Сборочные единицы		
11		1	10.000100	Сетка арматурная С44	1	
11		2	10.00 02 00	То же С45	1	
11		3	09.00 03 00	Изделие закладное МН11	3	
11		4	Серия 3.400-6/76	Изделие закладное МИУ-48	2	
				Материалы		
				Бетон марки 200	0,31	м³

Инв.№ подл. | Подпись и дата | Взам. инв.№

Нач.отд.	Морозов		3.012-3.1.2 11.000000
Гл.констр.	Липницкий		
Гл.констр.	Спирачев		Плита 2П15.30
Проект.	Шатова		Стадия: Р; Лист: —; Листов: 1
Провер.	Шатова		ГОССТРОЙ СССР ЛЕНИНГРАДСКИЙ ПРОМСТРОЙПРОЕКТ
Исполн.	Фоменко		

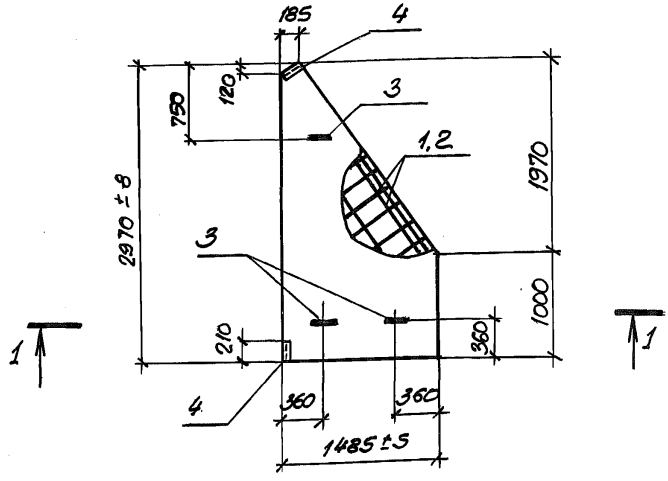

1—1

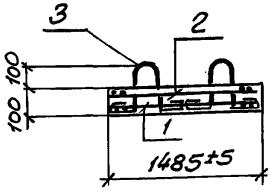

Расчетная схема	Расчетные нагрузки q тс/м.		Расчетные усилия Мпр тсм	Q тс
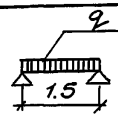	1.5		0,41	1.1

Нач. отд.	Морозов		
Гл. кон. отд.	Липницкий		
Гл. кон. пр.	Спирчев		
Проект.	Шатова		
Пров.	Шатова		
Испол.	Фоменко		

3.012-3.1.2 11.000000 СБ

Плита 2П15.30

Сборочный чертеж

Стадия	Масса	Масштаб
Р	0,7т	1:50
Лист	Листов 1	

Госстрой СССР
Ленинградский
Промстройпроект

Взам. инв. №

Подпись и дата

Инв. № подл.

Инв.№ подл.	Подпись и дата	Взам.инв.№

Выборка стали на один элемент, кг

Марка элемента	Арматурные изделия												Закладные изделия							Всего
	Арматурная сталь												Профильная сталь				Арм. ст. ГОСТ 5781-75* Класс А II			
	ГОСТ 5781-75 Класс А I				ГОСТ 5.1459-72* Класс А III								L 90×6	Труба 40×3,5	Итого		ф, мм.			
	ф, мм				ф, мм.															
	8	10	Итого		16	20	22	25	28	32		Итого				Итого	16	10	Итого	
1К55-1	15,7		15,7		49,1							49,1	64,8	6,5	3,2	9,7	5,4	0,4	15,5	80,3
1К55-2	15,7		15,7		14,8	53,8						68,6	84,3	6,5	3,2	9,7	5,4	0,4	15,5	99,8
1К55-3	5,4	16,0	21,4		14,8				105,2			120,0	141,4	6,5	3,2	9,7	5,4	0,4	15,5	156,9
1К55-4	5,4	16,0	21,4		14,8					137,6		152,4	173,8	6,5	3,2	9,7	5,4	0,4	15,5	189,3
2К55-1	29,0		29,0		82,8							82,8	111,8	6,5	3,8	10,3	6,6	0,6	17,5	129,3
2К55-2	29,0		29,0		14,0	107,5						121,5	150,5	6,5	3,8	10,3	6,6	0,6	17,5	168,0
2К55-3	29,0		29,0		14,0			168,0				182,0	211,0	6,5	3,8	10,3	6,6	0,6	17,5	228,5
2К55-4	9,8	30,1	39,9		14,0				210,4			224,4	264,3	6,5	3,8	10,3	6,6	0,6	17,5	281,8
2К55-5	9,8	30,1	39,9		14,0					276,2		289,2	329,1	6,5	3,8	10,3	6,6	0,6	17,5	346,6

Нач.отд	Морозов	
Гл.конст.	Липницкий	
Гл.кон.пр.	Спиричев	
Проект.	Шатова	
Пров.	Шатова	
Исполн.	Фоменко	

3.012-3.1.2 00.000000 ВМС

Выборка стали

Стадия	Лист	Листов
Р	1	4

ГОССТРОЙ СССР ЛЕНИНГРАДСКИЙ ПРОМСТРОЙПРОЕКТ

1122-02 103

Инв.№ подл.	Подпись и дата	Взам. инв.№

Выборка стали на один элемент, кг

Марка элемента	Арматурные изделия												Закладные изделия						Всего
	Арматурная сталь											Итого	Профильная сталь			Арм. сталь ГОСТ 5781-75 Класс А II		Итого	
	ГОСТ 5781-75 Класс А I			ГОСТ 5.1459-72* Класс А III															
	ф, мм		Итого	ф, мм							Итого		L 90×8	Труба 40×3,5	Итого	ф, мм			
	8	10		16	20	22	25	28	32							16	10		
2К67-1	33,8		33,8	98,0							98,0	131,8	6,5	3,8	10,3	6,6	0,6	17,5	149,3
2К67-2	33,8		33,8	14,0			204,8				218,8	252,6	6,5	3,8	10,3	6,6	0,6	17,5	270,1
2К67-3	9,8	37,2	47,0	14,0				256,8			270,8	317,8	6,5	3,8	10,3	6,6	0,6	17,5	335,3
2К67-4	9,8	37,2	47,0	14,0					335,6		349,6	396,6	6,5	3,8	10,3	6,6	0,6	17,5	414,1
3К67-1	39,1		39,1	19,5			204,8				224,3	263,4	6,5	4,6	11,1	7,2	0,7	19,0	282,4
3К67-2	10,3	45,0	55,3	19,5				256,8			276,3	331,6	6,5	4,6	11,1	7,2	0,7	19,0	350,6
3К67-3	10,3	45,0	55,3	19,5					336,0		355,5	410,8	6,5	4,6	11,1	7,2	0,7	19,0	429,8
3К55-1	34,3		34,3	19,5	108,0						127,5	161,8	6,5	4,6	11,1	7,2	0,7	19,0	180,8

17232-02 104

Инв. № подл.	Подпись и дата	Взам. инв. №

Выборка стали на один элемент, кг.

Марка эл-та	Арматурные изделия															Закладные изделия						Всего
	Арматурн. сталь ГОСТ 5781-75			Арматурная сталь ГОСТ 5.1459-72*										Профильная сталь		Итого	Профильная сталь			Арматурн. сталь ГОСТ 5781-75		Итого	
	Класс AI			Класс AIII																Класс AI			
	ф мм		Итого	ф мм									Итого	δ=10			тр. газ. ф50	-6x80		ф мм			
	8	10		10	12	14	16	18	20	22	25	28								25			
1Б1R30-1	3,2	21.5	24,7	114,7	14,9	7,2	—	84.3	110,8	—	—	—	331.9	44.1		400,7	10,8	3,6		27,3		41,7	442,4
1Б1R30-2	3,2	21.5	24,7	114,7	14,9	7,2	4,3	—	62,4	176,0	—	—	379.5	44,1		448,3	10,8	3,6		27,3		41,7	490,0
1Б1R30-3	3,2	21.5	24,7	—	180,0	7,2	4,3	—	—	75,5	226,8	—	493,8	44,1		562,6	10,8	3,6		27,3		41,7	604.3
1Б1R30-4	3,2	21.5	24,7	—	14,9	232,4	4,3	—	—	—	259,2	81,4	592,2	44,1		661,0	10,8	3,6		27,3		41,7	702,7
1Б2R30-1	3,2	21.5	24,7	114,7	14,9	7,2	—	84.3	110,8	—	—	—	331,9	44,1		400,7	9,6	3,2		27,3		40,1	440.8
1Б2R30-2	3,2	21.5	24,7	114,7	14,9	7,2	4,3	—	62,4	176,0	—	—	379.5	44,1		448,3	9,6	3,2		27,3		40,1	488,4
1Б2R30-3	3,2	21.5	24,7	—	180,0	7,2	4,3	—	—	75,5	226,8	—	493,8	44,1		562,6	9,6	3,2		27,3		40,1	602,7
1Б2R30-4	3,2	21.5	24,7	—	14,9	232,4	4,3	—	—	—	259,2	81,4	592,2	44,1		661,0	9,6	3,2		27,3		40,1	701.1
1Б3R30-1	3,2	21.5	24,7	114,7	14,9	7,2	—	84.3	110,8	—	—	—	331,9	44,1		400,7	8,4	2,8		27,3		38,5	439,2
1Б3R30-2	3,2	21.5	24,7	114,7	14,9	7,2	4,3	—	62,4	176,0	—	—	379,5	44,1		448,3	8,4	2,8		27,3		38,5	486,8
1Б3R30-3	3,2	21.5	24,7	—	180,0	7,2	4,3	—	—	75,5	226,8	—	493,8	44,1		562,6	8,4	2,8		27,3		38,5	601,1
1Б3R30-4	3,2	21.5	24,7	—	14,9	232,4	4,3	—	—	—	259,2	81,4	592,2	44,1		661,0	8,4	2,8		27,3		38,5	699,5

3.012-3.1.2 00.000000 ВМС

Лист 3

103

17232-02 105

Инв. № подл.	Подпись и дата	Взам. инв. №

Выборка стали на один элемент, кг

Марка эл-та	Арматурные изделия													Закладные изделия								Всего
	Арматурная сталь ГОСТ 5781-75								Арматурная сталь ГОСТ 5.1459-72*				Итого	Профильная сталь				Арматурная сталь ГОСТ 5781-75				Итого	
	Класс AI, ф, мм					Класс AIII, ф, мм		Итого	Класс AIII, ф, мм			Итого		L 63×5	δ=5	δ=10	L 100×63 ×6	Класс AIII, ф, мм		Класс AII, ф, мм			
	6	8	12	14	Итого	8			12	16								8		10	16			
560.2.5.50		17.4		2.8	20.2	–		20.2		10.6	31.2	41.8	62.0		6.9	33.0	9.6			3.3	4.5		57.3	119.3
1130.30	21.8		4.4		26.2	38.9		65.1						2.8				0.8					3.6	68.7
115.30	8.5		3.3		11.8	14.7		26.5						1.4				0.4					1.8	28.3
215.30	8.5		3.3		11.8	14.7		26.5						1.4				0.4					1.8	28.3

gost.e-ecolog.ru