ИСПОЛНИТЕЛЬНЫЙ КОМИТЕТ ЛЕНИНГРАДСКОГО ГОРОДСКОГО СОВЕТА НАРОДНЫХ ДЕПУТАТОВ

ГЛАВНОЕ АРХИТЕКТУРНО-ПЛАНИРОВОЧНОЕ УПРАВЛЕНИЕ

ТИПОВЫЕ КОНСТРУКЦИИ И ДЕТАЛИ ЗДАНИЙ И СООРУЖЕНИЙ ДЛЯ СТРОИТЕЛЬСТВА В ЛЕНИНГРАДЕ

СЕРИЯ 1.258 КЛ-2

МАРШ-ПЛОЩАДКИ ЛЕСТНИЧНЫЕ ЖЕЛЕЗОБЕТОННЫЕ ДЛЯ ОБЩЕСТВЕННЫХ ЗДАНИЙ СО СВЯЗЕВЫМ КАРКАСОМ С ВЫСОТОЙ ЭТАЖА 3,3; 3,6; 4,2 и 4,8 м

ВЫПУСК 1-1

МАРШ-ПЛОЩАДКИ ОДНОКОСОУРНЫЕ

Введены в действие указанием N 36-э
от 06.05.87 г

1987

gost.e-ecolog.ru

ИСПОЛНИТЕЛЬНЫЙ КОМИТЕТ ЛЕНИНГРАДСКОГО ГОРОДСКОГО СОВЕТА НАРОДНЫХ ДЕПУТАТОВ

ГЛАВНОЕ АРХИТЕКТУРНО-ПЛАНИРОВОЧНОЕ УПРАВЛЕНИЕ

ТИПОВЫЕ КОНСТРУКЦИИ И ДЕТАЛИ ЗДАНИЙ И СООРУЖЕНИЙ ДЛЯ СТРОИТЕЛЬСТВА В ЛЕНИНГРАДЕ

СЕРИЯ 1.258 КЛ-2

МАРШ-ПЛОЩАДКИ ЛЕСТНИЧНЫЕ ЖЕЛЕЗОБЕТОННЫЕ ДЛЯ ОБЩЕСТВЕННЫХ ЗДАНИЙ СО СВЯЗЕВЫМ КАРКАСОМ С ВЫСОТОЙ ЭТАЖА 3,3; 3,6; 4,2 и 4,8 м

ВЫПУСК 1-1

МАРШ-ПЛОЩАДКИ ОДНОКОСОУРНЫЕ

1987

Номер изм.	Основание изменений	Краткое содержание изменений	Номера листов			Подписи	
			корректировка	дополнение	аннулирование	ГИП, ГАП	Гл.спец

Номер выпуска	Наименование выпуска	Документ утверждения	Документ изменения
Выпуск 1-1	Марш-площадки однокосоурные	Указание N 36-у от 08.05.87	
Выпуск 2-1	Арматурные изделия	Указание N 36-у от 08.05.87	

Номер выпуска	Наименование выпуска	Документ утверждения	Документ изменения

Инв.№ подл. | Подпись и дата | Взам.инв.№

Нач.отд.	Печерский		04.87
Гл.конс.	Бунич		
Гл.спец.	Новаева		
Рук.гр.	Бабина		
Провер.	Бабина		
Рассчит.	—		
Исполн.	Боробицкая		
Н.контр.	Бунич		

1.258 КЛ-2 1-1 СС

Состав серии

Стадия	Лист	Листов
Р	1	1

ЛЕННИИПРОЕКТ ОКУ

Т-1046

КЛ

Формат А3

Обозначение	Наименование	№ стр	Примечание
	Обложка		
	Титульный лист	I	
1.258КЛ-2 I-I ИК	Информационная карта	2	
СС	Состав серии	3	
С	Содержание	4,5	
ПЗ	Пояснительная записка	6-10	
ДИ	Данные для испытаний	II-13	
Н	Номенклатура изделий	I4	
0I	Марш-площадки ЛМР58.I2.I2-5Т,		
	ЛМР58.I2.I2-5Т-I	I5	
0ICБ	Марш-площадки ЛМР58.I2.I2-5Т,		
	ЛМР58.I2.I2-5Т-I.Сборочный чертеж	I6,I7	
02	Марш-площадки ЛМР58.I2.I4-5Т,		
	ЛМР58.I2.I4-5Т-I	I8	
02СБ	Марш-площадки ЛМР58.I2.I4-5Т,		
	ЛМР58.I2.I4-5Т-I.Сборочный		
	чертеж	I9,20	
03	Марш-площадки ЛМР58.I2.I7-5Т,		
	ЛМР58.I2.I7-5Т-I	2I	
03СБ	Марш-площадки ЛМР58,I2,I7-5Т,		
	ЛМР58.I2.I7-5Т-I.Сборочный		
	чертеж	22,23	
04	Марш-площадки ЛМР58.I2.I8-5Т,		
	ЛМР58.I2.I8-5Т-I	24	
04СБ	Марш-площадки ЛМР58.I2,I8-5Т,		
	ЛМР58.I2.I8-5Т-I.Сборочный		
	чертеж.	25,26	
05	Марш-площадки ЛМР58.I4.I2-5Т,		
	ЛМР58.I4.I2-5Т-I	27	
05СБ	Марш-площадки ЛМР58.I4.I2-5Т,		
	ЛМР58.I4.I2-5Т-I. Сборочный		
	чертеж	28,29	
06	Марш-площадки ЛМР58.I4.I4-5Т		
	ЛМР58.I4.I4-5Т-I	30	
06СБ	Марш-площадки ЛМР58.I4.I4-5Т,		
	ЛМР58.I4.I4-5Т-I, Сборочный		
	чертеж	3I,32	
07	Марш-площадки ЛМР58.I4.I7-5Т,		
	ЛМР58.I4.I7-5Т-I	33	
07СБ	Марш-площадки ЛМР58.I4.I7-5Т,		
	ЛМР58.I4.I7-5Т-I. Сборочный		
	чертеж	34,35	
08	Марш-площадки ЛМР70.I2.I8-5Т,		
	ЛМР70.I2.I8-5Т-I	36	
08СБ	Марш-площадки ЛМР70.I2.I8-5Т,		
	ЛМР70.I2.I8-5Т-I. Сборочный		
	чертеж	37,38	
09	Марш-площадки ЛМР70.I4.I7-5Т,		
	ЛМР70.I4.I7-5Т-I	39	
09СБ	Марш-площадки ЛМР70.I4.I7-5Т,		
	ЛМР70.I4.I7-5Т-I.Сборочный чер-	40,41	
	тёж.		

НАЧ. ОТД	ПЧЕЛИНСКИЙ		04.67
ГА. КОНС	БУНИЧ		
ГА. СЛЕД	ИОВЛЕВА		
РУК. ГР.	БАБИНА		
ПРОВЕР.	БАБИНА		
РАЗРАБ.	БАБИНА		
ИСПОЛНИТ.	СЕДОВА		
Н. КОНТР	БУНИЧ		

1.258 КЛ-2 1-1 С

СОДЕРЖАНИЕ

Стадия	Лист	Листов
Р	1	2

ЛЕНИНГРАДОБЛ... ОКУ

Обозначение	Наименование	№ стр.	Примечание
1.258КЛ-2 1-1 I0	Сечения I-I÷6-6	42,43	
II	Детали I÷I2	44–51	
ВВС	Ведомость расхода стали на		
	элемент, кг	52	

Обозначение	Наименование	№ стр.	Примечание

I. ОБЩИЕ ПОЛОЖЕНИЯ

I.I. Настоящая серия содержит общие материалы и рабочие чертежи лестничных марш-площадок однокосоурных для общественных зданий со связевым каркасом с высотами этажей 3,3; 3,6; 4,2 и 4,8 м.

I.2. Выпуск I-I содержит номенклатуру изделий, пояснительную записку, схемы испытаний, рабочие чертежи опалубки и армирования, детали.

I.3. Рабочие чертежи разработаны в соответствии с требованиями ГОСТ I3015.0-83, ГОСТ 9818-85 и СНиП 2.03.01-84 с учетом опыта изготовления лестничных марш-площадок предприятиями Главленстроймате-риалов.

I.4. Арматурные изделия и указания по сборке пространственных каркасов см. в выпуске 2-I.

I.5. Закладные детали, примененные в марш-площадках, разработаны в серии I.03I КЛ-2 выпуск 1, монтажные петли – в серии 1.03I КЛ-1 выпуск 6-12.

I.6. Детали установки лестничных марш-площадок даны в серии 2.250 КЛ-2 выпуск I, редакции I986 г.

2. КОНСТРУКТИВНАЯ ХАРАКТЕРИСТИКА

2.I. Марш-площадки разработаны длиной 5760 мм и 6960 мм с высотой подъемов I.4; I,65; I,8: Все марши имеют ширину I.2 и I.35м.

2.2. Марш-площадки однокосоурные с двумя поперечными ребрами для опирания на полки ригелей или диафрагы жесткости.

2.3. По области применения марш-площадки подразделяются на рядовые (для промежуточных этажей) и верхние (для верхнего и первого этажей).

2.4. Предел огнестойкости конструкции I час.

2.5. Изделия изготавливаются из тяжелого бетона класса В 25 (марка 300) Марка бетона по морозостойкости F-50.

2.6. Ступени марш-площадок изготавливаются с чистой бетонной поверхностью, а площадки имеют углубление 20 мм для образования фактурного слоя.

2.7. Марш площадки армируются пространственными каркасами и отдельными сетками.

2,8. Марш-площадки имеют 2 монтажные петли для выемки их из формы и транспортировки и 4 отверстия для кантовки и монтажа.

2.9 Толщина защитного слоя бетона до рабочей арматуры принята 25мм

3. РАСЧЕТ

3.I. Марш-площадки рассчитаны в соответствии с ГОСТ 9818-85, СНиП 2.03.01-83 и СНиП2.09.03-85на следующие нагрузки:

– марши рядовые на собственный вес с коэффициентом перегрузки I.I, полезную временную нормативную нагрузку 400 кг/кв.м с коэффициентом перегрузки I,2 и вес ограждения;

– марши верхних этажей кроме перечисленных нагрузок рассчитаны на вертикальную силу от площадки верхних этажей.

– армирование марш-площадок рассчитано с учетом кручения, возникающего от возможного загружения половины ширины марша.

3.2. Расчетные схемы приведены в пояснительной записке стр. 9,10.

4. ПРИНЦИПЫ МАРКИРОВКИ

4.I. Маркировка изделий принята в соответствии с ГОСТ 23009-78 и состоит из буквенных и цифровых индексов, означающих следующие характеристики:

Буквенные индексы:

ЛМР – лестничные марш-площадки ребристые, Т – тяжелый бетон.

Цифровые индексы после буквенных означают длину, ширину и высоту подъема марша в дм (округленно).

Цифровые индексы после "-" означают временную нагрузку на марш в сотнях кг.

Цифровые индексы после "Т" – марш-площадки для верхнего и первого этажей.

Пример маркировки:

ЛМР 58.I2.I8 – 5Т – I

I – марш верхнего этажа

Т – тяжелый бетон

5 – полезная нагрузка 480 кг/кв?

58 – длина 5760, ширина I200, высота подъема I800

ЛМР – Лестничная марш-площадка ребристая

5. ТЕХНИЧЕСКИЕ ТРЕБОВАНИЯ

5.I. Изготовление изделий предусматривается в условиях специализированных заводов, в парных формах кассетного типа. Положение изделий в формах повернуто на 90° к рабочему.

5.2. Формовочное оборудование и технология изготовления должны обеспечивать проектное положение арматурных изделий, закладных деталей и монтажных петель.

5.3. К серийному производству изделий разрешается приступать после проведения испытаний в соответствии с ГОСТ 8829-85 и данных приемочных испытаний настоящего проекта.

Нач. отд.	ПЕЧЕРСКАЯ		08.87
Гл. конст.	БУНИЧ		
Гл. спец.	НОВАЕВА		
Рук. гр.	БАЕВА		
Провер.	БУНИЧ		
Разработ.	НОВАЕВА		
Исполн.	СЕДОВА		
Н.контр.	БУНИЧ		

1.258 КЛ-2 1-1 ПЗ

ПОЯСНИТЕЛЬНАЯ ЗАПИСКА

Стадия	Лист	Листов
Р	1	5

ЛЕНИНИИПРОЕКТ

Формат А2

585

5.4 Марш площадки следует изготавливать в соответствии с требованиями ГОСТ 9818-85, ГОСТ 13015.0-83 и настоящих рабочих чертежей.

5.5 Марш-площадки изготавливаются из тяжелого бетона класса В25. Марка бетона по морозостойкости F50. Водонепроницаемость не нормируется.
Истираемость бетона не должна превышать 0,7г/см^2.

5.6 Тяжелый бетон должен соответствовать требованиям ГОСТ ГОСТ 26633-85.

5.7 Отклонения действительных размеров марш-площадок в соответствии с ГОСТ 9818-85 не должны превышать:
- линейных размеров: длина ± 6мм; ширина ± 5 мм, толщина ± 3мм, размеры ребер, полок, выступов ± 5мм, положение выступов, вырезок и отверстий 5мм;
- положение закладных изделий: в плоскости поверхности 5мм; из плоскости поверхности 3мм;
- прямолинейности: отступ марша, площадки на участке 1000мм 2мм; на всей длине 4мм.

5.8 Категория всех поверхностей марш-площадок в соответствии с ГОСТ 9818-85 принимается:
- А0 - для лицевой верхней поверхности;
- А1 или А2 лицевой нижней поверхности.
Требования к качеству поверхностей и внешнему виду изделий по ГОСТ 13015.0-83 и ГОСТ 9818-85.

5.9 Нормируемая отпускная прочность бетона в соответствии с ГОСТ 13015.0-83 должна быть не менее 70% проектной для теплого периода года и 85% - для холодного периода года.

5.10 Приемку изделий следует производить в соответствии с требованиями ГОСТ 9818-85 и ГОСТ 13015.1-81.

5.11 Контроль за качеством бетона следует производить в соответствии с ГОСТ 13015.3-81 и ГОСТ 18105-86; прочность бетона следует определять по ГОСТ 10180-86, морозостойкость по ГОСТ 10060-87, истираемость по ГОСТ 13087-81.

5.12 Поставку продукции на производство выполнять в соответствии с ГОСТ 15.901-85.

6. ХРАНЕНИЕ, ТРАНСПОРТИРОВКА, МАРКИРОВКА.

6.1 Подъем марш-площадок из формы производится за две петли при помощи самобалансирующейся траверсы. Подъем изделий при установке в рабочее положение осуществляется при помощи инвентарных захватов, крепящихся в предусмотренные отверстия.

6.2 Монтажные петли срезаются после установки марш-площадок в рабочее положение. Транспортировка и складирование марш-площадок осуществляется в положении "на боку". Подкладки и прокладки между рядами марша должны быть не менее 30см и устанавливаться в местах расположения строповочных отверстий. Транспортировать и хранить марш-площадки следует в соответствии с требованиями ГОСТ 13015.4-84 и ГОСТ 9818-85.

6.3 Маркировка марш-площадок - по ГОСТ 13015.2-81. При выемке из формы на боковых гранях изделий, обращенных к стене лестничной клетки, наносят масляной краской марки изделий. Категорически запрещается отпуск изделий без отчетливо видимых марок.

6.4 Правила приемки готовых изделий, составление документа о качестве и правила маркировки должны соответствовать требованиям ГОСТ 13015.1-81; ГОСТ 13015.2-81; ГОСТ 13015.3-81 и ГОСТ 15.901-85.

ПЕРЕЧЕНЬ

НОРМАТИВНО-ТЕХНИЧЕСКОЙ ЛИТЕРАТУРЫ, СВЯЗАТЕЛЬНОЙ ДЛЯ РУКОВОДСТВА ПРИ ИЗГОТОВЛЕНИИ И ПРИЕМКЕ ИЗДЕЛИЙ.

ГОСТ 9818-85	Марши и площадки лестниц железобетонные. Технические условия.
ГОСТ 13015-75**	Изделия железобетонные сборные.
ГОСТ 13015.0-83*	Конструкции и изделия железобетонные и бетонные сборные. Общие технические требования.
ГОСТ 13015.1-81*	Конструкции и изделия железобетонные и бетонные сборные. Правила приемки.
ГОСТ 13015.2-81	Конструкции и изделия железобетонные и бетонные. Правила маркировки.

Изм.	Кол.уч.	Лист	№ докум.	Дата	Подп.	Фамил.

1.258 КЛ-2 1-1 ПЗ

Инв.№ подл. | Подпись и дата | Взам.инв.№

Формат А2

ГОСТ 13015.3-81	Конструкции и изделия железобетонные и бетонные сборные. Документы о качестве.
ГОСТ 13015.4-84	Конструкции и изделия железобетонные и бетонные сборные. Правила транспортирования и хранения.
ГОСТ 21779-81	Система обеспечения точности геометрических параметров в строительстве. Технологические допуски.
ГОСТ 15.001-73	Система разработки и постановки продукции на производство. Разработка и постановка продукции на производство. Основные положения.
ГОСТ 15.901-85	Система разработки и постановки продукции на производство. Конструкции строительные.
ГОСТ 4.250-74	Строительство. Бетонные и железобетонные изделия и конструкции. Номенклатура показателей.
ГОСТ 25192-82	Бетоны. Классификация и общие технические требования.
ГОСТ 26633-85	Бетон тяжелый. Технические условия.
ГОСТ 10060-87	Бетоны. Методы определения морозостойкости.
ГОСТ 10180-85	Бетон тяжелый. Методы определения прочности.
ГОСТ 8829-85	Конструкции и изделия железобетонные сборные. Методы испытаний и оценки прочности, жесткости и трещиностойкости.
ГОСТ 12105-86	Бетоны. Методы определения истираемости
ГОСТ 6727-80	Проволока стальная низкоуглеродистая холоднотянутая для армирования железобетонных конструкций.
ГОСТ 5781-82*	Сталь горячекатанная для армирования железобетонных конструкций.
ГОСТ 10922-75	Арматурные изделия и закладные детали сварные для железобетонных конструкций.
ГОСТ 14098-85	Соединения сварные арматуры железобетонных изделий и конструкций.
ГОСТ 103-76	Полоса стальная горячекатаная. Сортамент.
СНиП 3.09.01-85	Производство сборных железобетонных конструкций и изделий.
СНиП 2.03.01-84	Бетонные и железобетонные конструкции.
СНиП 2.01.07-85	Нагрузки и воздействия.
СНиП 2.03.11-85	Защита строительных конструкций от коррозии.
СН 393-78	Указания по сварке соединений арматуры и закладных деталей железобетонных конструкций.

Марка изделия	Схема опирания и загружения изделия	Расчетный пролет	Обозначение нагрузок, размерность	Нагрузка		Расчетный прогиб от постоянной и длительной нагрузки см	Полная эквивалентная равномерно-распределенная нормативная нагрузка (с учетом собственного веса)
				полная расчетная	нормативная длительно действующая от постоянных и длительных нагрузок		
1.АМР 53.12.12 – 5Т	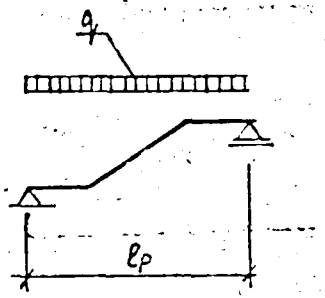	5.68	q [кг/пм]	1103	645	1.4	
АМР 58.14.12 – 5Т				1216	705	1.5	
АМР 58.12.14 – 5Т				1106	650	1.4	
АМР 58.14.14 – 5Т				1226	714	1.5	
АМР 58.12.17 – 5Т				1178	715	1.5	
АМР 58.14.17 – 5Т				1297	779	1.7	
АМР 58.12.18 – 5Т				1182	719	1.5	
АМР 70.14.17 – 5Т		6.88	q [кг/пм]	1288	771	1.8	
АМР 70.12.18 – 5Т				1173	710	1.6	

Взам. инв. №

Подпись и дата

Инв. № подл.

1.258 КЛ-2 1-1 ПЗ

4

Формат А3

Марка изделия	Схема опирания и загружения изделия	Расчетный пролет м	Обозначение нагрузок, размерность	Нагрузка: полная расчетная	Нагрузка: нормативная длительно действующая от постоянных и длительных нагрузок	Расчетный прогиб от постоянной и длительной нагрузки см	Полная эквивалентная равномерно-распределенная нормативная нагрузка (с учетом собственного веса)
АМР58.12.12 – 5Т-1	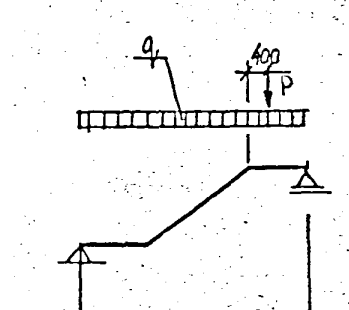	5,68	q [кг/пм]	1103	645	1,4	
			P [кг]	793	410		
АМР58.14.12 – 5Т-1			q [кг/пм]	1216	705	1,6	
			P [кг]	605	312		
АМР58.12.14 – 5Т-1			q [кг/пм]	1106	650	1,5	
			P [кг]	793	410		
АМР58.14.14 – 5Т-1			q [кг/пм]	1226	714	1,7	
			P [кг]	605	312		
АМР58.12.17 – 5Т-1			q [кг/пм]	1178	715	1,5	
			P [кг]	529	273		
АМР58.14.17 – 5Т-1			q [кг/пм]	1297	779	1,5	
			P [кг]	605	312		
АМР58.12.18 – 5Т-1			q [кг/пм]	1182	719	1,4	
			P [кг]	529	273		
АМР70.14.17 – 5Т-1		6,88	q [кг/пм]	1288	771	1,8	
			P [кг]	605	312		
АМР70.12.18 – 5Т-1			q [кг/пм]	1173	710	1,9	
			P [кг]	793	410		

Марка изделия	Схема опирания и загружения изделия	Расчетный пролет ℓ_p см	Обозначение нагрузок. Размерность	Проверка прочности по ГОСТ 8829-85. Характеристика разрушения конструкции: Текучесть стали продольной растянутой и поперечной арматуры в нормальном и наклонном сечении до раздробления бетона сжатой зоны. С=1.25: Контрольная нагрузка с учетом собственного веса конструкции	Контрольная нагрузка без учета собственного веса конструкции	Разрыв продольной растянутой арматуры. Раздробление бетона сжатой зоны в нормальном и наклонном сечении до наступления текучести стали. С=1,6: Контрольная нагрузка с учетом собственного веса конструкции	Контрольная нагрузка без учета собственного веса конструкции	Проверка жесткости и ширина раскрытия трещин по ГОСТ 8829-85: Контрольная нагрузка без учета собственного веса конструкции	Контрольный прогиб от контрольной нагрузки $f_к$, мм	Контрольная ширина раскрытия трещин, мм
АМР 58.12.12-5Т	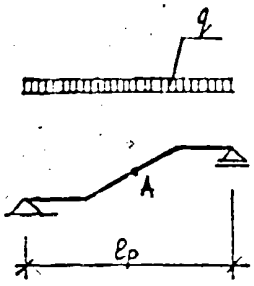	568	q [кг/м]	1379	902	1765	1268	480	5.9	0.3
АМР 58.14.12-5Т				1520	1004	1946	1430	540	6.6	
АМР 58.12.14-5Т				1383	901	1770	1288	480	5.9	
АМР 58.14.14-5Т				1533	1008	1962	1437	540	6.6	
АМР 58.12.17-5Т				1472	925	1885	1338	430	5.9	
АМР 58.14.17-5Т				1621	1031	2075	1485	540	6.6	
АМР 58.12.18-5Т				1478	927	1891	1340	430	5.9	
АМР 70.14.17-5Т		688		1610	1029	2061	1479	540	5.7	
АМР 70.12.18-5Т				1466	924	1877	1335	480	5.1	

Примечания:

1. При испытании изделия их следует опирать на двухшарнирные опоры, одна из которых допускает свободное перемещение вдоль оси изделия.
2. Место замера контрольного прогиба ($f_к$) по проверке жесткости - точка А (см. схему опирания и загружения).

Нач. отд.	Печерский		04.87
Гл. констр.	Бунич		
Гл. спец.	Новлева		
Рук. гр.	Бабина		
Провер.	Новлева		
Разработ.	Бабина		
Исполнил	Нюхтикова		
Н. контр.	Бунич		

1.258 КЛ - 2 1 - 1 ДИ

Данные для испытаний

Стадия	Лист	Листов
РП	1	3

ЛЕННИИПРОЕКТ ОКУ

Формат А3 КЛ

Марка изделия	Схема опирания и загружения изделия	Расчетный пролет $\ell_р$ см	Обозначение нагрузок. Размерность	Проверка прочности по ГОСТ 8829-85				Проверка жесткости и ширина раскрытия трещин по ГОСТ 8829-85		
				Характеристика разрушения конструкции				Контрольная нагрузка без учета собственного веса конструкции	Контрольный прогиб от контрольной нагрузки $f_к$, мм	Контрольная ширина раскрытия трещин, мм
				Текучесть стали продольной растянутой и поперечной арматуры в нормальном и наклонном сечении до раздробления бетона сжатой зоны. С=1,25		Разрыв продольной растянутой арматуры. Раздробление бетона сжатой зоны в нормальном и наклонном сечении до наступления текучести стали. С=1,6				
				Контрольная нагрузка с учетом собственного веса конструкции	Контрольная нагрузка без учета собственного веса конструкции	Контрольная нагрузка с учетом собственного веса конструкции	Контрольная нагрузка без учета собственного веса конструкции			
1.258.12.12-5Т-1	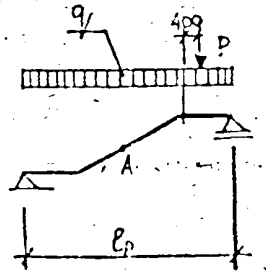	568	q [кг/пм]	1379	902	1765	1288	480	7.2	0,3
			P [кг]	991	991	1269	1269	660		
1.258.14.12-5Т-1			q [кг/пм]	1520	1004	1946	1430	540	6,8	
			P [кг]	756	756	968	968	536		
1.258.12.14-5Т-1			q [кг/пм]	1383	901	1770	1288	480	7.2	
			P [кг]	991	991	1269	1259	660		
1.258.14.14-5Т-1			q [кг/пм]	1533	1008	1962	1437	540	6.8	
			P [кг]	756	756	968	968	536		
1.258.12.12П-5Т-1			q [кг/пм]	1472	925	1885	1338	480	5.7	
			P [кг]	661	661	646	846	414		
1.258.14.12П-5Т-1			q [кг/пм]	1621	1031	2075	1485	540	6.8	
			P [кг]	756	756	968	968	536		
1.258.12.14П-5Т-1			q [кг/пм]	1478	927	1891	1340	480	5,7	
			P [кг]	661	661	846	846	414		

Марка изделия	Схема опирания и загружения изделия	Расчетный пролет ℓ_p см	Обозначение нагрузок. Размерность	Проверка прочности по ГОСТ 8829-85. Характеристика разрушения конструкции: Текучесть стали продольной растянутой и поперечной арматуры в нормальном и наклонном сечении до раздробления бетона сжатой зоны. С=1,25		Разрыв продольной растянутой арматуры. Раздробление бетона сжатой зоны в нормальном и наклонном сечении до наступления текучести стали. С=1,6		Проверка жесткости и ширина раскрытия трещин по ГОСТ 8829-85		
				Контрольная нагрузка с учетом собственного веса конструкции	Контрольная нагрузка без учета собственного веса конструкции	Контрольная нагрузка с учетом собственного веса конструкции	Контрольная нагрузка без учета собственного веса конструкции	Контрольная нагрузка без учета собственного веса конструкции	Контрольный прогиб от контрольной нагрузки $f_к$, мм	Контрольная ширина раскрытия трещин, мм
АМР70.14.17-5Т-1	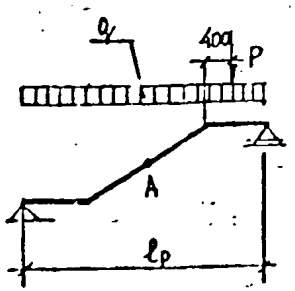	688	q [кг/пм]	1610	1028	2061	1479	540	5.9	0.3
			P [кг]	758	756	968	968	536		
АМР70.12.13-5Т-1			q [кг/пм]	1466	924	1877	1335	480	6.3	
			P [кг]	991	991	1269	1269	660		

1.258 КА-2 1-1 ДИ

№ п/п	Эскиз изделия	Марка изделия по ГОСТ (каталогу)	Марка изделия сокращенная	Габариты, мм l	Габариты, мм в	Габариты, мм h	Масса, т	Площадь изделия, м² брутто	Бетон Вид	Бетон Класс	Бетон Объем, м³	Расход цемента, т	Расход стали (натуральной), кг: Арматурная сталь AI	AII	AIII	AIV	AtV	BpI		Итого	Закладные детали	Всего	на 1 м³ изделия
1	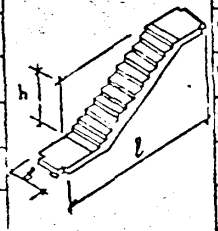	ЛМР58.12.14-5Т	—	5760	1200	1400	2775	6.91	Тяжелый Д·2500	В25	1.11		7.68	3.62	70.20			20.18		101.68	10.22	111.90	100.81
2		ЛМР58.12.14-5Т-1	—	5760	1200	1400	2775	6.91		В25	1.11		7.68	3.62	72.50			20.34		104.14	10.22	114.36	103.03
3		ЛМР58.14.12-5Т	—	5760	1350	1200	2975	7.78		В25	1.19		7.68	3.62	70.04			19.96		101.30	10.22	111.52	93.71
4		ЛМР58.14.12-5Т-1	—	5760	1350	1200	2975	7.78		В25	1.19		7.68	3.62	72.62			20.14		104.06	10.22	114.28	96.03
5		ЛМР58.14.14-5Т	—	5760	1350	1400	3025	7.78		В25	1.21		7.68	3.62	69.56			20.97		101.83	10.22	112.05	92.60
6		ЛМР58.14.14-5Т-1	—	5760	1350	1400	3025	7.78		В25	1.21		7.68	3.62	72.12			21.15		104.57	10.22	114.79	94.87
7		ЛМР58.12.17-5Т	—	5760	1200	1650	3150	6.91		В25	1.26		7.68	0.38	66.33			18.69		93.08	10.22	103.30	81.98
8		ЛМР58.12.17-5Т-1	—	5760	1200	1650	3150	6.91		В25	1.26		7.68	0.38	68.63			18.85		95.54	10.22	105.76	83.94
9		ЛМР58.14.17-5Т	—	5760	1350	1650	3400	7.78		В25	1.36		7.68	0.38	71.33			19.66		99.05	10.22	109.27	80.35
10		ЛМР58.14.17-5Т-1	—	5760	1350	1650	3400	7.78		В25	1.36		7.68	0.38	73.91			19.84		101.81	10.22	112.03	82.38
11		ЛМР58.12.18-5Т	—	5760	1200	1800	3175	6.91		В25	1.27		7.68	0.38	69.14			18.53		95.73	12.44	108.17	85.17
12		ЛМР58.12.18-5Т-1	—	5760	1200	1800	3175	6.91		В25	1.27		7.68	0.38	71.44			18.69		98.19	12.44	110.63	87.11
13		ЛМР70.12.18-5Т	—	6960	1200	1800	3775	8.35		В25	1.51		9.32	0.38	105.14			22.01		136.85	12.44	149.29	98.87
14		ЛМР70.12.18-5Т-1	—	6960	1200	1800	3775	8.35		В25	1.51		9.32	0.38	107.44			22.17		139.31	12.44	151.75	100.50
15		ЛМР70.14.17-5Т	—	6960	1350	1650	4050	9.40		В25	1.62		9.32	0.38	105.46			23.94		139.10	10.22	149.32	92.17
16		ЛМР70.14.17-5Т-1	—	6960	1350	1650	4050	9.40		В25	1.62		9.32	0.38	108.04			24.17		141.91	10.22	152.13	93.91
17		ЛМР58.12.12-5Т	—	5760	1200	1200	2750	6.91		В25	1.10		7.68	3.62	70.04			19.27		100.61	10.22	110.83	100.75
18		ЛМР58.12.12-5Т-1	—	5760	1200	1200	2750	6.91		В25	1.10		7.68	3.62	72.34			19.43		103.07	10.22	113.29	102.99

Изм.отд.	Печерский		05.87
Гл.конст.	Бунич		"
Гл.спец.	Новлева		"
Рук.груп.	Балина		"
Провер.	Свинопалов		"
Рассчит.	Бунич		"
Исполн.	Кюзтикова		"
Н.контр.	Бунич		

1.258 КЛ-2 Л-1 Н

НОМЕНКЛАТУРА

Стадия	Лист	Листов
Р	1	1

ЛЕННИИПРОЕКТ

Поз.	Обозначение	Наименование	Кол. на исполнение 1.258 КА-2 1-1 01 —	01	Примечание
		Документация			
	1.258 КА-2 1-1 ПЗ	Пояснительная записка			
	1.258 КА-2 1-1 01СБ	Сборочный чертеж			
	ВС	Ведомость расхода стали на элемент, кг			
		Сборочные единицы			
1	1.258 КА-2 2-1 [illegible] 01 –	Пространственный каркас ПКМ-1	1	1	
2	09-07	Каркас КМ-4	4	4	
3	09-03	Каркас КМ-3		1	
4	03-01	Сетка СМ-2	1	1	
5	08-01	Сетка СМ-8	2	2	
6	09–	Каркас КМ-1	1	1	
7	08-0[illegible]	Сетка СМ-7	4	4	
9	Серия 1.031 КА-1 Вып. 6-1.2	Петля УП1-16 [illegible]	2	2	
10	Серия 1.031 КА-2 Вып. 1	Закладная деталь М(1)	4	4	
		Детали			
8	1.258 КА-2 2-1 10 -04	Отдельный стержень ОС-5	6	6	
11	-14	ОС-15	2	2	
		Материал			
		Бетон тяжелый В25			Объем 1.10 м³
		ГОСТ 26633-85			

АМР58.12.12-5Т
АМР58.12.12-5Т-1

Нач. отд.	Печерский		04.87
Гл. констр.	Бунич		
Гл. спец.	Новаева		
Рук. гр.	Бабина		
Проверил	Бабина		
Рассчитал	Бунич		
Исполнил	Нургикова		
Н. контр.	Бунич		

1.258 КА-2 1-1 01

МАРШ-ПЛОЩАДКИ
АМР58.12.12-5Т
АМР58.12.12-5Т-1

Стадия	Лист	Листов
Р.Д.	1	1

ЛЕННИИПРОЕКТ ОКУ

КЛ

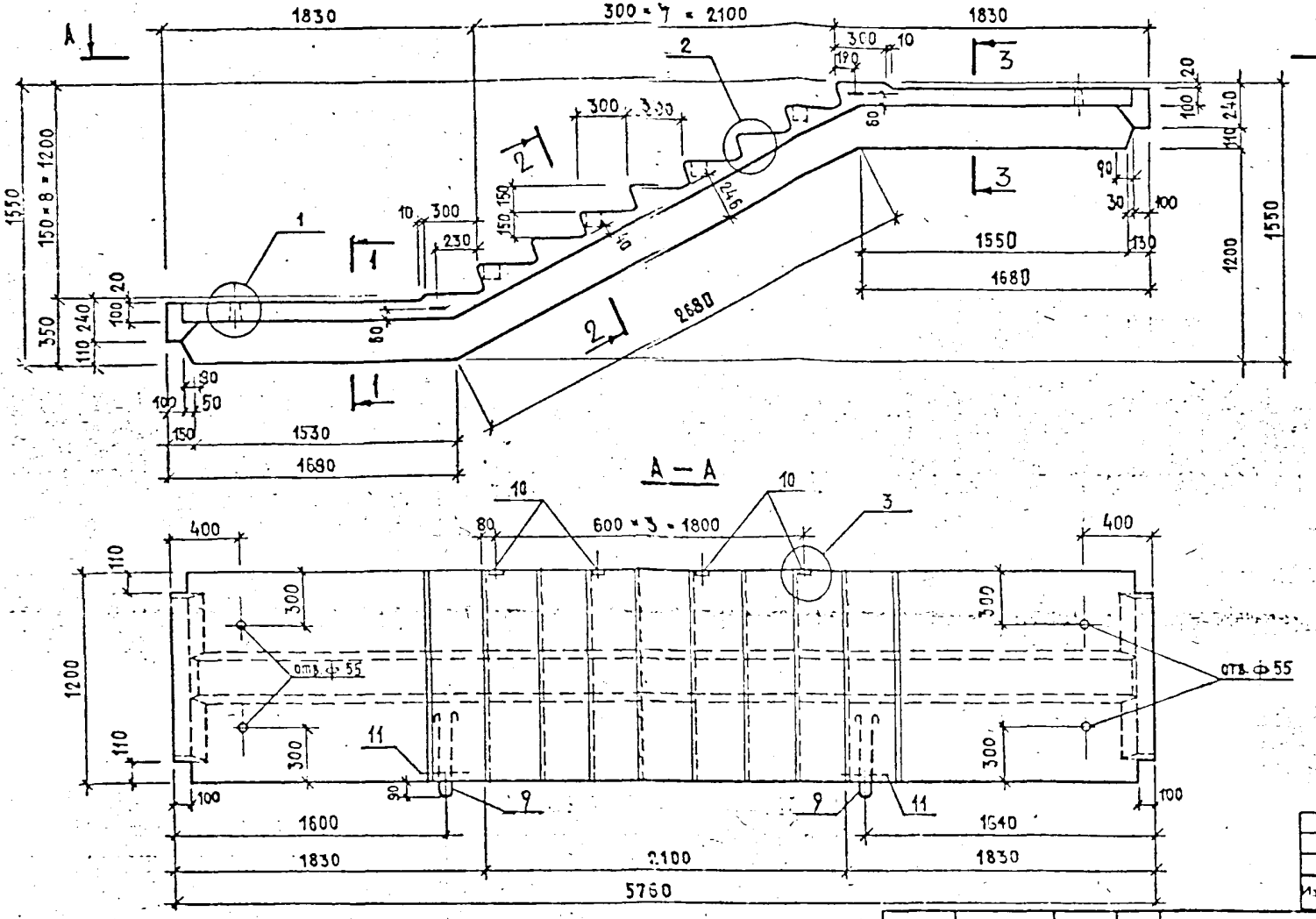

ОБОЗНАЧЕНИЕ	МАРКА	МАСС
1.258 КА-2 1-1 01	АМР 58.12.12-5Т	2750
-01	АМР 58.12.12-5Т-1	2750

Изм.	Кол. уч.	Лист	№ докум.	Дата	Подп.	Фамилия

Опалубочные разрезы 1-1, 2-2, 3-3 см. на стр. 42

Нач. отд.	Печерский		04.87
Гл. констр.	Бунич		
Гл. спец.	Новлева		
Рук. гр.	Бабина		
Проверил	Бабина		
Рассчит.	Бунич		
Исполнил	Дремают		
Н. контр.	Бунич		

1.258 КА-2 1-1 01 СБ

Марш-площадки
АМР 58.12.12-5Т
АМР 58.12.12-5Т-1
Сборочный чертеж

Стадия	Масса	Масштаб
Р	2750	1:25
Лист 1	Листов 2	

ЛЕННИИПРОЕКТ
ОКУ

Формат А2

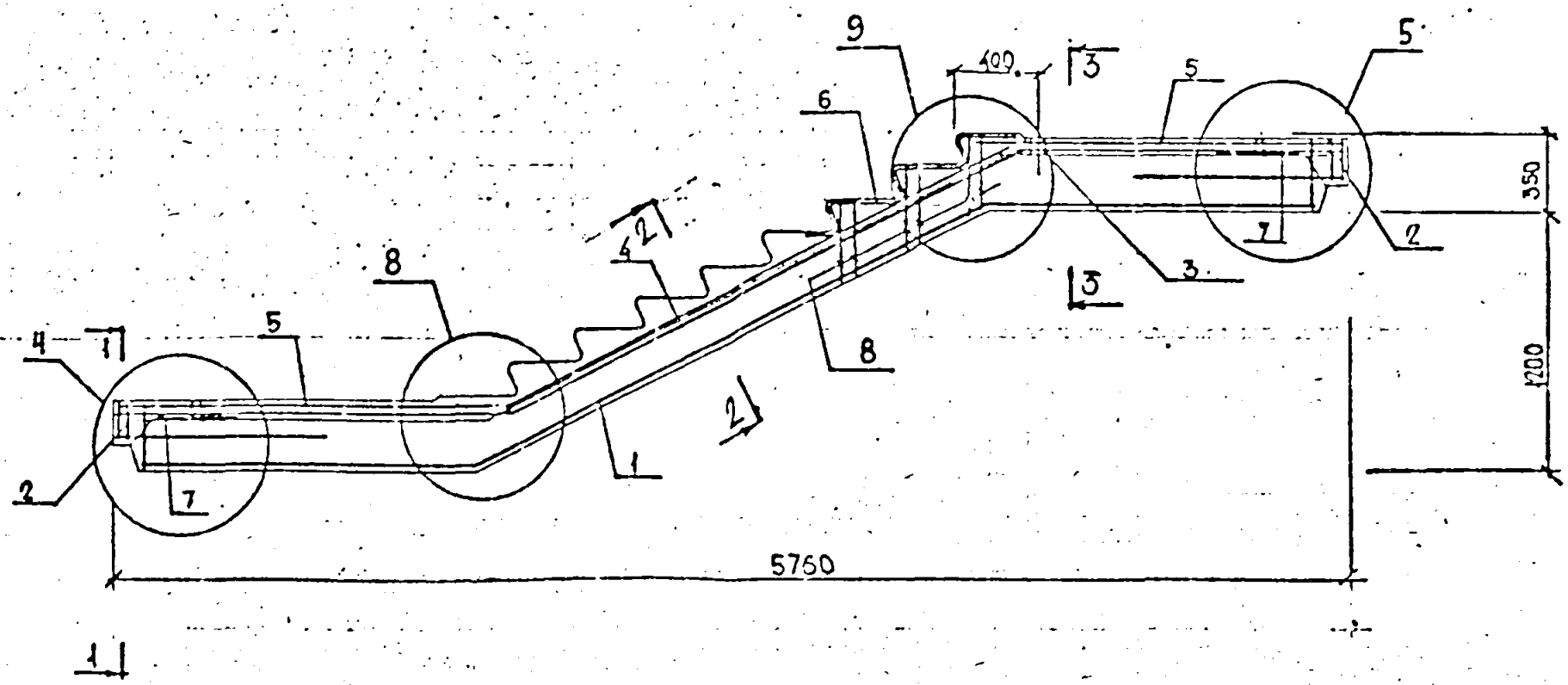

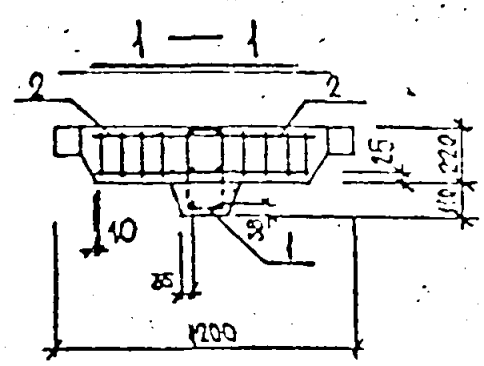

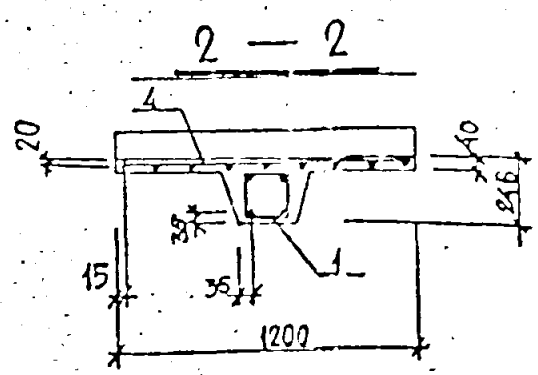

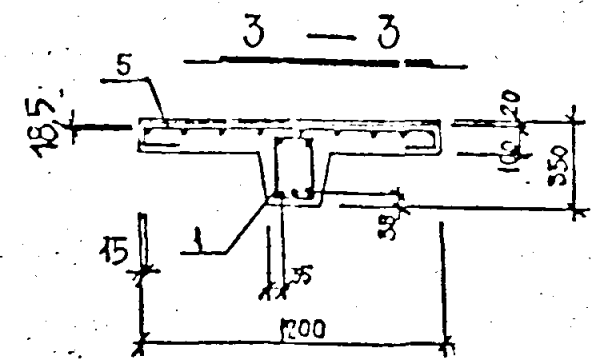

Сетку поз. 4 отогнуть по детали 8 по месту.

Зона	Поз	Обозначение	Наименование	Коп. на исполнение 1.258 КА-2 1-1 02		Примечание
				—	01	
			ДОКУМЕНТАЦИЯ			
		1.258 КА-2 1-1 ПЗ	ПОЯСНИТЕЛЬНАЯ ЗАПИСКА			
		1.258 КА-2 1-1 ВРС	ВЕДОМОСТЬ РАСХОДА СТАЛИ НА ЭЛЕМЕНТ, КГ			
		1.258 КА-2 1-1 СБ	СБОРОЧНЫЙ ЧЕРТЕЖ			
			СБОРОЧНЫЕ ЕДИНИЦЫ			
	1	1.258 КА-2 2-1 02	ПРОСТРАНСТВЕННЫЙ			
			КАРКАС ПКМ-2	1	1	
	2	09-03	КАРКАС КМ-4	4	4	
	3	09-02	КАРКАС КМ-3		1	
	4	08-09	СЕТКА СМ-10	1	1	
	5	08-07	СЕТКА СМ-8	2	2	
	6	09-01	КАРКАС КМ-2		1	
	7	08-06	СЕТКА СМ-7	4	4	
	9	СЕРИЯ 1.031 КА-1 ВЫП.6-1.2	ПЕТЛЯ УП1-16	2	2	
	10	СЕРИЯ 1.031 КА-2 ВЫП.1	ДЕТАЛЬ ЗАКЛАДНАЯ МСН-5	4	4	
			ДЕТАЛИ			
	8	1.258 КА-2 2-1 10 -04	ОТДЕЛЬНЫЙ СТЕРЖЕНЬ ОС-5		6	
	11	-14	ОС-15	2	2	
			МАТЕРИАЛ			
			БЕТОН ТЯЖЕЛЫЙ В25			ОБЪЕМ 1,11 м³
			ГОСТ 26633-85			
				АМР 58.12.14-5Т	АМР 58.12.14-5Т-1	

НАЧ. ОТД.	ПЕЧЕРСКИЙ		07.87
ГЛ. КОНСТР.	БУНИЧ		
ГЛ. СПЕЦ.	ИОВАЛВА		
РУК. ГР.	ЛАБИНА		
ПРОВЕРИЛ	БОРОВИЦКАЯ		
РАСЧИТАЛ	БУНИЧ		
ИСПОЛНИЛ	ПЕЧЕРСКИЙ		
Н. КОНТР.	БУНИЧ		

1258 КА – 2 1 – 1 02

МАРШ - ПЛОЩАДКИ
АМР 58.12.14-5Т
АМР 58.12.14-5Т-1

Стадия	Лист	Листов
Р	1	1

ЛЕННИИПРОЕКТ ОКУ

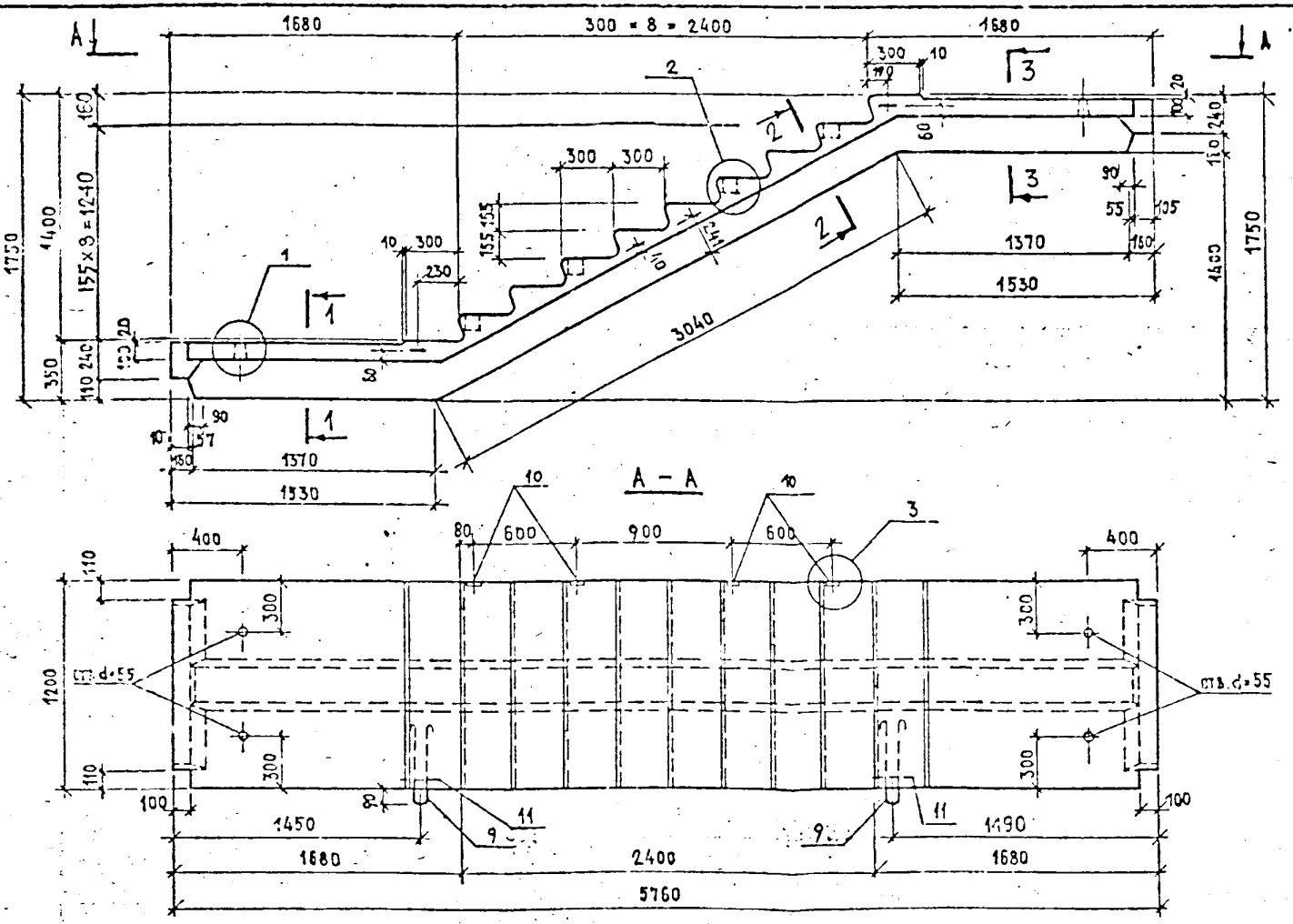

ОБОЗНАЧЕНИЕ	МАРКА	МАССА кг
1.258 КЛ-2.1.1 С2	АМР 58.12.14-5Т	2775
-01	АМР 58.12.14-5Т-1	2775

Опалубочные разрезы 1-1, 2-2, 3-3 см. на стр. 42

Нач. отд.	Печерский		04.87
Гл. констр.	Бунич		
Гл. спец.	Новаева		
Рук. гр.	Бабина		
Проверил	Бабина		
Рассчит.	Бунич		
Исполнил	Дремаюг		
Н. контр.	Бунич		

1.258 КЛ-2 1-1 ОВ СБ

МАРШ - ПЛОЩАДКИ
АМР 58.12.14-5Т
АМР 58.12.14-5Т-1
ОПАЛУБОЧНЫЙ ЧЕРТЕЖ

Стадия	Масса	Масштаб
Р	2775	1:25
Лист 1	Листов 2	

ЛЕННИИПРОЕКТ ОКУ

Формат А1

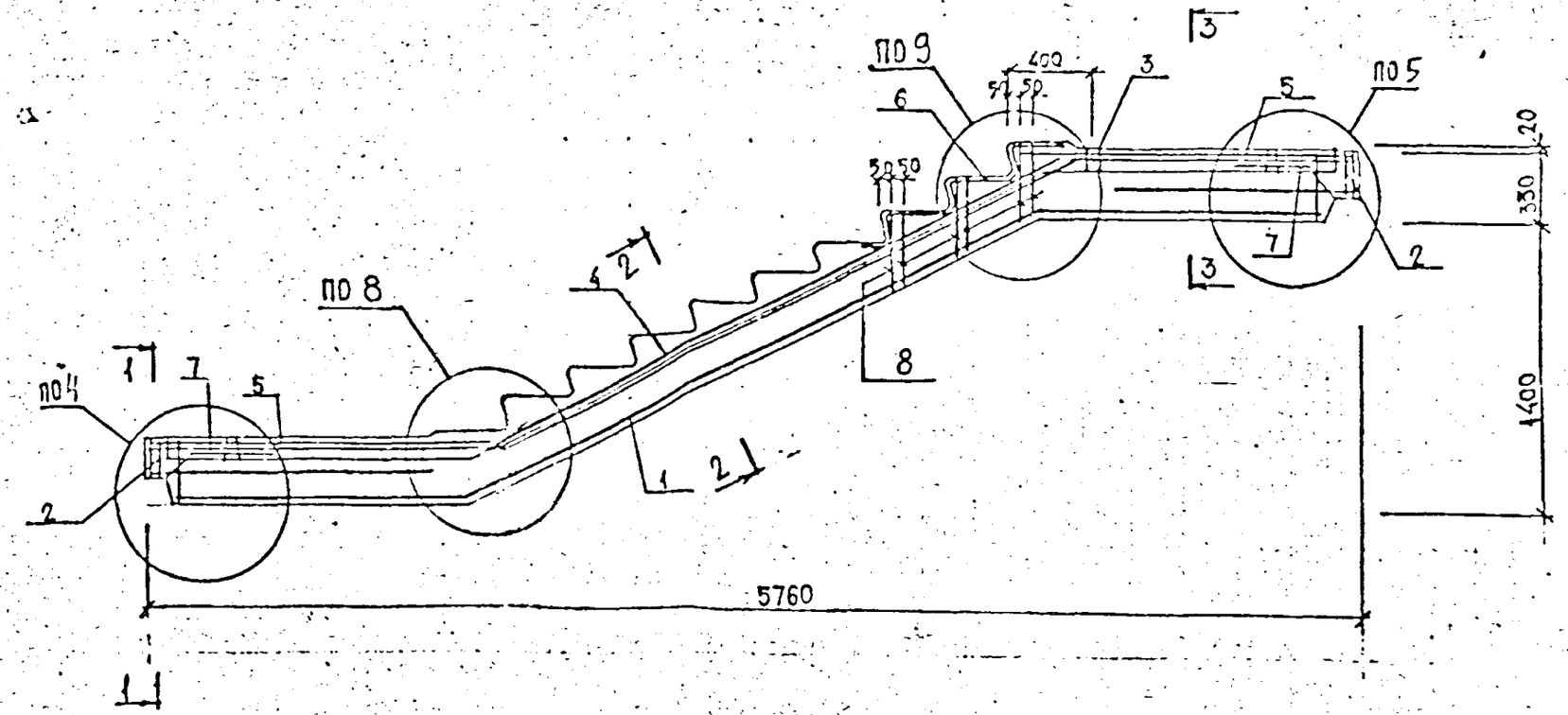

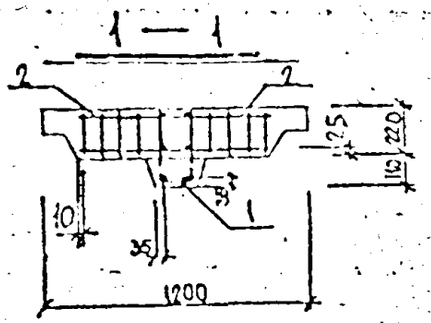

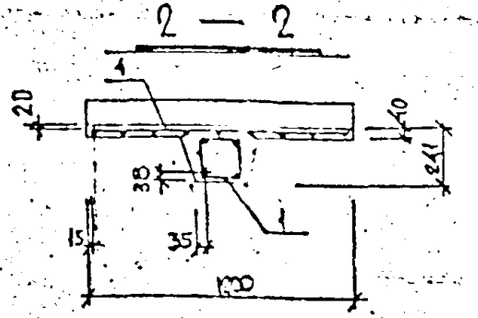

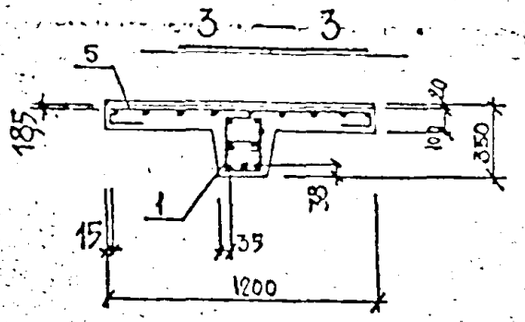

Сетки поз. 4, 5 отогнуть по детали 8 по месту.

Формат	Поз.	Обозначение		Наименование	Кол. на всполнение 1.258 КЛ-2 1-1 ОЗ —	01	Примечание
				Документация			
		1.258 КЛ-2 1-1	ПЗ	Пояснительная записка			
		1.258 КЛ-2 1-1	СБ	Сборочный чертеж			
		1.258 КЛ-2 1-1	ВО	Ведомость расхода стали на изделие, кг			
		[illegible]	ОЗ	Сборочные единицы			
	1	1.258 КЛ-2 2-1	ОЗ	Пространственный каркас ПКМ-3	1	1	
	2		ОЗ	Каркас КМ-4	4	4	
	3		ОЗ	Каркас КМ-3		1	
	4		ОЗ	Сетка СМ-14	1	1	
	5		ОЗ	Сетка СМ-9	2	2	
	7		ОЗ	Сетка СМ-7	4	4	
	6	Серия 1.031 КЛ-1 вып. 6-1.2		Петля УП1-16	2	2	
	8	Серия 1.031 КЛ-2 вып. 1		Деталь закладная МСП-5	4	4	
				Детали			
	9	1.258 КЛ-2 2-1	ЮЧ	Обделельный стержень СС-15	2	2	
				Материал			
				Бетон тяжелый В25			Объем 1,26 м³
				ГОСТ 26633-85			
					АМР 58.12.17-5Т	АМР 58.12.17-5Т-1	

Нач. отд.	Печерский		01.87
Гл. констр.	Бунич		
Гл. спец.	Новаева		
Рук. гр.	Бабина		
Проверил	Бабина		
Рассчитал	Бунич		
Исполнил	Нюхтикова		
Н. контр.	Бунич		

1.258 КЛ-2 1-1 ОЗ

МАРШ - ПЛОЩАДКИ
АМР 58.12.17 - 5Т
АМР 58.12.17 - 5Т-1

Стадия	Лист	Листов
Р	1	1

ЛЕННИИПРОЕКТ
ОКУ

К1

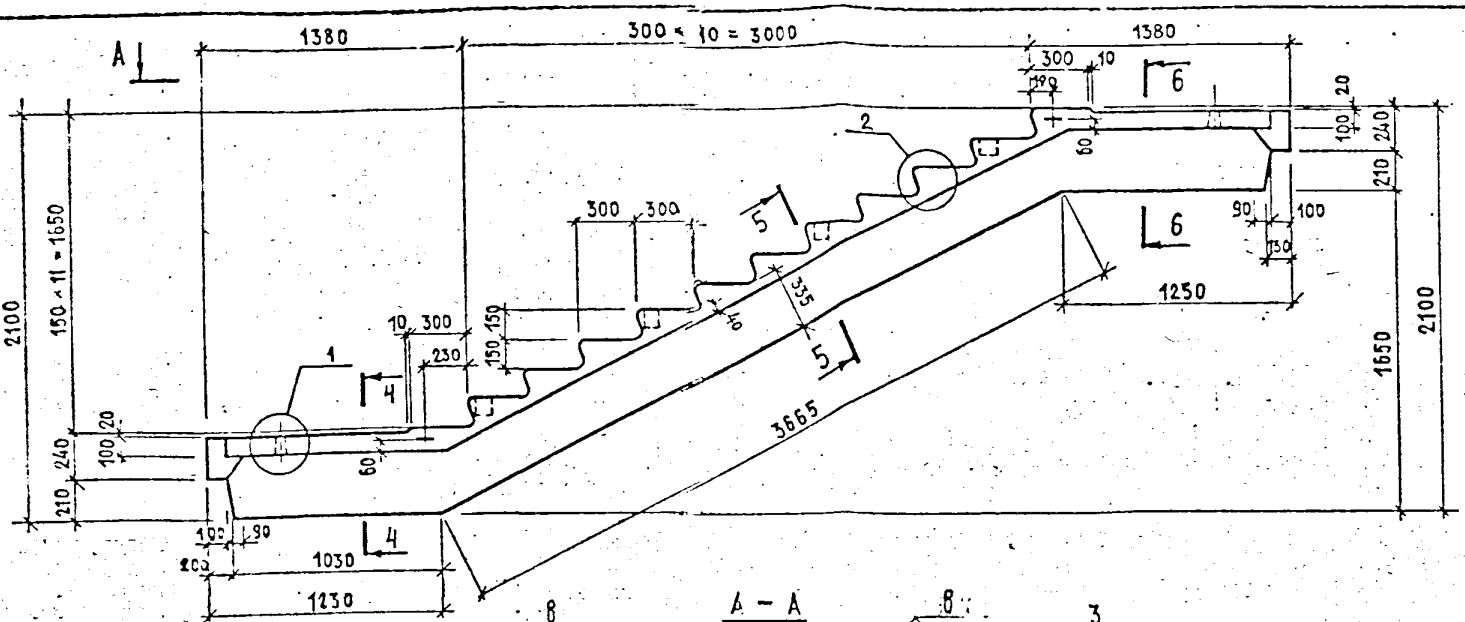

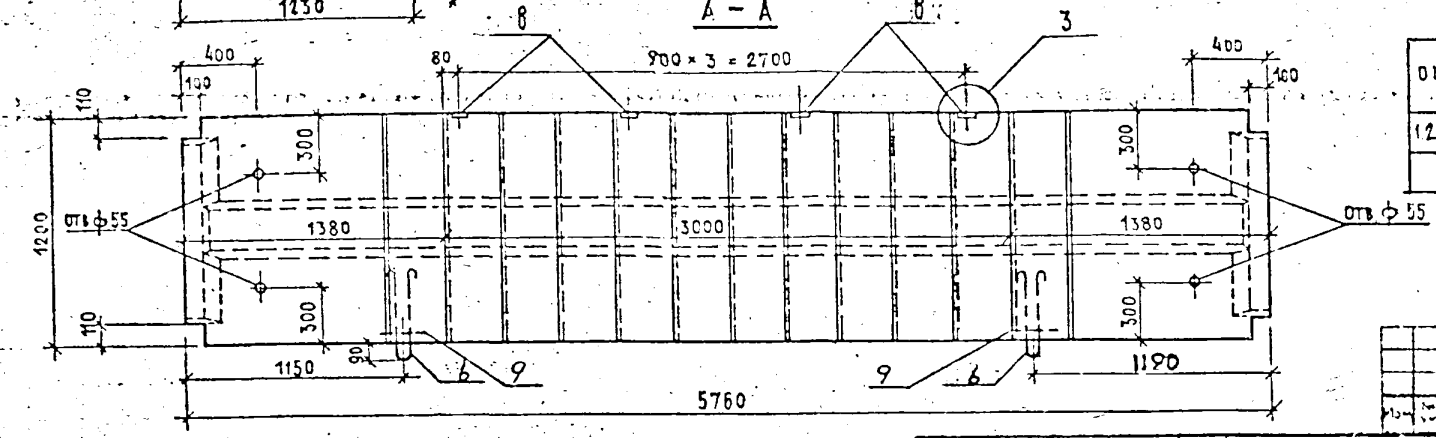

ОБОЗНАЧЕНИЕ	МАРКА	МАСС кг
1.258 КЛ-2 1-1 03	АМР 58.12.17-5Т	3150
-01	АМР 58.12.17-5Т-1	3150

Опалубочные разрезы см. на стр. 43

Нач. отд.	Печерский		04.87
Гл. констр.	Бунич		
Гл. спец.	Новаева		
Рук. гр.	Бабина		
Проверил	Борсюкова		
Рассчит.	Бунич		
Исполнил	Дремлюг		
Н. контр.	Бунич		

1.258 КЛ-2 1-1 03 СБ

МАРШ-ПЛОЩАДКИ
АМР 58.12.17-5Т
АМР 58.12.17-5Т-1
СБОРОЧНЫЙ ЧЕРТЕЖ

Стадия	Масса	Масштаб
Р	3150	1:25
Лист 1	Листов 2	

ЛЕННИИПРОЕКТ ОКУ

Формат А1

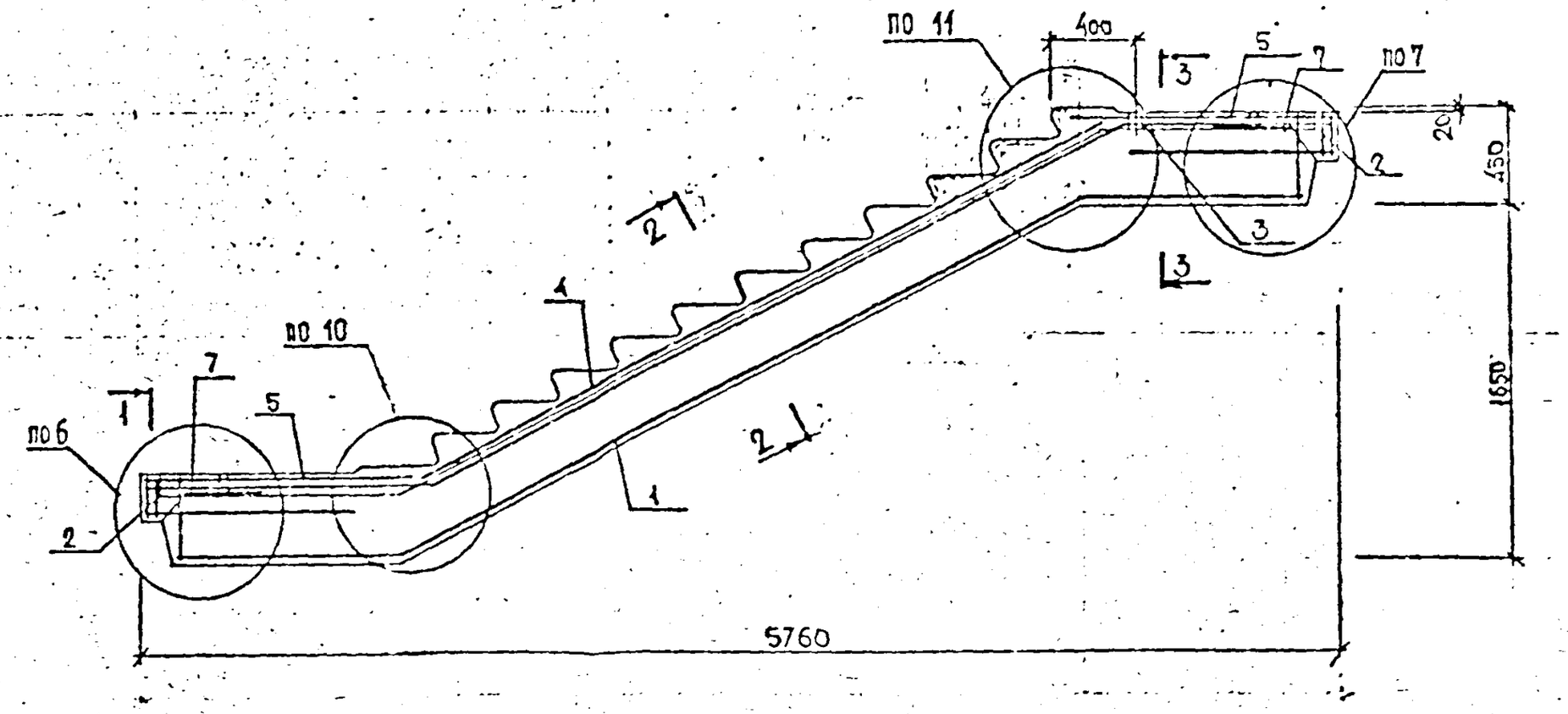

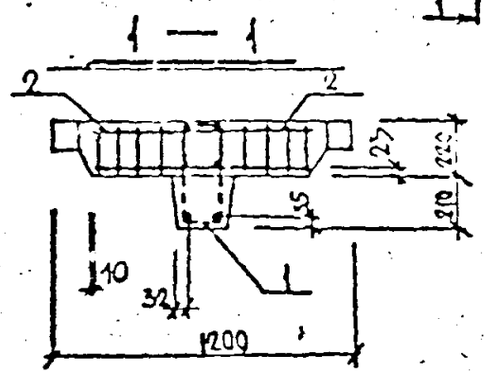

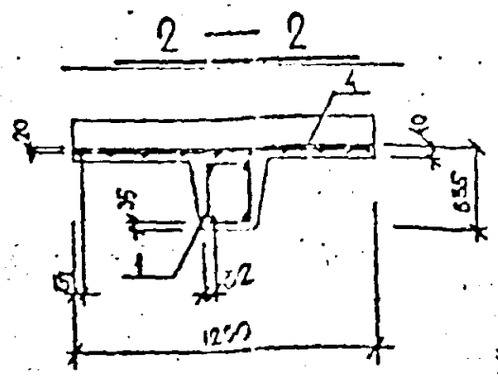

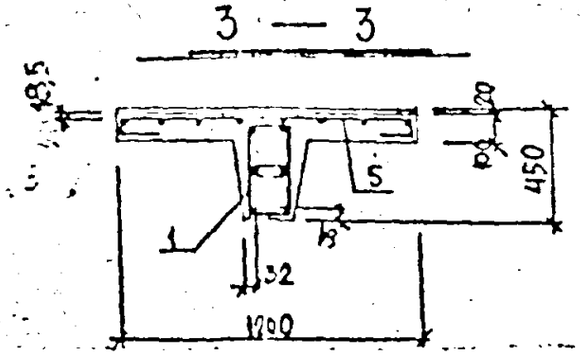

Сетку поз. 4 отогнуть по детали 10 по месту

1.258КЛ-2	1—1	ОЗС5	2

Зона	Поз	Обозначение	Наименование	Кол. на исполнение 1.258 КЛ-2 1-1 04		Примечание
				–	01	
			ДОКУМЕНТАЦИЯ			
		1.258 КЛ-2 1-1 ПЗ	ПОЯСНИТЕЛЬНАЯ ЗАПИСКА			
		1.258 КЛ-2 1-1 04СБ	СБОРОЧНЫЙ ЧЕРТЕЖ			
		1.258 КЛ-2 1-1 ВРС	ВЕДОМОСТЬ РАСХОДА СТАЛИ НА ЭЛЕМЕНТ, КГ			
			СБОРОЧНЫЕ ЕДИНИЦЫ			
	1	1.258 КЛ-2 2-1 04	ПРОСТРАНСТВЕННЫЙ			
			КАРКАС ПКМ-4	1	1	
	2	09-[illegible]	КАРКАС КМ-4	4	4	
	3	09-[illegible]	КАРКАС КМ-3		1	
	4	08-	СЕТКА СМ-1	1	1	
	5	08-11	СЕТКА СМ-12	2	2	
	6		[illegible]			
	7	08-[illegible]	СЕТКА СМ-7	4	4	
	6	СЕРИЯ 1.031 КЛ-1 ВЫП. 6-1.2	ПЕТЛЯ УП1-16	2	2	
	8	СЕРИЯ 1.031 КЛ-2 ВЫП. 1.	ДЕТАЛЬ ЗАКЛАДНАЯ МСН-5	6	6	
			ДЕТАЛИ			
	9	1.258 КЛ-2 2-1 10-14	ОТДЕЛЬНЫЙ СТЕРЖЕНЬ ОС-15	2	2	
			МАТЕРИАЛ			
			БЕТОН ТЯЖЕЛЫЙ В25			ОБЪЕМ 1.27м3
			ГОСТ 26633-85			
				АМР58.12.18-5Т	АМР58.12.18-5Т-1	

Нач. отд.	ПЕЧЕРСКИЙ	[illegible]	04.87
Гл. констр.	БУНИЧ	[illegible]	
Гл. спец.	ИОВЛЕВА	[illegible]	
Рук. гр.	ГАБИНА	[illegible]	
Проверил	ГАБИНА	[illegible]	
Рассчитал	БУНИЧ	[illegible]	
Исполнил	НЮХТИКОВА	[illegible]	
Н. контр.	БУНИЧ	[illegible]	

1.258 КЛ – 2 1 – 1 04

МАРШ- ПЛОЩАДКИ
АМР 58.12.18 - 5Т
АМР 58.12.18 - 5Т - 1

Стадия	Лист	Листов
Р	1	1

ЛЕННИИПРОЕКТ
ОКУ

... Кл

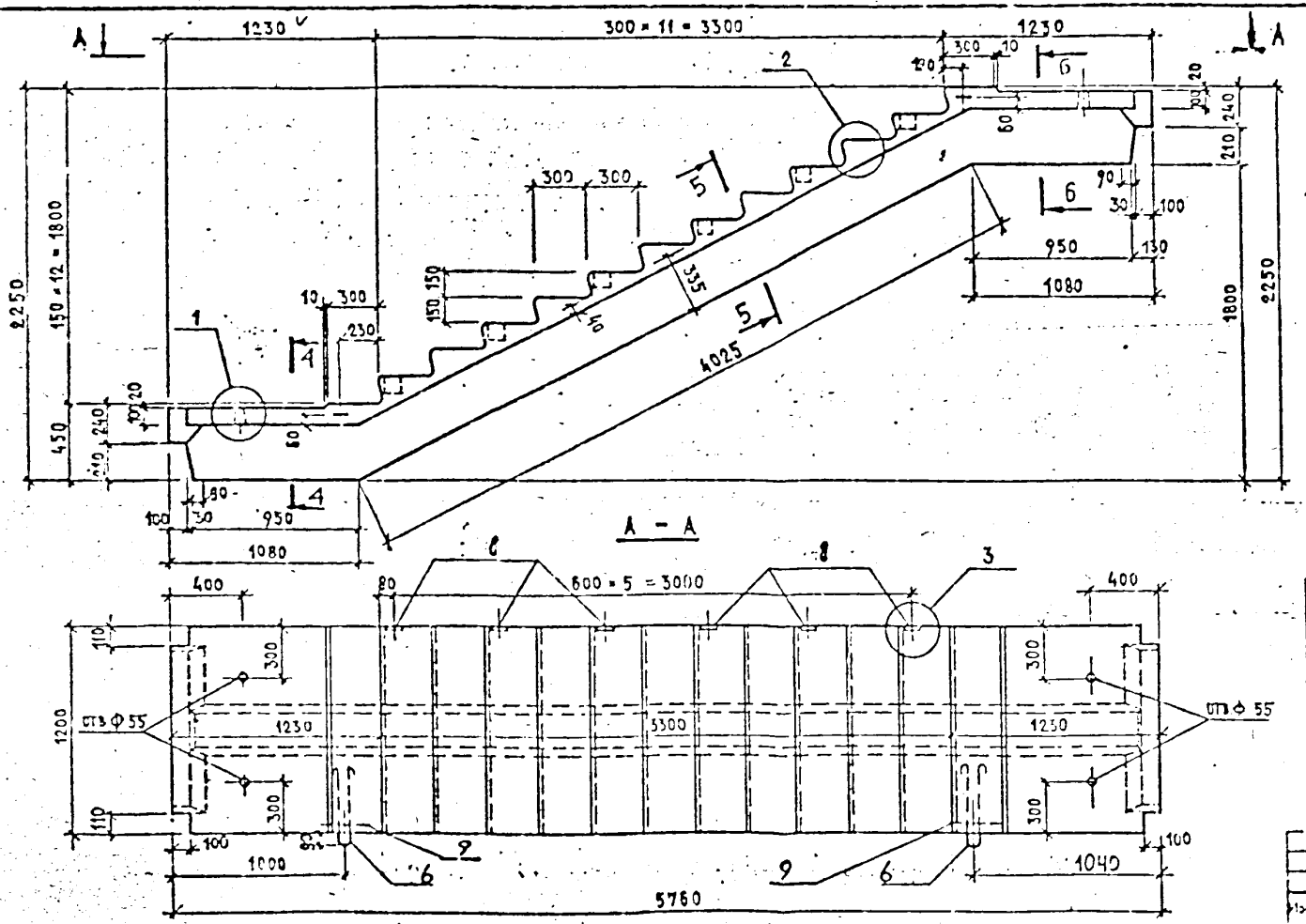

ОБОЗНАЧЕНИЕ	МАРКА	МАССА
1.258 КЛ-2 1-1 04	АМР 58.12.18-5Т	3175
-01	АМР 58.12.18-5Т-1	3175

Изм.	Кол.	Лист	№ докум.	Подп.	Дата

Нач. отд.	Печерский		04.87
Гл. конст.	Бунич		
Гл. спец.	Новаева		
Рук. гр.	Бабина		
Проверил	Бабина		
Рассчитал	Бунич		
Исполнил	Дремаюг		
Н. контр.	Бунич		

1.258 КЛ-2 1-1 04СБ

МАРШ- ПЛОЩАДКИ
АМР 58.12.18 - 5Т
АМР 58.12.18 - 5Т - 1
СБОРОЧНЫЙ ЧЕРТЕЖ

Стадия	Масса	Масштаб
Р	3175	1:25
Лист 1	Листов 2	

ЛЕННИИПРОЕКТ ОКУ

Опалубочные разрезы 4-4, 5-5, 6-6 см. на стр. 43

Формат А1

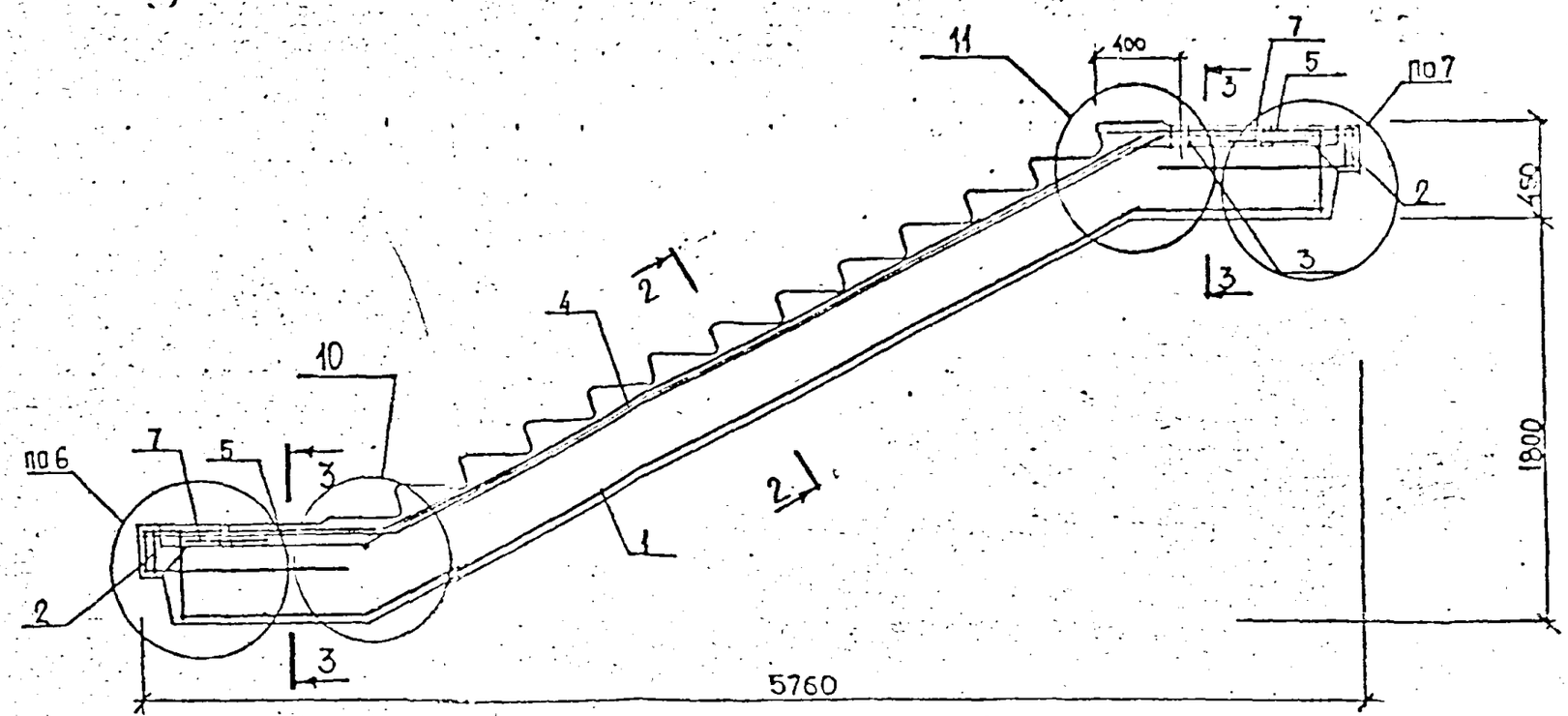

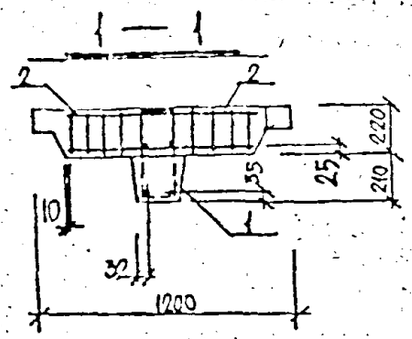

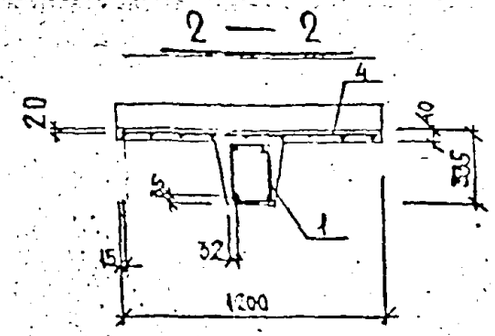

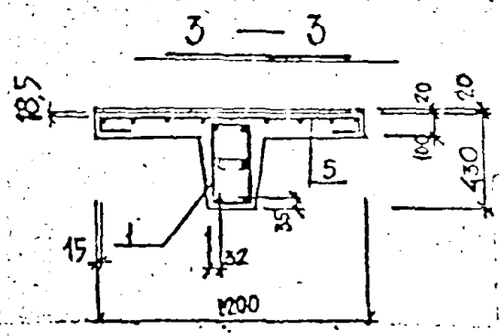

Сетки поз. 4, 5 отогнуть по детали 10 по месту

1.258 КЛ-2	1-1	ОВСБ	

Зона	Поз	Обозначение	Наименование	Кол. на исполнение 1.258 КА-2 1-1 05		Примечание
		–	ДОКУМЕНТАЦИЯ	–	01	
		1.258 КА-2 1-1 ПЗ	Пояснительная записка			
		1.258 КА-2 1-1 05СБ	Сборочный чертеж			
		1.258 КА-2 1-1 ВРС	Ведомость расхода стали на элемент, КР			
			СБОРОЧНЫЕ ЕДИНИЦЫ			
	1	1.258 КА-2 2-1 01	Пространственный каркас ПКМ-1	1	1	
	2	09-03	КАРКАС КМ-4	4	4	
	3	09-04	КАРКАС КМ-5		1	
	4	08-12	СЕТКА СМ-13	1	1	
	5	08-04	СЕТКА СМ-5	2	2	
	6	09 —	КАРКАС КМ-1	1	1	
	7	09-06	СЕТКА СМ-7	4	4	
	9	СЕРИЯ 1.031 КЖ-1 ВЫП.6-1.2	Петля УП1-16	2	2	
	10	СЕРИЯ 1.031 КЖ-2, ВЫП.1	Деталь закладная МСП-5	4	4	
			ДЕТАЛИ			
	8	1.258 КА-2 2-1 10-04	Отдельный стержень ОС-5	6	6	
	11	-14	ОС-15	2	2	
			МАТЕРИАЛ			
			БЕТОН ТЯЖЕЛЫЙ В25			ОБЪЕМ 1.19 м³
			ГОСТ 26633-85			
			Марка 1.258 КА-2 1-1 05 ст	Марка 1.258 КА-2 1-1 05 ст-1		

Нач. отд.	Печерский		04.87
Гл. констр.	Бунич		
Гл. спец.	Новлева		
Рук. гр.	Бабина		
Проверил	Боровицкий		
Рассчитал	Бунич		
Исполнил	Нюпикова		
Н. контр.	Бунич		

1.258 КА-2 1-1 05

МАРШ- ПЛОЩАДКИ
АМР 58.14.12-5Т
АМР 58.14.12-5Т-1

Стадия	Лист	Листов
Р.П	1	1

ЛЕННИИПРОЕКТ ОКУ

К1

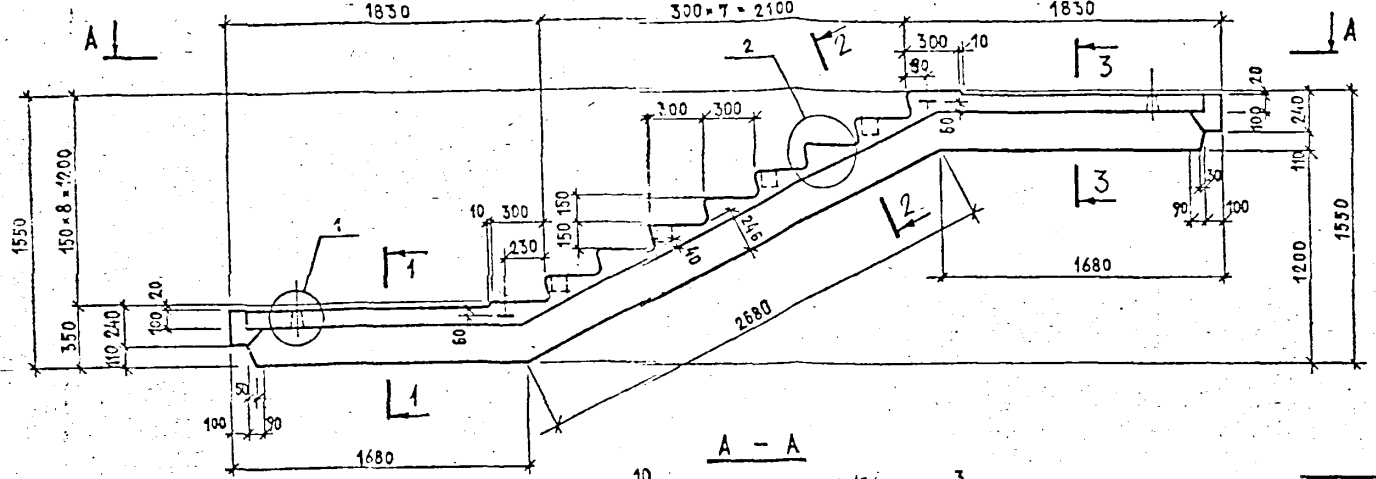

ОБОЗНАЧЕНИЕ	МАРКА	МАССА
1.258 КЛ-2.1-1 05	АМР58.14.12-5Т	2975
-01	АМР58.14.12-5Т-1	2975

Опалубочные разрезы 1-1, 2-2, 3-3 ..... см. на стр. 42

Нач. отд.	Печерский		4.87
Гл. констр.	Бунич		
Гл. спец.	Новаева		
Рук. гр.	Бабина		
Проверил	Бабина		
Рассчит.	Бунич		
Исполнил	Аремакг		
Н. контр.	Бунич		

1.258 КЛ-2 1-1 ОСБ

МАРШ - ПЛОЩАДКИ
АМР 58.14.12 - 5Т
АМР 58.14.12 - 5Т - 1
Сборочный чертеж

Стадия	Масса	Масштаб
РП	2975	1:25
Лист 1	Листов 1	

ЛЕННИИПРОЕКТ ОКУ

Изм. Кол. Лист № докум. Дата Подп. Фамилия

Формат 12

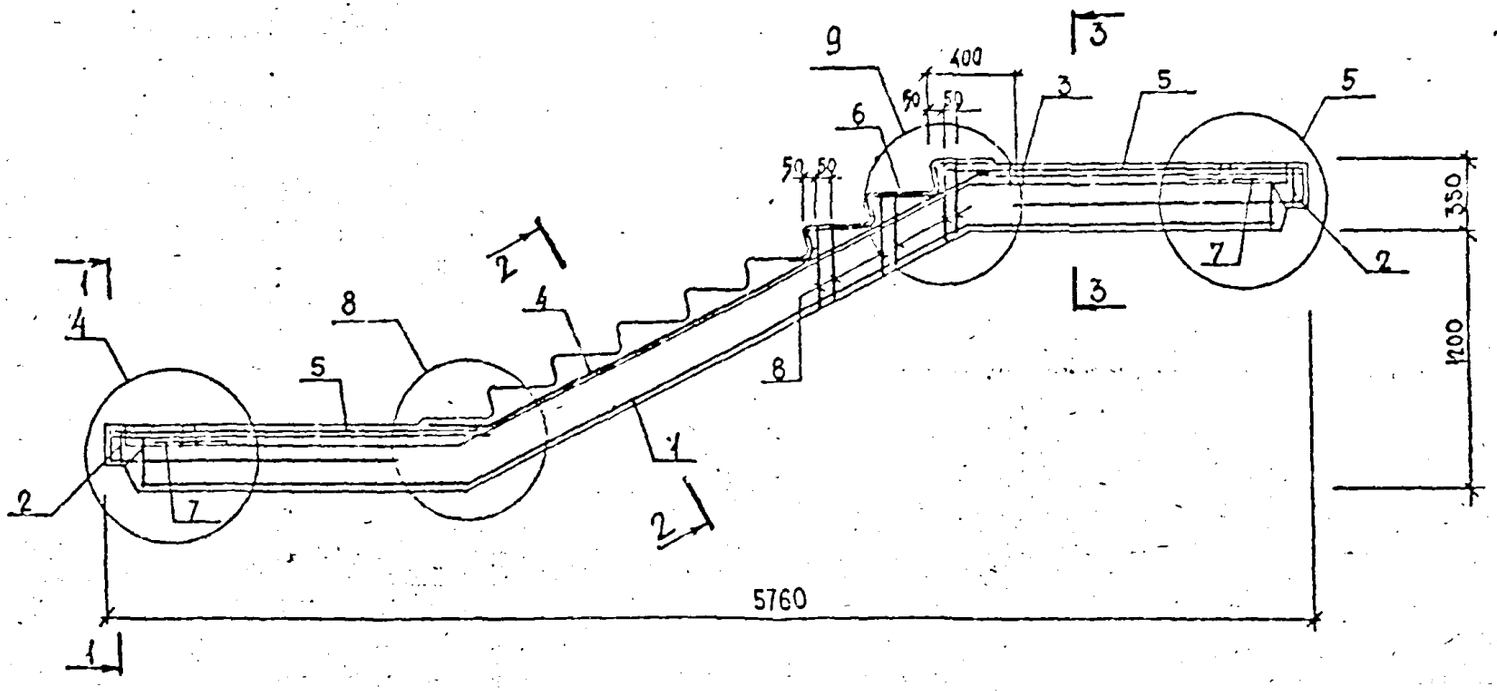

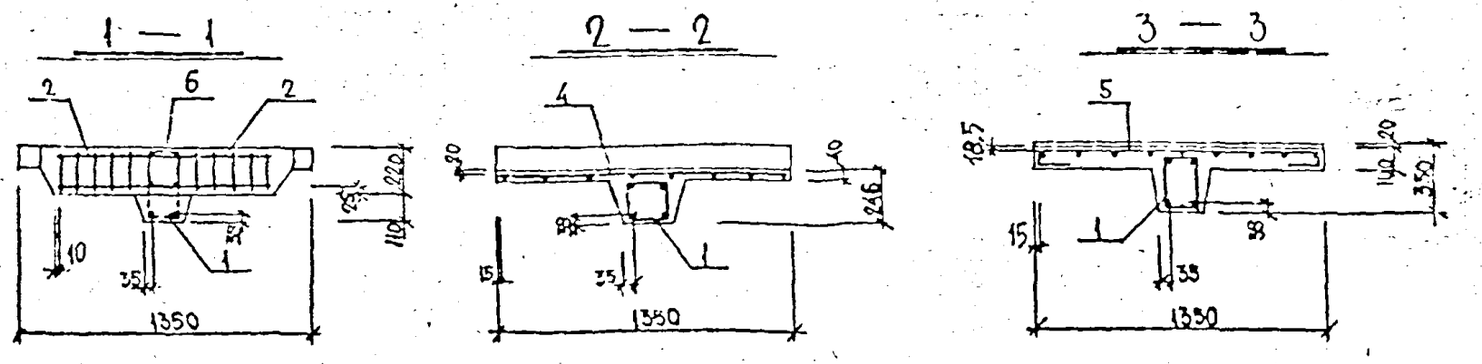

Сетку поз. 4 отогнуть по детали 8 по месту

Изм	№ уч.	Лист	№ докум	Дата	Подп.	Фамилия

1. 258КЛ-2 1-1 05СБ Лист 2

Формат 12

К1

Поз.	Обозначение	Наименование	Кол. на исполнение 1.258 КЛ-2 1-1 ОВ		Примечание
			—	01	
		ДОКУМЕНТАЦИЯ			
	1.258 КЛ-2 1-1 ПЗ	ПОЯСНИТЕЛЬНАЯ ЗАПИСКА			
	1.258 КЛ-2 1-1 СБ	СБОРОЧНЫЙ ЧЕРТЕЖ			
	1.258 КЛ-2 1-1 ВРС	ВЕДОМОСТЬ РАСХОДА СТАЛИ НА ЭЛЕМЕНТ, КГ			
		СБОРОЧНЫЕ ЕДИНИЦЫ			
1	1.258 КЛ-2 2-1 05 —	ПРОСТРАНСТВЕННЫЙ			
		КАРКАС ПКМ-5	1	1	
2	09-03	КАРКАС КМ-4	4	4	
3	09-04	КАРКАС КМ-5		1	
4	08-03	СЕТКА СМ-4	1	1	
5	08-04	СЕТКА СМ-5	2	2	
6	09-01	КАРКАС КМ-2	1	1	
7	08-05	СЕТКА СМ-7	4	4	
9	СЕРИЯ 1.031 КЛ-1 ВЫП.6-1.2	ПЕТЛЯ УП1-16	2	2	
10	СЕРИЯ 1.031 КЛ-2 ВЫП.1	ДЕТАЛЬ ЗАКЛАДНАЯ МСН-5	4	4	
		ДЕТАЛИ			
8	1.258 КЛ-2 2-1 10 - 04	ОТДЕЛЬНЫЙ СТЕРЖЕНЬ ВС-5	6	6	
11	- 14	ВС-15	2	2	
		МАТЕРИАЛ			
		БЕТОН ТЯЖЕЛЫЙ В25			ОБЪЕМ 1.21 м³
		ГОСТ 26633-85			

НАЧ. ОТД.	ПЕЧЕРСКИЙ		ОЧ.37
ГА КОНСТР	БУНИЧ		А
ГА ОПЕЦ.	ИОГЛЕВА		Б
РУК. ГР.	БАБИНА		В
ПРОВЕРИЛ	БУДЗКО-КА		Д
РАССЧИТАЛ	БУНИЧ		Л
ИНЖЕНЕР	НОВИКОВА		И
Н. КОНТР.	БУНИЧ		К

1.258 КЛ-2 1-1 ОВ

МАРШ - ПЛОЩАДКИ
АМР 58.14.14 - 5Т
АМР 58.14.14 - 5Т-1

Стадия	Лист	Листов
Р	1	1

ЛЕННИИПРОЕКТ ОКУ

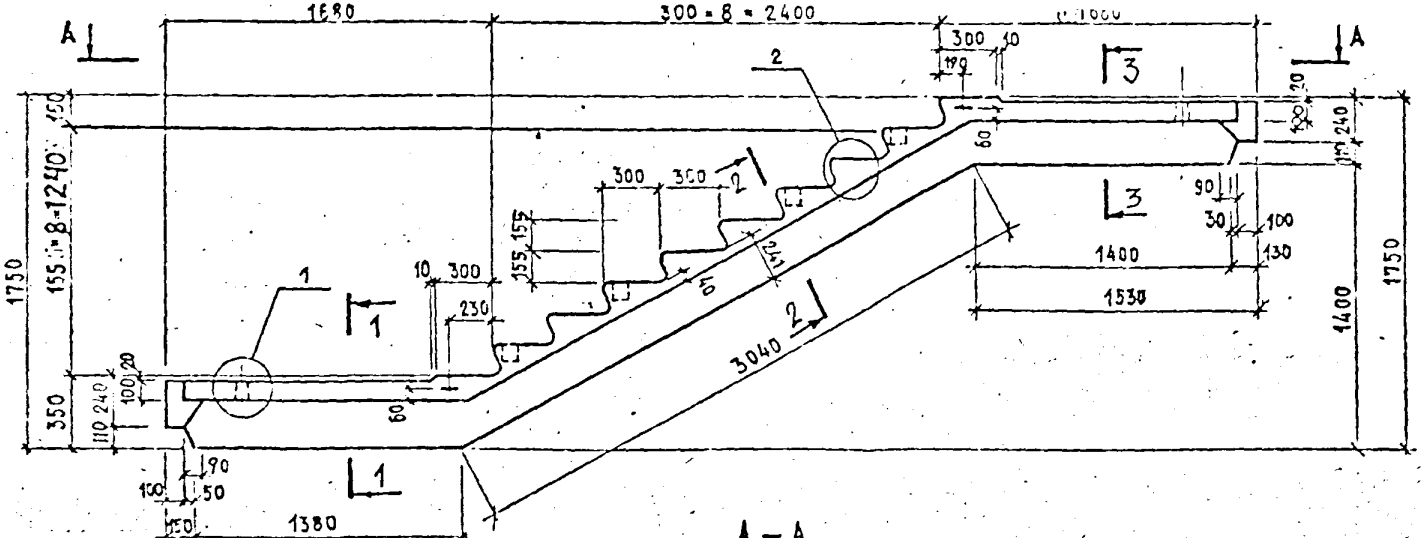

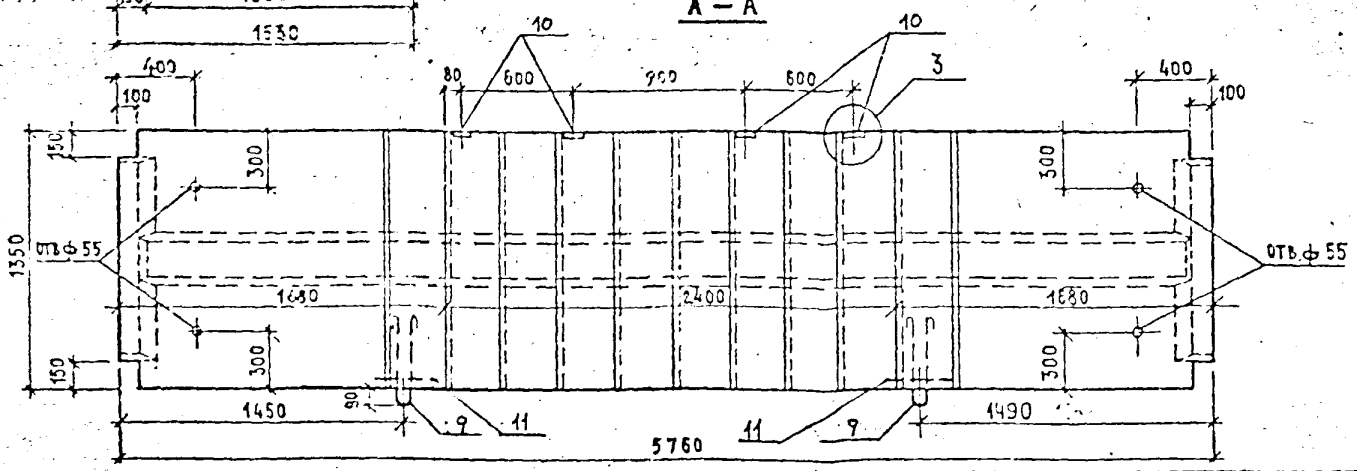

Опалубочные разрезы 1-1, 2-2, 3-3 см. на стр. 42

Обозначение	Марк	Масса кг
1.258 КЛ-2 1-1 06 СБ	АМР 58.14.14 - 5Т	3025
– 01	АМР 58.14.14 - 5Т-1	3025

Нач. отд.	Печерский		04.87
Гл. констр.	Бунич		
Гл. спец.	Новаева		
Рук. гр.	Бабина		
Проверил	Бабина		
Рассчит.	Бунич		
Исполнил	Дремлюг		
Н. контр.	Бунич		

1.258 КЛ-2 1-1 06 СБ

МАРШ - ПЛОЩАДКИ
АМР 58.14.14 - 5Т
АМР 58.14.14 - 5Т-1
СБОРОЧНЫЙ ЧЕРТЕЖ

Стадия	Масса	Масштаб
Р	3025	1 : 25
Лист 1	Листов 2	

ЛЕННИИПРОЕКТ ОКУ

Формат А1

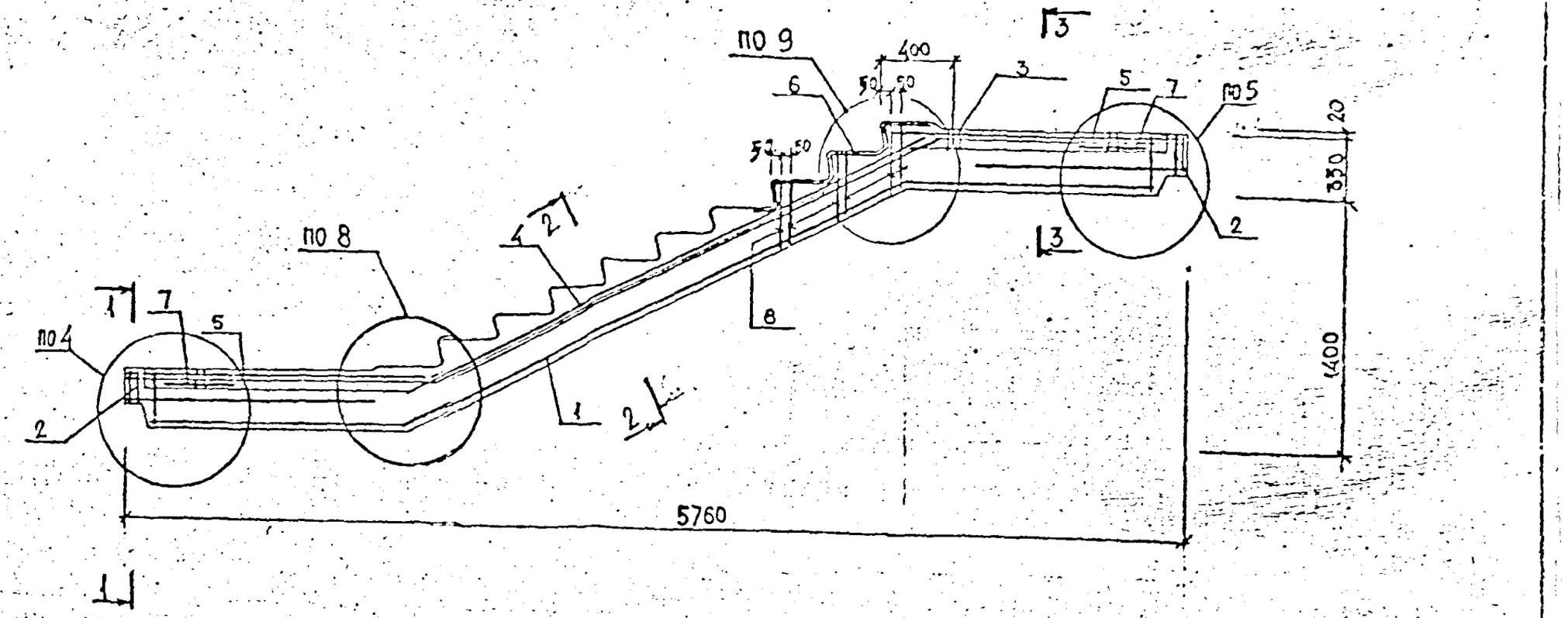

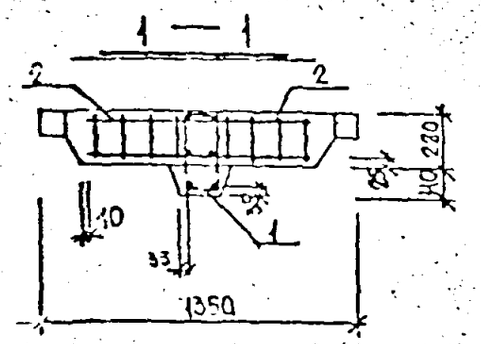

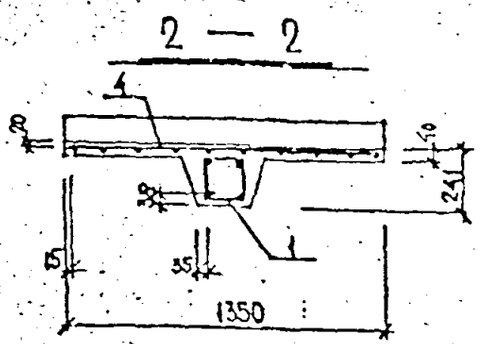

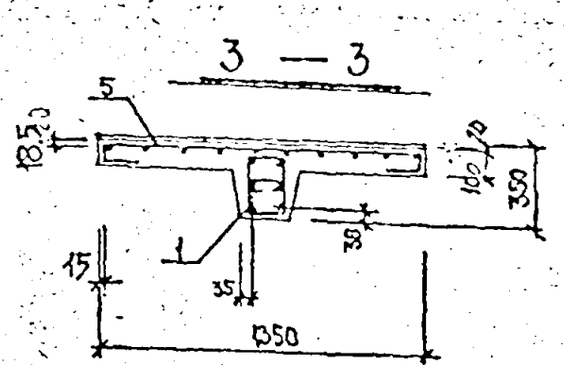

Сетки поз. 4, 5 отогнуть по детали 8 по месту.

Формат	Зона	Поз.	Обозначение	Наименование	Кол. на исполнение 1.258 КЛ-2 1-1 07 —	01	Примечание
				Документация			
А4			1.258 КЛ-2 1-1 ПЗ	Пояснительная записка			
А3			1.258 КЛ-2 1-1 СБ	Сборочный чертеж			
А3			1.258 КЛ-2 1-1 ВРС	Ведомость расхода стали на элемент, кг.			
				Сборочные единицы			
А3		1	1.258 КЛ-2 2-1 03	Пространственный каркас ПКМ-3	1	1	
А3		2	09-03	Каркас КМ-4	4	4	
		3	09-04	Каркас КМ-5		1	
А3		4	08-03	Сетка СМ-3	1	1	
А3		5	08-06	Сетка СМ-6	2	2	
А3		7	08-05	Сетка СМ-7	4	4	
		6	Серия 1.031 КЛ-1 вып.6-1.2	Петля УП1-16	2	2	
		8	Серия 1.031 КЛ-2 вып.1	Деталь закладная МСИ-5	4	4	
				Детали			
		9	1.258 КЛ-2 2-1 10-14	Отдельный стержень ОС-15	2	2	
				Материал			
				Бетон тяжелый В25 ГОСТ 26633-85			Объем 136 м³
					АМР-58.14.17-5	АМР-58.14.17-5-1	

Нач.отд	Вечерский		04.91
Гл.констр	Бунич		04.91
Гл.спец	Новаева		
Рук.гр	Бабина		
Проверил	Бабина		
Рассчитал	Бунич		
Исполнил	Новоселкова		
Н.контр	Бунич		

1.258 КЛ-2 1-1 07

МАРШ-ПЛОЩАДКИ
АМР 58.14.17-5Т
АМР 58.14.17-5Т-1

Стадия	Лист	Листов
Р	1	1

ЦЕННИИПРОЕКТ ОКУ

К1

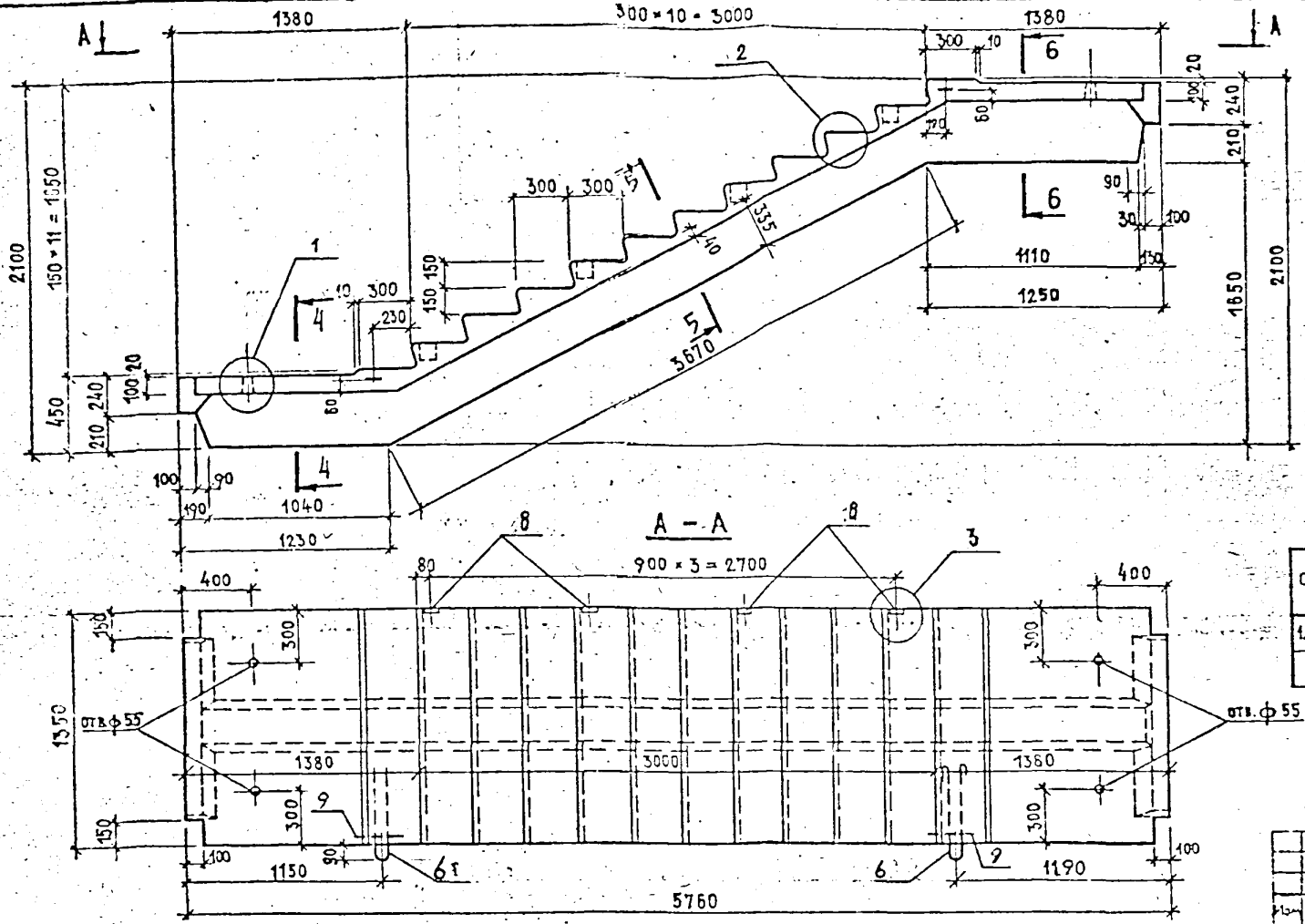

ОБОЗНАЧЕНИЕ	МАРКА	МАССА
1.258 КЛ-2 1-07	АМР 58.14.17-5Т	3400
-01	АМР 58.14.17-5Т-1	3400

Опалубочные разрезы 4-4, 5-5, 6-6 см. стр. 43

Нач. отд.	Печерский		04.87
Гл. конс.	Бунич		
Гл. спец.	Новаева		
Рук. гр.	Бабина		
Проверил	Бабина		
Рассчитал	Бунич		
Исполнил	Арсанов		
Н. контр.	Бунич		

1.258 КЛ-2 1-1 07 СБ

МАРШ - ПЛОЩАДКИ
АМР 58.14.17 - 5Т
АМР 58.14.17 - 5Т-1
СБОРОЧНЫЙ ЧЕРТЕЖ

Стадия	Масса	Масштаб
Р.	3400	1:25
Лист 1	Листов 2	

ЛЕНИНГРАДПРОЕКТ ОКУ

Формат А1

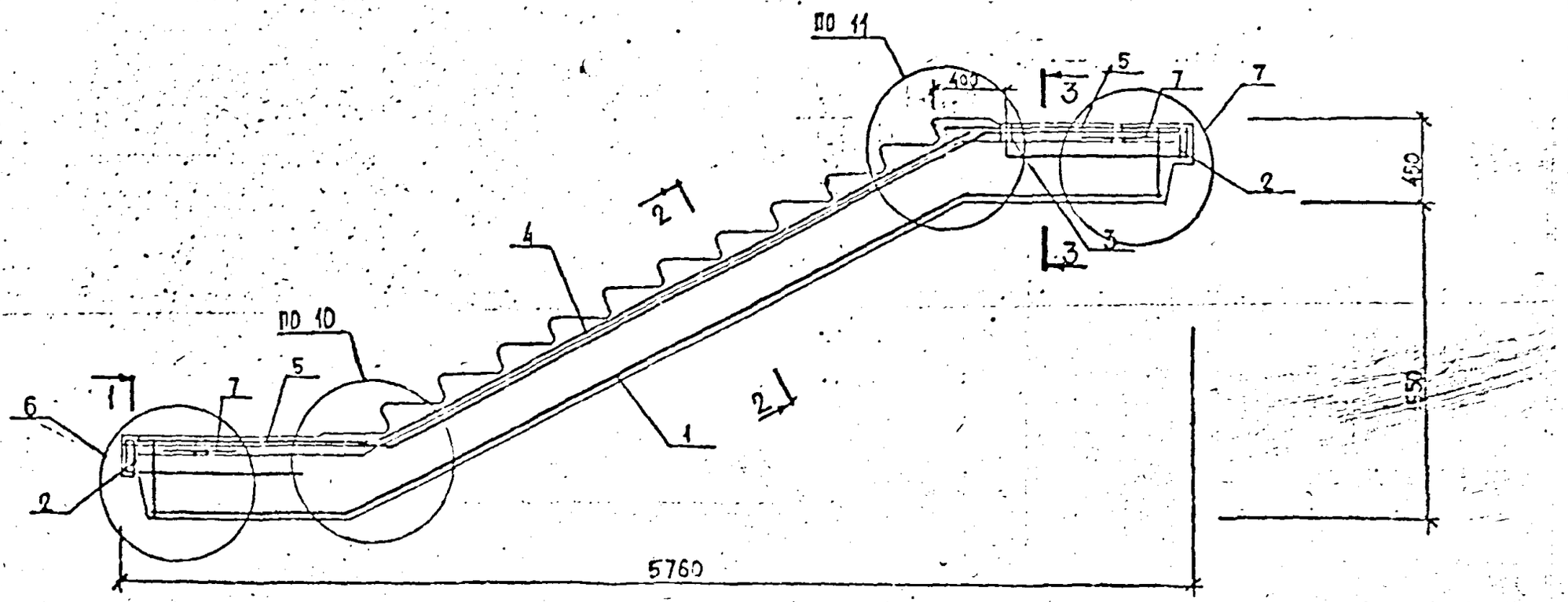

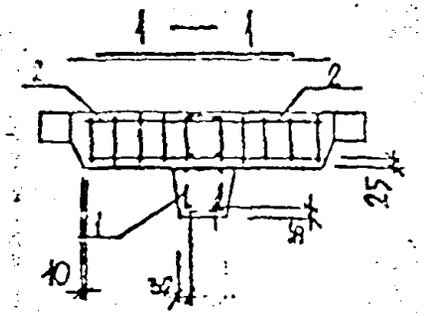

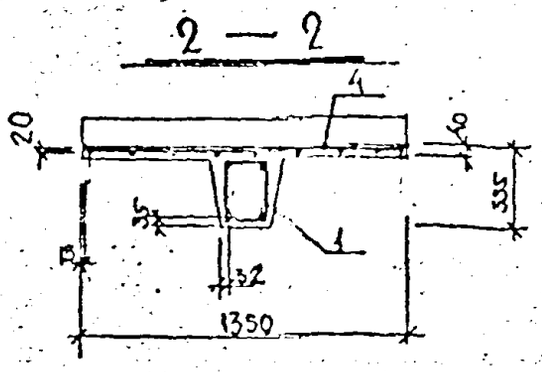

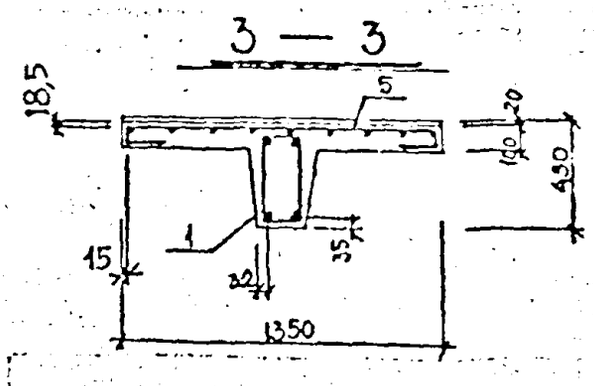

Сетку поз. 4 отогнуть по месту по детали 10.

Формат	Зона	Поз.	Обозначение	Наименование	Кол. на исполнение 1.258 КЛ-2 1-1 08 =	01	Примечание
				Документация			
А3			1.258 КЛ-2 1-1 08 СБ	Сборочный чертеж			
А3			1.258 КЛ-2 1-1 ПЗ	Пояснительная записка			
А3			1.258 КЛ-2 1-1 ВРС	Ведомость расхода стали на элемент, КС			
				Сборочные единицы			
А3		1	1.258 КЛ-2 2-1 06	Пространственный каркас ПКМ-6	1	1	
А3		2	09-03	Каркас КМ-4	4	4	
А3		3	09-02	Каркас КМ-3		1	
А3		4	08-	Сетка СМ-1	1	1	
А3		5	08-07	Сетка СМ-8	2	2	
А3		7	08-[illegible]	Сетка СМ-7	4	4	
		6	Серия 1.031 КЛ-1 вып.6-1.2	Петля УП1-18	2	2	
		8	Серия 1.031 КЛ-2 вып.1	Закладная деталь МС11-5	6	6	
				Детали			
А3		9	1.258 КЛ-2 2-1 10-14	Отдельный стержень ОС-15	2	2	
				[illegible]		[illegible]	
				Материал			
				Бетон тяжелый В25			Объем 1,51 м³
				ГОСТ 26633-85			
					АМР 70.12.18-5Т	АМР 70.12.18-5Т-1	

Нач. отд.	Печерский		04.87
Гл. констр.	Бунич		
Гл. спец.	Иовлева		
Рук. гр.	Бабина		
Проверил	Бабина		
Рассчитал	Бунич		
Исполнил	Чекушкова		
Н. контр.	Бунич		

1.258 КЛ-2 1-1 08

Марш-площадки
АМР 70.12.18-5Т
АМР 70.12.18-5Т-1

Стадия	Лист	Листов
РП	1	1

ЛЕННИИПРОЕКТ ОКУ

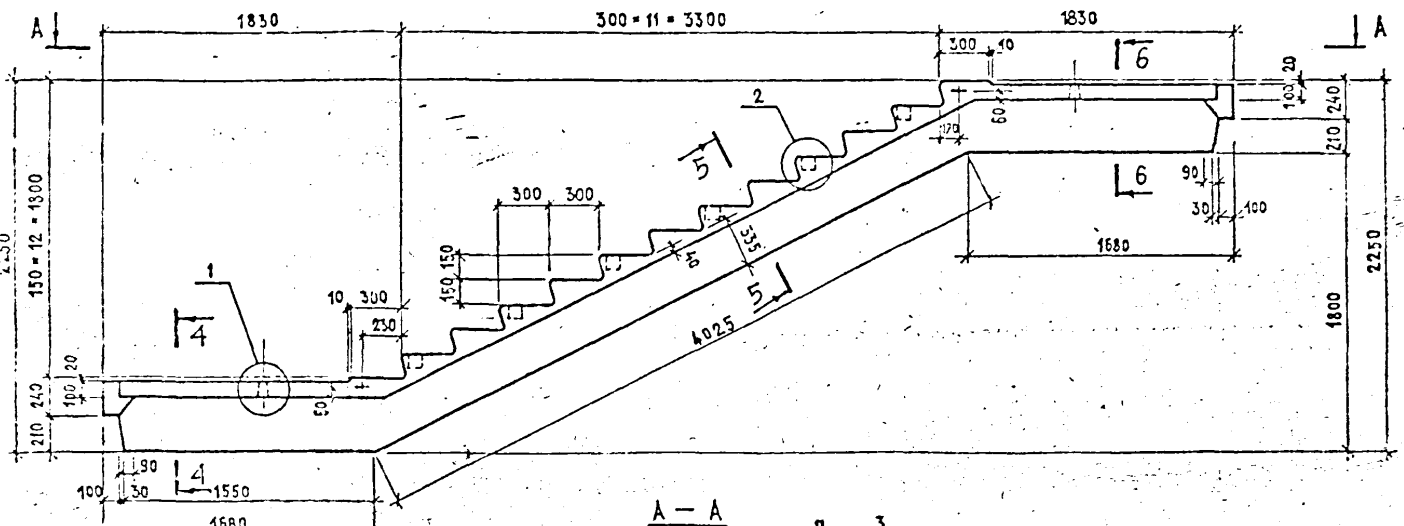

А — А

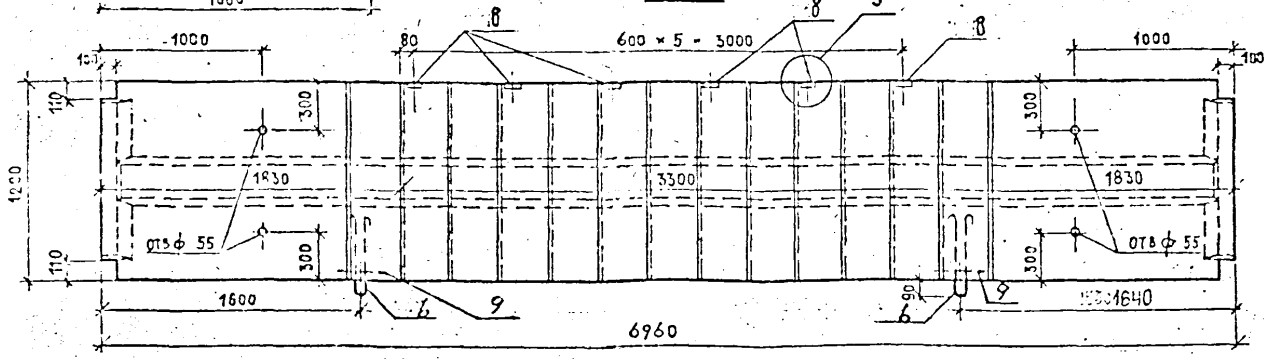

ОБОЗНАЧЕНИЕ	МАРКА	МАССА кг
1.258 КА-2 1-1.08	АМР 70.12.18-5Т	3775
-01	АМР 70.12.18-5Т-1	3775

Опалубочные сечения 4-4, 5-5, 6-6 см. на стр. 43

Нач. отд.	Печерский		
Гл. констр.	Бунич		
Гл. спец.	Исаева		
Рук. гр.	Бабина		
Проверил	Бабина		
Рассчит.	Бунич		
Исполнил	Дремаюг		
Н. контр.	Бунич		

1.258 КА-2 1-1 08 СБ

МАРШ-ПЛОЩАДКИ
АМР 70.12.18-5Т
АМР 70.12.18-5Т-1
Сборочный чертеж

Стадия	Масса	Масштаб
Р	3775	1:25
Лист 1	Листов 2	

ЦНИИПРОЕКТ ОКУ

Формат 12

КА

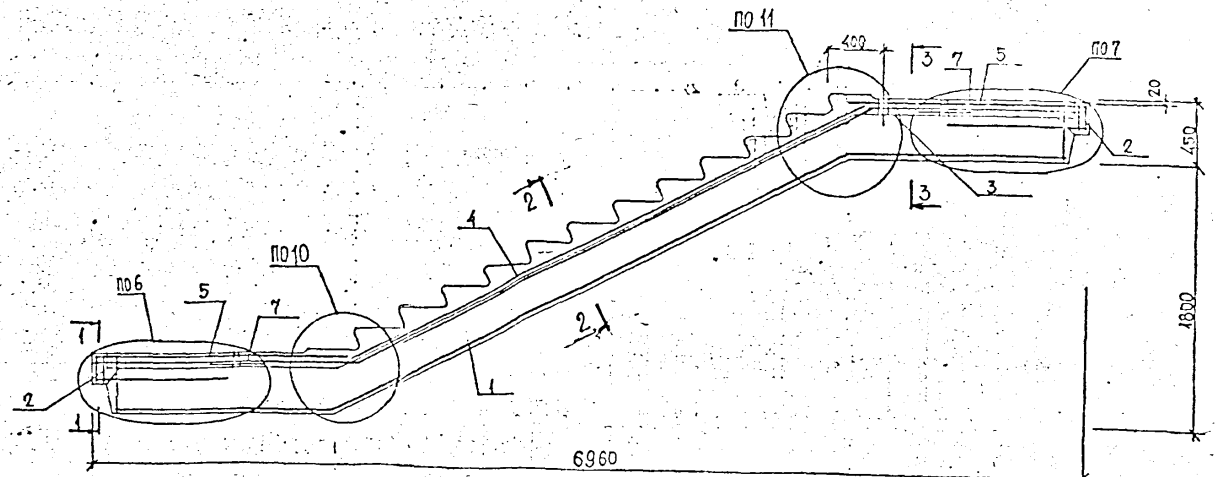

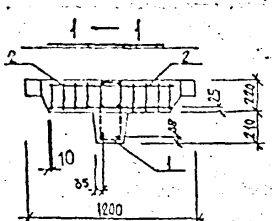

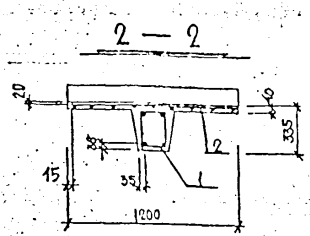

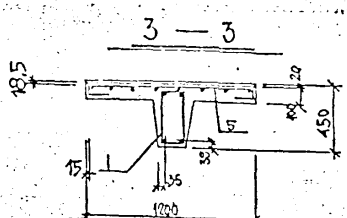

Сетку поз. 4 отогнуть по детали 10 по месту
Сетку поз. 5 отогнуть по детали 11 по месту

Формат	Зона	Поз	Обозначение	Наименование	Кол. на исполнения 1.258 КЛ-2 1-1 09 —	01	Примечание
				Документация			
А3			1.258 КЛ-2 1-1 СБ	Сборочный чертеж			
А5			1.258 КЛ-2 1-1 ПЗ	Пояснительная записка			
А3			1.258 КЛ-2 1-1 ВРС	Ведомость расхода стали на элемент, кг			
				Сборочные единицы			
А5		1	1.258 КЛ-2 2-1 07	Пространственный			
				каркас ПКМ-7	1	1	
А3		2	1.258 КЛ-2 2-1 09-03	каркас КМ-4	4	4	
		3	09-04	каркас КМ-5		1	
А3		4	08-02	сетка СМ-3	1	1	
А3		5	08-01	сетка СМ-11	2	2	
А3		7	08-05	сетка СМ-7	4	4	
		6	Серия 1.031 КЛ-1 вып.6-1.2	петля УП1-18	2	2	
		8	Серия 1.031 КЛ-2 вып.1	закладная деталь МС11-5	4	4	
				Детали			
		9	1.258 КЛ-2 2-1 10-14	Отдельный стержень			
				ОС-15	2	2	
				Материал			
				бетон тяжелый В25			
				ГОСТ 26633-85			Объем 1,62 м³
					АМР 70.14.17-5Т	АМР 70.14.17-5Т-1	

Нач.отд.	Печерский		04.87
Гл.констр.	Бунич		
Гл.спец.	Новлева		
Рук.гр.	Бабина		
Проверил	Бабина		
Рассчитал	Бунич		
Исполнил	Нюткина		
Н.контр.	Бунич		

1.258 КЛ-2 1-1 ОЗ

МАРШ-ПЛОЩАДКИ
АМР 70.14.17-5Т
АМР 70.14.17-5Т-1

Стадия	Лист	Листов
Р	1	1

ЛЕНИИИПРОЕКТ
ОКУ

КЛ

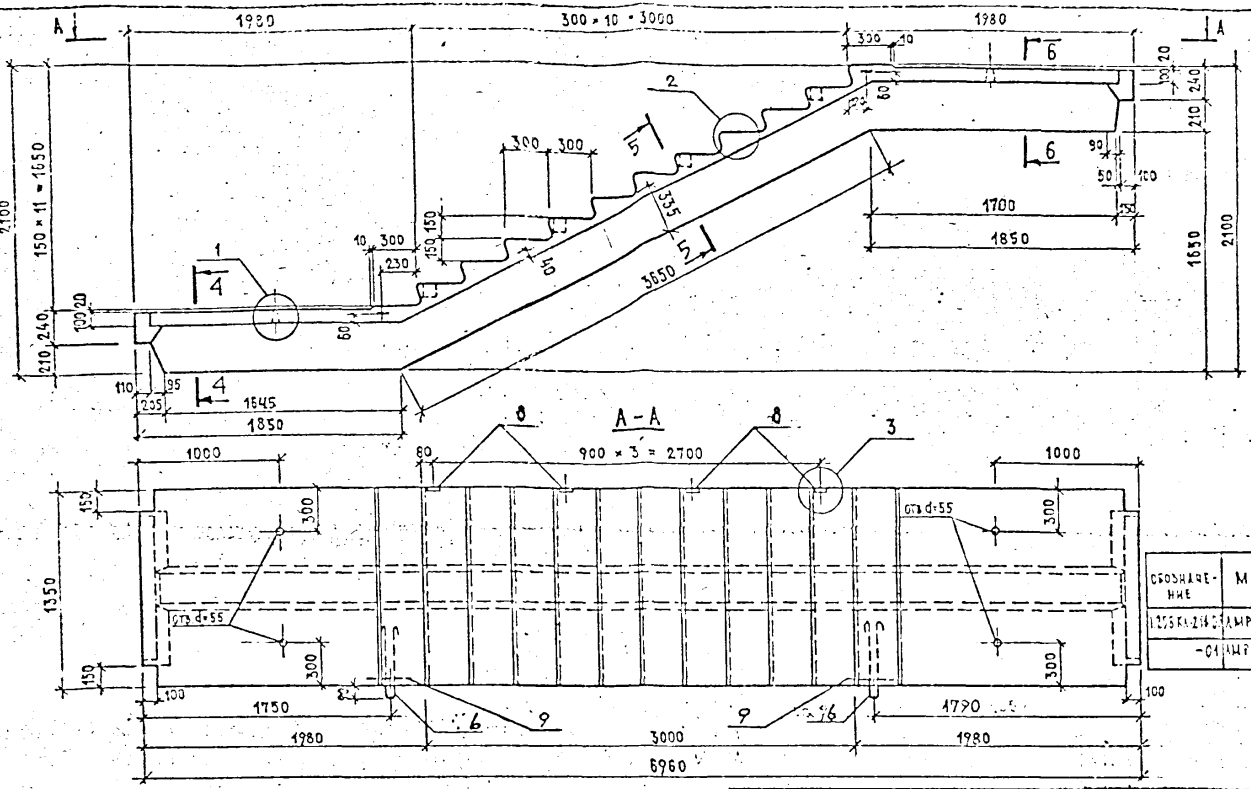

ОБОЗНАЧЕНИЕ	МАРКА	МАССА
1.258 КЛ-2 1-1	АМР 70.14.17-5Т	4050
-01	АМР 70.14.17-5Т-1	4050

ОПАЛУБОЧНЫЕ СЕЧЕНИЯ 4-4, 5-5, 6-6 СМ. НА СТР. 43

НАЧ. ОТД.	ПЕЧЕРСКИЙ		04.87
ГЛ. КОНСТР.	БУНИЧ		"
ГЛ. СПЕЦ.	НОВЛЕВА		"
РУК. ГР.	БАБИНА		"
ПРОВЕРИЛ	БАБИНА		"
РАСЧИТ	БУНИЧ		"
ИСПОЛНИЛ	ДРОМАЮТ		"
Н. КОНТР.	БУНИЧ		"

ИЗМ.	ЛИСТ	№ ДОКУМ.	ДАТА	ПОДП.	ФАМИЛИЯ

1.258 КЛ-2 1-1 09 СБ

МАРШ-ПЛОЩАДКИ
АМР 70.14.17-5Т
АМР 70.14.17-5Т-1
СБОРОЧНЫЙ ЧЕРТЕЖ

Стадия	Масса	Масштаб
Р	4050	1 : 25

Лист 1 Листов 2

ЛЕНИНИПРОЕКТ ОКУ

Формат 1

К1

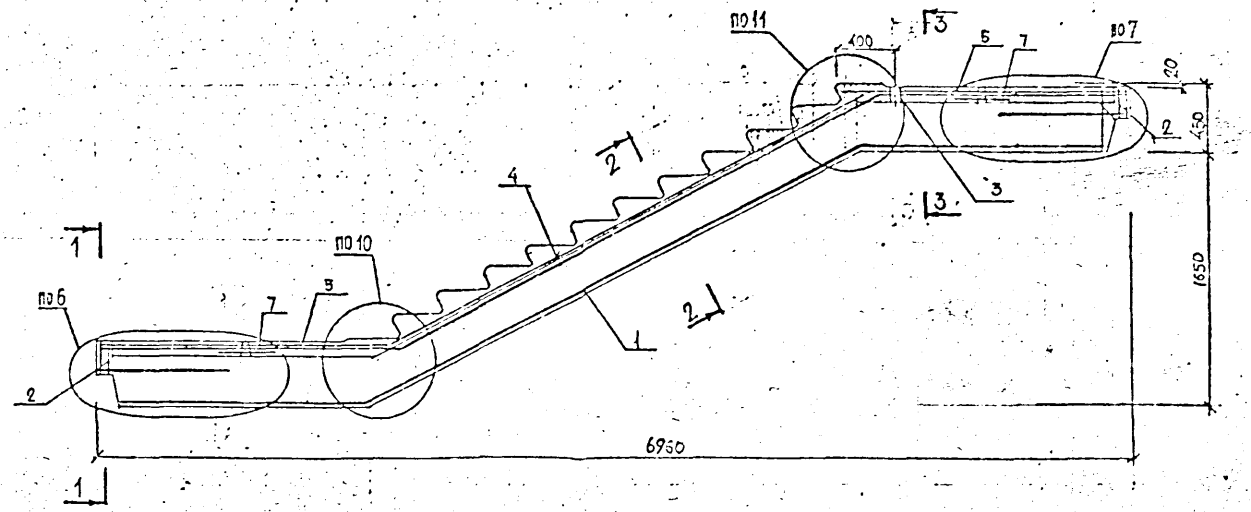

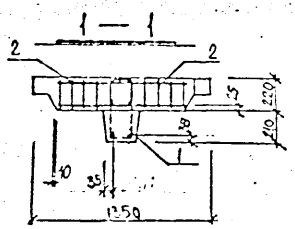

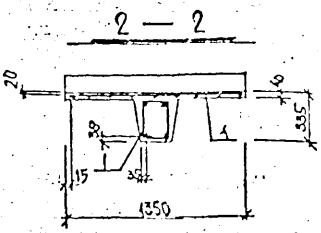

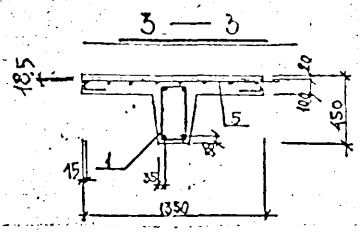

Сетку поз. 4 отогнуть по детали 10 по месту
Сетку поз. 5 отогнуть по детали 11 по месту

1 — 1

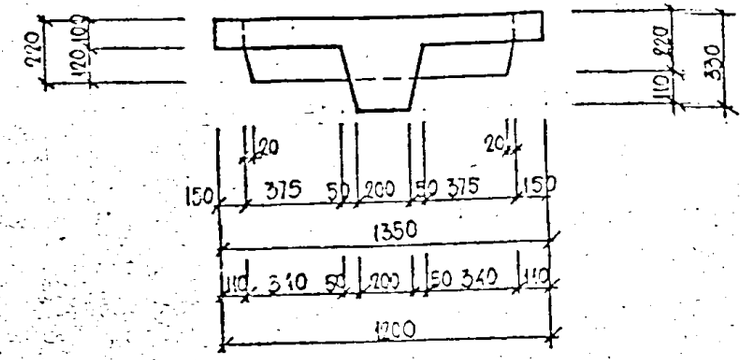

3 — 3

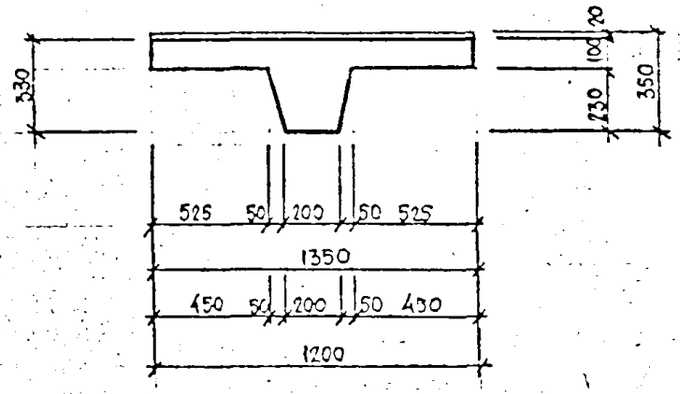

2 — 2

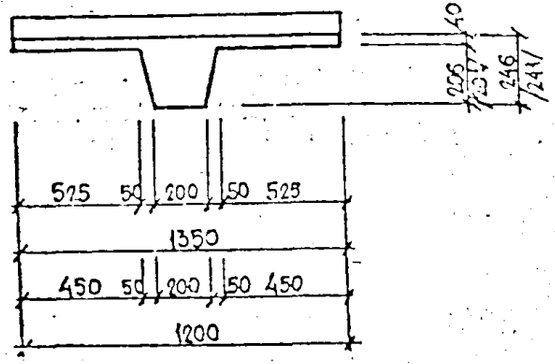

Изм	№ уч.	Лист	№ докум	Дата	Подп.	Фамилия

				1.258 КЛ — 2 2 - 1			10
Нач отд.	Почерский		04.87	СЕЧЕНИЯ 1-1 ÷ 6 ÷ 6	Стадия	Масса	Масштаб
Гл. констр.	Бунич		11		Р		1:200
Гл. спец.	Новлева		11				
Рук. гр.	Бабина		11		Лист 1	Листов 2	
Проверил	Бабина		11				
Рассчитал	Бунич		11		ЛЕННИИПРОЕКТ ОКУ		
Исполнил	Нюхникова		11				
Н. контр.	Бунич		11				

Формат 12

КЛ

4 — 4

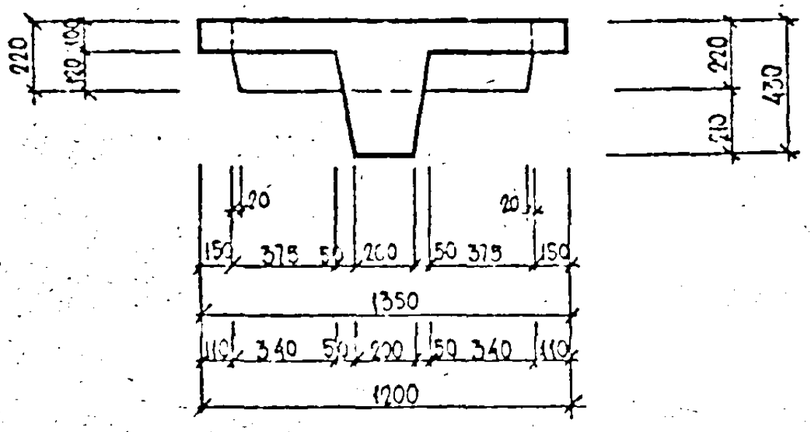

5 — 5

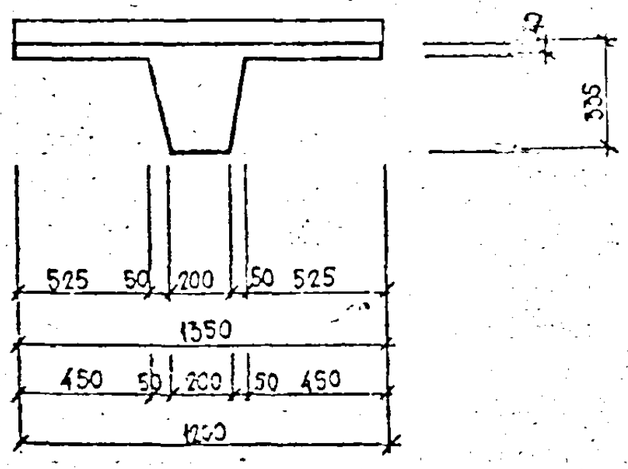

6 — 6

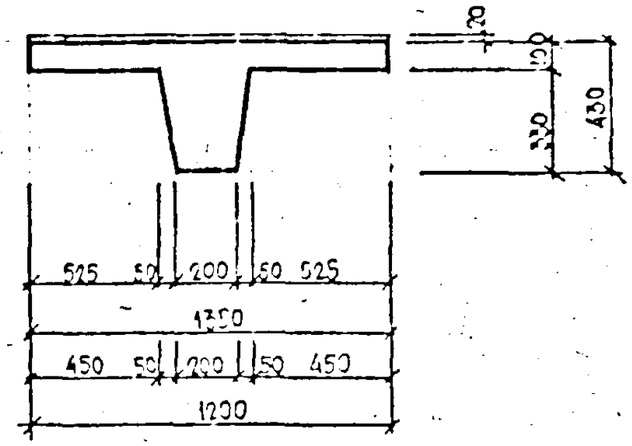

Инв.№ подл. | Подпись и дата | Взам.инв.№

Изм.	Кол.уч.	Лист	№ докум.	Дата	Подп.	Фамилия

1.258 КЛ-2 2-1 10

Лист 2

Формат А2

КЛ

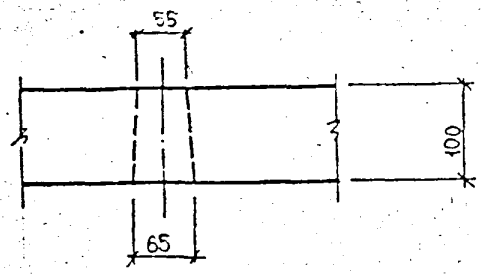

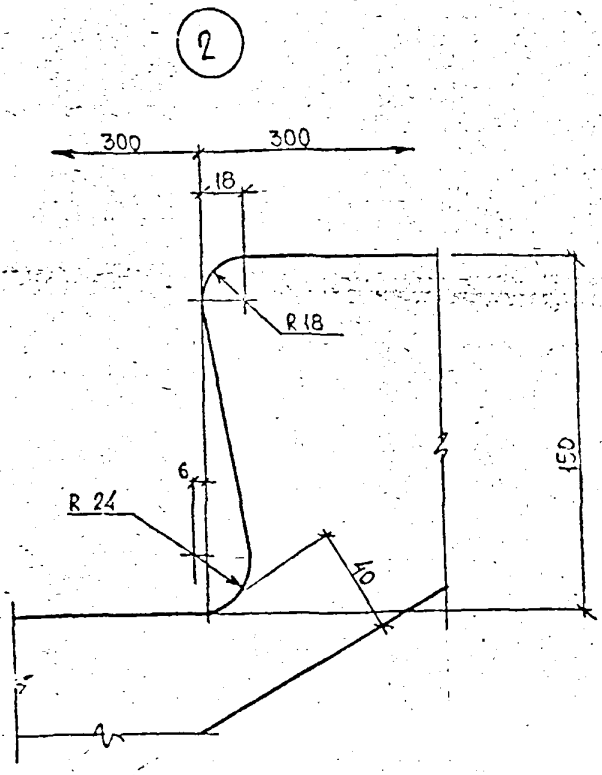

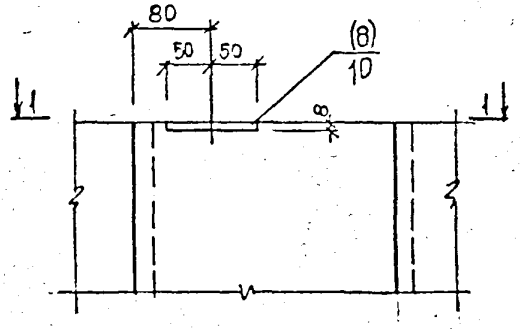

1 — 1

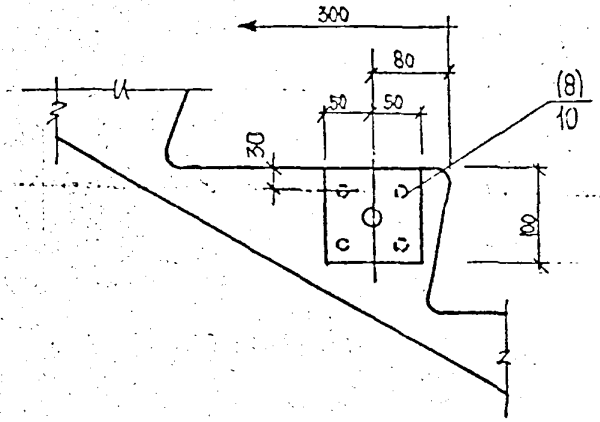

НАЧ.ОТД.	ПЕЧЕРСКИЙ		04.87	1. 258 КЛ-2 1-1 11
ГЛ.КОНСТР.	БУНИЧ		11	
ГЛ.СПЕЦ.	НОВЛЕВА		11	
РУК.ГР.	БАБИНА		11	ДЕТАЛИ 1÷12
Провер.	БАБИНА		11	
Разраб.	БОРОВИЦКАЯ		11	
Исполнил	Н.ОХТИКОВА		11	
Н.контр.	БУНИЧ		11	

Стадия	Лист	Листов
Р	1	8

ЛЕНИНИПРОЕКТ ОКУ

Формат 12

КЛ

Т-585

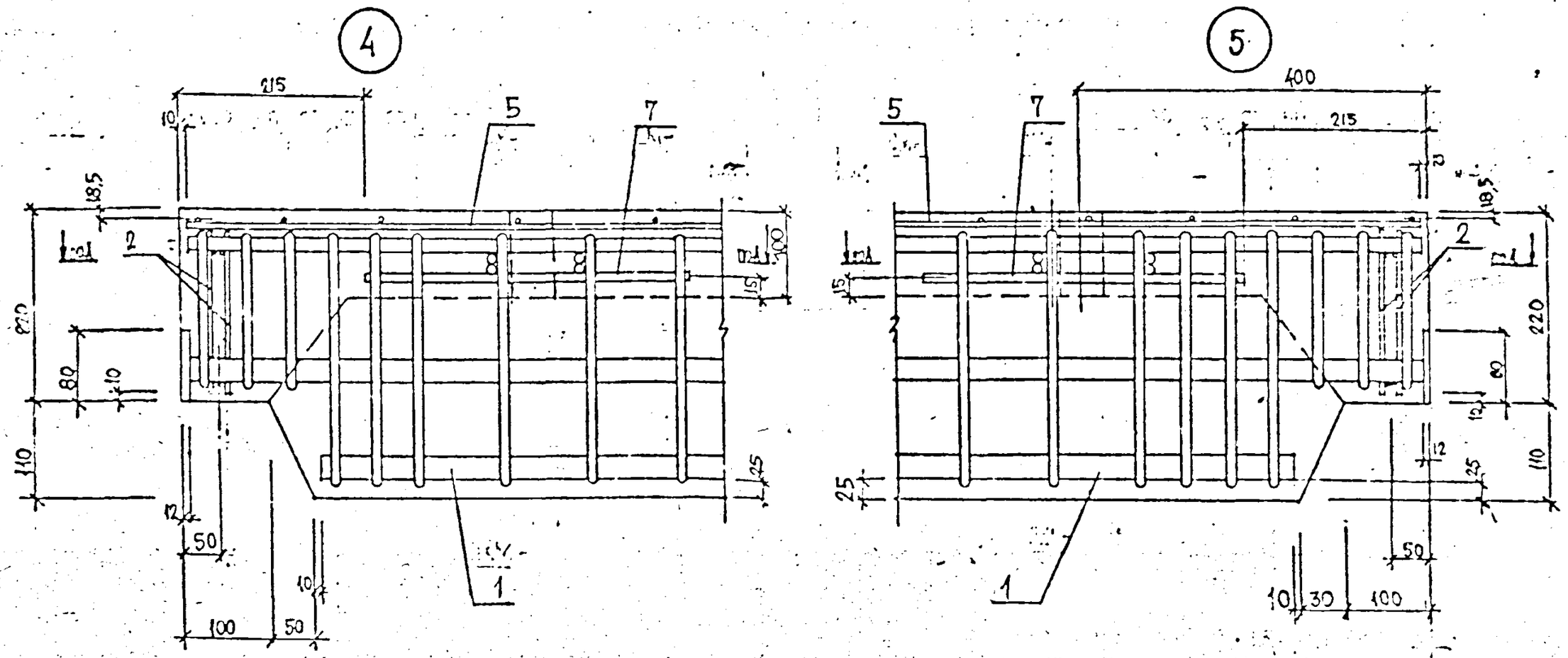

СЕЧЕНИЕ А-А СМ. СТР. 47.

Изм	№ уч.	Лист	№ докум	Дата	Подп.	Фамилия

1.258 КЛ-2 1-1 11

Лист 2

Формат 12

КЛ

Инв. № подл. | Подпись и дата | Взам. инв. №

-537

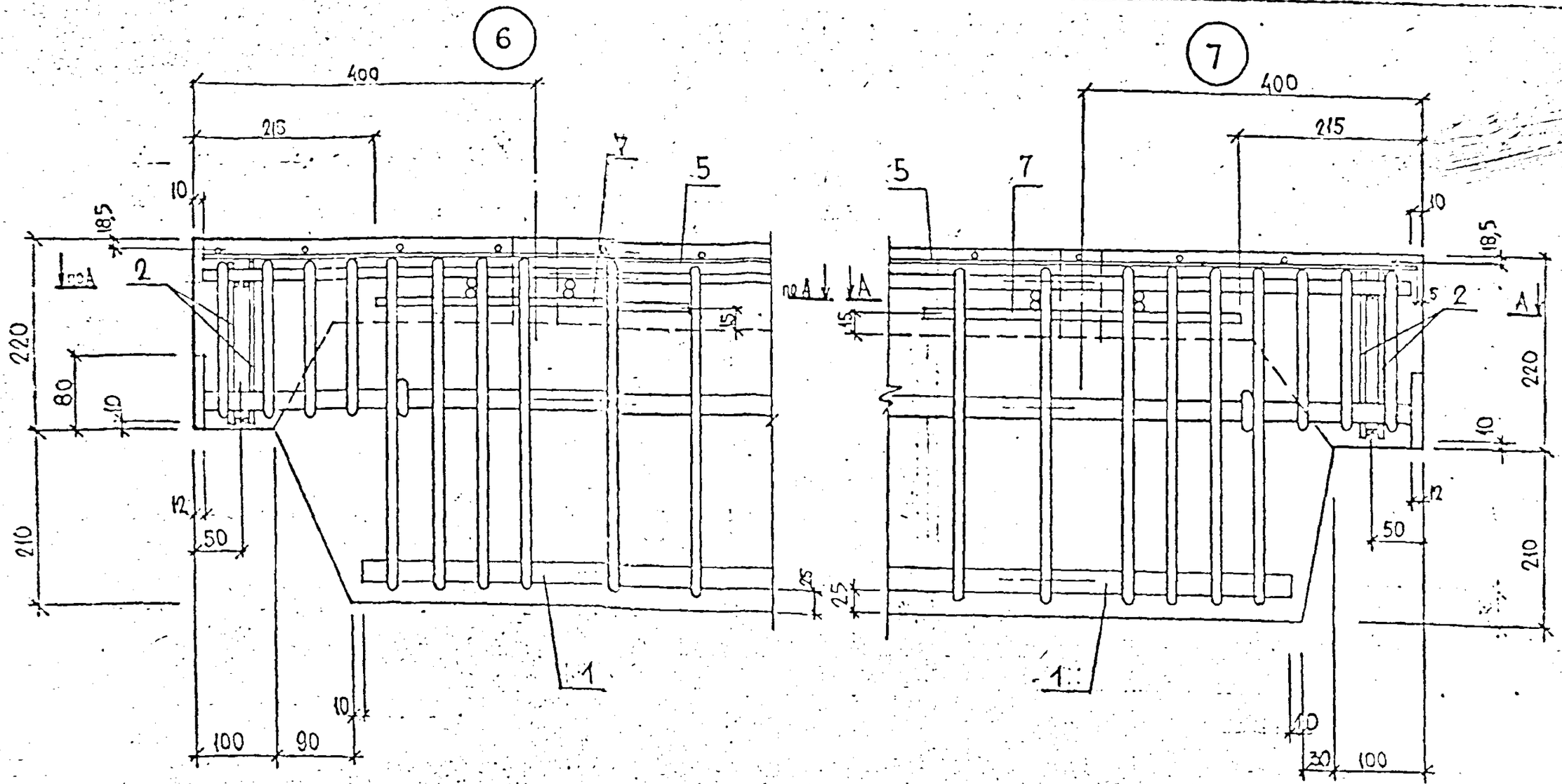

СЕЧЕНИЕ А-А СМ. СТР. 47.

Изм.	Кол. уч.	Лист	№ докум.	Дата	Подп.	Фамилия

1.258 КЛ-2 1-1 II 3

Формат А4

176

А — А

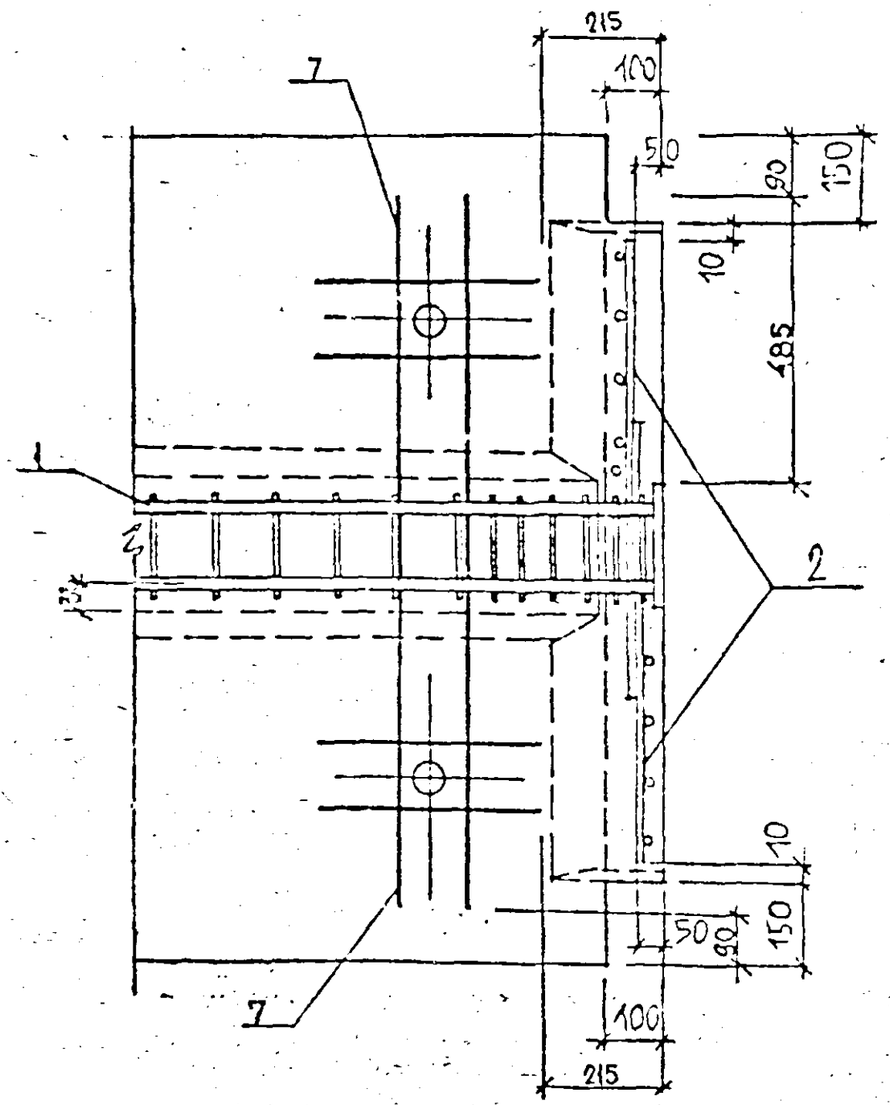

Изм.	Кол. уч.	Лист	№ докум.	Дата	Подп.	Фамилия

1.258.КЛ-2 1-1 11

Лист 4

Формат А4

КЛ

8

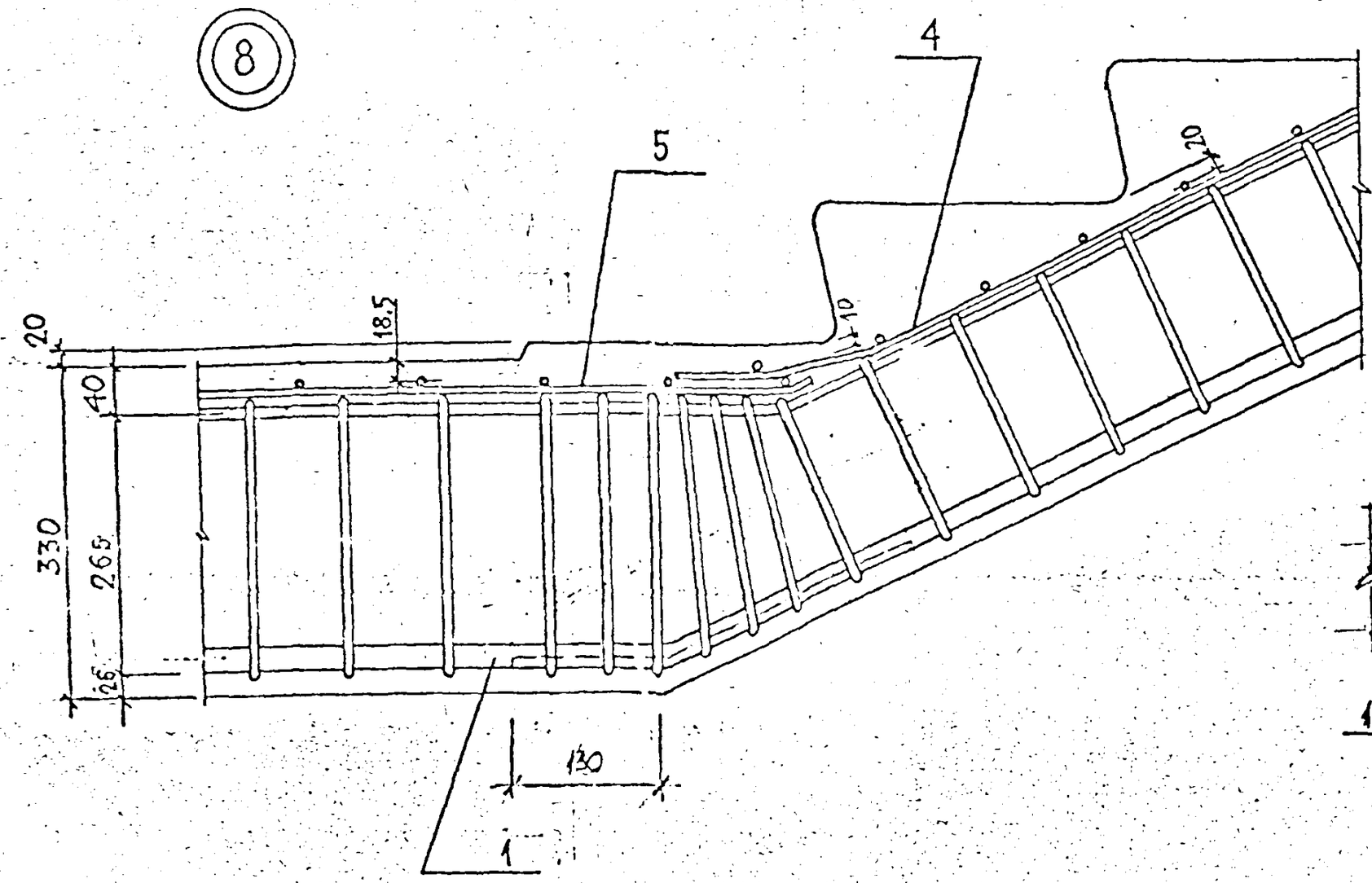

1—1

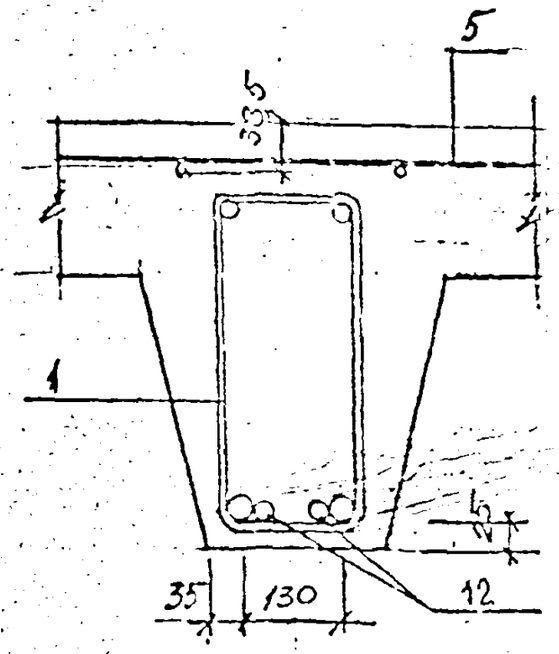

Изм.	Кол. уч.	Лист	№ докум.	Дата	Подп.	Фамилия

1. 258 КЛ-2 1-1 11 5

Формат А2

КА

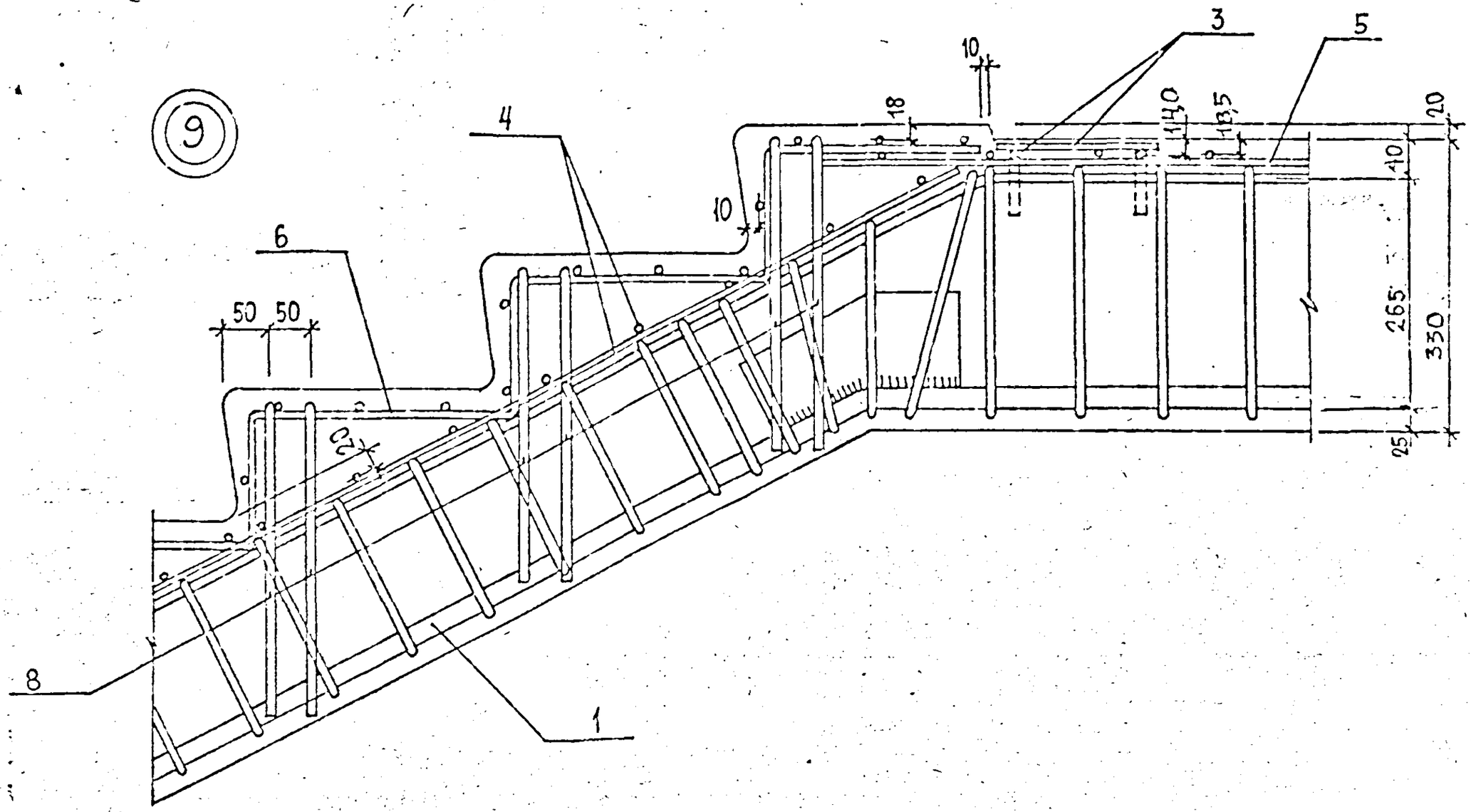

Изм.	Кол. уч.	Лист	№ докум.	Дата	Подп.	Фамилия

1.258 КЛ-2 1-1 11

Лист 6

Формат А2

Инв. № подл. | Подпись и дата | Взам. инв. №

1-637

КЛ

10

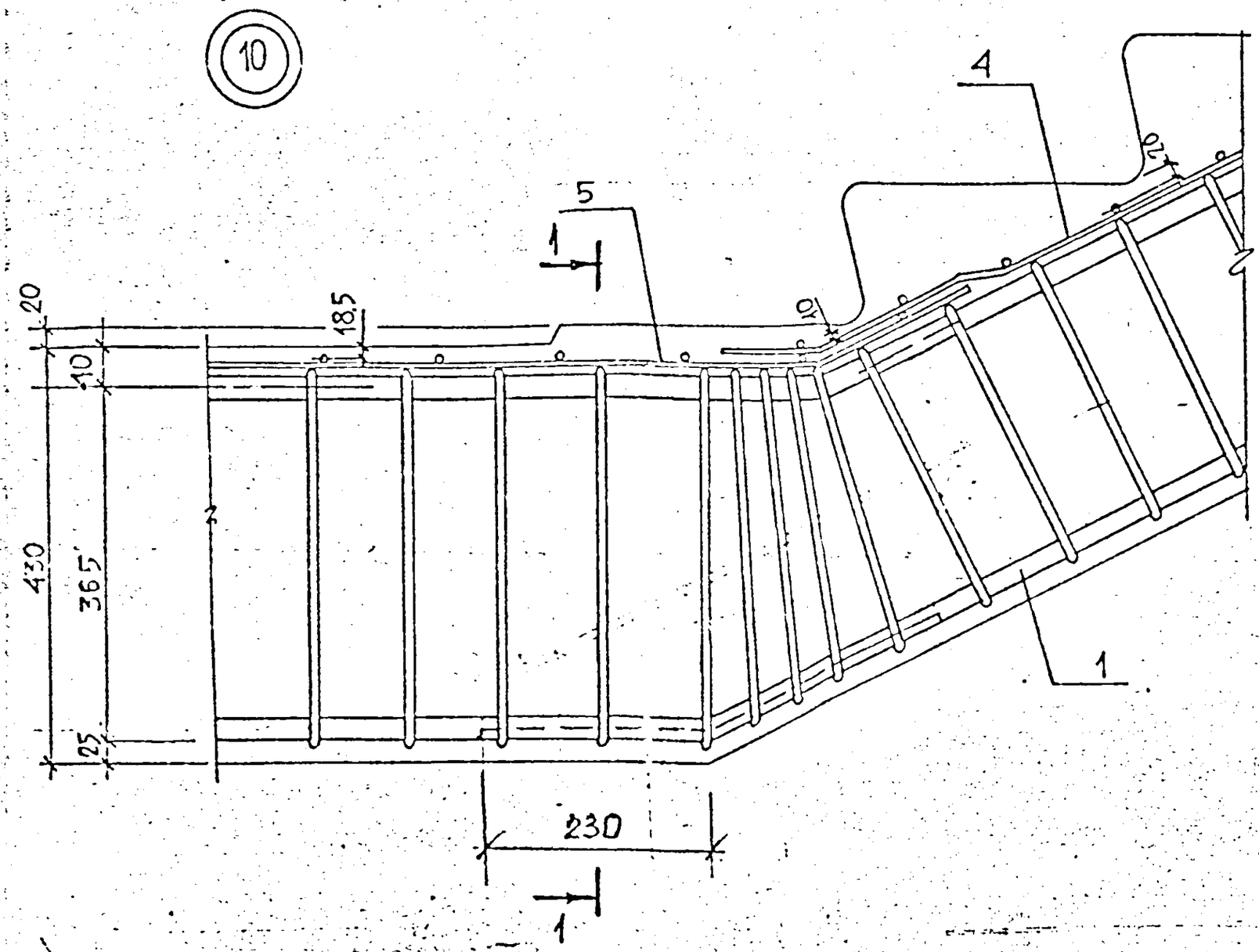

1—1

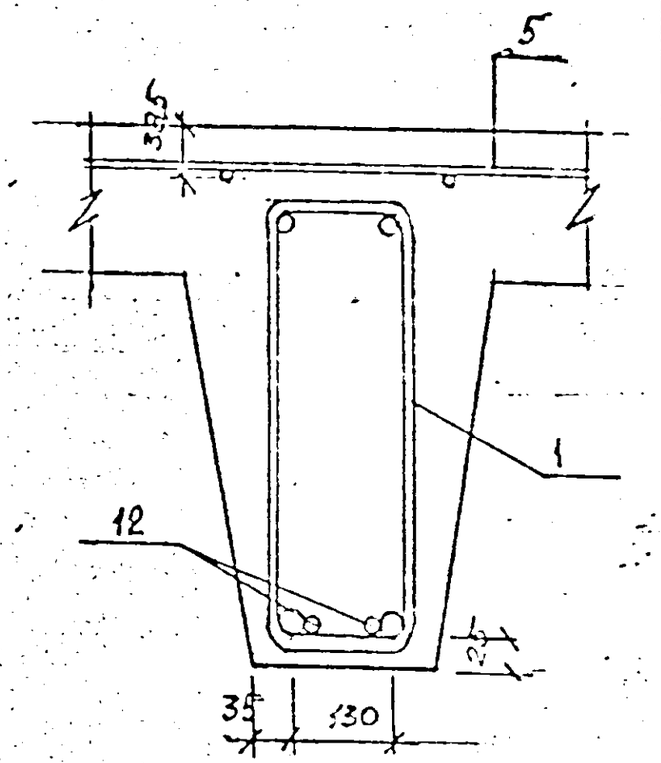

Изм.	Кол. уч.	Лист	№ докум.	Дата	Подп.	Название

1.258 КЛ-2 1-1 11

Лист 7

Формат А4

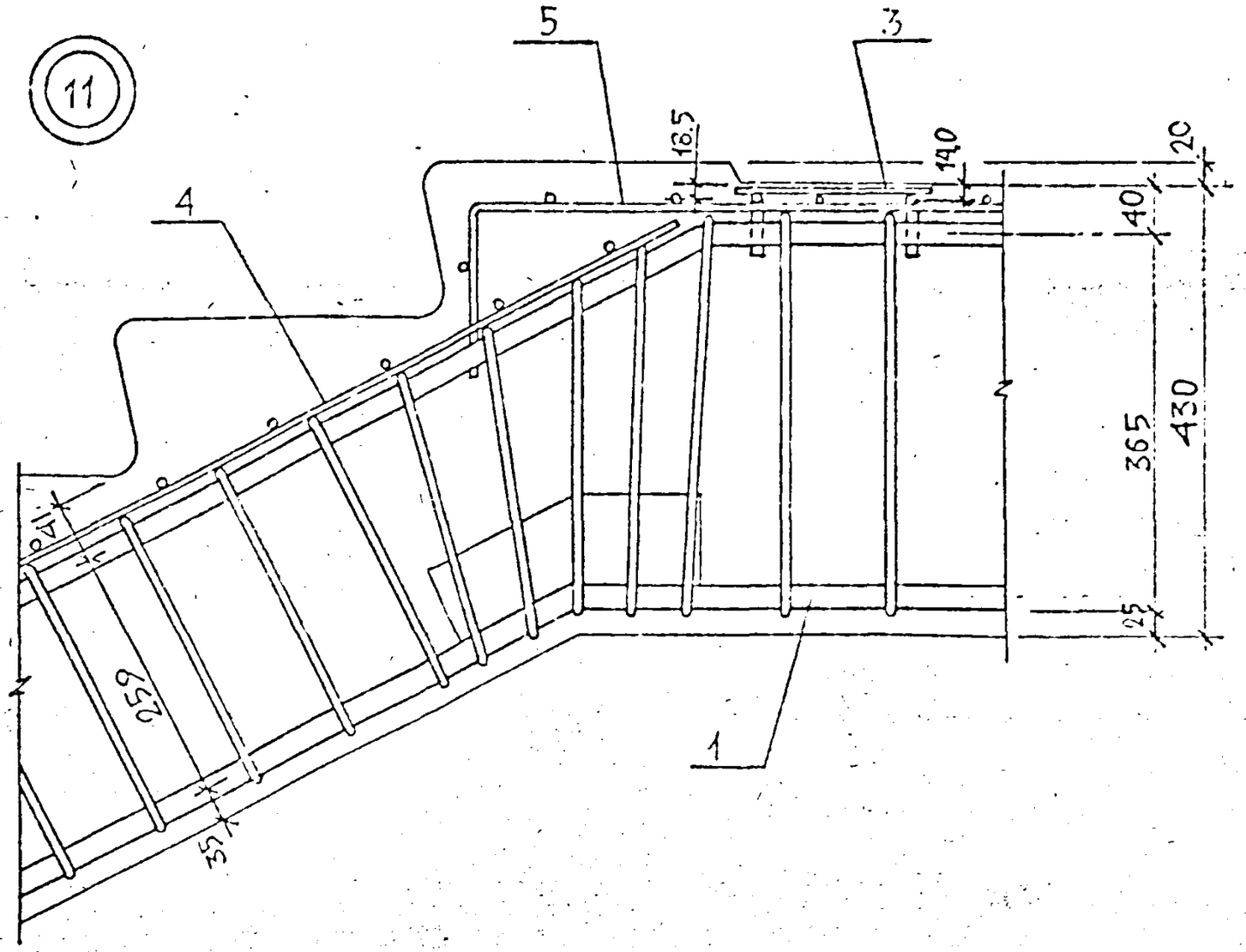

Изм.	Кол. уч.	Лист	№ докум.	Дата	Подп.	Замечания

1.258 КЛ—2 1—1 11 | 8

Формат А2

КЛ-

Инв. № подл. | Подпись и дата | Взам. инв. №

Марка элемента	Изделия арматурные. Арматура класса: Вр I, ГОСТ 6727-80, ø4	ø5	итого	А I, ГОСТ 5781-82, ø16	ø18	ø8		итого	А II, ГОСТ 5781-82, ø10	итого	А III, ГОСТ 5781-82, ø8	ø10	ø12	ø18	ø20	ø25	ø16	итого	всего	Изделия закладные. А II, ГОСТ 5781-82, ø10	итого	ВСт3кп2, ГОСТ 103-78, 8.6	8.8	8.12		итого	всего	Общий расход
АМР58.12.12-5Т	7.41	11.86	19.27	4.40	—	3.28		7.68	3.62	3.62	28.02	7.98	—	—	—	28.36	5.68	70.04	100.61	2.40	2.40	3.78	2.04	2.00		7.82	10.22	110.83
АМР58.12.12-5Т-1	7.57	11.86	19.43	4.40	—	3.28		7.68	3.62	3.62	28.02	7.98	2.30	—	—	28.36	5.68	72.54	103.07	2.40	2.40	3.78	2.04	2.00		7.82	10.22	113.29
АМР58.12.14-5Т	7.81	12.37	20.18	4.40	—	3.28		7.68	3.62	3.62	28.06	8.06	—	—	—	28.40	5.68	70.20	101.68	2.40	2.40	3.78	2.04	2.00		7.82	10.22	111.90
АМР58.12.14-5Т-1	7.97	12.37	20.34	4.40	—	3.28		7.68	3.62	3.62	28.06	8.06	2.30	—	—	28.40	5.68	72.50	104.14	2.40	2.40	3.78	2.04	2.00		7.82	10.22	114.36
АМР58.12.17-5Т	6.86	11.83	18.69	4.40	—	3.28		7.68	0.38	0.38	28.81	8.18	—	—	28.66	—	5.68	66.33	93.08	2.40	2.40	3.78	2.04	2.00		7.82	10.22	103.30
АМР58.12.17-5Т-1	7.02	11.83	18.85	4.40	—	3.28		7.68	0.38	0.38	28.81	8.18	2.30	—	28.66	—	5.68	68.63	95.54	2.40	2.40	3.78	2.04	2.00		7.82	10.22	105.76
АМР58.12.18-5Т	6.88	11.65	18.53	4.40	—	3.28		7.68	0.38	0.38	26.14	8.22	—	—	29.10	—	5.68	69.14	95.73	3.60	3.60	3.78	3.06	2.00		8.84	12.44	108.17
АМР58.12.18-5Т-1	7.04	11.65	18.69	4.40	—	3.28		7.68	0.38	0.38	26.14	8.22	2.30	—	29.10	—	5.68	71.44	98.19	3.60	3.60	3.78	3.06	2.00		8.84	12.44	110.63
АМР58.14.12-5Т	7.66	12.30	19.96	4.40	—	3.28		7.68	3.62	3.62	28.02	7.98	—	—	—	28.36	5.68	70.04	101.30	2.40	2.40	3.78	2.04	2.00		7.82	10.22	111.52
АМР58.14.12-5Т-1	7.84	12.30	20.14	4.40	—	3.28		7.68	3.62	3.62	28.02	7.98	2.58	—	—	28.36	5.68	72.62	104.06	2.40	2.40	3.78	2.04	2.00		7.82	10.22	114.28
АМР58.14.14-5Т	8.10	12.87	20.97	4.40	—	3.28		7.68	3.62	3.62	27.44	7.78	—	—	—	28.66	5.68	69.56	101.83	2.40	2.40	3.78	2.04	2.00		7.82	10.22	112.05
АМР58.14.14-5Т-1	8.28	12.87	21.15	4.40	—	3.28		7.68	3.62	3.62	27.44	7.76	2.58	—	—	28.66	5.68	72.12	104.5	2.40	2.40	3.78	2.04	2.00		7.82	10.22	114.79
АМР58.14.17-5Т	7.21	12.45	19.66	4.40	—	3.28		7.68	0.38	0.38	28.81	8.18	—	—	28.66	—	5.68	71.33	99.05	2.40	2.40	3.78	2.04	2.00		7.82	10.22	109.27
АМР58.14.17-5Т-1	7.39	12.45	19.84	4.40	—	3.28		7.68	0.38	0.38	28.81	8.18	2.58	—	28.66	—	5.68	73.91	101.21	2.40	2.40	3.78	2.04	2.00		7.82	10.22	112.03
АМР70.12.18-5Т	8.28	13.73	22.01	—	6.04	3.28		9.32	0.38	0.38	33.14	9.70	—	—	—	54.70	7.60	105.14	136.85	3.60	3.60	3.78	3.06	2.00		8.84	12.44	149.29
АМР70.12.18-5Т-1	8.44	13.73	22.17	—	6.04	3.28		9.32	0.38	0.38	33.14	9.70	2.30	—	—	54.70	7.60	107.44	139.31	3.60	3.60	3.78	3.06	2.00		8.84	12.44	151.75
АМР70.14.17-5Т	8.59	15.05	23.94	—	6.04	3.28		9.32	0.38	0.38	34.49	9.66	—	—	—	53.71	7.60	105.46	139.10	2.40	2.40	3.78	2.04	2.00		7.82	10.22	149.32
АМР70.14.17-5Т-1	9.07	15.05	24.17	—	6.04	3.28		9.32	0.38	0.38	34.49	9.66	2.58	—	—	53.71	7.60	108.04	141.91	2.40	2.40	3.78	2.04	2.00		7.82	10.22	152.13

Нач.отд.	Печерский	[signature]	1-27
Гл.конст.	Бунин	[signature]	"
Гл.спец.	Новлева	[signature]	"
Рук.груп.	Бабина	[signature]	"
Провер.	Свинотаева	[signature]	"
Разработ.	—	—	—
Исполнит.	Жохтикова	[signature]	"
Н.контр.	Бунин	[signature]	"

1.258 КЛ-2 1-1 ВРС

ВЕДОМОСТЬ РАСХОДА СТАЛИ НА ЭЛЕМЕНТ, кг

Стадия	Лист	Листов
Р	1	1

ЛЕННИИПРОЕКТ ОКУ

Формат 12

КЛ

gost.e-ecolog.ru